ИСПОЛНИТЕЛЬНЫЙ КОМИТЕТ ЛЕНИНГРАДСКОГО ГОРОДСКОГО СОВЕТА НАРОДНЫХ ДЕПУТАТОВ

ГЛАВНОЕ АРХИТЕКТУРНО-ПЛАНИРОВОЧНОЕ УПРАВЛЕНИЕ

ТИПОВЫЕ КОНСТРУКЦИИ И ДЕТАЛИ ЗДАНИЙ И СООРУЖЕНИЙ ДЛЯ СТРОИТЕЛЬСТВА В ЛЕНИНГРАДЕ

СЕРИЯ 1.232 КП-2

ПАНЕЛИ НАРУЖНЫХ СТЕН КЕРАМЗИТОБЕТОННЫЕ ОБЩЕСТВЕННЫХ ЗДАНИЙ СО СВЯЗЕВЫМ КАРКАСОМ

ВЫПУСК 1-1.2

ПАНЕЛИ САМОНЕСУЩИЕ ПОЛОСОВОЙ РАЗРЕЗКИ ДЛЯ МАЛОЭТАЖНЫХ ЗДАНИЙ

РАЗРАБОТАНЫ
ИНСТИТУТОМ ЛЕННИИПРОЕКТ

ВВЕДЕНЫ В ДЕЙСТВИЕ
ПРИКАЗОМ № 325 от
30.12.80 г.

1982

| | | |

Номер и дата изменения	Краткое содержание изменения	№№ листов: Корректировка	Дополнение	Аннулирование
11.10.82	Изменена масса керамзитобетона в связи с письмом Госгражданстроя от 13.10.80г. за 1/2 ГФ-4-2832.	ИК-1и1 СС-1и1 С-1и1; С2и1 П-1и1; П-2и1 листы: 1и1 ÷ 32и1 Н-1и1; Н-2и1		ИК-1 СС-1 С1; С2 П-1; П-2 листы: 1 ÷ 32 Н-1; Н-2

Номер и дата изменения	Краткое содержание изменения	№№ листов: Корректировка	Дополнение	Аннулирование

Взамен листа ИК-1

КП	ПАНЕЛИ САМОНЕСУЩИЕ ПОЛОСОВОЙ РАЗРЕЗКИ ДЛЯ МАЛОЭТАЖНЫХ ЗДАНИЙ		серия 1.232КЛ-2
1980	ИНФОРМАЦИОННАЯ КАРТА	выпуск 1-1.2	лист ИК-1и1

ЛЕННИИПРОЕКТ

Нач. СКУ — О.К.У.
Гл. констр. СКУ — ПЕЧЕРСКИЙ
Разработал — БУНИЧ
Гл. инж. пр-та — ЕВДОКИМОВА
Рук. группы — КОВЛЕВА
Проверил — —
Нормоконтролер — —

Согласовано

Внесены изменения

Дата	Рег. №	Должность	Подпись	Фамилия
10.82	11	РУК.ГР.		КАЧ

Рег. №

№ выпуска и год разработки	НАИМЕНОВАНИЕ ВЫПУСКА	ДАТА		
		корректировка	дополнения	аннулирования
0 – I.I 1978 г.	Общие материалы и унифицированные детали.	1980; 1981 г.; 1982г.	1980 г.	
I – I.I 1978 г.	Панели наружных стен полосовой разрезки, армированные каркасами, для зданий высотой до 40 м.	1980г. редакция 1981г; 1982 г.	1979 г.; 1982г	1-1.1 по техн. распоряж. N 133-80
I – I.2 1980 г.	Панели самонесущие полосовой разрезки для малоэтажных зданий.	1982г.	—	
I – I.3 1980 г.	Панели самонесущие полосовой разрезки для зданий с перепадом высот.	1982г.	—	
I – 2 1980 г.	Панели простеночные и угловые.	1982г.	1982	
2 – I.I	Арматурные изделия			
1978 г.	Часть I.	1980г; 1981г; 1982г	1979 г.	
1980 г.	Часть 2.	1980г; 1982г.	1982г.	

Взамен листа СС-1

КЛ	Панели самонесущие полосовой разрезки для малоэтажных зданий	серия I.020-2
1980	ЦНТУ Госстроя СССР	лист

ЦЕНТРПРОЕКТ

Гл. инж. пр-та				
Рук. группы		Разработал	ПЕЧЕРСКИЙ	
Нач. ОКУ		Рассчитал		
Гл. констр. ОКУ		Исполнил	БУНИЧ	

Изм.	Кол. уч.	Лист	№ док.	Подпись	Дата
1	—	—	1082		

Внесены изменения

Должность	Подпись	Фамилия
Рук. гр.		КАЧ

Нормоконтролер

Наименование	№ листа
Обложка	
Титульный лист	
Информационная карта	ИК-1и1
Состав серии	СС-1и1
Содержание	С1и1;С2 и1
Пояснительная записка	ПЗи1;П2и1
Номенклатура изделий	Н1и1-Н2и1
НРI-60.18.35М Опалубка и армирование	1 и1
НРI-60.15.35М Опалубка и армирование	2 и1
НРI-60.12.35М Опалубка и армирование	3 и1
НРI-60.6.35М Опалубка и армирование	4 и1
НРI-30.18.35М Опалубка и армирование	5 и1
НРI-30.15.35М Опалубка и армирование	6 и1
НРI-30.12.35М Опалубка и армирование	7 и1
НРI-30.6.35М Опалубка и армирование	8 и1

Наименование	№ листа
НРI-54.18.35М Опалубка и армирование	9 и1
НРI-54.15.35М Опалубка и армирование	10 и1
НРI-54.12.35М Опалубка и армирование	11 и1
НРI-54.6.35М Опалубка и армирование	12 и1
НРI-24.18.35М Опалубка и армирование	13 и1
НРI-24.15.35М Опалубка и армирование	14 и1
НРI-24.12.35М Опалубка и армирование	15 и1
НРI-24.6.35М Опалубка и армирование	16 и1
НР2-57.18.35М Опалубка и армирование	17 и1
НР2-57.15.35М Опалубка и армирование	18 и1
НР2-57.12.35М Опалубка и армирование	19 и1
НР2-57.6.35М Опалубка и армирование	20 и1
НР2-27.18.35М Опалубка и армирование	21 и1
НР2-27.15.35М Опалубка и армирование	22 и1

ВЗАМЕН ЛИСТА С-1

КП	Панели самонесущие полосовой разрезки для малоэтажных зданий	серия I.232КЛ-2	
1980	СОДЕРЖАНИЕ	выпуск I-I.2	лист С-1и1

ЛЕННИПРОЕКТ

Гл. инж. пр-та: Евдокимов; Рук. группы: Новлева; Разработал: Печерский; Рассчитал: Бунич; Исполнил: Бунич; Нач. ОКУ: Печерский; Гл. констр. ОКУ: Бунич

Согласовано: Проверил: Нормоконтролер

Изм.	Кол.уч.	Лист	№ док.	Подпись	Дата
1	—	—	—	—	10.80

Внесены изменения

Фамилия: КАЧ

Наименование		№ листа
НР2-27.12.35М	Опалубка и армирование	23 и1
НР2-27.6.35М	Опалубка и армирование	24 и1
НР2-51.18.35М	Опалубка и армирование	25 и1
НР2-51.15.35М	Опалубка и армирование	26 и1
НР2-51.12.35М	Опалубка и армирование	27 и1
НР2-51.6.35М	Опалубка и армирование	28 и1
НР2-21.18.35М	Опалубка и армирование	29 и1
НР2-21.15.35М	Опалубка и армирование	30 и1
НР2-21.12.35М	Опалубка и армирование	31 и1
НР2-21.6.35М	Опалубка и армирование	32 и1

Наименование	№ листа

Взамен листа С-2

КП	Панели самонесущие поперечной разрезки для полносборных зданий	серия
1980	СОДЕРЖАНИЕ	1.238.1-2
		выпуск 1-1.2 / лист С-2

Нормоконтролер | Внесены изменения | Дата | Рег.№ | Должность | Подпись | Фамилия
10.82 | ПГ | Рук.гр. | КАЗ

Рук.группы Шевц Иовлева
Разработал | Рассчитал | Исполнил
Пещерский | Бугнич
Нач.ОКУ | Гл.констр.ОКУ

I. ОБЩИЕ ПОЯСНЕНИЯ

1.1 Настоящий выпуск содержит рабочие опалубочно- арматурные чертежи угловых и простеночных панелей для наружных стен общественных зданий со связевым каркасом с шагом колонн 3,0; 4,2; 6,0; 7,2 и 9,0 м, высотами этажей 3,0; 3,6; 4,2 и 4,8 м.

1.2 Работа выполнена на основании программы работ на " Каталогом унифицированных изделий для жилищно- гражданского строительства в Ленинграде " на 1979 – 1980 годы, утвержденной распоряжением ЛПИ № 1057 – р от 07.09.1979 года, и откорректированы по программе работ на каталог на 1981-82 г.

1.3 Общие материалы, область применения, основные положения проектирования и расчета , принципы маркировки и др. помещены в выпуске 0 – 1.1.

1.4 Арматурные изделия и указания по сборке пространственных каркасов даны в выпуске 2 – 1.1 , Часть 1.

1.5 Закладные детали, примененные в панелях разработаны в серии 1.031 КЖ –2, выпуск 1, строповочные детали – в серии 1.031 КЖ-1 вып. 6-1.2

1.6 Указания по антикоррозийной защите закладных деталей даны в вып. 0-1.1 настоящей серии.

2. ХАРАКТЕРИСТИКА КОНСТРУКЦИИ.

2.1 Панели, разработанные в настоящем выпуске подразделяются на три группы :

– панели группы НРУ – угловые панели, размеры панелей определяются высотой этажа здания и разрезкой фасада. Высоты панелей (номинальные) приняты – 1200, 1500, 1800, 3000, 3300, 4200 и 600 мм. Размеры в плане у всех панелей одинаковы.

– панели группы НПП – простеночные панели, размеры простеночных панелей определяются размером оконного проема , высоты простеночных панелей (номинальные) приняты – 1200, 1500, 1800 , 2100 и 2700 мм.

– панели группы НУ – простеночные угловые панели, служат для образования простенка внутреннего угла, имеют тоже высоты, что и панели группы НПП. Размеры в плане у всех панелей группы НУ одинаковы.

2.2 Профиль боковых граней панелей запроектирован: для устройства закрытого симметричного стыка панелей НРУ и рядовых панелей групп НР1, НР2 и НР3 (см. выпуск 1 – 1.1), обеспечивающего герметизацию с наружной стороны панели и заполнение пазов керамзитобетоном с внутренней стороны; для установки столярных блоков и крепления их с панелями групп НПП и НУ. Одинаковый боковой профиль панелей всех групп позволяет устраивать глухие участки стены в части пролета здания.

2.3 Верхние и нижние грани имеют профиль противодождевого отлива в виде гребня поверху и четверти понизу.

2.4 Панели разработаны однослойными толщиной 350 мм из плотного керамзитобетона марки 50 с объемным весом 1900 кгс/м³.

Керамзитобетон должен иметь однородную сплошную структуру с полным заполнением межзернового пространства раствором, при наличии межзерновых пустот в уплотненной бетонной смеси не выше 5%.

2.5 Панели имеют наружный и внутренний отделочные слои из цементного раствора марки 100 с объемным весом 2000 кгс/м³. Толщина наружного слоя 25 мм, внутреннего – 15мм.

2.6 Панели армируются пространственными каркасами с расчетной рабочей арматурой. Пространственные каркасы собираются из плоских каркасов и отдельных стержней. Закладные детали не входят в пространственный каркас и фиксируются на форме.

3. ПРИНЦИПЫ МАРКИРОВКИ

3.1 Маркировка изделий открытая и состоит из буквенных и цифровых индексов.

Буквенные индексы означают вид панели по назначению, а цифровые индексы после "-" означают округленную длину, номинальную высоту и толщину панели.

Примеры маркировки.

НПП – 12.12.35
- 35 – толщина панели 35 см.
- 12 – номинальная высота панели (высота оконного проема) 12 дм (1180 мм)
- 12 – номинальная длина панели (по внутренней стороне здания () 12 дм (1180мм)
- НПП – простеночная панель.

НРУ –6.12.35
- 35 – толщина панели 35 см.
- 12 – номинальная высота панели 12 дм (1180 мм)
- 6 – длина панели 6дм. (630 мм)
- НРУ – угловая панель

Взамен листа П-1

КЛ	ПАНЕЛИ ПРОСТЕНОЧНЫЕ И УГЛОВЫЕ	серия 1.232КЛ-2	
1980	ПОЯСНИТЕЛЬНАЯ ЗАПИСКА	выпуск I –2	лист П-1

4. УКАЗАНИЯ ПО ИЗГОТОВЛЕНИЮ

4.I Изготовление панелей предусматривается в условиях специализированных заводов, в горизонтальных металлических формах с положением фасадной стороны к поддону формы.

4.2 Формовочное оборудование и технология изготовления должны обеспечивать проектное положение каркасов, закладных деталей и монтажных петель.

4.3 Подъем изделий из формы должен производиться за монтажные петли с поворотом вдоль длинной стороны.

5. УКАЗАНИЯ ПО ПРИЕМКЕ ИЗДЕЛИЙ, ИХ ХРАНЕНИЮ, ТРАНСПОРТИРОВКЕ И МОНТАЖУ.

5.I Технический контроль качества изделий, правила приемки, хранение и транспортировка изделий должны производиться в соответствии с требованиями ГОСТ II024-72 , указаниями настоящей серии, ГОСТ 13015.1-81 и ГОСТ 18105.1-80.

5.2 Панели должны иметь максимальную заводскую готовность. Качество поверхностей – под оклейку обоями или окраску категория А2 шероховатости по ГОСТ 13015-75)

5.3 Влажность изделий при отпуске не должна быть более 13%, масса изделия при отпуске потребителю не должна превышать проектную более чем на 7%.

5.4 Величина отпускной прочности в изделиях устанавливается заводом- изготовителем и должна составлять от проектной марки бетона не менее 80 %. При этом завод- изготовитель обязан гарантировать достижение бетоном проектной марки в возрасте 28 суток со дня изготовления изделий.

5.5 Перед отправкой изделий на монтаж или открытый склад боковые и верхние плоскости должны быть обработаны герметизирующими составами или затиркой цементным раствором.

5.6 Погрузо-разгрузочные работы и монтаж изделий должен производиться с помощью специальных самобалансирующих траверс с захватом на все монтажные петли.

5.7 Хранение изделий на складе должно осуществляться в специальных стеллажах на прокладках с обеспечением устойчивости изделий, сохранности поверхностей, предохраненных от трещин, сколов и повреждений.

ПЕРЕЧЕНЬ

нормативно- технической литературы, обязательной для руководства при изготовлении и применении изделий.

ГОСТ I3015 – 75	Изделия железобетонные и бетонные.
II024 –72	Панели из легких бетонов для наружных стен жилых и общественных зданий.
5781 – 75	Сталь горячекатанная для армирования железобетонных конструкций.
I0922-75	Арматурные изделия и закладные детали сварные для железобетонных конструкций.
I4098-68	Соединения сварные арматуры железобетонных изделий и конструкций.
СНиП II-2I-75	Бетонные и железобетонные конструкции.
II-6-74	Нагрузки и воздействия.
II-28-73*	Защита строительных конструкций от коррозии.
СН 393-78	Указания по сварке соединений арматуры и закладных деталей железобетонных конструкций
СН 483-76	Инструкция по изготовлению конструкций и изделий из бетонов , приготовляемых на пористых заполнителях.
	" Руководство по проектированию бетонных и железобетонных конструкций из бетонов на пористых заполнителях ".
ГОСТ I3015.I-8I	Конструкция и изделия бетонные и железобетонные.
ГОСТ I8105.I-80	Правила контроля прочности на сжатие для сборных конструкций.

Взамен листа II-2

КП	ПАНЕЛИ САМОНЕСУЩИЕ НАРУЖНЫЕ РАЗРЕЗНЫЕ ДЛЯ МАЛОЭТАЖНЫХ ЗДАНИЙ.	Серия 1.223.1-2
1980	ПОЯСНИТЕЛЬНАЯ ЗАПИСКА	Выпуск I-I.2 Лист II-2м

ГИПРОГОРСТРОЙПРОЕКТ ОКУ

Гл. инженер Вк. группы Резьбинова Козлова

Разработал Проверил Нормоконтролер Гл. инж. проекта Гл. конструктор ОКУ Нач. ОКУ

Печерский Бунич Бруханский Кац

Согласовано

Инв. № подл. | Подпись и дата | Взам. инв. №

Инв. № подл. | Подпись и дата | Инв. № дубл.

Дата | Рег. № изменения | Подпись | Фамилия

№ п/п	№ марки	Эскиз изделия	Марка изделия по каталогу	Марка изделия сокращенная	Геометрия, мм ℓ	B	h	Масса, кг	Площадь м² наружная	Площадь м² лицевая	Бетон вид	Марка	Объем м³	Расход цемента, кг	Расход стали (натуральной), кг: Арматурная сталь AI	AII	AIII	AIV	AtV	BрI	BII	Итого	Закладные детали	Всего	Изделие: Шифр рисунка или № калькуляции	Ед. изм.	Стоимость	Монтаж: Шифр расценки	Ед. изм.
1	1м	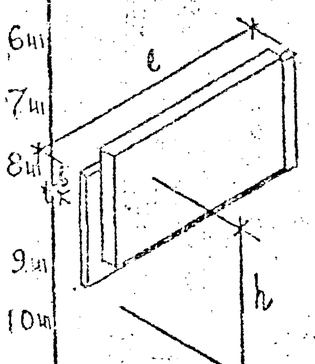	ПРI-60.18.35М		5980	350	1860	4360	11.12	10.64	КЕРАМЗИТОБЕТОН γ=0,9 т/м³	50	3.65	821	25.64	—	7.46	—	—	19.59	—		52.39	3,58	55,97				II-437-71	м²
2	2м		ПРI-60.15.35М		5980	350	1560	3620	8.36	7.93		50	3.00	675	13.46	—	7.46	—	—	16.47	—		42.49	3,58	46.07				II-437-71	м²
3	3м		ПРI-60.12.35М		5980	350	1260	2940	7.53	7.05		50	2.41	542	13.32	—	7.46	—	—	15.59	—		36.37	3,58	39.65				II-437-71	м²
4	4м		ПРI-60.6.35М		5980	350	660	1890	3.94	3.46		50	1.18	266	6.96	—	7.46	—	—	11.99	—		26.41	3,58	29,69				II-436-71	м²
5	5м		ПРI-30.18.35М		2980	350	1860	2150	5.54	5.30		50	1.79	403	12.74	—	—	—	—	10.30	—		23.04	3,58	26,62				II-437-71	м²
6	6м		ПРI-30.15.35М		2980	350	1560	1790	4.64	4.41		50	1.47	331	9.84	—	—	—	—	8.50	—		18.34	3,58	21.92				II-436-71	м²
7	7м		ПРI-30.12.35М		2980	350	1260	1450	3.75	3.51		50	1.18	266	8.88	—	—	—	—	8.12	—		17.00	3,58	20.58				II-436-71	м²
8	8м		ПРI-30.6.35М		2980	350	660	940	1.96	1.72		50	0.59	131	5.72	—	—	—	—	6.14	—		11.86	3,58	15.44				II-436-71	м²
9	9м		ПРI-54.18.35М		5360	350	1860	3890	9.96	9.54		50	3.26	734	19.65	—	6.40	—	—	17.66	—		43.71	3,58	47.29				II-437-71	м²
10	10м		ПРI-54.15.35М		5360	350	1560	3240	8.36	7.93		50	2.68	603	19.04	—	6.40	—	—	14.58	—		40.02	3,58	42.60				II-437-71	м²
11	11м		ПРI-54.12.35М		5360	350	1260	2640	6.75	6.32		50	2.16	486	12.40	—	6.40	—	—	14.05	—		32.85	3,58	36.43				II-437-71	м²
12	12м		ПРI-54.6.35М		5360	350	660	1320	3.53	3.40		50	1.05	236	6.56	—	6.40	—	—	10.79	—		23.75	3,58	27.33				II-436-71	м²
13	13м		ПРI-24.18.35М		2360	350	1860	1680	4.38	4.20		50	1.40	315	10.24	—	—	—	—	8.75	—		18.99	3,58	22.57				II-436-71	м²
14	14м		ПРI-24.15.35М		2360	350	1560	1410	3.68	3.49		50	1.15	259	9.32	—	—	—	—	7.19	—		16.51	3,58	20.09				II-436-71	м²
15	15м		ПРI-24.12.35М		2360	350	1260	1150	2.97	2.78		50	0.93	209	7.12	—	—	—	—	6.81	—		13.93	3,58	17.51				II-436-71	м²
16	16м		ПРI-24.6.35М		2360	350	660	580	1.55	1.36		50	0.45	101	5.20	—	—	—	—	5.07	—		10.27	3,58	13.85				II-436-71	м²

ВЗАМЕН ЛИСТА Н-8

КП	ПАНЕЛИ САМОНЕСУЩИЕ ПОЛОСОВОЙ РАЗРЕЗКИ ДЛЯ МАЛОЭТАЖНЫХ ЗДАНИЙ		серия 1.232 КА-2
1980	НОМЕНКЛАТУРА ИЗДЕЛИЙ	выпуск 1-1.2	лист Н-1м

ЛЕНИНГРАДСКОЕ ОТДЕЛЕНИЕ ЦНИИЭП ЖИЛИЩА

Главный инженер проекта Новлева; Гл. инж. проекта; Рук. группы; Разработал; Проверил; Рецензент; Нормоконтролер; Согласовано; Утверждено

Изменения: Лист; Кол. уч.; № док.; Подпись; Дата

№ п/п	№ черт	Эскиз изделия	Марка изделия по каталогу	Марка изделия сокращенная	Габариты, мм l	Габариты, мм b	Габариты, мм h	Масса, кг	Площадь м² изделия	Площадь м² защищаемая	Бетон вид	Бетон марка	Бетон объем м³	Расход цемента кг	Расход стали (натуральной), кг: Арматурная сталь AI	AII	AIII	AIV	AtV	BpI	BII		Итого	Закладные детали	Всего	Изделие: Шифр расценки или № калькуляции	Ел. изм.	Стоимость	Монтаж: Шифр расценки	Ел. изм.
17	17м		НР2-57.18.35м		5720	350	1860	4280	10.63	9.77		50	3.54	796	21.03	—	6.78	—	—	18.25	—		46.06	3,58	49.64				11-437-71	м²
18	18м		НР2-57.15.35м		5720	350	1560	3450	8.92	8.13		50	2.85	641	19.18	—	6.78	—	—	15.00	—		41.00	3,58	44.58				11-437-71	м²
19	19м		НР2-57.12.35м		5720	350	1260	2790	7.20	6.49		50	2.29	515	13.30	—	6.78	—	—	14.57	—		34.65	3,58	38,23				11-437-71	м²
20	20м		НР2-57.6.35м		5720	350	660	1400	3.77	3.18		50	1.11	250	6.98	—	6.78	—	—	11.27	—		25.03	3,58	28.61				11-436-71	м²
21	21м		НР2-27.18.35м		2720	350	1860	1920	5.05	4.43		50	1.60	360	11.87	—	—	—	—	9.28	—		21.15	3,58	24.73				11-437-71	м²
22	22м		НР2-27.15.35м		2720	350	1560	1610	4.24	3.69		50	1.32	297	10.74	—	—	—	—	7.67	—		18.38	3,58	21.96				11-436-71	м²
23	23м		НР2-27.12.35м		2720	350	1260	1390	3.42	2.94		50	1.06	239	8.27	—	—	—	—	7.29	—		15.56	3,58	19.14				11-435-71	м²
24	24м		НР2-27.6.35м		2720	350	660	660	1.80	1.44		50	0.51	115	5.87	—	—	—	—	5.53	—		11.40	3,58	14.98				11-436-71	м²
25	25м		НР2-51.18.35м		5100	350	1860	3470	9.48	8.67		50	3.07	691	21.03	—	5.96	—	—	15.62	—		43.61	3,58	47,19				11-437-71	м²
26	26м		НР2-51.15.35м		5100	350	1560	3120	7.95	7.21		50	2.59	583	15.22	—	5.96	—	—	13.68	—		34.86	3,58	38,44				11-437-71	м²
27	27м		НР2-51.12.35м		5100	350	1260	2490	6.42	5.75		50	2.03	457	13.30	—	5.96	—	—	14.21	—		32.47	3,58	36,05				11-437-71	м²
28	28м		НР2-51.6.35м		5100	350	660	1250	3.36	2.82		50	0.98	223	6.50	—	5.96	—	—	10.18	—		23.12	3,58	26.70				11-436-71	м²
29	29м		НР2-21.18.35м		2100	350	1860	1470	3.90	3.33		50	1.21	272	9.99	—	—	—	—	7.28	—		17.27	3,58	20,85				11-436-71	м²
30	30м		НР2-21.15.35м		2100	350	1560	1230	3.27	2.77		50	1.00	225	7.82	—	—	—	—	5.97	—		13.79	3,58	17,37				11-436-71	м²
31	31м		НР2-21.12.35м		2100	350	1260	1000	2.64	2.21		50	0.80	180	6.86	—	—	—	—	5.70	—		12.56	3,58	16,14				11-436-71	м²
32	32м		НР2-21.6.35м		2100	350	660	500	1.38	1.09		50	0.33	88	4.08	—	—	—	—	4.30	—		8.38	3,58	11.96				11-436-71	м²

Бетон: ХЕРАМЗИТОБЕТОН $\gamma = 0.9$ т/м³

Взамен листа Н-2

КП	Панели самонесущие полосовой разрезки для малоэтажных зданий.		Серия 1.232 КЛ-2
1980	Номенклатура изделий	Выпуск 1-1.2	Лист Н-2м

Инв. № подл. | Подпись и дата | Взам. инв. №

Согласовано | Утверждено

Главный инженер проекта | Главный специалист | Руководитель группы | Нормоконтролер | Инженер | Инженер | Инженер | Инженер

Внесены изменения — Сдан | Дата | Согласовано | Разработал | Проверил | Рук. гр. | Н.контр. | Гл. спец. | Гл. инж. проекта

Разработал Рассмотрел Утверждено

Инженерный центр ОКБ

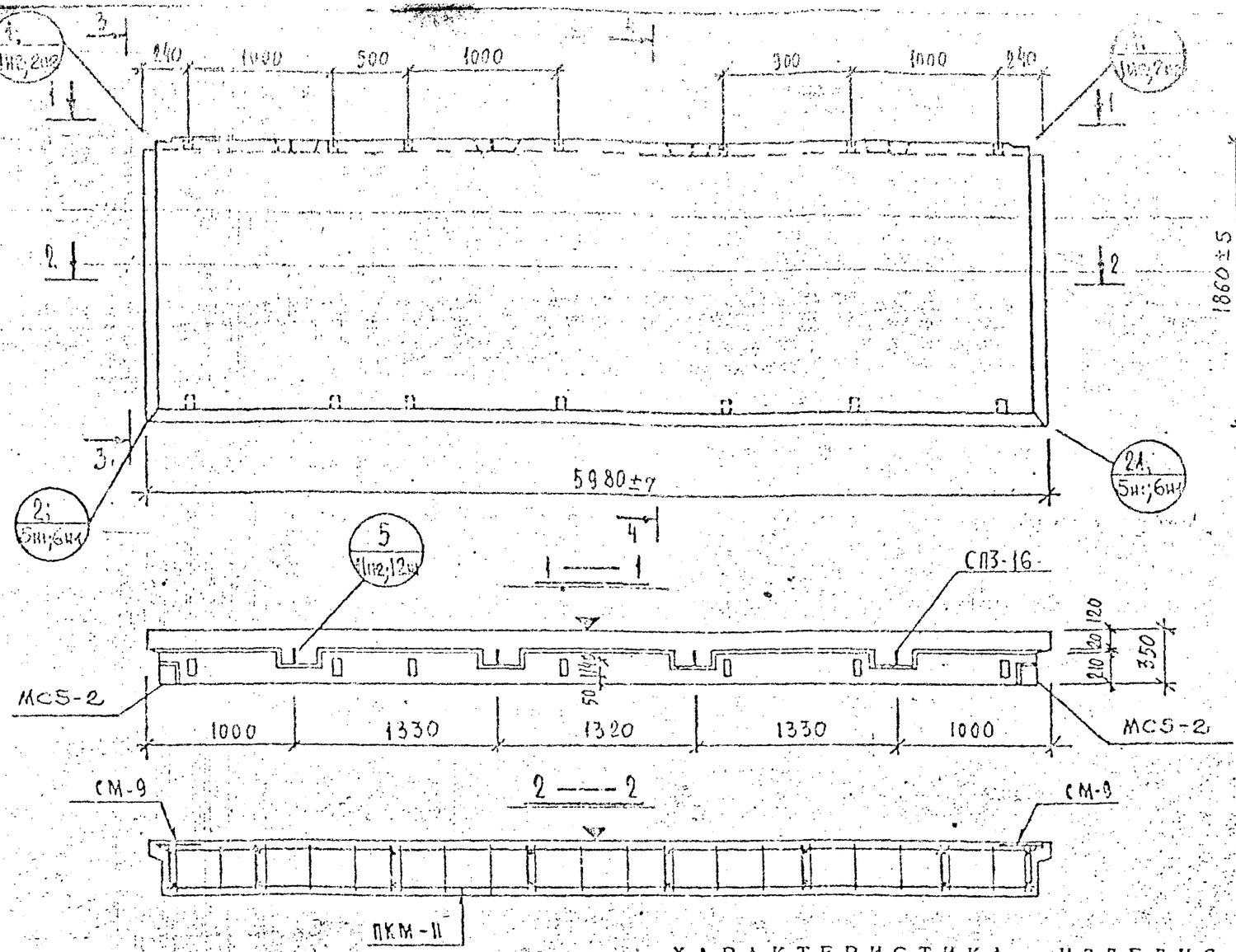

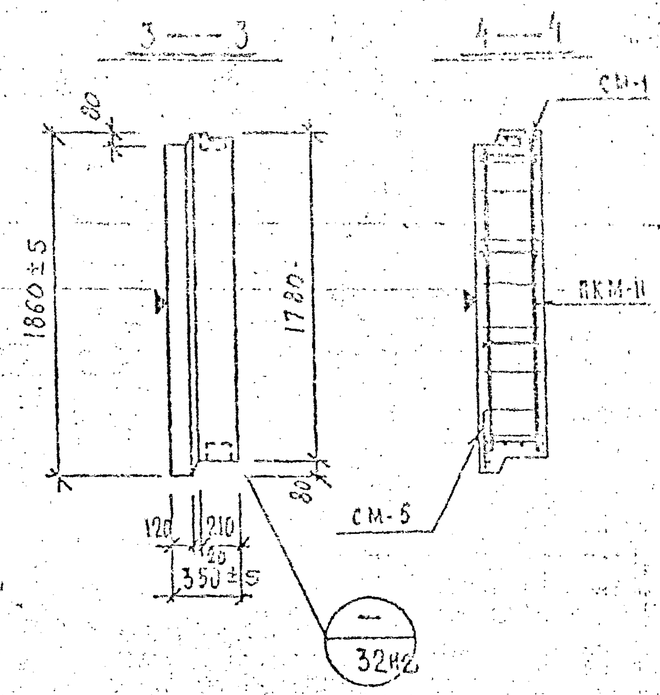

Общие указания по изготовлению даны в пояснительной записке
Детали см. в выпуске 0-1.1

ХАРАКТЕРИСТИКА ИЗДЕЛИЯ

Марка	Размеры, мм l	b	h	Площадь м² изделия	облицовочного слоя	Объем, м³ изделия	бетона м 50 γ=2,4	раствора γ=	цем. р-ра м 100 γ=2,0	Масса, т	Расход стали, кг всего	в т.ч. на закладные детали металлизованные простые	для самонесущей	без металлизации простые	для самонесущей
НР1-60.18.35м	5980	350	1860	11,12	10,64	3,65	3,09	—	0,56	4,37	55,97	3,58	—	—	—

Марка	Выборка стали, кг: арматурные изделия AIII 10	AI ф8	AI ф16	BpI ф4	BpI ф5	закладные детали Вст3кп2 δ=10	Вст3кп2 δ=40	AII ф10	Расход комплектующих деталей, шт.: вып. 2-1.1 А.186.1.1 ПКМ-II	А.221.1.1 СМ-1	А.221.1.1 СМ-5	А.225.1.1 СМ-9	серия 1.031.КМ-1 вып.1 МС5-2	1.131.КМ-1 вып. 6-1.2 СП3-16	Дерев. пробки К-60 шт. / объем м³
НР1-60.18.35м	7,16	10,8	14,84	11,05	8,54	1,5	0,8	1,28	1	1	1	2	2	4	14 / 0,014

КП	ПАНЕЛИ САМОНЕСУЩИЕ ПОЛОСОВОЙ РАЗРЕЗКИ ДЛЯ МАЛОЭТАЖНЫХ ЗДАНИЙ		серия 1.232 КЛ-2
1980	НР1-60.18.35м ОПАЛУБКА И АРМИРОВАНИЕ	выпуск 1-1.2	лист 1 кл

ВЗАМЕН ЛИСТА 1

ЦЕНТРПРОЕКТ

Нормоконтролер; Внесены изменения; Дата; Ред.; Подпись; Должность; Фамилия; Нов.; Изм.; Разработал; Рассмотрел; Исполнил; Рук. гр.; Нач. ОКУ; Главн. ОКУ; Печерский; Бунин; Ирук; Ка

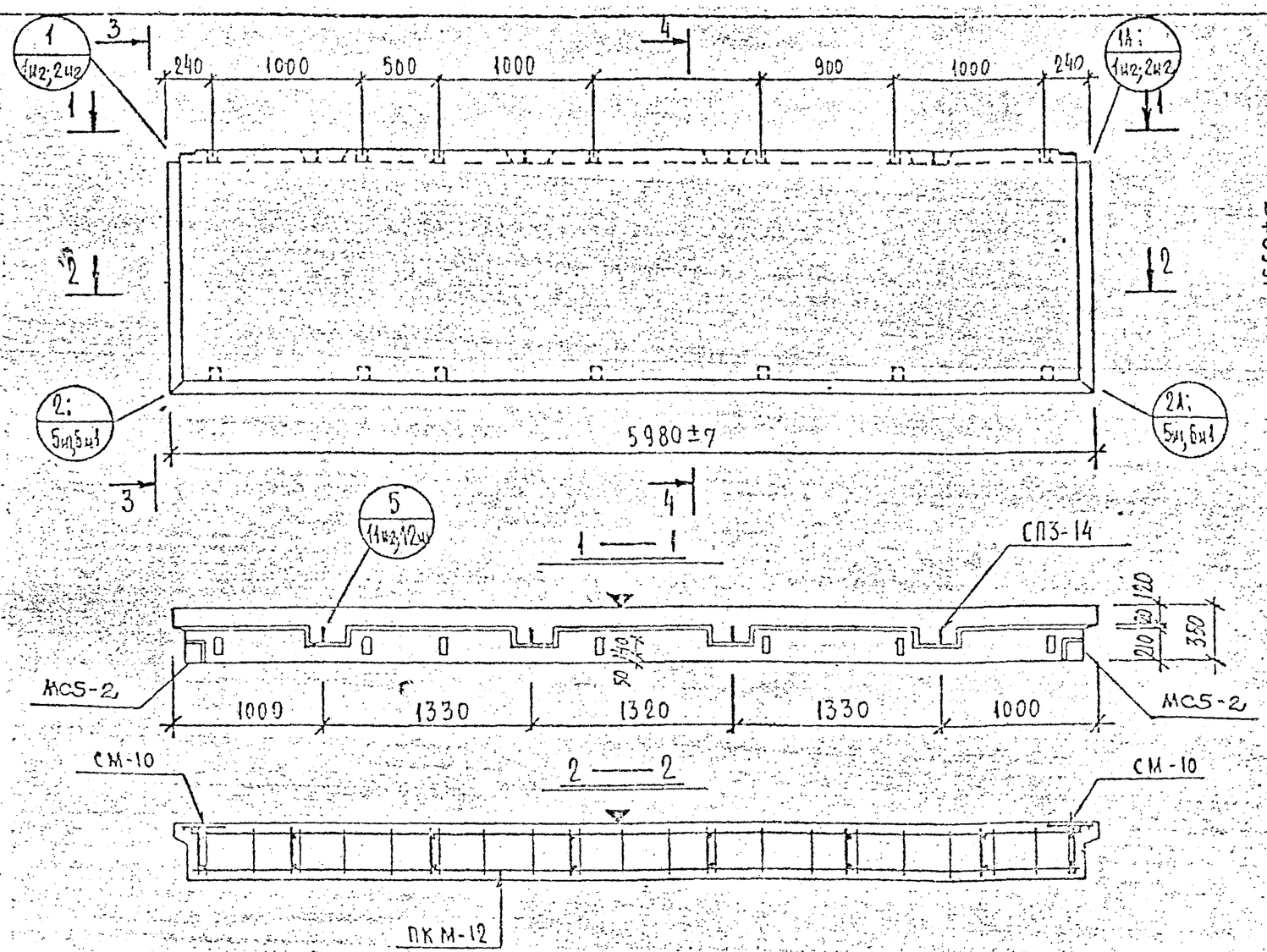

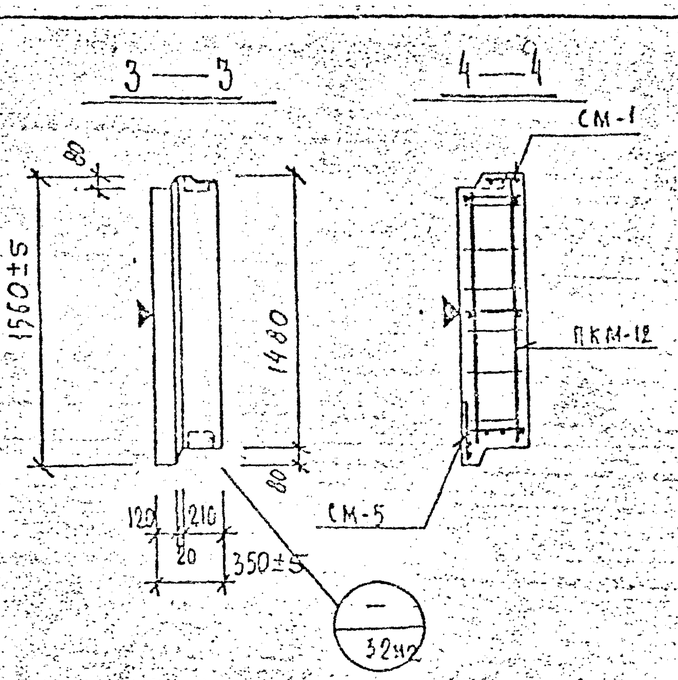

Общие указания по изготовлению даны в пояснительной записке
Детали см. в выпуске 0-1.1

ХАРАКТЕРИСТИКА ИЗДЕЛИЯ

Марка	Размеры, мм			Площадь, м²		Объем, м³				Масса, т	Расход стали, кг				Выборка стали, кг								Расход комплектующих деталей, шт.							
							керамзитобетона		дем. р-ра			в т.ч. на закладные детали			арматурные изделия					закладные детали			Вып. 2-1.1				Серия 1-031 КЛ-3 Вып. 1	1.131(КЛ-1 Вып. 6-1.2	Деревянные пробки	
												металлизованные		без металлизации															К-во шт. / Объем м³	
	l	b	h	изделия	облицовочного слоя	изделия	γ=0,8 т/м³	γ=1,8 т/м³	γ=2,0 т/м³		всего	простые	для самонесущей	простые	для самонесущей	АIII ф10	АI ф8	АI ф14	ВI ф4	ВI ф5	Вст3кп2 6х100	Вст3кп2 8х40	АII ф10	АII	ПКМ-12	СМ-1	СМ-5	СМ-10	МС5-2	СП3-14		
НР1-60.15.35 м	5980	350	1560	8,36	7,93	3,00	2,50	—	0,50	3,62	46,07	3,58				7,16	8,96	10,2	10,21	5,96	1,50	0,8	1,28		1	1	1	2	2	4	14 / 0,014	

КП	ПАНЕЛИ САМОНЕСУЩИЕ ПОЛОСОВОЙ РАЗРЕЗКИ ДЛЯ МАЛОЭТАЖНЫХ ЗДАНИЙ		Серия 1.232 КЛ-2
1980	НР1-60.15.35 м ОПАЛУБКА И АРМИРОВАНИЕ	Выпуск 1-1.2	Лист 2м

ВЗАМЕН ЛИСТА 2

ЦЕНТРИПРОЕКТ

Нормоконтролер; Внесены изменения; Дата 1082; Фамилия; Подпись; Рук. гр.; Разработал; Рассчитал; Исполнил; Нач. ОКУ; Гл. инж. ОКУ

Ковалева; Чечевский; Бубнов

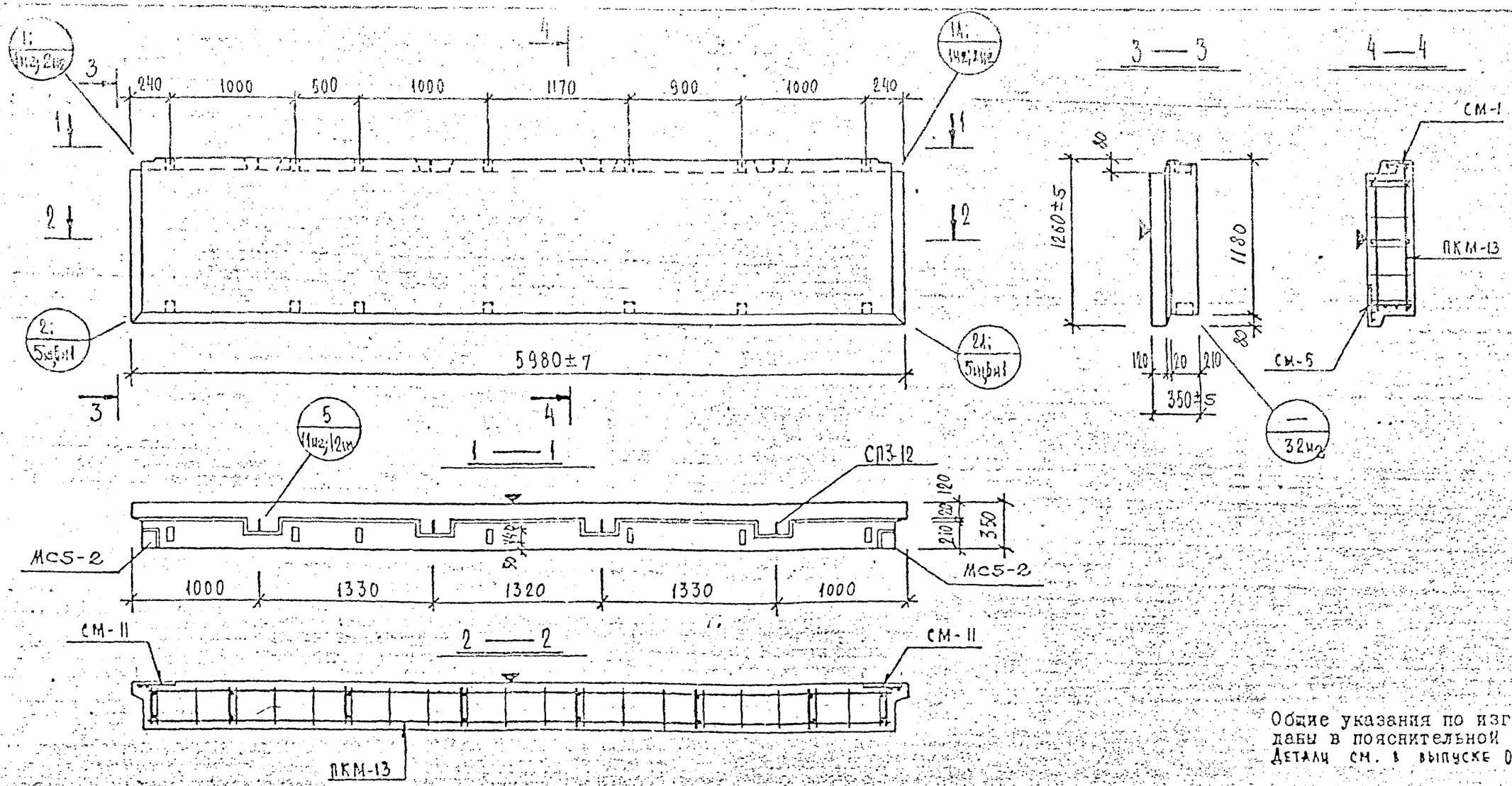

Общие указания по изготовлению даны в пояснительной записке
Детали см. в выпуске 0-1.1

ХАРАКТЕРИСТИКА ИЗДЕЛИЯ

Марка	Размеры, мм			Площадь, м²		Объем, м³				Масса, т	Расход стали, кг					Выборка стали, кг								Расход комплектующих деталей, шт.							
												в т.ч. на закладные детали				арматурные изделия					закладные детали			Вып. 2-1.1				Серия 1-031 КЛ-2 вып.1	1.131 КЛ-1 вып. 6-1.2	Деревянные пробки	
												металлизированные		без металлизации										Л.188ш	Л.221ш		Л.225ш				
	l	в	h	изделия	облицовочного слоя	изделия	$\gamma=50$ т/м³	$\gamma=$ т/м³	$\gamma=100$ т/м³ $\gamma=20$ т/м³		всего	простые	для самонесущей	простые	для самонесущей	Ⅰ ⌀8	Ⅰ ⌀12	Ⅲ ⌀10	Ⅰ ⌀4	Ⅰ ⌀5	Вст3кп-2 8×100	Вст3кп-2 8×140	Ⅱ ⌀10		ПКМ-13	СМ-1	СМ-5	СМ-11	МС5-2	СП3-12	К-60 шт/объем м³	
НР1-60.12.35м	5980	350	1260	7.53	7.05	2.41	1.78	–	0.47	2.94	39.65	3.58	—	—	—	7.08	6.24	7.16	10.03	5.56	1.50	0.8	1.28	1	1	1	2	2	4	14/0.014	

КП	ПАНЕЛИ САМОНЕСУЩИЕ ПОЛОСОВОЙ РАЗРЕЗКИ ДЛЯ МАЛОЭТАЖНЫХ ЗДАНИЙ.			серия 1.232 КЛ-2
1980	НР1-60.12.35м	ОПАЛУБКА И АРМИРОВАНИЕ	выпуск 1-1.2	лист 3И1

ВЗАМЕН ЛИСТА 3

Разработал — Рассчитал — Исполнил: ПЕЧЕРСКИЙ, БУНИН
Нач. ОКУ — Гл. констр. ОКУ: НОВЛЕВА

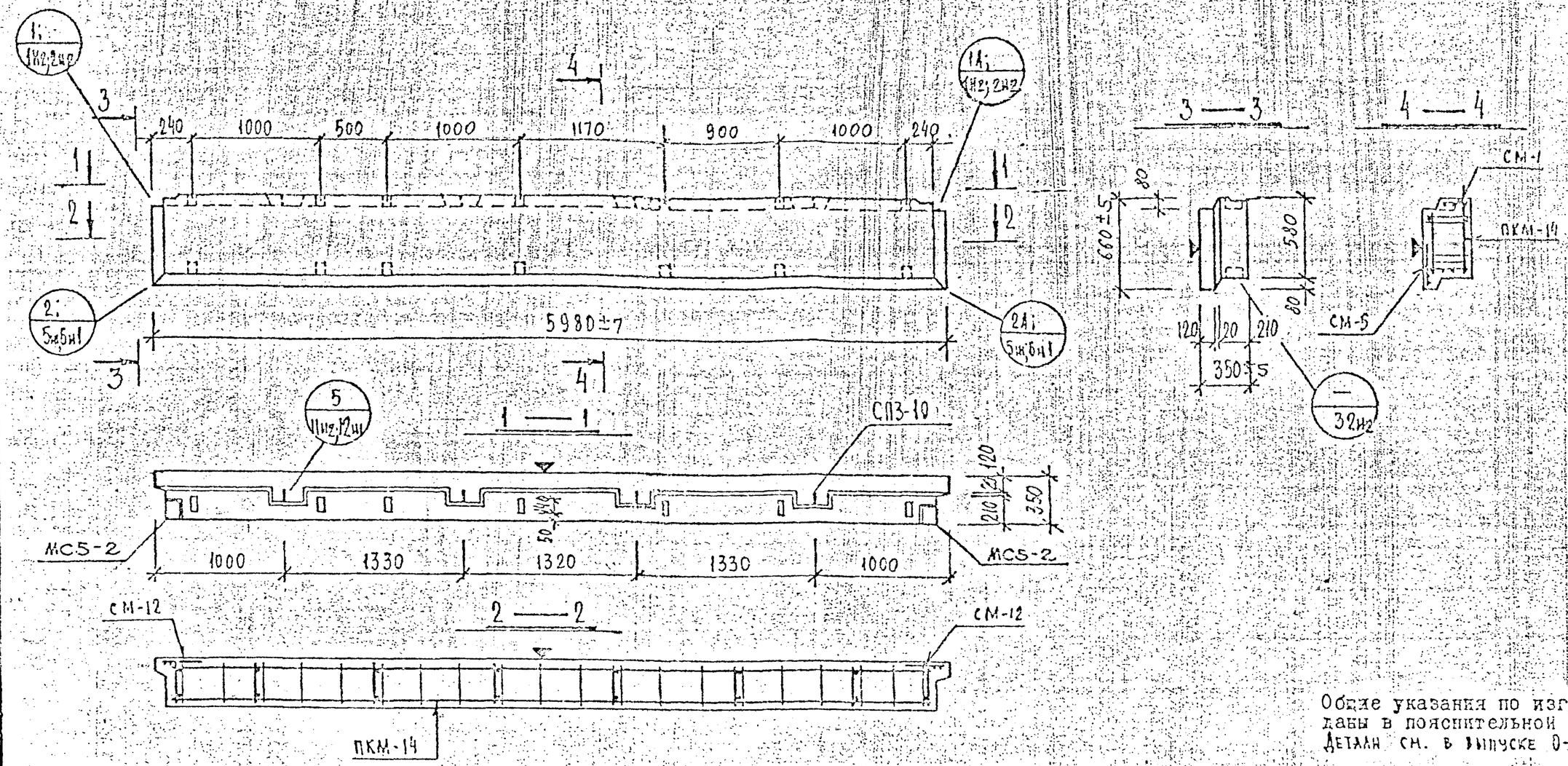

Общие указания по изготовлению даны в пояснительной записке
Детали см. в выпуске 0-1.1

ХАРАКТЕРИСТИКА ИЗДЕЛИЯ

Марка	Размеры, мм			Площадь, м²		Объем, м³				Масса, т	Расход стали, кг					Выборка стали, кг								Расход комплектующих деталей, шт.							
							керамзитобетона		цем. р-ра			в т.ч. на закладные детали												Вып. 2-1.1				Серия 1.131КМ-1 вып. 6-1.2	Серия 1.031КМ-2 вып. 1	Деревянные пробки	
												металлизованные		без металлизации		арматурные изделия					закладные детали											
	ℓ	в	h	изделия	облицовочного слоя	изделия	γ=1800 кг/м³	γ=1400 кг/м³	γ=2000 кг/м³		всего	простые	для сварки	простые	для сварки	АIII	АI	ВрI	ВрI		Вст3кп2		АII	л.189нг	л.221нг		л.225нг					
																ф10	ф8	ф10	ф4	ф5	8×100	8×40	ф10	ПКМ-14	СМ-1	СМ-5	СМ-12	МС5-2	СП3-10	К-во шт. / объем м³		
НР1-60.6.35М	5980	350	660	3.94	3.46	1.18	0.93		0.25	1.49	29.69	3.58				7.16	3.2	3.76	9.01	2.98	1.56	0.8	1.28	1	1	1	2	2	4	14 / 0.014		

КЛ	ПАНЕЛИ САМОНЕСУЩИЕ ПОЛОСОВОЙ РАЗРЕЗКИ ДЛЯ МАЛОЭТАЖНЫХ ЗДАНИЙ		Серия 1.232 КЛ-2
1980	НР1-60.6.35М	ОПАЛУБКА И АРМИРОВАНИЕ	Выпуск 1-1.2 / Лист 4нг

ВЗАМЕН ЛИСТА 4

Внесены изменения: Дата, Фамилия, Подпись, Должность

Разработал, Рассчитал, Исполнил, Нач. ОКУ, Главн. стр. ОКУ — ПЕЧЕРСКИЙ, БЧНИЧ

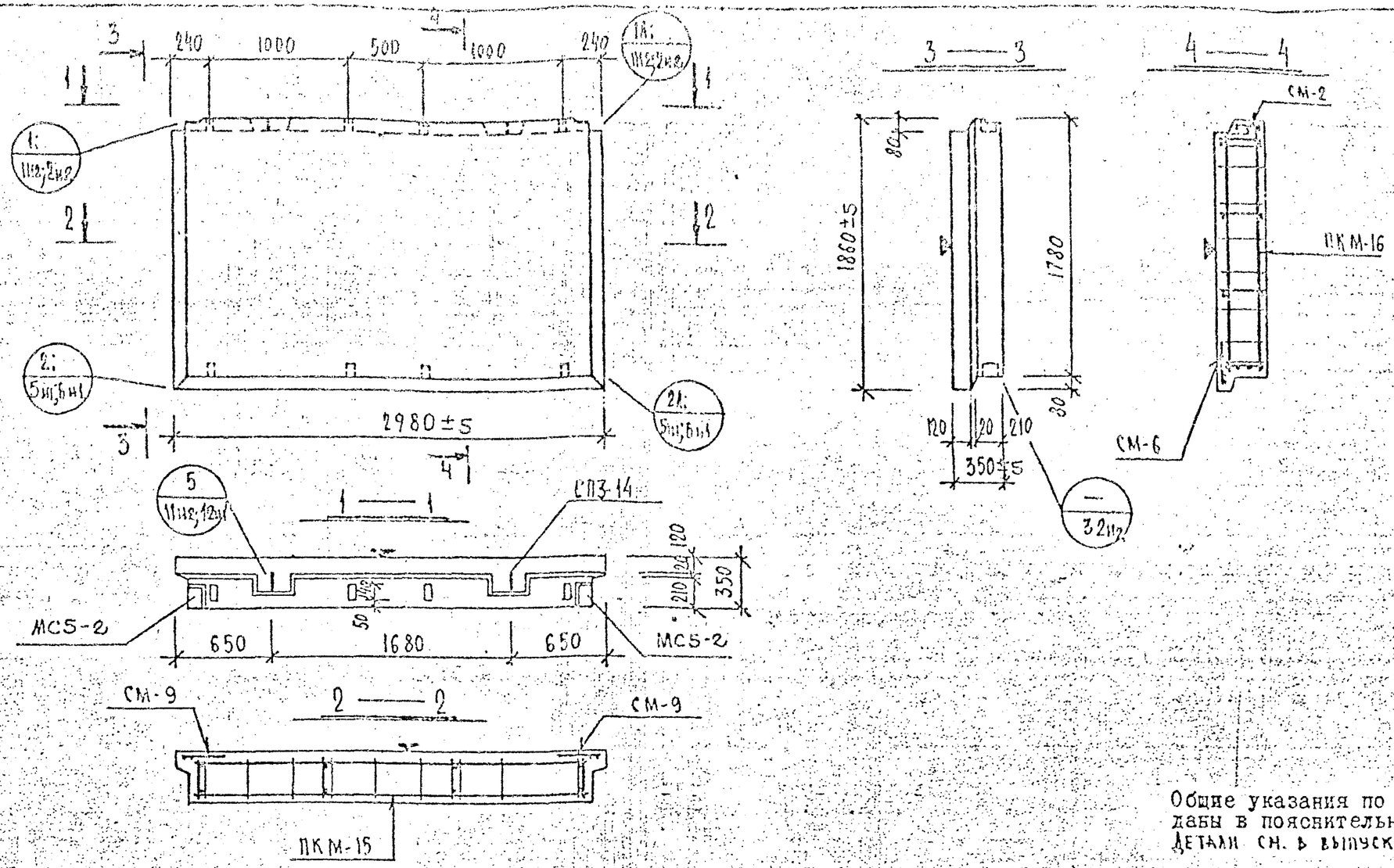

Общие указания по изготовлению даны в пояснительной записке
Детали см. в выпуске 0-1.1

ХАРАКТЕРИСТИКА ИЗДЕЛИЯ

Марка	Размеры, мм l	Размеры, мм b	Размеры, мм h	Площадь, м² изделия	Площадь, м² обмазочного слоя	Объем, м³ изделия	Объем, м³ керамзитобетона γ=50 γ=0,9	Объем, м³ γ= γ=	Объем, м³ цем. р-ра γ=100 γ=2,0	Масса, т	Расход стали, кг всего	в т.ч. на закладные детали: металлизированные прос-тые	металлизированные для сеч. морск. сооруж.	металлизированные прос-тые	металлизированные для сеч. морск. сооруж.
НР1-30.18.35м	2980	350	1860	5,54	5,30	1,79	1,50		0,29	2,15	26,62	3,58			

Марка	Выборка стали, кг: арматурные изделия АI ф8	АI ф14	АI итого	ВрI ф4	ВрI ф5	закладные детали Вст3кп2 8х100	Вст3кп2 8х40	АII ф10	Расход комплектующих деталей, шт.: Вып. 2-1.1 л.190ин ПКМ-15	л.221ин1 СМ-2	л.221ин1 СМ-6	л.225ин СМ-9	Серия 1-031 КА-2 вып.1 МС5-2	1.131кд-1 вып. 6-1.2 СП3-14	Деревянные пробки К-во шт. / объем м³
НР1-30.18.35м	2,64	5,1	12,74	6,12	4,18	1,50	0,8	1,28	1	1	1	2	2	2	8 / 0,008

КП	ПАНЕЛИ САМОНЕСУЩИЕ ПОЛОСОВОЙ РАЗРЕЗКИ ДЛЯ МАЛОЭТАЖНЫХ ЗДАНИЙ.		серия 1.232 КА-2
1980	НР1-30.18.35 М	ОПАЛУБКА И АРМИРОВАНИЕ	выпуск 1-1.2 / лист 5и1

ВЗАМЕН ЛИСТА 5

ЛЕННИПРОЕКТ

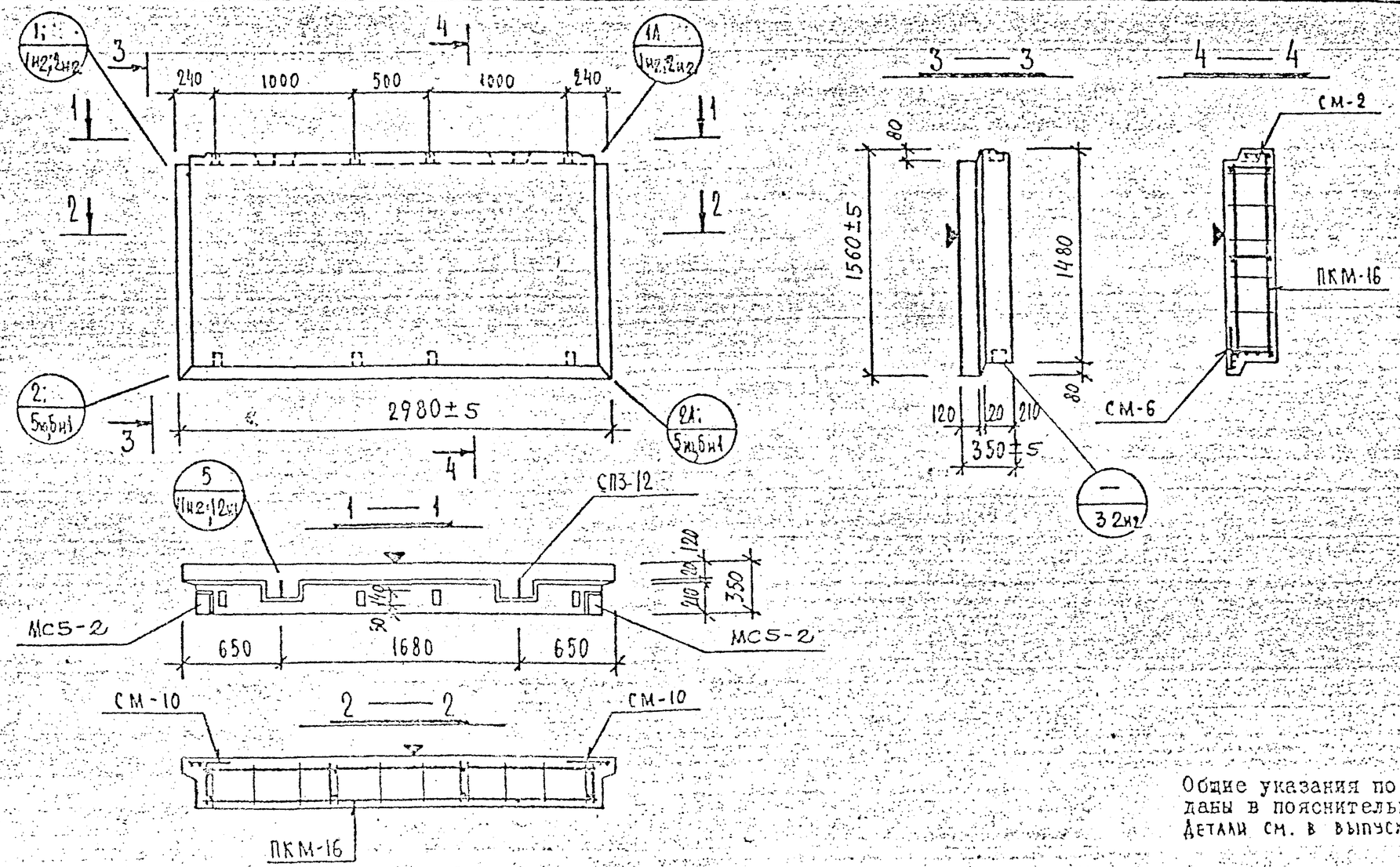

Общие указания по изготовлению даны в пояснительной записке
Детали см. в выпуске 0-1.1

ХАРАКТЕРИСТИКА ИЗДЕЛИЯ

Марка	Размеры, мм			Площадь, м²		Объем, м³				Масса, т	Расход стали, кг					Выборка стали, кг								Расход комплектующих деталей, шт.							
												в т.ч. на закладные детали				арматурные изделия					закладные детали			Вып. 2-1.1				Серия 1-031КА-2 Вып.1	1.131КА-1 Вып. 6-1.2	Деревянные пробки	
												металлизированные																			
														без металлизации																	
	l	b	h	изделия	обмазочного слоя	изделия	коэффициент бетона γ=0,8	γ=	кем-пресс γ=2,0		всего	пло-стные	сле-сма-ренные	про-стые	сле-сма-ренные	АI			ВрI		Вст3кп2		АII	Л.191ин	Л.221ин		Л.225ин				
																ф8	ф12	итого	ф4	ф5	8мм	8мм	ф10	ПКМ-16	СМ-2	СМ-6	СМ-10	МС5-2	СП3-12	К-во шт. / объем м³	
НР1-30.15.35м	2980	350	1560	4,64	4,41	1,47	1,23		0,24	1,77	21,92	3,50				6,72	3,12	9,84	5,58	2,92	1,5	0,8	1,28	1	1	1	2	2	2	8 / 0,008	

ВЗАМЕН ЛИСТА 6

КП	ПЛИТЫ САМОНЕСУЩИЕ ПОЛОСОВОЙ РАЗРЕЗКИ ДЛЯ МАЛОЭТАЖНЫХ ЗДАНИЙ		Серия 1.232КА-2
1980	НР1-30.15.35м	ОПАЛУБКА И АРМИРОВАНИЕ	Выпуск 1-1.2 / Лист 6ин

Разработал | Рассмотрел | Исполнил | Согласовано | Утверждено | Инженер | Техник-ОКУ
Дата | Рег.№ | Подпись | Фамилия

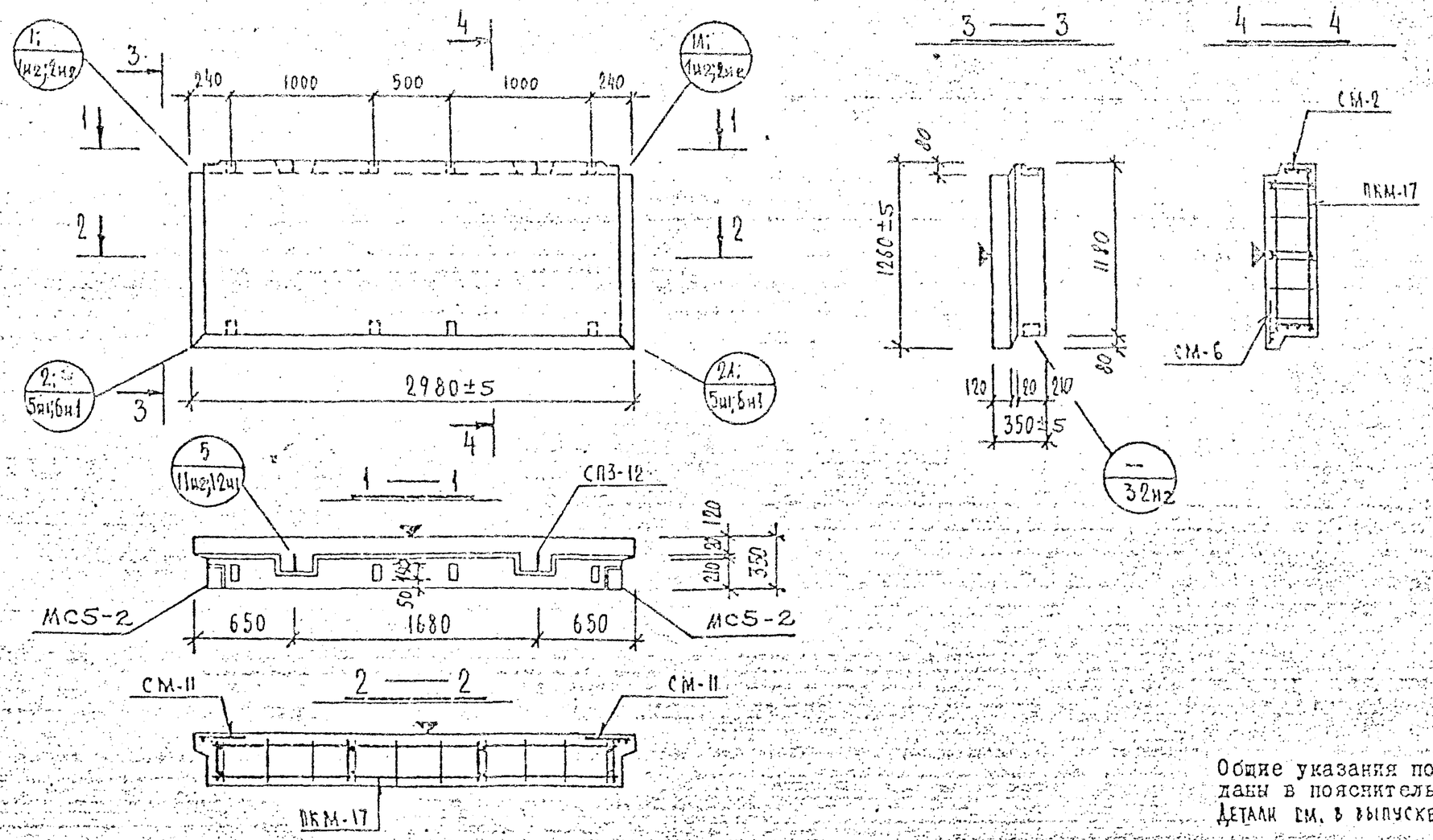

Общие указания по изготовлению даны в пояснительной записке
Детали см. в выпуске 0-1.1

ХАРАКТЕРИСТИКА ИЗДЕЛИЯ

Марка	Размеры, мм			Площадь, м²		Объем, м³				Масса, т	Расход стали, кг					Выборка стали, кг								Расход комплектующих деталей, шт.						
																арматурные изделия					закладные детали			вып. 2-1.1				серия 1-031КА-1 вып. 1	1.131КА-1 вып. 6-1.2	Деревянные пробки
						изделия					всего	в т.ч. на закладные детали				АI			ВрI		Вст3кп2		АII	л.192м1	л.221м1		л.225м1			К-во шт. / объем м³
							бетона		цем. р-ра			металлизованные		без металлизации																
	ℓ	в	h	изделия	облицовочного слоя	изделия	М 50 γ=2.0 т/м³	М γ=2.0 т/м³	М 100 γ=2.0 т/м³			простые	для сварных соединений	простые	для сборно-монтажных соединений	ф8	ф12	итого	ф4	ф5	8х100	3х10	ф10	ПКМ-17	СМ-2	СМ-6	СМ-11	МС5-2	СП3-12	
НР1-30.12.35м	2980	350	1260	3,75	3,51	1,18	0,96		0,22	1,45	20,58	3,58				5,76	3,12	8,88	5,40	2,72	1,50	0,8	1,28	1	1	1	2	2	2	8 / 0,008

ВЗАМЕН ЛИСТА 7

КП	ПАНЕЛИ САМОНЕСУЩИЕ ПОЛОСОВОЙ РАЗРЕЗКИ ДЛЯ МАЛОЭТАЖНЫХ ЗДАНИЙ.	серия 1.232КА-2
1980	НР1-30.12.35м ОПАЛУБКА И АРМИРОВАНИЕ	выпуск 1-1.2 / лист 7м1

ЛЕНИНИПРОЕКТ

Согласовано

Гл. инж. проекта Ежелокинова
Рук. гр. Ковлева
Разработал Ковлева
Рассчитал Курсиладзе
Исполнил Курсиладзе
Нач. ОКУ Деверский
Гл. констр. ОКУ Бунич
Нормоконтролер Просторина

Внесены изменения
Дата | Рег. № | Подпись | Подпись | Фамилия
10.80 | | | | КАЦ

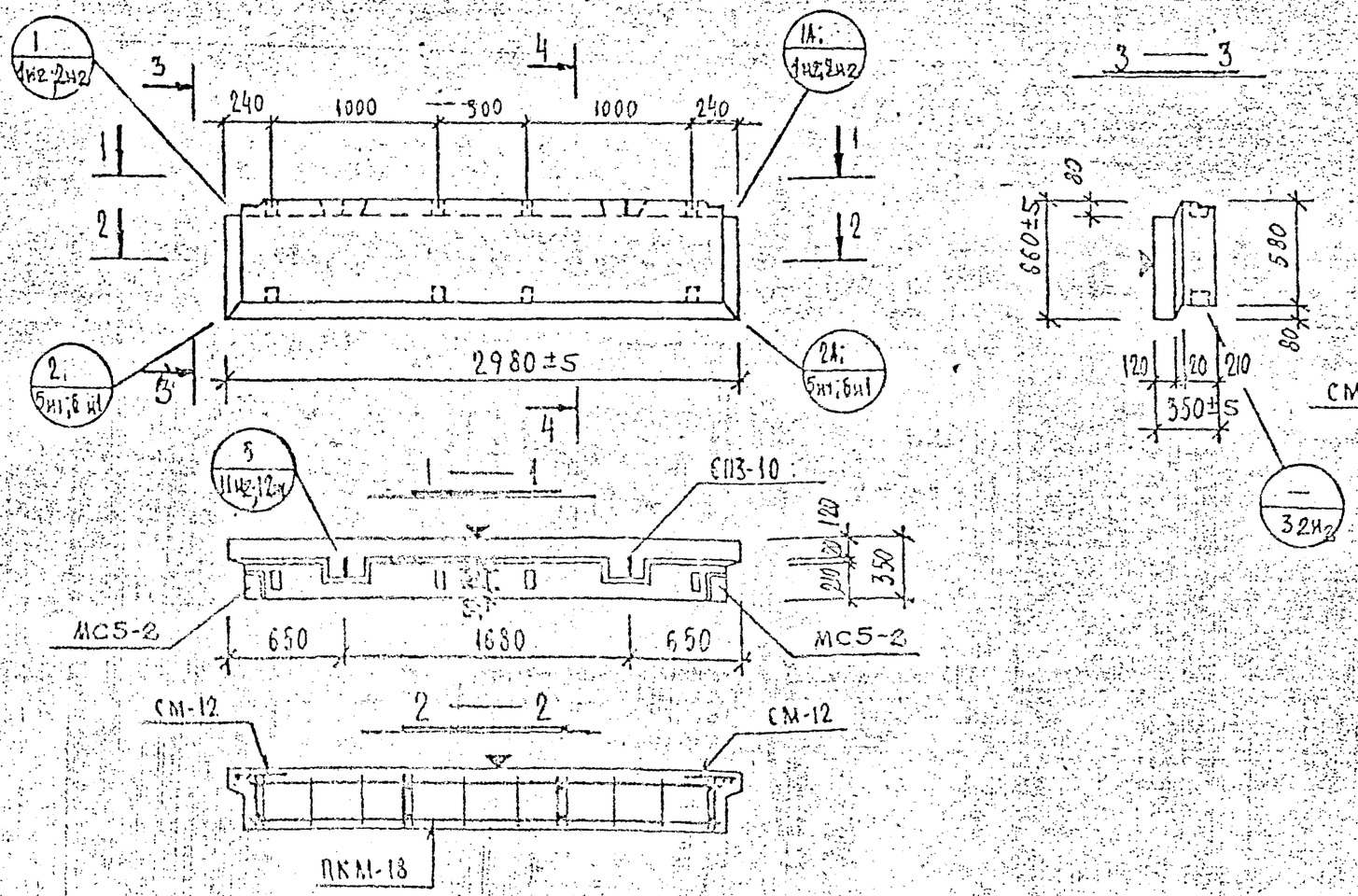

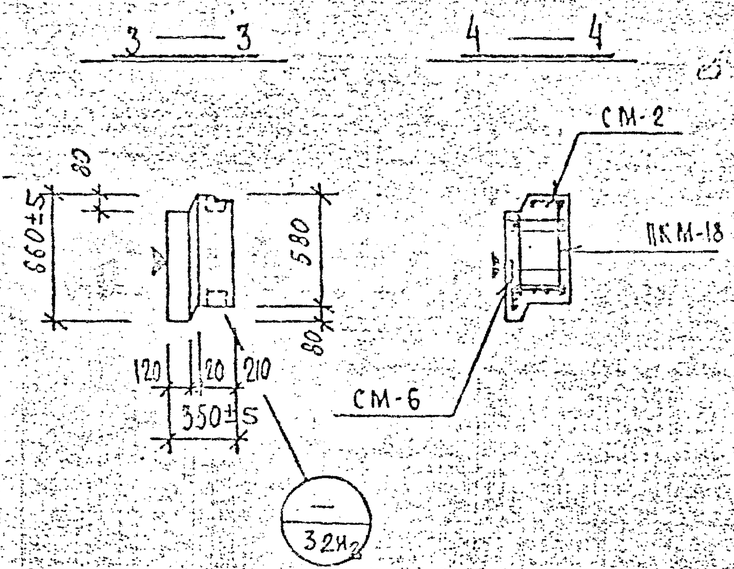

Общие указания по изготовлению даны в пояснительной записке
Детали см. в выпуске 0-1.1

ХАРАКТЕРИСТИКА ИЗДЕЛИЯ

Марка	Размеры, мм l	b	h	Площадь, м² изделия	лицевой поверхности слоя	Объем, м³ изделия	хорам-зито-бетона γ=1,50 т/м³	γ=0,9 т/м³	цем. р-ра γ=1,00 т/м³	γ=2,0 т/м³	Масса, т	Расход стали, кг всего	в т.ч. на закладные детали: металлоизделия горячекатаная	для сборных монтажных сварных	без металлоизделия горячекатаная	для сборных монтажных сварных
ПР1-30.6-35 м	2980	3.10	660	1.95	1.72	0.58	0.45		0.13	0.34	1.44	19.44	3.58			

Марка	Выборка стали, кг: арматурные изделия АI ф8	ф10	АII ф10	ВрI ф4	ф5	закладные детали ВСт3кп2 δ=100	δ=40	АII ф10	Расход комплектующих деталей, шт.: Вып. 2-1.1 л.193нг ПКМ-18	л.221нг СМ-2	СМ-6	л.225нг СМ-12	серия 1.131КА-1 вып. 1-03 МС5-2	вып. 6-2.2 СП3-10	Детали крепления пробки к-во шт. / масса, кг
ПР1-30.6-35 м	3.64	1.88	5.52	1.48	1.46	3.50	0.8	1.28	1	1	1	2	2	2	8 / 0.968

КП	Панели самонесущие полосовой разрезки для малоэтажных зданий		Серия 1.232 КА-2
1980	ПР1-30.6.35 м	Опалубка и армирование	Выпуск 1-1.4 Лист 2м1

Взамен листа 8

Инв. № подл. | Подпись и дата | Взам. инв. №

Нормоконтролер | Внесены изменения | Дата | Рег. № | Должность | Подпись | Фамилия
Рук. гр. | Разработал | Рассчитал | Исполнил
Рук. гр. | Разработал | Рассчитал | Исполнил
Главный спец.

ГПИ Гражданпроект

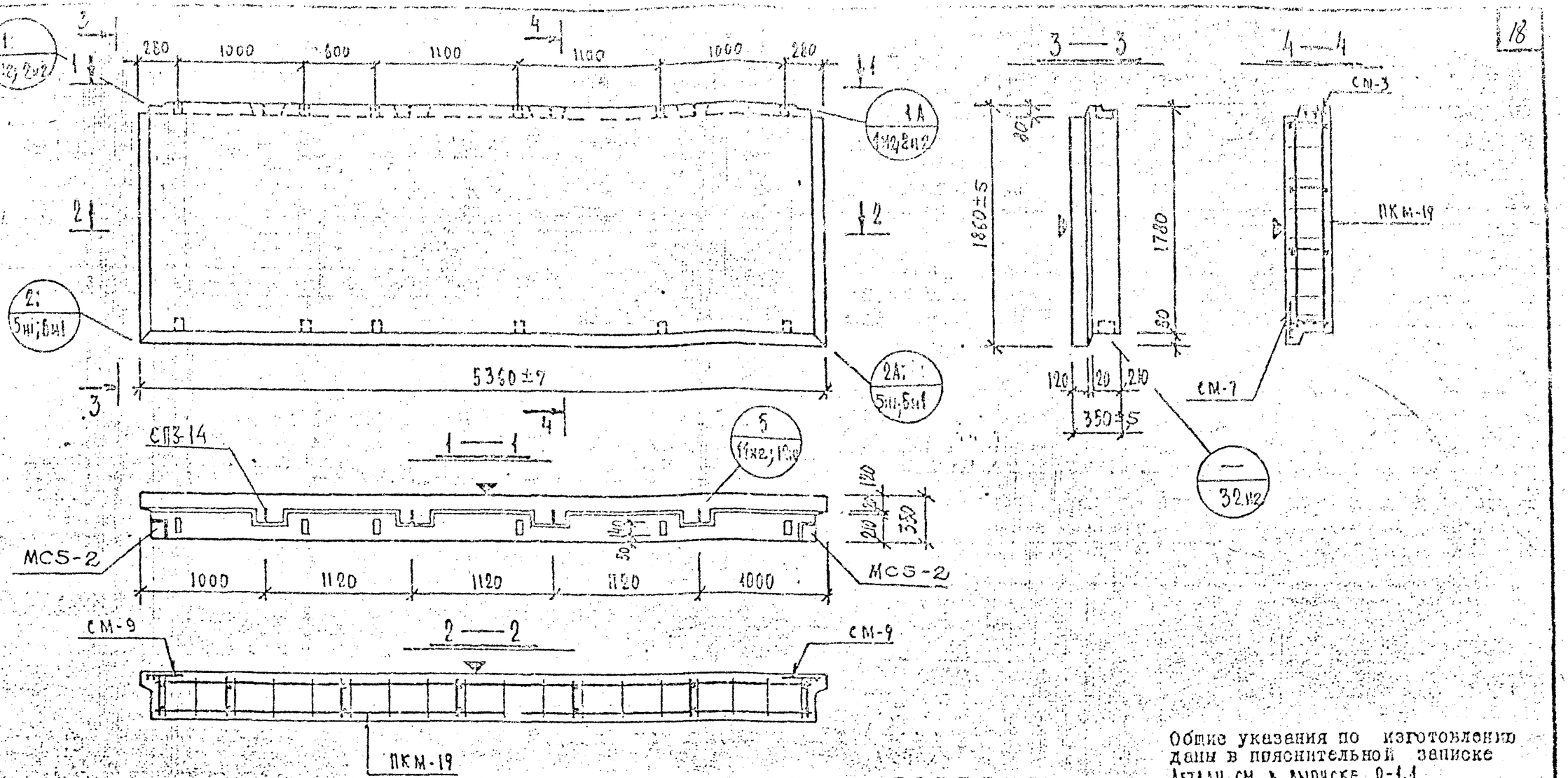

Общие указания по изготовлению даны в пояснительной записке
Детали см. в выпуске 0-1.1.

ХАРАКТЕРИСТИКА ИЗДЕЛИЯ

Марка	Размеры, мм l	Размеры, мм b	Размеры, мм h	Площадь м² изделия	Площадь м² облицовочного слоя	Объем, м³ изделия	Объем, м³ керамзитобетона м 50 γ=0,9 т/м³	Объем, м³ керамзитобетона γ=1,1 т/м³	Объем, м³ цем. р-ра м 100 γ=2,0 т/м³	Масса, т	Расход стали, кг всего	в т.ч. на закладные детали металлизованные изделия простые	металлизованные изделия для сейсмостойкости	безметаллизационные простые	безметаллизационные для сейсмостойкости
НР1-54.18.35м	5360	350	1860	9,96	9,54	3,26	2,76		0,50	3,89	47,29	3,58			

Марка	Выборка стали, кг: арматурные изделия АI ф6	АIII ф14	ВрI ф10	ВрI ф4	ВрI ф5	закладные детали Вст3кп2 8х100	8х40	АII ф10	Расход комплектующих деталей, шт.: Вып. 2-1.1 л.194и1 ПКМ-19	л.221и1 СМ-3	СМ-7	л.225и1 СМ-9	серия 1-031 КЛ-2 вып.1 МС5-2	1.131КЛ-1 вып. 6-1.2 СП3-14	деревянные пробки К-80 шт. / объем м³
НР1-54.18.35м	9,45	10,2	6,40	10,06	7,6	1,50	0,8	1,28	1	1	1	2	2	4	12 / 0,012

ВЗАМЕН ЛИСТА 9

КП	ПАНЕЛИ САМОНЕСУЩИЕ ПОЛОСОВОЙ РАЗРЕЗКИ ДЛЯ КЛАДОЭЛЕВАТОРНЫХ ЗДАНИЙ	серия 1.232КЛ-2	
1980	НР1-54.18.35 М ОПАЛУБКА И АРМИРОВАНИЕ	выпуск 1-1.2	лист 9и1

ЛЕНПРОЕКТ

Разработал Рассчитал Исполнил: ЕВДАКИМОВА, КОБЛЕВА, ПЕСЧАННИКОВА, ИЗОЛЕВА, ПОРКИНАНОВА
Нач. ГРП: ПЕЧЕРСКИЙ, БУКИН
Нач. ОКУ: Главный. ОКУ

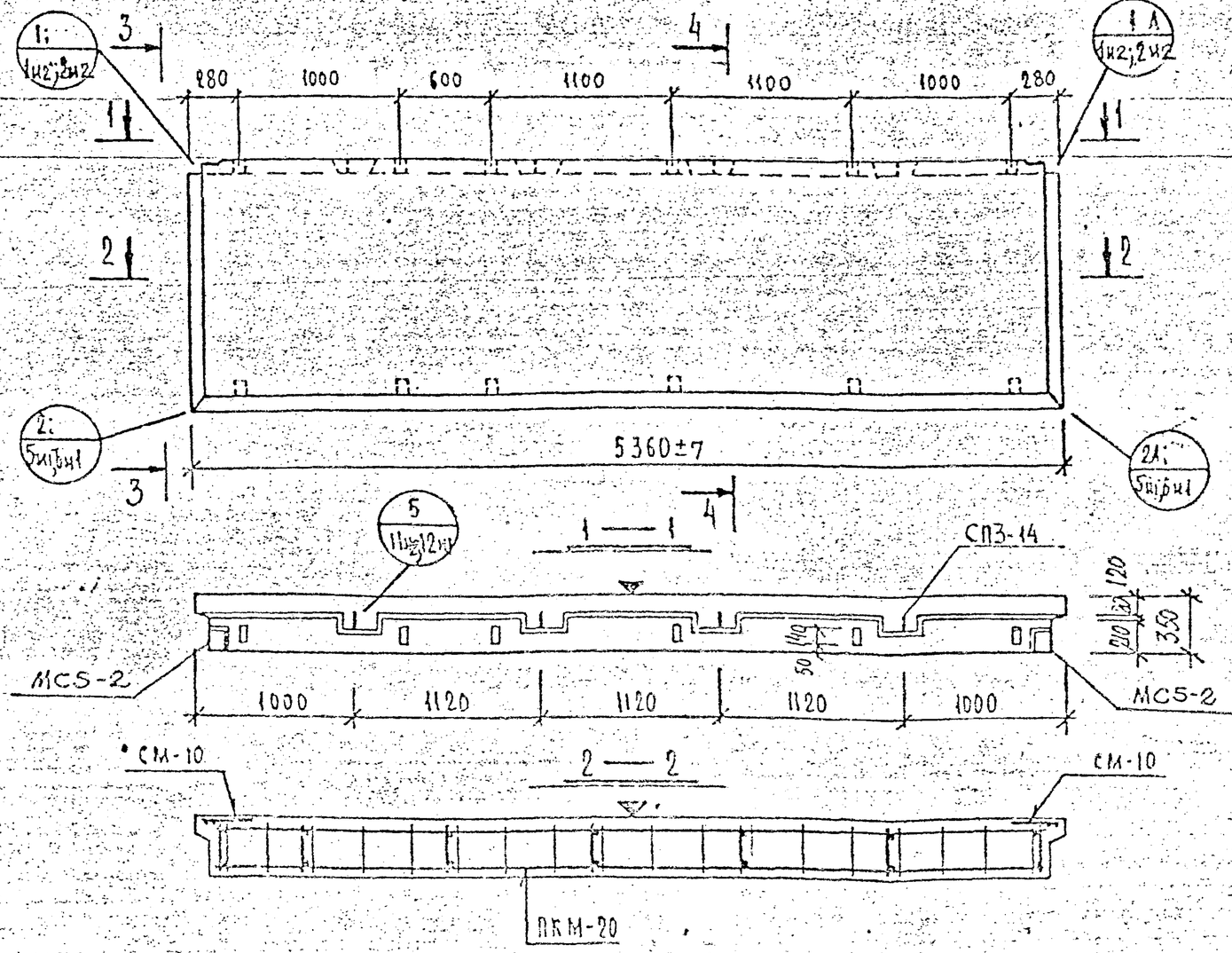

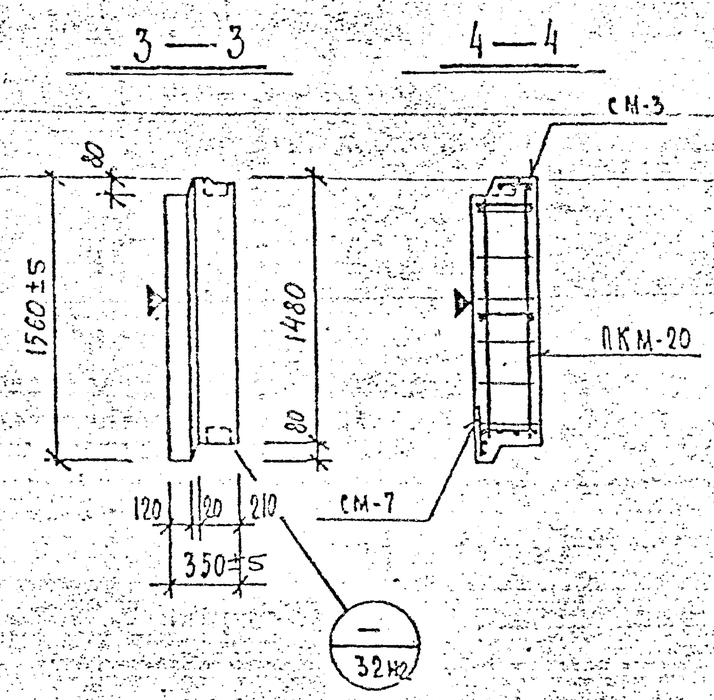

Общие указания по изготовлению даны в пояснительной записке. Детали см. в выпуске 0-1.1.

ХАРАКТЕРИСТИКА ИЗДЕЛИЯ

Марка	Размеры, мм: l	b	h	Площадь, м²: изделия	окрасочного слоя	Объем, м³: изделия	керамзитобетона м 50 γ=0.8 т/м³	γ= т/м³	цем. р-ра м 100 γ=2.0 т/м³	Масса, т	Расход стали, кг: всего	в т.ч. на закладные детали: металлизированные: прокатные	при сварке плавлением	безметаллизационные: прокатные	при сварке плавлением	Выборка стали, кг: арматурные изделия: АI ф8	АIII ф14	ВI ф10	ф4	ф5	закладные детали: Вст3кп2 8×200	8×40	АII ф10	Расход комплектующих деталей, шт.: Вып. 2-1.1: л.195н1 ПКМ-20	л.221н1 СМ-3	СМ-7	СМ-10	л.225н1 МС5-2	Серия 1-031 КЛ-2 вып.1 СП3-14	1.131КЛ-1 вып. 6-1.2	Деревянные пробки: К-60 шт. / объем м³
ПР1-54.15.35м	5360	350	1560	8,36	2,93	2,68	2,23		0,45	3,24	42,60	3,58				7,84	10,2	6,40	9,28	5,3	1,5	0,8	1,28	1	1	1	2	2	4	12 / 0,012		

взамен листа 10

КП	ПАНЕЛИ САМОНЕСУЩИЕ ПОЛОСОВОЙ РАЗРЕЗКИ: для малоэтажных зданий		серия 1.232 КЛ-2
1:80	ПР1-54.15.35 м	ОПАЛУБКА И АРМИРОВАНИЕ	выпуск 1-1.2 / лист 20 НИ

Разработ. Новоку; Гл.констр. ОКУ; Гл.инж. проекта; Гл.специалист; Рассчитал; Исполнил; ЦНИИЭП; Ленинград; Новаева; Ярославцев; Рыжов; Ж; 10.82

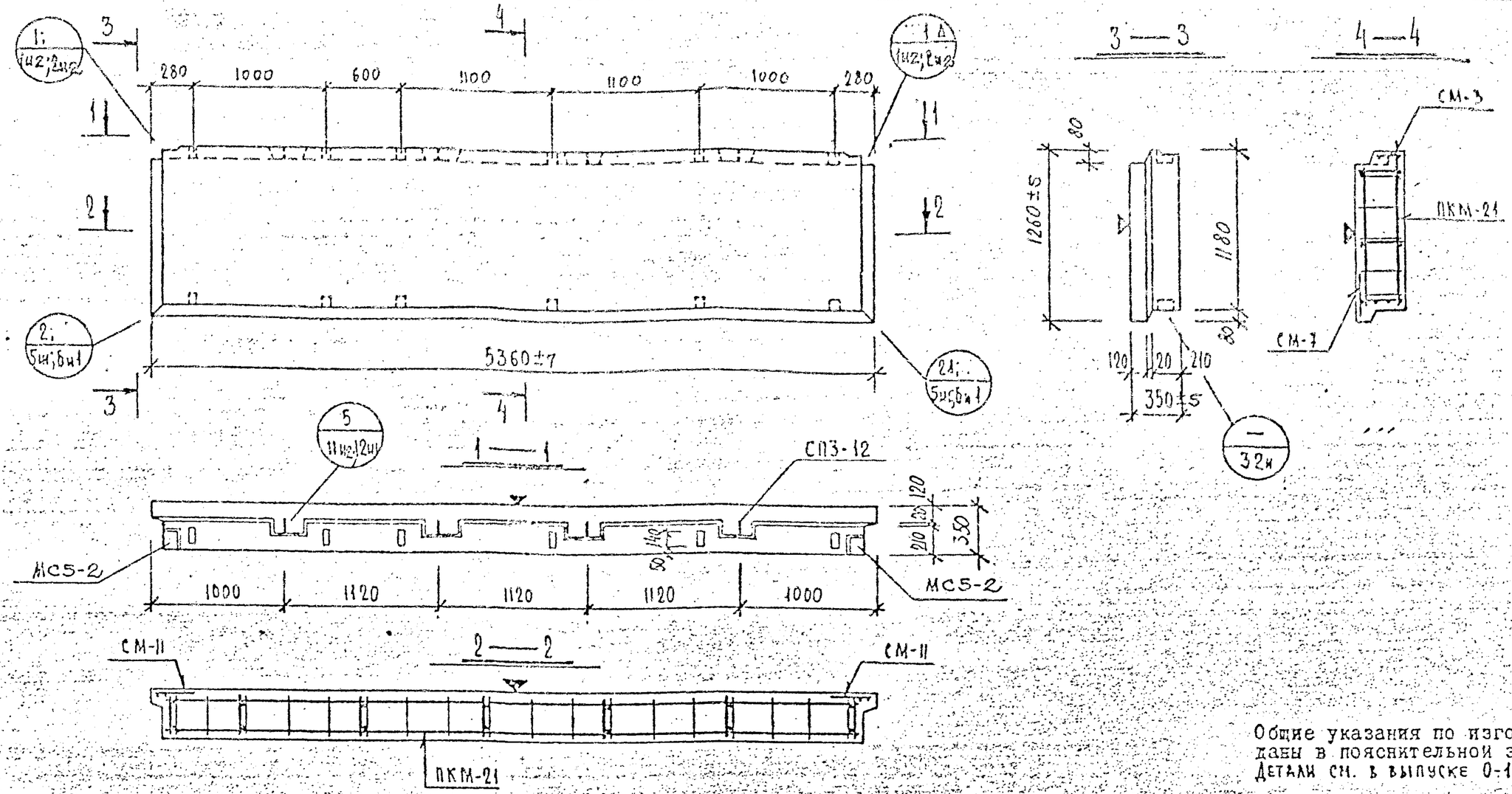

Общие указания по изготовлению даны в пояснительной записке
Детали см. в выпуске 0-1.1.

ХАРАКТЕРИСТИКА ИЗДЕЛИЯ

Марка	Размеры, мм			Площадь, м²		Объем, м³				Масса, т	Расход стали, кг					Выборка стали, кг								Расход комплектующих деталей, шт.							
							хвам-зито-бетона		цем. р-ра			в т.ч. на закладные детали				арматурные изделия					закладные детали			Вып. 2-1.1				серия 1.131КА-1 вып. 6-1.2	серия 1.031КА-2 вып. 1	Деревянные пробки	
													металлизированные		без металлизации																
	ℓ	в	h	изделия	облицовочного слоя	изделия	м 50 γ=0,9 т/м³	м 100 γ=2,0 т/м³	м 50 γ=0,9 т/м³		всего	пос-тые	для самонесущей	пос-тые	для самонесущей	А I		А III	В I		Вст3кп2		А II	л.196нг	л. 221нг		л.225нг			К-60 шт / объем м³	
																⌀8	⌀12	⌀10	⌀4	⌀5	8х100	8х40	⌀10	ПКМ-21	СМ-3	СМ-7	СМ-11	МС5-2	СП3-12		
НР1-54.12.35М	5360	350	1260	6,75	6,32	2,16	1,77	-	0,39	2,64	36,43	3,58				6,16	6,24	6,40	9,10	4,95	1,50	0,8	1,28	1	1	1	2	2	4	12 / 0,012	

Разработал Печерский
Рассчитал Бычко
Исполнил Новаева
Нач.ОКУ Гл.констр.ОКУ

ВЗАМЕН ЛИСТА 11

КП	ПАНЕЛИ САМОНЕСУЩИЕ ПОЛОСОВОЙ РАЗРЕЗКИ ДЛЯ МАЛОЭТАЖНЫХ ЗДАНИЙ.		серия 1.232 КА-2
1980	НР1-54.12.35 М	ОПАЛУБКА И АРМИРОВАНИЕ	выпуск 1-1.2 / лист 11нг

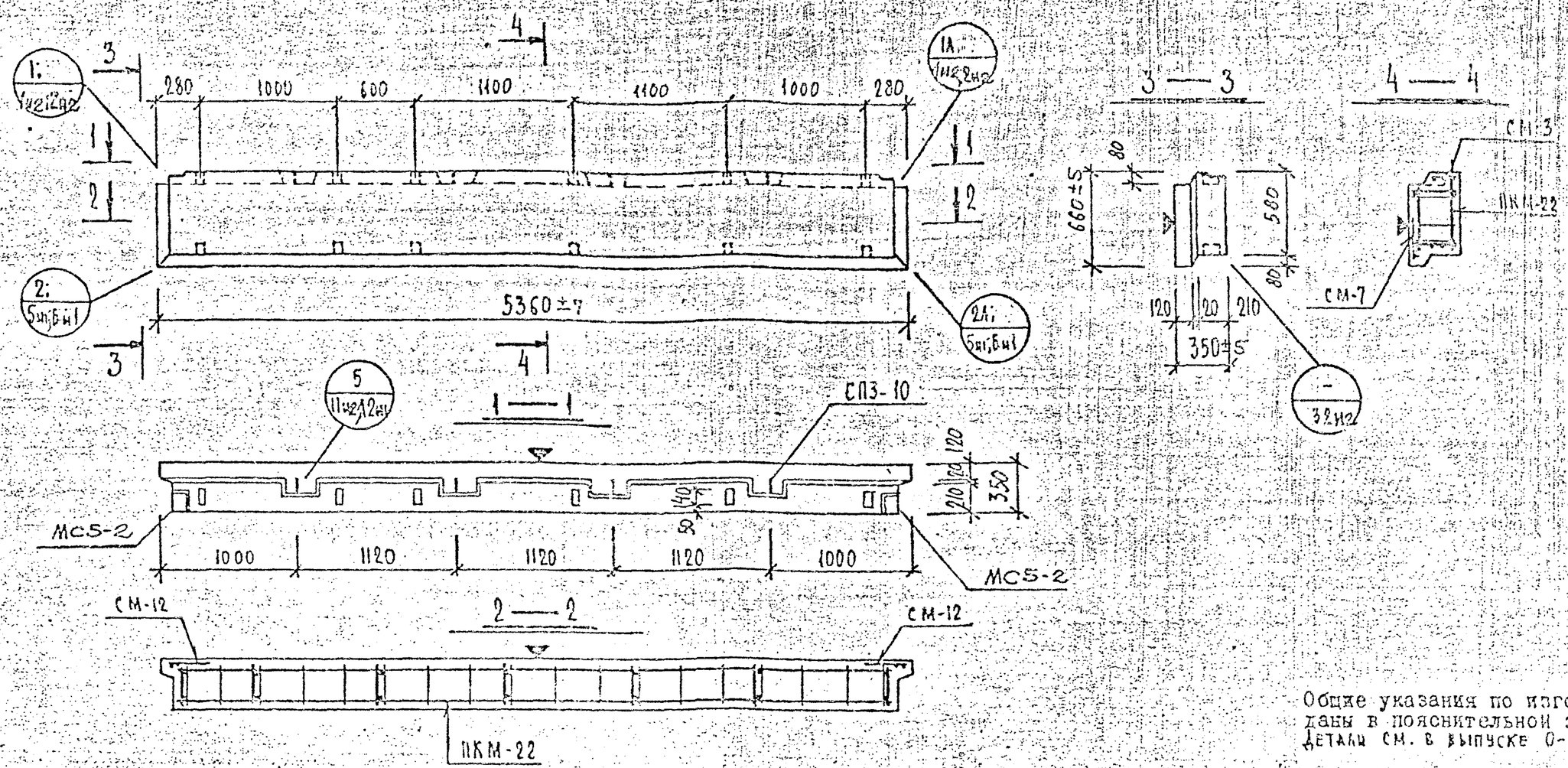

Общие указания по изготовлению даны в пояснительной записке
Детали см. в выпуске 0-1.1

ХАРАКТЕРИСТИКА ИЗДЕЛИЯ

Марка	Размеры, мм l	в	h	Площадь, м² изделия	лицевого слоя	Объем, м³ изделия	бетона γ=2.50 т/м³	γ=2.0 т/м³	цем. р-ра γ=2.0 т/м³	Масса, т	Расход стали, кг всего	в т.ч. на закладные детали: металлизованные: прокатные	для самонесущих панелей	без металлизации: прокатные	для самонесущих панелей	Выборка стали, кг: арматурные изделия: А I ⌀8	А III ⌀10	ВрI ⌀10	⌀4	⌀5	закладные детали: В.ст3.кп-2 ⌀8	⌀40	А II ⌀10	Расход комплектующих деталей, шт.: Вып. 2-1.1: л.197ні ПКМ-22	л.221ні СМ-3	СМ-7	СМ-12	л.225ні МС5-2	Серия 1-051КМ-2 Вып.1 СП3-10	1.131КМ-1 Вып. 6-1.2	Деревянные пробки К-80 шт / 0,038 м³
НР1-54.6.35 м	5360	350	660	3.53	3.10	1.05	0.83		0.22	1.32	27.33	3.58				2.80	3.76	6.40	8.14	2.65	1.50	0.8	1.28	1	1	1	2	2	4	12 / 0,012	

Взамен листа 12

КЛ	Панели самонесущие полосовой разрезки для малоэтажных зданий		Серия 1.232 КМ-2
1980	НР1-54.6.35 м	Опалубка и армирование	Выпуск 1-1.2 Лист 12

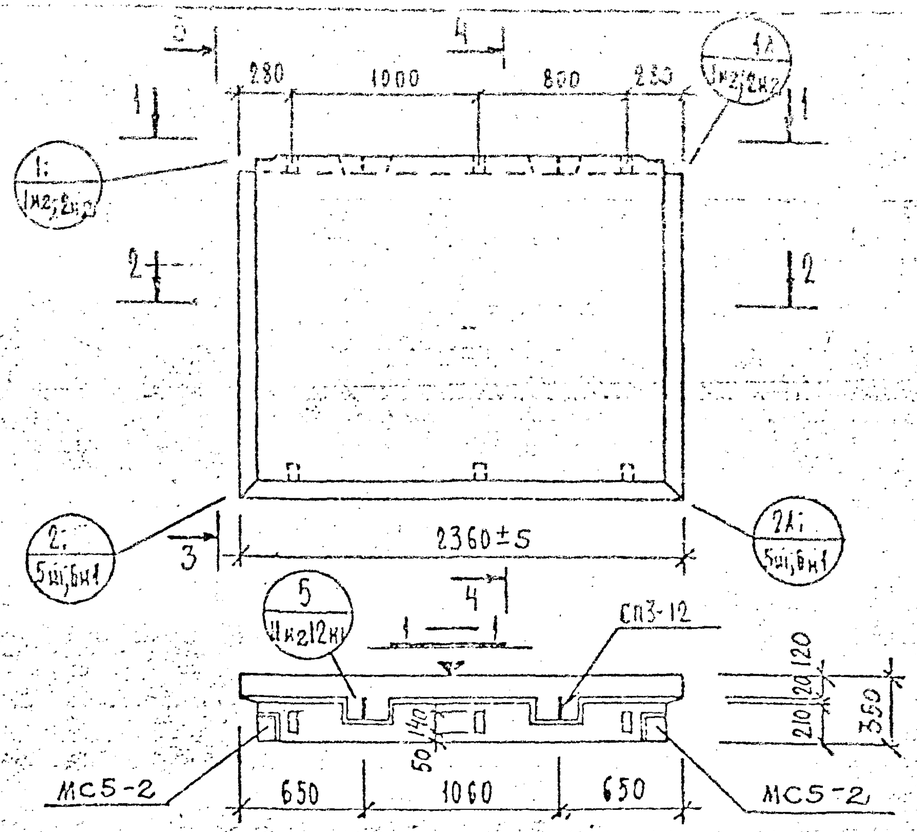

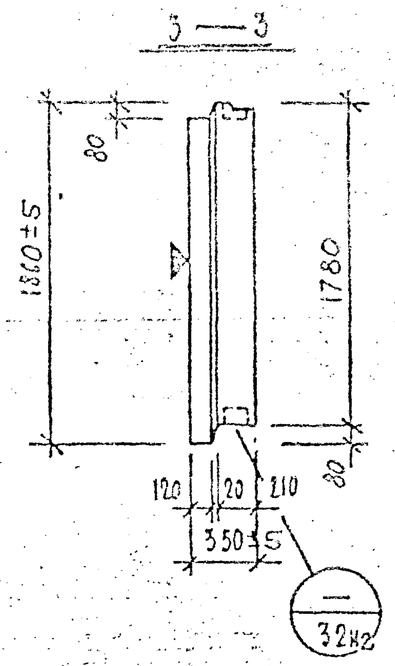

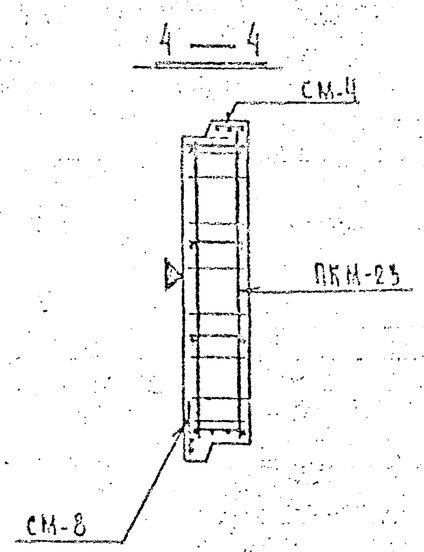

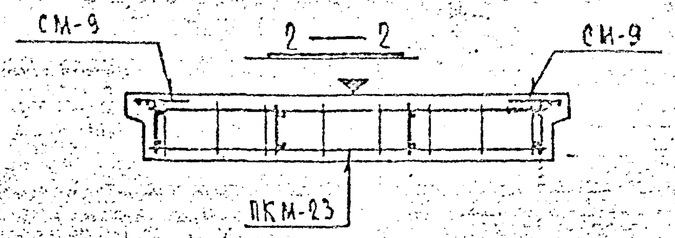

Общие указания по изготовлению даны в пояснительной записке
Детали см. в выпуске 0-1.1

ХАРАКТЕРИСТИКА ИЗДЕЛИЯ

Марка	Размеры, мм			Площадь, м²		Объем, м³				Масса, т	Расход стали, кг					Выборка стали, кг									Расход комплектующих деталей, шт.							
							хеоам-бетона		цем. р-ра			в т.ч. на закладные детали				арматурные изделия					закладные детали				Вып. 2-1.1				серия 1.031КА-2 вып. 1	1.131КА-1 вып. 6-1.2	деревянные пробки	
												металлизованные		без металлизации		АI			ВрI		Вст3кп2		АII									
	l	b	h	изделия	облицовочного слоя	изделия	γ=50 γ=0,9 т/м³	γ= т/м³	γ=100 γ=2,0 т/м³		всего	просты	для самонакладки	просты	для самонакладки	ф8	ф12	итого	ф4	ф5	Вст3кп2	Вст3кп2	ф10		ПКМ-23	СМ-4	СМ-8	СМ-9	МС5-2	СП3-12	К-80 шт. / объем м³	
НР1-24.18.35м	2360	350	1860	4.38	4.20	1.40	1.18	—	0.22	1.68	22.57	3.58	—	—	—	7.12	3.12	10.24	5.11	3.64	1.50	0.8	1.28	—	1	1	1	2	2	2	6 / 0.006	—

ВЗАМЕН ЛИСТА 13

КП	ПАНЕЛИ САМОНЕСУЩИЕ ПОЛОСОВОЙ РАЗРЕЗКИ ДЛЯ МАЛОЭТАЖНЫХ ЗДАНИЙ		серия 1.232 КА-2
1980	НР1—24.18.35м ОПАЛУБКА И АРМИРОВАНИЕ	выпуск 1-1.2	лист 13 И1

Разработал Печерский
Рассчитал Бычин
Исполнил
Нач. ОКУ Кобелева
Гл. констр. ОКУ
ОКУ

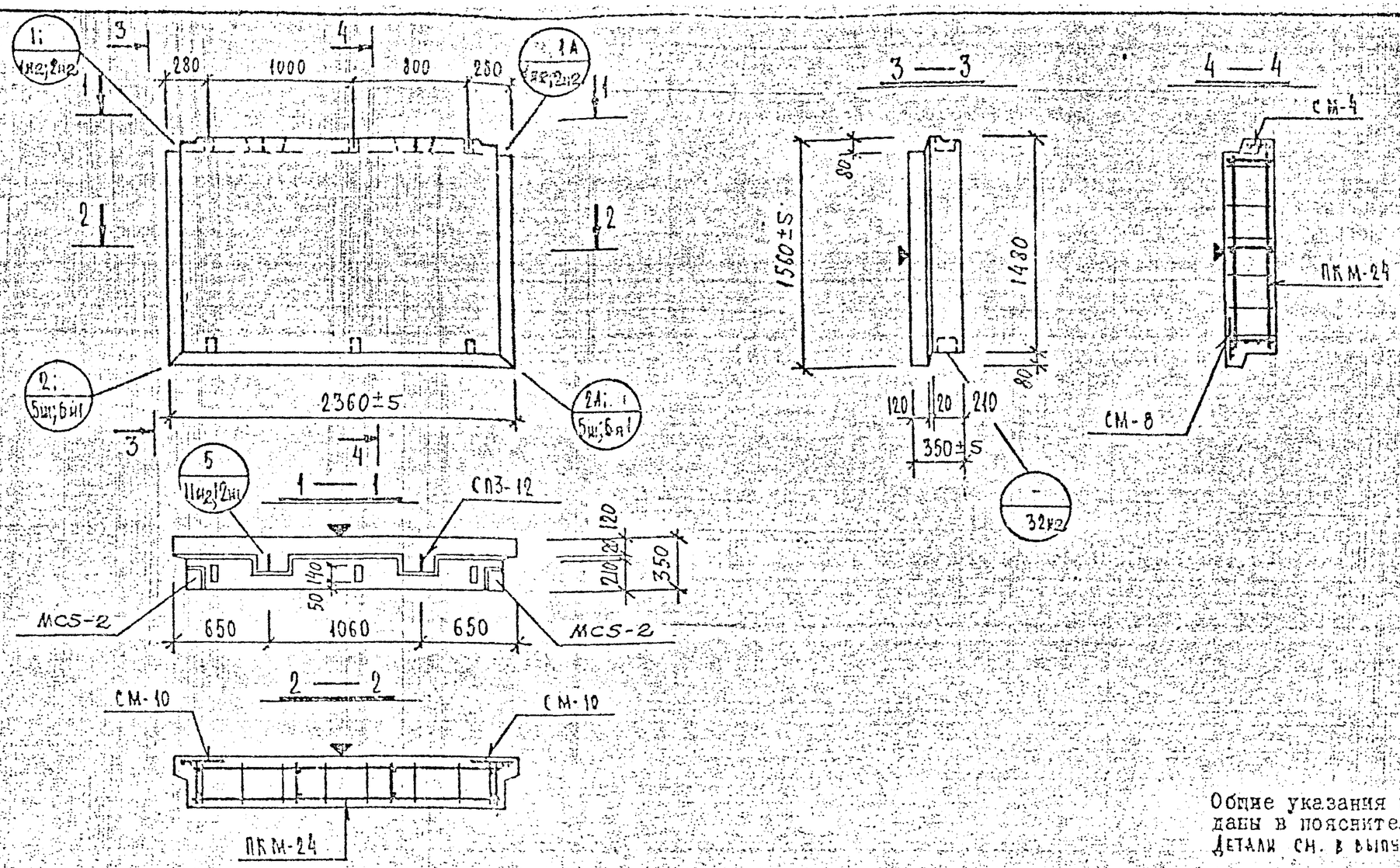

Общие указания по изготовлению даны в пояснительной записке
Детали см. в выпуске 0-1.1

ХАРАКТЕРИСТИКА ИЗДЕЛИЯ

Марка	Размеры, мм l	Размеры, мм b	Размеры, мм h	Площадь, м² изделия	Площадь, м² облицовочного слоя	Объем, м³ изделия	Объем, м³ керамзитобетона м 50 γ=0,9 т/м³	Объем, м³ керамзитобетона м γ= т/м³	Объем, м³ цем. р-ра м 100 γ=2,0 т/м³	Масса, т	Расход стали, кг всего	Расход стали, кг в т.ч. на закладные детали металлизированные простые	Расход стали, кг в т.ч. на закладные детали металлизированные для сантехнической сварки	Расход стали, кг в т.ч. на закладные детали без металлизации простые	Расход стали, кг в т.ч. на закладные детали без металлизации для сантехнической сварки	Выборка стали, кг арматурные изделия АI ф8	Выборка стали, кг арматурные изделия АI ф12	Выборка стали, кг арматурные изделия ВрI 4ПОТО	Выборка стали, кг арматурные изделия ВрI ф4	Выборка стали, кг арматурные изделия ВрI ф5	Выборка стали, кг закладные детали Вст3кп2 δ×100	Выборка стали, кг закладные детали Вст3кп2 δ×40	Выборка стали, кг закладные детали АI ф10	Расход комплектующих деталей, шт. Вып. 2-1.1 л.199ИИ ПКМ-24	Вып. 2-1.1 л.221ИИ СМ-4	Вып. 2-1.1 л.221ИИ СМ-8	Вып. 2-1.1 л.225ИИ СМ-10	Серия 1.031КА-2 Вып. 1 MCS-2	Серия 1.131КА-1 Вып. 6-1.2 СП3-12	Деревянные пробки К-80 шт. / объем м³
НР1-24.15.35м	2360	350	1560	3.68	3.49	1.15	0.94		0.21	1.41	20.09	3.59				6.2	3.12	9.32	4.63	2.56	1.50	0.8	1.28	1	1	1	2	2	2	6 / 0,006	

КП	ПАНЕЛИ САМОНЕСУЩИЕ ПОЛОСОВОЙ РАЗРЕЗКИ ДЛЯ МАЛОЭТАЖНЫХ ЗДАНИЙ		серия 1.232КА-2
1960	НР1—24.15.35м ОПАЛУБКА И АРМИРОВАНИЕ	выпуск 1-1.2	лист 14ИЖ

ВЗАМЕН ЛИСТА 14

ЛЕННИИПРОЕКТ ОКУ

Гл. инж. проекта Е.В. ДОКИНОВА
Рук. гр. Новлева
Разработал Кусмандаева
Рассмотрел Новлева
Исполнил Кусмандаева
Н. ОКУ Печеркин
Гл. конструктор ОКУ Бычкина

Согласовано
Проверил Снегова
Нормоконтролер

Рег. №
Внесены изменения
Дата Рег. № Подпись Фамилия

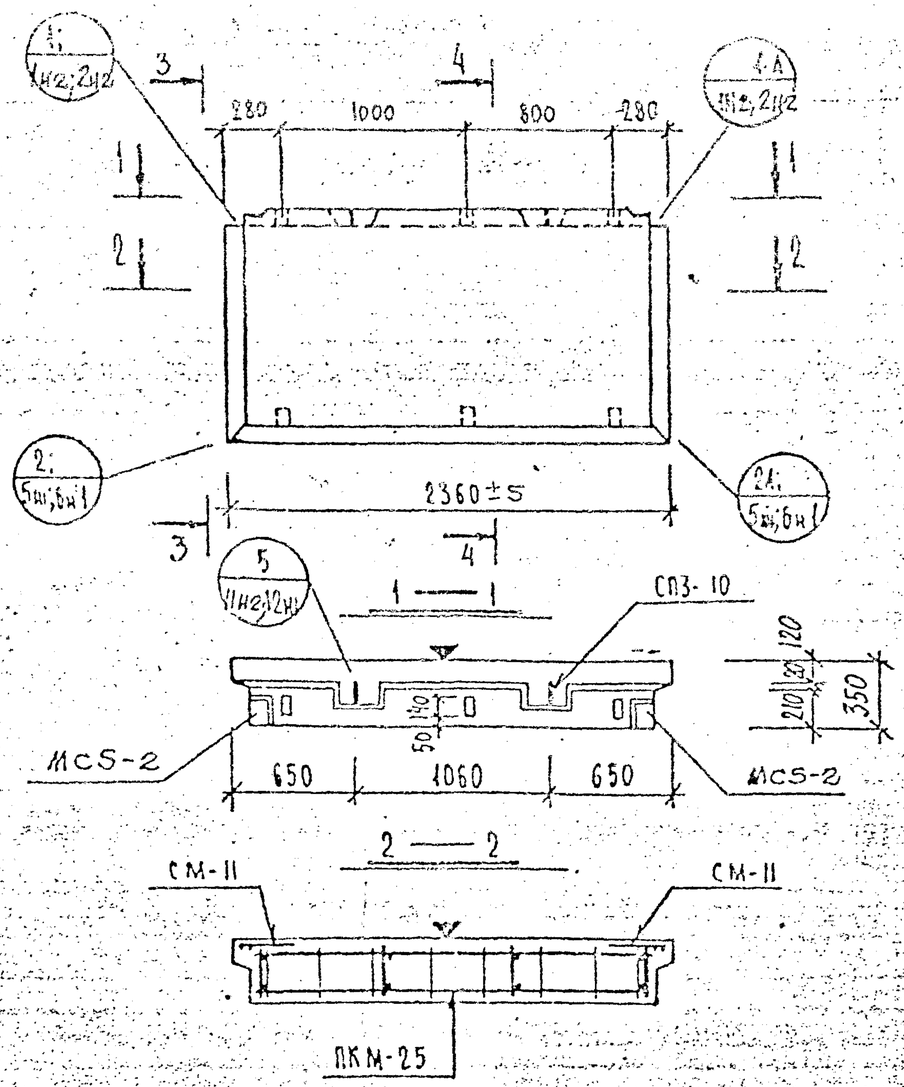

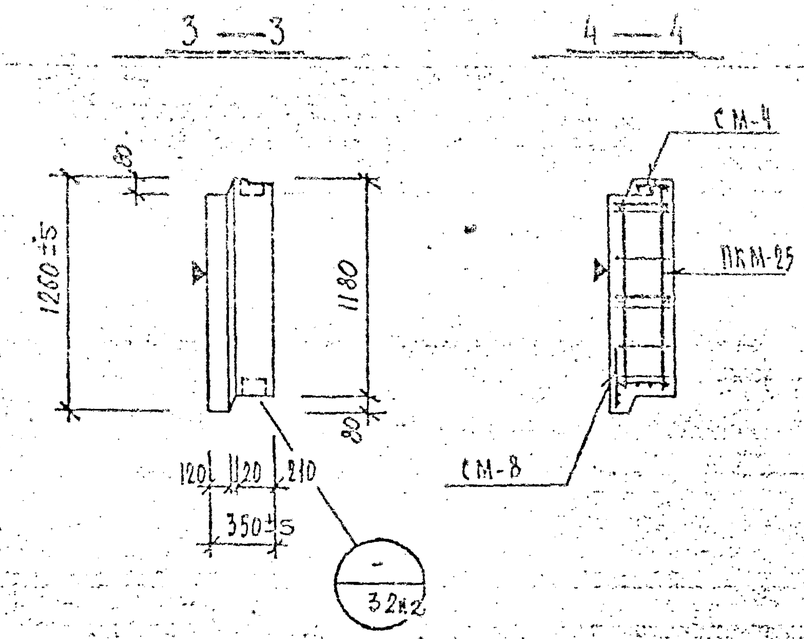

Общие указания по изготовлению даны в пояснительной записке
Детали см. в выпуске 0-1.1

ХАРАКТЕРИСТИКА ИЗДЕЛИЯ

Марка	Размеры, мм l	Размеры, мм b	Размеры, мм h	Площадь, м² изделия	Площадь, м² облицовочного слоя	Объем, м³ изделия	Объем, м³ керамзитобетона М 50 γ=0,9 т/м³	Объем, м³ керамзитобетона М γ= т/м³	Объем, м³ дем. р-ра М 100 γ=2,0 т/м³	Масса, т	Расход стали, кг всего	Расход стали, кг в т.ч. на закладные детали металлизованные простые	Расход стали, кг в т.ч. на закладные детали металлизованные для сейсмики	Расход стали, кг в т.ч. на закладные детали без металлизации простые	Расход стали, кг в т.ч. на закладные детали без металлизации для сейсмики	Выборка стали, кг арматурные изделия AI ф8	AI ф10	BpI ф4	BpI ф5	ИТ110-3х100	ИТ110-3х70	закладные детали Вст3кп2 ф10	АII	Расход комплектующих деталей, шт. Вып. 2-1.1 А.200ин ПКМ-25	А.221ин СМ-4	А.221ин СМ-8	А.225ин СМ-11	серия 1-031КА-2 вып.1 МС5-2	1.131КА-1 вып. 6-1.2 СП3-10	Деревянные пробки к-во шт. / объем м³	
НР1-24.12.35м	2360	350	1260	2,97	2,78	0,93	0,79	—	0,18	1,15	17,51	3,58	—	—	—	5,24	1,88	4,45	2,36	6,81	1,50	0,8	1,28		1	1	1	2	2	2	6 / 0,006	

ВЗАМЕН ЛИСТА 15

КП	ПАНЕЛИ САМОНЕСУЩИЕ ПОЛОСОВОЙ РАЗРЕЗКИ - ДЛЯ МАЛОЭТАЖНЫХ ЗДАНИЙ.		серия 1.232КА-2
1980	НР1—24.12.35м ОПАЛУБКА И АРМИРОВАНИЕ	выпуск 1-1.2	Лист 15и1

ЦЕНТРИНИПРОЕКТ

Нормоконтролер	ИОВЛЕВА		
Внесены изменения			
Дата	Рег.№	Подпись	Фамилия
10.80			КАЛ
Рук. гр.			
Разработал	ПЕЧЕРСКИЙ		
Рассмотрел	БУДНИК		
Исполнил	ЛУКМАНОВА		
Нач. ОКУ	ЛУКМАНОВА		
Гл. констр. ОКУ	ИОВЛЕВА		

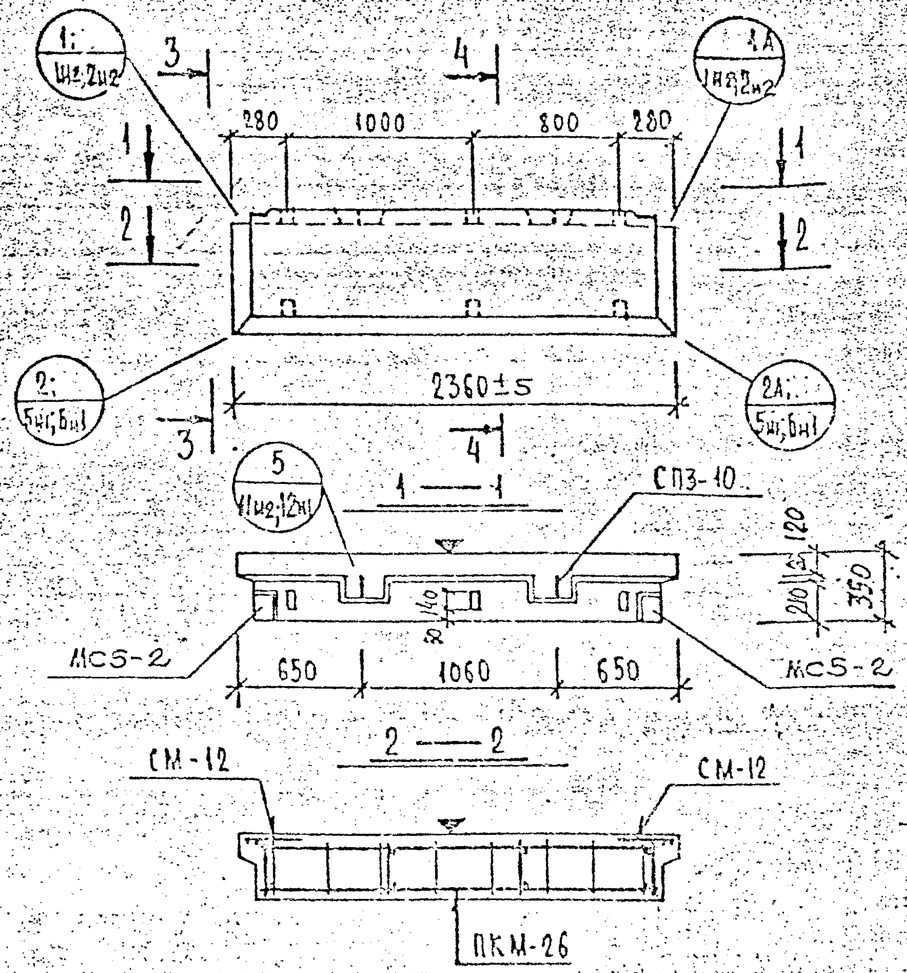

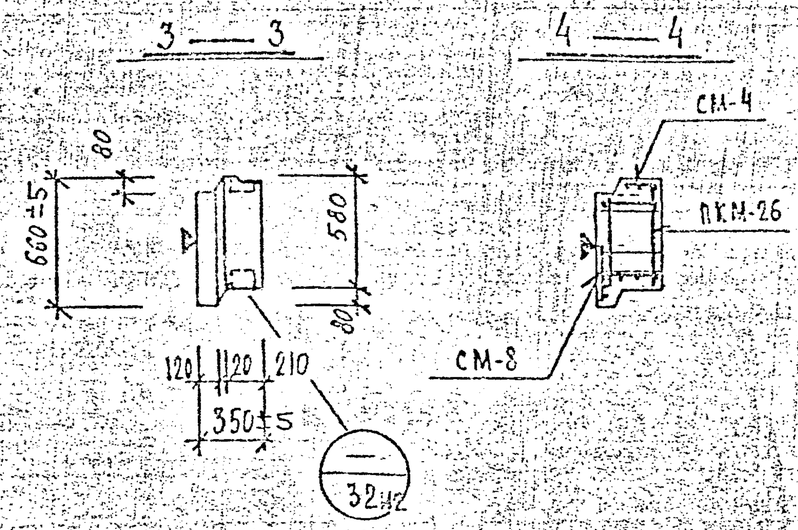

Общие указания по изготовлению даны в пояснительной записке
Детали см. в выпуске 0-1.1

ХАРАКТЕРИСТИКА ИЗДЕЛИЯ

Марка	Размеры, мм			Площадь, м²		Объем, м³				Масса, т.	Расход стали, кг					Выборка стали, кг									Расход комплектующих деталей, шт.						
												в т.ч. на закладные детали				арматурные изделия					закладные детали				Вып. 2-1.1				серия 1.031КА-2 вып.1	1.131КА-1 Вып. 6-1.2	Деревянные пробки
												металлизованные		без металлизации		А1		Вр I			Вст3кп2		АII		А.20ш1	А.221ш1		А.225ш1			
	l	b	h	изделия	облицовочного слоя	изделия	керамзитобетона м 150 γ=0,9 т/м³	м 75 γ= т/м³	цем. р-ра м 100 γ=2,0 т/м³		всего	простые	для сейсмостойкости	простые	для сейсмостойкости	ф8	ф10	ф4	ф5	Итого	Ст100	8х40	ф10		ПКМ-26	СМ-4	СМ-8	СМ-12	МС5-2	СП3-10	К-во шт. / объем м³
ПР1-24.6.35М	2360	350	660	1,55	1,36	0,45	0,35		0,10	0,58	13,85	3,50				3,32	1,88	3,79	1,28	5,07	1,50	0,8	1,23		1	1	1	2	2	2	6 / 0,006

ВЗАМЕН ЛИСТА 15

КП	ПАНЕЛИ САМОНЕСУЩИЕ ПОЛОСОВОЙ РАЗРЕЗКИ ДЛЯ МАЛОЭТАЖНЫХ ЗДАНИЙ		серия 1.232 КА-2
1980	ПР1-24.6.35М	ОПАЛУБКА И АРМИРОВАНИЕ	выпуск 1-1.2 / лист 16

Нормоконтролер			
Внесены изменения	Дата	Рег.№	Подпись	Фамилия
	82	214		КАЧ
Рук. гр.	НОВЛЕВА		
Разработал	ШУМАНОВА		
Рассчитал	ИСАЕВА		
Исполнил	ШУМАНОВА		
ЦНИИ	ЦЕЧЕРСКИЙ		
ОК			
ГИП ОКУ			
Гл. инж. ОКУ			

ЛЕНГИПРОСЕЛЬ

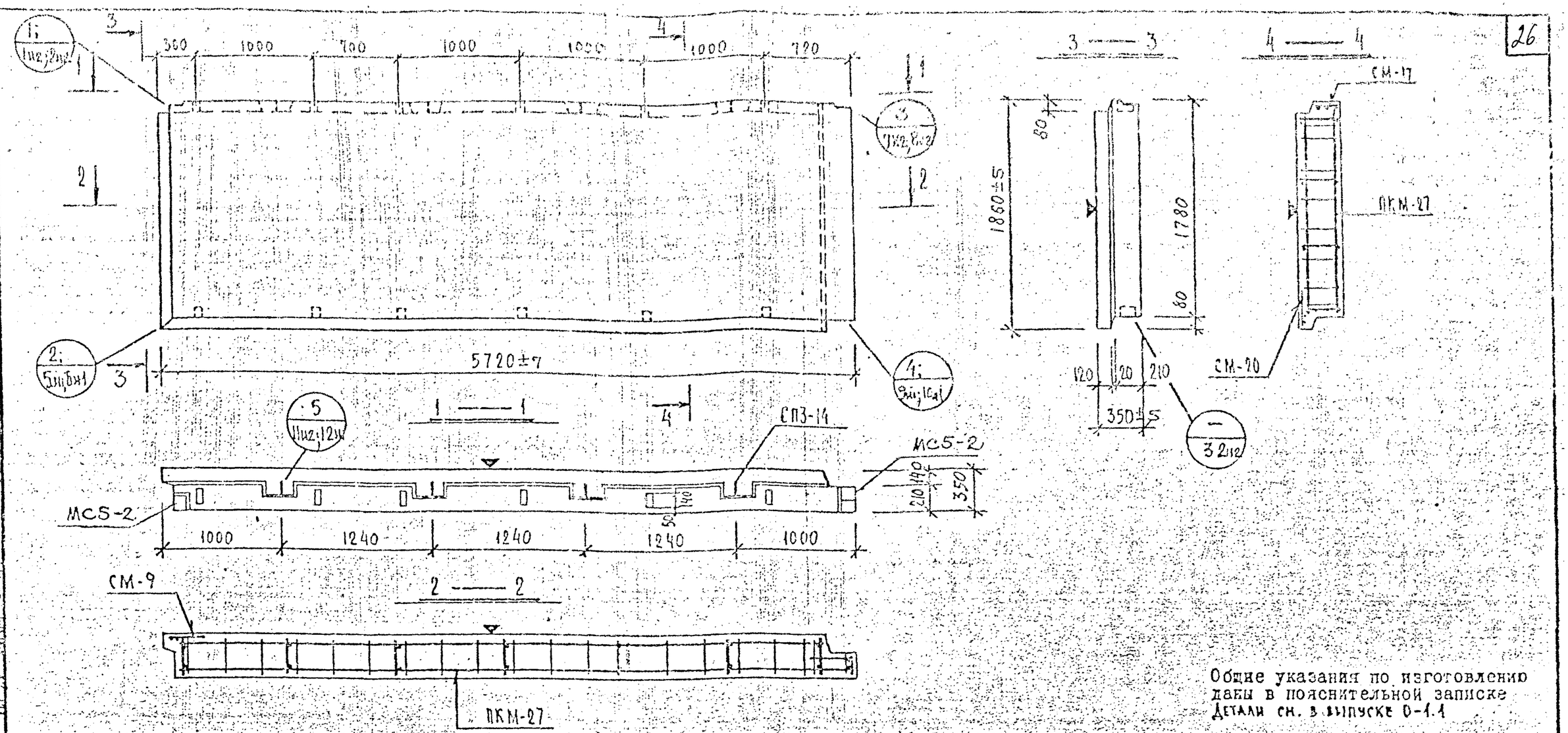

Общие указания по изготовлению даны в пояснительной записке
Детали см. в выпуске 0-1.1

ХАРАКТЕРИСТИКА ИЗДЕЛИЯ

Марка	Размеры, мм l	b	h	Площадь, м² изделия	облицовочного слоя	Объем, м³ изделия	керамзитобетона м 50 γ=0.9 т/м³	м γ= т/м³	цем. р-ра м 100 γ=2.0 т/м³	Масса, т	Расход стали, кг всего	в т.ч. на закладные детали: металлы: обыкновенные	предварительно напряженные	без металлизации: простые	для самонапряжения
НР2-57.18.35м	5720	350	1860	10.63	9.77	3.54	3.00	—	0.54	4.22	49.64	3.58	—	—	—

Марка	Выборка стали, кг: арматурные изделия АI ⌀8	⌀14	АIII ⌀10	⌀4	ВрI ⌀5	закладные детали Вст.3кп2 8×100	8×140	АII ⌀10	Расход комплектующих деталей, шт.: Вып. 2-1.1 А.202и1 ПКМ-27	А.225и1 СМ-9	СМ-17	А.226и1 СМ-20	серия 1.031КЛ-2 вып.1 МС5-2	1.131КЛ-1 вып. 6-1.2 СП3-14	деревянные пробки К-80 шт / объем м³
НР2-57.18.35м	10.83	10.20	6.78	10.11	8.14	1.50	0.8	1.28	1	1	1	1	2	4	12 / 0.012

ВЗАМЕН ЛИСТА 17

КП	ПАНЕЛИ САМОНЕСУЩИЕ ПОЛОСОВОЙ РАЗРЕЗКИ ДЛЯ МАЛОЭТАЖНЫХ ЗДАНИЙ.		серия 1.232 КЛ-2
1980	НР 2—57.18.35 м	ОПАЛУБКА И АРМИРОВАНИЕ	выпуск 1-1.2 / лист 17и

Разработал Рассчитал Исполнил — ПЕЧЕРСКИЙ, БУЧИЧ
Нач. ОКУ — НОВАЕВА
Гл. констр. ОКУ

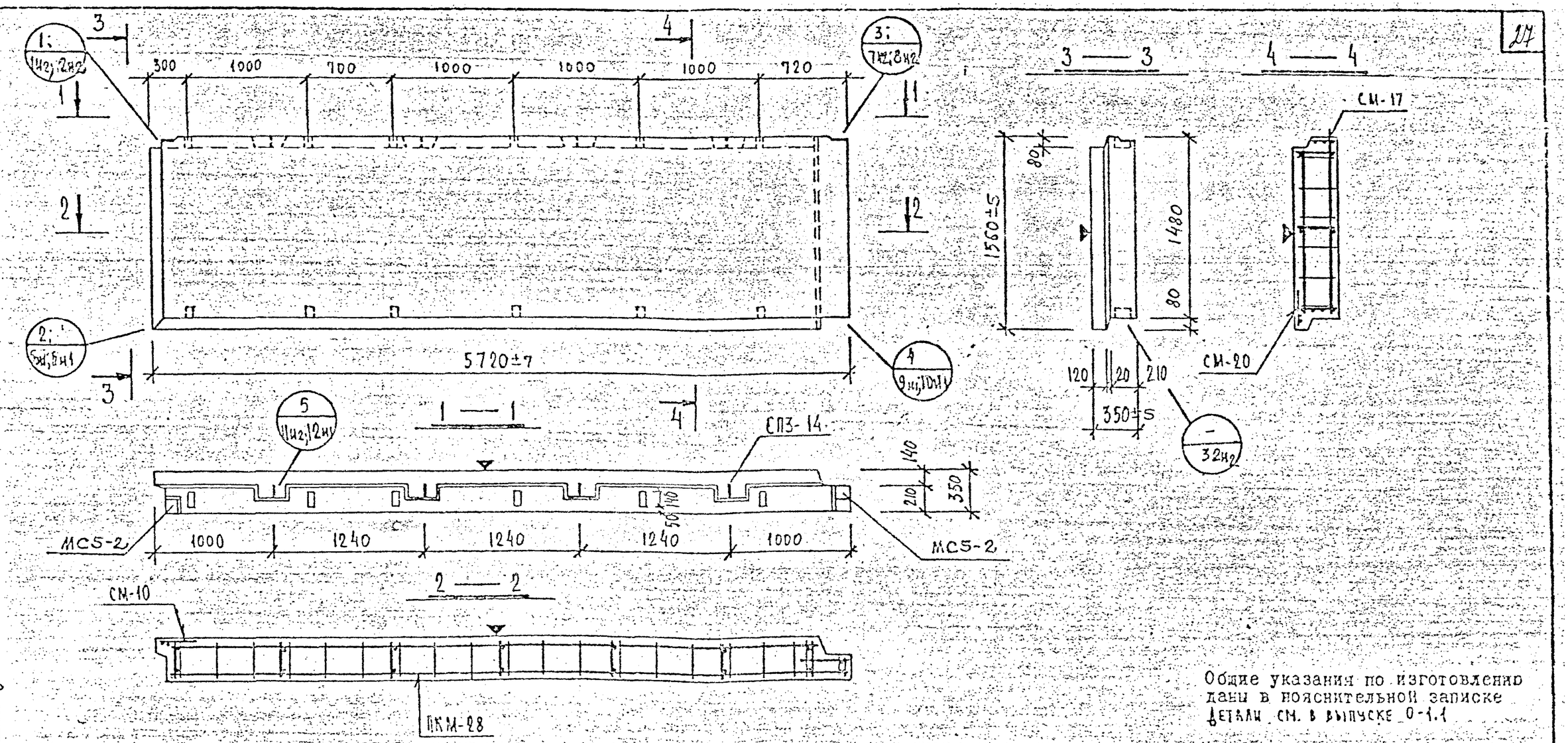

Общие указания по изготовлению даны в пояснительной записке
Детали см. в выпуске 0-1.1

ХАРАКТЕРИСТИКА ИЗДЕЛИЯ

Марка	Размеры, мм			Площадь, м²		Объем, м³				Масса, т	Расход стали, кг					Выборка стали, кг								Расход комплектующих деталей, шт.							
							керам-ахто-бетона		цем. р-ра			в т.ч. на закладные детали				арматурные изделия					закладные детали			8 вып. 2-1.1				серия 1-031КМ-8 вып.1	1,131КЛ-1 вып. 6-1.2	деревянные пробки	
												металлизованные			без металлизации															К-60 шт / объем м³	
	l	b	h	изделия	облицовочного слоя	изделия	м 50 γ=0,9 т/м³	м γ= т/м³	м 100 γ=2,0 т/м³		всего	просто	для самонесущей	просто	для самонесущей	А I	А III	Вр I	Ст3кп2		А II			ПКМ-28	СМ-10	СМ-17	СМ-20	МС5-2	СП3-14		
																⌀8	⌀14	⌀10	⌀4	⌀5	8×100	8×40	⌀10									
НР2-57.15.35м	5720	350	1560	8.92	8.13	2.85	2.37	—	0.48	3.45	44.58	3.58	—	—	—	8.98	10.20	6.78	9.36	5.68	1.50	0.8	1.28	1	1	1	1	2	4	12 / 0.012	

КП	ПАНЕЛИ САМОНЕСУЩИЕ ПОЛОСОВОЙ РАЗРЕЗКИ ДЛЯ МАЛОЭТАЖНЫХ ЗДАНИЙ.		серия 1.232 КЛ-2
1980	НР2-57.15.35м ОПАЛУБКА И АРМИРОВАНИЕ	выпуск 1-1.2	лист 18и1

ВЗАМЕН ЛИСТА 18

Внесены изменения. Дата 10.82. Рег.№ III. Должность Инж.I. Подпись. Фамилия КАЧ.

Разработал ПЕЧЕРСКИЙ. Рассчитал БУЛИЧ. Исполнил ПЕРЕВЕРЗЕВА. Н.контр. ИОВЛЕВА. Гл.констр. ОКУ ЛУРСМАНСКИЙ.

ОКУ

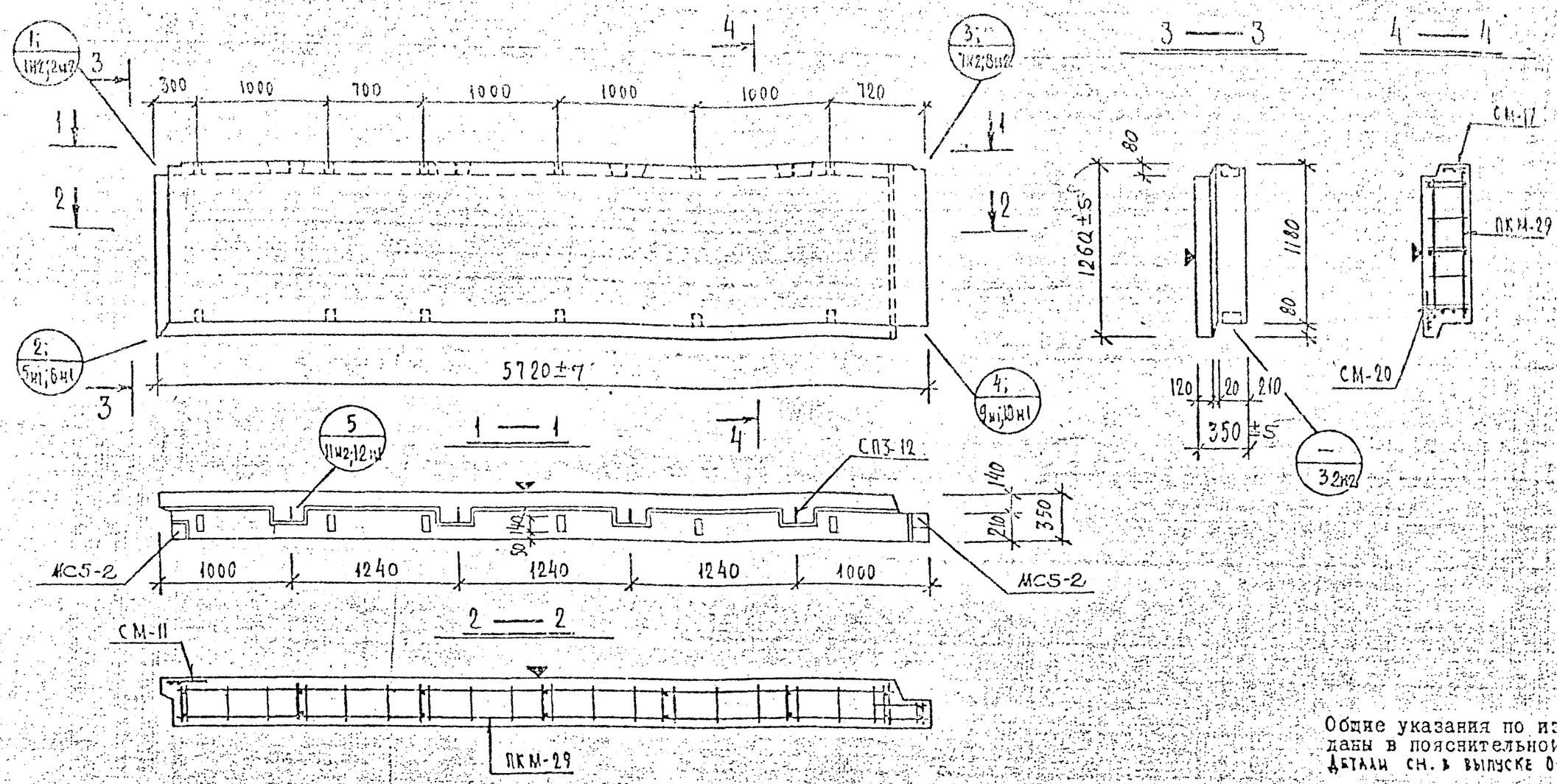

Общие указания по изготовлению даны в пояснительной записке
Детали см. в выпуске 0-1.1

ХАРАКТЕРИСТИКА ИЗДЕЛИЯ

Марка	Размеры, мм l	b	h	Площадь, м² изделия	облицовочного слоя	Объем, м³ изделия	керамзитобетона м 50 γ=0,9 т/м³	м γ= т/м³	цем. р-ра м 100 γ=2,0 т/м³	Масса, т	Расход стали, кг всего	в т.ч. на закладные детали металлизованные простые	для самоизоляции	без металлизации простые	для самоизоляции	Выборка стали, кг арматурные изделия AIII ⌀10	AI ⌀8	AI ⌀12	BpI ⌀4	BpI ⌀5	закладные детали Вст3кп2 8х100	8х140	AII ⌀10	Расход комплектующих деталей, шт. Вып. 2-1.1 л.204нг ПКМ-29	л.225нг СМ-11	л.225нг СМ-17	л.226нг СМ-20	серия 1.031КЛ-2 вып.1 МС5-2	1.131КЛ-1 Вып. 6-1.2 СП3-12	деревянные пробки к-во шт. / объем м³
НР2-57.12.35м	5720	350	1260	7.20	6.49	2,29	1,88	—	0,41	2,79	38,23	3,58	—	—	—	6,78	7,06	6,24	9,27	5,3	1,50	0,8	1,28	1	1	1	1	2	4	12 / 0,012

КП	ПАНЕЛИ САМОНЕСУЩИЕ ПОЛОСОВОЙ РАЗРЕЗКИ ДЛЯ МАЛОЭТАЖНЫХ ЗДАНИЙ		серия 1.232 КЛ-2
1980	НР2-57.12.35м ОПАЛУБКА И АРМИРОВАНИЕ	выпуск 1-1.2	лист 19м

Взамен листа 19

Разработал Печерский
Рассчитал Бунин
Исполнил
Н.отд. Ю.Ю.
Гл.констр. ОКУ

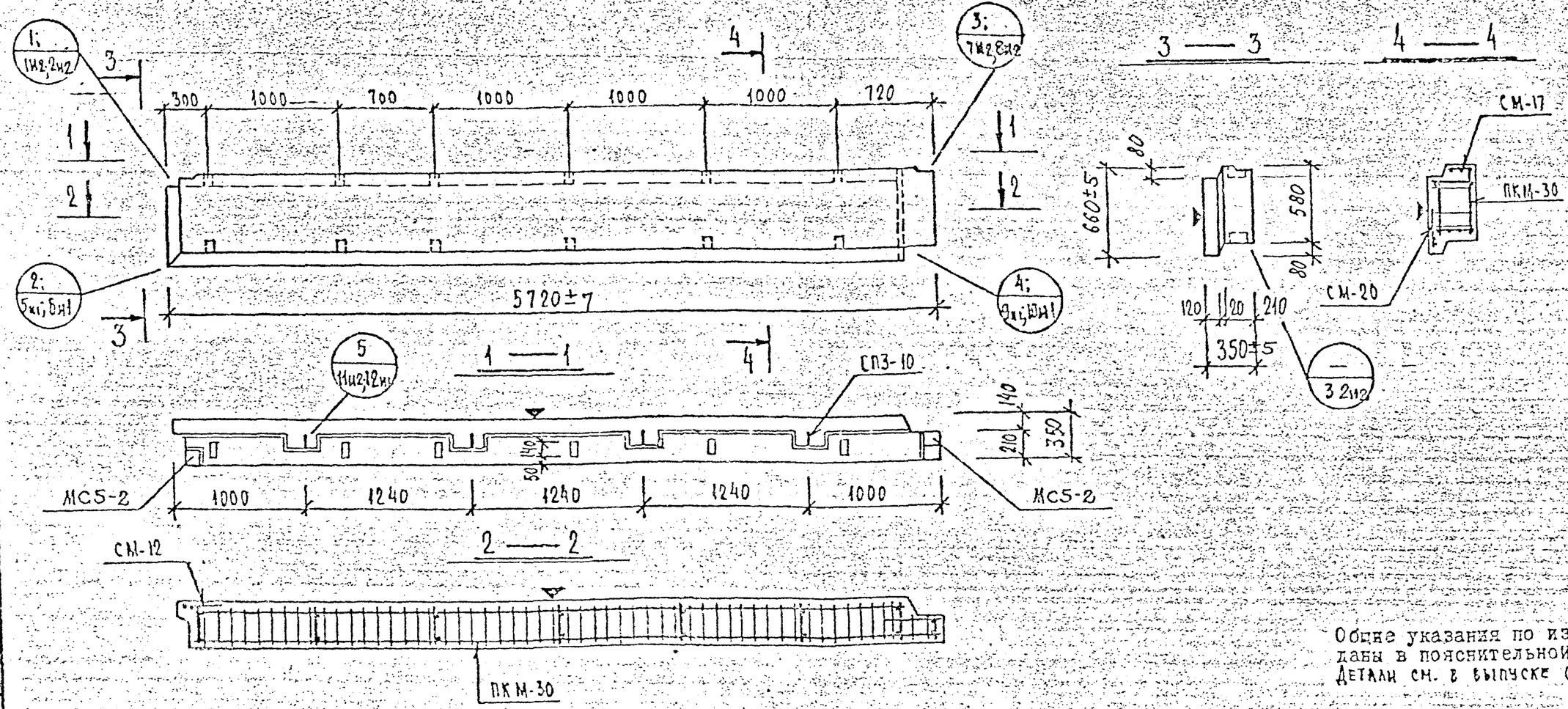

Общие указания по изготовлению даны в пояснительной записке
Детали см. в выпуске 0-1.1

ХАРАКТЕРИСТИКА ИЗДЕЛИЯ

Марка	Размеры, мм l	b	h	Площадь, м² изделия	облицовочного слоя	Объем, м³ изделия	керамзитобетона м γ=0,9 т/м³	м γ= т/м³	цементного раствора м γ=2,0 т/м³	Масса, т	Расход стали, кг всего	в т.ч. на закладные детали: металлоизделия простые	для самонесущей	без металлоизделия простые	для самонесущей
НР2-57.6.35м	5720	550	660	3,77	3,13	1,11	0,87	—	0,24	1,40	28,61	3,58	—	—	—

Марка	Выборка стали, кг: арматурные изделия АП ф10	АI ф8	ф10	ВрI ф4	ф5	закладные детали Вст3кп2 ∅400	∅140	АII ф10	Расход комплектующих деталей, шт.: Вып. 2-1.1 А.205м1 ПКМ-30	А.225м1 СМ-12	СМ-17	А.226м1 СМ-20	Серия 1.131КА-1 вып.1 МС5-2	Вып. 6-12 СП3-10	Деревянные пробки К-во шт. / объем м³
НР2-57.6.35м	6,78	3,22	3,76	3,43	2,84	1,5	0,8	1,28	1	1	1	1	2	4	12 / 0,012

ВЗАМЕН ЛИСТА 20

КП	ПАНЕЛИ САМОНЕСУЩИЕ ПОЛОСОВОЙ РАЗРЕЗКИ ДЛЯ МАЛОЭТАЖНЫХ ЗДАНИЙ	Серия 1.232КА-2
1980	НР2-57.6.35м ОПАЛУБКА И АРМИРОВАНИЕ	Выпуск 1-1.2 Лист 20м

Внесены изменения: Дата, Рег.№, Должность, Подпись, Фамилия

Разработал, Рассчитал, Исполнил, Нач.ОКУ, Гл.инж.ОКУ — ПЕЧЕРСКИЙ, БУНИЧ

ОКУ

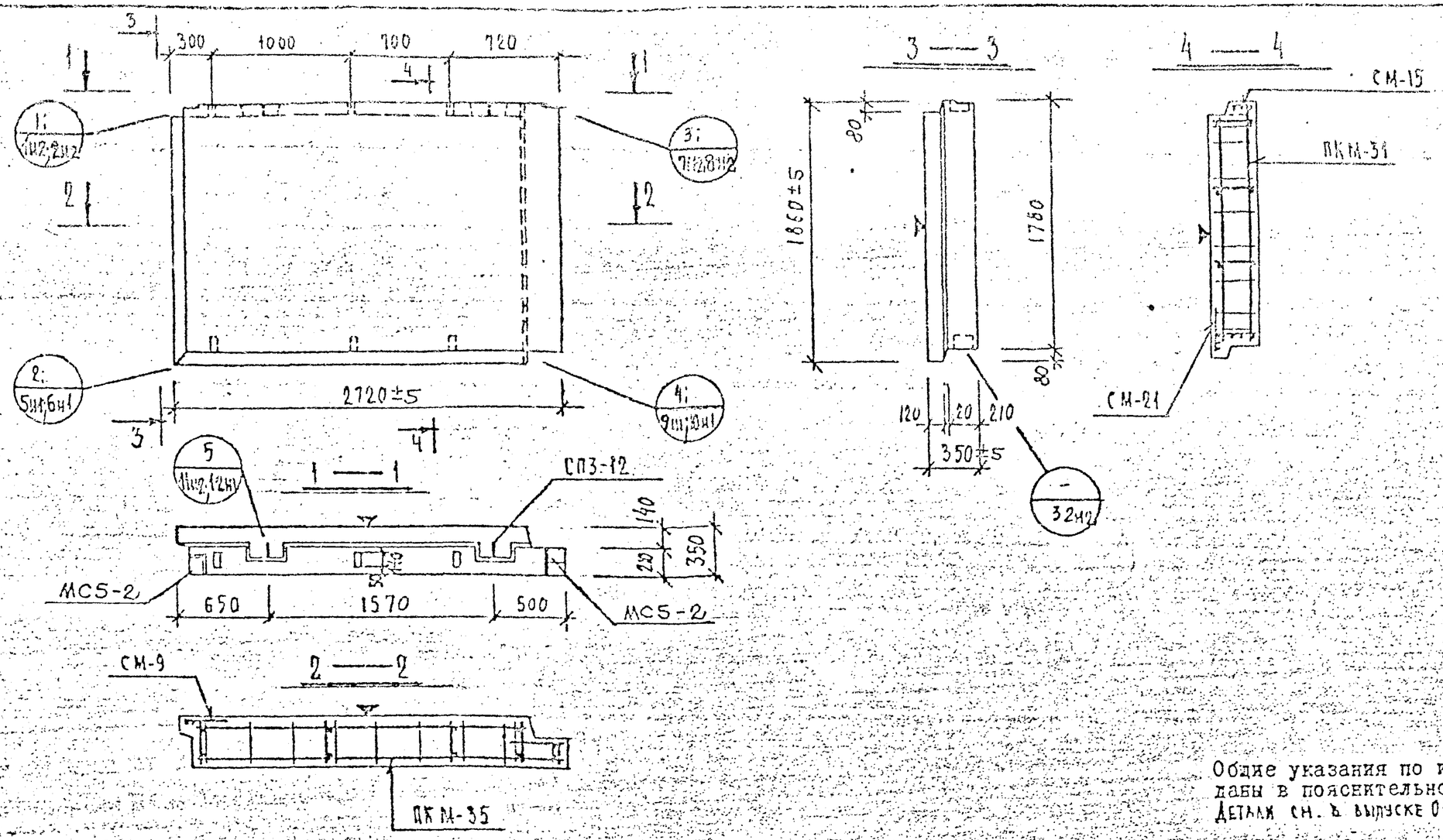

Общие указания по изготовлению даны в пояснительной записке
Детали см. в выпуске 0-1.1

ХАРАКТЕРИСТИКА ИЗДЕЛИЯ

Марка	Размеры, мм			Площадь, м²		Объем, м³				Масса, т	Расход стали, кг					Выборка стали, кг							Расход комплектующих деталей, шт.							
							керамзитобетона		цем. р-ра		всего	в т.ч. на закладные детали				арматурные изделия				закладные детали			вып. 2-1.1				серия 1-031КА-2 вып.1	1.13(КА-1 вып. 6-1.2	деревянные пробки	
												металлизованные		без металлизации		АI		ВрI		Вст3кп2		АII	л.206ш1	л.225н1		л.226ш1			К-во шт / объем м³	
	ℓ	в	h	изделия	облицовочного слоя	изделия	γ=1,50 т/м³	γ=0,9 т/м³	γ=2,0 т/м³			просты	для самомаскировки	просты	для самомаскировки	⌀8	⌀12	⌀4	⌀5	8х100	8х40	⌀10	ПКМ-31	СМ-9	СМ-15	СМ-21	МС5-2	СП3-12		
НР2-27.18.35 м	2720	350	1860	5.05	4.47	1.60	1.34	–	0.26	4,92	24.73	3.58				8.75	3.12	5.16	4.12	1,50	0,8	1.28	1	1	1	1	2	2	6 / 0.006	

КЛ	ПАНЕЛИ САМОНЕСУЩИЕ ПОЛОСОВОЙ РАЗРЕЗКИ ДЛЯ МАЛОЭТАЖНЫХ ЗДАНИЙ	серия 1.232 КА-2	
1980	НР2-27.18.35 м ОПАЛУБКА И АРМИРОВАНИЕ	выпуск 1-1.2	лист 21/11

ВЗАМЕН ЛИСТА 21

Рассмотрел ПЕЧЕРСКИЙ
Исполнил БУНИЧ
Нач. ОКУ
Гл. конструктор ОКУ

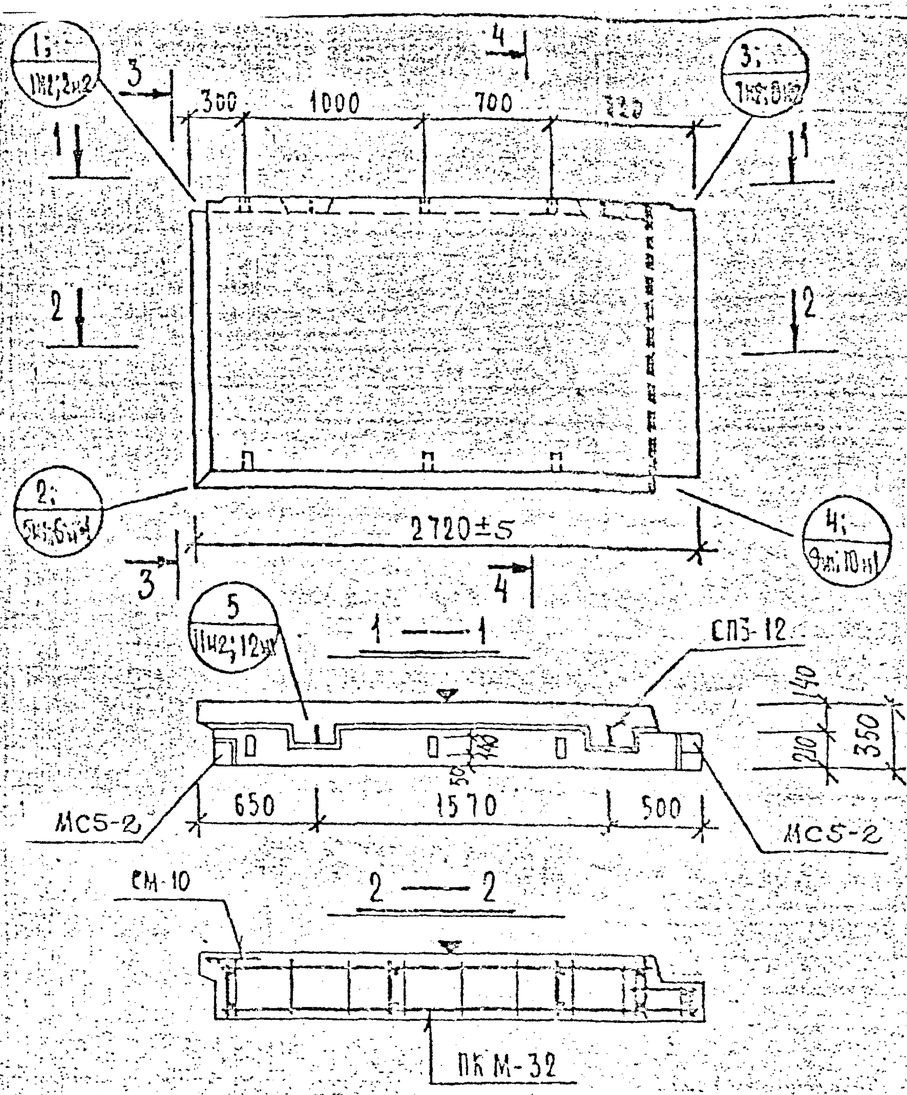

Общие указания по изготовлению даны в пояснительной записке
Детали см. в выпуске 0-1.1

ХАРАКТЕРИСТИКА ИЗДЕЛИЯ

Марка	Размеры, мм			Площадь, м²		Объем, м³				Масса, т	Расход стали, кг					Выборка стали, кг								Расход комплектующих деталей, шт.							
							хобам-бетона		дем. р-ра			в т.ч. на закладные детали				арматурные изделия					закладные детали			Вып. 2-1.1				Серия 1.031КА-1 вып. 1	1.131КА-1 вып. 6-1.2	Деревянные пробки	
												металлизованные		безметаллизации		А I		В I			Вст3кп-2		А II							К-80 шт / м³	
	ℓ	в	h	изделия	облицовочного слоя	изделия	γ=0,9 т/м³	γ= т/м³	γ=2,0 т/м³		всего	простые	для сборнокомплектации	простые	для сборнокомплектации	⌀8	⌀12	⌀4	⌀5	итого	8×100	8×40	⌀10	ПКМ-32	СМ-10	СМ-15	СМ-21	МС5-2	СПЗ-12		
НР2-27.15.35м	2720	350	1560	4.24	3.67	1.32	1.08	-	0.24	1.61	21.96	3.58	-	-	-	7.59	3.12	4.71	2.96	7.67	1.50	0.8	1.28	1	1	1	1	2	2	6 / 0.006	

ЦЕНТРИПРОЕКТ

Согласовано: Проверил Снегодская; Нормоконтролер Евдокимова; Гл. инж. проекта Новлева; Рук. гр. Новлева; Разработал Печерский; Рецензент Бунич; Исполнил Кулаева; Нач. ОКУ; Гл. инж. ОКУ

Внесены изменения. Дата Рег. № Подпись Фамилия. 10.82 Ж Рук. гр. Ка

ВЗАМЕН ЛИСТА 22

КП	Панели самонесущие полосовой разрезки для малоэтажных зданий	Серия 1.232КА-2	
1980	НР2-27.15.35м Опалубка и армирование	Выпуск 1-1.2	Лист 22.31

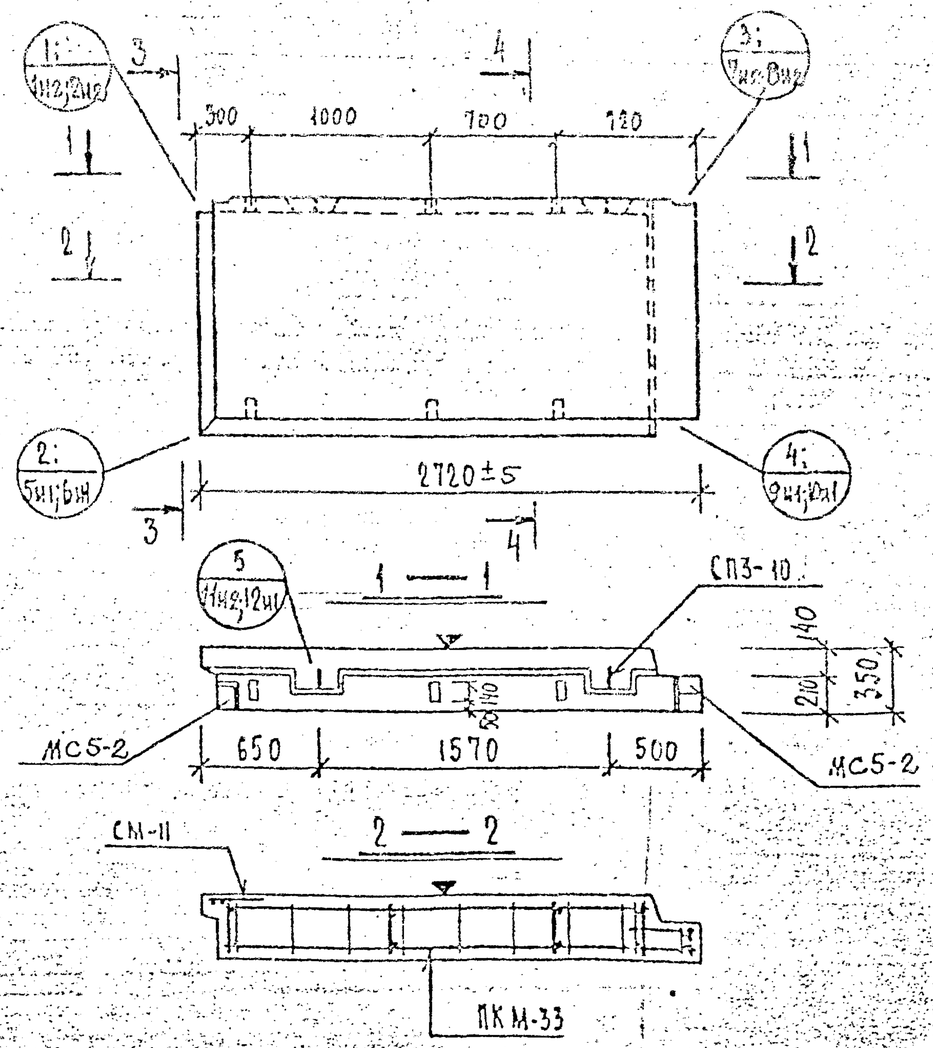

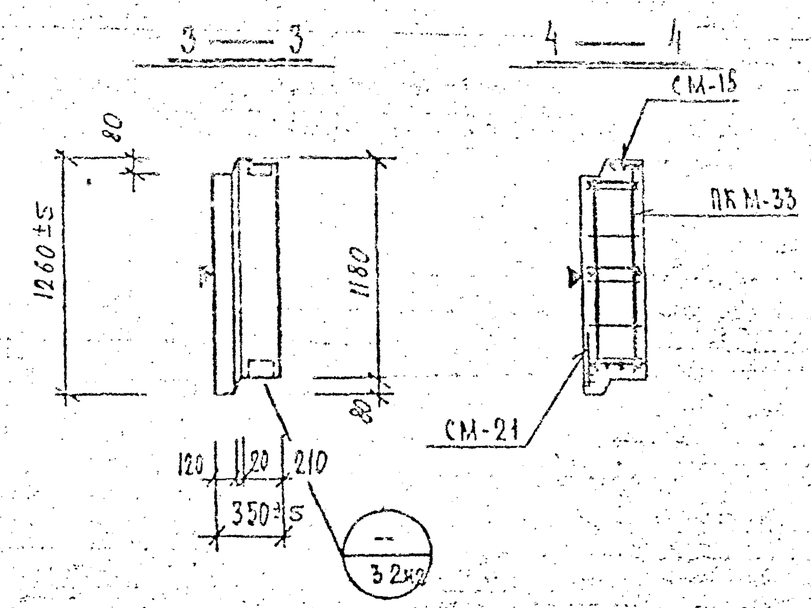

Общие указания по изготовлению даны в пояснительной записке
Детали см. в выпуске 0-1.1

ХАРАКТЕРИСТИКА ИЗДЕЛИЯ

Марка	Размеры, мм			Площадь, м²		Объем, м³				Масса, т	Расход стали, кг					Выборка стали, кг								Расход комплектующих деталей, шт.							
												в т.ч. на закладные детали				арматурные изделия					закладные детали			Вып. 2-1.1				Серия 1-031КМ-1 вып.1	1.131кл-1 Вып. 6-1.2	Деревянные пробки	
												металлизованные		без металлизации		А I		В I			Вст3кп2		А II							К-во шт. / объем м³	
	l	b	h	изделия	облицовочного слоя	изделия	всем-бетона γ=2,5 т/м³	всем-бетона γ=0,9 т/м³	всем-р-ра γ=2,0 т/м³		всего	простые	для самофиксации	простые	для самофиксации	ф8	ф10	ф4	ф5	итого	8×100	8×140	ф10		ПКМ-33	СМ-11	СМ-15	СМ-21	МС5-2	СП3-10		
НР2-27.12.35 м	2720	350	1260	3,42	2,94	1,06	0,86		0,20	1,30	19,14	3,58				6,39	1,88	4,62	2,67	7,29	1,50	0,8	1,28	—	1	1	1	1	2	2	6 / 0,006	

ВЗАМЕН ЛИСТА 23

КП	ПАНЕЛИ САМОНЕСУЩИЕ ПОЛОСОВОЙ РАЗРЕЗКИ ДЛЯ МАЛОЭТАЖНЫХ ЗДАНИЙ		Серия 1.232 КЛ-2
1980	НР2 – 27.12.35 м ОПАЛУБКА И АРМИРОВАНИЕ	Выпуск 1-1.2	Лист 23и1

Разработал Печерский
Рассчитал Бунич
Исполнил
Гл. констр. ОКУ
Нач. ОКУ
Согласовано
Утверждено
Инв. № подл.
Подпись и дата
Взам. инв. №
Согласовано
Утверждено
Инв. № подл.
Подпись и дата
Взам. инв. №

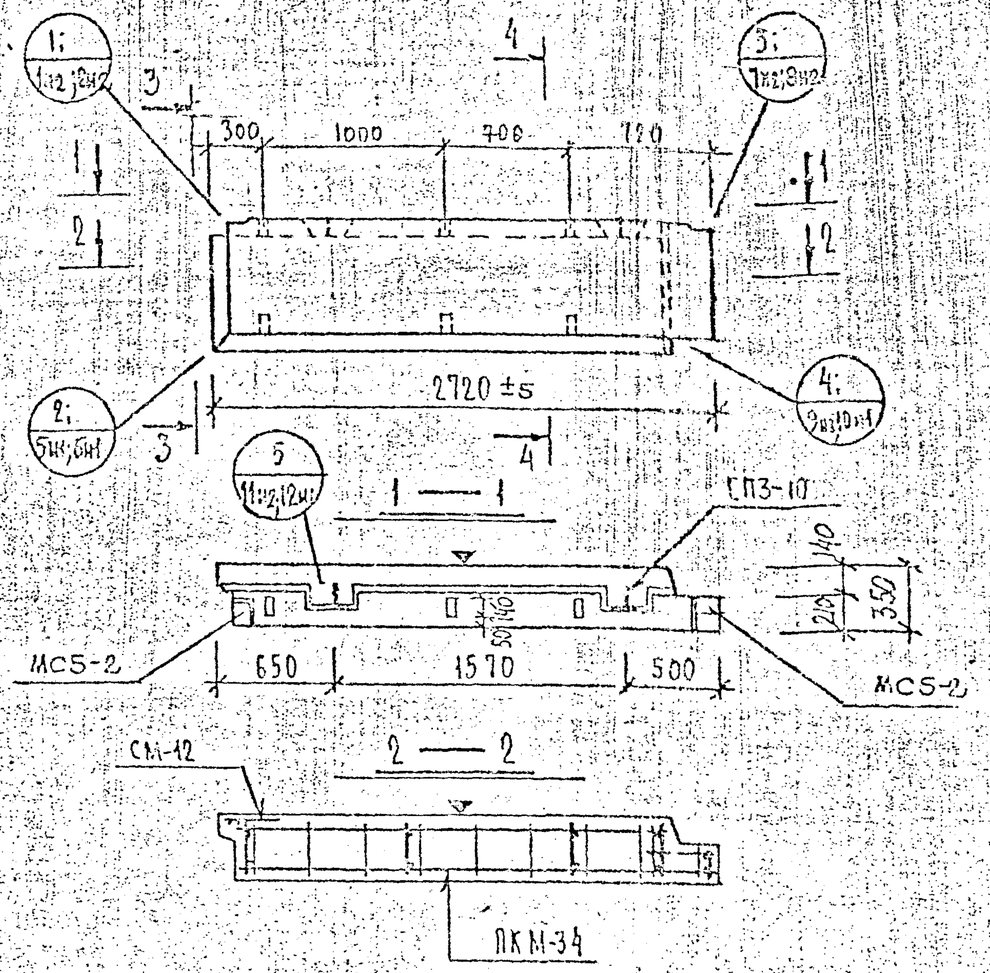

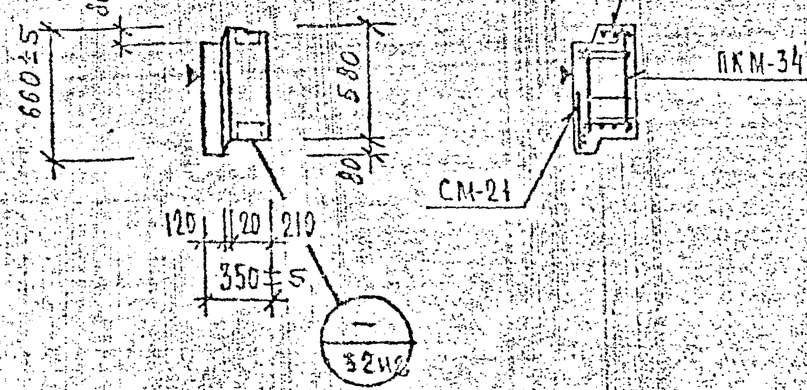

Общие указания по изготовлению даны в пояснительной записке
Детали см. в выпуске 0-1.1

ХАРАКТЕРИСТИКА ИЗДЕЛИЯ

Марка	Размеры, мм l	b	h	Площадь, м² изделия	облицовочного слоя	Объем, м³ изделия	бетона 50 γ=2,9 т/м³	м γ= т/м³	дем. р-ра 100 γ=2,0 т/м³	Масса, т	Расход стали, кг всего	в т.ч. на закладные детали металлизированные простые	для самомаскировки	без металлизации простые	для самомаскировки	Выборка стали, кг арматурные изделия АI ф8	ф10	ВрI ф4	ф5	Итого	закладные детали Вст3кп2 8×100	8×40	АII ф10	Расход комплектующих деталей, шт. Вып. 2-1.1 л.207нг ПКМ-34	л.225нг СМ-12	л.225нг СМ-15	л.226нг СМ-21	серия 1.031КА-1 вып.1 МС5-2	1.131КА-1 вып. 6-1.2 СП3-10	Деревянные пробки К-89 шт. / объем м³
НР2-27.6.35 м	2720	350	660	1,80	1,44	0,61	0,39	—	0,12	0,66	14,98	3,58	—	—	—	5,99	1,88	4,08	1,45	5,53	1,5	0,8	1,28	1	1	1	1	2	2	6 / 0,006

Взамен листа 24.

КП 1980	ПАНЕЛИ САМОНЕСУЩИЕ ПОЛОСОВОЙ РАЗРЕЗКИ ДЛЯ МАЛОЭТАЖНЫХ ЗДАНИЙ		серия 1.232 КА-2
	НР2-27.6.35 м	ОПАЛУБКА И АРМИРОВАНИЕ	выпуск 1-1.2 лист 24 и 1

Нормоконтролер | Внесены изменения | Дата | Рег. № | Подпись | Фамилия | Руч. гр. | Разработал | Рассчитал | Исполнил | Нач. ОКУ | Главн. инж. ОКУ | ОКУ | ПЕЧЕРСКИЙ | БУЙНИЧ | КОВАЛЕВА | ЛУКМАНОВА | КОЗЛЕВА | ЛУКМАНОВА

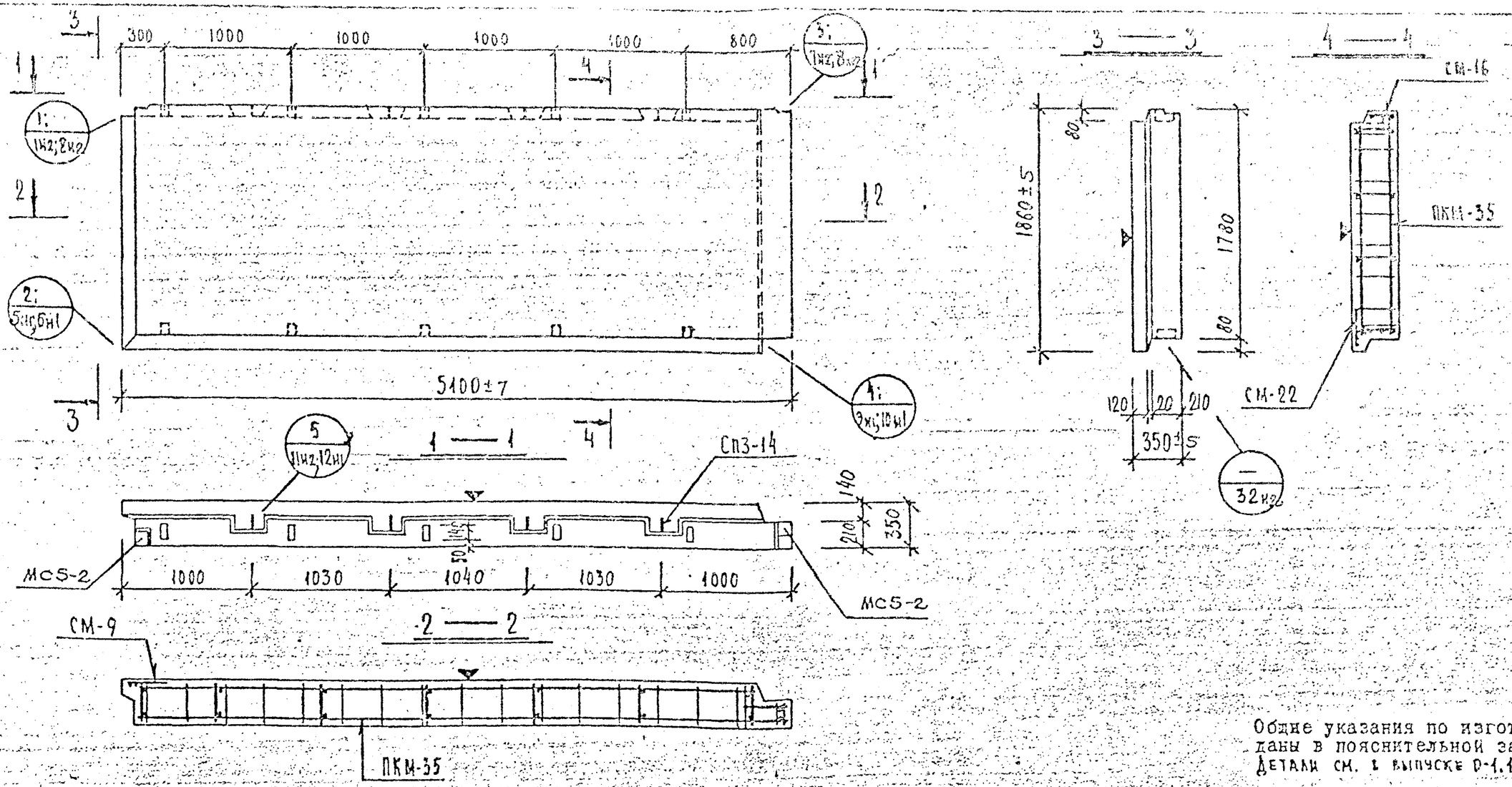

Общие указания по изготовлению даны в пояснительной записке
Детали см. в выпуске Р-1.1

ХАРАКТЕРИСТИКА ИЗДЕЛИЯ

Марка	Размеры, мм			Площадь, м²		Объем, м³				Масса, т	Расход стали, кг					Выборка стали, кг									Расход комплектующих деталей, шт.							
							керамзитобетона		цем. р-ра			в т.ч. на закладные детали				арматурные изделия					закладные детали				Вып. 2-1.1				1.131КЛ-1 Вып. 6-1.2	серия 1.031КЛ-2 вып.1	Деревянные пробки	
												металлизованные		без металлизации		АIII	АI		ВрI		Вст3кп2		АII		л.210ИЛ	л.225ИЛ		л.226ИЛ				
	ℓ	в	h	изделия	облицовочного слоя	изделия	γ=0.9 т/м³	γ=1.8 т/м³	γ=2.0 т/м³		всего	простые	для самонесущей	простые	для самонесущей	ф10	ф8	ф14	ф4	ф5	8х100	8х40	ф10		ПКМ-35	СМ-9	СМ-16	СМ-22	СП3-14	МС5-2	К-80 шт. / 1.27м³	
НР2-51.18.35м	5100	350	1860	9.48	3.67	3.07	2.59		0.48	3.67	47.19	3.58				5.96	10.83	10.2	9.11	7.51	1.50	0.8	1.28		1	1	1	1	4	2	10 / 0.010	

КЛ	ПАНЕЛИ САМОНЕСУЩИЕ ПОЛОСОВОЙ РАЗРЕЗКИ ДЛЯ МАЛОЭТАЖНЫХ ЗДАНИЙ		серия 1.232КЛ-2
1980	НР2-51.18.35м ОПАЛУБКА И АРМИРОВАНИЕ	выпуск 1-1.2	лист 25ИЛ

ВЗАМЕН ЛИСТА 25

Нач.ОКУ Гл.констр.ОКУ ПЕЧЕРСКИЙ Рассчитал БУНИН Исполнил ЛЮБАЕВА

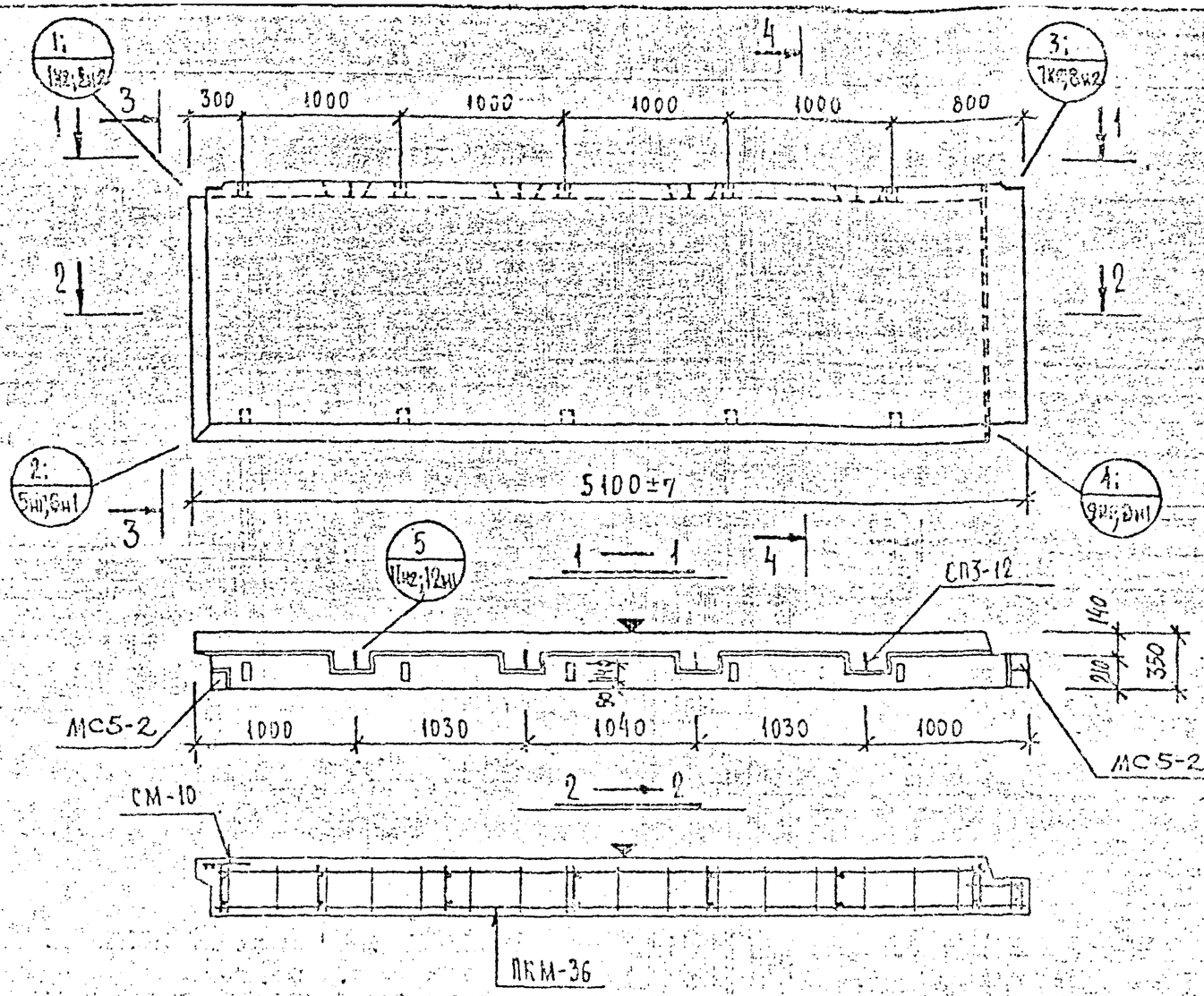

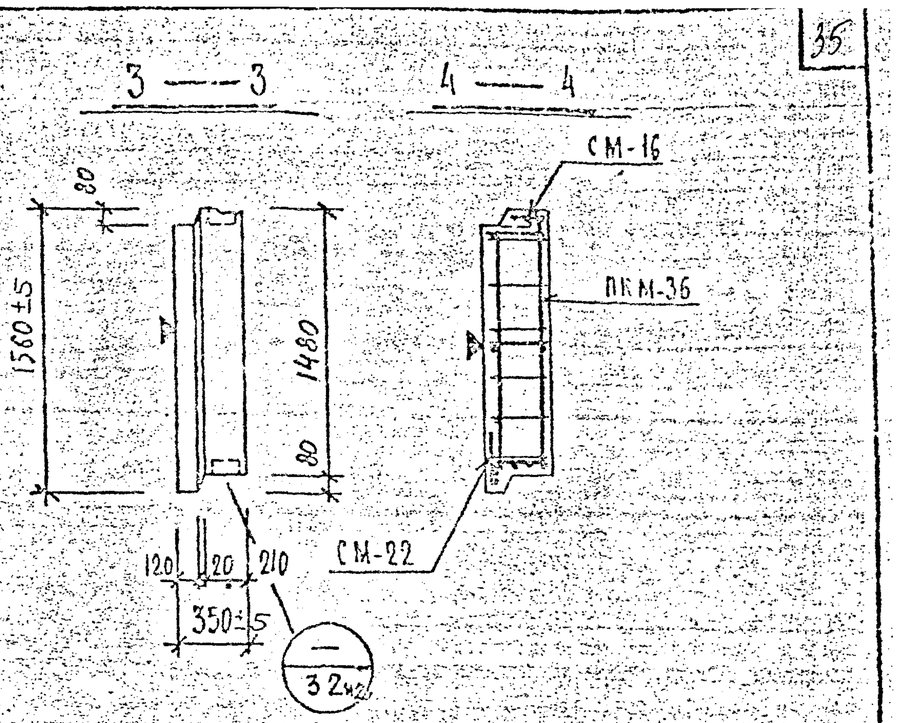

Общие указания по изготовлению даны в пояснительной записке
Детали см. в выпуске 0-1.1

ХАРАКТЕРИСТИКА ИЗДЕЛИЯ

Марка	Размеры, мм l	b	h	Площадь, м² изделия	облицовочного слоя	Объем, м³ изделия	керамзитобетона γ=0,9 т/м³	γ= т/м³	цем. р-ра γ=2,0 т/м³	Масса, т	Расход стали, кг всего	в т.ч. на закладные детали металлизованные простые	для самонесущей	металлизации простые	для самонесущей	Выборка стали, кг арматурные изделия АIII ф10	АI ф6	АI ф12	АI ф4	АI ф5	закладные детали Вст3кп2 ф8	ф5	АII ф10	Расход комплектующих деталей, шт. Вып. 2-1.1 л.211кл: ПКМ-36	л.225кл: СМ-10	СМ-16	л.226кл: СМ-22	1.131КЛ-1 вып. 6-1.2: СП3-12	серия 1.031КЛ-2 вып.1: МС5-2	дерзовые пробки К-80 шт / объем м³
НР2-51.15.35м	5100	350	1560	7,95	7,21	2,57	2,16	—	0,43	3,12	38,44	3,58	—	—	—	5,96	8,93	6,24	8,42	5,26	1,5	0,8	1,08	1	1	1	1	4	2	10 / 0,010

Разработал Гецевский
Рассчитал Бунин
Нормоконтр. Новлева
Гл. инж. проекта Шкиндюк
Гл. инж. отдела Шкиндюк
Гл. спец. Ковалева

Изм.	Кол. уч.	Лист	№ док.	Подпись	Дата
1					10.82

Внесены изменения

КП | Панели самонесущие полосовой разрезки для малоэтажных зданий | Серия 1.232 КЛ-2 | Выпуск | Лист

ГСПИ | НР2-51.15.35м | Опалубка и армирование

Взамен листа 26

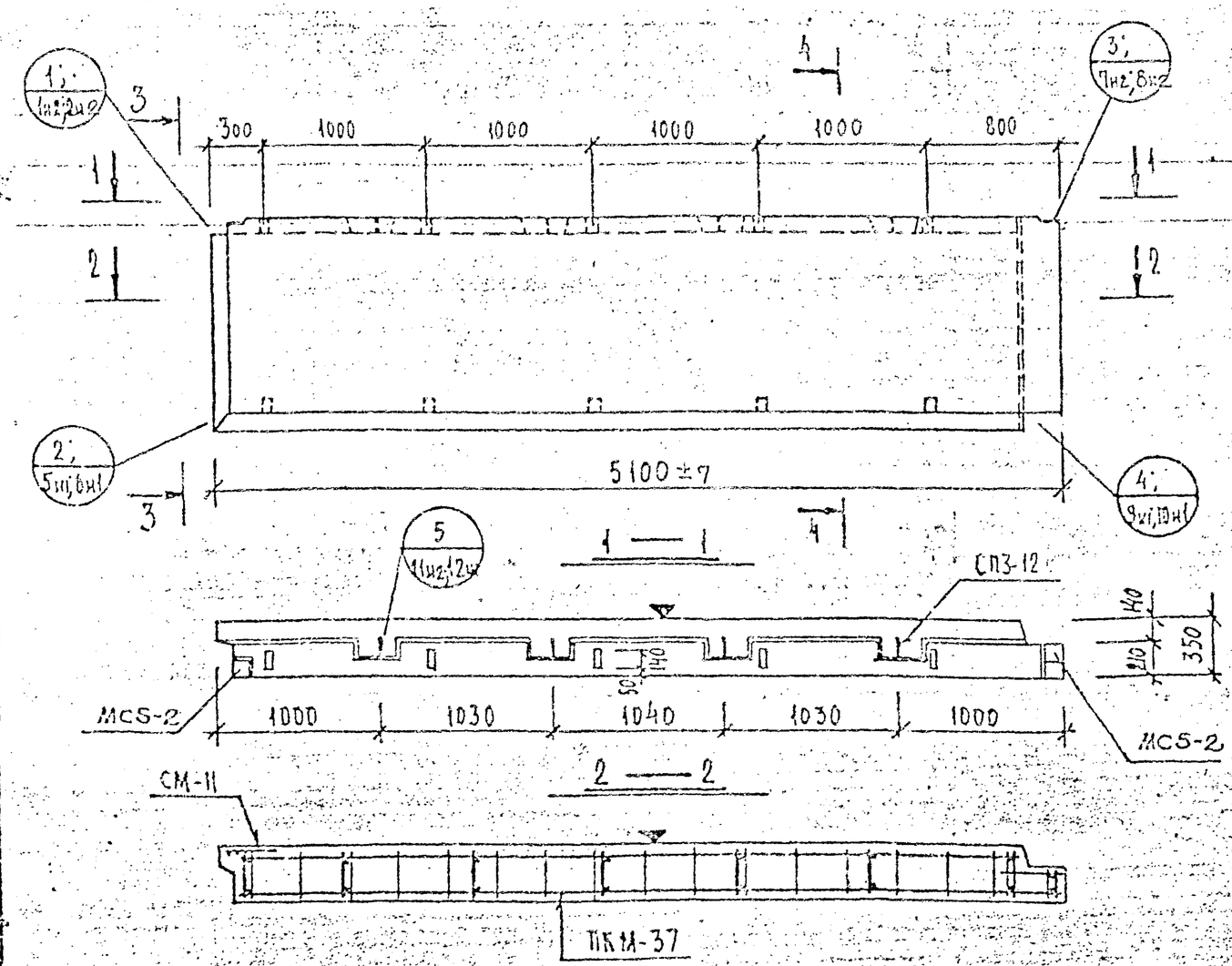

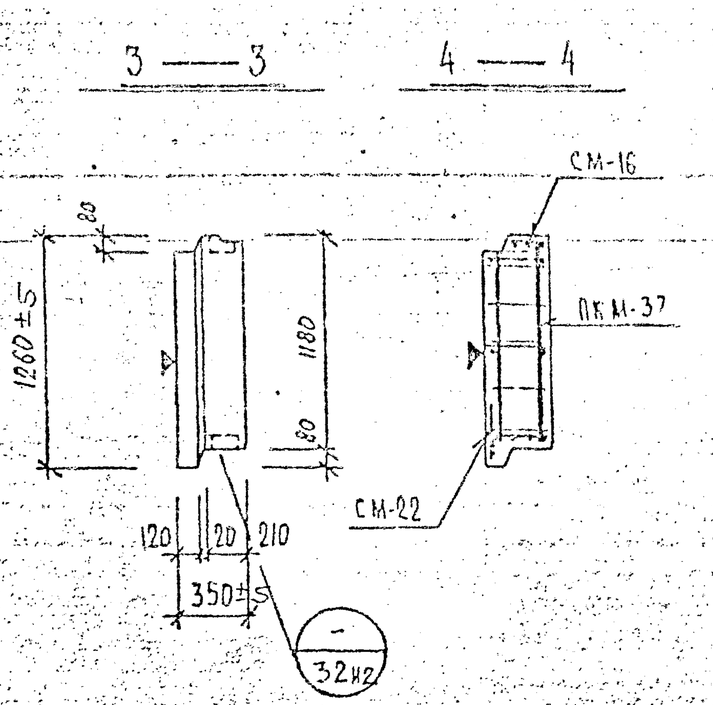

Общие указания по изготовлению даны в пояснительной записке
Детали см. в выпуске 0-1.1

ХАРАКТЕРИСТИКА ИЗДЕЛИЯ

Марка	Размеры, мм			Площадь, м²		Объем, м³				Масса, т	Расход стали, кг					Выборка стали, кг								Расход комплектующих деталей, шт.							
							керамзитобетона		цементного раствора			в т.ч. на закладные детали					арматурные изделия					закладные детали			вып. 2-1.1				1.131КЛ-1 вып. 6-1.2	серия 1-031КЛ-2 вып.1	дерев. пробки	
	ℓ	B	h	изделия	облицовочного слоя	изделия	ж γ=0,9 т/м³	м γ=1,4 т/м³	ж γ=2,0 т/м³		всего	простые	для сборных соединений	простые	для сборных соединений		АIII ф10	АI ф8	АI ф12	ВрI ф4	ВрI ф5	ВСт3кп2 δ=10	ВСт3кп2 δ=10	АII ф10								
																									А.212КЛ	А.225КЛ		А.226КЛ			К-во шт. / объем м³
																									ПКМ-37	СМ-11	СМ-16	СМ-22	СП3-12	MCS-2	
НР2-51.12.35м	5100	350	1260	6,42	5,75	2,03	1,66	—	0,37	2,49	36,05	3,58	—	—	—	5,96	7,06	5,24	3,33	4,88	1,5	0,8	1,28		1	1	1	1	4	2	10 / 0,010

Разработал: Печерский
Рассчитал: Бычина
Исполнил:
Нач. ОКУ: Лукьяненко
Гл. констр. ОКУ: Новаль
Рук. гр.: Мусиенко
Дата Рег. № подлинника: 0.82 М1

ВЗАМЕН ЛИСТА 27

КЛ	ПАНЕЛИ САМОНЕСУЩИЕ ПОЛОСОВОЙ РАЗРЕЗКИ ДЛЯ МАЛОЭТАЖНЫХ ЗДАНИЙ		серия 1.232 КЛ-2
1980	НР 2-51.12.35 м ОПАЛУБКА И АРМИРОВАНИЕ	выпуск 1-1.2	лист 27М1

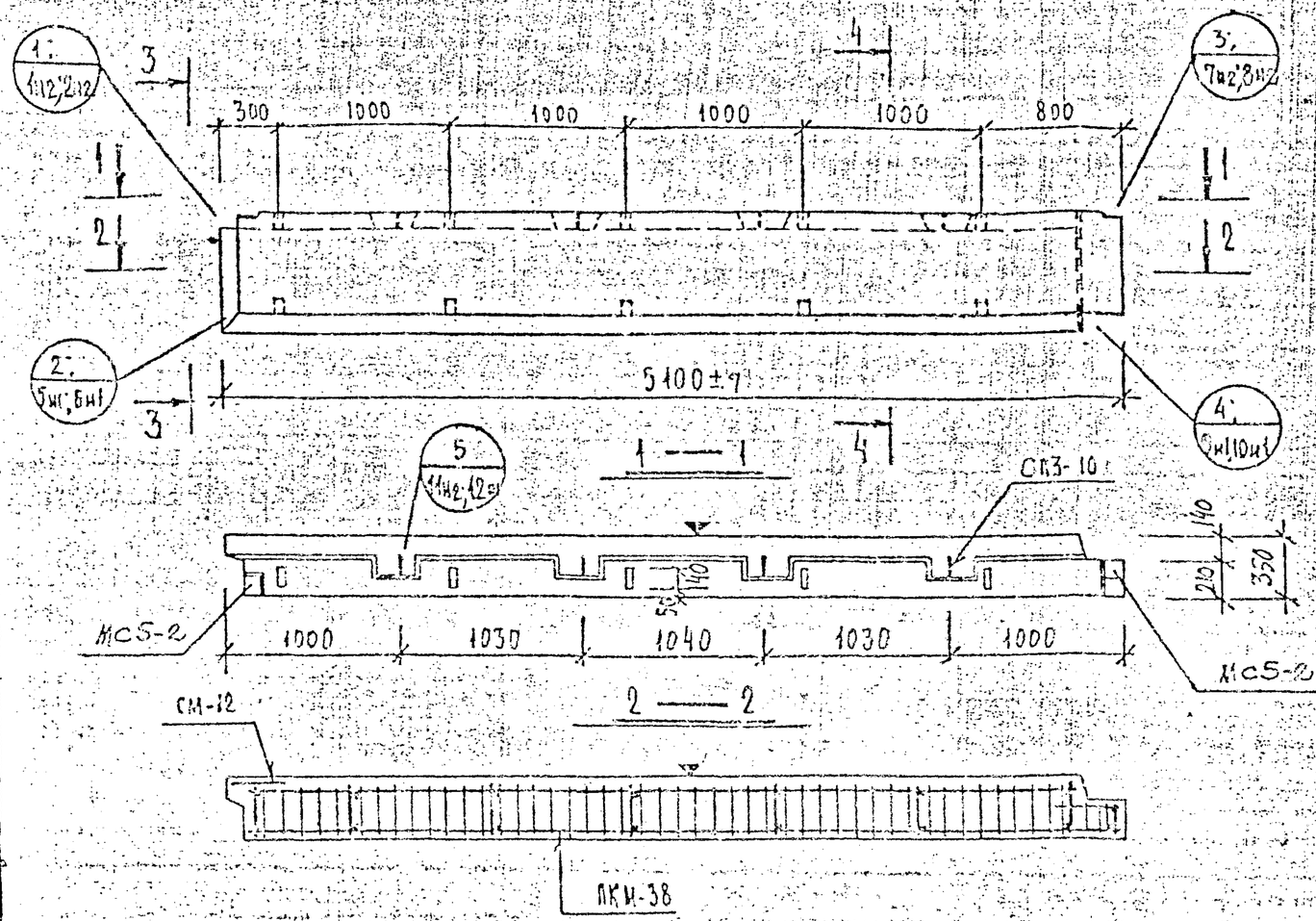

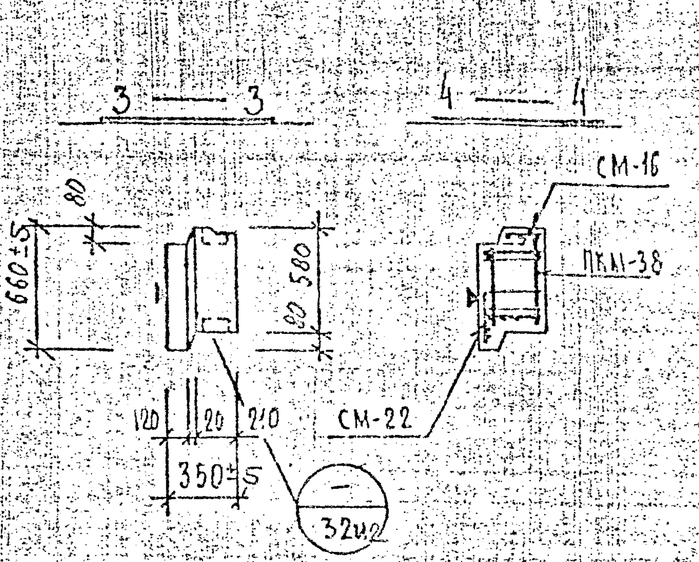

Общие указания по изготовлению даны в пояснительной записке
Детали см. в выпуске 0-1.1

ХАРАКТЕРИСТИКА ИЗДЕЛИЯ

Марка	Размеры, мм l	Размеры, мм b	Размеры, мм h	Площадь, м² изделия	Площадь, м² облицовочного слоя	Объем, м³ изделия	Объем, м³ керамзитобетона γ=0,9 т/м³	Объем, м³ цементного раствора γ=2,0 т/м³	Масса, т	Расход стали, кг всего	в т.ч. на закладные детали: металлизованные: прокат	металлизованные: для сборки-сварки	безметаллизации: прокат	безметаллизации: для сборки-сварки
НР 2-51.8.35м	5100	350	660	3,36	2,82	0,99	0,78	0,21	1,25	26,10	3,58			

Марка	Выборка стали, кг: арматурные изделия АIII ф10	АI ф8	АI ф10	АI ф4	АI ф5	закладные детали Вст3кп2 δ=100	Вст3кп2 δ=40	АII ф10	Расход комплектующих деталей, шт.: В.2-1.1 л.217-1 ПКМ-38	л.225-1 СМ-12	л.225-1 СМ-16	л.226-1 СМ-22	1.131КА-1 вып. 6-1.2 СП3-10	серия 1.031КА-2 вып.1 МС5-2	деревянные пробки 5-80 шт. / 0,021 м³
НР 2-51.8.35м	5,96	3,22	3,76	7,55	2,63	1,5	0,8	1,28	1	1	1	1	4	2	10 / 0,010

ВЗАМЕН ЛИСТА 28

КП	ПАНЕЛИ САМОНЕСУЩИЕ ПОЛОСОВОЙ РАЗРЕЗКИ ДЛЯ МАЛОЭТАЖНЫХ ЗДАНИЙ		серия 1.232КА-2
1980	НР 2-51.8.35м ОПАЛУБКА И АРМИРОВАНИЕ	выпуск 1-1.2	лист 28

Инж. Ю.Ф. Печенский / Гл. инж. ОКУ / Ю.Ф. Печенский / Рисовал / Исполнил / Проверил / Нормоконтроль / Утверждено / Инв. № 1082 / Инж. гр.

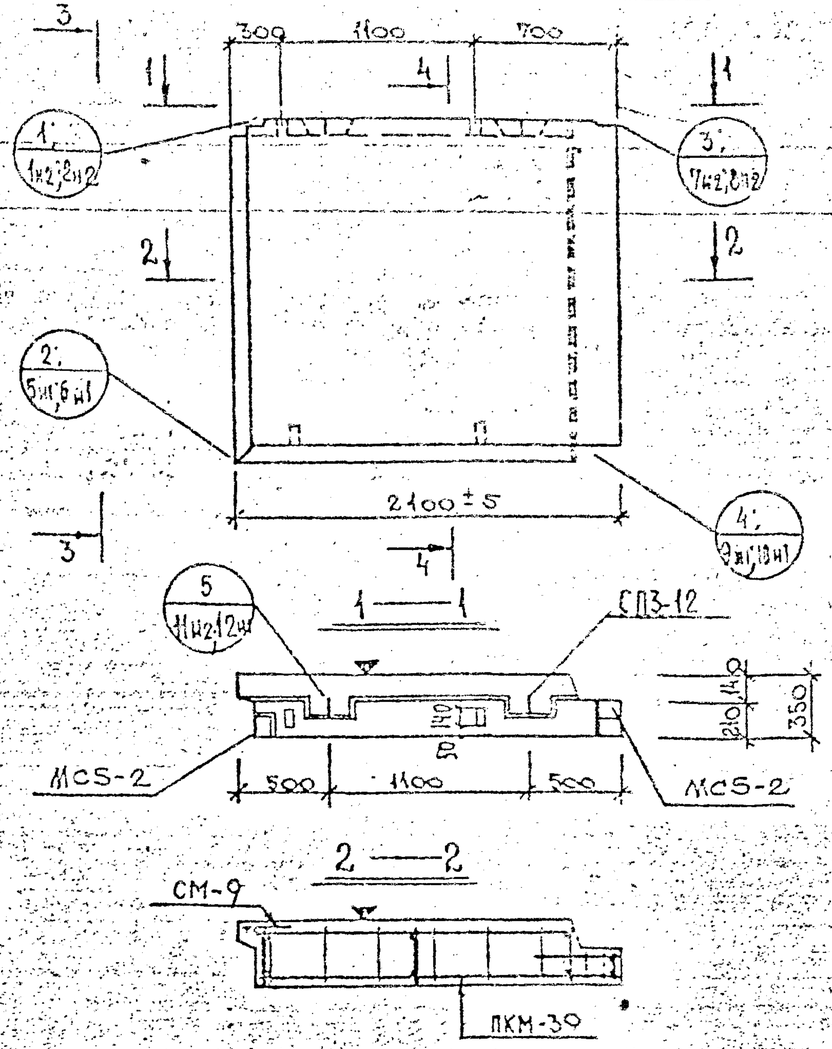

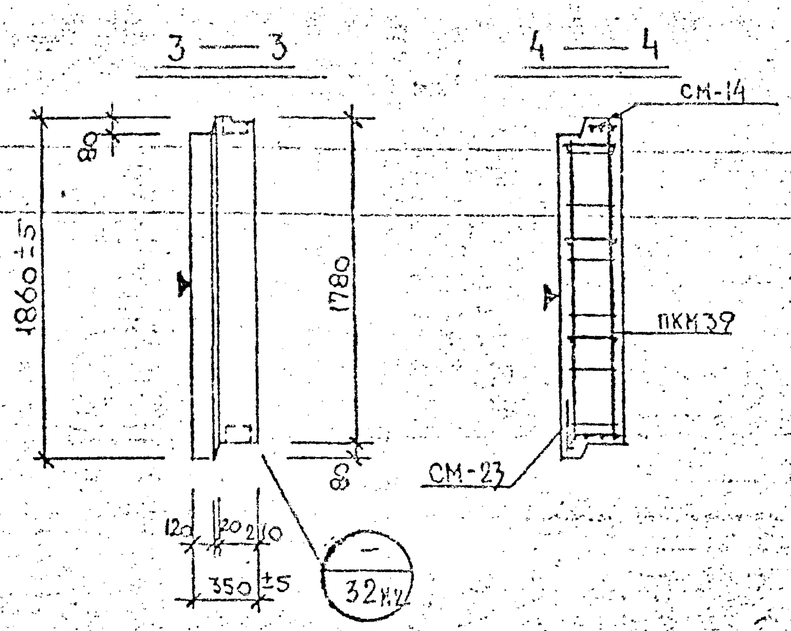

Общие указания по изготовлению даны в пояснительной записке
Детали см. в выпуске 0-1.1

ХАРАКТЕРИСТИКА ИЗДЕЛИЯ

Марка	Размеры, мм			Площадь, м²		Объем, м³				Масса, т	Расход стали, кг					Выборка стали, кг							Расход комплектующих деталей, шт.						
							керамзитобетона		дем. бра			в т.ч. на закладные детали				арматурные изделия				закладные детали			в. 2-1.1				серия 1-035 КА-2 вып.1	1.131 КА-1 Вып. 6-1.2	Деревянные пробки
													металлоизделия			А I		Вр I		ВСт3кп2		А II	л. 214к1	л. 225к1		л. 226к1			к-во шт / объем м³
	l	b	h	изделия	облицовочного слоя	изделия	γ=0,9 т/м³	γ=1,1 т/м³	γ=2,0 т/м³		всего	прокатные	для анкеровки	прокатные	для анкеровки	⌀8	⌀12	⌀4	⌀5	8х120	8х70	⌀10	ПКМ-39	СМ-9	СМ-14	СМ-23	МС5-2	СП3-12	4 / 0,004
НР2-21.18.35м	2100	350	1860	3,90	3,33	1,21	1,00	—	0,21	1,47	20,85	3,58	—	—	—	6,87	3,12	4,16	3,12	1,5	0,8	1,28	1	1	1	1	2	2	

Разработал Песчорский
Рассчитал Бунич
Исполнил
Нач.ОКУ
Гл.констр.ОКУ
Чертежи Ходжаян
Подпись
Дата 12.82
Инв.№ подлинника
Инв.№ подлинника Новодева
Согласовано Асонова

ВЗАМЕН ЛИСТА 29

КП	ПАНЕЛИ САМОНЕСУЩИЕ ПОЛОСОВОЙ РАЗРЕЗКИ ДЛЯ МАЛОЭТАЖНЫХ ЗДАНИЙ		серия 1.232 КЛ-2
1980	НР2-21.18.35м ОПАЛУБКА И АРМИРОВАНИЕ	выпуск 1-1.2	лист 29 ИЛ

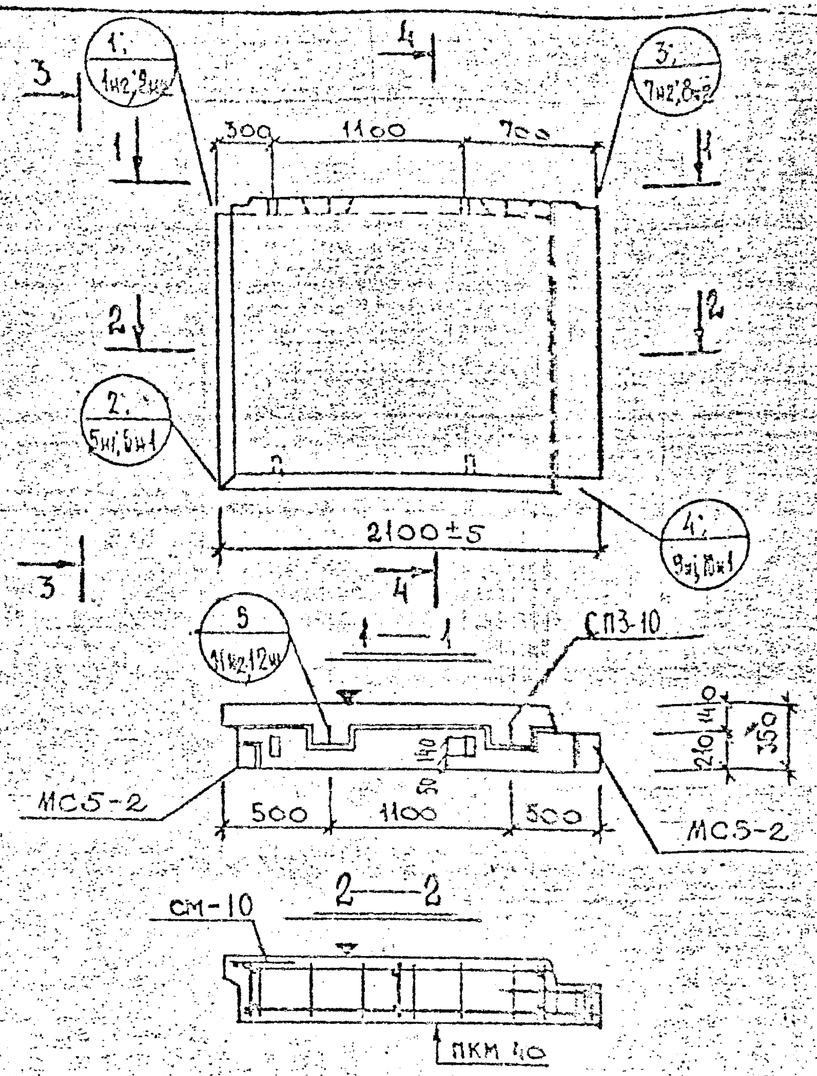

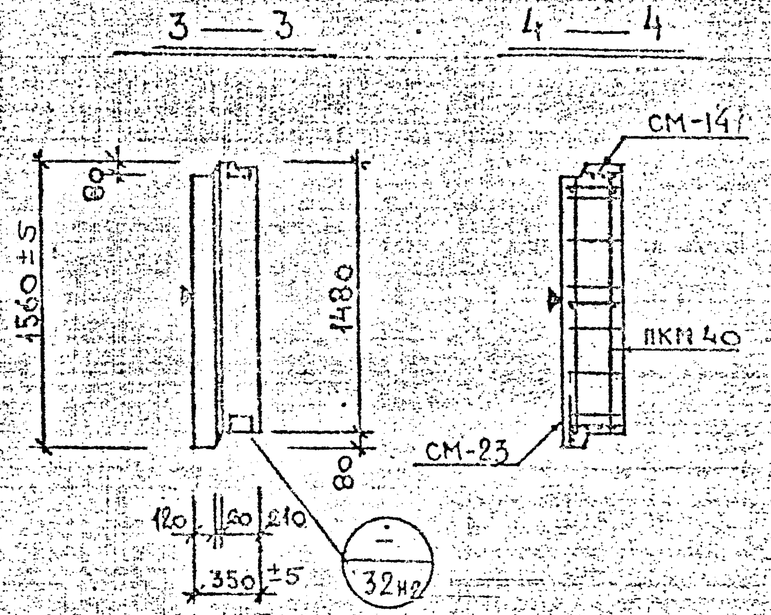

Общие указания по изготовлению даны в пояснительной записке
Детали см. в выпуске 0-1.1

ХАРАКТЕРИСТИКА ИЗДЕЛИЯ

Марка	Размеры, мм l	Размеры, мм b	Размеры, мм h	Площадь, м² изделия	Площадь, м² облицовочного слоя	Объем, м³ изделия	Объем, м³ керамзитобетона γ=50	Объем, м³ керамзитобетона γ=6.9 т/м³	Объем, м³ керамзитобетона γ= т/м³	Объем, м³ цем. р-ра γ=100	Объем, м³ цем. р-ра γ=2.0 т/м³	Масса, т	Расход стали, кг всего	Расход стали, кг в т.ч. на закладные детали: металлизация простые	металлизация для модификации	резка металлизации простые	резка металлизации для модификации
НР2-21.15.35	2100	350	1560	3.27	2.77	1.00	0.81	-	0.19			1.23	17.37	3.58			

Марка	Выборка стали, кг: арматурные изделия АI ⌀8	АI ⌀10	ВрI ⌀4	ВрI ⌀5	закладные детали Вст3кп2 8х100-8х70	Вст3кп2 ⌀10	АII	Расход комплектующих деталей, шт. в. 2-1.1: л.215нг ПКМ-40	л.225нг СМ-10	л.225нг СМ-14	л.228нг СМ-23	серия 1.131КА-1 вып.1 МС5-2	8 вып. 6-1.2 СП3-10	деревянные пробки К-80 шт	объем м³
НР2-21.15.35	5.94	1.88	3.77	2.20	1.5	0.8	1.28	1	1	1	1	2	2	4	0.004

ВЗАМЕН ЛИСТА 30

КП	ПАНЕЛИ САМОНЕСУЩИЕ ПОЛОСОВОЙ РАЗРЕЗКИ ДЛЯ МАЛОЭТАЖНЫХ ЗДАНИЙ		серия 1.232 КА-2
1980	НР2-21.15.35 м	ОПАЛУБКА И АРМИРОВАНИЕ	выпуск 1-12 / лист 30М1

Разработал Пенковский; Рассмотрел Бучин; Нач.ОКУ Гальперин; Утвердил Кузьмичев; Ковалева; Исполнил Асонова; Дата 10.82; Рег.№; Должность ИИ; Подпись; Фамилия КАЧ

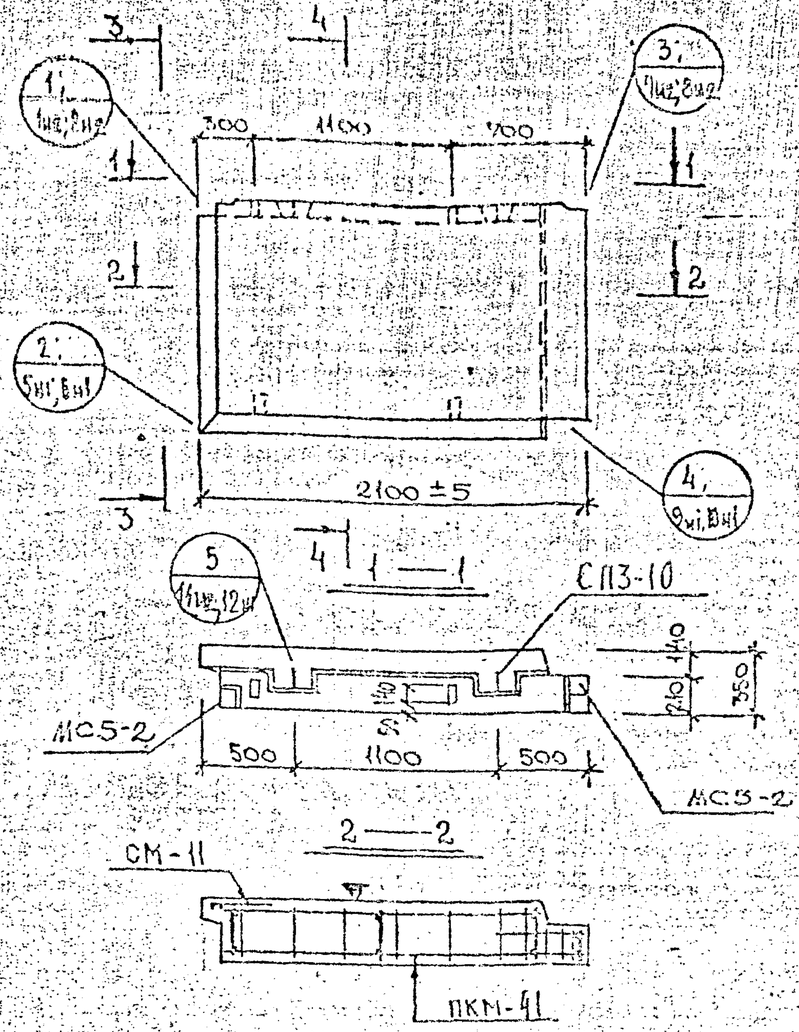

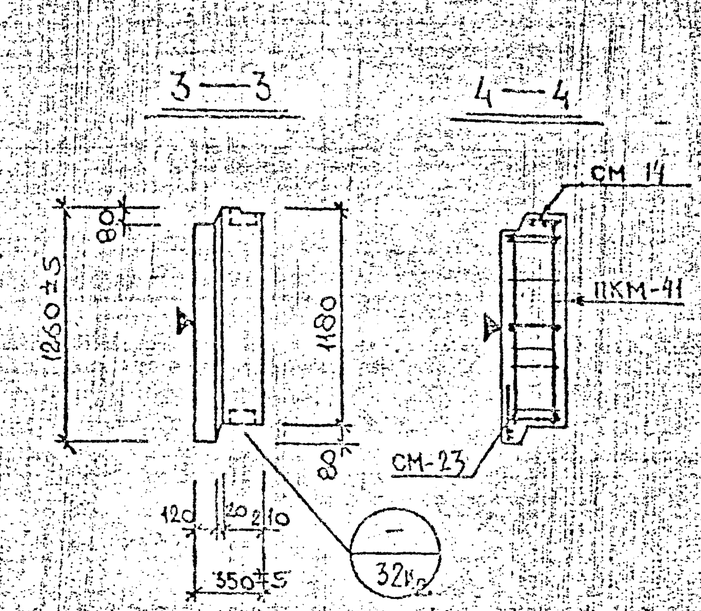

Общие указания по изготовлению даны в пояснительной записке
Детали см. в выпуске 0-1.1

ХАРАКТЕРИСТИКА ИЗДЕЛИЯ

Марка	Размеры, мм			Площадь, м²		Объем, м³				Масса, т	Расход стали, кг					Выборка стали, кг									Расход комплектующих деталей, шт.							
							керамзитобетона		цем. р-ра			в т.ч. на закладные детали				арматурные изделия					закладные детали				в. 2-1.1				серия 1.031КА-2 вып.1	1.131КА-1 вып. 6-1.2	для резьбовые пробки	
												металлизованные		без металлизации		А I			В I		Вст3кп2		А I									
	l	b	h	изделия	облицовочного слоя	изделия	γ=1,50	γ=0,9	γ=2,0		всего	простые	для сейсмостойкости	простые	для сейсмостойкости	⌀8	⌀10		⌀4	⌀5	8×100	8×70	⌀10			л. 216ин	л. 225ин		л. 226ин			К-60 шт / объем м³	
																										ПКМ-41	СМ-11	СМ-14	СМ-23	МС5-2	СП3-10		
НР2 21.12.35м	2100	350	1260	2.64	2.21	0.80	0.64	—	0.16	1.00	16.14	3.58				4.58	1.88		3.68	2.02	1.5	0.8	1.28	—		1	1	1	1	2	2	4 / 0.004	

ВЗАМЕН ЛИСТА 31

КП	ПАНЕЛИ САМОНЕСУЩИЕ ПОЛОСОВОЙ РАЗРЕЗКИ ДЛЯ МАЛОЭТАЖНЫХ ЗДАНИЙ		серия 1.232КА-2
1980	НР2-21.12.35м	ОПАЛУБКА И АРМИРОВАНИЕ	выпуск 1-1,2 / лист 31

Инв. № подл. | Подпись и дата | Взам. инв. №

Инженерный проект

Нач. отд. | Гл. инж. проекта | Гл. специалист | Нач. отдела | Нач. пр. | Руч. гр. | Разработал | Проверил | Норм.контролер | Утвердил

Изм. | Кол.уч. | Лист | № док. | Подпись | Дата

Внесены изменения

Изм.	Лист	№ док.	Подпись	Дата
1				1989

Подпись | Фамилия

Рук. гр. КАЦ

Нормоконтролер Новикова

Гл. специалист Новикова

Гл. инж. проекта Леонова

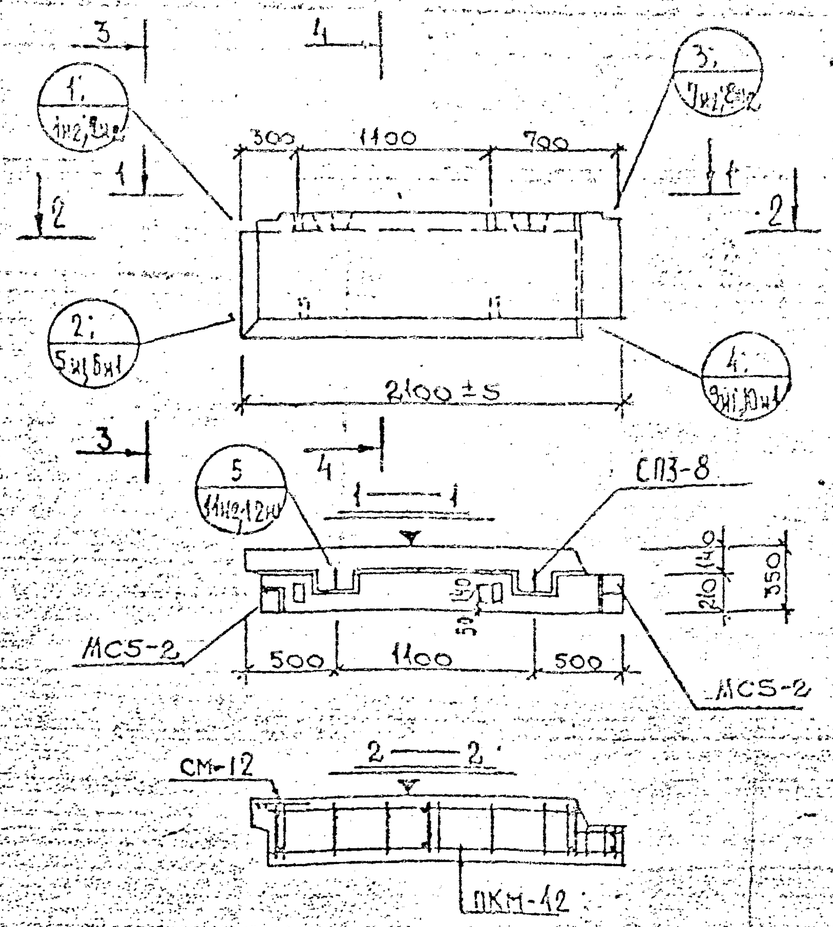

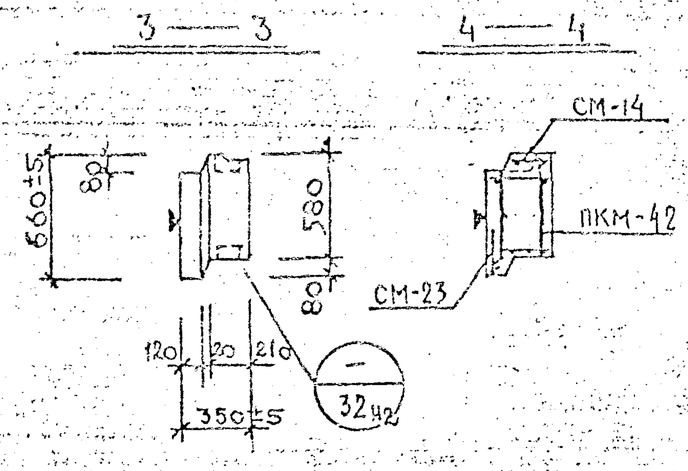

Общие указания по изготовлению даны в пояснительной записке
Детали см. в выпуске 0-1.1

ХАРАКТЕРИСТИКА ИЗДЕЛИЯ

Марка	Размеры, мм			Площадь, м²		Объем, м³				Масса, т	Расход стали, кг					Выборка стали, кг								Расход комплектующих деталей, шт.							
							херазитобетона					в т.ч. на закладные детали				арматурные изделия				закладные детали				1.2-1.1				Серия 1-031 КЛ-2 вып.1	1.131 КЛ-1 вып. 6-1.2	Деревянные пробки	
												металлизованные		без металлизации		А I		В I		В.Ст3кп-2		А II		л.217м1	л.225м1		л.226м1			К-во шт / объем м³	
	l	b	h	изделия	облицовочного слоя	изделия	γ=0,9 т/м³	γ=1 т/м³	γ=1,20 т/м³		всего	простые	для самофиксации	простые	для самофиксации	ф8		ф4	ф5	8Х18Н10Т	8Х18Н10Т	ф10		ПКМ-42	СМ-12	СМ-14	СМ-23	МС5-2	СП3-8		
НР2-21.6.35м	2100	350	660	1.38	1.09	0.39	0.30	–	0.09	0.50	11.96	3.58				4.08		3.20	1.10	1.5	0.8	1.28		1	1	1	1	2	2	4 / 0.004	

КП	ПАНЕЛИ САМОНЕСУЩИЕ ПОЛОСОВОЙ РАЗРЕЗКИ ДЛЯ МАЛОЭТАЖНЫХ ЗДАНИЙ.		Серия 1.232 КЛ-2
1980	НР2-21.6.35м ОПАЛУБКА И АРМИРОВАНИЕ	Выпуск 1-1.2	Лист 32м1

ВЗАМЕН листа 32

Согласовано: Евлахимова, Иванова, Александрович, Ивановский, Леонова

Инв. № подл. | Подпись и дата | Взам. инв. №

Гл. инж. проекта ОКУ | Нач. ОКУ | Гл. конструктор ОКУ | Руководитель | Рассчитал | Исполнил | Проверил | Нормоконтролер | Внесены изменения | Дата | Согласовано | Подпись | Должность | Фамилия | Лист | Подпись | Дата

ЛЕНГИПРОСЕЛЬСТРОЙ