ТИПОВЫЕ ПРОЕКТНЫЕ РЕШЕНИЯ

ЧОЗ-3-075.86

ПОДЗЕМНЫЕ ДЕПО КОНТАКТНЫХ ЭЛЕКТРОВОЗОВ ДЛЯ РУДНИКОВ ЧЕРНОЙ МЕТАЛЛУРГИИ

АЛЬБОМ V

КАМЕРА ОСМОТРА ПОДВИЖНОГО СОСТАВА

ГОРНОСТРОИТЕЛЬНЫЕ РЕШЕНИЯ. ТЕХНОЛОГИЯ ПРОИЗВОДСТВА, ЭЛЕКТРООСВЕЩЕНИЕ

И СИЛОВОЕ ЭЛЕКТРООБОРУДОВАНИЕ, СВЯЗЬ И СИГНАЛИЗАЦИЯ

КФ ЦИТП

Привязан

Инв. №

ЦЕНТРАЛЬНЫЙ ИНСТИТУТ ТИПОВОГО ПРОЕКТИРОВАНИЯ
ГОССТРОЯ СССР
КИЕВСКИЙ ФИЛИАЛ
г. Киев-57 ул. Эжена Потье № 12

Заказ № 42/12 3252 Инв. № 9394/20 Тираж 100

Сдано в печать 12-V 198 7 Цена 2-20

ТИПОВЫЕ ПРОЕКТНЫЕ РЕШЕНИЯ

403-3-075.86

ПОДЗЕМНЫЕ ДЕПО КОНТАКТНЫХ ЭЛЕКТРОВОЗОВ ДЛЯ РУДНИКОВ ЧЕРНОЙ МЕТАЛЛУРГИИ

АЛЬБОМ V

СОСТАВ ПРОЕКТА:

Альбом I – Посадочные площадки для людей на однопутевой и двухпутевой выработках
Альбом II. Части 1,2 – Спецификации оборудования
Альбом III. Части 1...8 – Ведомости потребности в материалах
Альбом IV. Части 1...8 – Сметы
Альбом V – Камера осмотра подвижного состава
Альбом VI – Депо контактных электровозов 7КР1У; К10; К14
Альбом VII – Металлоконструкции и инвентарь
Альбом VIII – Депо двух контактных электровозов 7КР1У; К10; К14
Альбом IX – Депо контактных электровозов 7КР1У; К10; К14 и камера текущего ремонта вагонеток ВГ2,0; ВГ4,5
Альбом X – Камера текущего ремонта вагонеток ВГ2,0; ВГ4,5
Альбом XI – Камера текущего ремонта вагонеток ВГ9,0
Альбом XII – Камера ремонта горнопроходческого оборудования

РАЗРАБОТАН
проектным институтом
„КРИВБАССПРОЕКТ"
Главный инженер института (Сторожук)
Главный инженер проекта (Топчий)

УТВЕРЖДЕН Минчерметом СССР
Приказ № 762 от 19 июня 1986 г.
Введен в действие с 1 октября 1986 г.

КФ ЦИТП

				Привязан
Инв. №				

Альбом V

Типовой проект 403-3-075.86

Наименование	Страница
1. Содержание альбома	2
I. Горностроительные решения	
1. Общие данные (начало)	3
2. Общие данные (окончание)	4
3. Крепь штанговая с набрызгбетоном. Разрезы А-А, В-В, Г-Г.	5
4. Крепь штанговая с набрызгбетоном. Разрезы Б-Б, Д-Д, Е-Е, узел II	6
5. Крепь штанговая со стальной сеткой и набрызгбетоном. Разрезы А-А, В-В, Г-Г	7
6. Крепь штанговая со стальной сеткой и набрызгбетоном. Разрезы Б-Б, Д-Д, Е-Е, узел II.	8
7. Крепь - монолитный бетон. Разрезы А-А, В-В, Г-Г	9
8. Крепь - монолитный бетон. Разрезы Б-Б, Д-Д, Е-Е, узел II	10
9. Яма смотровая. План, разрез Д-Д; вид А; узлы I, III	11
10. Яма смотровая. Разрез А-А... Г-Г, узел II	12
11. Настилка рельсового пути на закруглении. План, разрез А-А, вид А	13
12. Настилка рельсового пути на прямом участке. План, разрезы А-А, Б-Б, узел I	14
13. Канавка водоотливная. Узел I, разрез А-А	14
14. Штанга	15
15. Штанга. Сборочный чертеж	15
16. Стержень	15
17. Плита опорная	15
II. Технология производства	
1. Общие данные. Установка турбонасоса. План. Разрезы А-А, Б-Б, Узел I	16

Наименование	Страница
III. Силовое электрооборудование	
1. Общие данные	17
2. Сети электрическая и осветительная на плане	18
3. Спецификация	19
4. Электрод заземления	20
5. Электрод заземления. Сборочный чертеж	20
6. Заземлитель	20
7. Скоба	20
8. Головка	21
9. Перемычка	21
10. Перемычка. Сборочный чертеж	21
11. Наконечник	21
12. Кабельные подвески КП2-4, КП4-4, КП6-4	22
13. Кабельные подвески КП2-4, КП4-4, КП6-4 Сборочный чертеж	22
14. Скоба	22
15. Штанга	23
16. Штанга. Сборочный чертеж	23
17. Стержень	23
18. Стойка	24
19. Крюк	24
20. Штанга	24
22. Заземляющий проводник	25
23. Заземляющий проводник. Сборочный чертеж	25
24. Хомут	25
IV. Связь и сигнализация	
1. Общие данные	26
2. Телефонизация и радиофикация	27

2
9394/20

Разраб.	Туркина			ТПР 403-3-075.86 2-СА
Пров.	Каменева			Подземные депо контактных электровозов для рудников черной металлургии
Рук. гр.	Пономарев		05.86	
Гл. шахт.	Каменецкий		05.86	Камера осмотра подвижного состава
Нач. отд.	Сова		05.86	Стадия: РП; Лист: ; Листов: 1
Н. контр.	Гилко			Содержание альбома
				КРИВБАССПРОЕКТ г. Кривой Рог

Привязан

Инв. №

Инв. № подл. | Подп. и дата | Взам. инв. №

Копировал Шаповалова Формат А2

Ведомость основных комплектов рабочих чертежей

Обозначение	Наименование	Примечание
ГРС	Горностроительные решения	Вед. марка
ТХ	Технология производства	
ЭМ	Силовое электрооборудование	
СС	Связь и сигнализация	

Ведомость рабочих чертежей основного комплекта ГРС

Лист	Наименование	Примечание
1	Общие данные (начало)	
2	Общие данные (окончание)	
3	Крепь штанговая с набрызгбетоном. Разрезы А-А, В-В, Г-Г	
4	Крепь штанговая с набрызгбетоном. Разрезы Б-Б, Д-Д, Е-Е, узел II	
5	Крепь штанговая со стальной сеткой и набрызг-бетоном. Разрезы А-А, В-В, Г-Г	
6	Крепь штанговая со стальной сеткой и набрызг-бетоном. Разрезы Б-Б, Д-Д, Е-Е, узел II	
7	Крепь-монолитный бетон. Разрезы А-А, В-В, Г-Г	
8	Крепь-монолитный бетон. Разрезы Б-Б, Д-Д, Е-Е, узел II	
9	Яма смотровая. План; разрез Д-Д; узлы I, III; вид А	
10	Яма смотровая. Разрезы А-А, Г-Г, узел II	
11	Настилка рельсового пути на закруглении	
	План, разрез А-А, вид А	
12	Настилка рельсового пути на прямом участке	
	План; разрезы А-А, Б-Б; узел I	
13	Канавка водоотливная. Узел I, разрез А-А	

Ведомость ссылочных и прилагаемых документов

Обозначение	Наименование	Примечание
	Прилагаемые документы	
2-01 010	Штанга	Стр. 15
ТПР403-3-075.86	Спецификаций оборудования	
		Альбом II часть 1
ТПР403-3-075.86	Ведомости потребности в	
	материалах	Альбом III часть 2
ТПР403-3-075.86	Сметы	Альбом IV часть 2

Типовые проектные решения разработаны в соответствии с действующими нормами и правилами и предусматривают мероприятия, обеспечивающие взрывную, взрыво пожарную и пожарную безопасность при эксплуатации сооружения.

Главный инженер проекта Топчий Ю.П.

Ведомость спецификаций

Лист	Наименование	Примечание
3	Спецификация к крепи штанговой с набрызгбетоном	
5	Спецификация к крепи штанговой со стальной	
	сеткой и набрызгбетоном.	
7	Спецификация к крепи монолитный бетон	
9	Спецификация к яме смотровой	
11	Спецификация к рельсовому пути на закруглении	
12	Спецификация к рельсовому пути на прямом	
	участке	
13	Спецификация к канавке водоотливной	

1. Корректировка типового рабочего проекта „Подземные депо контактных электровозов для рудников черной металлургии" выполнена институтом „Кривбасспроект" на основании плана типового проектирования на 1985 год, утвержденного постановлением Госстроя СССР от 10.12.84г №204 и в соответствии с заданием на разработку, утвержденным Минчерметом СССР от 08.05.85г.

Типовые проектные решения разработаны с учетом требований ЕПБ, СНиП II-94-86, СНиП 1-02.01-85, инструкции СН-227-82, „Норм технологического проектирования." и другой нормативной документации.

Сметная документация составлена в нормах и ценах 1984г.

Технико-экономические показатели по видам крепи приведены в таблице 1.

Таблица 1

Виды крепи	Стоимость тыс. руб.			Капитальные трудовые затраты, чел. дн.	Расход строительных материалов						Объем строительный, м³	Общая площадь, м²
	Общая сметная стоимость	строительно-монтажных работ	оборудования		цемента, т	цемента приведен. марки М400, т	стали, т	стали приведен. к классам А-I и С-31/23, т	набрызгбетона, м³	монолитного бетона, м³		
Штанговая с набрызг-бетоном	23,08	22,21	0,87	516,08	23,27	23,09	2,39	2,58	26,76	15,08	629,17	188,91
Штанговая со стальной сеткой и набрызгбетоном	24,93	24,06	0,87	444,72	45,94	45,76	2,39	2,58	53,68	15,08	458,73	188,91
Монолитный бетон	28,96	28,09	0,87	682,71	30,56	30,38	1,09	1,11	—	126,48	716,80	188,91

2. В данном альбоме разработана камера осмотра подвижного состава. С откаточной выработкой она соединяется двумя заездами. Размеры выработок определены габаритами размещаемого в них подвижного состава, а также свободным проходом для людей и зазорами согласно требований ЕПБ.

Привязка камеры осуществляется проектировщиком непосредственно к сопряжениям ее с откаточной выработкой.

В случае отнесения месторождения или его части, в которой предусматривается строительство камеры, к опасным по горным ударам, расстояние между осями камеры и откаточной выработки определяется расчетом в соответствии с требованиями „Инструкций по безопасному ведению горных работ на рудных и нерудных месторождениях; склонных к горным ударам." (ВНИМИ, г. Ленинград).

Проветривание камеры осуществляется за счет общешахтной депрессии.

Конструкция камеры позволяет применять при ее проходке высокопроизводительное горнопроходческое оборудование.

3. Форма поперечного сечения выработок и камеры — сводчатая с вертикальными стенами. Такая форма принята согласно СНиП II-94-80

3

9394/20

Альбом II

Типовые проектные решения 403-3-075.86

Инв. № подл. | Подпись и дата | Взам. инв. №

Привязан			
Инв. №			
Разраб.	Пономарев		
Пров.	Каменева		ТПР403-3-075.86 — 2-ГРС
Рук. гр.	Пономарев		
Гл. шахт.	Каменецкий	08.86	Подземные депо контактных электровозов для рудников черной металлургии
Нач. отд.	Сова	08.86	
ГИП	Топчий		Камера осмотра подвижного состава — Стадия: РП; Лист: 1; Листов: 13
Н. контр.	Гилко		Общие данные (начало) — КРИВБАССПРОЕКТ г. Кривой Рог

Копировал Шевченко формат А2

„Подземные горные выработки" и с учетом опыта строительства эксплуатации их в соответствующих горногеологических условиях рудников Кривбасса.

4. Строительство камеры осмотра следует предусматривать в породах с наиболее благоприятными горногеологическими условиями в местах, определяемых проектировщиком при конкретной привязке проекта.

В зависимости от категории устойчивости пород для крепления камеры и выработок предусмотрены следующие виды крепи:

- штанговая с набрызгбетоном (I категория устойчивости пород);
- штанговая со стальной сеткой и набрызгбетоном (II категория устойчивости пород);
- монолитный бетон (II категория устойчивости пород).

4.1. Крепь штанговая с набрызгбетоном применяется в устойчивых (I категория) породах, где наблюдаются незначительные (до 20 мм) смещения на контуре поперечного сечения выработки за весь срок ее службы без крепи.

Железобетонные штанги, устанавливаемые в шахматном порядке, и набрызгбетон толщиной 50 мм обеспечивают надежное упрочнение приконтурного слоя. Расстояние между рядами штанг и между штангами в каждом ряду - 1000 мм.

Быстротвердеющий раствор для установки железобетонных штанг приготавливается из цемента марки 400, песка и воды в соотношении 1:2:0,5. Расход цементного раствора на 100 штанг длиной 1800 мм каждая - 0,21 м³.

4.2. Крепь штанговая со стальной сеткой и набрызгбетоном применяется в среднеустойчивых (II категория) породах, где наблюдаются смещения (свыше 20 до 100 мм) на контуре поперечного сечения выработки за весь срок ее службы без крепи.

Железобетонные штанги, набрызгбетон толщиной 100 мм и металлическая сетка обеспечивают надежное укрепление массива.

При выполнении работ по креплению выработок штанги необходимо располагать во впадинах с целью обеспечения достаточного приближения металлической сетки к контуру выработки, но не ближе 50...70 мм. Установка штанг производится в том же порядке, что и при крепи штанговой с набрызгбетоном.

4.3. Крепь монолитный бетон применяется в среднеустойчивых (II категория) породах, где наблюдаются смещения (свыше 20 до 100 мм) на контуре поперечного сечения выработки за весь срок ее службы без крепи.

Толщина бетона стен и свода выработок принята 200 мм. При возведении бетонной крепи в закрепном пространстве не должно оставаться пустот. Их необходимо закладывать несгораемыми материалами.

5. Рельсовый путь разработан для колеи 750 мм с использованием рельсов типа Р33 и шпал деревянных.

Высота пути (от подошвы выработки до уровня головок рельсов) - 400 мм. Шпалы помещаются в балласт на 2/3 своей высоты.

В камере осмотра бетонный пол выполнен на уровне головок рельсов.

Устройство и эксплуатацию рельсовых путей следует производить согласно „Временной технологической инструкции по строительству и эксплуатации шахтных рельсовых путей и стрелочных переводов" (НИГРИ, г. Кривой Рог).

6. При проходке камеры и выработок поддержание их в безопасном состоянии достигается за счет систематического осмотра и контроля за состоянием бокав и кравли.

Последовательность проходки и крепления выработок и камеры должна определяться проектом производства работ.

7. Типовой проект разработан с учетом анализа патентных материалов. С целью ознакомления с новыми техническими решениями по вопросу конструктивных особенностей камер осмотра подвижного состава, их крепления и оборудования просмотрены патентные фонды институтов „Кривбасспроект" и НИГРИ с 1977 года. Технические решения проекта находятся на уровне современных достижений науки и техники.

Альбом V

Типовой проект 403-3-075.86

Разраб.	Пономарев		
Пров.	Каменева		
Рук. гр.	Пономарев		05.86
Гл. шахт	Каменецкий		05.86
Нач. отд.	Сова		06.86
ГИП	Топчий		
Н. контр.	Гилко		

Привязан

Инв. №

ТПР 403-3-075.86 2-ГРС

Подземные депо контактных электровозов для рудников черной металлургии.

Камера осмотра подвижного состава

Стадия	Лист	Листов
РП	2	

Общие данные (окончание)

КРИВБАССПРОЕКТ г. Кривой Рог

Инв. № подл. | Подп. и дата | Взам. инв. №

Копировал Шевченко

формат А2

Альбом V

Типовой проект 403-3-075.86

А-А развернуто, лист 4

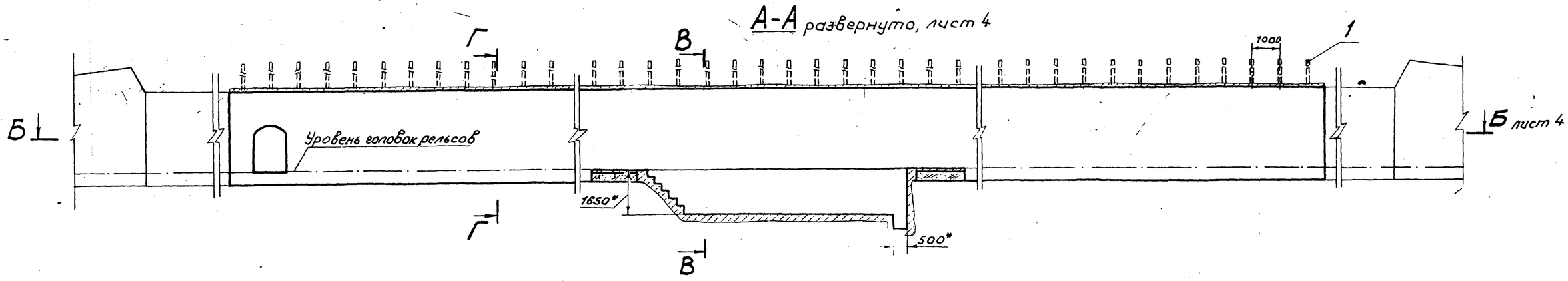

В-В
М 1:50

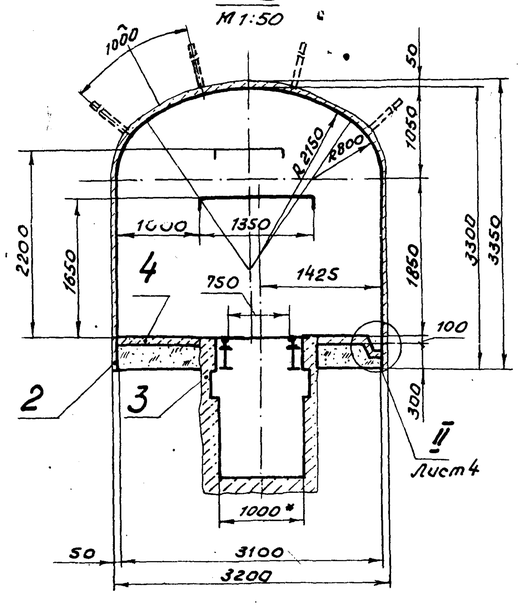

Г-Г
М 1:50

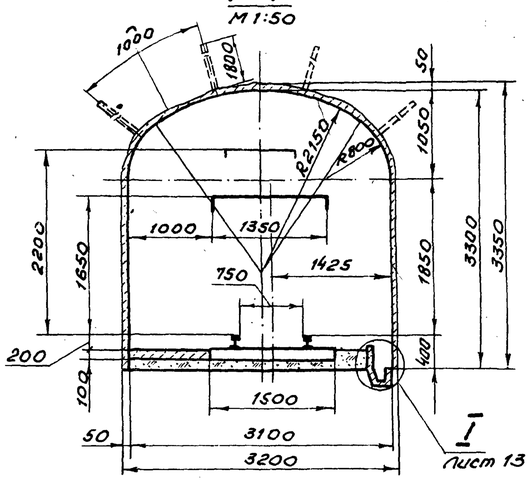

Спецификация к крепи штанговой с набрызгбетоном

Марка, поз.	Обозначение	Наименование	Кол.	Масса ед., кг	Примеч.
1	2-01.010	Штанга	277	4,62	
2		Набрызгбетон марки 150	26,76		м³
3		Бетон марки 150	5,17		м³
4		Бетон марки 75	9,91		м³

* Размеры для справок

Объем работ

Наименование	Сечение, м² в свету	Сечение, м² в проходке	Длина, м	Выемка, м³	Набрызгбетон, м³ стен.	Набрызгбетон, м³ свода	Бетон, м³ стен	Бетон, м³ пола	Штанга железобетонная кол., шт.	Штанга железобетонная масса, кг	Бурение шпуров под закладные части, м	Водоотливная канавка, м	Рельсовый путь, м направляющая	Рельсовый путь, м откатка	Рельсовый путь, м незакругление	Балласт, м³	Металлоконструкции, кг	Арматура, кг	Побелка, м²
Камера осмотра	8,23	9,86	13,25	130,6	2,98	2,78	—	3,06	63	291,1		13,25	3,40	—	8,4	—	—		103,6
Заезд	9,47	9,86	47,81	471,4	10,65	10,02	—	5,38	212	979,4		46,19	26,75	20,94	19,1	—	—		393,1
Ниша электрооборудования	1,91	2,24	1,10	2,5	0,22	0,11	—	0,15	2	9,2	24,0	—	—	—	—	—	—		6,2
Яма смотровая	1,31	1,76	9,25	15,6	—	—	5,17	1,32	—	—	—	1,00	9,85	—	—	676,1	71,9		—
Итого	—	—	—	620,1	13,85	12,91	5,17	9,91	277	1279,7	24,0	60,44	40,00	20,94	27,5	676,1	71,9		502,9

Взам. инв. №

Подпись и дата

Инв. № подл.

Разраб.	Корастелев		
Пров.	Каменева		
Рук. гр.	Пономарев		05.86
Гл. шахт.	Каменецкий		05.86
Нач. отд.	Сова		05.86
Н. контр.	Гилко		

Привязан

Инв. №

ТПР 403-3-075.86 2-ГРС

Подземные депо контактных электровозов для рудников черной металлургии

Камера осмотра подвижного состава

Стадия	Лист	Листов
РП	3	

Крепь штанговая с набрызгбетоном. Разрезы А-А, В-В, Г-Г М1:100

КРИВБАССПРОЕКТ г. Кривой Рог

5
9394/20

Копировал Янько Формат А2

Альбом I

Типовой проект 403-3-075.86

Б-Б лист 3

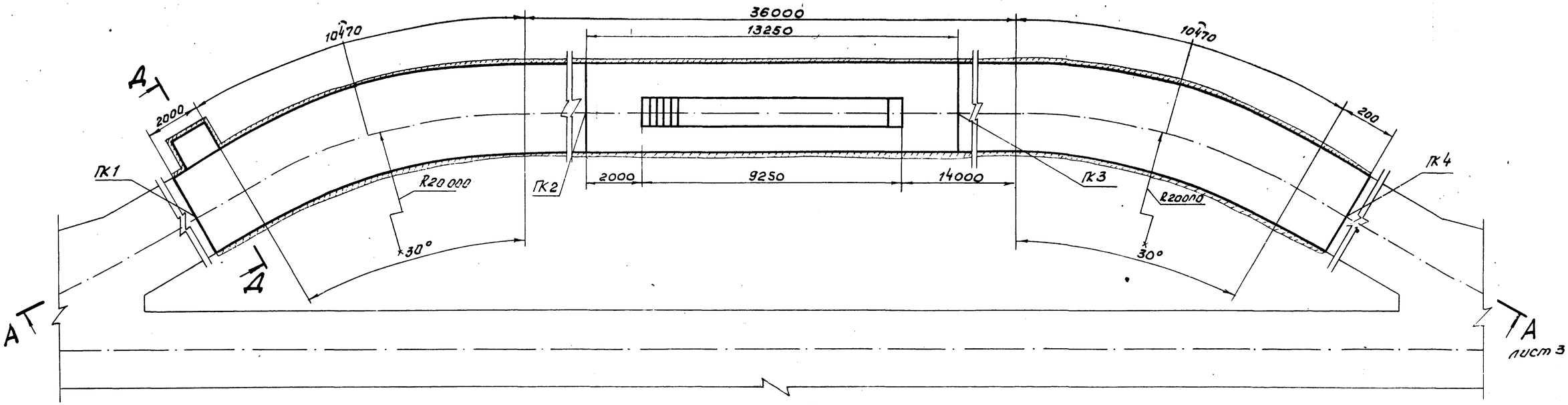

Профиль рельсового пути

Масштабы: верт. 1:20
гор. 1:200

0,000

Уклоны, ‰	0,0005	0,003	0,006
Расстояние, м	23,22	13,25	24,47
Относительные отметки	0,000	+0,012	-0,028 -0,146
№№ пикетов	ПК1	ПК2	ПК3 ПК4

Д-Д повернуто
М 1:50

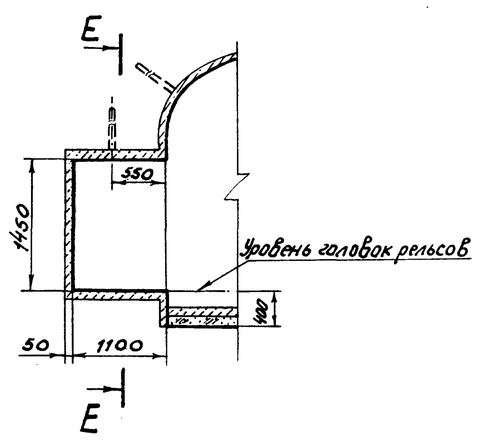

Е-Е
М1:50

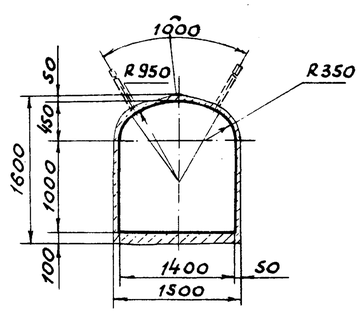

II лист 3
М1:10

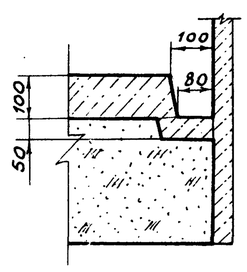

6
9394/20

Разраб.	Коростелев		
Пров.	Каменева		
Рук. гр.	Пономарев		03.86
Гл. шахт.	Каменецкий		30.5.86
Нач. отд.	Сова		06.86
Н. контр.	Гилко		

Привязан

Инв. №

ТПР 403-3-075.86 2-ГРС

Подземные депо контактных электровозов для рудников черной металлургии

Камера осмотра подвижного состава

Стадия	Лист	Листов
РП	4	

Крепь штанговая с набрызгбетоном. Разрезы Б-Б, Д-Д, Е-Е; узел II М1:100

КРИВБАССПРОЕКТ г. Кривой Рог

Копировал Янько

Формат А2

Инв. № подл. | Подпись и дата | Взам. инв. №

Альбом V

Типовой проект 403-3-075.86

А-А развернуто, лист 6

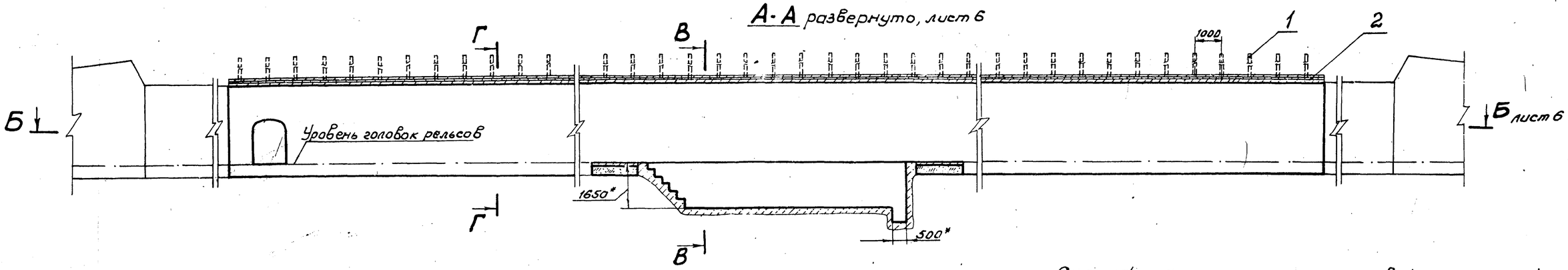

В-В
М1:50

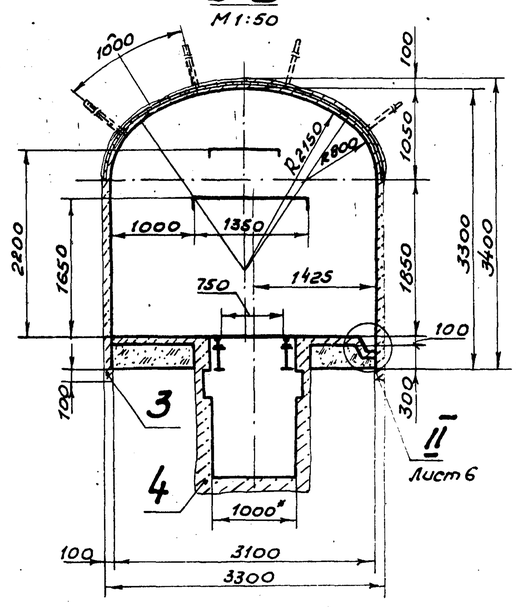

Г-Г
М1:50

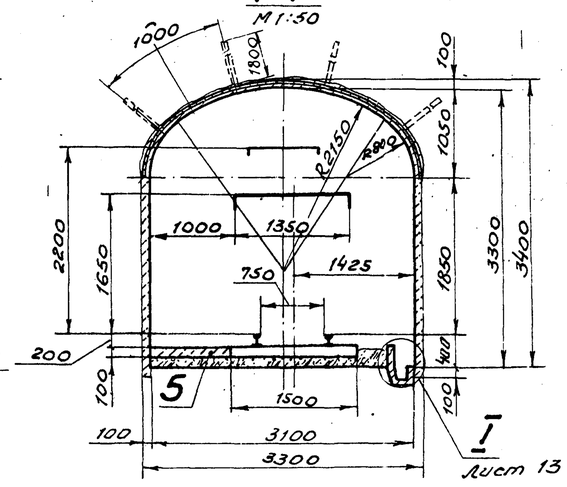

Спецификация к крепи штанговой со стальной сеткой и набрызгбетоном

Марка, поз.	Обозначение	Наименование	Кол.	Масса ед., кг	Примеч.
1	2-01.010	Штанга	277	4,62	
2		Сетка 100-5.0 ГОСТ 5336-80	89.18		кг
3		Набрызгбетон марки 150	53.68		м3
4		Бетон марки 150	5.17		м3
5		Бетон марки 75	9.91		м3

* Размеры для справок

Объем работ

Наименование	Сечение, м2 в свету	Сечение, м2 в проходке	Длина, м	Выемка, м3	Набрызг-бетон, м3 стен	Набрызг-бетон, м3 свода	Набрызг-бетон, м3 фундамента	Бетон, м3 стен	Бетон, м3 пола	Штанга железобетонная Кол, шт.	Штанга железобетонная масса, кг	Сетка металлическая, м2	Бурение шпуров под заанкеривание	Водоотливная канавка, м	Рельсовый путь, м на прямом участке	Рельсовый путь, м на закруглении	Бетонная, м3	Металлоконструкции, кг	Арматура, кг	Побелка, м2
Камера осмотра	8,23	10,32	13,25	136,7	5,96	5,32	0,26	—	3,06	63	291,1	56,4		13,25	3,40	—	8,4	—	—	103,6
Заезд	9,47	10,32	47,81	493,4	21,26	19,22	0,96	—	5,38	212	979,4	203,5		46,19	26,75	20,94	19,1	—	—	393,1
Ниша электрооборудования	1,91	2,46	1,10	2,7	0,43	0,23	0,04	—	0,15	2	9,2	2,4	24,0	—	—	—	—	—	—	6,2
Яма смотровая	1,31	1,76	9,25	15,6	—	—	—	5,17	1,32	—	—	—		1,00	9,85	—	—	676,1	71,9	—
Итого	—	—	—	648,4	27,65	24,77	1,26	5,17	9,91	277	1279,7	262,3	24,0	60,44	40,00	20,94	27,5	676,1	71,9	502,9

Разраб.	Хорастелев		
Пров.	Каменева		
Рук. гр.	Пономарев		05.86
Гл. шахт.	Каменецкий		05.86
Нач. отд.	Сова		06.86
Н. контр.	Гилко		

Привязан

Инв. №

ТПР 403-3-075.86 2-ГРС

Подземные депо контактных электровозов для рудников черной металлургии

Камера осмотра подвижного состава

Стадия	Лист	Листов
РП	5	

Крепь штанговая со стальной сеткой и набрызгбетоном. Разрезы А-А, В-В, Г-Г М1:100

КРИВБАССПРОЕКТ г. Кривой Рог

Копировал Янько Формат А2

7
9394/20

Взам. инв. № | Подпись и дата | Инв. № подл.

Альбом V

Типовой проект 403-3-075.86

Б-Б лист 5

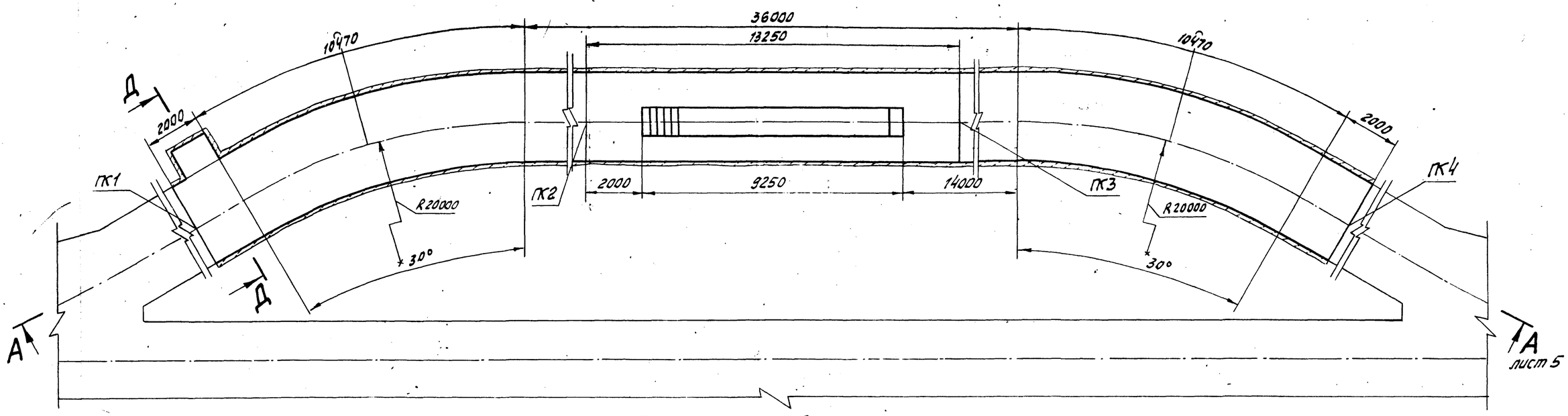

Профиль рельсового пути

Масштабы: верт. 1:20
гор. 1:200

Уклоны, ‰	0,0005	0,003	0,006	0,000
Расстояние, м	23,22	13,25	24,47	
относительные отметки	0,000	+0,012	-0,028	-0,146
№№ пикетов	ПК1	ПК2	ПК3	ПК4

Д-Д
М1:50

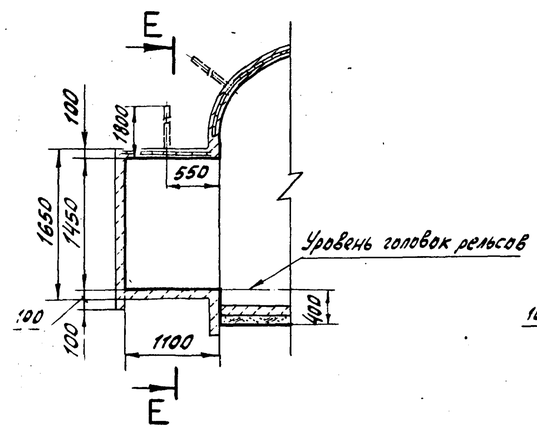

Е-Е
М1:50

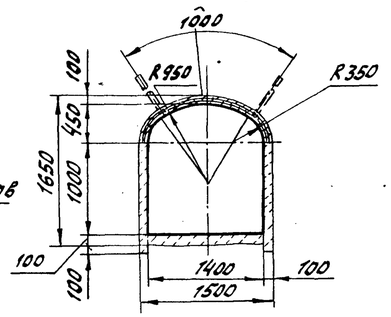

II
М1:10 лист 5

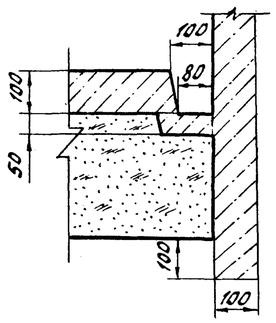

Разраб.	Коростелев		
Пров.	Каменева		
Рук. гр.	Пономарев		05.86
Гл. шахт.	Каменецкий		30.5.86
Нач. отд.	Сова		16.5.86
Н. контр.	Гилко		

Привязан

Инв. №

8
9394/20

ТПР 403-3-075.86 2-ГРС

Подземные депо контактных электровозов для рудников черной металлургии

Камера осмотра подвижного состава

Стадия	Лист	Листов
РП	6	

Крепь, штанговая со стальной сеткой и набрызгбетоном. Разрезы Б-Б, Д-Д, Е-Е; узел II М1:100

КРИВБАССПРОЕКТ г. Кривой Рог

Инв. № подл. | Подпись и дата | Взам. инв. №

Копировал Шаповалова формат А2

Альбом V

Типовой проект 403-3-075.86

А-А развернуто, лист 8

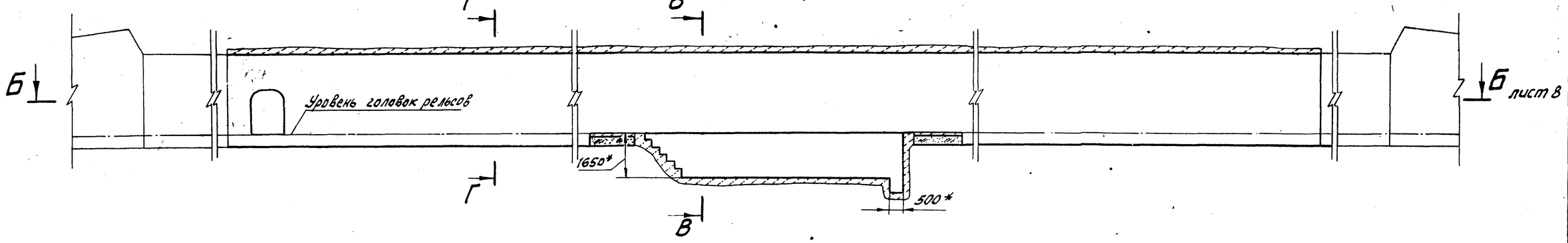

В-В
М1:50

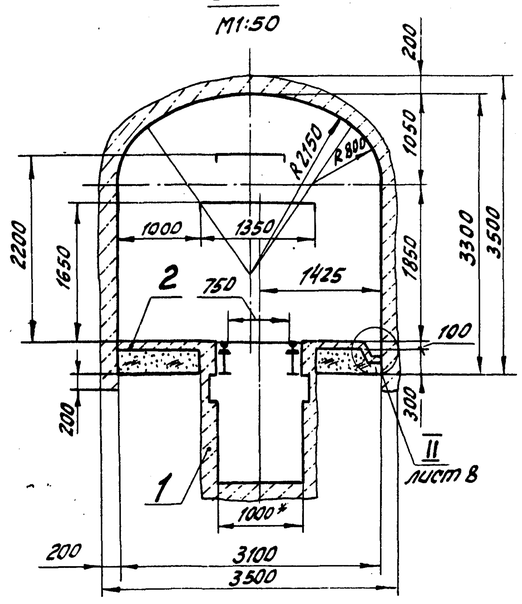

Г-Г
М1:50

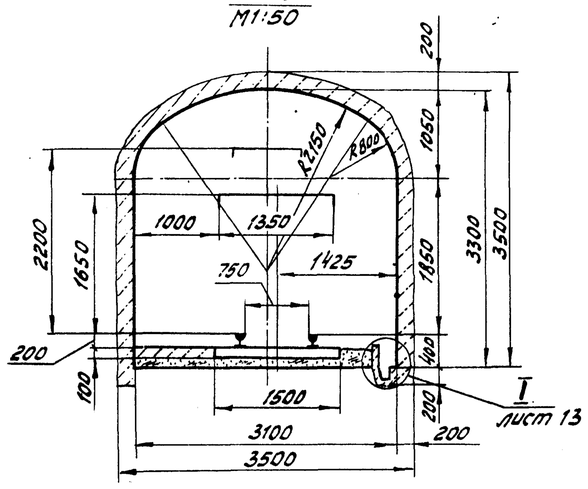

Спецификация к крепи монолитный бетон

Марка, поз.	Обозначение	Наименование	Кол.	Масса ед., кг	Примеч.
1		Бетон марки 150	116,57		м³
2		Бетон марки 75	9,91		м³

* Размеры для справок

Объем работ

Наименование	Сечение, м² в свету	Сечение, м² в проходке	Длина, м	Выемка, м³	Бетон, м³ стен	Бетон, м³ свода	Бетон, м³ фундамента	Бетон, м³ пола	Бурение шпуров под заходные части, м	Водоотливная канавка, м	Рельсовый путь, м на прямом участке	Рельсовый путь, м на закруглениях	Балласт, м³	Металлоконструкции, кг	Арматура, кг	Побелка, м²
Камера осмотра	8,23	11,20	13,25	148,4	11,92	10,98	1,06	3,06		13,25	3,40	—	8,4	—	—	103,6
Заезд	9,47	11,20	47,81	535,5	42,45	39,63	3,82	5,38		46,19	26,75	20,94	19,1	—	—	393,1
Ниша электрооборудования	1,91	2,89	1,10	3,2	0,86	0,52	0,16	0,15	24,0	—	—	—	—	—	—	6,2
Яма смотровая	1,31	1,76	9,25	15,6	5,17	—	—	1,52		1,00	9,85	—	—	676,1	71,9	—
Итого	—	—	—	702,7	60,40	51,13	5,04	9,91	24,0	60,44	40,00	20,94	27,5	676,1	71,9	502,9

Подпись и дата | Инв. № подл. | Взам. инв. №

Разраб.	Коростелев		
Пров.	Каменева		
Рук. гр.	Пономарёв		25.8.86
Гл. шахт.	Каменецкий		31.5.86
Нач. отд.	Сова		06.86
Н. контр.	Гилко		

Привязан

Инв. №

ТПР 403-3-075.86 2-ГРС

Подземные депо контактных электровозов для рудников черной металлургии

Камера осмотра подвижного состава

Крепь - монолитный бетон. Разрезы А-А, В-В, Г-Г М1:100

Стадия	Лист	Листов
РП	7	

КРИВБАССПРОЕКТ г. Кривой Рог

9
9394/20

Копировал Шаповалова формат А2

Альбом V

Типовой проект 403-3-075.86

Б-Б лист 7

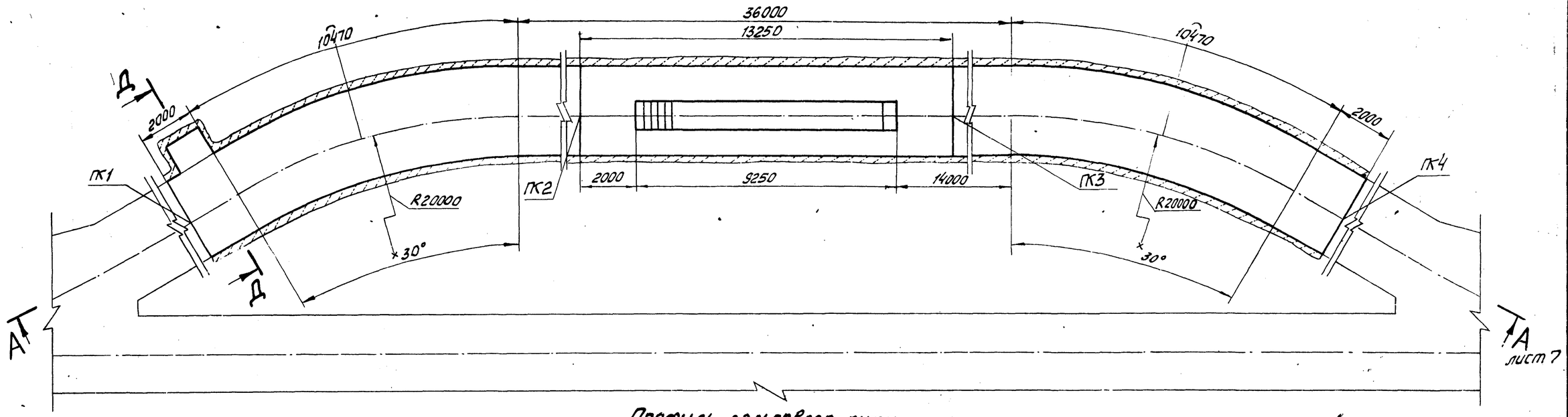

Профиль рельсового пути

Масштабы: верт. 1:20
гор. 1:200

Уклоны, ‰	0,0005	0,003	0,006	
Расстояние, м	23,22	13,25	24,47	
Относительные отметки	0,000	+0,012	-0,028	-0,146
№№ пикетов	ПК1	ПК2	ПК3	ПК4

0,000

Д-Д повернуто
М1:50

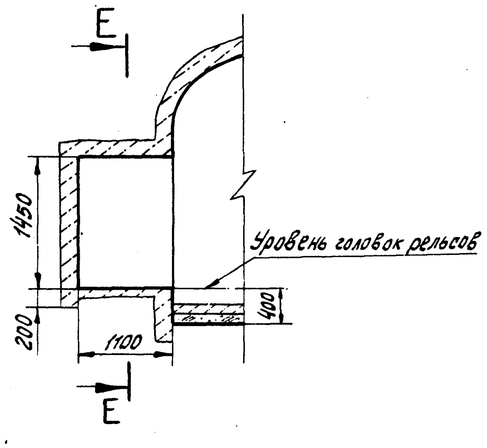

Е-Е
М1:50

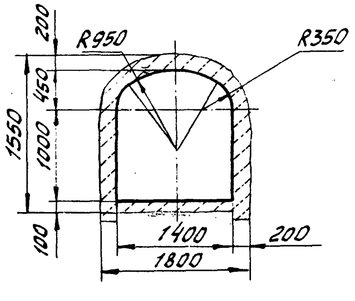

II лист 7
М1:10

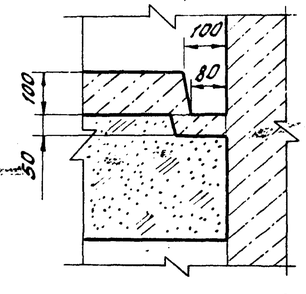

10
9394/20

Разраб.	Коростелев			ТПР 403-3-075.86 2-ГРС
Пров.	Каменева			
Рук. гр.	Пономарёв		05.86	Подземные депо контактных электровозов для рудников черной металлургии
Гл. шахт.	Каменецкий		30.5.86	
Нач. отд.	Сова		06.86	Камера осмотра подвижного состава — Стадия: РП; Лист: 8; Листов:
Н. конт.	Гилко			Крепь - монолитный бетон. Разрезы Б-Б, Д-Д, Е-Е, узел II М1:100 — КРИВБАССПРОЕКТ г. Кривой Рог

Привязан

Инв. №

Инв. № подл. | Подпись и дата | Взам. инв. №

Копировал Шаповалова формат А2

Альбом V

План

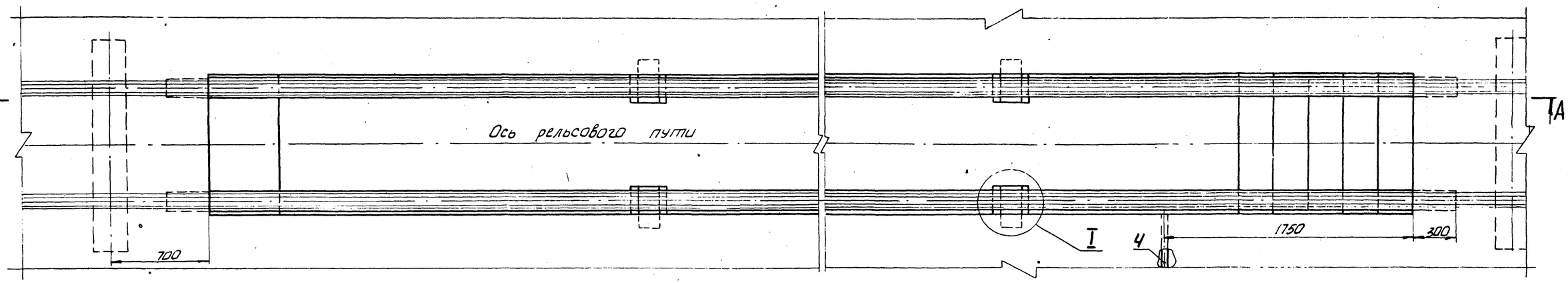

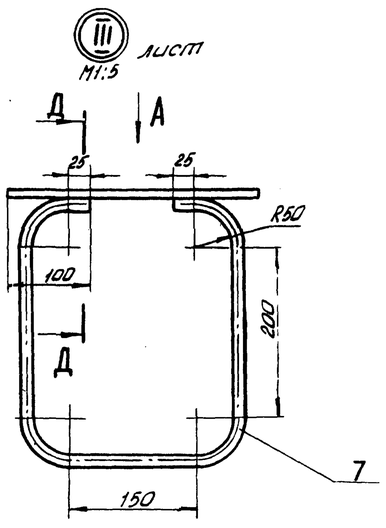

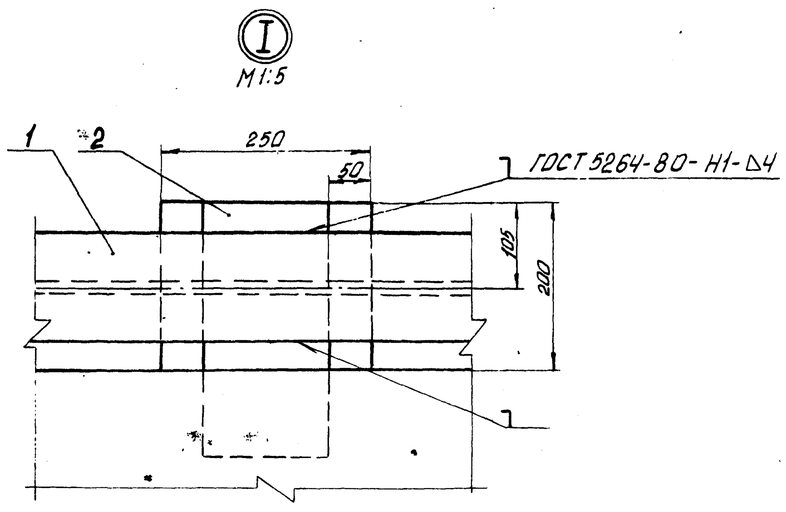

Вид А

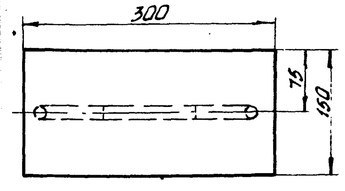

Д-Д
М1:2

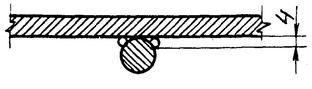

Объем работ

Наименование	Сечение, м² в свету	Сечение, м² в проходке	Длина, м	Выемка, м³	Бетон, м³ стен	Бетон, м³ пола	Водоотливная канавка, м	Металлоконструкции, кг	Арматура, кг
Яма смотровая	1,31	1,76	9,25	15,6	5,17	1,32	1,0	676,1	71,9

Ведомость деталей

Поз.	Эскиз
5	320; 200, 300, 220
7	50, 50; 300, 210, 300

Спецификация к яме смотровой

Марка, поз.	Обозначение	Наименование	Кол.	Масса ед, кг	Примеч.
1		Двутавр $\frac{22^{а}\ ГОСТ\ 8239-72}{Ст\ 3\ ГОСТ\ 535-79}$, ℓ=9850	2	323,1	
2		Полоса $\frac{А\text{-}II\ 10\times150\ ГОСТ\ 103-76}{Ст\ 3\ ГОСТ\ 535-79}$, ℓ=300	4	3,5	
3		Труба $\frac{50\times2\ ГОСТ\ 10704-76*}{Д\ ГОСТ\ 10705-80}$, ℓ=250	8	0,6	
4		ℓ=3400 А-I-8 ГОСТ 5781-82*	1	8,1	
5**		ℓ=1040 А-II-16 ГОСТ 5781-82*	32	0,4	
6		ℓ=1400	24	2,2	
7**		ℓ=910	4	1,4	
8		Бетон марки 75	1,32		м³
9		Бетон марки 150	5,17		м³
		Проволока Вр-I ГОСТ 6727-80	0,7		кг
		Электроды типа Э42 ГОСТ 9467-75	3,0		кг

1. * Размер для справок.
2. ** Поз. 5, 7 смотри ведомость деталей

11
9394/20

Разраб.	Коростелев			ТПР 403-3-075.86 — 2-ГРС
Пров.	Каменева			
Рук. гр.	Пономарев		06.86	Подземные дела контактных электровозов для рудников черной металлургии
Гл. шахтс.	Каменецкий		30.5.86	
Нач. отд.	Сова		06.86	Камера осмотра подвижного состава — Стадия: РП; Лист: 9; Листов:
Н. контр.	Гилко			Яма смотровая. План; разрез Д-Д; вид А; узлы I, III. М1:20
Привязан				КРИВБАССПРОЕКТ г. Кривой Рог
Инв. №				

Копировал Шевченко

Формат А2

Типовой проект 403-3-075.86

Инв. № подл. | Подп. и дата | Взам. инв. №

Альбом V

Типовой проект 403-3-075.86

А-А

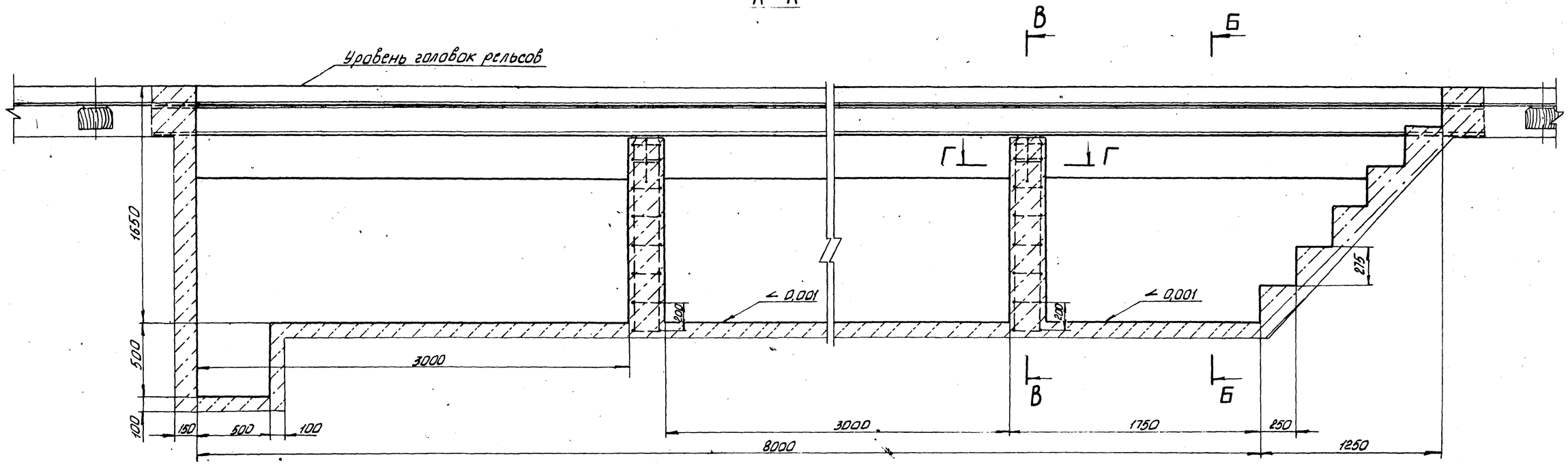

Б-Б

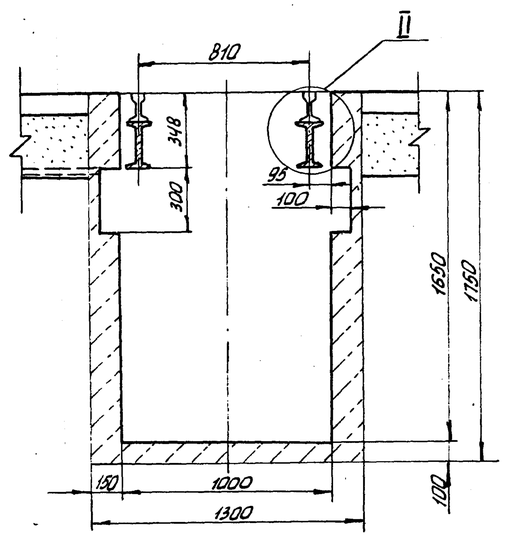

В-В

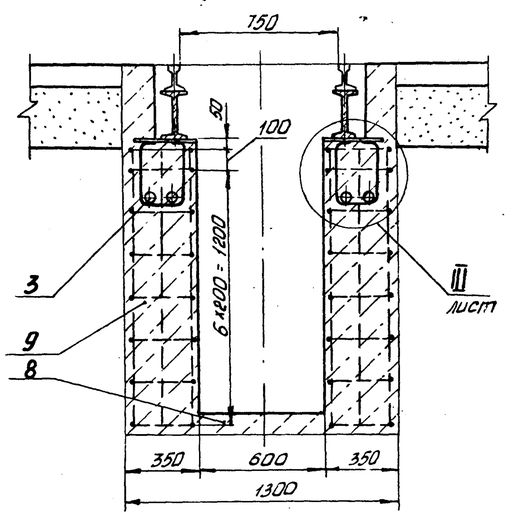

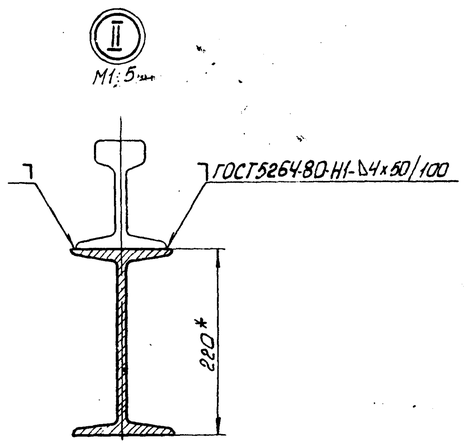

Г-Г
М1:5

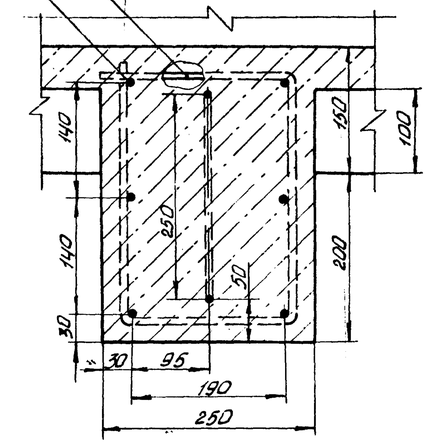

12
9394/20

Разраб.	Коростелев			ТПР 403-3-075.86	2-ГРС
Пров.	Каменева				
Рук. гр.	Пономорев		05.86	Подземные депо контактных электровозов для рудников чёрной металлургии	
Гл.инж.пр.	Каменецкий		30.5.86		
Нач.отд.	Соба		06.86	Камера осмотра подвижного состава	Стадия: РП; Лист: 10; Листов:
Н.контр.	Гилко			Яма смотровая. Разрез А-А... Г-Г, узел II М1:20	КРИВБАССРОЕКТ г. Кривой Рог

Привязан

Инв. №

Копировал Шгевченко

формат А2

Альбом V

Типовой проект 403-3-075.86

А-А повернуто
М1:10

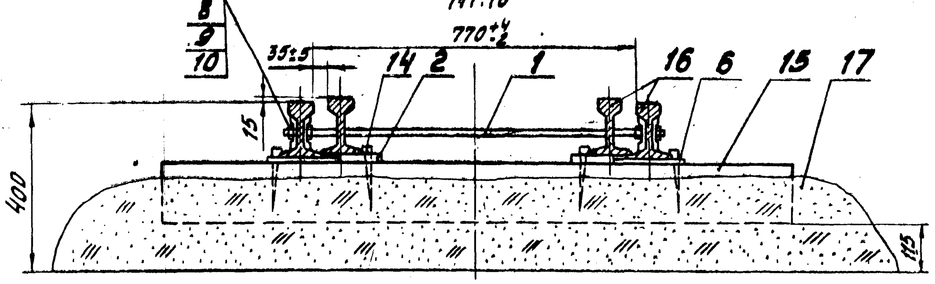

Вид А
М1:5

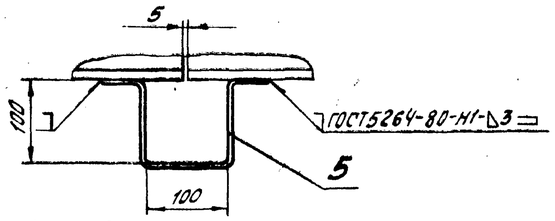

А План

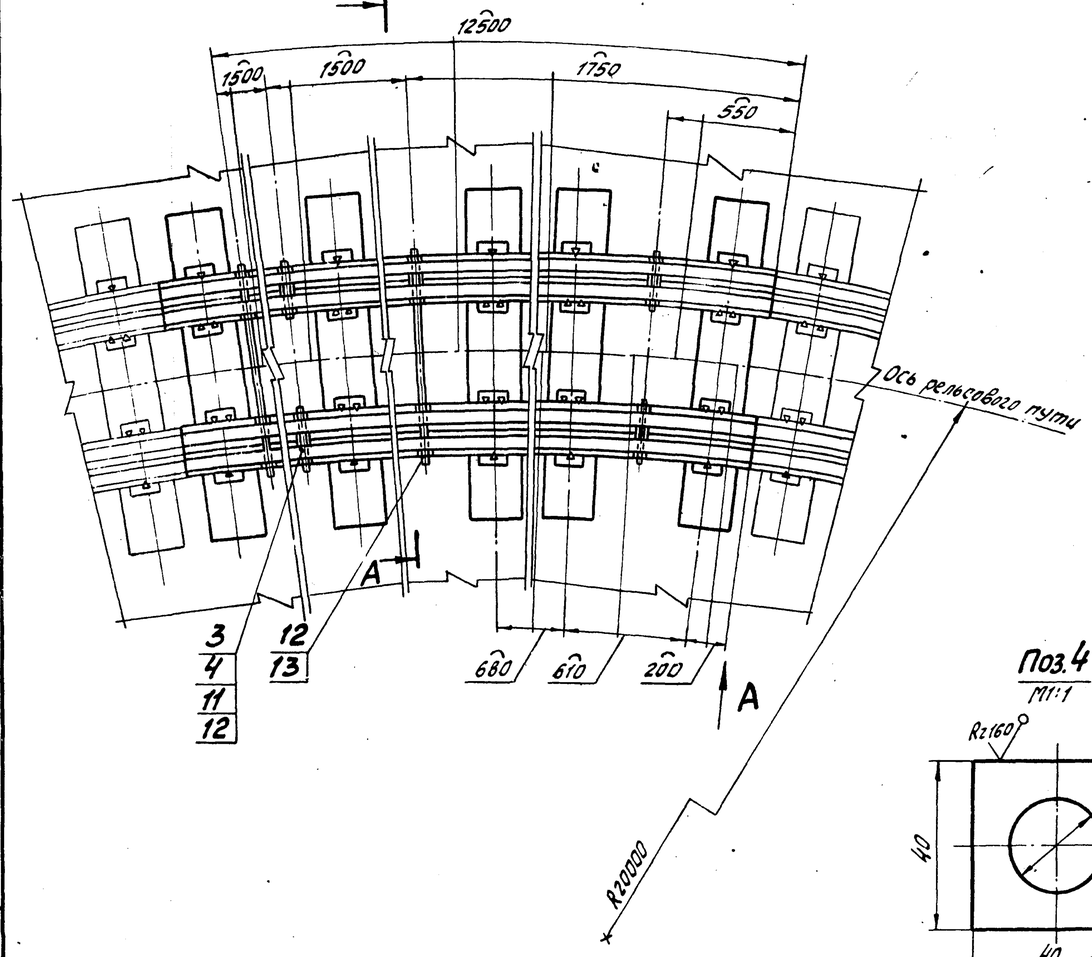

Поз.2
М1:2

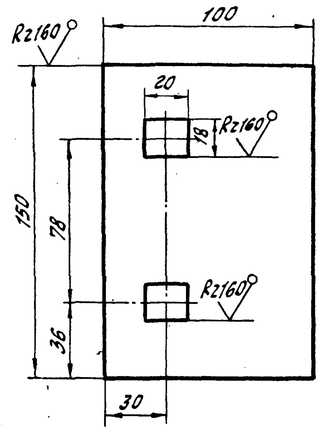

Поз.3
М1:2

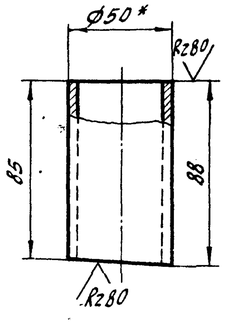

Поз.4
М1:1

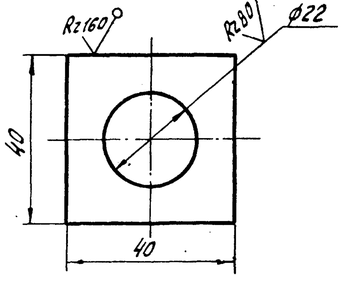

Поз.1
М1:2

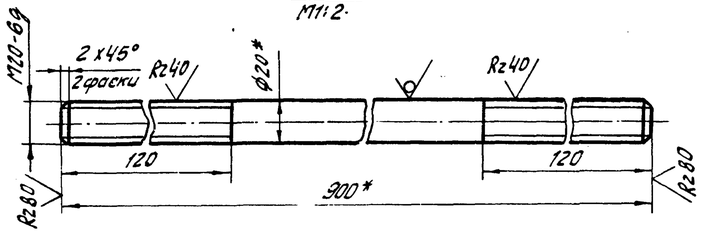

Спецификация к рельсовому пути на закруглении

Марка, поз.	Обозначение	Наименование	Кол.	Масса ед., кг	Примеч.
1		Круг $\frac{В-20\ ГОСТ2590-71}{Ст.3\ ГОСТ535-79}$, ℓ=900	4	2,200	
2		Лист $\frac{Б-20\ ГОСТ19903-74}{Ст.3\ ГОСТ535-79}$	38	2,240	
3		Труба $\frac{50x5,5\ ГОСТ10704-76}{Д\ ГОСТ10705-80}$, ℓ=88	8	0,520	
4		Лист $\frac{Б-6\ ГОСТ19903-74}{Ст.3\ ГОСТ535-79}$	16	0,057	
5		Полоса $\frac{Б-24x75\ ГОСТ103-76}{Ст.3\ ГОСТ535-79}$ ℓ=400	2	0,942	
6		Подкладка ГОСТ7637-55	38	3,020	
7		Накладка Р33	8	12,430	
8		Болт М22х135.8.8 ГОСТ11530-76	24	0,448	
9		Гайка 2М22 ГОСТ11532-76	24	0,152	
10		Шайба 22 ГОСТ19915-73	24	0,049	
11		Болт М20х160.58 ГОСТ5915-70	8	0,466	
12		Гайка М20.6 ГОСТ5915-70	24	0,063	
13		Шайба 20 ГОСТ10906-78	16	0,059	
14		Костыль 14х14 ГОСТ8143-76	114	0,200	
15		Шпалы пропитанные 1Б ГОСТ8993-75	19		
16		Рельс Р33 ТУ14-2-190-75	50		м
17		Щебень 25...40	4,5		м³
		Электроды типа Э42 ГОСТ9467-75	0,01		кг

1.* Размеры для справок.
2. Неуказанные предельные отклонения размеров ± $\frac{IT14}{2}$
3. Отверстия для стяжки сверлить по месту.

13
9394/20

Разраб.	Коростелев			ТПР 403-3-075.86 2-ГРС
Пров.	Каменева			
Рук. гр.	Пономарев		05.86	Подземные депо контактных электровозов для рудников черной металлургии
Гл.шахт.	Каменецкий		30.5.86	
Нач.отд.	Сова			Камера остатра подвижного состава — Стадия: РП; Лист: 11; Листов:
Н.контр.	Гилко			Настилка рельсового пути на закруглении. План, разрез А-А, вид А М1:20 — КРИВБАССПРОЕКТ г. Кривой Рог

Привязан

Инв. №

Копировал Шаповалова Формат А2

Инв. № подл. | Подпись и дата | Взам. инв. №

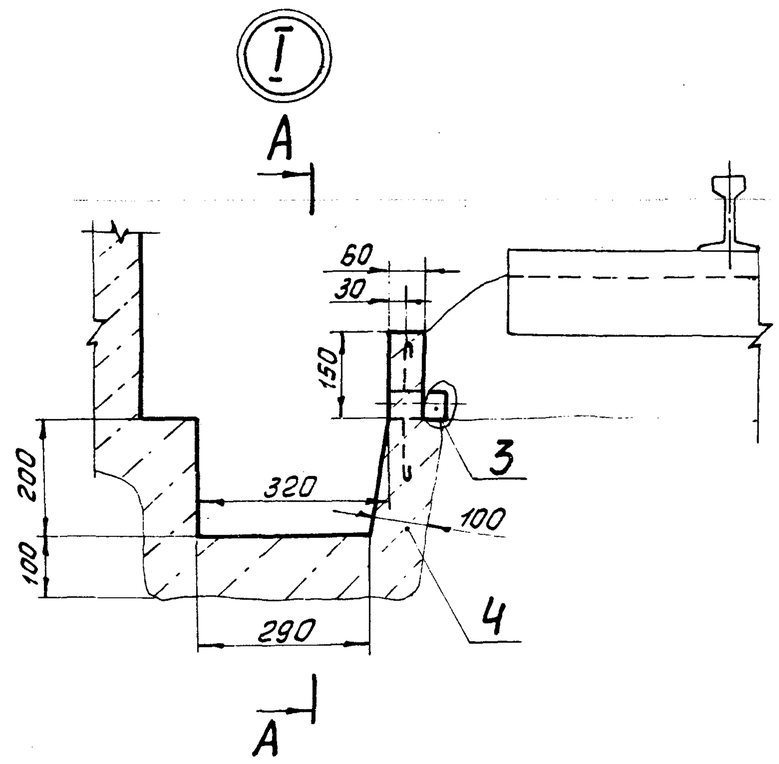

А-А

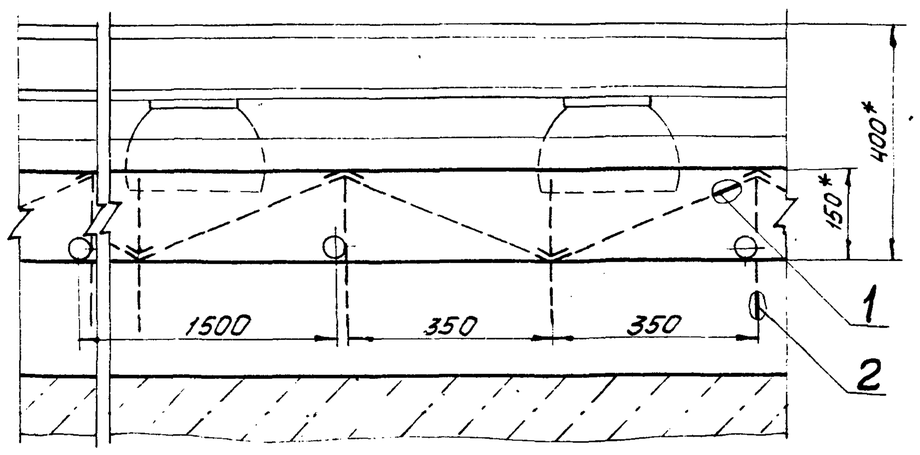

Ведомость деталей

Поз	Эскиз
1	50 400 50

Спецификация к канавке водоотливной

Марка, поз.	Обозначение	Наименование	Кол	Масса ед, кг	Примечание
1**		А-I-6 ГОСТ 5781-82, ℓ=500	3	0,11	
2		А-II-8 ГОСТ 5781-82, ℓ=300	3	0,12	
3		Труба 50х2 ГОСТ 10704-76 / Д ГОСТ 10705-80, ℓ=100	1	0,24	
4		Бетон марки 150	0,09		м³

** Поз. 1 смотри ведомость деталей

1.* Размеры для справок.
3. Данный лист рассматривать с листами 3, 5, 7.
4. Сечение канавки в свету 0,06 м².
5. Сечение канавки в проходке 0,15 м²
6. Спецификация дана на 1 м канавки

Разраб.	Коростелев			ТП	2-ГРС
Пров.	Каменева			Подземные депо контактных электровозов для рудников черной металлургии	
Рук. гр.	Пономарев		05.86		
Гл. шахт.	Каменецкий		05.86		
Нач. отд.	Сова		05.86	Камера осмотра подвижного состава	Стадия: РП; Лист: 13; Листов:
Н. контр.	Гилко			Канавка водоотливная. Узел I, разрез А-А. М1:10	КРИВБАССПРОЕКТ г. Кривой Рог

Привязан

Инв №

Формат А3

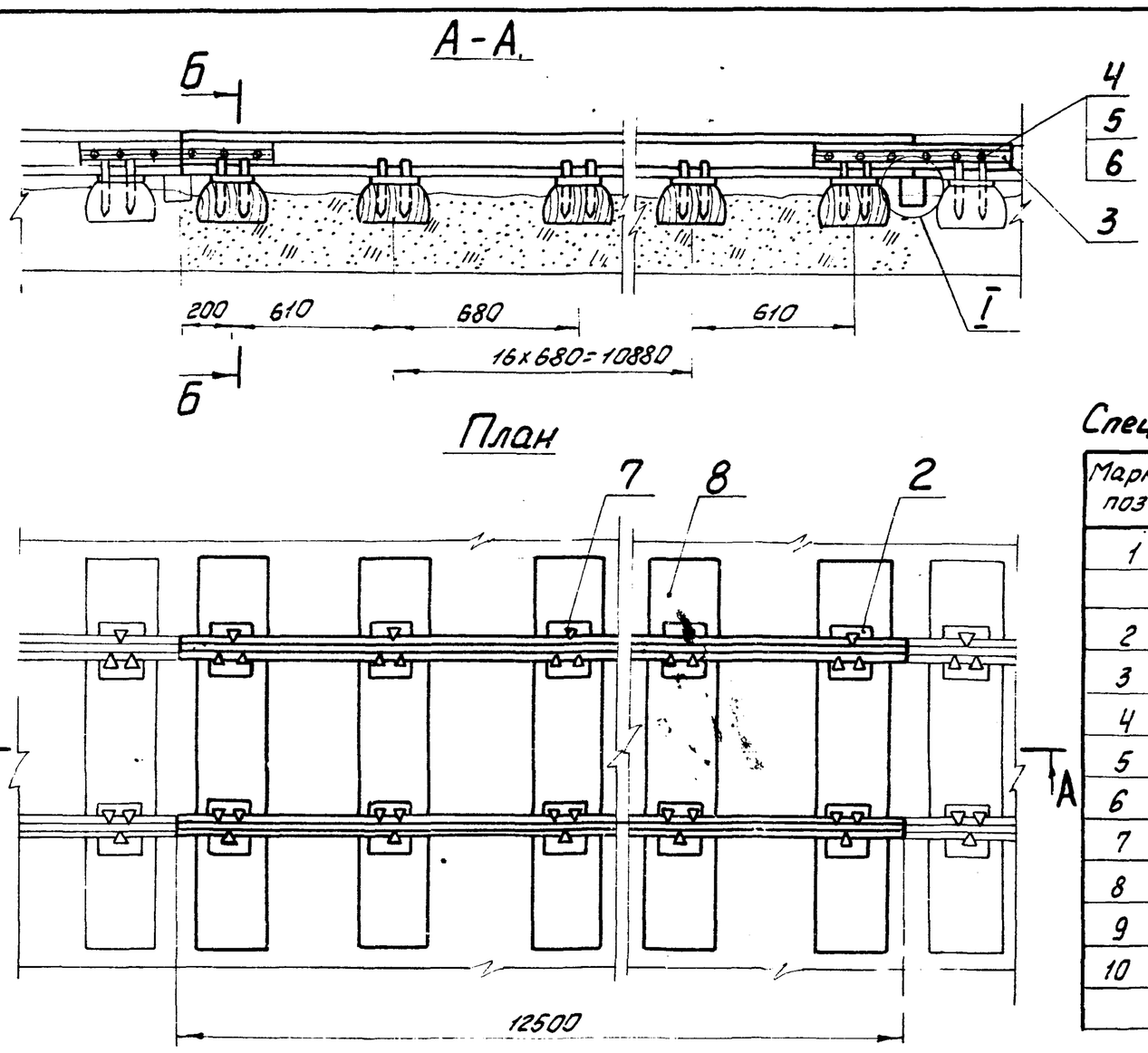

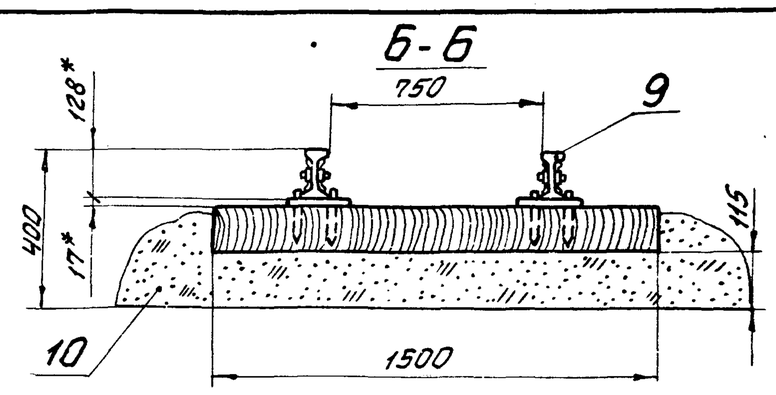

Спецификация к рельсовому пути на прямом участке

Марка поз	Обозначение	Наименование	Кол.	Масса ед., кг	Примеч.
1		Полоса Б-2 4х75 ГОСТ 103-76 / Ст3кп ГОСТ 535-79*, ℓ=400	2	0,942	
2		Подкладка ГОСТ 7637-55	38	3,020	
3		Накладка Р 33	4	12,450	
4		Болт М22х135.88 ГОСТ 11530-76	12	0,448	
5		Гайка 2М22 ГОСТ 11532-76	12	0,152	
6		Шайба 22 ГОСТ 19115-73	12	0,049	
7		Костыль 14х14 ГОСТ 8143-76	114	0,200	
8		Шпалы пропитанные 1Б ГОСТ 8993-75	19		
9		Рельс Р 33 ТУ 14-2-190-75	25		м
10		Щебень 25...40	4,5		м³
		Электроды типа Э42 ГОСТ 9467-75	0,01		кг

* Размеры для справок

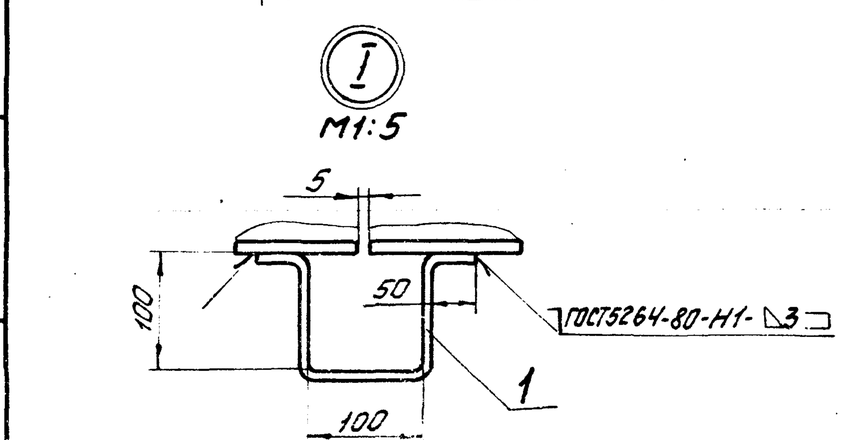

14
9394/20

Разраб.	Ткаченко			ТПР 403-3-075.86	2-ГРС
Пров.	Каменева			Подземные депо контактных электровозов для рудников черной металлургии	
Рук. гр.	Пономарев		05.86		
Гл. шахт.	Каменецкий		05.86		
Нач. отд.	Сова		05.86	Камера осмотра подвижного состава	Стадия: РП; Лист: 12; Листов: 5
Н. контр.	Гилко			Настилка рельсового пути на прямом участке. План; разрезы А-А, Б-Б; узел I. М1:20	КРИВБАССПРОЕКТ г. Кривой Рог

Привязан

Инв №

Копировал Сологуб

Формат А3

2-01.011

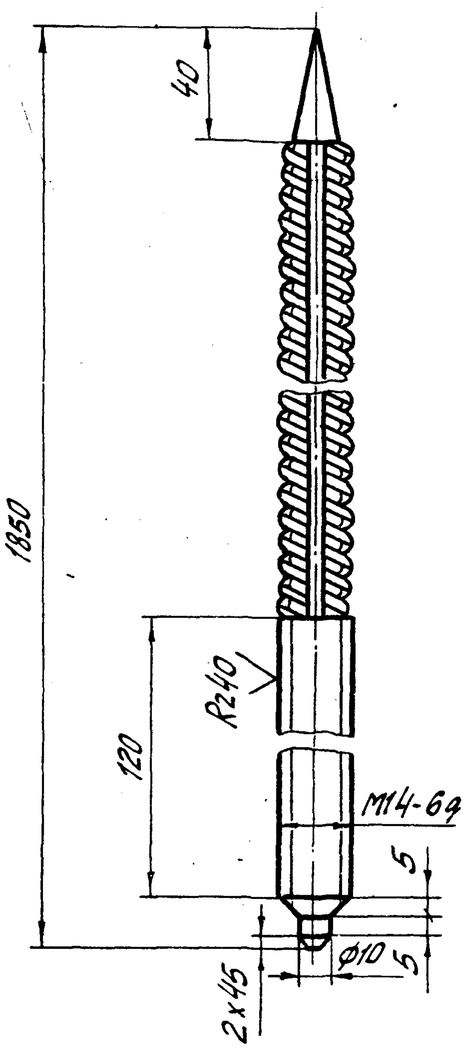

Неуказанные предельные отклонения размеров $\pm \frac{IT14}{2}$

Изм.	Лист	№ докум.	Подп.	Дата	ТП 2-01.011		
Разраб.		Ткаченко			Стержень	Лит. И	Масса 2,90 / Масштаб 1:2
Пров.		Туркина				Лист	Листов 1
Рук. гр.		Пономарев		05.86			
Н. контр.		Гилко			А-II-16 ГОСТ 5781-82	КРИВБАССПРОЕКТ г. Кривой Рог	

Формат А4

2-01.012

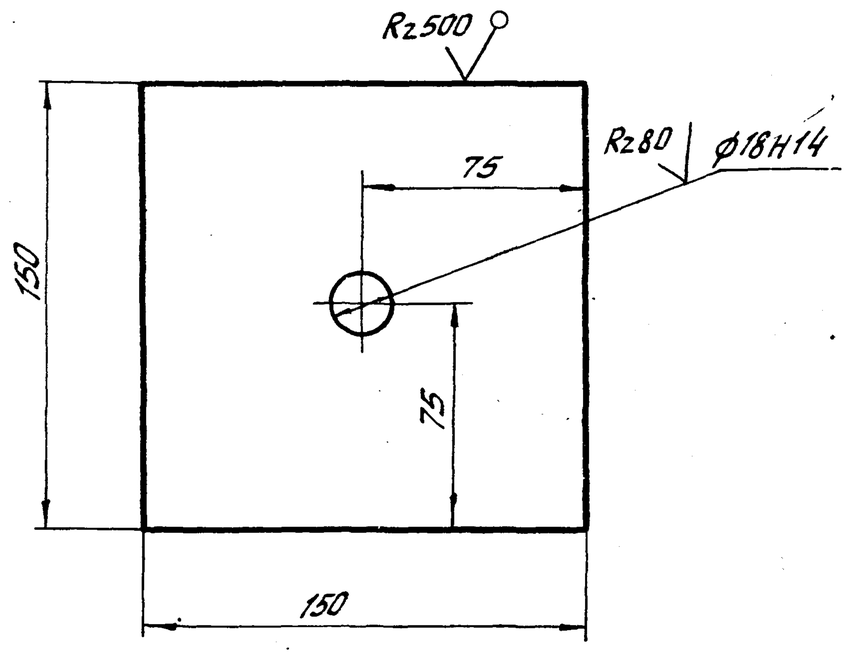

Неуказанные предельные отклонения размеров $\pm \frac{IT14}{2}$

Изм.	Лист	№ докум.	Подп.	Дата	ТП 2-01.012		
Разраб.		Ткаченко			Плита опорная	Лит. И	Масса 1,70 / Масштаб 1:2
Провер.		Туркина				Лист	Листов 1
Рук. гр.		Пономарев		05.86			
Н. контр.		Гилко			Лист Б-10 ГОСТ 19903-74* / Ст 3 ГОСТ 14637-79	КРИВБАССПРОЕКТ г. Кривой Рог	

Формат А4

2-01.010СБ

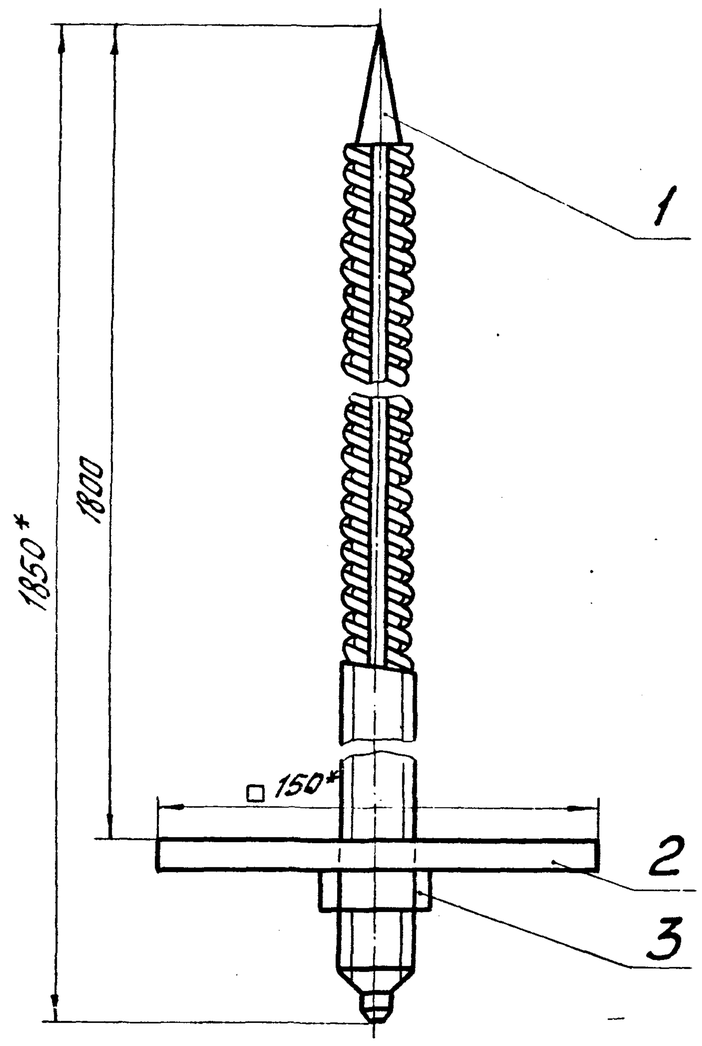

* Размеры для справок

Изм.	Лист	№ докум.	Подп.	Дата	ТП 2-01.010СБ		
Разраб.		Ткаченко			Штанга	Лит. И	Масса 4,62 / Масштаб 1:2
Пров.		Туркина			Сборочный чертеж	Лист	Листов 1
Рук. гр.		Пономарев		05.86			
Гл. шахт.		Каменецкий		30.5.86			
Н. контр.		Гилко				КРИВБАССПРОЕКТ г. Кривой Рог	

Формат А4

Формат	Зона	Поз.	Обозначение	Наименование	Кол.	Примечание
				Документация		
А4			2-01.010СБ	Сборочный чертеж		
				Детали		
А4		1	2-01.011	Стержень	1	
А4		2	2-01.012	Плита опорная	1	
				Стандартные изделия		
		3		Гайка М14.4 ГОСТ 5915-70*	1	

15

9394/20

Изм.	Лист	№ докум.	Подп.	Дата	ТПР 403-3-075.86 2-01.010		
Разраб.		Ткаченко			Штанга	Лит. И	Лист / Листов 1
Пров.		Туркина					
Рук. гр.		Пономарев		05.86			
Гл. шахт.		Каменецкий		30.5.86		КРИВБАССПРОЕКТ г. Кривой Рог	
Н. контр.		Гилко					

Копировал Шаповалова Формат А4

Альбом V

Типовой проект 403-3-075.86

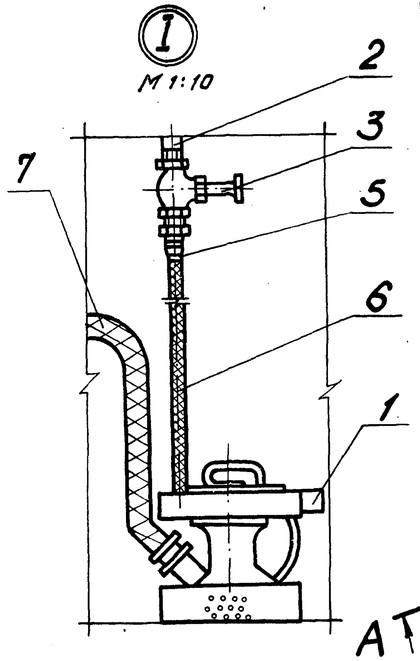

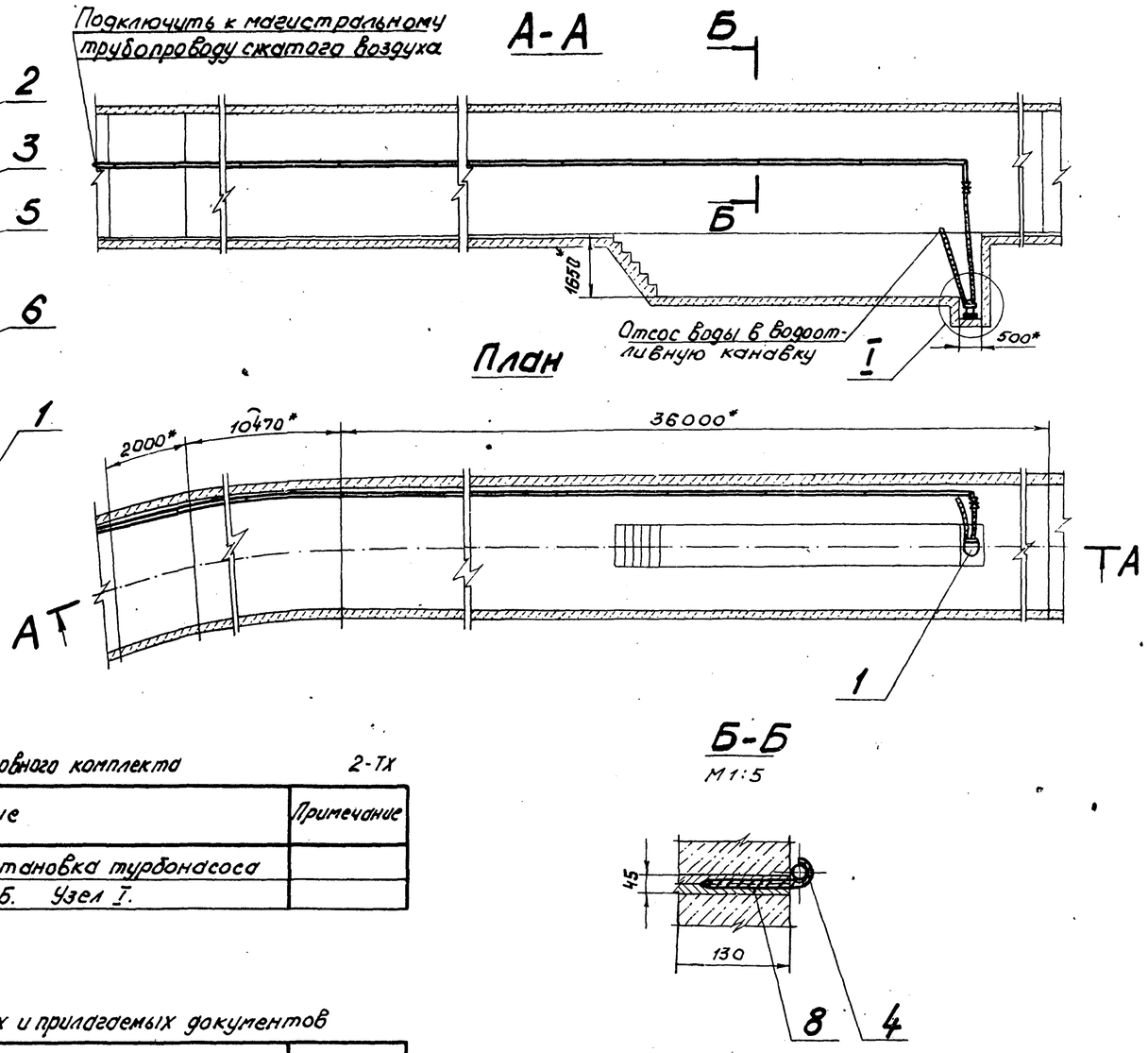

Спецификация

Марка, поз.	Обозначение	Наименование	Кол.	Масса ед., кг	Примечание
1	Ясногорский машиностроительный завод	Турбонасос забойный типа Н-1М	1	30	
2		Труба 32×3,2 ГОСТ 3262-75	36	3,09	м
3		Вентиль 15Ч8п 2 Ду32мм Ро 1,6МПа	1	2,7	
4		А-I-16-ГОСТ5781-82	3	1,58	м
5		Проволока 2,0-I ГОСТ3282-74	0,5	0,025	м
6		Рукав Г(IV)-10-40-57 ГОСТ18698-79	6,0	2	м
7		Рукав В(II)-2,5-50-62 ГОСТ18698-79	5,0	1,3	м
8		Пиломатериалы-2-сосна-44×75 ГОСТ 24454-80	14	0,2	
9		Электроды типа Э 42 ГОСТ 9467-75		1,5	кг

Ведомость рабочих чертежей основного комплекта

2-ТХ

Лист	Наименование	Примечание
1	Общие данные. Установка турбонасоса	
	План. Разрезы А-А, Б-Б. Узел I.	

Ведомость ссылочных и прилагаемых документов

Обозначение	Наименование	Примечание
	Прилагаемые документы	
ТПР 403-3-075.86	Спецификация оборудования	Альбом II.41
ТПР 403-3-075.86	Ведомость потребности в материалах	Альбом III.42
ТПР 403-3-075.86	Сметы	Альбом IV.42

Технические требования

1.* Размеры для справок.
2. Крепление труб производить через 2,5м.
3. Сварку трубопровода производить электродами типа Э 42 ГОСТ 9467-75. Сварные швы по ГОСТ 16037-80.
4. Монтаж, испытание и продувку трубопровода производить в соответствии со СНиП 3.05.05-84.
5. Красить трубопроводы пентафталевой эмалью за 2 раза.

Техническая характеристика

1. Тип - забойный турбонасос	Н-1М
2. Подача, м³/ч	25
3. Напор, м	40
4. Привод - пневматическая активная турбина	
4.1. Рабочее давление воздуха, МПа	0,45...0,5
4.2. Расход воздуха, м³/ч	0,1
4.3. Диаметр воздушного шланга, мм	32
4.4. Диаметр шланга для воды, мм	50
5. Масса, кг	30
6. Габариты, мм:	330×490×450

Типовой проект разработан в соответствии с действующими нормами и правилами и предусматривает мероприятия, обеспечивающие взрывную, взрывопожарную и пожарную безопасность при эксплуатации сооружения

Гл. инженер проекта Топчий

16
9394/20

Привязан

Инв. №

Разраб.	Коган		
Пров.	Терещенко		
Рук. гр.	Терещенко		
Гл. спец.	Куцый		
Нач. отд.	Петренко		06.86
ГИП	Топчий		
Н. контр.	Гилко		06.86

ТПР 403-3-075.86 **2-ТХ**

Подземное депо контактных электровозов для рудников черной металлургии

Камера осмотра подвижного состава

Стадия	Лист	Листов
РП		1

Общие данные. Установка турбонасоса. План. Разрезы А-А, Б-Б. Узел I. М1:100

КРИВБАССПРОЕКТ г. Кривой Рог

Копировал. Янько Формат А2

Инв. № подл. | Подпись и дата | Взам. инв. №

Альбом V

Типовой проект 403-3-075.86

Ведомость рабочих чертежей основного комплекта ЭМ

Лист	Наименование	Примечание
1	Общие данные	
2	Сети электроосвещения и заземления	
3	Спецификация	

Ведомость ссылочных и прилагаемых документов

Обозначение	Наименование	Примечание
	Прилагаемые чертежи	
2-04.040	Кабельная подвеска КП2-4	
2-04.050	Крюк	
2-04.060	Штанга	
2-04.010	Электрод заземления	
2-04.020	Перемычка	
2-04.070	Заземляющий проводник	
ТПР 403-3-075.86	Спецификация оборудования. Часть I	Альбом III.4.1
ТПР 403-3-075.86	Ведомости потребности в материалах	Альбом III.4.2
ТПР 403-3-075.86	Сметы	Альбом IV.4.2

Условные обозначения:

- — Светильник НСР 01х200/Р54-02 05.
- — Светильник НСР 01х100/Р54-02 05.
- — Кабель осветительный на тросу (круг 6).
- — Кабельная линия на конструкциях.
- — Трос и концевые крепление троса (крюк, форкопф).
- Мз — Местный заземлитель.
- Дз — Дополнительный заземлитель к АП-4.
- — Муфта тройниковая взрывобезопасная ТМ-60.
- — Коробка разветвительная КРН-200.
- а-б; в — Надписи на линиях осветительной сети:
- а — номер групп;
- б — марка, количество и сечение проводников;
- в — длина кабеля.

1. В электротехнической части типового проекта „Подземные дело контактных электровозов для рудников черной металлургии" выполняется электрооборудование и электроосвещение подземной камеры осмотра подвижного состава. Проект выполнен в соответствии с „Нормами технологического проектирования горнодобывающих предприятий черной металлургии подземным способом разработки", „Едиными правилами безопасности при разработке рудных, нерудных и россыпных месторождений подземным способом", инструкции о составе и оформлении электротехнической рабочей документации для промышленного строительства ВСН 381-85 и указаний ЦИТП.

2. Для питания силовых приемников низкого напряжения в подземных выработках принято напряжение 380В (система с изолированной нейтралью).

Осветительная сеть камеры выполняется напряжением 127В., а смотровой ямы - 36В.

3. Питающий кабель, его сечение и длина выбирается при привязке камеры к конкретным условиям горизонта.

4. Все металлические элементы оболочек электрооборудования которые могут оказаться под напряжением, присоединяются к общешахтному контуру заземления посредством брони и оболочки кабелей, а также соединяются с общим контуром заземления, проложенным в камере и присоединенным к местному заземлителю и к общешахтной сети заземления.

Заземление электрооборудования выполняется в соответствии с требованиями ЕПБ (раздел „Заземление" приложение 7 „Инструкции по устройству, осмотру и изменению сопротивления шахтных заземлений").

Настоящая часть проекта разработана в соответствии с действующими нормами и правилами и обеспечивает взрывную взрывопожарную и пожарную безопасность эксплуатации зданий и сооружений при соблюдении предусмотренных проектом мероприятий.

Гл. инженер проекта (Топчий)

Инв. № подл. | Подп. и дата | Взам. инв. №

17
9394/20

привязан

Инв. №			
Разраб.	Ильченко		
Провер.	Махомова		
Рук. гр.	Светловский		
Гл. спец.	Светловский		
Нач. отд.	Котенко		
ГИП	Топчий		
Н. контр.	Кириченко		06.86

ТПР 403-3-075.86 2-ЭМ

Подземные дело контактных электровозов для рудников черной металлургии

Камера осмотра подвижного состава

Стадия	Лист	Листов
РП	1	3

Общие данные

КРИВБАССПРОЕКТ г. Кривой Рог

Копировал Шаповалова Формат А2

Альбом V

Типовой проект 403-3-075.86

План

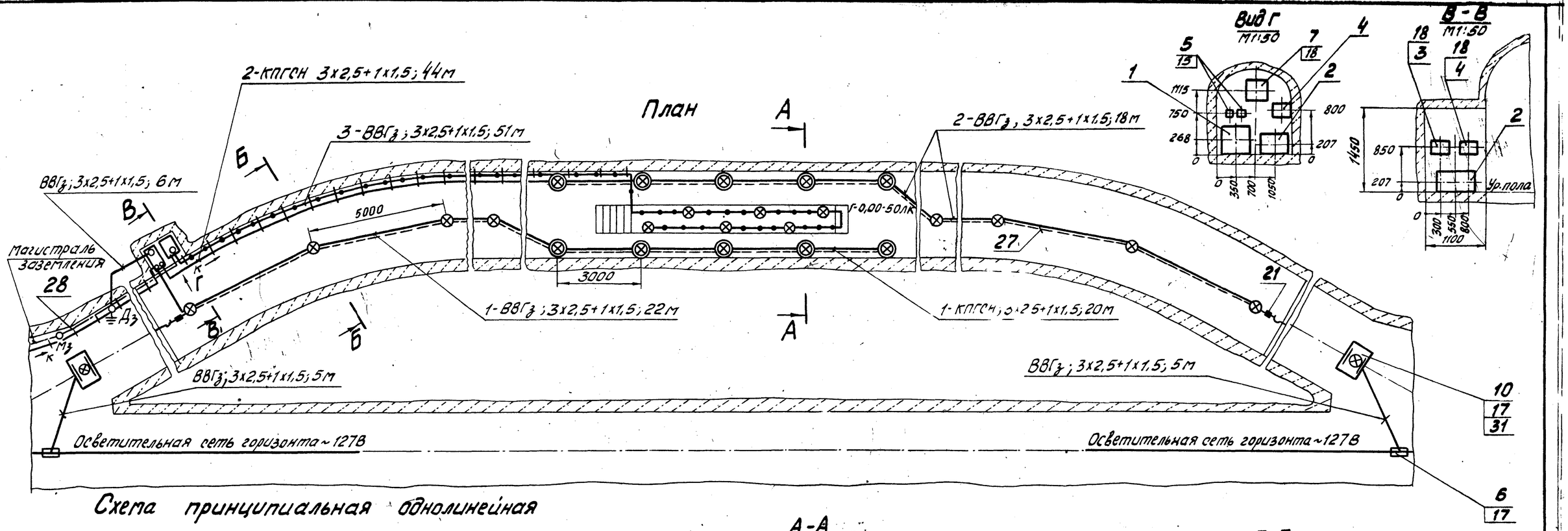

Схема принципиальная однолинейная

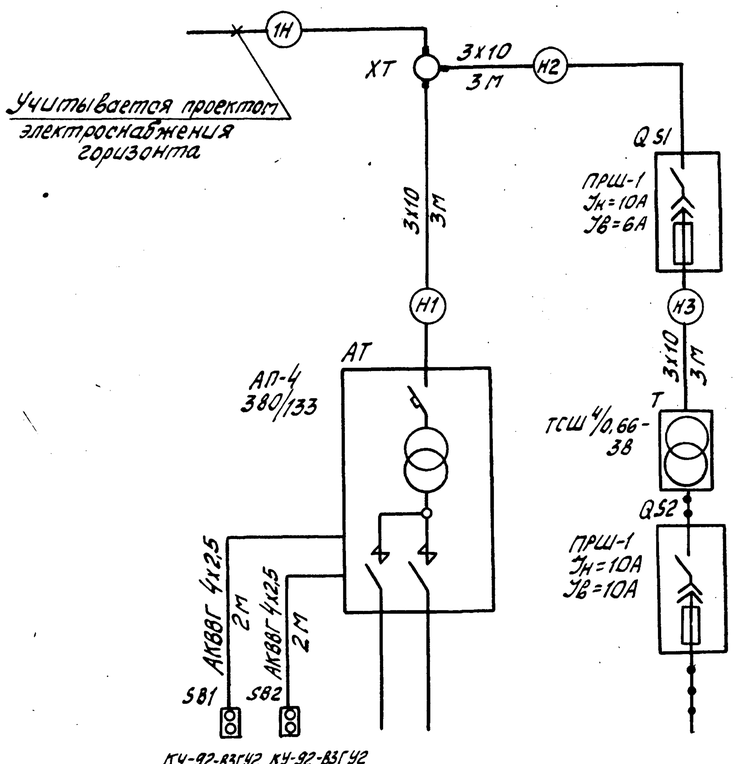

Номер группы	1	2	3
Установленная мощность, кВт	1,4	1,4	0,6

А-А
М1:50

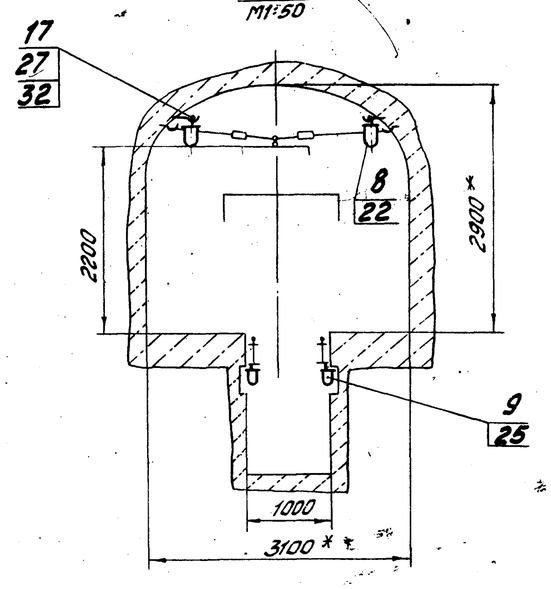

Б-Б
М1:50

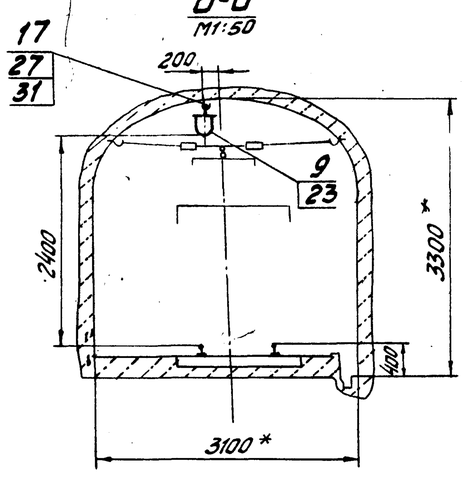

* Размеры для справок

18
9394/20

Разраб.	Илиенко			ТПР 403-3-075.86	2-ЭМ
Провер.	Пахомова			Подземные депо контактных электровозов для рудников черной металлургии	
Рук. гр.	Светловский				
Гл. спец.	Светловский				
Нач. отд.	Котенко			Камера осмотра подвижного состава	Стадия: РП; Лист: 2; Листов:
ГИП	Толчий				
Н. контр.	Гириченко		06.86	Сети электрическая и осветительная на плане М1:100	КРИВБАССПРОЕКТ г. Кривой Рог

Привязан

Инв. №

Копировал Шаповалова Формат А2

Инв. № подл. | Подпись и дата | Взам. инв. №

Марка, поз.	Обозначение	Наименование	Кол.	Масса ед, кг	Примечание
		Электрооборудование			
1		Агрегат пусковой АП-4; ~380/133В; 4кВ·А	1		
2		Трансформатор ТСШ-4/066-38; 4 кВ·А	1		
3		Пускатель ручной шахтный ПРШ-1; Iн=10А Iв=6А	1		
4		Пускатель ручной шахтный ПРШ-1; Iн=10А; Iв=10А	1		
5		Кнопочный пост управления КУ-92-В3Г У2	2		к поз.1
6		Муфта тройниковая взрывобезопасная ТМ-60	2		
7		Коробка разветвитель-ная КРН-200	1		
8		Светильник рудничный нормальный 127В; 200 Вт НСР 01-200/Р54-02-05	10		
9		Светильник рудничный нормальный 127В; 100 Вт НСР 01-100/Р54-02-05	14		

Марка, поз.	Обозначение	Наименование	Кол.	Масса ед, кг	Примечание
		Изделия п/о „Укрсвязьчермет"			
10		Указатель световой УС	2		
		Конструкции			
11	2-04.040-02	Кабельная подвеска на 2 кабеля КП2-4	31	1,44	
12	2-04.010	Электрод заземления	2	7,72	
13	2-04.020	Перемычка исп.1	7		
14	2-04.020-01	Перемычка исп.2	9		
		Детали			
15	2-04.060	Штанга	2	0,49	
16	2-04.071-01	Хомут	7	0,1	
17		Крюк Круг 6-В-ГОСТ 2590-71 / ВСт5пс-1-ГОСТ535-79 l=100	6		
18	2-04.050	Крюк	24	0,48	
		Материалы			
19		Диод Iн=300мА Д226-Е	2		к поз.5
20		Резистор 47 Ом МЛТ-2-47	2		к поз.5
21		Форкопф М12 ФТ-1	2		

Марка, поз.	Обозначение	Наименование	Кол.	Масса ед, кг	Примечание
22		Лампа накаливания 200Вт; 127В; Г127-200	10		
23		Лампа накаливания 100Вт; 127В; Б127-100	8		
24		Лампа накаливания 25Вт; 127В; В127-135-25	4		
25		Лампа накаливания 100Вт; МО36-100	6		
26		Круг 12-В ГОСТ 2590-71 / ВСт5пс-1 ГОСТ535-79	31		м
27		Круг 6-В ГОСТ 2590-71 / ВСт5пс-1 ГОСТ535-79	75		м
28		Полоса Б-2 4х25 ГОСТ103-76 / ВСт3кп2-1 ГОСТ535-79	10		м
29		Кабель АВБбШв; 3х10-0,66 ГОСТ 16442-80	9		м
30		Кабель ВВГ3 3х2,5+1х1,5-0,66 ГОСТ 16442-80	107		м
31		Кабель КПГСн; 3х2,5+1х1,5-0,66 ГОСТ 13497-77	64		м
32		Кабель АКВВГ; 4х2,5-0,66 ГОСТ 1508-78	4		м
33		Метизы			3 кг

Альбом V

Типовой проект 403-3-075.86

Спецификация дана к листу 2

Инв. N° подл. | Подпись и дата | Взам. инв. N°

Привязан

Инв. N°

Разраб.	Илиенко		
Провер.	Пахомова		
Рук. гр.	Светловский		
Гл. спец.	Светловский		
Нач. отд.	Котенко		
Н. контр.	Кириченко		06.86

ТПР 403-3-075.86 2-ЭМ

Подземные депо контактных электровозов для рудников черной металлургии

Камера осмотра подвижного состава

Стадия	Лист	Листов
РП	3	

Спецификация

КРИВБАССПРОЕКТ г. Кривой Рог

14
9394/20

Копировал Конопелько

Формат А2

2-04.011

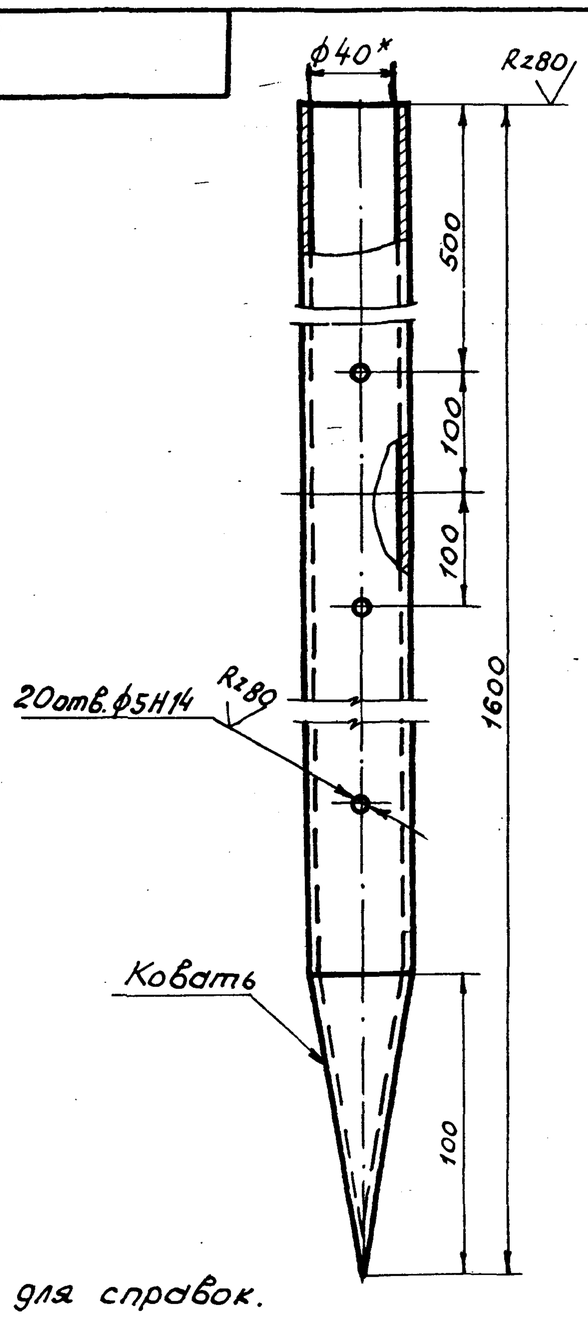

1.* Размер для справок.
2. Неуказанные предельные отклонения размеров $\pm \frac{IT14}{2}$

Изм.	Лист	№ докум.	Подп.	Дата	ТП 2-04.011		
Разраб.	Захарченко				Заземлитель	Лит. И	Масса 6,87 / Масштаб 1:20
Провер.	Бухинник					Лист	Листов 1
Рук. гр.	Светловский				Труба 40×3,5 ГОСТ 3262-75	КРИВБАССПРОЕКТ г. Кривой Рог	
Н. контр.	Кириченко						

Формат А4

2-04.012

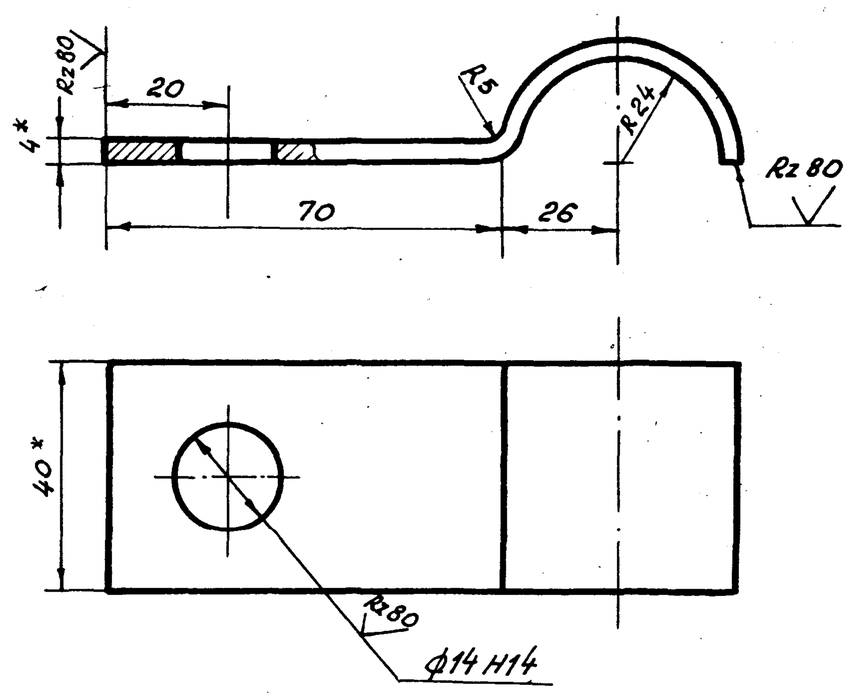

1.* Размеры для справок.
2. Неуказанные предельные отклонения размеров $\pm \frac{IT14}{2}$

Изм.	Лист	№ докум.	Подп.	Дата	ТП 2-04.012		
Разраб.	Захарченко				Скоба	Лит. И	Масса 0,17 / Масштаб 1:100
Провер.	Бухинник					Лист	Листов 1
Рук. гр.	Светловский				Полоса $\frac{Б\text{-}24\times40\ ГОСТ\ 103\text{-}76}{ВСт.3кп2\text{-}1\text{-}ГОСТ\ 535\text{-}79}$	КРИВБАССПРОЕКТ г. Кривой Рог	
Н. контр.	Кириченко						

Формат А4

2-04.010СБ

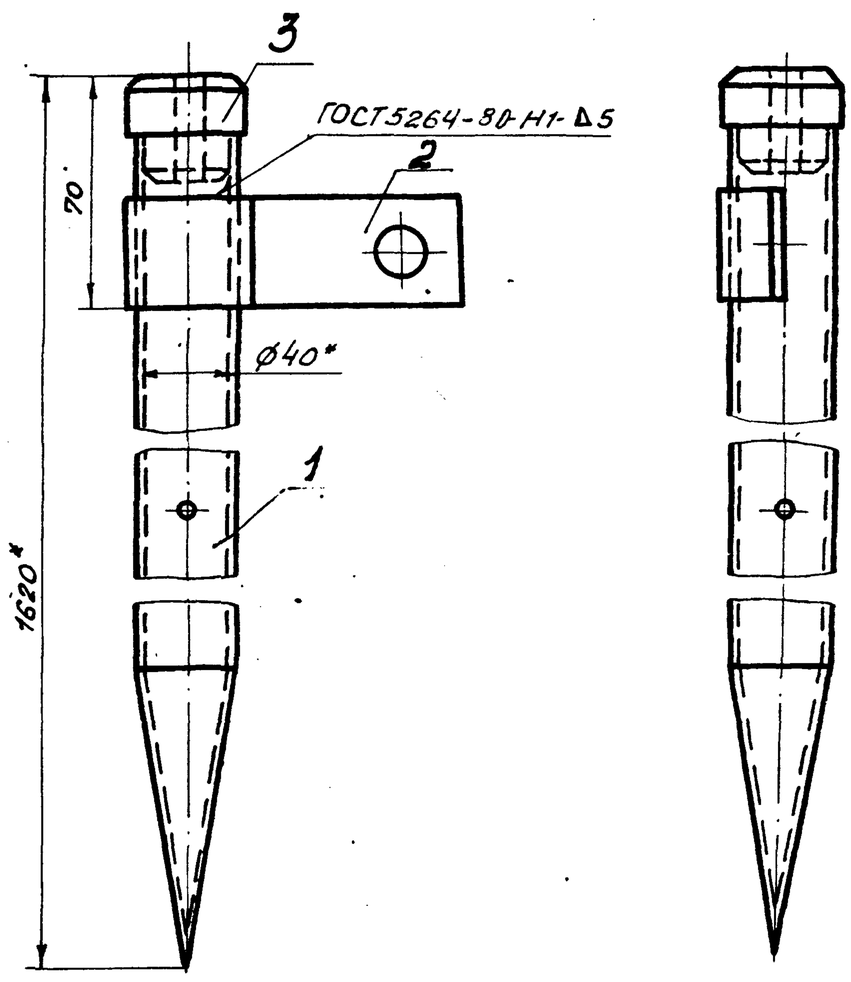

1.* Размеры для справок.
2. Электроды Э42 ГОСТ 9467-75.

Изм.	Лист	№ докум.	Подп.	Дата	ТП 2-04.010СБ		
Разраб.	Илиенко				Электрод заземления Сборочный чертеж	Лит. И	Масса 7,72 / Масштаб 1:20
Провер.	Пахомова					Лист	Листов 1
Рук. гр.	Светловский					КРИВБАССПРОЕКТ г. Кривой Рог	
Н. контр.	Кириченко						
Гл. спец.	Светловский						

Формат А4

Формат	Зона	Поз.	Обозначение	Наименование	Кол.	Примечание
				Документация		
А4			2-04.010СБ	Сборочный чертеж		
				Детали		
А4		1	2-04.011	Заземлитель	1	
А4		2	2-04.012	Скоба	1	
А4		3	2-04.013	Головка	1	

20
9394/20

Изм.	Лист	№ докум.	Подп.	Дата	ТПР 403-3-075.86 2-04.010		
Разраб.	Илиенко				Электрод заземления	Лит. И	Лист / Листов 1
Провер.	Пахомова					КРИВБАССПРОЕКТ г. Кривой Рог	
Н. контр.	Кириченко			06.86			

Копировал Янько Формат А4

2-04.013

√(√)

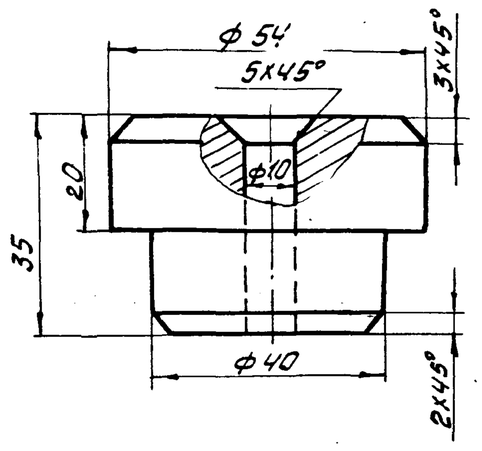

Предельные отклонения размеров: H14; h14; $\pm \frac{IT14}{2}$

					ТП 2-04.013			
Изм	Лист	N° докум	Подп	Дата	Головка	Лит	Масса	Масштаб
Разраб		Ильченко				И	0,68	1:1
Провер		Пахомова				Лист	Листов 1	
Рук. гр		Светловский				КРИВБАССПРОЕКТ г Кривой Рог		
Н.контр		Кириченко			Круг 56-В-ГОСТ 2590-71 / ВСТ 5пс-1-ГОСТ 535-79			

Подп. и дата | Инв. N дубл. | Взам. инв. N | Подп. и дата | Инв. N подл.

Формат А4

2-04.021

Rz80 √(√)

Развертка

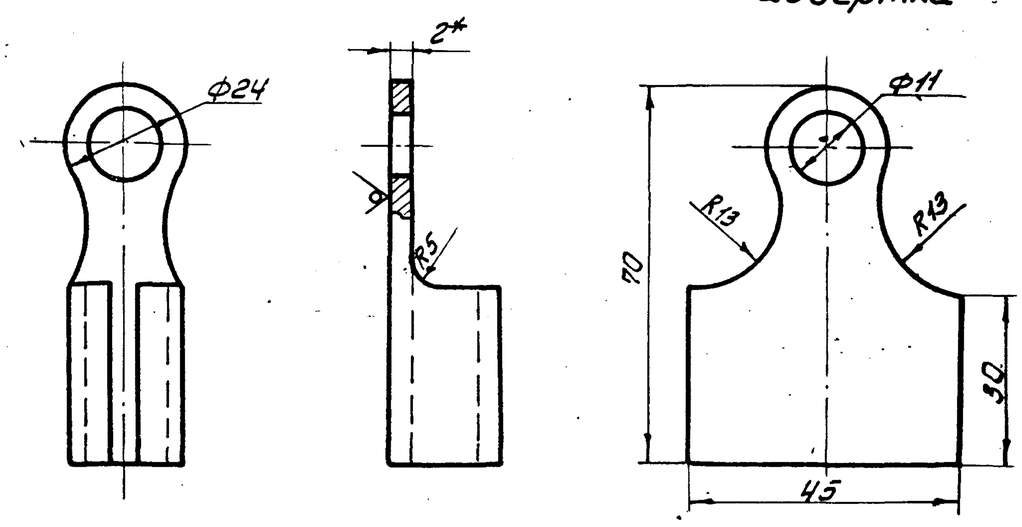

1* Размер для справок

2. Предельные отклонения размеров: H14; h14; $\pm \frac{IT14}{2}$

					ТП 2-04.021			
Изм	Лист	N° докум	Подп.	Дата	Наконечник	Лит	Масса	Масштаб
Разраб		Ильченко				И	0,05	1:1
Провер		Пахомова				Лист	Листов 1	
Рук. гр		Светловский				КРИВБАССПРОЕКТ г Кривой Рог		
Н.контр		Кириченко			Лист 62 ГОСТ 19903-74 / 1-14-ВСТ3кп2 ГОСТ 16523-70			

Подп. и дата | Инв. N дубл. | Взам. инв. N | Подп. и дата | Инв. N подл.

Формат А4

2-04.020СБ

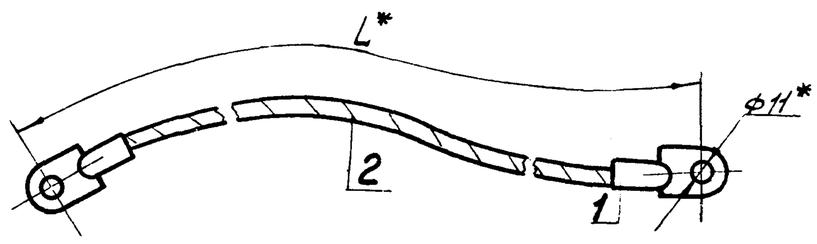

Обозначение	Длина L, мм	Масса, кг
2-04.020	300	0,232
-01	600	0,364

* Размеры для справок

					ТП 2-04.020СБ			
Изм	Лист	N° докум	Подпись	Дата	Перемычка Сборочный чертеж	Лит	Масса	Масштаб
Разраб		Ильченко				И	см табл.	1:40
Провер		Пахомова				Лист	Листов 1	
Рук. гр		Светловский				КРИВБАССПРОЕКТ г. Кривой Рог		
Н.контр		Кириченко		06.86				
Гл.спец		Светловский						

Подпись и дата | Инв. N дубл. | Взам. инв. N | Подпись и дата | Инв. N подл.

Формат А4

Формат	Зона	Поз	Обозначение	Наименование	Кол	Примечание
				Документация		
А4			2-04.020СБ	Сборочный чертеж		
				Детали		
А4		1	2-04.021	Наконечник	2	
				Переменные данные для исполнений		
				2-04.020		
Б4		2	2-04.022	Проводник		
				Канат 9.2-Г-Т-С-Л-Н1372 (140) ГОСТ 3062-80 ℓ=300мм	1	0,132 кг
				2-04.020-01		
Б4		2	2-04.022-01	Проводник		
				Канат 9.2-Г-Т-С-Л-Н1372 (140) ГОСТ 3062-80 ℓ=600мм	1	0,264

21
9394/20

					ТПР 403-3-075.86 2-04.020			
Изм	Лист	N° докум	Подп.	Дата	Перемычка	Лит	Лист	Листов
Разраб		Ильченко				И		1
Провер		Пахомова				КРИВБАССПРОЕКТ г Кривой Рог		
Н.контр		Кириченко		06.86				

Подпись и дата | Инв. N дубл. | Взам. инв. N | Подпись и дата | Инв. N подл.

Копировал Сологуб

Формат А4

2-04.041

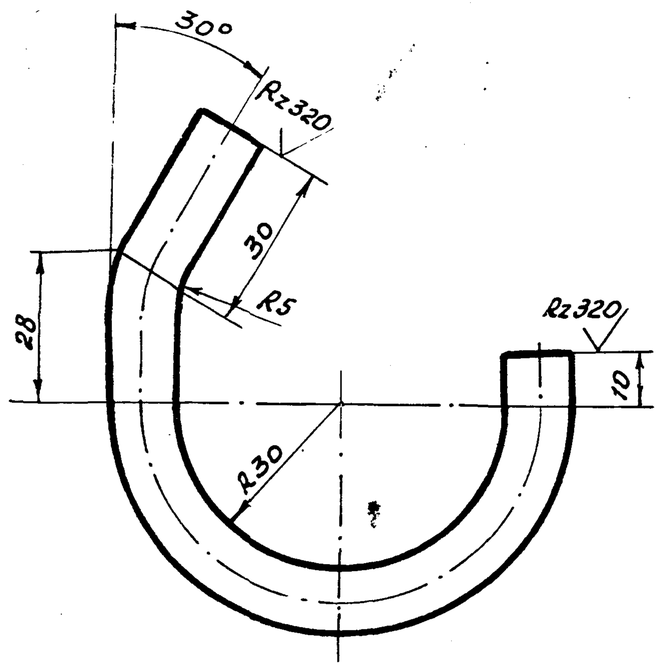

Предельные отклонения размеров $\pm \frac{IT14}{2}$

Изм.	Лист	№ докум.	Подп.	Дата
Разраб.		Илиенко		
Провер.		Пахомова		
Рук. гр.		Светловский		
Н. контр.		Кириченко		

ТП 2-04.041

Скоба

Лит.	Масса	Масштаб
И	0,16	1:1

Лист | Листов 1

Круг $\frac{12\text{-}В\text{-}ГОСТ\ 2590\text{-}71}{ВСт.5пс\text{-}1\text{-}ГОСТ\ 535\text{-}79}$

КРИВБАССПРОЕКТ г. Кривой Рог

Формат А4

Подп. и дата | Инв. № дубл. | Взам. инв. № | Подп. и дата | Инв. № подл.

Типовой проект 403-3-075.86 Альбом V

Формат	Зона	Поз.	Обозначение	Наименование	Кол.	Примечание
				Документация		
А3			2-04.040СБ	Сборочный чертеж		
				Переменные данные для исполнения		
				2-04.040		
				Детали		
А4		1	2-04.042	Стойка	1	
А4		2	2-04.041	Скоба	2	
				2-04.040-01		
				Детали		
А4		1	2-04.042-01	Стойка	1	
А4		2	2-04.041	Скоба	4	
				2-04.040-02		
				Детали		
А4		1	2-04.042-02	Стойка	1	
А4		2	2-04.041	Скоба	6	

Изм.	Лист	№ докум.	Подп.	Дата
Разраб.		Илиенко		
Провер.		Бухинник		
Н. контр.		Кириченко		

ТП 2-04.040

Кабельные подвески КП2-4; КП4-4; КП6-4

Лит.	Лист	Листов
И		1

КРИВБАССПРОЕКТ г. Кривой Рог

Формат А4

2-04.040СБ

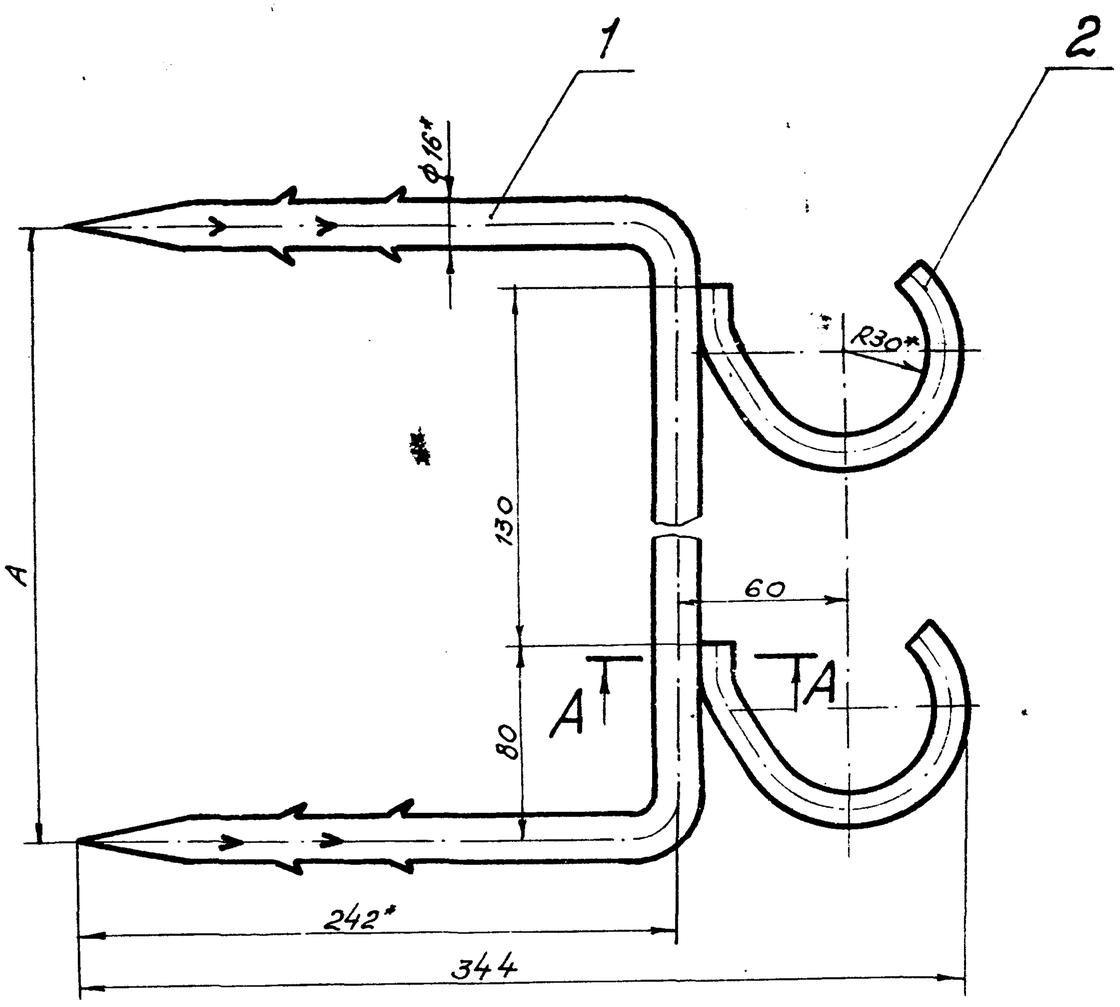

А-А
М2:1

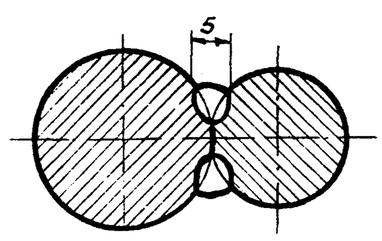

Размеры в мм

Обозначение	Тип	Количество крючков	А	Масса кг
2-04.040-	КП6-4	6	770	2,98
2-04.040-01	КП4-4	4	510	2,25
2-04.040-02	КП2-4	2	250	1,44

1.* Размеры для справок.
2. Сварка ручная электродуговая для нестандартных швов.
3. Электроды Э42 ГОСТ 9467-75.
4. Предельные отклонения размеров $\pm \frac{IT14}{2}$

22
9394/20

Изм.	Лист	№ докум.	Подпись	Дата
Разраб.		Илиенко		
Провер.		Пахомова		
Рук. гр.		Светловский		
Н. контр.		Кириченко		

ТПР 403-3-075.86 2-04.040СБ

Кабельные подвески КП2-4; КП4-4; КП6-4. Сборочный чертеж

Лит.	Масса	Масштаб
И		1:2

Лист | Листов 1

КРИВБАССПРОЕКТ г. Кривой Рог

Формат А3

Подпись и дата | Инв. № дубл. | Взам. инв. № | Подпись и дата | Инв. № подл.

Копировал

2-04.061

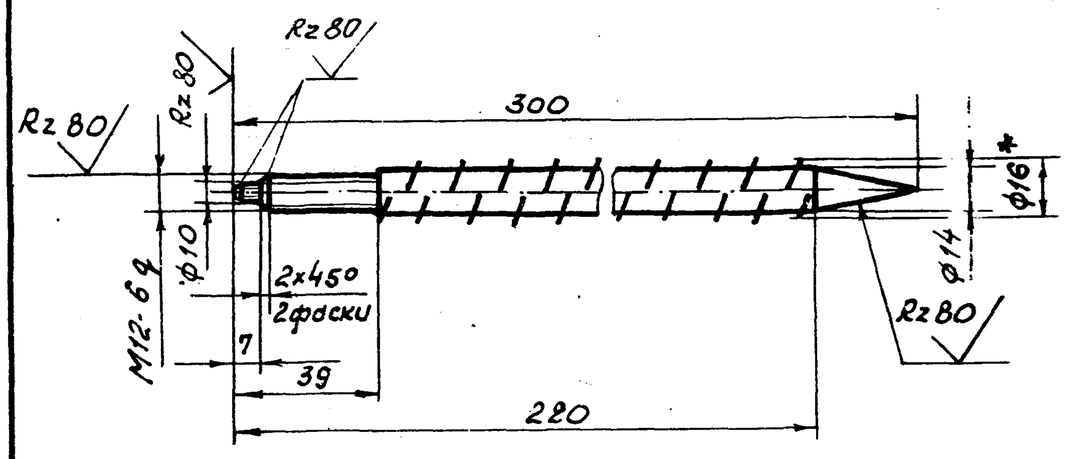

1.* Размер для справок.
2. Пред. откл. размеров: H14; h14; ± IT14/2

Изм.	Лист	№ докум.	Подп.	Дата	ТП 2-04.061	
Разраб.		Илиенко			Стержень	Лит. И; Масса 0,47; Масштаб 1:2
Провер.		Пахомова				Лист; Листов 1
Рук. гр.		Светловский				
Н. контр.		Кириченко		06.86	А-II-16-ГОСТ 5781-82	КРИВБАССПРОЕКТ г. Кривой Рог
Гл. спец.		Светловский				

Формат А4

2-04.060СБ

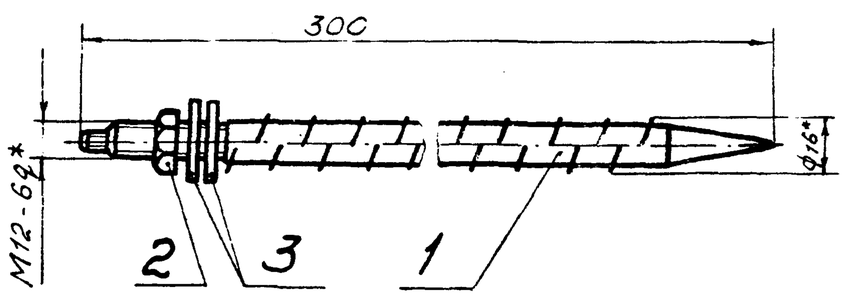

1.* Размер для справок.
2. Пред. откл. размеров ± IT14/2

Изм.	Лист	№ докум.	Подп.	Дата	ТП 2-04.060СБ	
Разраб.		Илиенко			Штанга Сборочный чертеж	Лит. И; Масса 0,49; Масштаб 1:2
Провер.		Пахомова				Лист; Листов 1
Рук. гр.		Светловский				
Н. контр.		Кириченко		06.86		КРИВБАССПРОЕКТ г. Кривой Рог
Гл. спец.		Светловский				

Формат А4

Формат	Зона	Поз.	Обозначение	Наименование	Кол.	Примечание
				Документация		
А4			ТП 2-04.062СБ	Сборочный чертеж		
				Детали		
А4	*	1	ТП 2-04.061	Стержень	1	
				Стандартные изделия		
		2		Гайка М12.4.055 ГОСТ5915-70	1	
		3		Шайба 12.01.055 ГОСТ11371-78	2	

23
9394/20

Изм.	Лист	№ докум.	Подп.	Дата	ТПР 403-3-075.86 2-04.060	
Разраб.		Илиенко			Штанга	Лит. И; Лист; Листов 1
Провер.		Пахомова				
Н. контр.		Кириченко		06.86		КРИВБАССПРОЕКТ г. Кривой Рог

Копировал: Ямолу Формат А4

2-04.050

(√)

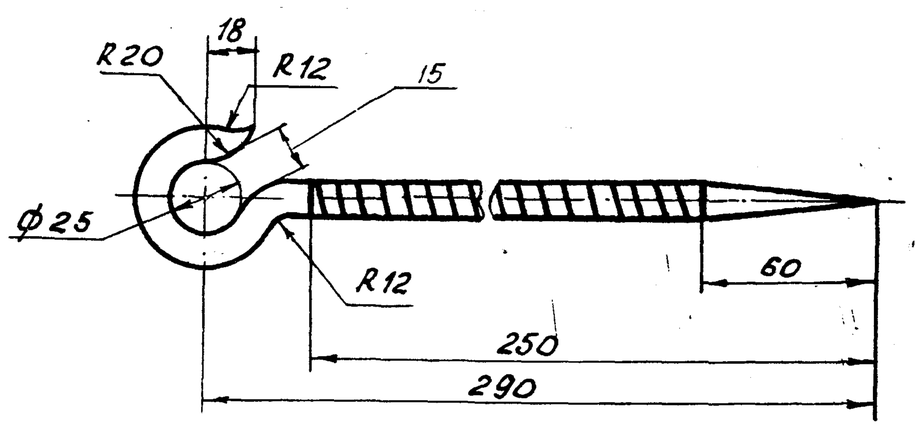

1. Длина заготовки 300 мм.
2. Предельные отклонения размеров $\pm \frac{IT14}{2}$

Изм.	Лист	№ докум.	Подп.	Дата	ТП 2-04.050			
Разраб.		Илиенко			Крюк	Лит. И	Масса 0,48	Масштаб 1:2
Провер.		Пахомова				Лист	Листов 1	
Рук.гр.		Светловский				КРИВБАССПРОЕКТ г. Кривой Рог		
Н.контр.		Кириченко		06.86	А-II-16-ГОСТ 5781-82			
Гл.спец.		Световский						

Формат А4

Инв.№ подл. | Подп. и дата | Взам. инв.№ | Инв.№ дубл. | Подп. и дата

2-04.042

(√)

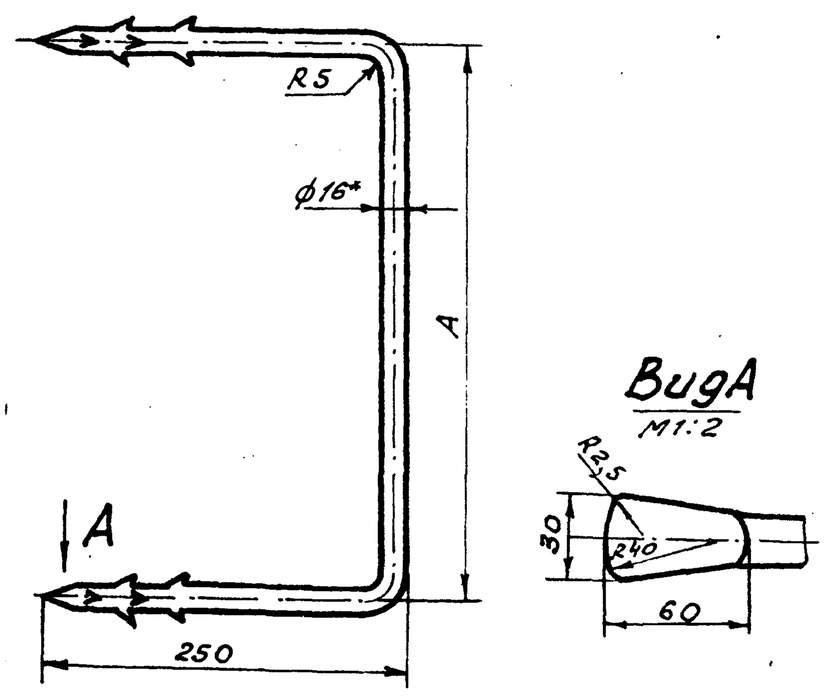

Размеры в мм

Обозначение	A	Длина заготовки	Масса кг
2-04.042	770	1280	2,02
-01	510	1020	1,61
-02	250	770	1,12

1.* Размер для справок.
2. Неуказанные предельные отклонения размеров $\pm \frac{IT14}{2}$

Изм.	Лист	№ докум.	Подп.	Дата	ТП 2-04.042			
Разраб.		Илиенко			Стойка	Лит. И	Масса см. табл.	Масштаб 1:4
Провер.		Пахомова				Лист	Листов 1	
Рук.гр.		Светловский				КРИВБАССПРОЕКТ г. Кривой Рог		
Н.контр.		Кириченко		06.86	Круг 16-В-ГОСТ 2590-71 / ВСт.5пс-I-ГОСТ 535-79			

Формат А4

Инв.№ подл. | Подп. и дата | Взам. инв.№ | Инв.№ дубл. | Подп. и дата

2-04.032

(√)

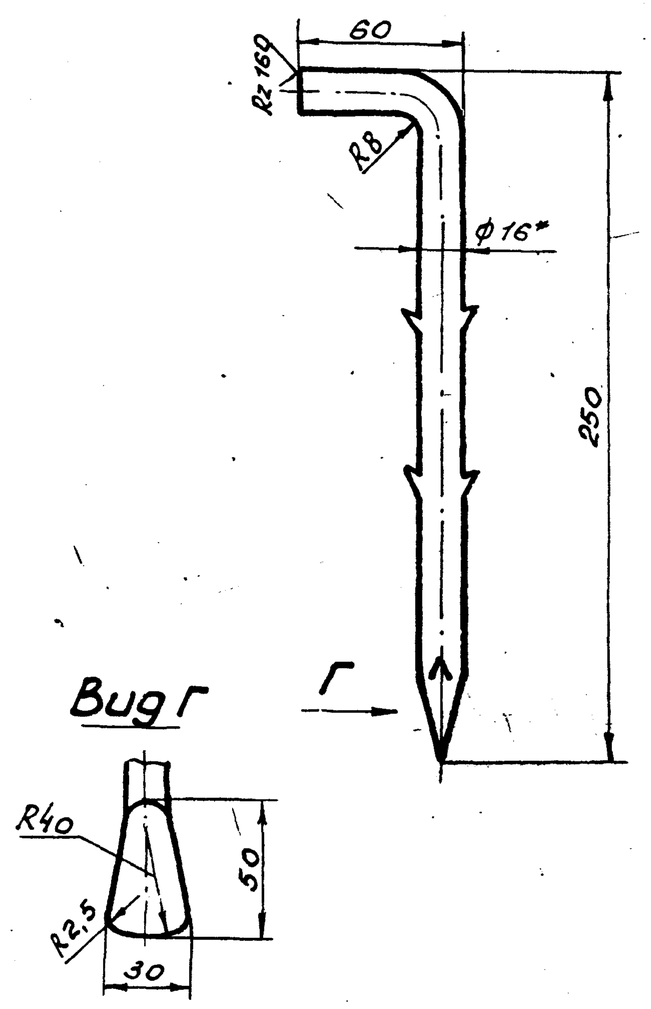

1.* Размер для справок.
2. Неуказанные предельные отклонения размеров $\pm \frac{IT14}{2}$

24

9394/20

Изм.	Лист	№ докум.	Подп.	Дата	ТПР 403-3-075.86 2-04.032			
Разраб.		Илиенко			Штанга	Лит. И	Масса 0,43	Масштаб 1:2
Провер.		Пахомова				Лист	Листов 1	
Рук.гр.		Светловский				КРИВБАССПРОЕКТ г. Кривой Рог		
Н.контр.		Кириченко		06.86	Круг 16-В-ГОСТ 2590-71 / ВСт.5пс-I-ГОСТ 535-79			

Копировал. Янько

Формат А4

Инв.№ подл. | Подп. и дата | Взам. инв.№ | Инв.№ дубл. | Подп. и дата

2-04.071

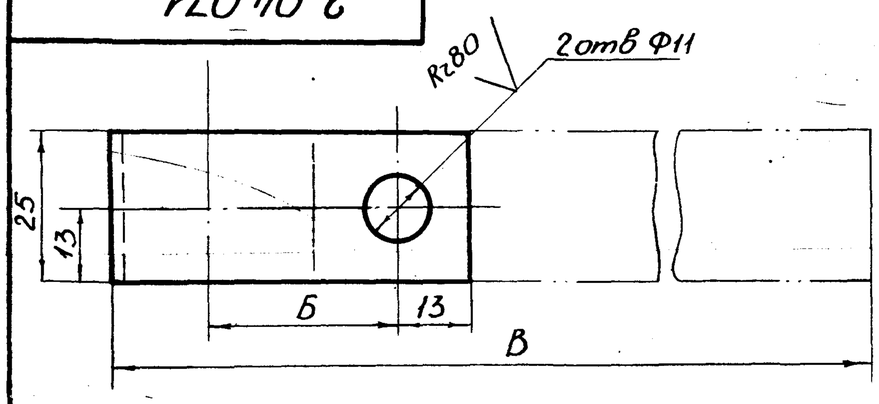

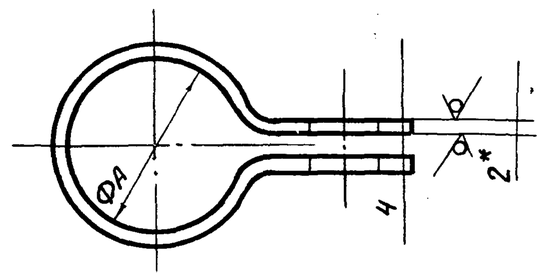

Обозначение	А	Б	В	Масса
2-04.071	25	30	150	0,059
2-04.071-01	33	35	175	0,103

1* Размеры для справок

2 Предельные отклонения размеров H14; h14; $\pm \frac{IT14}{2}$

Изм.	Лист	№ докум.	Подп.	Дата	ТП 2-04.071		
Разраб.		Илиенко			Хомут	Лит.	Масса	Масштаб
Провер.		Пахомова				И	см. таблицу	1:1
Рук. гр.		Светловский				Лист	Листов 1	
Н.конт.		Кириченко			Лист Б-2.0 ГОСТ 19958-74 / ВСт3пс5 ГОСТ 16523-70	КРИВБАССПРОЕКТ г. Кривой Рог	

Формат А4

2-04.070СБ

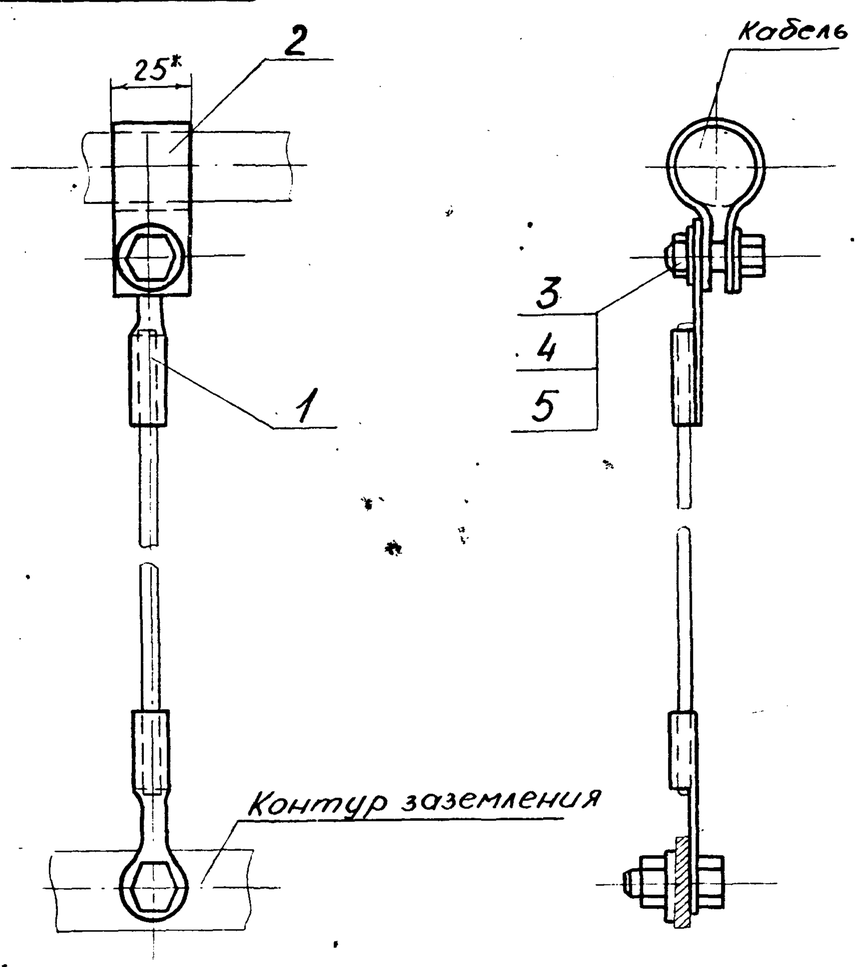

* размеры для справок

Изм.	Лист	№ докум.	Подп.	Дата	ТП 2-04.070СБ		
Разраб.		Илиенко			Заземляющий проводник Сборочный чертеж	Лит.	Масса	Масштаб
Провер.		Пахомова				И		1:2
Рук. гр.		Светловский				Лист	Листов 1	
Н.конт.		Кириченко				КРИВБАССПРОЕКТ г. Кривой Рог		

Формат	Зона	Поз.	Обозначение	Наименование	Кол.	Примечание
				Документация		
А4			ТП 2-04.070СБ	Сборочный чертеж		
				Сборочные единицы		
А4		1	ТП 2-04.020СБ	Перемычка	1	
				Детали		
А4		2	ТП 2-04.071	Хомут	1	
				Стандартные изделия		
				Болт М10×25.56.055 ГОСТ 7798-70	2	
				Гайка М10.4.055 ГОСТ 5915-70	2	
				Шайба 10.65Г ГОСТ 6402-70	3	

25
9394/20

Изм.	Лист	№ докум.	Подп.	Дата	ТПР-403-3-075.86 2-04.070		
Разраб.		Илиенко			Заземляющий проводник	Лит.	Лист	Листов
Провер.		Пахомова				И		1
Н.конт.		Кириченко				КРИВБАССПРОЕКТ г. Кривой Рог		

Копировал Конопелько Формат А4

Альбом V

Типовой проект 403-3-075.86

Ведомость рабочих чертежей основного комплекта СС

Лист	Наименование	Примечание
1	Общие данные	
2	Телефонизация и радиофикация	

Ведомость ссылочных и прилагаемых документов

Обозначение	Наименование	Примечание
	Прилагаемые документы	
ТПР 403-3-075.86	Спецификация оборудования	Альбом III.41
ТПР 403-3-075.86	Ведомость потребности в материалах	Альбом III.42

Общие указания

Камера осмотра подвижного состава оснащается следующими видами связи и сигнализации:

- телефонная административно-хозяйственная и диспетчерская связь;
- диспетчерская телефонная связь диспетчера внутришахтного транспорта;
- электрочасофикация;
- распорядительно-поисковая связь.

Для организации телефонной административно-хозяйственной связи предусматривается установка телефонного аппарата АТС „Защита", который через телефонную распределительную коробку включается в комплексную телефонную сеть горизонта.

Для обеспечения прямой телефонной связью диспетчера внутришахтного транспорта с камерой осмотра подвижного состава предусматривается установить телефонный аппарат типа ТАШ 2305.

Для показания единого времени предусматривается установка электровторичных часов типа ВЧС1-МГПВ 24Р-400-302К, которые включаются в линии часофикации через комплексную телефонную сеть горизонта.

Для передачи распоряжений и оповещений предусматривается динамический громкоговоритель типа 10ГРД-IV-6М, который включается в самостоятельную распорядительно-поисковую сеть горизонта.

Условные обозначения:

$\bigcirc_1$ – проектируемый телефонный аппарат административно-хозяйственной связи с указанием номера.

$\bigcirc_1$ – телефонный аппарат ЦБ с указанием номера.

$\bigcirc_1$ – электровторичные часы с указанием номера.

$\bigcirc_1$ – динамический громкоговоритель с указанием номера.

Ш-1 – телефонная распределительная коробка с указанием номера.

К-1 – кабельный ящик с указанием номера.

– абонентский трансформатор

СБВГ-3 – прокладка кабеля с указанием марки, емкости и длины в метрах.

Настоящая часть проекта разработана в соответствии с действующими нормами и правилами и предусматривает мероприятия, обеспечивающие взрывную, взрывопожарную и пожарную безопасность при эксплуатации сооружения.

Гл. инженер проекта – Топчий

Инв. № подл. | Подпись и дата | Взам. инв. №

Инв. №				
Разраб.	Блохина			
Провер.	Егошина			
Рук. гр.	Егошина			
Гл. спец.	Катыба			
Нач. отд.	Котенко		08.86	
ГИП	Топчий			
Н. контр.	Кириченко			

Привязан

№ 5

9394/20

ТПР 403-3-075.86 2-СС

Подземные депо контактных электровозов для рудников черной металлургии

Камера осмотра подвижного состава

Стадия	Лист	Листов
РП	1	2

Общие данные

КРИВБАССПРОЕКТ г. Кривой Рог

Копировал Шаповалова Формат А2

Альбом V

Типовой проект 403-3-075.86

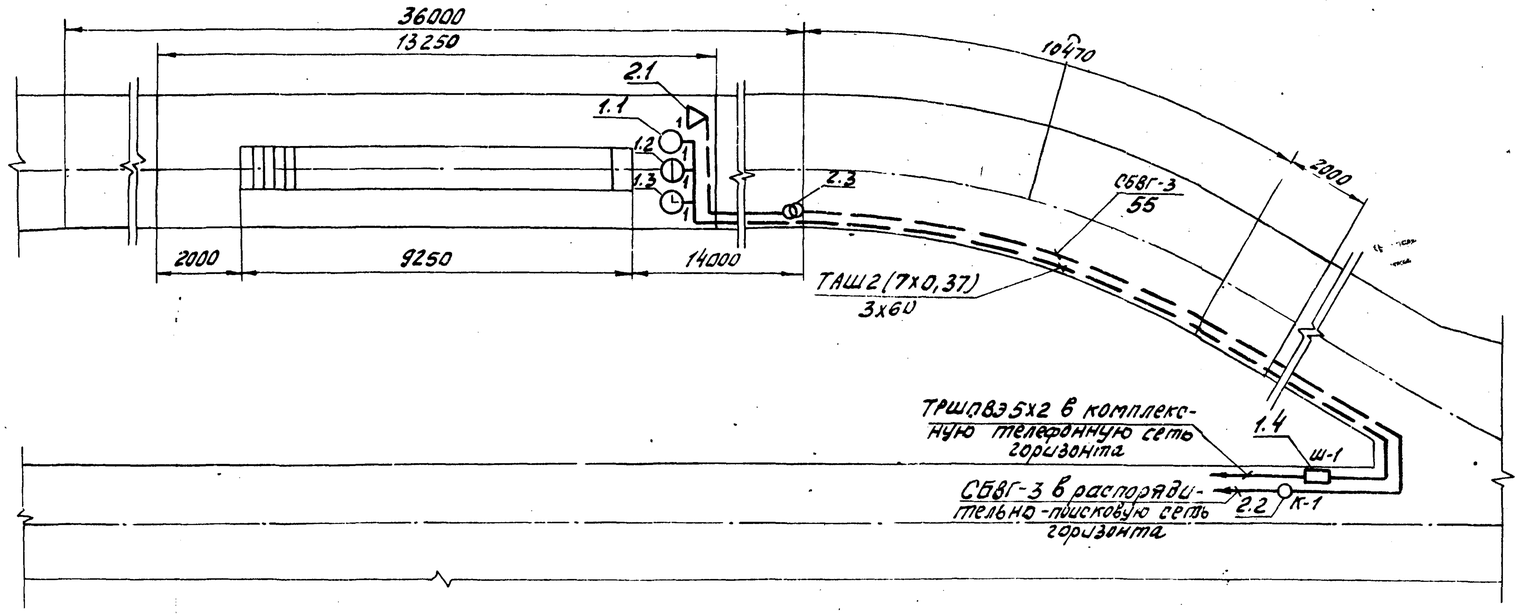

Марка, поз.	Обозначение	Наименование	Кол.	Примечание
		1. Комплексная телефонная сеть		
1.1		Телефонный аппарат АТС „Защита"	1	шт.
1.2		То же, ЦБ ТАШ2305	1	шт.
1.3		Часы электровторичные ВЧС1-М2 ПВ24Р-400-302К	1	шт.
1.4		Телефонная распределительная коробка ШТК-10А	1	шт.
1.5		Кабель абонентский шахтный ТАШ2 (7х0,37)	180	м
1.6		Труба стальная водогазопроводная 32х3,2 ГОСТ 3262-75	6	м
1.7		Канат 9,1-Г-В-Н-140 ГОСТ 3063-80	40	м
1.8	М118. Б00:00М	Кронштейн для подвески кабеля на своде	35	кг
		2. Распорядительно-поисковая сеть		
2.1		Динамический громкоговоритель 10ГРД-IV-6М	1	шт.
2.2		Кабельный ящик ЯКШ-6С	1	шт.
2.3		Трансформатор абонентский ТАМУ-10	1	шт.
2.4		Кабель СВВГ-3 ГОСТ 6436-75	55	м
2.5		Труба стальная водогазопроводная 32х3,2 ГОСТ 3262-75	4,5	м
2.6		Канат 9,1-Г-В-Н-140 ГОСТ 3063-80	30	м

(27)

9394/20

Разраб.	Блохина		
Провер.	Егошина		
Рук. гр.	Егошина		
Гл. спец.	Катыева		
Нач. отд.	Котенко		06.86
Н. контр.	Кириченко		

Привязан

Инв. №

ТПР 403-3-075.86 2-СС

Подземные депо контактных электровозов для рудников черной металлургии

Камера осмотра подвижного состава

Стадия	Лист	Листов
РП	2	

Телефонизация и радиофикация М1:100

КРИВБАССПРОЕКТ г. Кривой Рог

Копировал Шаповалова

Формат А2

Инв. № подл. | Подпись и дата | Взам. инв. №