ТИПОВОЙ ПРОЕКТ
221-1-384.85

СРЕДНЯЯ ОБЩЕОБРАЗОВАТЕЛЬНАЯ ШКОЛА НА 33 КЛАССА (1251-1296 УЧАЩИХСЯ) В КОНСТРУКЦИЯХ СЕРИИ 1.090.1-1.

/С ОДНОСЛОЙНЫМИ ПАНЕЛЯМИ НАРУЖНЫХ СТЕН/

АЛЬБОМ V

ИЖ 1 ИЗДЕЛИЯ ЖЕЛЕЗОБЕТОННЫЕ СБОРНЫЕ
ИМ 1 ИЗДЕЛИЯ МЕТАЛЛИЧЕСКИЕ
ИМ 2 ЗЕНИТНЫЕ ФОНАРИ

				ПРИВЯЗАН:	
Инв. №					

ТИПОВОЙ ПРОЕКТ
221-1-384.85

СРЕДНЯЯ ОБЩЕОБРАЗОВАТЕЛЬНАЯ ШКОЛА НА 33 КЛАССА (1251-1296 УЧАЩИХСЯ) В КОНСТРУКЦИЯХ СЕРИИ 1.090.1-1.
/С ОДНОСЛОЙНЫМИ ПАНЕЛЯМИ НАРУЖНЫХ СТЕН/
АЛЬБОМ V

СОСТАВ ПРОЕКТА

Альбом I	АС1	Архитектурно-строительные решения
Альбом II	АС2	Витражи; КФ: кинофикация;
	ТХМ	Технология и механизация
	ВК	Водопровод и канализация
	ХС	Холодоснабжение
Альбом III	ОВ	Отопление и вентиляция
Альбом IV	ЭО	Электроснабжение и силовое электрооборудование
	СС	Связь и сигнализация
	АУ	Автоматизация устройств инженерного оборудования
Альбом V	ИЖ1	Изделия железобетонные сборные
	ИМ1	Изделия металлические
Альбом VI	СО	Спецификация оборудования
Альбом VII	СМ	Сметы
Альбом VIII	ВМ	Ведомость потребности в материалах

Разработан ЦНИИЭП торгово-бытовых зданий и туристских комплексов

Главный инженер института В.И.Носков

Главный архитектор проекта Ю.М.Мурзин

Технический проект утвержден Госгражданстроем приказ № 324 от 27.11.81г.
Рабочие чертежи введены в действие ЦНИИЭП торгово-бытовых зданий и туристских комплексов приказ № 30 от 27.III.85г.

				Привязан:	
Инв. №					

Обозначение	Наименование	Стр	Примечание
221-1-384 ИЖ1.0000040	Ведомость чертежей	2	
ИЖ1 0000077	Технические требования	3	
01000	1ПСО.30.33.4.0-П-1а	4	
02000	1ПСО.30.33.4.0-П-1б	4	
03000	1ПСО.60.33-4.0-П-1а	5	
04000	1ПСО.60.33.4.0-П-1б	5	
05000	1ПСО 60.33.4.0-П-1аб	6	
06000	6ПСО 30.33.4.0-П-1в	6	
07000	2ПСО 29.33.4.0-П-1а	7	
08000	1ПСО 29.33.4,0-П-1б	7	
09000	1ПСЛ 29.33.4.0-П-2г	8	
10000	2ПСЛ 29.33.4,0-П-2г	8	
11000	ПСЛ 30.33.4,0-П-2г	9	
12000	ПСП 27.10.3,1-П, ПСП 27.10.2,6-П	10	
13000	ПВ 60.33-1Т-1	11	
14000	ПВ 60.30-1Т-1	12	
15000	ПВ 59.30-1Т-1	13	
16000	ПВ 60.30-1Т-2	14	
17000	ПВ 29.30-1Т-1	15	
18000	ПВ 18.30-1Т-1	16	
19.000	ПВ 30.30-1Т-1	17	
20000	1ПСО 30.33.3,5-П-1а	18	
21000	1ПСО 30.33.3,5-П-1б	18	
22000	1ПСО 60.33.3,5-П-1а	19	
23000	1ПСО 60.33.3,5-П-1б	19	
24000	1ПСО 60.33.3,5-П-1аб	20	

Обозначение	Наименование	Стр.	Примечание
ИЖ1 25000	6ПСО 30.33.3,5-П-1в	20	
26000	2ПСО 29.33.3,5-П-1а	21	
27000	1ПСО 29.33.3,5-П-1б	21	
28000	1ПСЛ 29.33.3,5-П-2г	22	
29000	2ПСЛ 29.33.3,5-П-2г	22	
30000	ПСЛ 30.33.3,5-П-2г	23	
31000	1ПГ 12-4АТУт-1	24	
32000	1ПФ 12-4АТУт-5-1	25	
00100	Каркас пространственный КПП26	26	
00200	Каркас пространственный КП59,30и	27	
00010	Каркас плоский КР-1ц	28	
00020	Каркас плоский КР-2ц	28	

Инв. N подл. | Подп. и дата | Взам. инв. N

Привязан

Инв. N

Нач. отд.	Вольынский		221-1-384.85 ИЖ1-0000 ДО
Н. конт.			
Гл. инж. п.	Шац		Ведомость - чертежей комплекта ИЖ1
Рук. гр.	Митейко		
Разраб.			
Провер.			

Стадия	Лист	Листов
Р		

ЦНИИЭП торгово-бытовых зданий и туристских комплексов

Технические требования.

Дополнительные элементы для школы на 33 класса разработаны в соответствии с архитектурно-планировочным решением.

Конструкция внутренних панелей, изготовление и маркировка их приняты в соответствии с изделиями серии 1.090.1-1, выпуск 3-1; 4-1; 4-2; 4-3. для однослойных стеновых панелей.

Технические указания по изготовлению и монтажу внутренних стеновых панелей, см. указанные выше выпуски.

Конструкция наружных стеновых панелей, изготовление и маркировка их приняты в соответствии с изделиями серии 1.090.1-1, выпуски 2-1; 2-2; 2-3.

Конструкция панелей перекрытия, изготовление и маркировка их приняты в соответствии с изделиями серии 1.090.1-1 выпуск 5-1.

Инв. N подл. | Подп. и дата | Взам. инв. N

Привязан

Инв. N

Нач. отд.	Вольинский		
Н. конт.			
Гл. конст.	Шац		
ГИП	Ежко		
Рук. гр.	Митенко		
Разраб.	Красникова		
Провер.			

221-1-384.85 ЦМ1-0000 ТТ

Технические требования

Стадия	Лист	Листов
Р		

ЦНИИЭП торгово-бытовых зданий и туристских комплексов

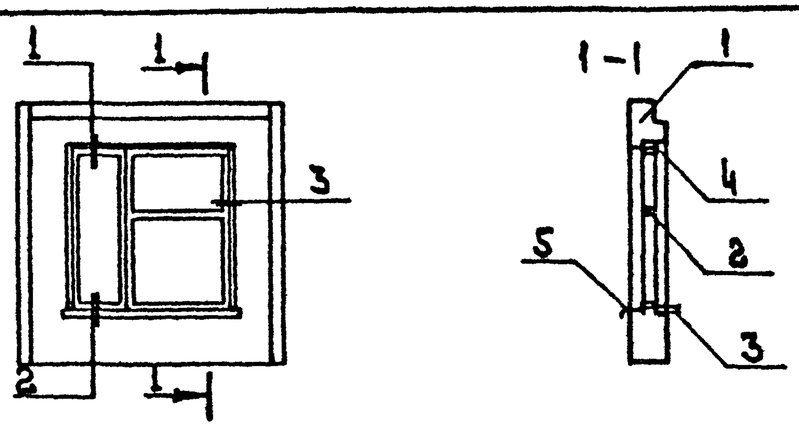

Формат	Зона	Поз.	Обозначение	Наименование	Кол.	Примечание
				Документация		
А3			1.090.1-1 2-1 0000 У	Узлы		
				Сборочные единицы		
А3		1	1.090.1-1 2-1 1000-02	Панель 1ПСО 30.33.4.0-П-1	1	
А3		2	1.236-6. В1-10000	Оконный блок ОР21-21В	1	
		3	1.136-2 лист 14	Подоконная доска ДО 22-25	1	
				Стандартные изделия		
		4		Наличник 3 ГОСТ 8242-75	6.8	м
				Материалы		
		5		Сталь кровельная ГОСТ 19903-72	0.8	$м^2$

Привязан

Инв. №

Нач.отд.	Волынский		
Н.контр.	Пышкина		
Гл.конст.	Шац		
Гл.арх.п	Мурзин		
ГИП	Чвялун		
Рук.гр.ар	Воробьева		

221-1-384.85-ИИ1-01.000

Изделие полной заводской готовности 1ПСО 30.33.4.0-П-1а

Стадия	Лист	Листов
Р		4

ЦНИИЭП торгово-бытовых зданий и туристских комплексов

Инв.№ подл. | Подп. и дата | Взам.инв.№

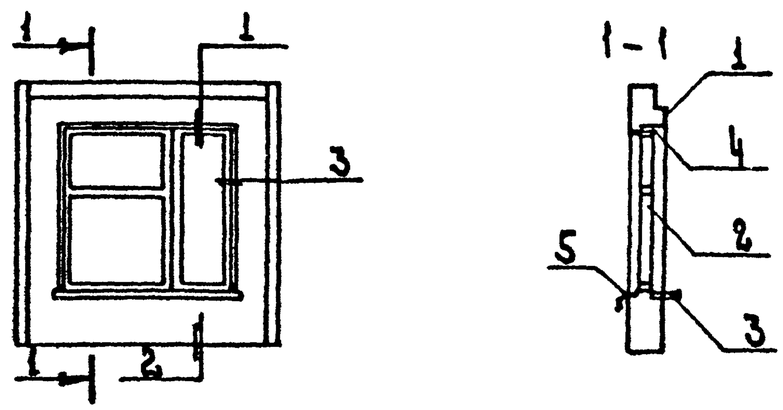

Формат	Зона	Поз.	Обозначение	Наименование	Кол.	Примечание
				Документация		
А3			1.090.1-1 2-1 0000 У	Узлы		
				Сборочные единицы		
А3		1	1.090.1-1. 2-1 1000-02	Панель 6 1ПСО 30.33.4.0-П-1	1	
А3		2	1.236-6. В1-10000	Оконный блок ОР21-21ВИ	1	
		3	1.136-2 лист 14	Подоконная доска ДО 22-25	1	
				Стандартные изделия		
		4		Наличник 3 ГОСТ 8242-75	6.8	м
				Материалы		
		5		Сталь кровельная ГОСТ 19903-72	0.8	$м^2$

Привязан

Инв. №

Нач.отд.	Волынский		
Н.контр.	Пышкина		
Гл.кон.о	Шац		
Гл.арх.о	Мурзин		
ГИП	Чвялун		
Рук.гр.ар	Воробьева		

221-1-384.85-ИИ-1-02.000

Изделие полной заводской готовности 1ПСО 30.33.4.0-П-1б

Стадия	Лист	Листов
Р		4

ЦНИИЭП торгово-бытовых зданий и туристских комплексов

Инв.№ подл. | Подп. и дата | Взам.инв.№

Ал.V

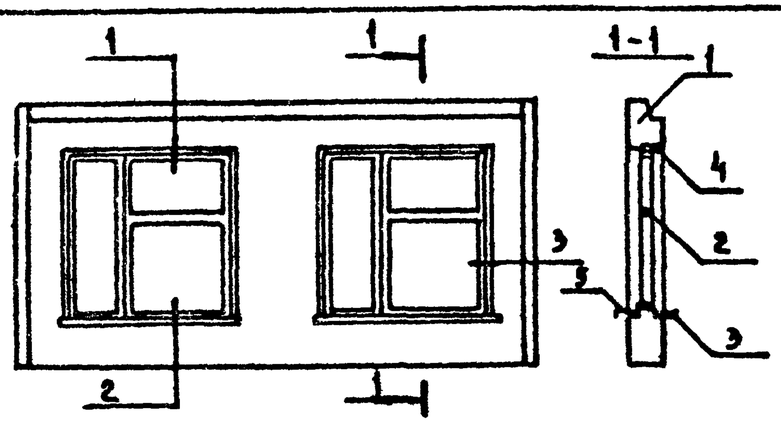

Формат	Зона	Поз.	Обозначение	Наименование	Кол.	Примечание
				Документация		
А3			1.090.1-1 2-1 0000У	Узлы		
				Сборочные единицы		
А3		1	1.090.1-1 2-1 2000-02	Панель 1ПС0.60.33.4.0П-1	1	
А3		2	1.236-6 В-1-10000	Оконный блок ОР21-21В	2	
		3	1.136-2 лист 14	Подоконная доска АД22-25	2	
				Стандартные изделия		
		4		Наличник 3 ГОСТ 8242-75	13.6	м
				Материалы		
		5		Слив. сталь кровельная ГОСТ 17715-72	1.6	м²

Привязан

Инв. №

Взам. инв. № | Подпись и дата | Инв. № подл.

Нач. отд.	Волынский	
Н. контр.	Пышкина	
Гл. конст.	Шац	
Гл. арх. о	Мурзин	
ГАП	Чвалун	
Рук. гр. арх.	Воробьева	

221-1-384.85-ИИ1-03.000

Изделие полной заводской готовности 1ПС0 60.33.4.0-П-1а

Стадия	Лист	Листов
Р		1

ЦНИИЭП торгово-бытовых зданий и туристских комплексов

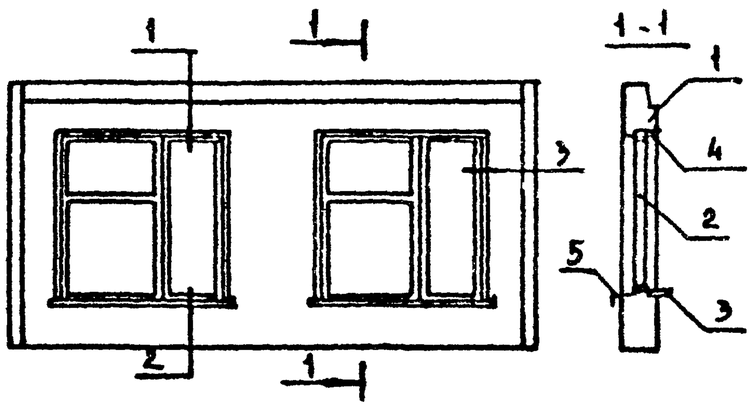

Формат	Зона	Поз.	Обозначение	Наименование	Кол.	Примечание
				Документация		
А3			1.090.1-1 2-1 0000У	Узлы		
				Сборочные единицы		
А3		1	1.090.1-1 2-1 2000-02	Панель 1ПС060.33.4,0-П-1	1	
А3		2	1.236-6 В1-10000	Оконный блок ОР21-21ВИ	2	
		3	1.136-2 лист 14	Подоконная доска	2	
				Стандартные изделия		
		4		Наличник 3 ГОСТ 8242-75	13.6	м
				Материалы		
		5		Слив. сталь кровельная ГОСТ 17715-72	1.6	м²

Привязан

Инв. №

Взам. инв. № | Подпись и дата | Инв. № подл.

Нач. отд.	Волынский	
Н. контр.	Пышкина	
Гл. инж. о	Шац	
Гл. арх. о	Мурзин	
ГАП	Чвалун	
Рук. гр. ар.	Воробьева	

221-1-384.85-ИИ1-04 000

Изделие полной заводской готовности 1ПС060.33.4.0-П-1б

Стадия	Лист	Листов
Р		1

ЦНИИЭП торгово-бытовых зданий и туристских комплексов

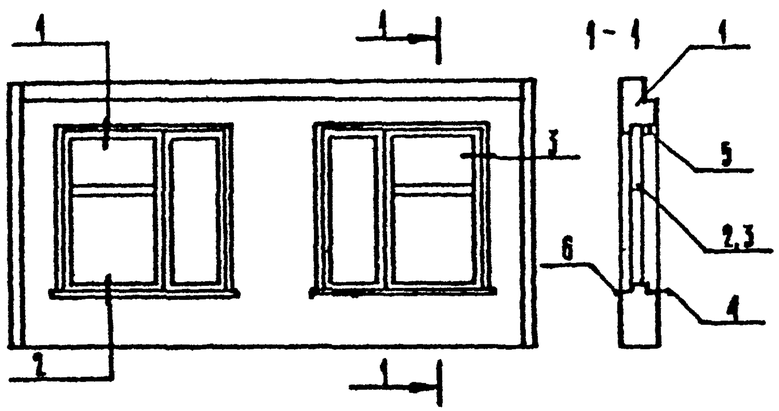

Формат	Зона	Поз.	Обозначение	Наименование	Кол.	Примечание
				Документация		
А3			1.090.1-1 2-1 0000 У	Узлы		
				Сборочные единицы		
А3		1	1.000.1-1 2-1 2000-02	Панель 1ПСО 30.33.4,0-П-1	1	
А3		2	1.236-6 В-1-10000	Оконный блок ОР 21-21в	1	
		3	1.236-6 В-1-10000	Оконный блок ОР 21-21вн	1	
		4	1.136-2 Лист 14	Подоконная доска ДО 22-25	2	
				Стандартные изделия		
		5		Наличник 3 ГОСТ 8242-75	13,6	м
				Материалы		
		6		Сталь. сталь кровельная ГОСТ 17715-72	1,6	м²

Согласовано

Взам. инв. №

Подпись и дата

Инв. № подл.

Привязан:

Инв. №

Нач. отд.	Волынский	
Н. контр.	Пышкина	
Гл. кон. о.	Шац	
Гл. арх. о.	Мурзин	
ГАП	Ивалин	
Рук. гр. арх.	Воробьева	

221-1-384.85-ЖИ1-05.000

Издание полной заводской готовности 1ПСО 60.33.4,0-П-1 аб

Стадия	Лист	Листов
Р		1

ЦНИИЭП торгово-бытовых зданий и туристских комплексов

Формат А4

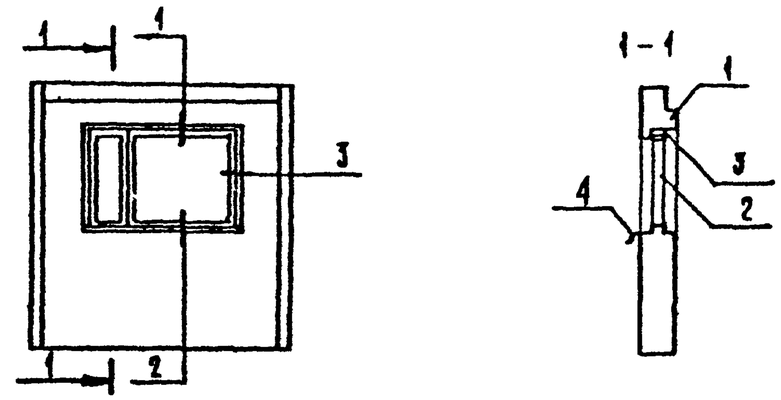

Формат	Зона	Поз.	Обозначение	Наименование	Кол.	Примечание
				Документация		
А3			1.090.1-1 2-1 0000 У	Узлы		
				Сборочные единицы		
А3		1	1.090.1-1 2-1 1000-22	Панель 6ПСО 30.33.4,0-П-1	1	
А3		2	1.236-6 В-1 8000	Оконный блок ОР 12-18в	1	
				Стандартные изделия		
		3		Наличник 3 ГОСТ 8242-76	3,6	м
				Материалы		
		4		Сталь. сталь кровельная ГОСТ 17715-72	0,6	м²

Согласовано

Взам. инв. №

Подпись и дата

Инв. № подл.

Привязан:

Инв. №

Нач. отд.	Волынский	
Н. контр.	Пышкина	
Гл. кон. о.	Шац	
Гл. арх. о.	Мурзин	
ГАП	Ивалин	
Рук. гр. арх.	Воробьева	

221-1-384.85-ЖИ1-06.000

Издание полной заводской готовности 6ПСО 30.33.4,0-П-1 в

Стадия	Лист	Листов
Р		1

ЦНИИЭП торгово-бытовых зданий и туристских комплексов

Копировал

Формат А4

Ал.V

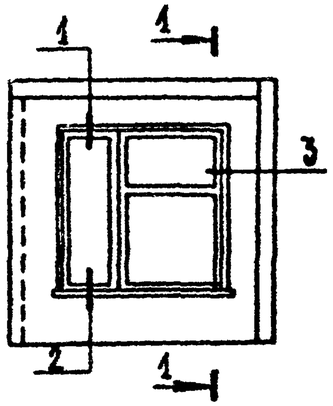

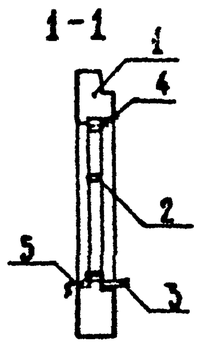

Формат	Зона	Поз.	Обозначение	Наименование	Кол.	Примечание
				Документация		
А3			1.090.1-1 2-1 0000 У	Узлы		
				Сборочные единицы		
А3		1	1.090.1-1 2-1 1000-44	Панель 2ПСО.29.33.4.0П-1	1	
А3		2	1.236-6 в-1	Оконный блок ОР21-24в	1	
		3	1.136-2 лист 14	Подоконная доска ДО 22-23	1	
				Стандартные изделия		
		4		Наличник 3 ГОСТ 8242-75	6,8	м
				Материалы		
		5		Слив. сталь кровельная ГОСТ 17715-72	0,8	м²

Привязан

Инв. №

Инв. № подл. | Подпись и дата | Взам. инв. №

Нач. отд.	Волынский	
Н. контр.	Пышкина	
Гл. конст	Шац	
Гл. арх.	Мурзин	
ГАП	Чвалун	
Рук. гр. арх.	Воробьева	

221-1-384.85-ИИ1-07 ОДО

Изделие полной заводской готовности 2ПСО 29.33.4.0-П-1а

Стадия	Лист	Листов
Р		1

ЦНИИЭП торгово-бытовых зданий и туристских комплексов

Формат А4

Ал.

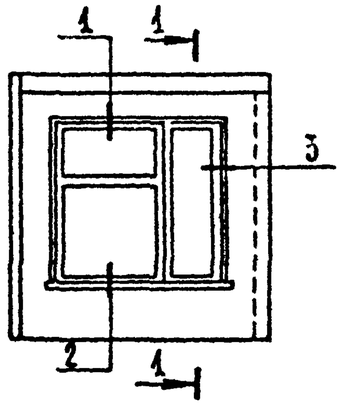

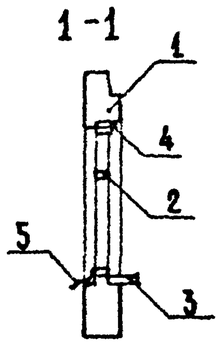

Формат	Зона	Поз.	Обозначение	Наименование	Кол.	Примечание
				Документация		
А3			1.090.1-1 2-1 0000 У	Узлы		
				Сборочные единицы		
А3		1	1.090.1-1 2-1 1000-40	Панель 1ПСО29.33.4.0П-1	1	
А3		2	1.236 б в-1. 8000	Оконный блок ОР21-24вн	1	
		3	1.136-2 лист 8	Подоконная доска ДО 22-25	1	
				Стандартные изделия		
		4		Наличник 3 ГОСТ 8242-75	6,8	м
				Материалы		
		5		Слив. сталь кровельная ГОСТ 17715-72	0,8	м²

Привязан

Инв. №

Инв. № подл. | Подпись и дата | Взам. инв. №

Нач. отд.	Волынский	
Н. контр.	Пышкина	
Гл. конст	Шац	
Гл. арх.	Мурзин	
ГАП	Чвалун	
Рук. гр. арх.	Воробьева	

221-1-384.85-ИИ1-08 ОДО

Изделие полной заводской готовности 1ПСО 29.33.4.0-П-1б

Стадия	Лист	Листов
Р		1

ЦНИИЭП торгово-бытовых зданий и туристских комплексов

Формат А4

Ал.V

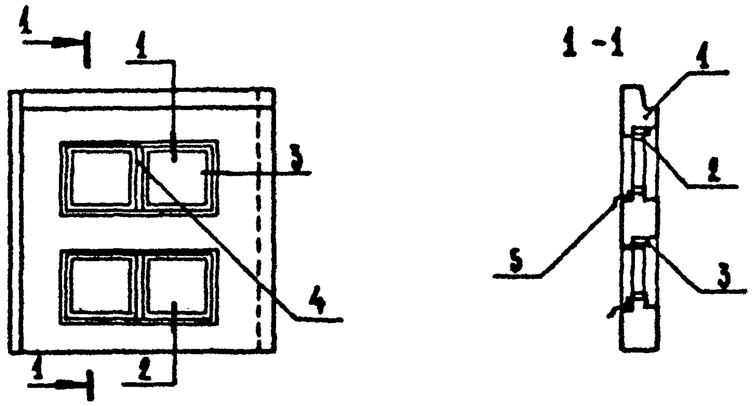

Формат	Зона	Поз.	Обозначение	Наименование	Кол.	Примечание
				Документация		
А3			1.090.1-1.2.1 0000 У	Узлы		
				Сборочные единицы		
А3		1	1.090.1-1.2.1 4000-05	Панель 1ПСЛ 29.33.4.0-В-2	1	
А3		2	1.136.5-16.4.2.01.00.000.01	Оконный блок ОР 9-9	4	
				Стандартные изделия		
		3		Наличник 3 ГОСТ 8242-75	7,5	м
		4		Наличник 2 ГОСТ 8242-75	4,0	м
				Материалы		
		5		Слив. сталь кровельная ГОСТ 17715-72	1,2	$м^2$

Привязан

Инв. №

Инв. № подл. | Подпись и дата | Взам. инв. №

Нач. отд.	Волынский	
Н. контр.	Пышкина	
Гл. конст.	Шац	
Гл. арх. п.	Мурзин	
ГАП	Чвалун	
Рук. гр. арх.	Воробьева	

221-1-384.85-КЖ1-09.000

Изделие полной заводской готовности 1ПСЛ 29.33.4.0-В-2г

Стадия	Лист	Листов
Р		1

ЦНИИЭП торгово-бытовых зданий и туристских комплексов

Формат А4

Ал.

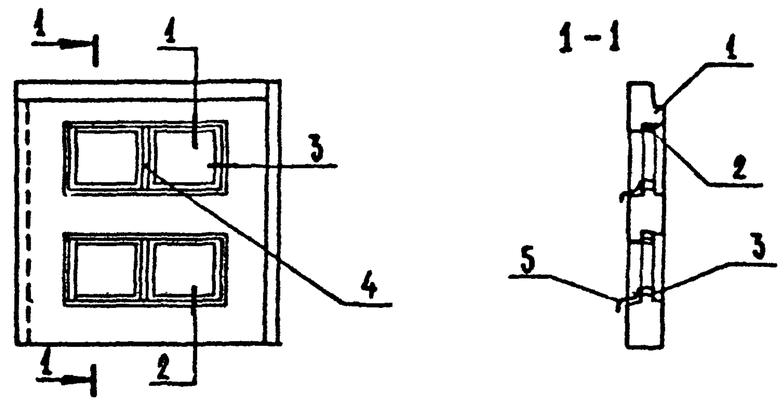

Формат	Зона	Поз.	Обозначение	Наименование	Кол.	Примечание
				Документация		
А3			1.090.1-1 2-1 0000 У	Узлы		
				Сборочные единицы		
А3		1	1.090.1-1 2-1 4000-07	Панель 2ПСЛ 29.33.4.0-В-2	1	
А3		2	1.136.5-16.4.2.01.00.000.01	Оконный блок ОР 9-9	4	
				Стандартные изделия		
		3		Наличник 3 ГОСТ 8242-75	7,5	м
		4		Наличник 2 ГОСТ 8242-75	4,0	м
				Материалы		
		5		Слив. сталь кровельная ГОСТ 17715-72	1,2	$м^2$

Привязан

Инв. №

Инв. № подл. | Подпись и дата | Взам. инв. №

Нач. отд.	Волынский	
Н. контр.	Пышкина	
Гл. кон. от.	Шац	
Гл. арх. п.	Мурзин	
ГАП	Чвалун	
Рук. гр. арх.	Воробьева	

221-1-384.85-ИЖ1-10.000

Изделие полной заводской готовности 2ПСЛ 29.33.4.0-В-2г

Стадия	Лист	Листов
Р		1

ЦНИИЭП торгово-бытовых зданий и туристских комплексов

Формат А4

Ал.V

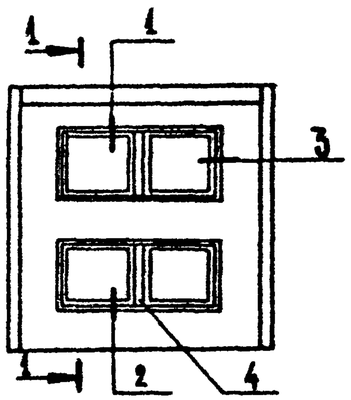

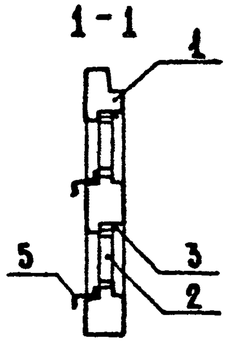

Формат	Зона	Поз.	Обозначение	Наименование	Кол.	Примечание
				Документация		
А3			1.090 1-1 2-1 0000 У	Узлы		
				Сборочные единицы		
А3		1	1.090. 1-1 2-1 4000-01	Панель ПСЛ 30.33.4.0-П-2	1	
А3		2	1.136. 5-16.4.2.01.00.000.01	Оконный блок ОР 9-9	4	
				Стандартные изделия		
		3		Наличник 3 ГОСТ 8242-75	7,5	м
		4		Наличник 2 ГОСТ 8242-75	4,0	м
				Материалы		
		5		Сталь кровельная ГОСТ 17345-72	1,2	$м^2$

Привязан

Инв. №

Нач. отд.	Волынский	
Н. контр.	Пышкина	
Гл. констр.	Ш а ц	
Гл. арх. в	Мурзин	
ГАП	Чвалун	
Рук. гр. арх.	Воробьева	

221-1-384.85-ЦЖ1-11 000

Изделие полной заводской готовности ПСЛ 30.33.4.0-П-2г

Стадия	Лист	Листов
Р		1

ЦНИИЭП торгово-бытовых зданий и туристских комплексов

Инв. № подл. | Подпись и дата | Взам. инв. №

Ал.

Инв. № подл. | Подпись и дата | Взам. инв. №

Формат А4

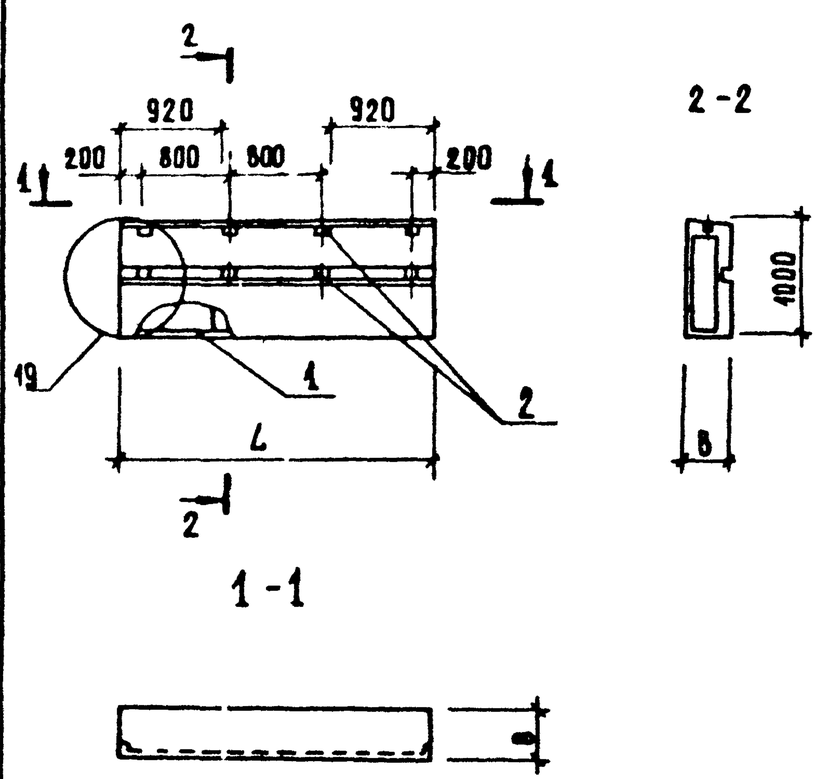

Формат	Зона	Поз.	Обозначение	Наименование	Кол на исполн –	Кол на исполн 01						Примечание
				Документация								
А3			1 020.1-3 2-1 0000 УО	Узлы опалубочные								
А3			1 020 1-3 2-1 0000 ПЗ	Пояснительная записка								
				Сборочные единицы								
А3		1	221-1-384.85 ИЖ1-00100	Каркас пр КПП 26.2.6	1	–						
			221-1-384.85ИЖ1-00100-01	Каркас пр КПП 26 3.1	–	1						
				Детали								
				ГОСТ 8486-66								
Б4		2	50 100.12 0.100	Проб. дер. 50×100 L=100	8	8						
				Материалы:								
		3		Бетон М 75, м³	0,66	0,76						
		4		Раствор цем. М100, м³	0,05	0,05						

Ведомость расхода стали на одну панель

Марка эл-та	Арматурные изделия: Арматурная сталь ГОСТ 5781-82, класс Ас II, ⌀ 10		Класс А III, ⌀ 6		Арм сталь ГОСТ 6727-80, класс Вр I, ⌀ 4		Итого	Закладные изделия: сталь ГОСТ 103-76 -8		Арм сталь ГОСТ 5781-82, класс А III, ⌀ 8	⌀ 10	Итого	Всего
ПСП 27 10 2,6-п	1,73	–	1,74	–	1,74	–	5,19	1,44		0,46	0,84	2,68	7,83
ПСП 27 10 3,1-п	1,73	–	1,74	–	1,75	–	5,19	1,44		0,48	0,84	2,68	7,87

Обозначение	Марка	L мм	B мм	Масса т
221-1-384.85 ИЖ1-12000	ПСП 27.10.2,6-п	2695	260	0,72
-01	ПСП 27.10.3,1-п	2645	310	0,84

Привязан

Инв. №

Нач. отд	Волынский	
Н. контр	Мысовский	
ГИП	Шау	
Рук. группы	Первушина	
Разраб	Егоров	
Проверил	Первушина	

221-1-384.85 ИЖ1-12000

Панель параллельная (ПСП 27.10.2,6-п / ПСП 27.10.3,1-п)

Стадия	Масса	Масшт
Р	см табл.	1:5

Лист | Листов

ЦНИИЭП торгово-бытовых зданий туризма Комсомольск

Копировал

Формат А3

Ал.V

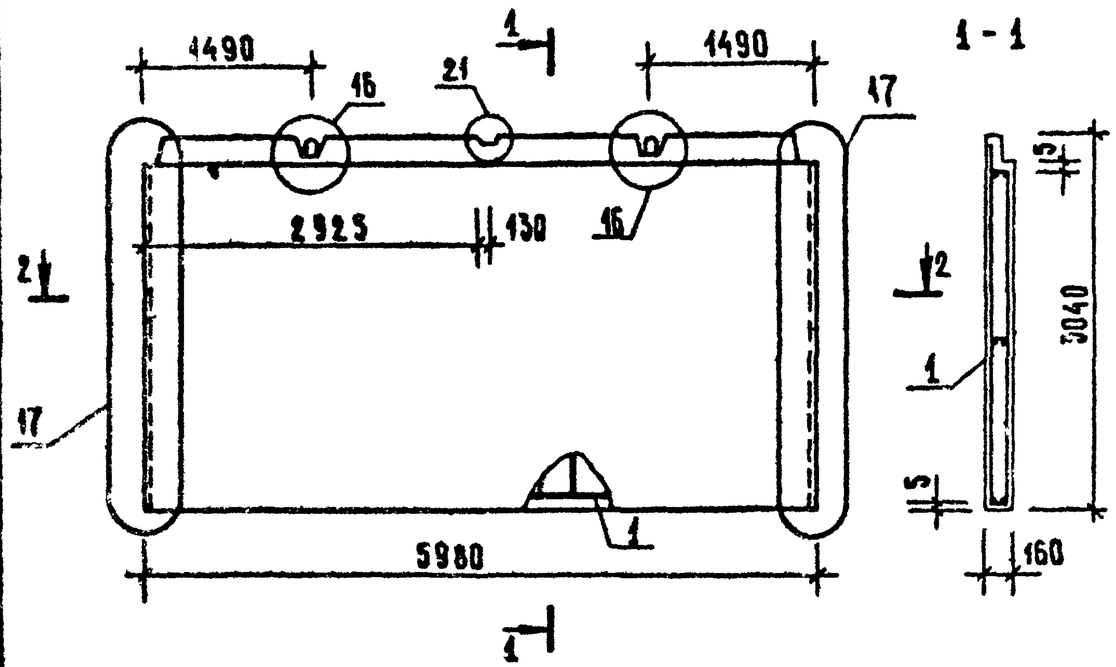

2-2

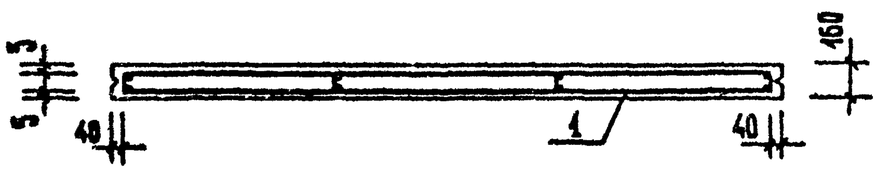

Формат	Зона	Поз.	Обозначение	Наименование	Кол	Примеч.
				Документация		
А3			1.090.1-1 4-1 0000 УО	Узлы опалубочные		
А3			1.090.1-1 4-1 0000 ПЗ	Пояснительная записка		
				Сборочные единицы		
А3		1	221-1-384.85 ИЖ1-00200	Каркас пр. КП 59.30.И	1	
				Материалы:		
		2		Бетон тяжелый М150		2.84 м³

Ведомость расхода стали на одну панель

Марка изделия	Арматурные изделия								Закладные изделия						Всего
	Арматурная сталь ГОСТ 5781-82						Армат сталь ГОСТ 6727-80	Итого	Профиль и. сталь ГОСТ 103-76			Армат сталь ГОСТ 5781-82		Итого	
	Класс А I		Класс Ас II		Класс А III		Класс Вр I		δ			Класс А III			
	Ф 12	Итого	Ф 20	Итого	Ф 8	Итого	Ф 4		-6	8	Итого	Ф 8	Ф 10		
ПВ 60.33-1т-1	1,07	1,07	9,86	9,86	0,95	0,95	20,0	31,88	1,12	1,02	2,14	0,76	1,44	2,20	36,22

Нач отд	Волынский		
Н контр	Кадрикина		
Гл кон	Шац		
ГИП	Шац		
Рук. гр.	Бабушкина		
Исполн.	Ларионова		

Привязан

Инв. №

221-1-384.85 ИЖ1-13000

Панель ПВ 60.33-1т-1

Стадия	Масса	Масштаб
Р	7.10т	1:50
Лист	Листов 1	

ЦНИИЭП торгово-бытовых зданий и туристских комплексов

Инв. № подл | Подпись и дата | Взам. инв. №

Копировал

Формат А3

Ал. V

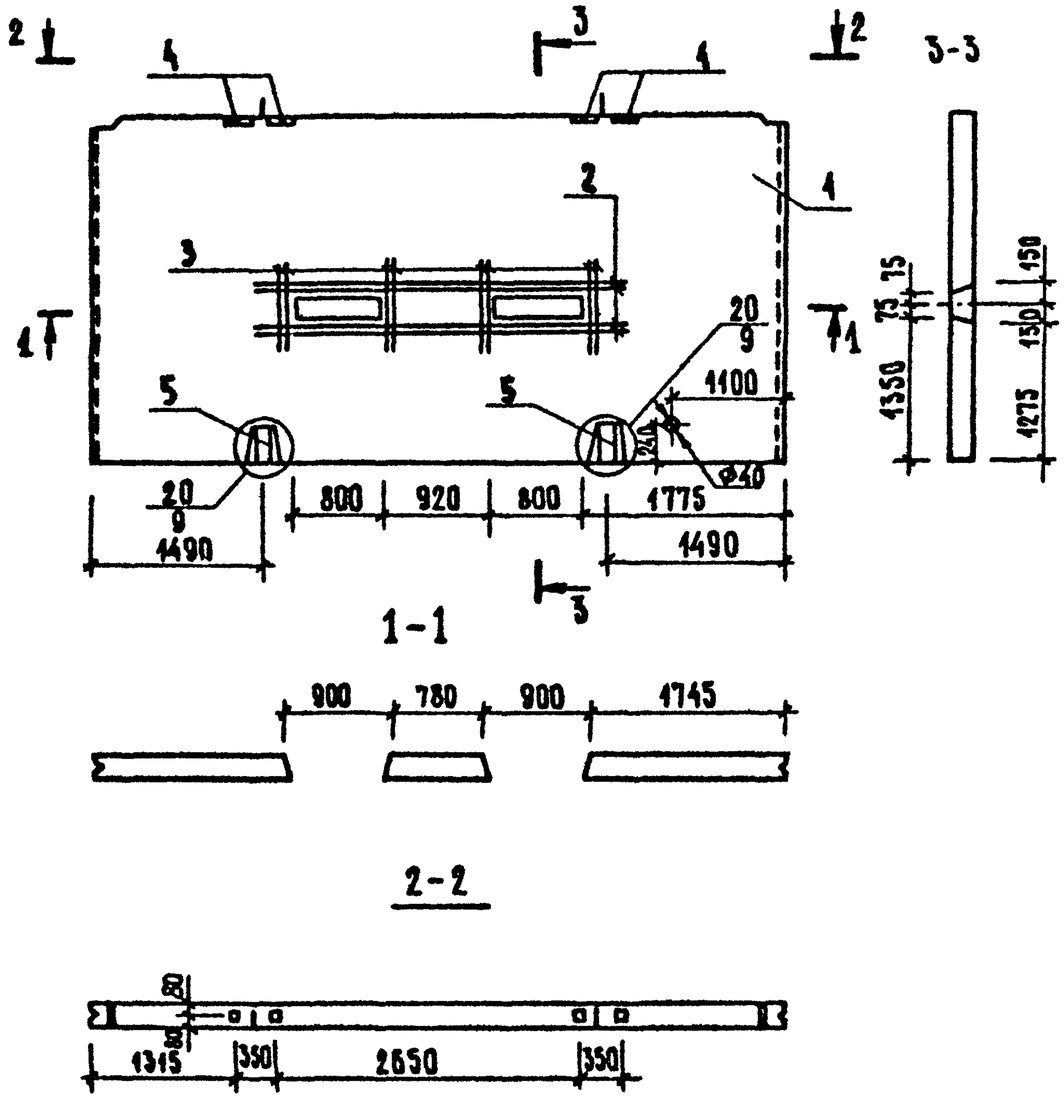

Формат	Зона	Поз.	Обозначение	Наименование	Кол.	Примечание
				Документация		
А3			1.090.1-1 4-1 0000 УО	Узел 20		
А3			1.090.1-1 4-1 0000 УА	Узел 9		
А3			1.090.1-1 4-1 0000 ПЗ	Пояснительная записка		
				Сборочные единицы		
		1	1.090.1-1 4-1 1000	ПВ 60.30-1Т		
				Дополнительные детали		
Б.4		2	211-1-384.85 ИЖ1-14000-01	Ф12 А$\overline{III}$ ГОСТ 5781-82, ℓ=3420	8	
Б.4		3	211-1-384.85 ИЖ1-14000-02	Ф12 А$\overline{III}$ ГОСТ 5781-82, ℓ=1180	16	
А4		4	1.090.1-1 4-3 0050	Изделие закладное МН2	4	
А4		5	1.090.1-1 4-3 0001	Стержень гнутый СН4	2	

Выборка стали на дополнительные детали, кг

Марка	Арматурные изделия: Арматурная сталь ГОСТ 5781-82, класс А$\overline{I}$		Арматурные изделия: Арматурная сталь ГОСТ 5781-82, класс А$\overline{III}$		Итого	Закладные изделия: Профильная сталь ГОСТ 103-76		Закладные изделия: Арм. сталь ГОСТ 5781-82, класс А$\overline{III}$		Итого	Всего
	Ф10	–	Ф12			-6		Ф8			
ПВ 60.30-1Т-1	1,04		44,04		42,08	1,04	–	1,36	–	2,40	44,48

Нач. отд.	Волынский		
Н. контр.	Бабушкина		
Гл. конст. пр.	Щ. А. Ц.		
Рук. гр.	Митейко		
Разраб.	Егоров		

Привязан

Инв. №

211-1-384.85 ИЖ1-14000

Панель стеновая внутренняя ПВ 60.30-1Т-1

Стадия	Масса	Масштаб
Р	6,98т	1:50
Лист	Листов 1	

ЦНИИЭП торгово-бытовых зданий и туристских комплексов

Инв. № подл. | Подпись и дата | Взам. инв. №

Копировал

Формат А3

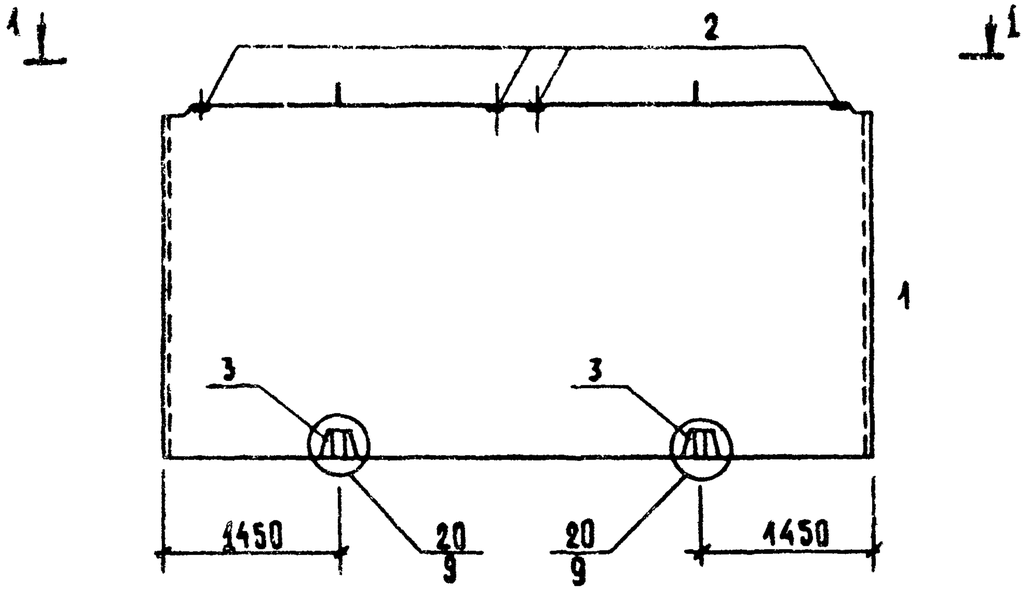

Форм.	Зона	Поз.	Обозначение	Наименование	Кол.	Прим.
				Документация		
А3			1.090.1-1 4-1 0000 УО	Узел 20		
А3			1.090.1-1 4-1 0000 УА	Узел 9		
А3			1.090.1-1 4-1 0000 ПЗ	Пояснительная записка		
				Сборочные единицы		
		1	1.090.1-1 4-1 1000	ПВ 59.30-1Т		
				Дополнительные детали		
А4		2	1.090.1-1 4-1 0050	Изделие закладное МН2	4	
А4		3	1.090.1-1 4-1 0001	Стержень гнутый СН4	2	

1-1

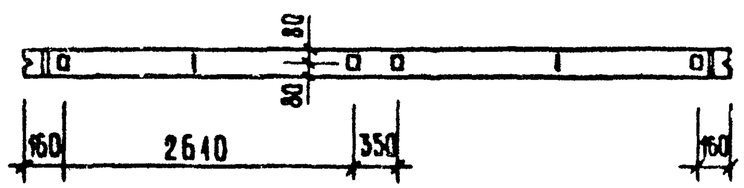

Выборка стали на дополнительные детали, кг

Марка	Арм. изделия			Закладные изделия					Масса
	Арм сталь ГОСТ 5781-82 класс А I		Итого	Профильная сталь ГОСТ 103-76		Арм сталь ГОСТ 5781-82 класс А III		Итого	
	Ф10	–		-6	–	Ф8	–		
ПВ 59.30-1Т-1	1,04		1,04	1,04		1,36		2,40	3,4

Нач отд	Волынский		
Н контр	Бабушкина		
Гл конст от	Шац		
Рук гр.	Митейко		
Ст инж	Егоров		

Привязан

Инв №

211-1-384.85 ИЖ1-15000

Панель стеновая внутренняя ПВ 59.30-1Т-1

Стадия	Масса	Масштаб
Р	6,88т	1:50
Лист	Листов 1	

ЦНИИЭП торгово-бытовых зданий и туристских комплексов

Инв № подл | Подпись и дата | Взам инв №

Копировал

Формат А3

Ал. V

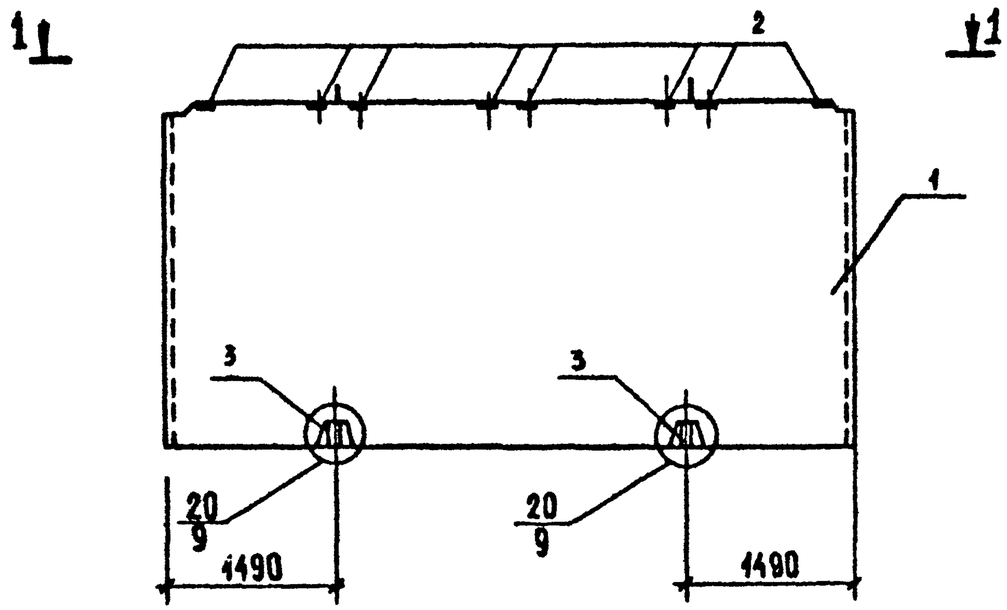

1-1

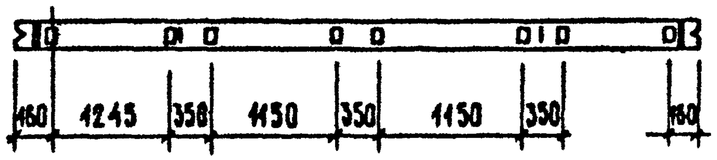

Формат	Зона	Поз.	Обозначение	Наименование	Кол.	Примечание
				Документация		
А3			1.090.1-1 4-1 0000 УО	Узел 20		
А3			1.090.1-1 4-1 0000 УА	Узел 9		
А3			1.090.1-1 4-1 0000 ПЗ	Пояснительная записка		
				Сборочные единицы		
А3		1	1.090.1-1 4-1 0000	ПВ 60.30-1Т-2		
				Дополнительные детали		
А4		2	1.090.1-1.4-1.0050	Изделие закладное МН2	8	
А4		3	1.090.1-1 4-1 0001	Стержень гнутый СН4	2	

Ведомость расхода материалов на дополнительные закладные изделия, кг

Марка	Арм. изделия			Закладные изделия					
	Арм. сталь ГОСТ 5781-82 класс $A\overline{I}$		Итого	Профильная сталь ГОСТ 103-76		Арм. сталь ГОСТ 5781-82 класс $A\overline{III}$		Итого	Всего
	Ф10	-		-6	-	Ф8			
ПВ 60.30-1Т-2	1,04		1,04	2,08		2,72		4,80	5,84

Привязан			
Инв. №			
Нач. отд.	Волынский		
Н. контр.	Бабушкина		
Гл. арх. отд.	Шац		
Рук. гр.	Митрейко		
Ст. инж.	Егоров		

241-1-384.85 ИЖ1.16 000

Панель стеновая ПВ 60.30-1Т-2

Стадия	Масса	Масштаб
Р	6,98т	1:50
Лист	Листов 1	

ЦНИИЭП торгово-бытовых зданий туристских комплексов

Инв. № подл. | Подпись и дата | Взам. инв. №

Копировал

Формат А3

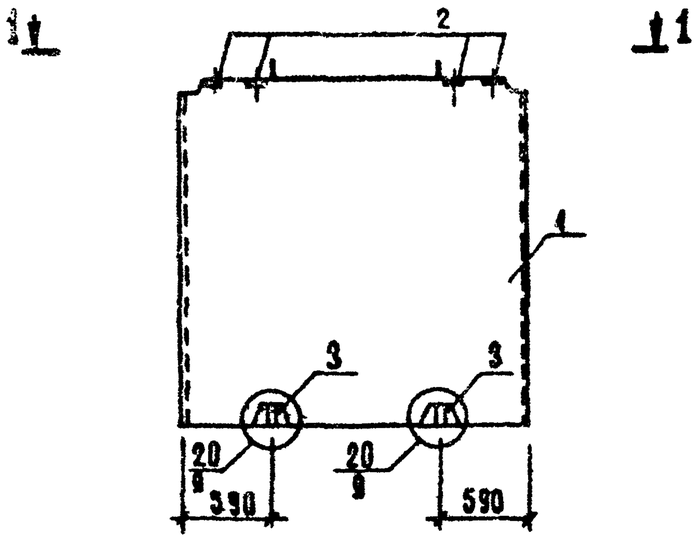

1-1

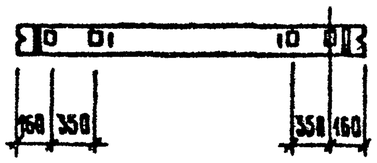

Формат	Зона	Поз.	Обозначение	Наименование	Кол.	Примечание
				Документация		
А3			1.090.1-1 4-1 0000 УО	Узел 20		
А3			1.090.1-1 4-1 0000 УА	Узел 9		
А3			1.090.1-1 4-1 0000 ПЗ	Пояснительная записка		
				Сборочные единицы		
А3		1	1.090.1-1 4-1 4000	ПВ 29.30-1Т-1		
				Дополнительные детали		
А1		2	1.090.1-1 4-1 0050	Изделие закладное МН2	4	
А1		3	1.090.1-1 4-1 0001	Стержень гнутый СН4	2	

Ведомость расхода материалов на дополнительные закладные изделия, кг

Марка	Арм. изделия			Закладные изделия					
	Арм. сталь ГОСТ 5781-82 класс А I		Итого	Профильная сталь ГОСТ 103-76		Арм. сталь ГОСТ 5781-82 класс А III		Итого	Всего
	Ф10	–		-6	–	Ф8	–		
ПВ 29 30-1Т-1	1,04		1,04	1,04		1,36		2,40	3,44

Нач отд	Волынский		
Н контр	Бабушкина		
Гл кон отд	Шац		
Рук гр	Митейко		
Ст инж	Егоров		

Привязан

Инв №

211-1-38485.ИЖ1-17 000

Панель стеновая внутренняя ПВ 29 30-1Т-1

Стадия	Масса	Масштаб
Р	3,37т	1:50

Лист | Листов 1

ЦНИИЭП торгово-бытовых зданий и туристских комплексов

Копировал

Формат А3

Ал.V

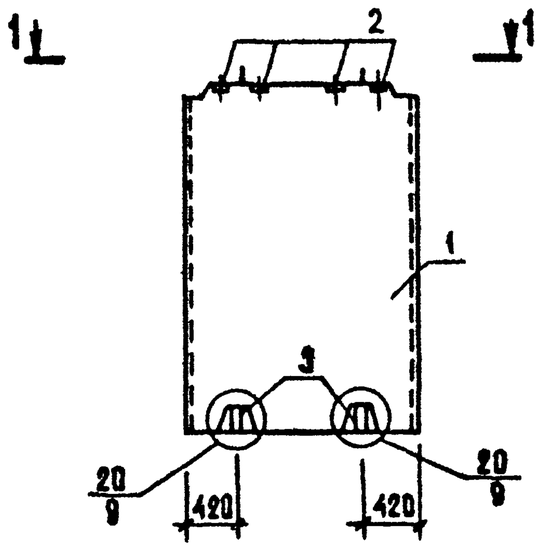

Формат	Зона	Поз.	Обозначение	Наименование	Кол.	Примечание
				Документация		
А3			1.090.1-1 4-1 0000 УО	Узел 20	X	
А3			1.090.1-1 4-1 0000 УА	Узел 9	X	
А3			1.090.1-1 4-1 0000 ПЗ	Пояснительная записка	X	
				Сборочные единицы		
А3		1	1.090.1-1 4-1 1000	ПВ 18.30-1т	X	
				Дополнительные детали		
А4		2	1.090.1-1 4-1 0050	Изделие закладное МН2	4	
А4		3	1.090.1-1 4-1 0001	Стержень гнутый СН4	2	

1-1

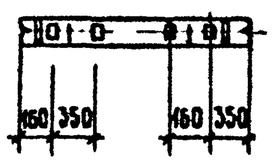

Ведомость расхода материалов на дополнительные закладные изделия, кг

Марка	Арм. изделия			Закладные изделия					Всего
	Арм. сталь ГОСТ 5781-82 класса I		Итого	Профильная сталь ГОСТ 103-76		Арм. сталь ГОСТ 5781-82 класса A III		Итого	
	Ф10	–		– 6	–	Ф8	–		
ПВ 18.30-1т-1	1,04		1,04	1,04		1,36		2,40	3,44

Привязан

Инв. №

Нач. отд	Волынский	
Н. контр	Бабушкина	
Гл. конст. от	Шац	
Рук. гр.	Митейко	
Ст. инж	Егоров	

211-1-384.85.ИЖ1-18000

Панель стеновая внутренняя ПВ 18.30-1т-1

Стадия	Масса	Масштаб
Р	2,08т	1:50
Лист	Листов 1	

ЦНИИЭП торгово-бытовых зданий и туристских комплексов

Инв. № подл. | Подпись и дата | Взам. инв. №

Копировал Формат А3

Ал.Ї

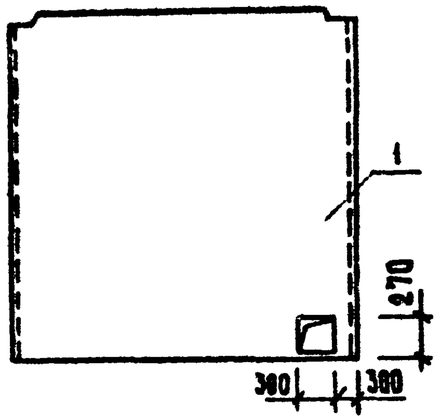

Формат	Зона	Поз.	Обозначение	Наименование	Кол.	Примечание
				Документация		
А3			1.090.1-1 4-1 0000 ПЗ	Пояснительная записка		
				Сборочные единицы		
А4		1	1.090.1-1 4-1 1000-08	ВВ 30.30-1т	X	

Привязан

Инв. №

Взам. инв. №

Подпись и дата

Инв. № подл.

224-1-384.85.ИЖ1 19 000

Панель стеновая внутренняя ПВ-30-30-1т-1

Стадия	Масса	Масштаб
Р	3,48т	

Лист | Листов 1

ЦНИИЭП торгово-бытовых зданий и туристских комплексов

Копировал | Формат А4

Формат	Зона	Поз.	Обозначение	Наименование	Кол.	Примечание

Привязан

Инв. №

Стадия | Масса | Масштаб

Лист | Листов

ЦНИИЭП торгово-бытовых зданий и туристских комплексов

Копировал | Формат А4

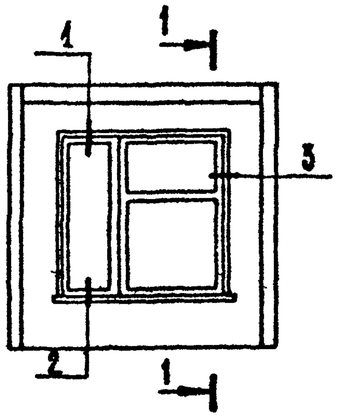

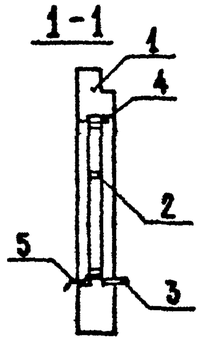

Формат	Зона	Поз.	Обозначение	Наименование	Кол.	Примечание
				Документация		
А3			1.090.1-1.2-1 ОООО У	Узлы		
				Сборочные единицы		
А3		1	1.090.1-1 2-1 1000	Панель 1ПСО 30.33.3.5 П-1	1	
А3		2	1.236-6 в-1	Оконный блок ОР21-21в	1	
		3	1.136-2 лист 14	Подоконная доска ДО 22-25	1	
				Стандартные изделия		
		4		Наличник 3 ГОСТ 8242-75	6,8	м
				Материалы		
		5		Слив. сталь кровельная ГОСТ 17715-72	0,8	$м^2$

Привязан

Инв. №

Инв. № подл. | Подпись и дата | Взам. инв. №

Нач. отд.	Волынский	
Н. контр.	Пышкина	
Гл. констр.	Шац	
Гл. арх. п.	Мурзин	
ГАП	Чвалун	
Рук. гр. арх.	Воробьева	

221-1-384.85-ИЖ1-20 000

Изделие полной заводской готовности 1ПСО 30.33.3.5 П-1а

Стадия	Лист	Листов
Р		1

ЦНИИЭП торгово-бытовых зданий и туристских комплексов

Формат А4

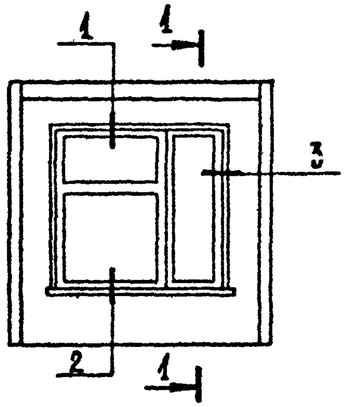

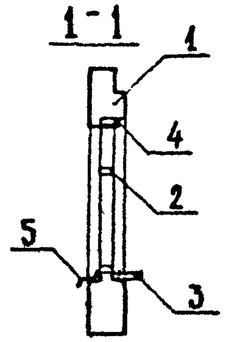

Формат	Зона	Поз.	Обозначение	Наименование	Кол.	Примечание
				Документация		
А3			1.090.1-1 2-1 ОООО У	Узлы		
				Сборочные единицы		
А3		1	1.090.1-1 2-1 1000	Панель 1ПСО 30.33.3.5 П-1	1	
А3		2	1.236-6 в-1. 8000	Оконный блок ОР21-21вн	1	
		3	1.136.-2 лист 8	Подоконная доска ДО 22-25	1	
				Стандартные изделия		
		4		Наличник 3 ГОСТ 8242-75	6,8	м
				Материалы		
		5		Слив сталь кровельная ГОСТ 17715-72	0,8	$м^2$

Привязан

Инв №

Инв. № подл. | Подпись и дата | Взам. инв. №

Нач. отд.	Волынский	
Н. контр.	Пышкина	
Гл. констр.	Шац	
Гл. арх. п.	Мурзин	
ГАП	Чвалун	
Рук. гр. арх.	Воробьева	

221-1-384.85-ИЖ1-21 000

Изделие полной заводской готовности 1ПСО 30.33.3.5 П-1б

Стадия	Лист	Листов
Р		1

ЦНИИЭП торгово-бытовых зданий и туристских комплексов

Формат А4

Ал. V

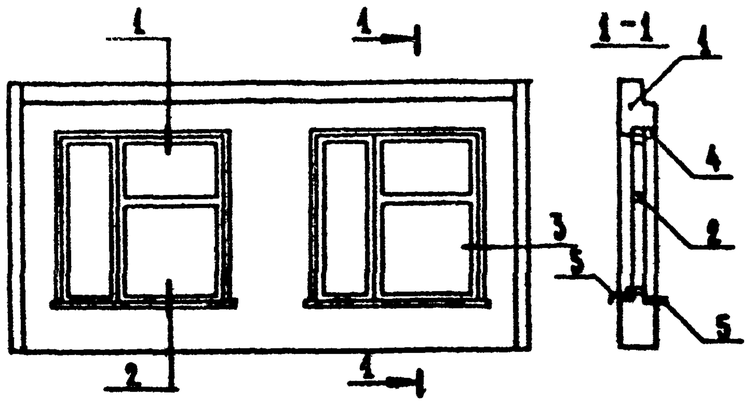

Формат	Зона	Поз.	Обозначение	Наименование	Кол.	Примечание
				Документация		
А3			1.090.1-1 2-1 0000 У	Узлы		
				Сборочные единицы		
А3		1	1.090.1-1 2-1 2000	Панель 1ПСО 60.33.3.5-П-1	1	
А3		2	1.236-6 в 1-40 000	Оконный блок ОР21-21в	2	
		3	1.136-2 лист 14	Подоконная доска ДО 22-25	2	
				Стандартные изделия		
		4		Наличник 3 ГОСТ 8242-75	13,6	м
				Материалы		
		5		Сталь кровельная оцинк. ГОСТ 19745-72	1,6	м²

Привязан

Инв. №

Взам. инв. №

Подпись и дата

Инв. № подл.

Нач. отд.	Волынский	
Н. контр.	Пышкина	
Гл. конст.	Шах	
Гл. арх. п.	Мурзин	
ГАП	Чвалун	
Рук. гр. арх.	Воробьева	

221-1-384.85-ИЖ1-22 000

Изделие полной заводской готовности 1ПСО 60.33.3.5-П-1а

Стадия	Лист	Листов
Р		1

ЦНИИЭП торгово-бытовых зданий и туристских комплексов

Формат А4

Ал.

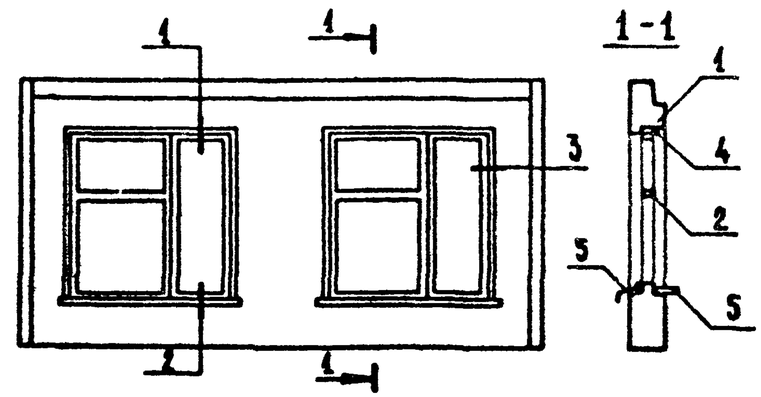

Формат	Зона	Поз.	Обозначение	Наименование	Кол.	Примечание
				Документация		
А3			1.090.1-1 2-1 0000 У	Узлы		
				Сборочные единицы		
А3		1	1.090.1-1 2-1 2000	Панель 1ПСО 60.33.3.5-П-1	1	
А3		2	1.236-6 в-1-40000	Оконный блок ОР21-21вн	2	
		3	1.136-2 лист 14	Подоконная доска	2	
				Стандартные изделия		
		4		Наличник 3 ГОСТ 8242-75	13,6	м
				Материалы		
		5		Сталь кровельная оцинк. ГОСТ 19745-72	1,6	м²

Привязан

Инв. №

Взам. инв. №

Подпись и дата

Инв. № подл.

Нач. отд.	Волынский	
Н. контр.	Пышкина	
Гл. конст.	Шах	
Гл. арх. п.	Мурзин	
ГАП	Чвалун	
Рук. гр. арх.	Воробьева	

221-1-384.85-ИЖ1-23 000

Изделие полной заводской готовности 1ПСО 60.33.3.5-П-1б

Стадия	Лист	Листов
Р		1

ЦНИИЭП торгово-бытовых зданий и туристских комплексов

Формат А4

Ал. 1

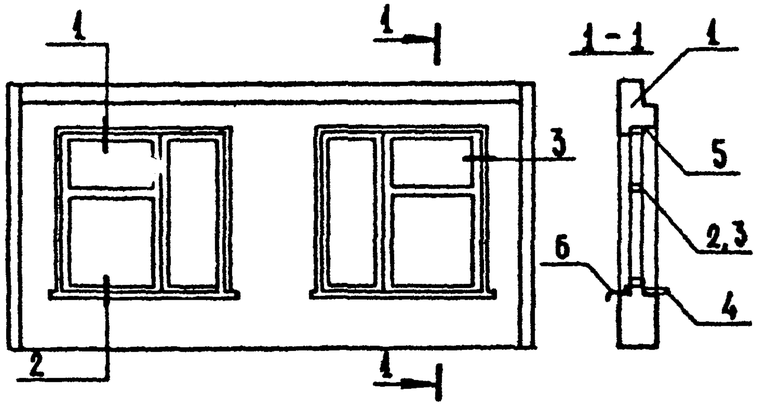

Формат	Зона	Поз.	Обозначение	Наименование	Кол.	Примечание
				Документация		
А3			1.090. 1-1 2-1 0000 У	Узлы		
				Сборочные единицы		
А3		1	1.090. 1-1 2-1 2000	Панель 1ПС030.33.3.5-0-1	1	
А3		2	1.236-6 В-1 - 10000	Оконный блок ОР21-21в	1	
		3	1.236-6 В-1 - 10000	Оконный блок ОР21-21вн	1	
		4	1.136-2 лист 14	Подоконная доска ДО 22-25	2	
				Стандартные изделия		
		5		Наличник 3 ГОСТ 8242-75	13,6	м
				Материалы		
		6		Слив. сталь кровельная ГОСТ 17715-72	1,6	$м^2$

Привязан

Инв. №

Взам. инв. № | Подпись и дата | Инв. № подл.

Нач. отд.	Волынский	
Н. контр.	Пышкина	
Гл. кон. а.	Шац	
Гл. арх. о	Мурзин	
ГАП	Чвалун	
Рук. гр. арх.	Воробьева	

221-1-384.85-ИЖ1-24 000

Изделие полной заводской готовности 1ПСО 60.33.3.5-П-1 аб

Стадия	Лист	Листов
Р		1

ЦНИИЭП торгово-бытовых зданий и туристских комплексов

Ал.

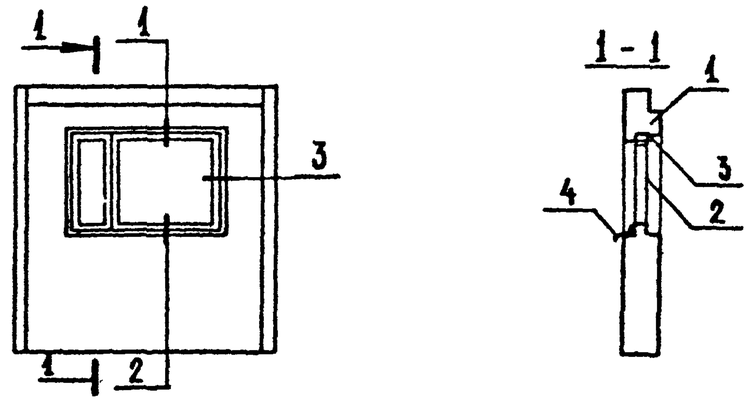

Формат	Зона	Поз.	Обозначение	Наименование	Кол.	Примечание
				Документация		
А3			1.090. 1-1 2-1 0000 У	Узлы		
				Сборочные единицы		
А3		1	1.090 1-1 2-1 1000 -20	Панель 6ПСО 30.33.3.5-П-1	1	
А3		2	1.236-6 В-1 - 8000	Оконный блок ОР 12-18 В	1	
				Стандартные изделия		
		3		Наличник-3 ГОСТ 8242-75	3,6	м
				Материалы		
		4		Слив. сталь кровельная ГОСТ 17715-72	0,6	$м^2$

Привязан

Инв. №

Взам. инв. № | Подпись и дата | Инв. № подл.

Нач. отд.	Волынский	
Н. контр.	Пышкина	
Гл. кон. а.	Шац	
Гл. арх. о.	Мурзина с	
ГАП	Чвалун	
Рук. гр. арх.	Воробьева	

221-1-384.85-ИЖ1-25 000

Изделие полной заводской готовности 6ПСО 30.33.3.5-П-1 В

Стадия	Лист	Листов
Р		1

ЦНИИЭП торгово-бытовых зданий и туристских комплексов

Формат А4

АГV

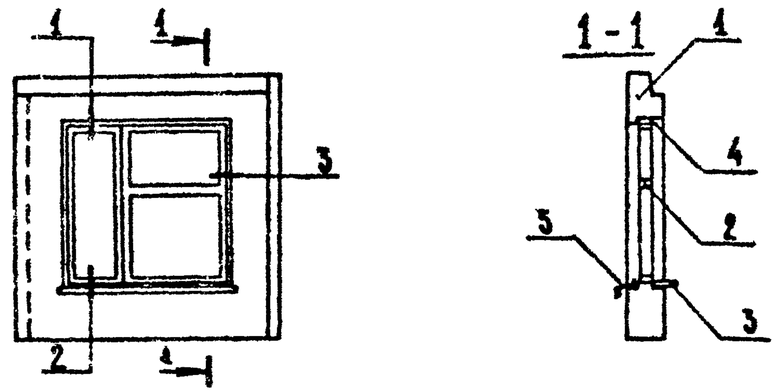

Формат	Зона	Поз.	Обозначение	Наименование	Кол.	Примечание
				Документация		
А3			1.090.1-1 2-1 00004	Узлы		
				Сборочные единицы		
А3		1	1.090.1-1. 2-1 1000-42	Панель 2ПС0 29.33.3.5-П-1	1	
А3		2	1.236-6. 51-10000	Оконный блок ОР24-21в	1	
		3	1.136-2 лист 14	Подоконная доска ДО 22-25	1	
				Стандартные изделия		
		4		Наличник 3 ГОСТ 8242-75	6,8	м
				Материалы		
		5		Слив. сталь кровельная ГОСТ 17715-72	0,8	м²

Привязан

Инв. №

Инв. № подл. | Подпись и дата | Взам. инв. №

Нач. отд.	Волынский	
Н. контр.	Пышкина	
Гл. конст.	Шац	
Гл. арх.	Мурзин	
ГАП	Чвалун	
Рук. гр. арх.	Воробьева	

221-1-384.85-ИЖ1-26 000

Изделие полной заводской готовности 2ПС0 29.33.3.5-П-1а

Стадия	Лист	Листов
Р		1

ЦНИИЭП торгово-бытовых зданий и туристских комплексов

Формат А4

АА

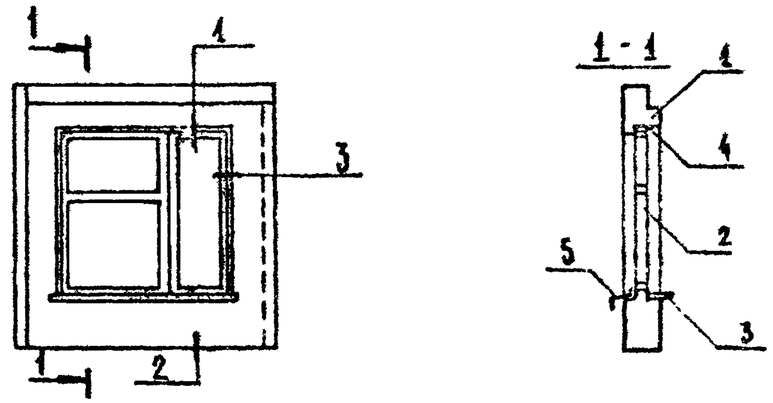

Формат	Зона	Поз.	Обозначение	Наименование	Кол.	Примечание
				Документация		
А3			1.090.1-1 2-1 00004	Узлы		
				Сборочные единицы		
А3		1	1.090.1-1 2-1 1000-38	Панель 1ПС0 29.33.3.5-П-1	1	
А3		2	1.236-6. в1-10000	Оконный блок ОР24-21вн	1	
		3	1.136-2 лист 14	Подоконная доска ДО 22-25	1	
				Стандартные изделия		
		4		Наличник 3 ГОСТ 8242-75	6,8	м
				Материалы		
		5		Слив. сталь кровельная ГОСТ 17715-72	0,8	м²

Привязан

Инв. №

Инв. № подл. | Подпись и дата | Взам. инв. №

Нач. отд.	Волынский	
Н. контр.	Пышкина	
Гл. кон. о	Шац	
Гл. арх. о.	Мурзин	
ГАП	Чвалун	
Рук. гр. арх.	Воробьева	

221-1-384.85-ИЖ1-27 000

Изделие полной заводской готовности 1ПС0 29.33.3.5-П-1б

Стадия	Лист	Листов
Р		1

ЦНИИЭП торгово-бытовых зданий и туристских комплексов

Формат А4

Ал.

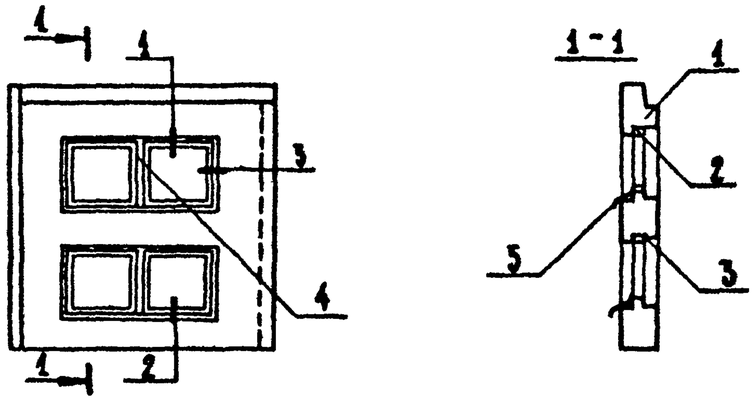

Формат	Зона	Поз.	Обозначение	Наименование	Кол.	Примечание
				Документация		
А3			1.090.1-1 2.1 0000 У	Узлы		
				Сборочные единицы		
А3		1	1.090.1-1 2.1 4000-04	Панель 1ПСЛ 29.33.3.5-П-2	1	
А3		2	1.136.5-16.4.2.01.00.000.01	Оконный блок ОР 9-9	4	
				Стандартные изделия		
		3		Наличник 3 ГОСТ 8242-75	7,5	м
		4		Наличник 2 ГОСТ 8242-75	4,0	м
				Материалы		
		5		Сталь кровельная оцинк. ГОСТ 17715-72	1,2	м²

Привязан

Инв. №

Инв. № подл. | Подпись и дата | Взам. инв. №

Нач. отд.	Волынский	
Н. контр.	Пышкина	
Гл. конст.	Шац	
Гл. арх.	Мурзин	
ГАП	Чвалун	
Рук. гр. арх.	Воробьева	

221-1-384.85-ИЖ1-28 000

Изделие полной заводской готовности 1ПСЛ 29.33.3.5-П-2г

Стадия	Лист	Листов
Р		1

ЦНИИЭП торгово-бытовых зданий и туристских комплексов

Формат А4

Ал.

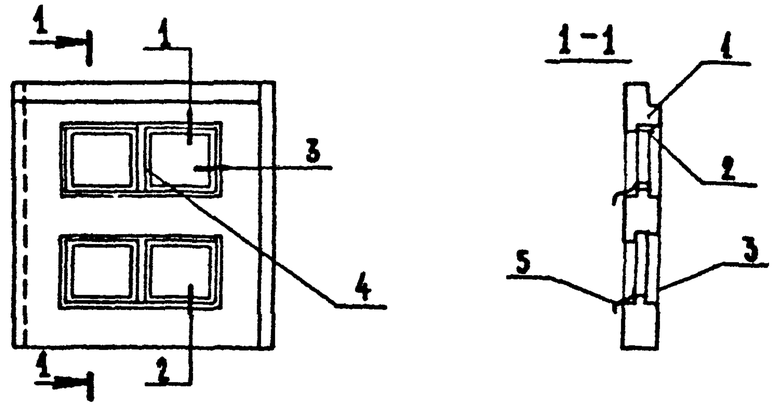

Формат	Зона	Поз.	Обозначение	Наименование	Кол.	Примечание
				Документация		
А3			1.090.1-1 2-1 0000 У	Узлы		
				Сборочные единицы		
А3		1	1.090.1-1 2-1 4000-06	Панель 2ПСЛ 29.33.3.5-П-2	1	
А3		2	1.136.5-16.4.2.01.00.000.01	Оконный блок ОР 9-9	4	
				Стандартные изделия		
		3		Наличник 3 ГОСТ 8242-75	7,5	м
		4		Наличник 2 ГОСТ 8242-75	4,0	м
				Материалы		
		5		Сталь кровельная оцинк. ГОСТ 17715-72	1,2	м²

Привязан

Инв. №

Инв. № подл. | Подпись и дата | Взам. инв. №

Нач. отд.	Волынский	
Н. контр.	Пышкина	
Гл. кон. ст.	Шац	
Гл. арх. о	Мурзин	
ГАП	Чвалун	
Рук. гр. арх.	Воробьева	

221-1-384.85-ИЖ1-29 000

Изделие полной заводской готовности 2ПСЛ 29.33.3.5-П-22

Стадия	Лист	Листов
Р		1

ЦНИИЭП торгово-бытовых зданий и туристских комплексов

Формат А4

Ал. V

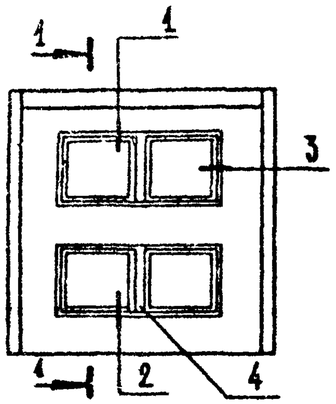

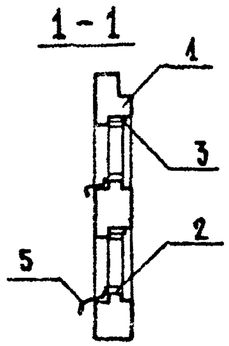

Формат	Зона	Поз.	Обозначение	Наименование	Кол.	Примечание
				Документация		
А3			1.090.1-1 2-1 0000 У	Узлы		
				Сборочные единицы		
А3		1	1.090.1-1 2-1 4000	Панель ПСЛ 30.33.3.5-П-2	1	
А3		2	1.436.5-16.4.2.01.00.000.01	Оконный блок ОР 9-9	4	
				Стандартные изделия		
		3		Наличник 3 ГОСТ 8242-75	7,5	м
		4		Наличник 2 ГОСТ 8242-75	4,0	м
				Материалы		
		5		Слив. сталь кровельная ГОСТ 17715-72	1,2	м2

Привязан

Инв. №

Взам. инв. № | Подпись и дата | Инв. № подл.

Нач. отд.	Волынский	
Н. контр.	Пышкина	
Гл. констр.	Шац	
Гл. арх. о.	Мурзин	
Гип	Чвалун	
Рук. грарх.	Воробьева	

221-1-384.85-ИИ1-30 000

Изделие полной заводской готовности ПСЛ 30.33.3.5-П-2г

Стадия	Лист	Листов
Р		1

ЦНИИЭП торгово-бытовых зданий и туристских комплексов

Формат А4

Ал.

Взам. инв. № | Подпись и дата | Инв. № подл.

Формат А4

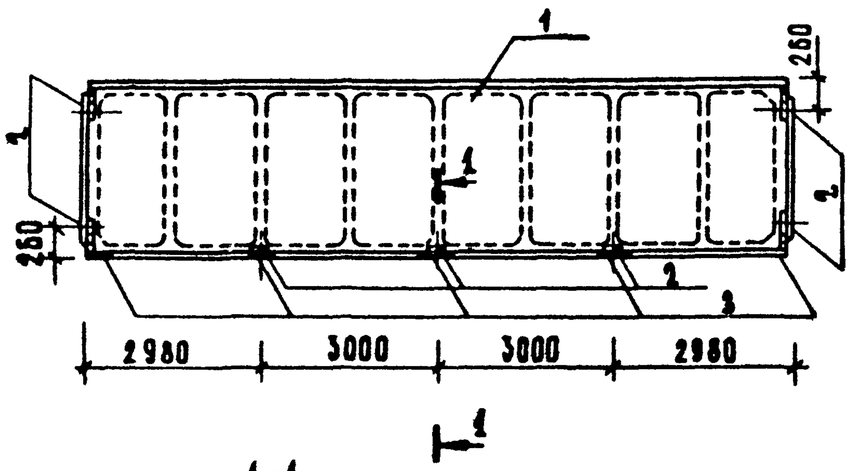

1-1

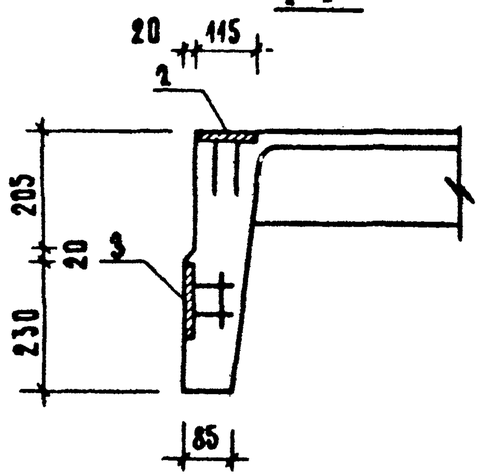

Формат	Зона	Поз.	Обозначение	Наименование	Кол	Примечание
				Документация		
А3			1.465.1-3/80 вып. 0	Пояснительная записка		
				Сборочные единицы		
А3		1	1.465.1-3/80 вып. 1	1ПГ12-4АтVт-1		
				Дополнительные детали		
А4		2	1.465.1-3/80.4-0250	Изделие закладное М-9	7	
А4		3	1.465.1-3/80.4-0260	Изделие закладное М-12	5	

Марка	Закладные изделия						Всего кг
	Арм сталь ГОСТ 5781-82 класс А-III		Итого	Профильн сталь ГОСТ 103-76 полоса		Итого кг	
	⌀ 10	—		-6×100	—		
1ПГ12-4АтVт-1	4,12	—	4,12	11,4	—	11,4	15,52

Нач отд	Волынский		
Н контр	Мысовский		
Гл кон отд	Шац		
Рук гр инж	Митейко		
Разраб.	Птицина		
Провер.	Кадейкина		

Привязан

Инв. №

221-1-384.85.ИЖ1-31000

Панель перекрытия 1ПГ12-4АтVт-1

Стадия	Масса	Масштаб
Р	6.2т	1:100
Лист	Листов 1	

ЦНИИЭП торгово-бытовых зданий и туристских комплексов

Копировал

Формат А3

Ал V

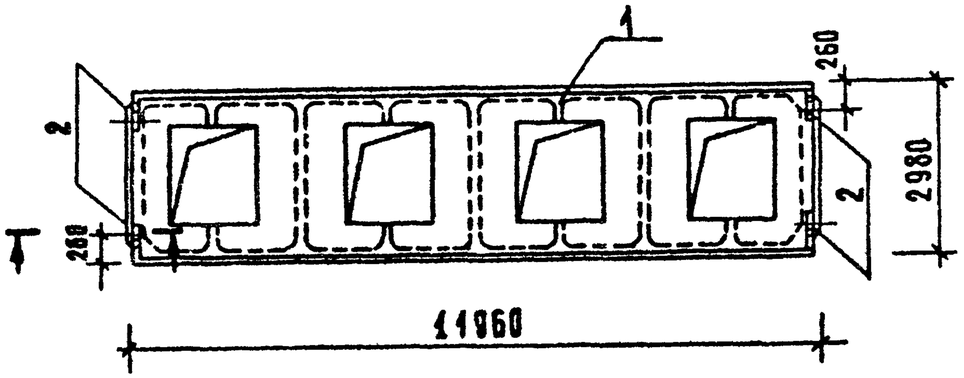

1 - 1

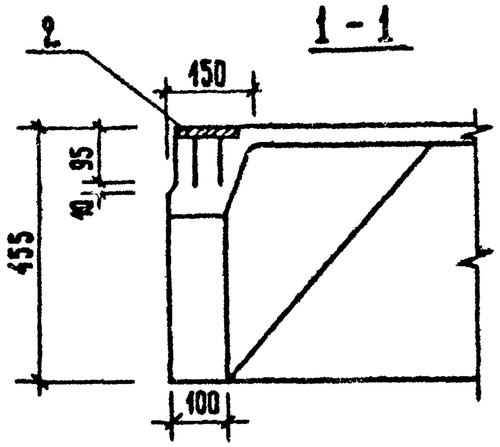

Формат	Зона	Поз.	Обозначение	Наименование	Кол.	Примечание
				Документация		
А3			1.465.1-3/80 вып. 0	Пояснительная записка		
				Сборочные единицы		
А3		1	1.465.1-3/80.3-1 г	1ПФ12-4АтV̄т-3-1		
				Дополнительные детали		
А4		2	1.465.1-3/80.4-0250	Изделие закладное М-9	4	

Марка	Закладные изделия						Всего
	Арм сталь ГОСТ 5781-82		Итого	Профильн сталь ГОСТ 103-76		Итого	
	Класс А-III			Полоса			
	ф 10	—		-6×100	—		
1ПФ12-4АтV̄т-3-1	1,44	—	1,44	4,8	—	4,8	6,24

Нач.отд.	Вольнский		
Н.контр.	Мысовский		
Гл.конст.	Шац		
Рук.гл.инж.	Митейко		
Разраб.	Птицына		
Провер.	Кадейкина		

Привязан

Инв №

221-1-384.85-ИЖ1-32 000

Панель перекрытия 1ПФ12-4АтV̄т-3-1

Стадия	Масса	Масштаб
Р	5.3т	1:100
Лист	Листов 1	

ЦНИИЭП торгово-бытовых зданий и туристских комплексов

Инв. № подл. | Подпись и дата | Взам. инв. №

Копировал

Формат А3

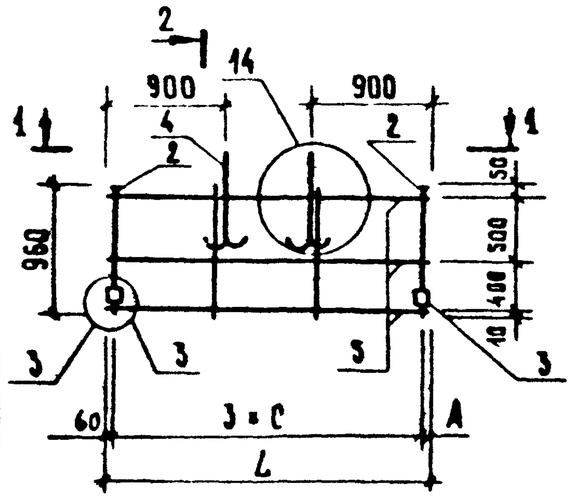

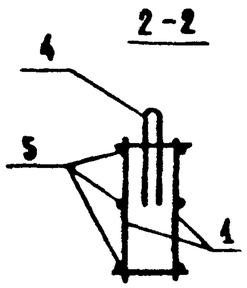

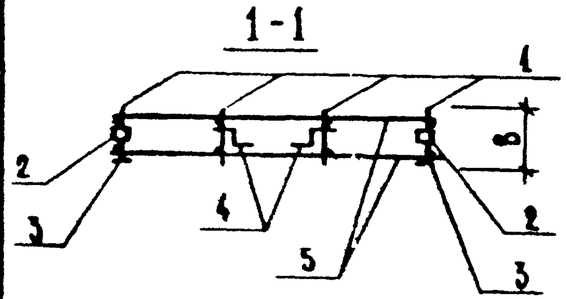

Формат	Зона	Поз	Обозначение	Наименование	Кол на исполн -	01						Примечание
				Документация								
А3			1.090.1-1 2-2 0000 УЛ	Узлы арматурные								
А3			1.090.1-1 2-2 0000 ПЗ	Пояснительная записка								
				Сборочные единицы								
А4		1	1.090 1-1 2-3 0020-28	Каркас плоский КР48	4							
А4			1 090 1-1 2-3 0020-29	Каркас плоский КР49		4						
А4		2	1 090 1-1 2-3 0040-02	Изделие закладное МН3	2	2						
А4		3	1 090.1-1 2-3 0040-03	Изделие закладное МН4	2	2						
				Детали								
А4		4	1.090.1-1 2-3 0001-01	Петля строповочная СП2	2	2						
				Ст отд. ГОСТ 6727-80								Масса ед кг
Б4		5	4.041.2655	Ф4 Вр I, ℓ = 2655	6							0,263
			4.041.2605	Ф4 Вр I, ℓ = 2605		6						0,258

Обозначение	Марка	L мм	B мм	C мм	A мм	Масса кг
221-1-384.85-ИЖ1-00100	КПП 26.2,6	2655	190	850	55	7,83
221-1-384.85-ИЖ1-00100-01	КПП 26.3,1	2605	240	835	50	7,87

Привязан

Инв №

Нач отд	Волынский	
Н контр	Мысовский	
ГИП	Евко	
Рук группы	Первушина	
Разраб	Егоров	
Провер	Первушина	

221-1-384.85-ИЖ1 - 00100

Каркас пространственный КПП 26.

Стадия	Масса	Масштаб
Р	см табл.	1:50
Лист	Листов 1	

ЦНИИЭП торгово-бытовых зданий и туристских комплексов

Копировал

Формат А3

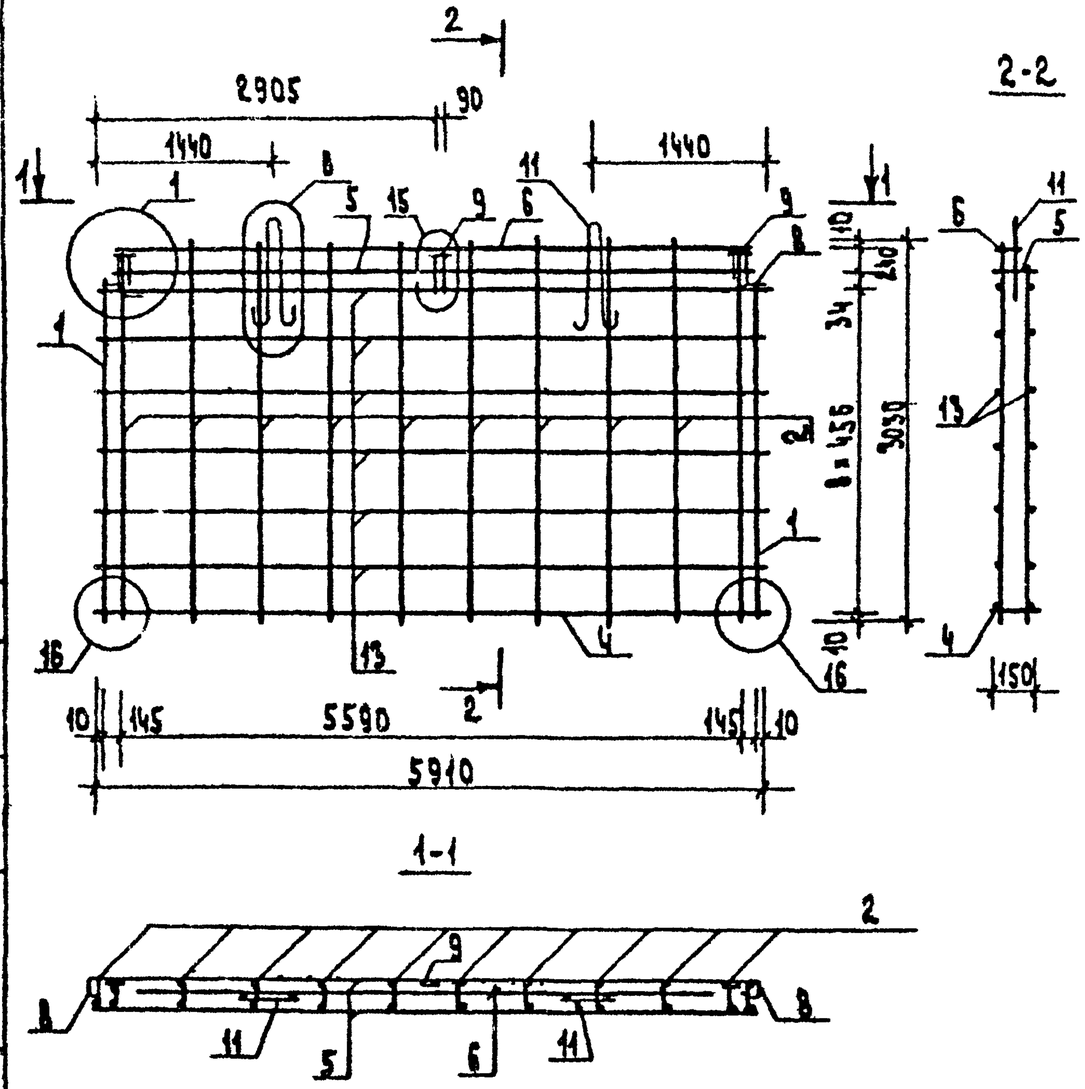

Формат	Зона	Поз	Обозначение	Наименование			
				Документация			
А3			1.090 1-1 4-2 0000 УЯ	Узлы арматурные			
А3			1.090 1-1 4-2 0000 ПЗ	Пояснительная записка			
				Сборочные единицы			
А4		1	221-1-384-ИЖ-00010	Каркас плоский КР1и	2		
А4		2	221-1-384-ИЖ-00020	Каркас плоский КР2и	10		
А4		4	1.090.1-1 4-3 0020-01	Каркас плоский КР43	1		
А4		5	1.090.1-1 4-3 0040-04	Каркас плоский КР127	1		
А4		6	1.090.1-1 4-3 0040-09	Каркас плоский КР132	1		
А4		8	1.090.1-1 4-3 0050-01	Изделие закладное МН2	2		
		9	1.090.1-1 4-3 0050-02	Изделие закладное МН3	3		
				Детали			
А3		11	1.090.1-1 4-3 0001-05	Петля строповочная СП6	2		
А3		12	1.090.1-1 4-3 0001-08	Стержень гнутый ДН3	2		
				ГОСТ 6727-80			
Б4		13	4.041. 5910	ст. отд ф4 Вр I. L= 5910	12		

Нач отд	Бовынский		
Н контр.	Кадейкина		
Гл.инж.	Шац		
ГИП	Шац		
Рук.гр.	Первушина		
Исполн.	Сливина		

Привязан

221-1-384 85 ИЖ1 00200

Каркас пространственный КП 59.30 И

Стадия	Масса	Масштаб
Р	3775	1:50
Лист	Листов	

ЦНИИЭП торгово-бытовых зданий и туристских комплексов

Ал.V

Инв.№ подл. | Подпись и дата | Взам. инв.№

Ал.1

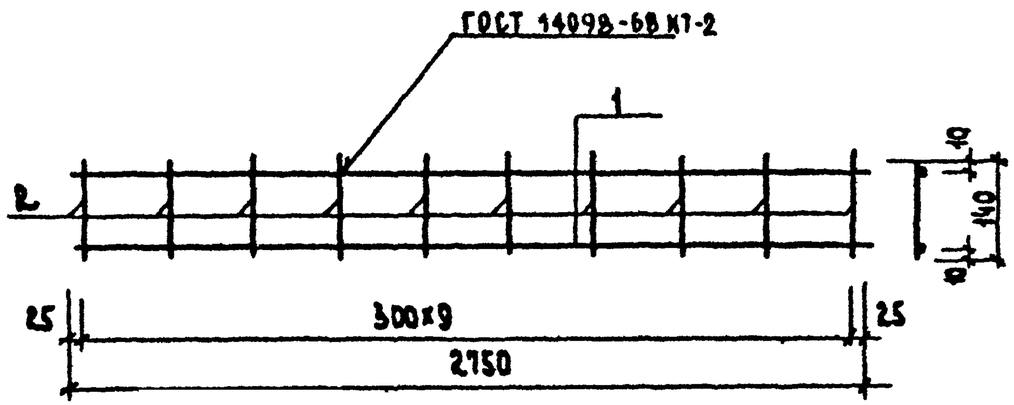

Формат	Зона	Поз.	Обозначение	Наименование	Кол.	Примечан.
				Детали		
				ст. отд. ГОСТ 6727-80		
Б.4		1	4.041.2750	ф4 ВрI ℓ=2750	2	
Б.4		2	4.041.140	ф4 ВрI ℓ=140	10	

Инв.№ подл. | Подпись и дата | Взам.инв.№

Нач.отд.	Волынский	
Н.контр.	Кадейкина	
Гл.кон.отд	Шац	
Гл.инж.пр.	Шац	
Рук.гр.инж	Первушина	
Исполнил	Ларионова	

221-1-384.85 ИЖ1 - 00010

Каркас плоский КР-1и

Стадия	Масса	Масштаб
Р	0.89	

Лист | Листов 1

ЦНИИЭП торгово-бытовых зданий и туристских комплексов

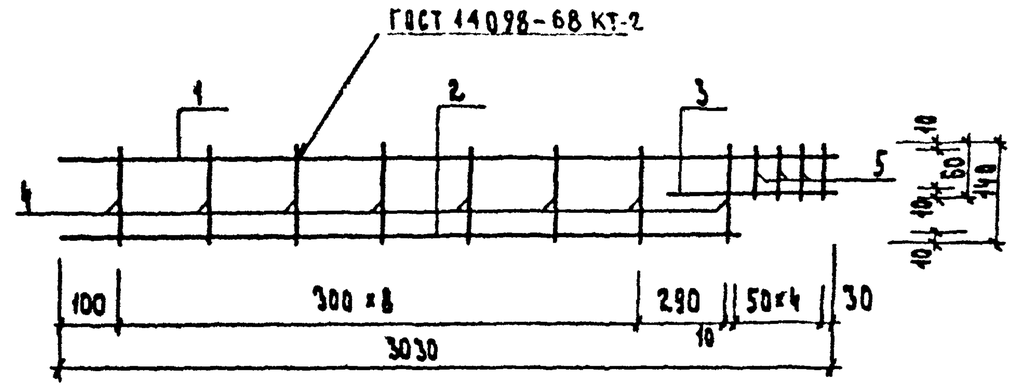

Формат	Зона	Поз.	Обозначение	Наименование	Кол.	Примеч.
				Детали		
				ст. отд. ГОСТ 6727-80		
Б.4		1	4.041.3030	ф4 ВрI ℓ=3030	1	
Б.4		2	4.041.2795	ф4 ВрI ℓ=2795	1	
Б.4		3	4.041.350	ф4 ВрI ℓ=350	1	
Б.4		4	4.041.140	ф4 ВрI ℓ=140	8	
				ст. отд. ГОСТ 5781-82		
Б.4		5	8.013.060	ф8 АIII ℓ=60	4	

Инв.№ подл. | Подпись и дата | Взам.инв.№

Нач.отд.	Волынский	
Н.контр.	Кадейкина	
Гл.кон.	Шац	
ГИП	Шац	
Рук.гр.инж	Первушина	
Исполн.	Ларионова	

221-1-384.85 ИЖ1 - 00020

Каркас плоский КР-2и

Стадия	Масса	Масштаб
Р	1.68	

Лист | Листов 1

ЦНИИЭП торгово-бытовых зданий и туристских комплексов

Ал.I

Формат	Зона	Поз.	Обозначение	Наименование	Стр.	Примечание
			221-1-384 ИМ-1 00000 ДО	Ведомость чертежей	29	
			01000	Изделие закладное МН-1	30	
			02000	Изделие закладное МН2	30	
			03000	Элемент соединительный ИМС-2	31	
			04000	Элемент соединительный ИМС-3	31	
			05000	Элемент соединительный ИМС-4	32	
			06000	Элемент соединительный ИМС-6	32	
			07000	Элемент соединительный ИМС-1	33	
			08000	Элемент соединительный ИМС-5	33	
			09000	Элемент соединительный ИМС-7	34	
			10000	Рама Р-1	34	
			11000	Решетка металлическая РМ-1	35	
			12000	Решетка металлическая РМ-2	36	
			13000	Кронштейн КР-7м	36	

Инв.№ подл. | Подпись и дата | Взам.инв.№

Привязан

Инв.№

Нач.отд.	Волынский	
Н.контр.	Мысовский	
Гл.кон.отд.	Шац	
Рук.гр.инж.	Митейко	
Разраб.	Птицына	
Проверил	Кадейкина	

221-1-384.85.ИМ1-00000 ДО

Ведомость чертежей комплекта ИМ1

Стадия	Масса	Масштаб
Р		
Лист	Листов	

ЦНИИЭП торгово-бытовых зданий и туристских комплексов

Ал.V

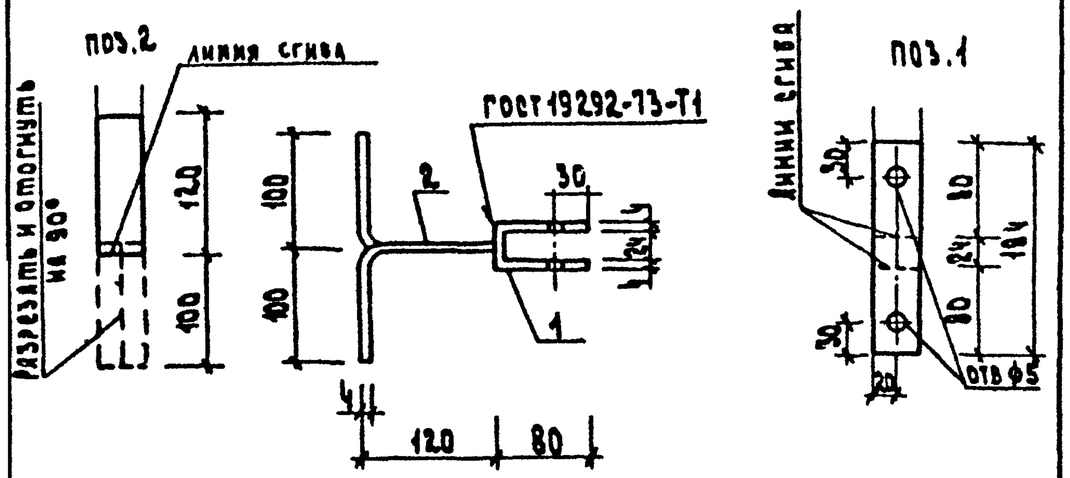

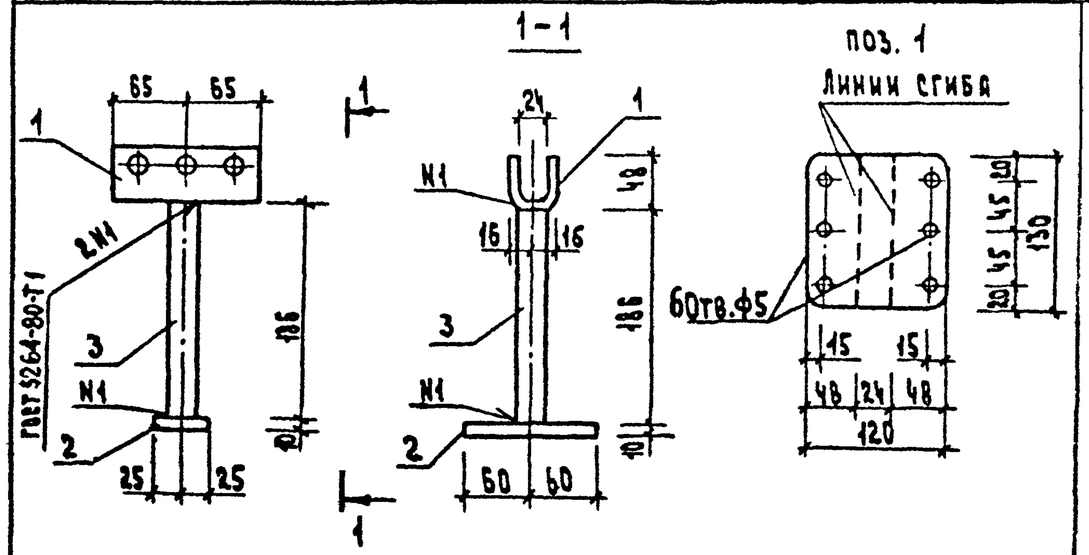

Формат	Зона	поз.	Обозначение	Наименование	Кол.наис.		Примечание
				Детали			
				Полоса $\frac{Б-4\times40\ ГОСТ\ 103-76}{ВСТ3КП\ ГОСТ\ 535-79}$			
Б4		1		ℓ=184	1		0.230кг
Б4		2		ℓ=220	1		0.280кг

221-1-384.85.ИМ1-01 000

Нач.отд.	Волынский		
Н.контр.	Бабушкина		
Гл.конст.	Шац		
Рук.гр.	Митейко		
Ст.инж.	Птицына		

Изделие закладное МН-1

Стадия	Масса	Масштаб
Р.4	0.51кг	
Лист	Листов 1	

ЦНИИЭП торгово-бытовых зданий и туристских комплексов

			Обозначение	Наименование	Кол.на исп.		Примечание
				Детали			
				Полоса $\frac{Б-4\times120\ ГОСТ\ 103-76}{ВСТ3КП\ ГОСТ\ 535-79}$			Масса, кг
Б4		1		ℓ=130	1		0.500
				Полоса $\frac{Б-10\times50\ ГОСТ\ 103-76}{ВСТ3КП\ ГОСТ\ 535-79}$			
Б4		2		ℓ=128	1		0.470
				Труба 25×2.8 ГОСТ 3262-75			
Б4		3		ℓ=186	1		0.260

Инв.№ подл. | Подпись и дата | Взам.инв.№

221-1-384.85.ИМ1-02000

Нач.отд.	Волынский	
Н.контр.	Бабушкина	
Гл.кон.ст.	Шац	
Рук.гр.	Митейко	
Ст.инж.	Птицына	

Изделие закладное МН2

Стадия	Масса	Масштаб
Р	1.23	
Лист	Листов 1	

ЦНИИЭП торгово-бытовых зданий и туристских комплексов

Ал.I

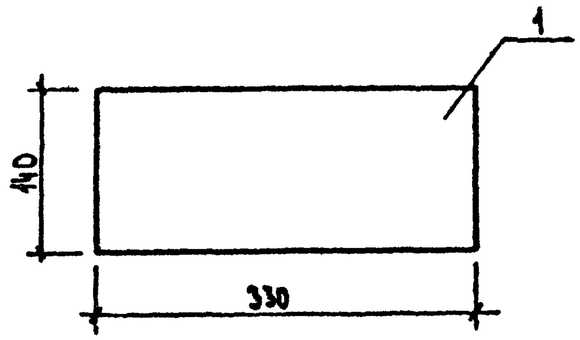

Формат	Зона	Поз.	Обозначение	Наименование	Кол.	Примечание
				Детали		Масса ед.кг
А4		1		Полоса $\frac{Б\text{-}10\times140\ ГОСТ\ 103\text{-}76}{Ст.3кп\ ГОСТ\ 535\text{-}79}$	1	3,305
				ℓ=330		

Марка	Сталь арм. класс AIII ГОСТ 5781-82			Сталь полосовая ГОСТ 103-78			Всего
	-	-	-	8-10	-	Итого	
ИМС-2	-	-	-	3.305	-	3.305	3.305

Привязан

Инв.№

Нач.отд.	Волынский		
Н.контр.	Кадейкина		
Гл.кон.ст.	Шац		
ГИП	Шац		
Рук.гр.ин	Первушина		
Исполн.	Парионова		

221-1-384.85.ИМ1-03000

Элемент соединительный ИМС-2

Стадия	Масса	Масштаб
Р	3.305	

Лист | Листов 1

ЦНИИЭП торгово-бытовых зданий и туристских комплексов

Согласовано

Взам.инв.№ | Подпись и дата | Инв.№подл.

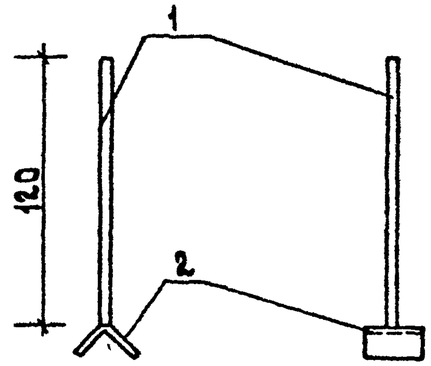

Формат	Зона	Поз.	Обозначение	Наименование	Кол.	Примечание
				Детали		Масса ед. кг
Б4		1		ГОСТ 5781-82		
				Стерж ф12 AI L=120	1	0.11
Б4		2		Уголок $\frac{Б\text{-}50\times50\times5\ ГОСТ\ 8509\text{-}72}{Ст\ 3\ кп\ ГОСТ\ 535\text{-}79}$	1	0.15
				ℓ=40		

Марка	Сталь арм. класс AI ГОСТ 5781-82			Сталь прокатная угловая ГОСТ 8509-72			
	ф12	-	Итого	50×5	-	Итого	
ИМС-3	0.11	-	0.11	0.15	-	0.15	0.26

Привязан

Инв.№

Нач.отд.	Волынский		
Н.контр.	Кадейкина		
Гл.кон.ст.	Шац		
ГИП	Шац		
Рук.гр.ин	Первушина		
Инженер	Мысевский		

221-1-384.85.ИМ1-04000

Элемент соединительный ИМС-3

Стадия	Масса	Масштаб
Р	0.26	

Лист | Листов 1

ЦНИИЭП торгово-бытовых зданий и туристских комплексов

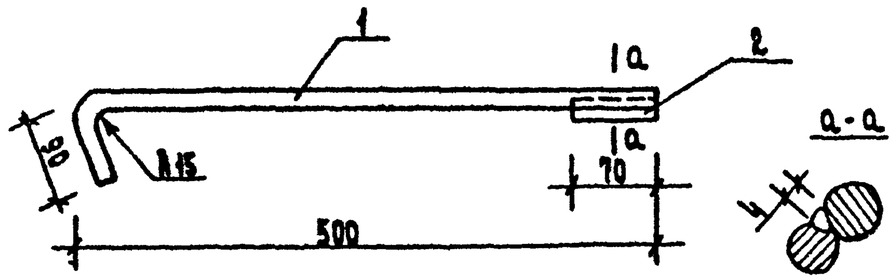

Формат	Зона	Поз.	Обозначение	Наименование	Кол.	Примечание
				Детали		Масса ед. кг
				ГОСТ 5781-82		
Б4		1		Стерж. ф12 АI L=580	1	0.50
Б4		2		Стерж ф 10 АI L=70	1	0.04

Марка	Сталь арм. класс АI ГОСТ 5781-82			Всего
	ф12	ф10	Итого	
ИМС-4	0.52	0.04	0.56	0.56

Привязан

Инв. №

221-1-384.85 ИМ1-05000

Нач. отд.	Волынский	
Н. контр.	Кадейкина	
Гл. кон. от	Шац	
ГИП	Шац	
Рук. гр. ин.	Первушина	
Исполн.	Парфенова	

Элемент соединительный ИМС4

Стадия	Масса	Масштаб
Р	0.56	

Лист | Листов 1

ЦНИИЭП торгово-бытовых зданий и туристских комплексов

Инв. № подл. | Подпись и дата | Взам. инв. №

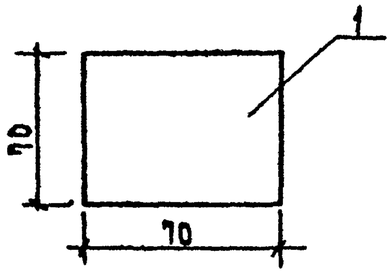

Формат	Зона	Поз.	Обозначение	Наименование	Кол.	Примечание
				Детали		Масса ед. кг
				Полоса $\frac{Б-10\times70\ ГОСТ\ 103-76}{Ст.3кп\ ГОСТ\ 535-79}$		
		1		ℓ=70	1	0.385

Марка	Сталь полосовая ГОСТ 103-76			Всего
	δ=10	–	Итого	
ИМС-6	0.385	–	0.385	0.385

Привязан

Инв. №

221-1-384.85 ИМ1-06000

Нач. отд.	Волынский	
Н. контр.	Кадейкина	
Гл. кон. от	Шац	
ГИП	Шац	
Рук. гр. ин.	Первушина	
Инженер	Мысовский	

Элемент соединительный ИМС-6

Стадия	Масса	Масштаб
Р	0.385	

Лист | Листов 1

ЦНИИЭП торгово-бытовых зданий и туристских комплексов

Ал V

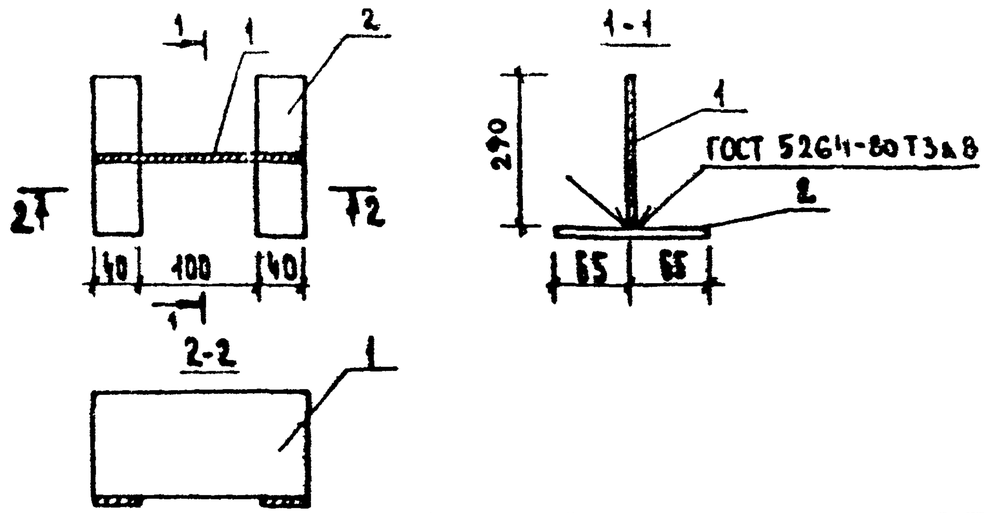

Формат	Зона	Поз.	Обозначение	Наименование	Кол.	Примечание
				Детали		Масса ед. кг
Б4				Полоса $\frac{Б-8\times180\ ГОСТ\ 103-76}{Ст.3кп\ ГОСТ\ 535-79}$		
Б4		1		ℓ=290	1	3.14
				Полоса $\frac{Б-4\times40\ ГОСТ\ 103-76}{Ст.3кп\ ГОСТ\ 535-79}$		
Б4		2		ℓ=130	2	0.31

Марка	Сталь полосовая ГОСТ 103-76			Всего
	8:8	–	Итого	
ИМС-1	3.76	–	3.76	3.76

Привязан

Инв. №

221-1-38485-ИМ1-07000

Нач.отд	Волынский	
Н.контр	Кадейкина	
Гл.конст	Шац	
ГИП	Шац	
Рук.гр.ин	Первушина	
Инженер	Ларионова	

Элемент соединительный ИМС-1

Стадия	Масса	Масштаб
Р	3.76	

Лист | Листов 1

ЦНИИЭП торгово-бытовых зданий и туристских комплексов

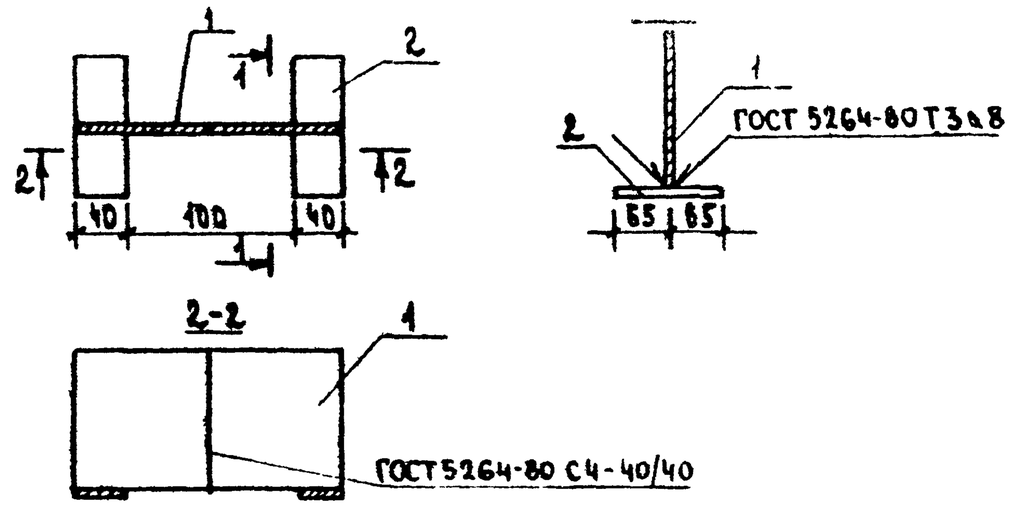

Формат	Зона	Поз.	Обозначение	Наименование	Кол.	Примечание
				Детали		Масса ед. кг
				Полоса $\frac{Б-8\times120\ ГОСТ\ 103-76}{Ст.3кп\ ГОСТ\ 535-79}$		
Б4		1		ℓ=290	2	2.10
				Полоса $\frac{Б-4\times40\ ГОСТ\ 103-76}{Ст.3кп\ ГОСТ\ 535-79}$		
Б4		2		ℓ=130	2	0.31

Марка	Сталь полосовая ГОСТ 103-76			Всего
	8:8	–	Итого	
ИМС-5	4.83	–	4.83	4.83

Привязан

Инв. №

221-1-38485-ИМ1-08000

Нач.отд	Волынский	
Н.контр	Кадейкина	
Гл.ком.от	Шац	
ГИП	Шац	
Рук.гр.ин	Первушина	
Инженер	Мысовский	

Элемент соединительный ИМС-5

Стадия	Масса	Масштаб
Р	4.83	

Лист | Листов 1

ЦНИИЭП торгово-бытовых зданий и туристских комплексов

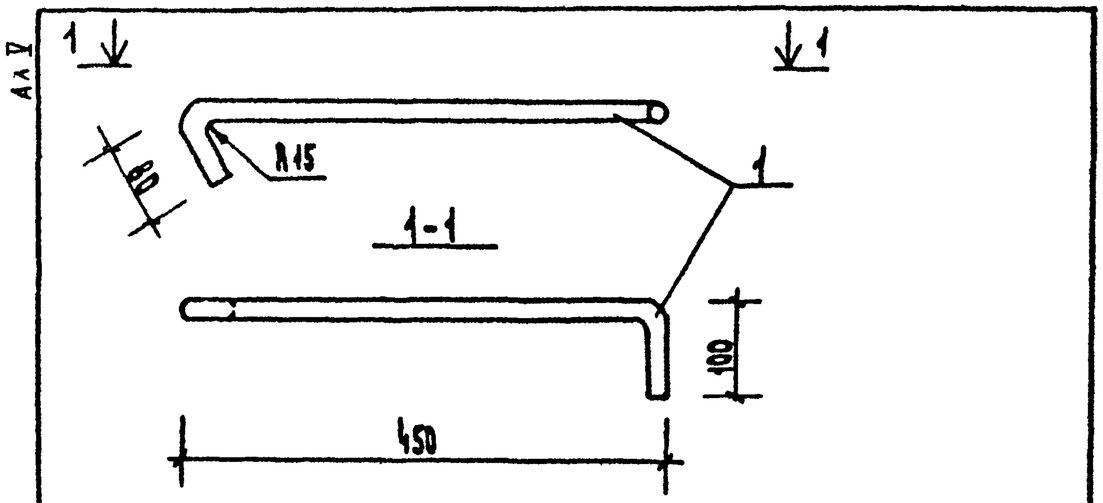

Формат	Зона	Поз.	Обозначение	Наименование	Кол.	Примечание
				Детали		масса ед. кг
				ГОСТ 5781-82		
		1		Стержень ф12 А-I L=640		0.586

Марка	Сталь арм. класс А-I ГОСТ 5781-82 ф12	–	Итого	Всего
ИМС-1	0.586	–	0.586	0.586

Привязан

Инв. №

221-1-384.85 ИМ1-09 000

Нач.отд.	Болынский		
Н.контр.	Кадейкина		
Гл.кон.от	Шац		
ГИП	Шац		
Рук.гр.инж.	Первушина		
Исполн.	Харкинова		

Элемент соединительный ИМС-1

Стадия	Масса	Масштаб
Р	0.586	

Лист | Листов 1

ЦНИИЭП торгово-бытовых зданий и туристских комплексов

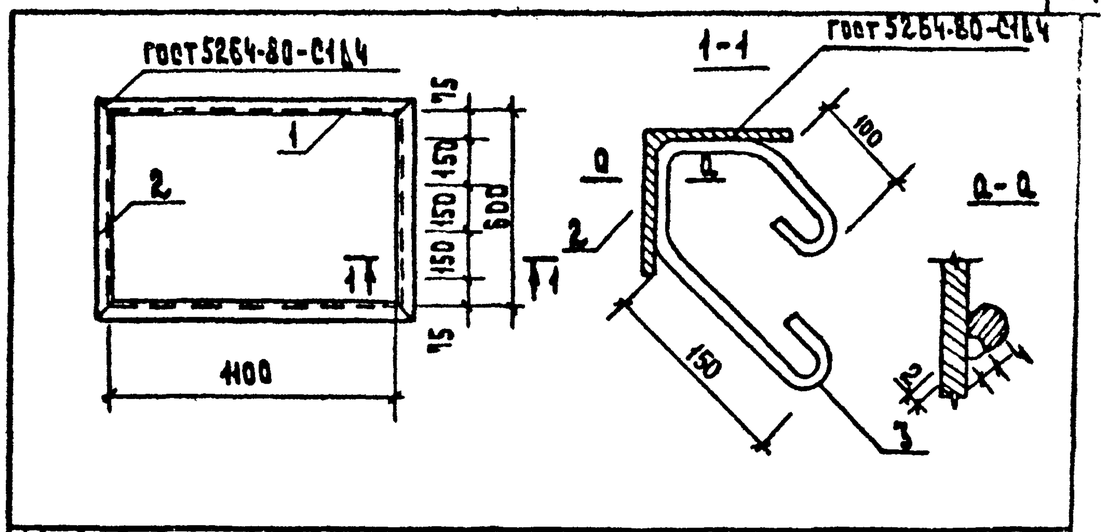

Формат	Зона	Поз.	Обозначение	Наименование	Кол.	Примеч.
				Детали		
				Уголок $\frac{Б\text{-}50\times50\times3\ ГОСТ\ 8509\text{-}72}{Ст3кп\ ГОСТ\ 535\text{-}79}$		масса ед.кг
64		1		L=1190	2	4.49
64		2		L=690	2	2.38
64		3		Стержень ГОСТ 5781-82		
				ф8АI L=450	16	0.146

Марка	Сталь арм. класс А-I ГОСТ 5781-82 ф8		Итого	Сталь прокатная угловая ГОСТ 8509-72 50×5	–	Итого	Всего
Р-1	0.876		0.876	14.94	–	14.94	15.82

Привязан

Инв. №

221-1-384.85 - ИМ1 - 10000

Нач.отд.	Болынский		
Н.контр.	Кадейкина		
Гл.кон.от	Шац		
ГИП	Шац		
Рук.гр.инж.	Первушина		
Арх.	Рыбакова		

Рама Р-1

Стадия	Масса	Масштаб
Р	15.82	

Лист | Листов 1

ЦНИИЭП торгово-бытовых зданий и туристских комплексов

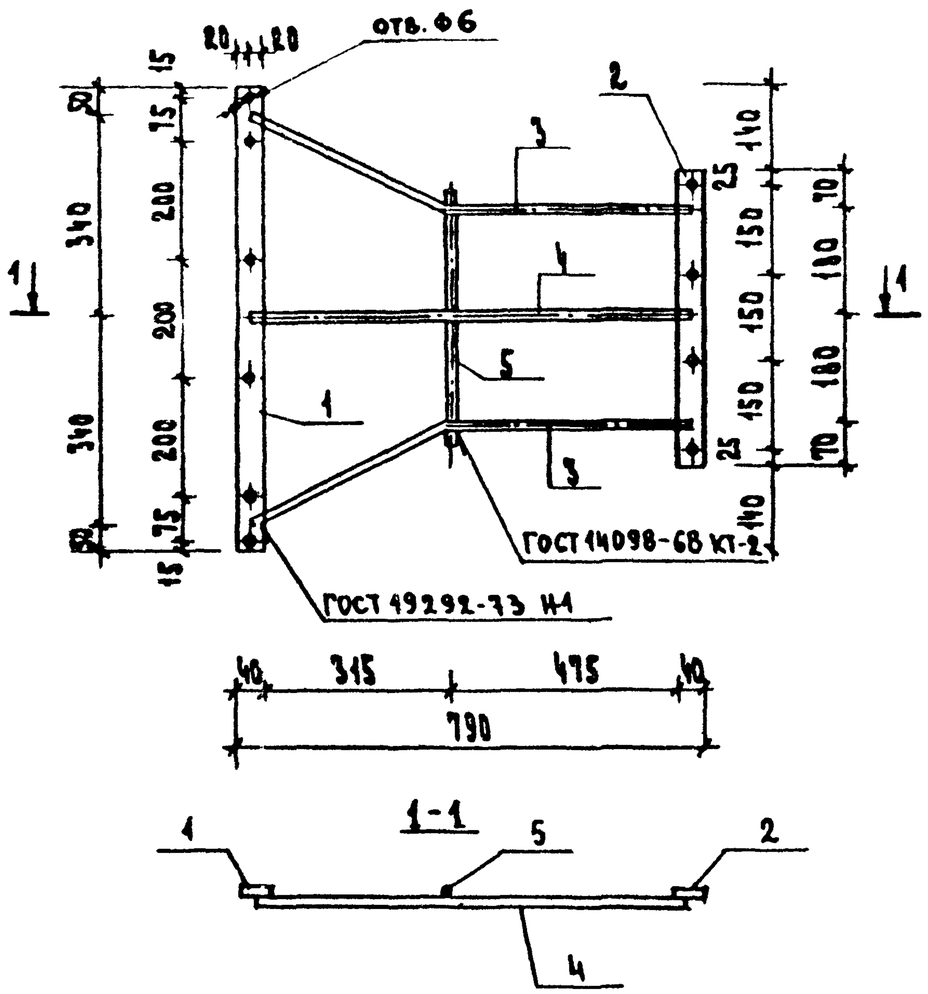

Поз	Зон	Поз	Обозначение	Наименование	Кол	Масса ед. кг
				Детали		
				Полоса $\frac{Б\text{-}4\times40\ ГОСТ\ 103\text{-}76}{Ст.3\ кп\ ГОСТ\ 535\text{-}79}$		
Б4		1		ℓ = 780	1	0.98
Б4		2		ℓ = 500	1	0.61
				ГОСТ 5781-82		
Б4		3		⌀ 10 А III ℓ = 870	2	0.54
Б4		4		⌀ 10 А III ℓ = 750	1	0.46
Б4		5		⌀ 10 А III ℓ = 430	1	0.27

Привязан			
Инв. №			
Нач. отд.	Волынский		
Н. контр.	Мысовская		
Гл. кон. от	Шац		
Рук. гр.	Митенко		
Разраб.	Птицына		
Провер.	Колесникова		

221-1-384.85-ИМ1-11000

Решетка металлическая РМ-1

Стадия	Масса	Масштаб
Р	3.40	
Лист	Листов 1	

ЦНИИЭП торгово-бытовых зданий и туристских комплексов

Ал.7

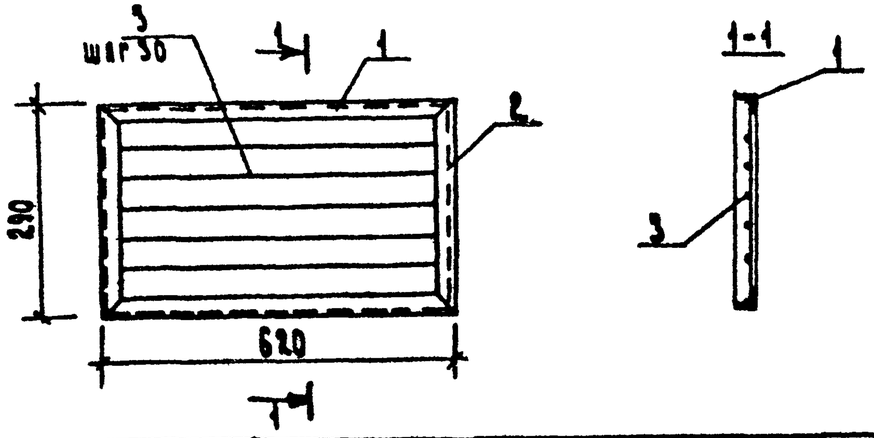

Формат	Зона	Поз.	Обозначение	Наименование	Кол.	Примечание
				Детали		масса, ед. кг
				Уголок $\frac{Б\text{-}50\times50\times3\ ГОСТ\ 8509\text{-}72}{Ст.3кп\ ГОСТ\ 535\text{-}79}$		
Б4		1		L=620	2	1.860
Б4		2		L=290	2	0.870
				ГОСТ 5781-82		
Б4		3		Стерж. ⌀6 AI L=610	5	0.132

Марка	Сталь арм. класс AI ГОСТ 5781-82			Сталь прокатная ГОСТ 8509-72*			Всего
	⌀6	—	Итого	L50×4	—	Итого	
РМ-2	0.66	—	0.66	5.460	—	5.460	6.120

Привязан

Инв. №

221-1-38485-ИМ1-12000

Нач. отд.	Волынский		
Н. контр.	Каденикина		
Гл. конст.	Шац		
ГИП	Шац		
Рук. гр. инж.	Первушина		
Инженер	Мысовский		

Решетка металлическая РМ-2

Стадия	Масса	Масштаб
Р	6.12	
Лист 1	Листов 1	

ЦНИИЭП торгово-бытовых зданий и туристских комплексов

Инв. № подл. | Подпись и дата | Взам. инв. №

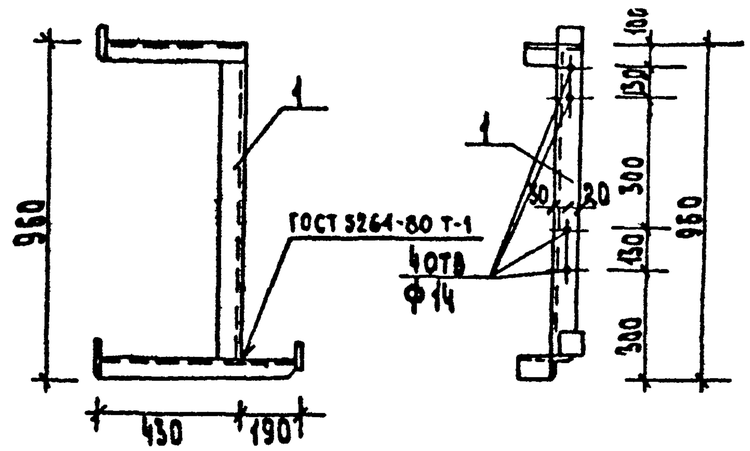

Формат	Зона	Поз.	Обозначение	Наименование	Кол.	Примечание
				Детали		масса, ед. кг
				Уголок $\frac{Б\text{-}50\times50\times3\ ГОСТ\ 8509\text{-}72}{Ст.3кп\ ГОСТ\ 535\text{-}79}$		
Б4		1		L=1140	1	4.30
Б4		2		L=720	1	2.72

Марка	Сталь прокатная ГОСТ 8509-72*			Всего
	L50×5	—	Итого	
КР-7М	7.02	—	7.02	7.02

Привязан

Инв. №

221-1-38485-ИМ1-13000

Нач. отд.	Волынский		
Н. контр.	Каденикина		
Гл. конст.	Шац		
ГИП	Шац		
Рук. гр. инж.	Первушина		
Инженер	Мысовский		

Кронштейн КР-7м

Стадия	Масса	Масштаб
Р	7.02	
Лист	Листов 1	

ЦНИИЭП торгово-бытовых зданий и туристских комплексов

Обозначение	Наименование	Стр.
00000000	Ведомость чертежей	37
00000000	Технические требования	38,39
00000000	Ведомость покупных изделий	40
00000000	Зенитный фонарь	41
00000000	Зенитный фонарь. Спецификация	42
0000000006	Зенитный фонарь. Сборочный чертеж	43
0000000005	Зенитный фонарь. Узел 1	44
00000001	Купол	45
00000002	Фартук	46
00000003	Колпачок	46
00000004	Пробка	47
00000005	Гайка	47
00000006	Прокладка	48
00000007	Втулка	48
00000008	Кольцо	49
00000009	Прокладка	49
00000010	Рама	50
00010000	Опорный элемент	50
0001010006	Опорный элемент. Сборочный чертеж	51
0001010005	Опорный элемент. Узел I, II	52
0001000001	Лист облицовки	53
00010002	Диафрагма	53
00010003	Проушина	54
00010100	Каркас. Спецификация	55
0001010005	Каркас. Сборочный чертеж	56
00010101	Элемент верхний	57
00010102	Элемент нижний	57
00010103	Элемент вертикальный	58

Инв. № подл. | Подпись и дата | Взам. инв. №

Привязан

Инв. №

Нач. отд.	Волынский	
Н. контр.	Первушина	
ГИП	Щац	
Рук. гр.	Митейко	
Разраб.	Мысовский	

221-1-384.85 ИМ2-00 00 00 00

Ведомость чертежей комплекта ИМ2

Стадия	Масса	Масштаб
Р		
Лист	Листов	

ЦНИИЭП торгово-бытовых зданий и комплексов

Ал. 1

Согласовано:

Инв. № подл. | Подпись и дата | Взам. инв. №

I. Конструкция светового фонаря принята по проекту ЦНИИЭП учебных зданий, шифр 74-832.

В соответствии с письмом ГУПО МВД СССР от 28 февраля 1974г №1/6/892 в гражданском строительстве разрешается применять зенитные фонари с куполами из органического стекла при условии, что со стороны помещения купола должны быть защищены противопожарной металлической диафрагмой или экраном из армированного стекла.

Настоящие рабочие чертежи выполнены на зенитный фонарь с двухслойным куполом из органического стекла и противопожарной защитой в виде четырехстворчатой металлической диафрагмы.

2. Зенитный фонарь состоит из следующих основных частей:

а/ металлического опорного элемента, оборудованного противопожарной защитой:

б/ деревянной опорной рамы;

в/ двухслойного купола из органического стекла.

3. Опорные элементы с противопожарной защитой должны изготавливаться на специализированных предприятиях металлоконструкций и поставляться на строительную площадку с прошпаклеванными и окрашенными внутренними поверхностями.

4. Купола из органического стекла изготавливаются на специализированных предприятиях по переработке пластмасс, например завод № 4 комбината „Стройпластмасс".

5. Монтаж защитных фонарей должен производиться в следующей последовательности:

а/ установка опорных элементов фонарей;

б/ пароизоляция стыков между опорными элементами и плитами;

в/ утепление опорных элементов;

г/ устройство основания под рулонную кровлю в местах примыкания к опорному элементу;

д/ наклейка гидроизоляционного ковра;

е/ установка деревянных рам, прижатие гидроизоляционного ковра, закрепление рам на опорных элементах;

ж/ установка фартука из оцинкованного железа;

з/ монтаж куполов из органического стекла.

Привязан				221-1-384.85 ИМ2-00 00 00 00			
				Зенитный фонарь	Стадия	Масса	Масштаб
					Р		
					Лист	Листов	
Инв.№				Технические требования	ЦНИИЭП учебных зданий		

Нач. отд.	Волынский	
Н. контр.	Первушина	
ГИП	Шац	
Рук.гр.мн.	Митейко	
Разраб.	Мисевский	

Ал 2

6. Внутренние поверхности опорного элемента и створки диафрагмы окрасить белой эмалью.

7. При устройстве гидроизоляционной кровли основной ковер накатывают на откосы до уровня угловкового обрамления. Два дополнительных слоя кровли накатывают на основной ковер откосов, прижимают на угловковом обрамлении деревянной рамой и заводят на основную плоскость кровли на 150-200 мм.

8. Светопрозрачающие элементы/купола/ рекомендуется перевозить в вертикальном положении. Между элементами должны быть положены прокладки.

9. Легкоплавкий капроновый тросик должен быть натянут настолько, чтобы обеспечивать плотное прижатие створок диафрагмы к опорному элементу.

10. Фиксация створок диафрагмы в горизонтальном положении достигается регулированием длины удерживающих стальных тросиков.

Металлические створки противопожарной диафрагмы /3/ шарнирно закреплены на внутренних сторонах опорного элемента /2/ и прижаты к ним легкоплавким тросиком /4/. При пожаре легкоплавкий тросик расплавляется, створки /3/ под собственным весом падают и, фиксируясь в горизонтальном положении при помощи тросиков /5/ надежно отделяют легковозгорающийся купол /1/ от помещения, что препятствует распространению пожара из помещения на кровлю или, наоборот, с кровли внутрь помещения.

Противопожарное устройство

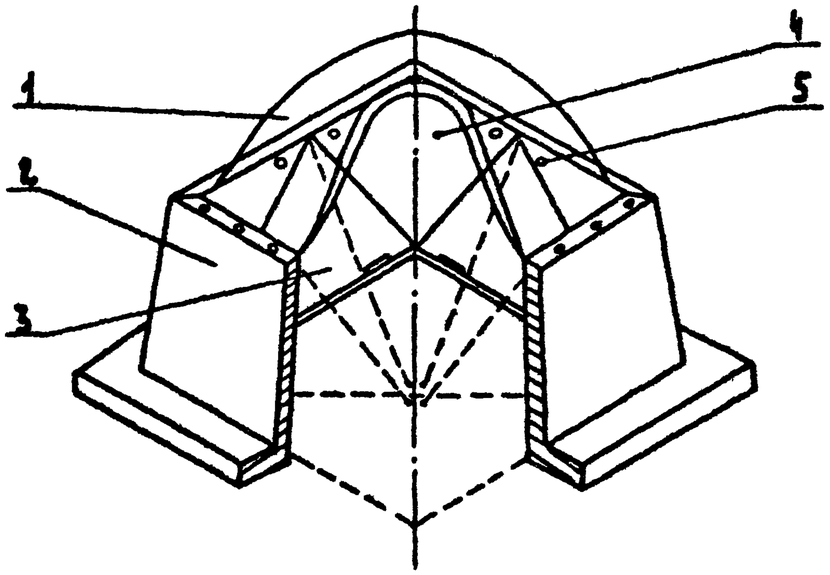

Инв.№ подл. | Подпись и дата | Взам.инв.№

Ал. I

№	Наименование	Обозначение док-та на поставку	Поставщик (мин-во, завод)	Куда входит (обозначение)	Кол-во	Примечание
1	Купол	ТУ-400-01-477-13	Московский завод № 4 комбината „Стройпластмасс	00-00-00-01	1шт	
2	Шуруп 4×30	Гост 1144-70	Мин. торг	00-00-00-00 СБ	16шт	
3	Шуруп 4×15	Гост 1145-70	"	"	16шт	
4	Петля Г-50	Гост 5088-12	"	00-01-00-00СБ	8шт	
5	Винт М4×16	Гост 10339-63	"	"	48шт	
6	Гайка М4	Гост 5915-70	"	"	64шт	
7	Шайба 4	Гост 10450-68	"	"	64шт	
8	Тросик d=1мм	МРТУ 6-06-191-68	"	"	6м	
9	Тросик d=1мм	Гост 2172-74	"	"	6м	

Инв. № подл. | Подпись и дата | Взам. инв. №

Привязан

Инв. №

Нач. отд.	Волынский		
Н. контр.	Первушина		
ГИП	Шац		
Рук. гр. ин.	Митейко		
Разраб.	Мысовский		

221-1-384.85 ИМ2-00 00 00 00

Зенитный фонарь

Стадия	Масса	Масштаб
Р		
Лист	Листов	

Ведомость покупных изделий

ЦНИИЭП торгово-бытовых зданий и туристских комплексов

Ал.V

№	Обозначение	Наименование	Кол-во	Общ. кол-во
1	00-00-00-00	Зенитный фонарь		
2	00-01-00-00	Опорный элемент		
3	00-01-01-00	Каркас		

Инв.№ подл. | Подпись и дата | Взам. инв.№

Привязан

Инв.№

Нач.отд.	Волынский		
Н.контр.	Первушина		
ГИП	Щац		
Рук.грп.	Митейко		
Разраб.	Мысовский		

221-1-384.85 ИМ2-00 00 00 00

Зенитный фонарь

Стадия	Масса	Масштаб
Р		
Лист	Листов	

ЦНИИЭП Торгово-гражданских и культурно-бытовых комплексов

Ал.V

Формат	Зона	Поз.	Обозначение	Наименование	Код	Примеч.
				Документация		152.73
			00.00.00.00СБ	Зенитный фонарь		141 кг
			00.00.00.00СБ	Узел I		
				Сборочные единицы		
		1	00.01.00.00СБ	Опорный элемент	1	106.52
				Детали		
		2	00.00.00.01	Купол ТУ-400 01-477-73*	1	25.0
		3	00.00.00.02	Фартук Гост 8075-56	4	9.4
		4	00.00.00.03	Колпачок Гост 5385-68	16	0.015
		5	00.00.00.04	Пробка "	16	0.003
		6	00.00.00.05	Гайка "	16	0.01
		7	00.00.00.06	Прокладка Гост 7338-65	32	0.002
		8	00.00.00.07	Втулка Гост 5385-68	16	0.02
		9	00.00.00.08	Кольцо Гост 7338-65	16	0.005
		10	00.00.00.09	Прокладка ТУ 21-29/1-5-75	1	0.9
		11	00.00.00.10	Рама	1	10.0
				Стандартные изделия		
		12		Шуруп 4х30, Гост 1144-70	16	
		13		Шуруп 4х15, Гост 1145-70	16	

Инв.№ подл. | Подпись и дата | Взам.инв.№

221-1-384.85 ИМ2-00 00 00 00

Нач.отд.	Волынский	
Н.контр.	Первушина	
ГИП	Шац	
Рук.гр.ин.	Митейко	
Разраб.	Мысовский	

Зенитный фонарь

Спецификация

Стадия	Масса	Масштаб
Р		
Лист	Листов	

ЦНИИЭП торгово-бытовых зданий и туристских комплексов

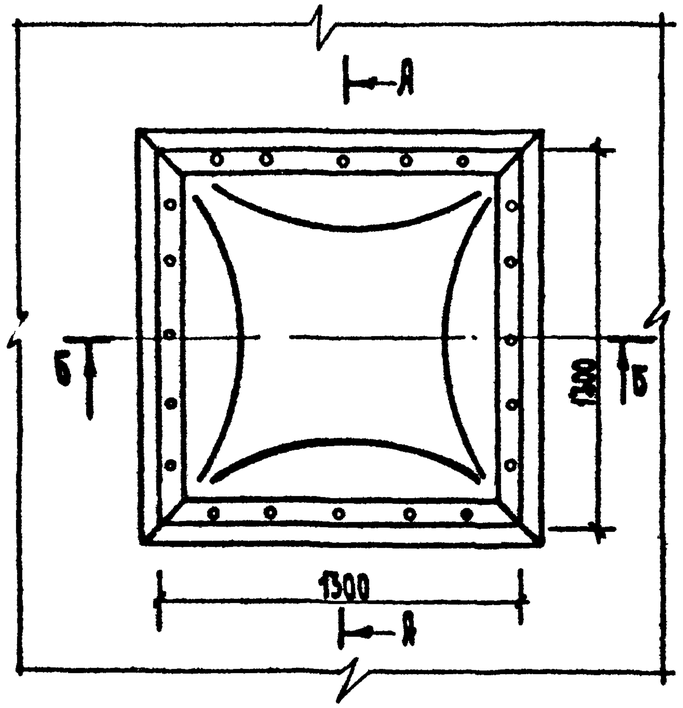

Б-Б

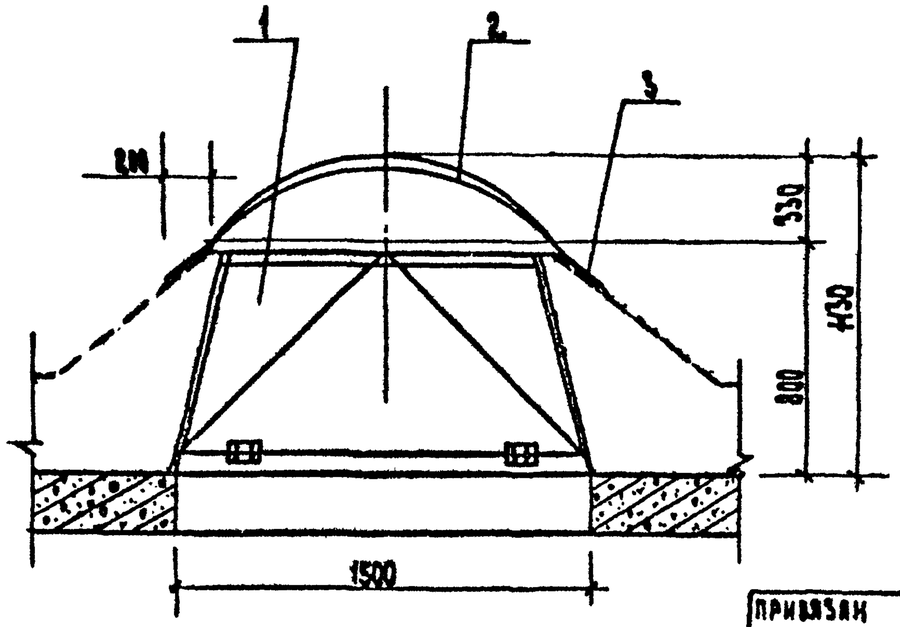

А-А

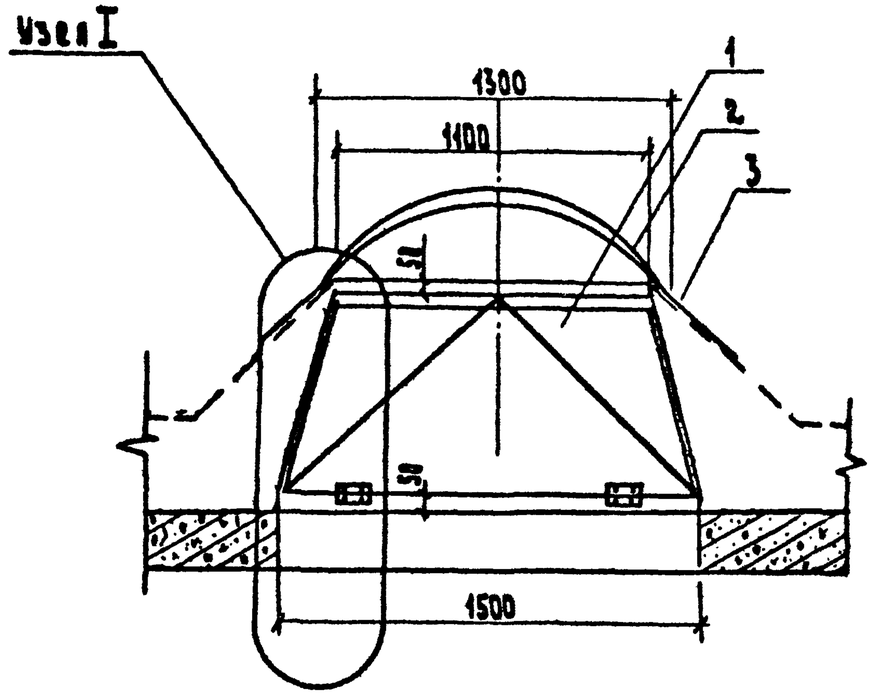

1. Опорный элемент
2. Купол
3. Фартук из оцинкованной стали.

				221-1-384.85 ИМ2-00 00 00 ОСБ			
Нач.отд.	Большинский			Зенитный фонарь	Стадия	Масса	Масштаб
Н.контр.	Первушина				Р	141 кг	1:20
ГИП	Шац				Лист	Листов	
Рук.гр.	Митенко						
Разраб.	Мысовский			Сборочный чертеж	ЦНИИЭП торгово-бытовых зданий и туристских комплексов		

Привязан

Инв. №

Согласовано:

Инв. № подл. | Подпись и дата | Взам. инв. №

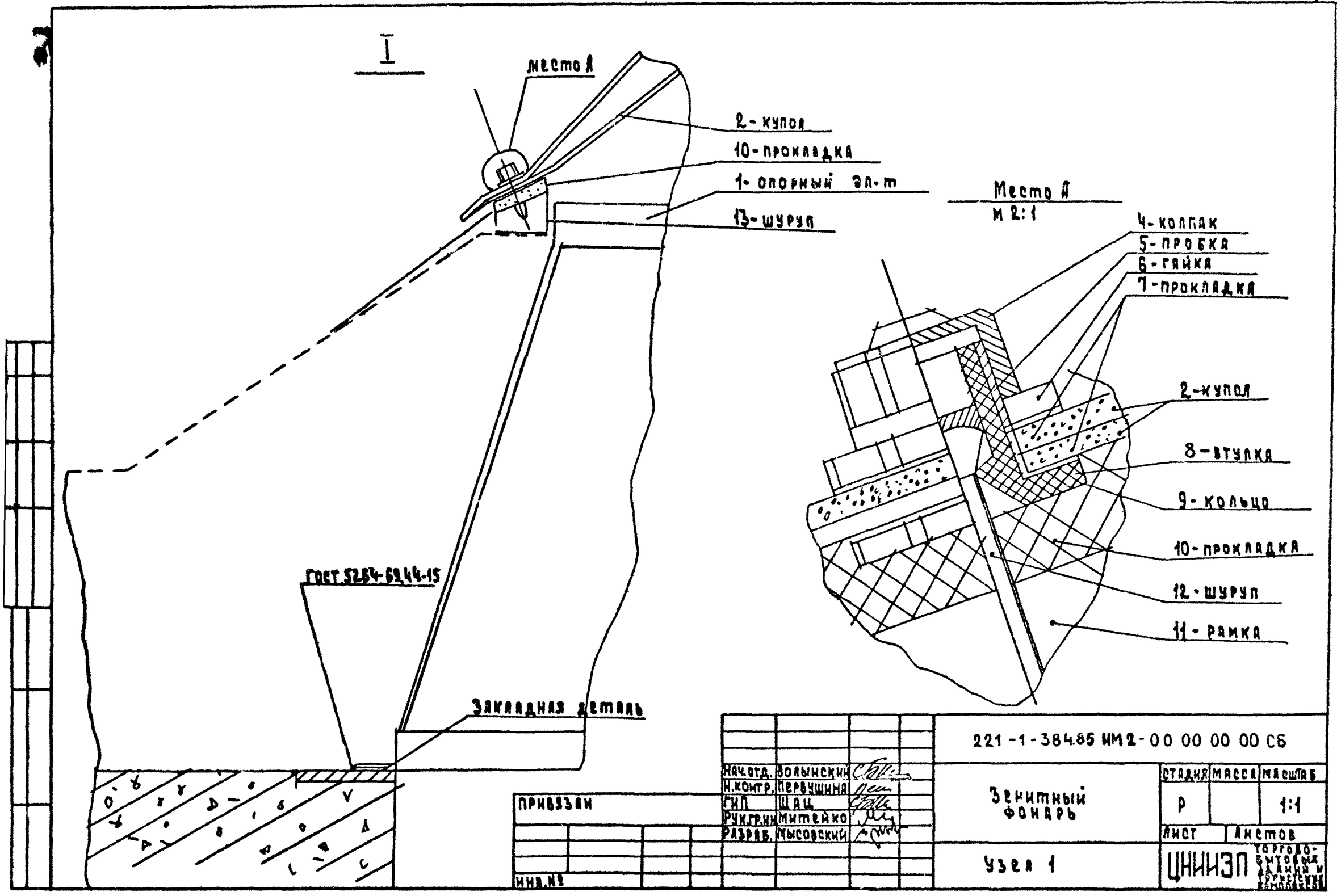

Нач.отд.	Волынский		
Н.контр.	Первушина		
ГИП	Щац		
Рук.гр.ин	Митейко		
Разраб.	Лысовский		

Привязан

Инв.№

221-1-384.85 ИМ2-00 00 00 00 СБ

Зенитный фонарь

Узел 1

Стадия	Масса	Масштаб
Р		1:1
Лист	Листов	

ЦНИИЭП торгово-бытовых зданий и туристских комплексов

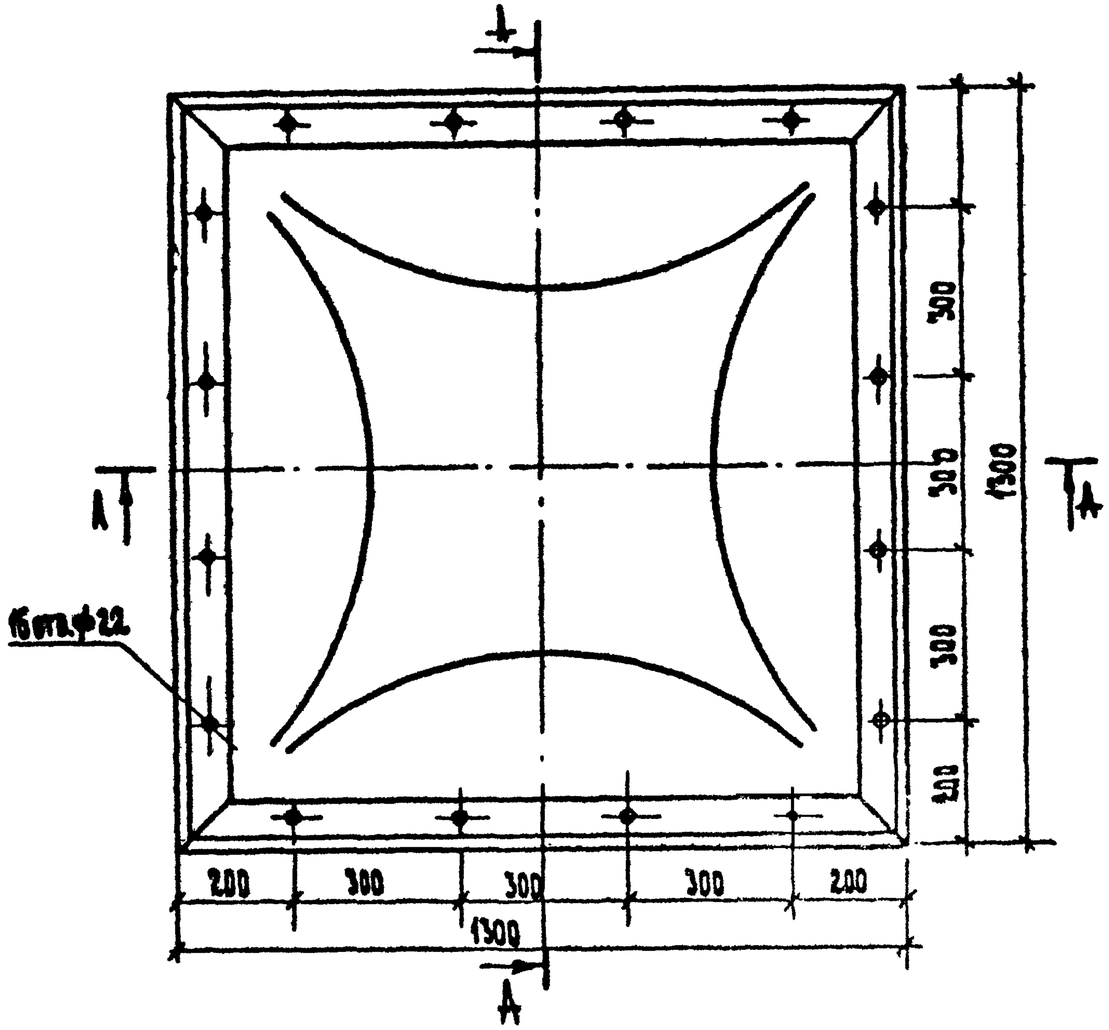

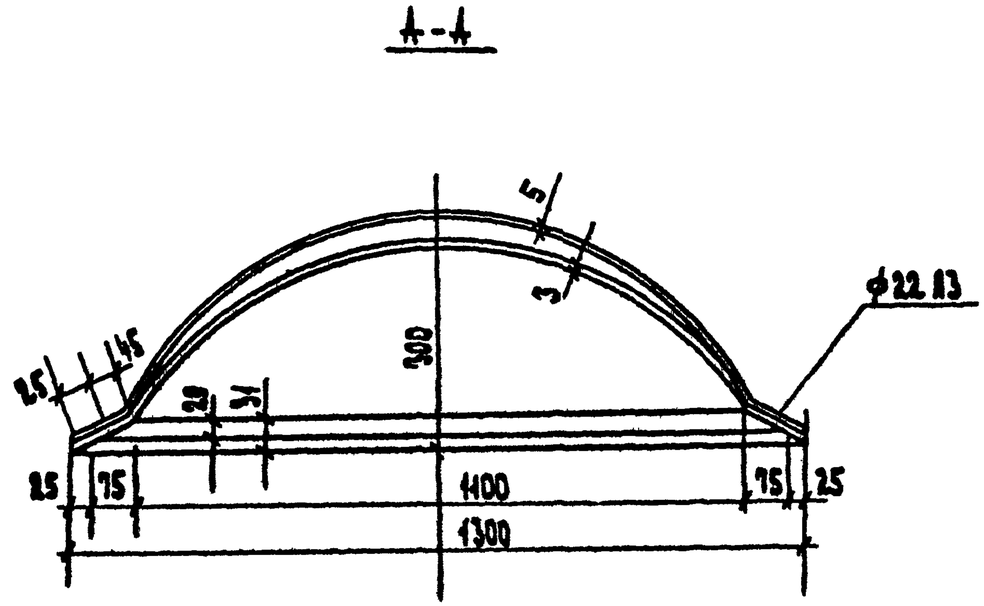

Острые кромки закруглить

				221-1-384.85 ИМ2-00 00 00 01		
Нач.отд.	Волынский			Купол	Стадия	Масса	Масштаб
Н.контр.	Первушина				Р	25кг	1:10
ГИП	Шац				Лист	Листов 1
Рукр.ин.	Митейко					
Разраб.	Мысовский			Купол из орг. стекла ТУ 400-01-477-73	ЦНИИЭП	Госгражданстроя

Привязан

Инв.№

Инв.№ подл. | Подпись и дата | Взам.инв.№

Ал V

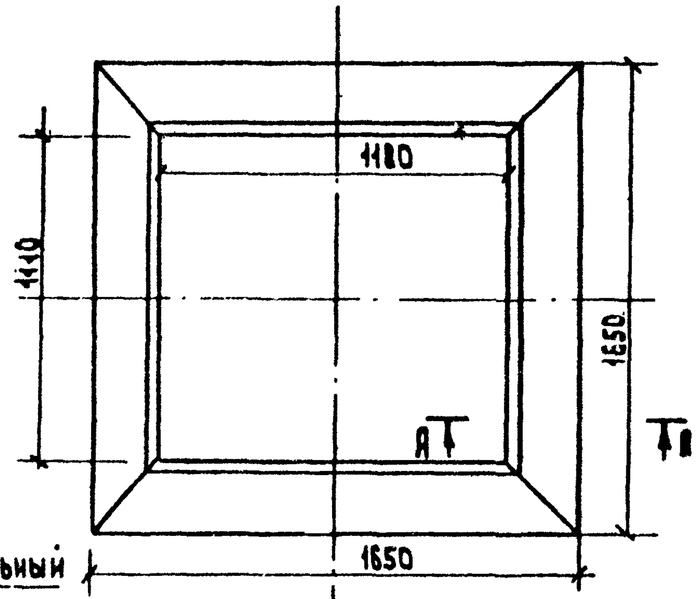

соединительный фальц

А - А
М 1:4

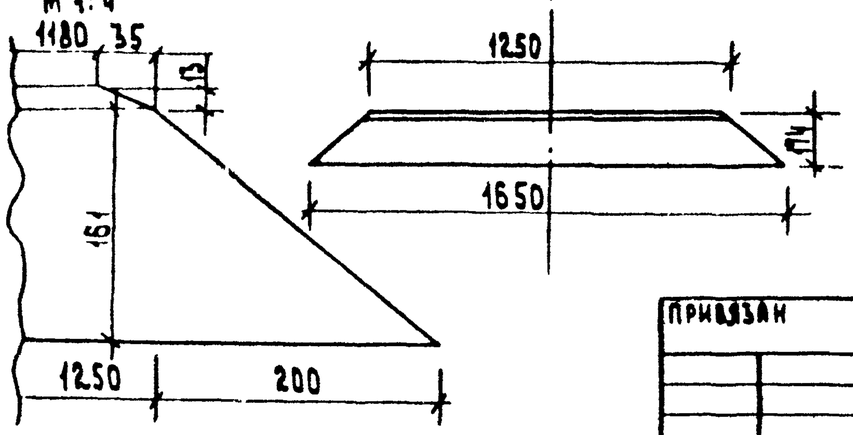

Привязан			
Инв.№			

221-1-384.85 ИМ2-00 00 00 02

Нач.отд.	Волынский		Фартук	Стадия	Масса	Масштаб
Н.контр.	Первушина			Р	9 кг	1:20
ГИП	Шац			Лист	Листов 1	
Рук.гр.ин.	Митейко					
Разраб.	Мысовский		Оцинкованное железо ГОСТ 7118-54	ЦНИИЭП торгово-бытовых зданий и туристских комплексов		

Согласовано:

Инв.№ подл. | Подпись и дата | Взам.инв.№

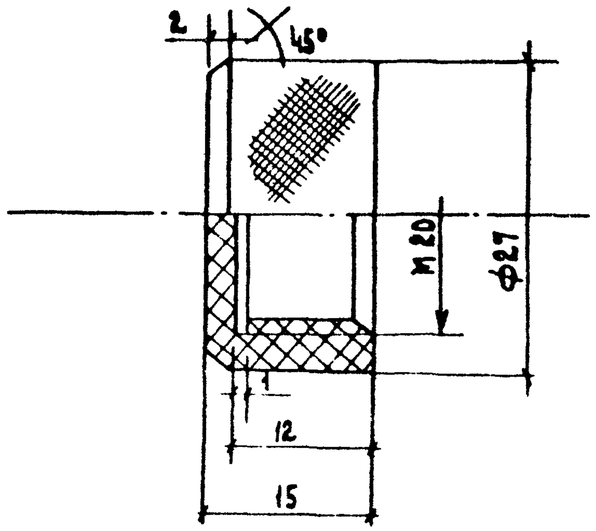

Привязан			
Инв.№			

221-1-384.85 ИМ2-00 00 00 03

Нач.отд.	Волынский		Колпачок	Стадия	Масса	Масштаб
Н.контр.	Первушина			Р	0.015 кг	2:1
ГИП	Шац			Лист	Листов 1	
Рук.гр.ин.	Митейко					
Разраб.	Мысовский		Текстолит ГОСТ 5-72	ЦНИИЭП торгово-бытовых зданий и туристских комплексов		

Согласовано

Инв. № подл. | Подпись и дата | Взам. инв. №

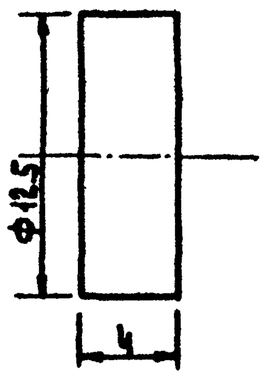

Нач.отд.	Волынский		221-1-384.85 ИМ2-00 00 00 04			
Н.контр.	Первушина		Пробка	Стадия	Масса	Масштаб
ГИП	Щац			Р	0.003	1:1
Рук.гр.	Митейко			Лист	Листов 1	
Разраб.	Мысовский		Резина ТУ 21-29/1-5-73	ЦНИИЭП торгово-бытовых зданий и туристских комплексов		

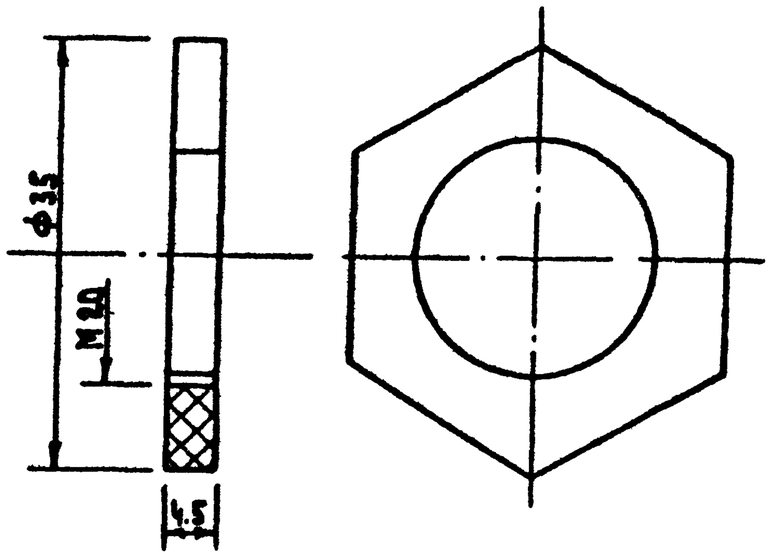

Привязан

Инв. №

Нач.отд.	Волынский		221-1-384.85 ИМ2-00 00 00 05			
Н.контр.	Первушина		Гайка	Стадия	Масса	Масштаб
ГИП	Щац			Р	0.01	2:1
Рук.гр.	Митейко			Лист	Листов 1	
Разраб.	Мысовский		Текстолит ГОСТ 5-72	ЦНИИЭП торгово-бытовых зданий и туристских комплексов		

Ал. V

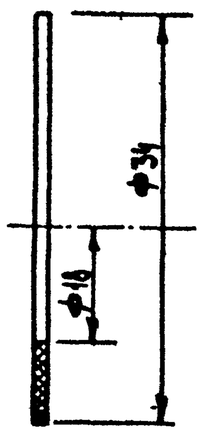

221-1-384.85 ИМ2-00 00 00 06

Нач.отд.	Волынский		Прокладка	Стадия	Масса	Масштаб
Н.контр.	Первушина			Р	0.002	2:1
ГИП	Шац			Лист 1	Листов 1
Рук.гр.	Митейко				
Разраб.	Мысовский		Резина ГОСТ 7338-65	ЦНИИЭП торгово-бытовых зданий и туристских комплексов	

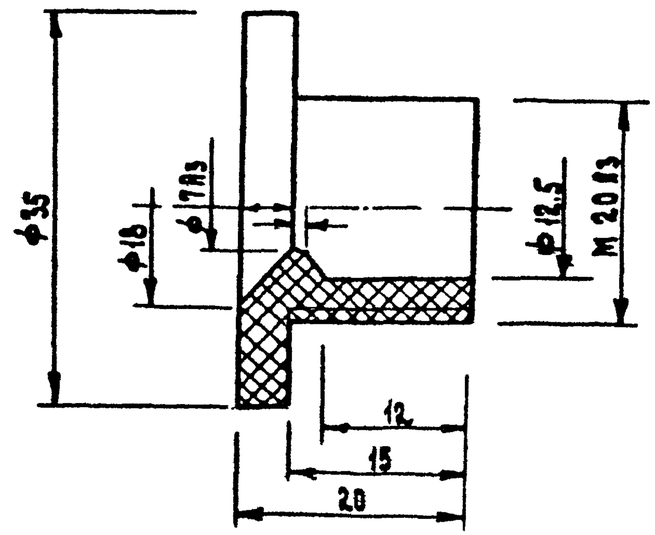

Привязан

Инв.№

221-1-384.85 ИМ2-00 00 0007

Нач.отд.	Волынский		Втулка	Стадия	Масса	Масштаб
Н.контр.	Первушина			Р	0.02 кг	2:1
ГИП	Шац			Лист 1	Листов 1
Рук.гр.	Митейко				
Разраб.	Мысовский		Текстолит ГОСТ 5-72	ЦНИИЭП торгово-бытовых зданий и туристских комплексов	

Инв.№ подл. | Подпись и дата | Взам.инв.№

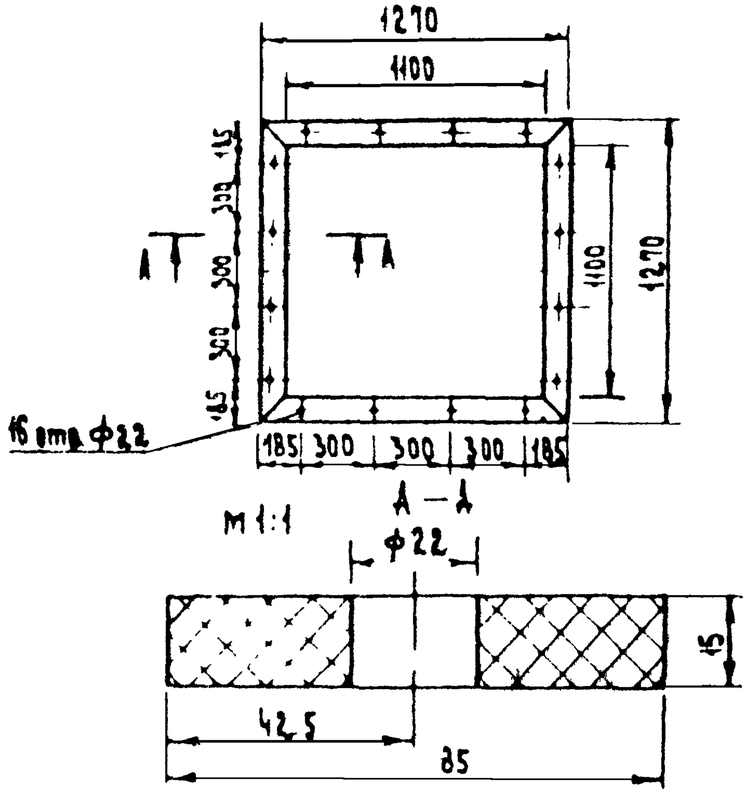

Отверстия ф22 сверлить совместно с деталью, черт. 00-00-00-01

Прокладку изготовить из полосы шириной 85мм.

			221-1-384.85 ИМ2-00 00 00 09			
Нач.отд.	Волынский		Прокладка	Стадия	Масса	Масштаб
Н.контр.	Первушина			Р	0.9кг	1:25
ГИП	Шац			Лист	Листов 1	
Рук.гр.	Митейко		Резина ТУ 21-29 1-5-73	ЦНИИЭП торгово-бытовых зданий и туристских комплексов		
Разраб.	Мысовский					

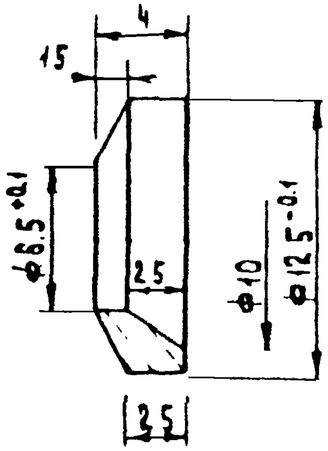

Привязан						
Инв.№						
			221-1-384.85 ИМ2-00 00 00 08			
Нач.отд.	Волынский		Кольцо	Стадия	Масса	Масштаб
Н.контр.	Первушина			Р	0.005	4:1
ГИП	Шац			Лист	Листов 1	
Рук.гр.	Митейко		Текстолит ГОСТ 5-72	ЦНИИЭП торгово-бытовых зданий и туристских комплексов		
Разраб.	Мысовский					
Нач.отд.	Волынский					
Гл.конст.	Шац					

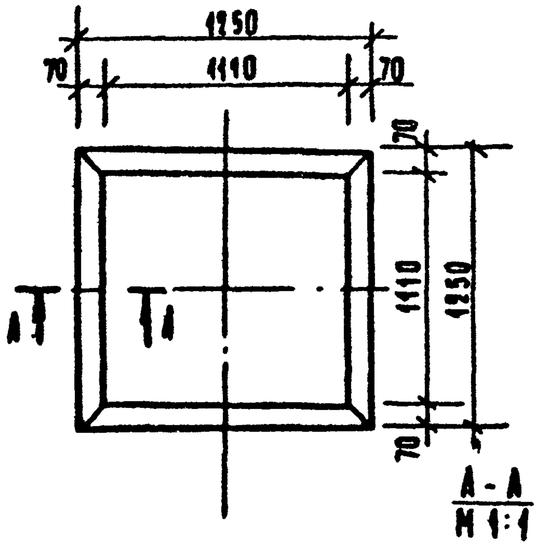

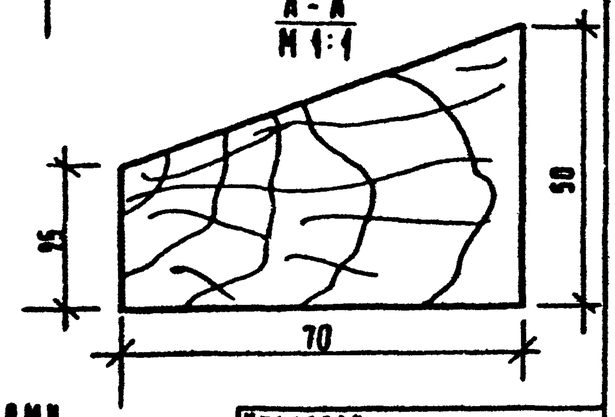

Рама скрепляется гвоздями.

Формат	Зона	Поз.	Обозначение	Наименование	Кол.	Примеч.
				Документация		
			00-01-00-00СБ	Опорный элемент		106.0106.52
			00-01-00-00	Узел I, II		
				Сборочные единицы		
		1	00-01-01-00СБ	Каркас	1	32,6
				Детали		
		2	00-01-00-01	Лист-облицовка	4	14,0
		3	00-01-00-02	Диафрагма	4	4,4
		4	00-01-00-03	Прокладка	16	0,02
				Стандартные		
				изделия		
		5		Петля Г50, ГОСТ 3088-12	8	
		6		Винт М4×16, ГОСТ10339-63	48	
		7		Гайка М4, ГОСТ 5915-70	64	
		8		Шайба 4, ГОСТ10450-68	64	
		9		Тросик d=1мм, ℓ=6м, МРТУ6-06-194-68		
		10		Тросик d=1мм, ℓ=6м, ГОСТ 2172-71		

Согласовано

Привязан:

Инв. №

Инв. № подл. | Подпись и дата | Взам. инв. №

Нач. отд.	Больнинский	
Н. контр.	Первушина	
ГИП	Шац	
Рук. гр.	Митейко	
Разраб.	Мысовский	

221-1-384.85 ИМ2-00.00.00.10

Рама

Стадия	Масса	Масштаб
Р	10кг	1:25

Лист 1 | Листов 1

Сосна влажностью <18%, антисептирован.

ЦНИИЭП торгово-бытовых зданий и туристских комплексов

Согласовано

Привязан:

Инв. №

Инв. № подл. | Подпись и дата | Взам. инв. №

Нач. отд.	Больнинский	
Н. контр.	Первушина	
ГИП	Шац	
Рук. гр.	Митейко	
Разраб.	Мысовский	

221-1-384.85 ИМ2-00.01.00.00

Опорный элемент

Стадия	Масса	Масштаб

Лист 1 | Листов 1

ЦНИИЭП торгово-бытовых зданий и туристских комплексов

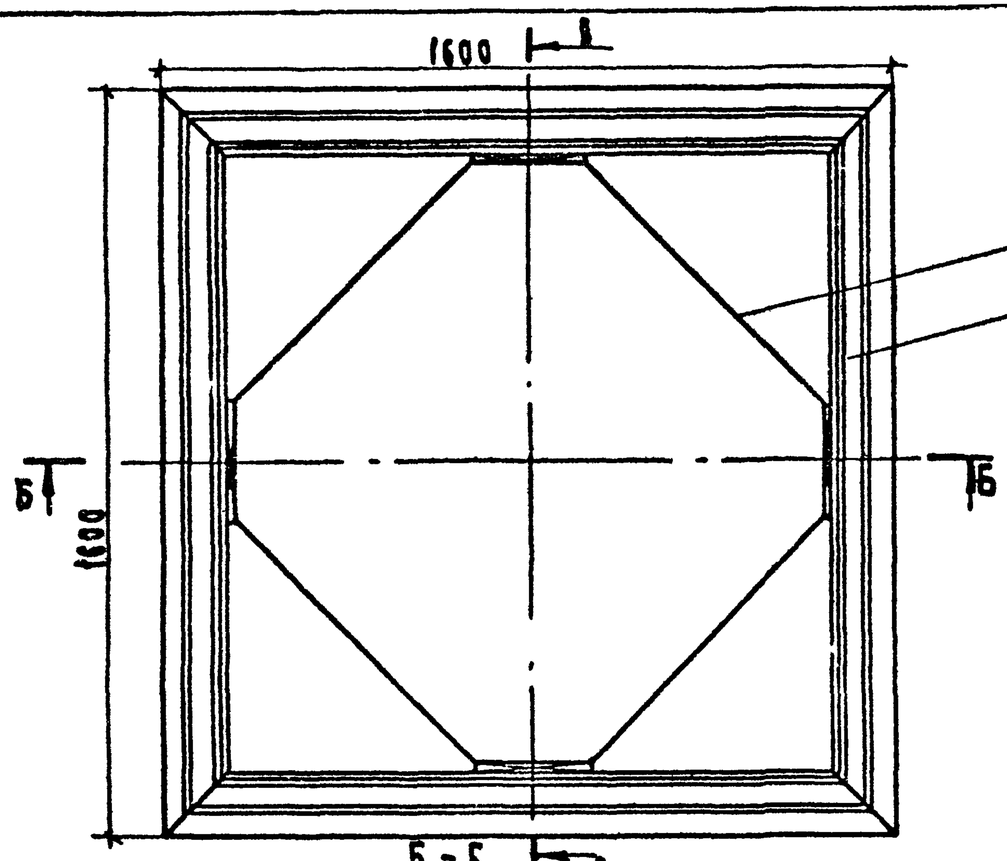

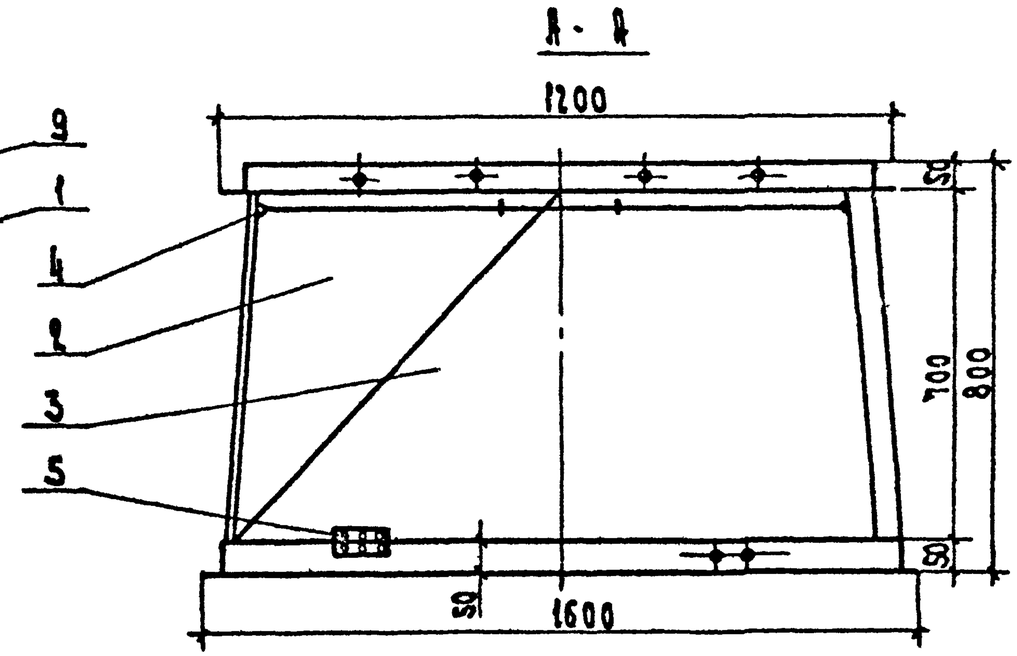

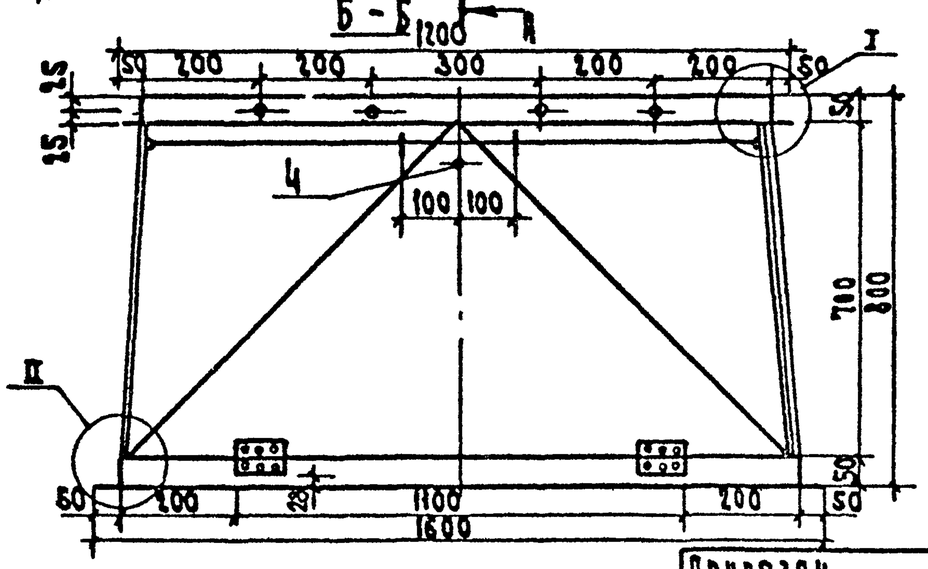

Согласовано:

Инв. № подл. | Подп. и дата | Взам. инв. №

Привязан

Инв. №

Нач.отд.	Волынский		
Н.контр.	Первушина		
ГИП	Шад		
Рук.гр.	Литейко		
Разраб.	Лысовский		

221-1-384.85 ИМ2 00 01 01 00 СБ

Опорный элемент

Сборочный чертеж

Стадия	Масса	Масштаб
Р	106.0кг	1:10

Лист | Листов 1

ЦНИИЭП торгово-бытовых зданий и туристских комплексов

Лист 7

I

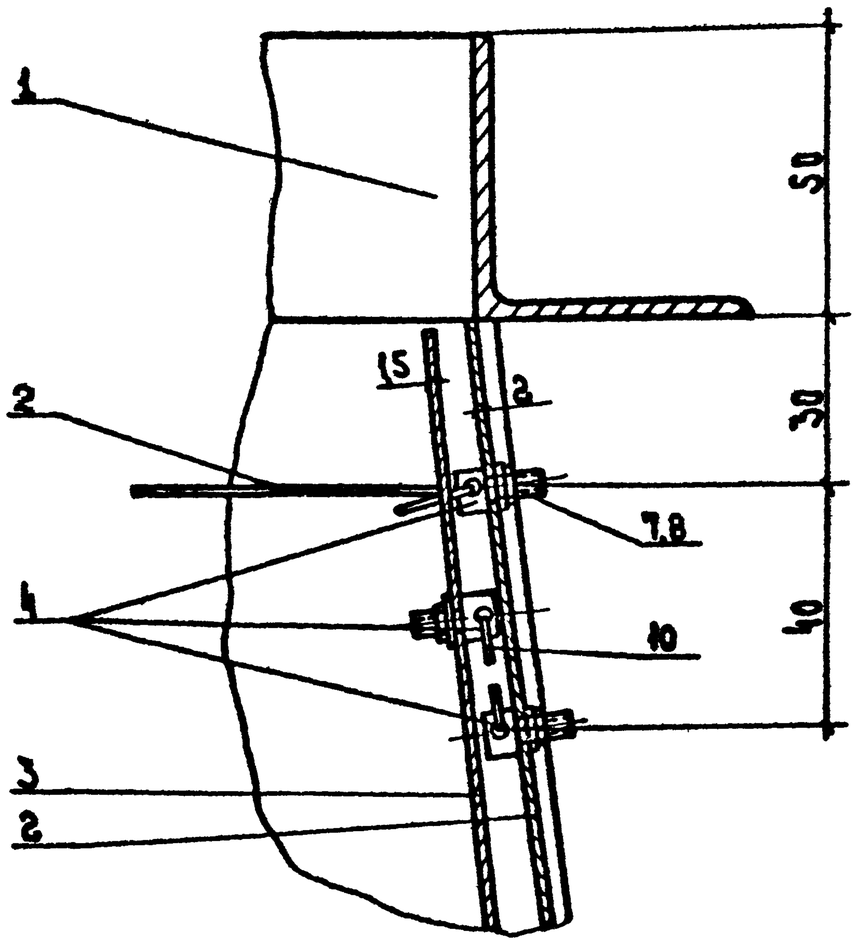

II

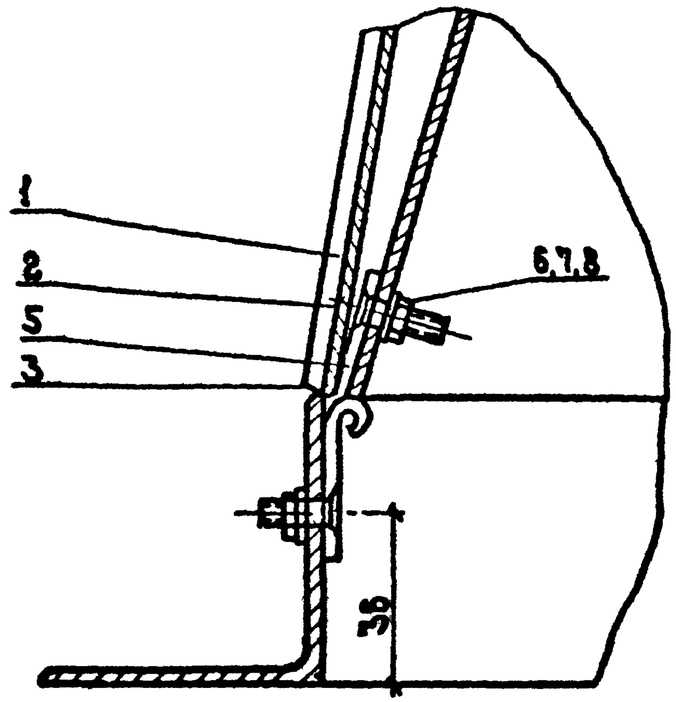

Согласовано:

Инв. № подл. | Подпись и дата | Взам. инв. №

Привязан

Инв. №

Нач. отд.	Вольинский		
Н. конт.	Перкушин		
ГИП	Шах		
Рук. гр.	Митенко		
Разраб.	Мысовский		

221-1-384.85 АМ2-00 01 01 00 СБ

Опорный элемент

Узел I, II

Стадия	Масса	Масштаб
Р		1:1
Лист 2	Листов 2	

ЦНИИЭП торгово-бытовых зданий и комплексов

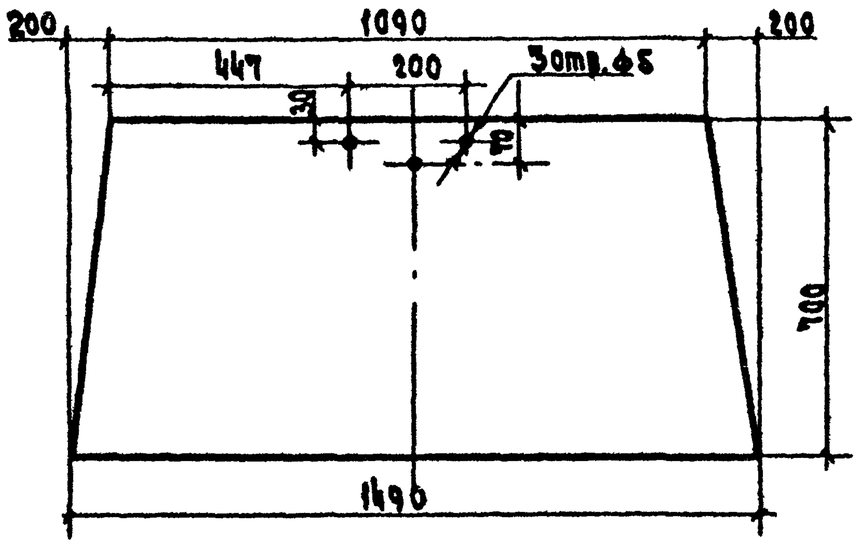

Нач.отд	Волынский		221-1-384.85 ИМ2-00 01 00 01			
Н.контр.	Первушина		Лист-облицовка	Стадия	Масса	Масшт
ГИП	Шац			Р	14.0кг	1:10
Рук.гр.	Матейко			Лист 1	Листов 1	
Разраб.	Мысовский		Лист 82х600х1120 ГОСТ 3680-82 / Ш Г 20 ГОСТ 814-79	ЦНИИЭП торгов. бытовых зданий и туристских комплексов		

Инв.№ подл. | Подп. и дата | Взам.инв.№

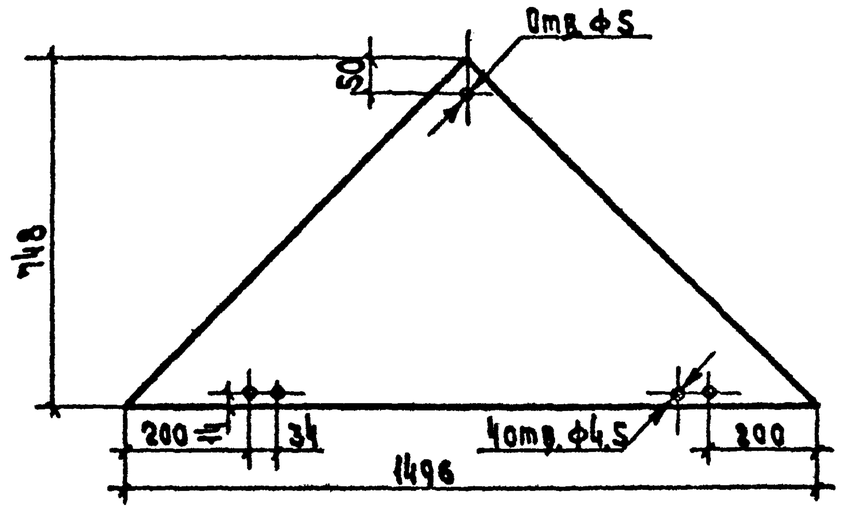

Отверстия сверлить совместно с петлей

Нач.отд.	Волынский		221-1-384.85 ИМ2-00 01 00 02			
Н.контр.	Первушина		Диафрагма	Стадия	Масса	Масшт
ГИП	Шац			Р	4,4кг	1:10
Рук.гр.	Матейко			Лист 1	Листов 1	
Разраб.	Мысовский		Лист 81х600х1200 ГОСТ 3680-82 / Ш Г 20 ГОСТ 514-79	ЦНИИЭП торгово-бытовых зданий и туристских комплексов		

Инв.№ подл. | Подп. и дата | Взам.инв.№

Ал. V

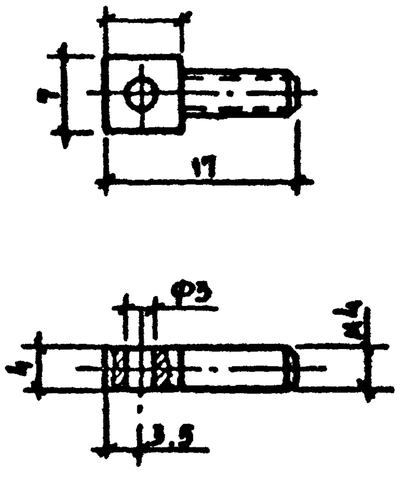

Кромки отверстий закругляить

				221-1-384.85 ИИ2-00 01 00 03		
Нач отд	Больинский			Проушина	Стадия	Масса	Масштаб
Н контр	Первушина				Р.Ч	0.02	2:1
ГИП	Шац				Лист	Листов
Рук. гр	Матвейко					
Разраб	Мысовский			Круг 7 ГОСТ 5781-82 / Ст 3 ГОСТ 535-79	ЦНИИЭП торгово-бытовых зданий и туристских комплексов	

Согласовано

Инв. № подл. | Подпись и дата | Взам. инв. №

Ал.V

Формат	Зона	Поз.	Обозначение	Наименование	Кол.	Примеч.
				Документация		
			08-01-01-00 СБ	Каркас		32,6
				Детали		
		1		Элемент верхний	4	2,8
		2		Элемент нижний	4	3,7
		3		Элемент вертикальный	4	1,65

Привязан

Инв. № подл. | Подпись и дата | Взам. инв. №

Нач. отд.	Больнинский	
Н. контр.	Первушина	
ГИП	Шац	
Рук. гр.	Митенко	
Разраб.	Мысовский	

224-1-384.85 КМ2-00.01.01.00

Каркас

Спецификация

Стадия	Масса	Масштаб
Р		

Лист | Листов 1

ЦНИИЭП торгово-бытовых зданий и туристских комплексов

Копировал Форма А4

Ал.V

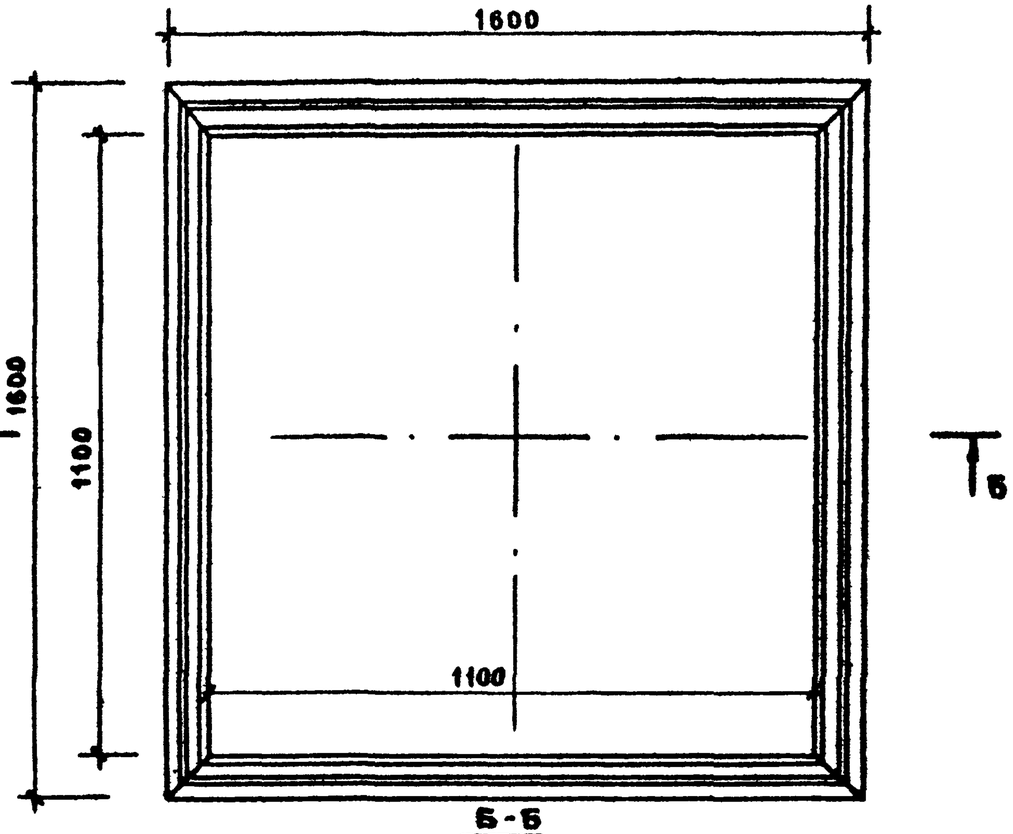

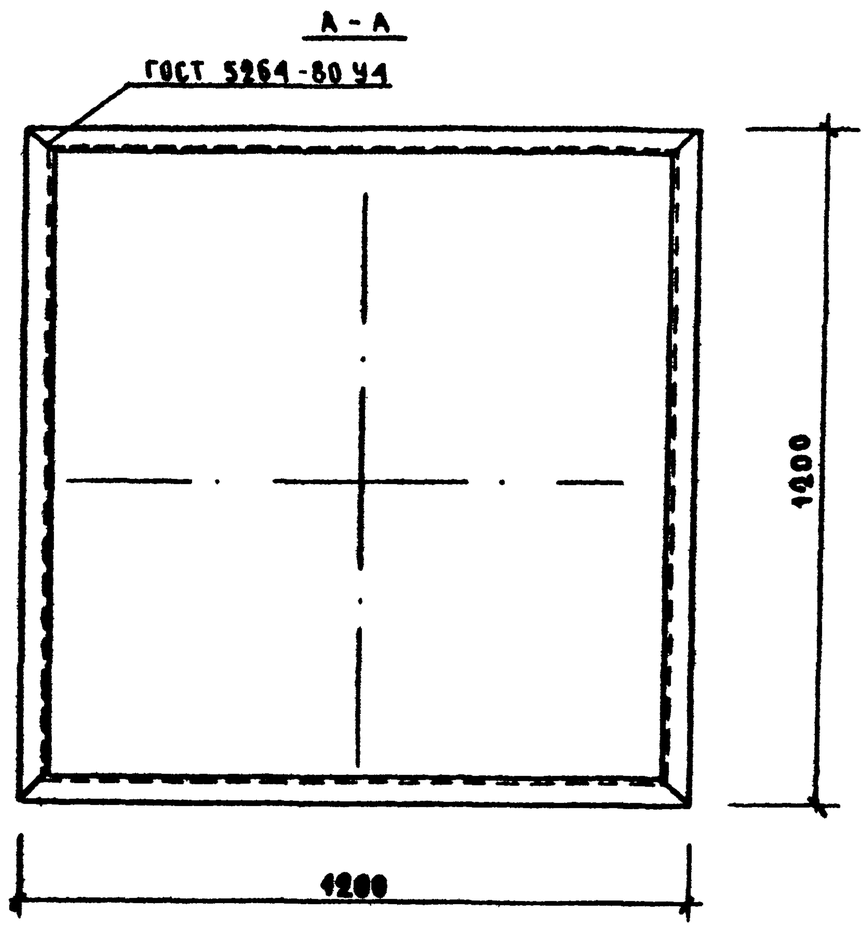

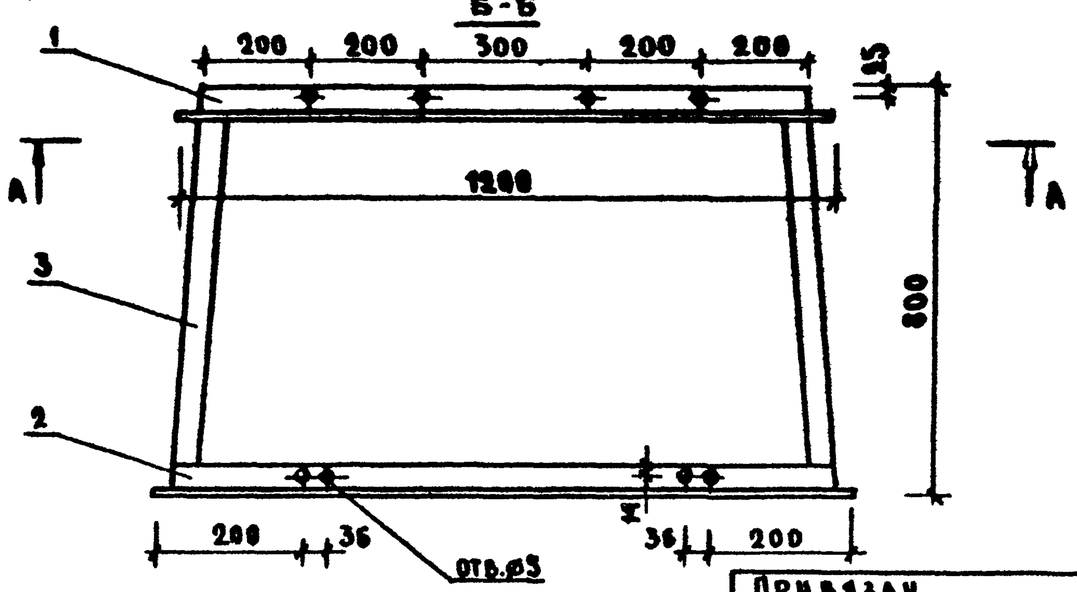

Сварку производить электродами типа Э-42

				221-1-384.85-ИМ2 00 01 01 00СБ			
				Каркас	Стадия	Масса	Масштаб
					Р	32,6	1:10
					Лист	Листов	
Нач отд	Волынский			Сборочный чертеж	ЦНИИЭП торгово-бытовых зданий и туристских комплексов		
Н контр.	Первушина						
ГИП	Шац						
Рук гр	Митейко						
Разраб	Мисовский						

Привязан

Инв №

Инв № подл | Подпись и дата | Взам инв №

Формат А3

Ал. I

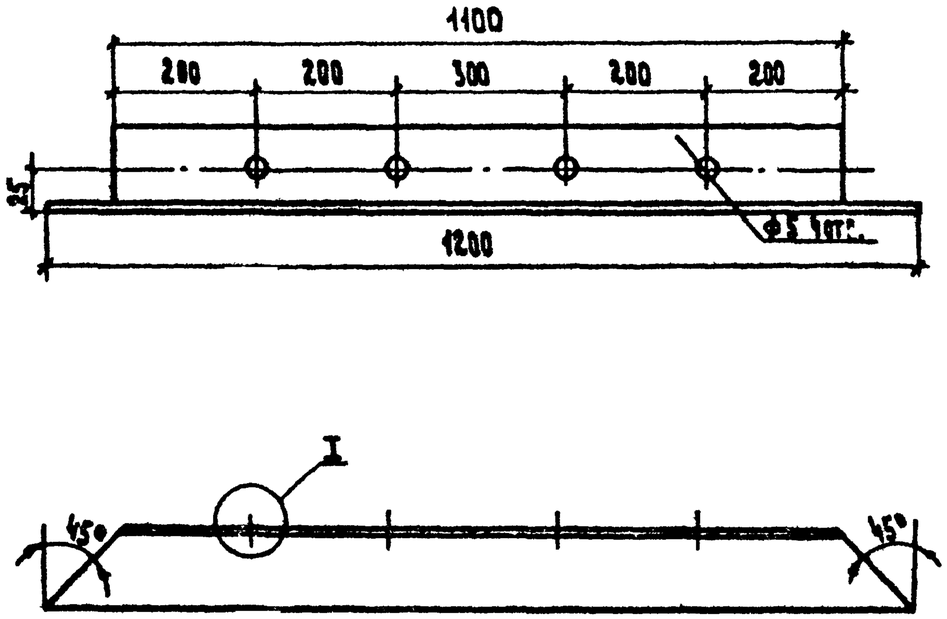

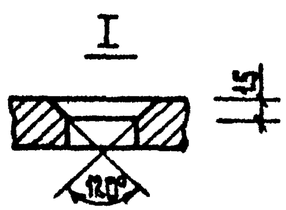

			221-1-384.85 ИМ2-00 01 01 01			
Нач.отд.	Волынский		Элемент верхний	Стадия	Масса	Масштаб
Н.контр.	Первушина			Р.Ч.	2.8кг	
ГИП	Шац			Лист	Листов 1	
Рук.гр.	Митвико					
Разраб.	Мысовский		Уголок 50×50×3 ГОСТ 8509-72 / Ст3 ГОСТ 535-75	ЦНИИЭП торгово-бытовых зданий и туристских комплексов		
Нач.отд.	Волынский					
ГИП	Шац					

Инв.№ подл. | Подпись и дата | Взам. инв.№

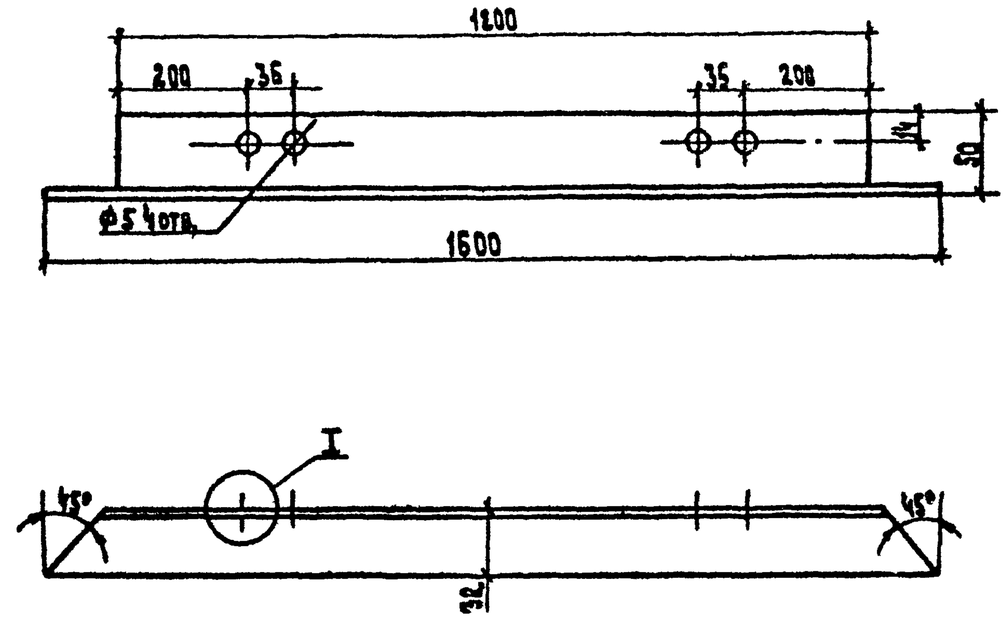

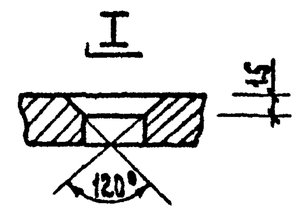

Отверстия сверлить совместно с деталей 00-01-01-00СБ

			221-1-384.85 ИМ2-00 01 01 02			
Нач.отд.	Волынский		Элемент нижний	Стадия	Масса	Масштаб
Н.контр.	Первушина			Р.Ч.	3.7кг	
ГИП	Шац			Лист	Листов 1	
Рук.гр.ин.	Митвико					
Разраб.	Мысовский		Уголок 50×50×3 ГОСТ 8509-72 / Ст3 ГОСТ 535-75	ЦНИИЭП торгово-бытовых зданий и туристских комплексов		
Нач.отд.	Волынский					
ГИП	Шац					

Инв.№ подл. | Подпись и дата | Взам. инв.№

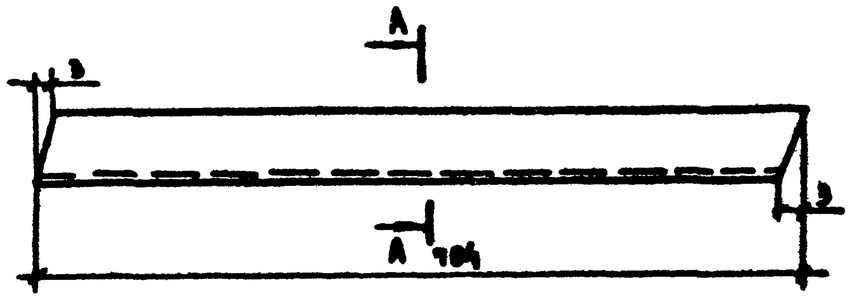

НАЧ ОТД	ВОЛЫНСКИЙ		
Н.КОНТР	ПЕРВУШИНА		
ГИП	ШАЦ		
РУК ГР	МИТРИЦАЙ		
РАЗРАБ	МЫСОВСКИЙ		

221-1-384.85 ИМ2-00 01 01 03

Элемент вертикальный

СТАДИЯ	МАССА	МАСШТАБ
Р.Ч	1.65кг	
ЛИСТ 1	ЛИСТОВ 1	

Уголок 50×50×3 ГОСТ 8509-72 / ст.3 ГОСТ 535-79

ЦНИИЭП торгово-бытовых зданий и комплексов

Инв. № подл. | Подпись и дата | Взам. инв. №

Отпечатано
в Новосибирском филиале ЦИТП-
630064 г Новосибирск пр. Карла Маркса 1

Выдано в печать "11" к 1985 г
Заказ 146 Тираж 300