Министерство транспортного строительства
Главтранспроект
Ленгипротрансмост

ТИПОВОЙ ПРОЕКТ

ПЕШЕХОДНЫХ ТОННЕЛЕЙ ПОД ЖЕЛЕЗНОДОРОЖНЫМИ ПУТЯМИ, СООРУЖАЕМЫХ ОТКРЫТЫМ СПОСОБОМ

501-0-47

АЛЬБОМ V

ПАВИЛЬОНЫ, ОСВЕЩЕНИЕ ТОННЕЛЕЙ И ПАВИЛЬОНОВ

Проект утвержден
приказом МПС
от 28 января 1974 г. за NП-2536
и введен в действие
с 1 июня 1974 г.

Инв. N 942/5

Ленинград 1972г.

МИНИСТЕРСТВО ТРАНСПОРТНОГО СТРОИТЕЛЬСТВА
ГЛАВТРАНСПРОЕКТ

Типовой проект

ПЕШЕХОДНЫХ ТОННЕЛЕЙ ПОД ЖЕЛЕЗНОДОРОЖНЫМИ ПУТЯМИ, СООРУЖАЕМЫХ ОТКРЫТЫМ СПОСОБОМ

Альбом V

Павильоны, освещение тоннелей и павильонов

501-0-47

Разработан
Ленгипротрансмостом

Инв. N 942/5

Ленинград 1972

Ленгипротрансмост
г. Ленинград
1972 г

NN листа	Наименование	NN страниц	Инв. N листа
1	Содержание	2	212746
2	Пояснительная записка	3	212747
3	Павильон для входа шириной 2,0м Общий вид.	4	212748
4	Павильон для входа шириной 3,0м Общий вид.	5	212749
5	Павильон для входа шириной 4,0м Общий вид.	6	212750
6	Конструкция павильонов. Детали.	7	212751
7	Конструкция павильонов. Детали. Продолжение.	8	212752
8	Конструкция павильонов Спецификация.	9	212753
9	Навесы между павильонами Общие виды.	10	212754
10	Опалубочно-арматурный чертеж плит перекрытия: П-1, П-2, П-3, П-4, П-5.	11	212755
11	Опалубочно-арматурный чертеж блоков: Р-1, Р-2, Р-3, Р-4, Р-5, Р-6, Р-7, Р-8.	12	212756
12	Опалубочно-арматурный чертеж блоков: Р-1, Р-2, Р-3, Р-4, Р-5, Р-6, Р-7, Р-8. Спецификация.	13	212757
13	Опалубочно-арматурный чертеж блоков К-1, К-2, К-3.	14	212758
14	Опалубочно-арматурный чертеж блоков Пр-1, Пр-2, Пр-3.	15	212759
15	Блок Ф-1. Узлы сопряжений элементов.	16	212760
16	Тоннели шириной 6,0; 2×3,0 и 2×4,0м Электроосвещение. План электросети. Спецификация.	17	212761
17	Павильоны шириной 6,0; 2×3,0 и 2×4,0м Электроосвещение. План элекросети. Спецификация.	18	212762

Инв. N 212746 | Шифр N 1755

Нач. отдела — Бобровский
Гл. инж. пр-та — Урецкий
Проверил — Стремцов
Исполнил — Медведев

Ленгипротрансмост г. Ленинград

1972 г. | Типовой проект пешеходных тоннелей под железнодорожными путями | Содержание | Инв. N 942/5-3 | Типовой проект 501-0-47 | Альбом V | Лист 1

Типовой проект пешеходных тоннелей под железнодорожными путями, сооружаемых открытым способом, разработан Ленгипротрансмостом по плану типового проектирования 1972 г.

Состав проекта.

Альбом I – тоннели шириной 3,0; 4,0; 6,0; 2×3,0; 2×4,0 м
Альбом II – входы для тоннелей шириной 3,0; 4,0; 6,0; 2×3,0; 2×4,0 м Детали тоннелей и входов.
Альбом III – блоки заводского изготовления для тоннелей шириной 3,0; 4,0; 6,0; 2×3,0; 2×4,0 м и входов.
Альбом IV – конструкция обогрева открытых входов.
Альбом V – павильоны, освещение тоннелей и павильонов.
Альбом VI – сметы.

Основные положения.

Наземные павильоны над входами в пешеходные тоннели входят в типовой проект пешеходных тоннелей под железнодорожными путями, сооружаемых открытым способом.

Павильоны предназначены для сооружения во II и III строительно-климатических зонах с расчетной зимней температурой -20°-30°С, за исключением сейсмических районов, вечной мерзлоты, горных выработок и просадочных грунтов.

Павильоны над входами в пешеходные тоннели и навесы между ними предназначены для строительства на участках промежуточных станций, остановочных пунктах и разъездах железнодорожного транспорта.

Павильоны и навесы могут сооружаться как на высоких, так и на низких островных и боковых железнодорожных платформах.

Настоящий проект содержит рабочие чертежи навесов и павильонов для входов шириной 2,0; 3,0; 4,0 м.

При разработке конструкции павильонов приняты следующие нормативные нагрузки:
а) II снеговой район – 150 кг/м²
б) III снеговой район – 45 кг/м²

Конструкция.

За отметку ±0,00 принят уровень верха платформы у павильона.

Архитектурное решение павильонов представлено в современных простых формах с применением эффективных строительных конструкций и материалов: бетона, металла, стекла.

Основные конструкции – сборные с учетом наибольшей унификации.

Конструкция павильонов представляет собой легкий каркас состоящий из металлических стоек и прогонов сечением 80×80 мм

На прогоны укладываются легкие железобетонные плиты, имеющие понизу специальные закладные детали для крепления к прогонам. Ограждающие стены между стойками приняты высотой 80 см и выкладываются из лицевого кирпича. Кладку вести на цементном растворе состава 1:3.

Швы кладки расшиваются или оштукатуриваются с последующей покраской. Цвет облицовочного кирпича назначается проектом привязки. Внутренние поверхности кирпичных стен окрашиваются красками ПХВ светлых тонов. Поверху кирпичных стен устанавливаются витражи из оконного стекла в металлических переплетах. Все металлические конструкции грунтуются суриком один раз и окрашиваются масляной краской черного или темно-серого цвета за два раза.

Конструкция навесов между входами выполнена из сборных железобетонных элементов. Колонны сечением 20×20 см устанавливаются на блоки фундаментов.

Железобетонные плиты перекрытий павильонов укладываются на прогоны. При привязке проекта под навесом может быть устроена билетная касса.

Потолок и потолочная поверхность карнизов окрашивается краской ПХВ белого цвета.

Кровля – рулонная, трехслойная.

По согласованию с заводом изготовителем при привязке может быть применена облицовка керамической плиткой, присыпкой гравия типа „дрекчий" и др.

Требование к конструкции.

Изготовление сборных элементов (железобетонных, стальных) должно осуществляться в условиях, обеспечивающих проектные прочностные качества, высокое качества поверхностей и граней элементов в полном соответствии с действующими нормативными документами.

Допускаемые отклонения от проектных размеров:
панели кровли – по длине ± 5 мм, по ширине +0-5 мм;
стальные конструкции ±2 мм

Освещение павильонов и тоннеля

Энергоснабжение выполнено в соответствии с требованиями СН и „Правил устройства электроустановок".

По надежности обеспечения электроэнергией тоннель отнесен к I категории.

Освещенность в дневное время принята 50 люкс, в вечернее – 20 лк, а в ночное – 10 лк.

Для тоннеля принят потолочный светильник рассеянного света в пылевлагозащитном исполнении типа ПВЛ-I-2×40 с двумя люминесцентными лампами ЛДЦ-40. Для служебного помещения принят светильник фарфоровый полугерметический с лампой накаливания.

Для подключения моечных машин, имеющих напряжение питания 220/127 вольт, в служебном помещении установлена трехполюсная штепсельная розетка.

Необходимость применения для уборки моечной машины, а следовательно, установки трансформатора для понижения напряжения с 380/220 вольт до 220/127 вольт мощностью 2,5 квт, определяется при привязке проекта.

Необходимость электрических нагрузок предусмотрена к сетям низкого напряжения 380/220 вольт. Ввод в тоннель предусмотрен кабельным. Управление освещением принято ручное.

Необходимость дистанционного управления определяется при привязке проекта.

Электрические сети тоннеля выполняются проводом АПРТО в стальных тонкостенных трубах. Трубы прокладываются в специально предусмотренной борозде.

Инв. № 2747	Шифр 1555				
Гл. инж. комплекса	Бобровский				
Гл. инж. проекта	Ирецкий				
Проверил	Подлесных				
Ленгипротрансмост г. Ленинград		1972 г.	Типовой проект пешеходных тоннелей под железнодорожными путями	Пояснительная записка	Инв. № 942/5-4
					Типовой проект 501-0-47
					Альбом V
					Лист 2

1 – 1

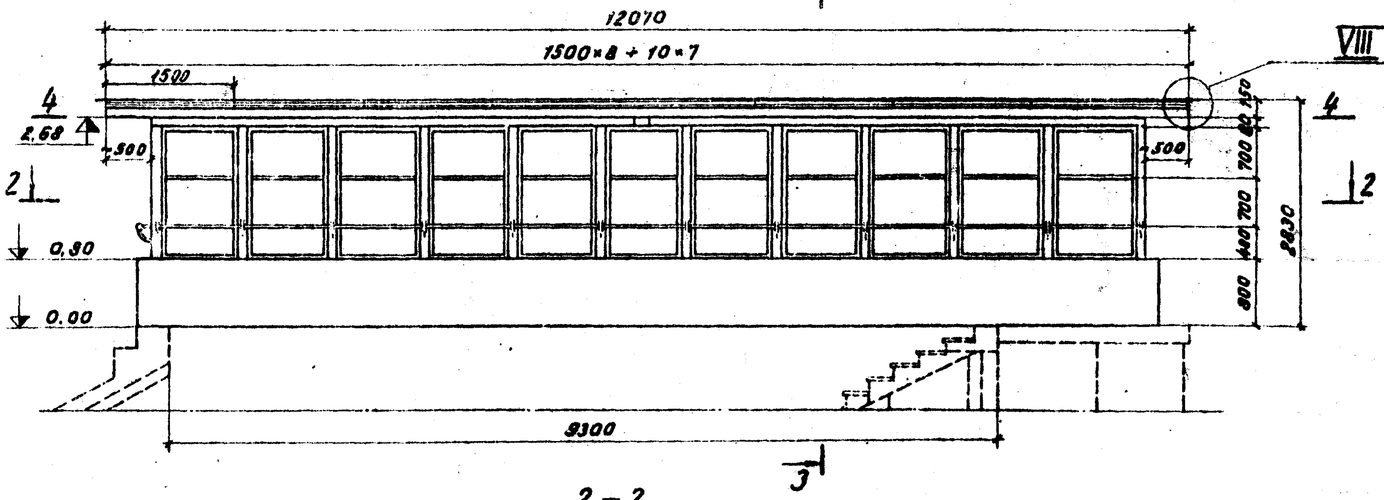

3 – 3

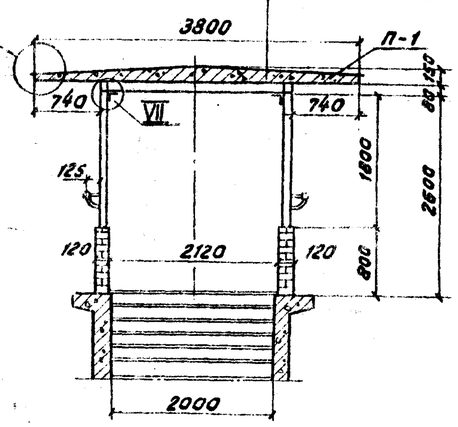

2 – 2

(лестничные марши не показаны)

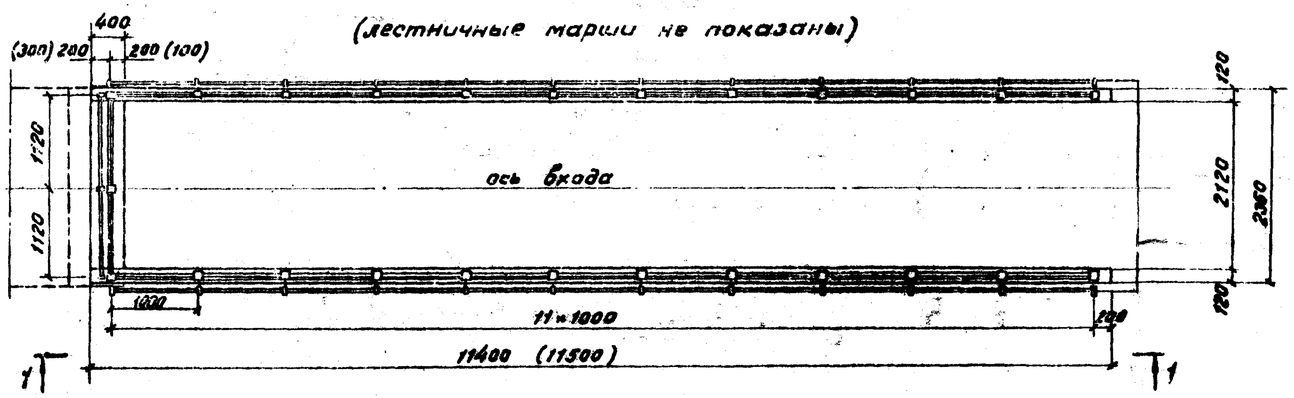

4 – 4

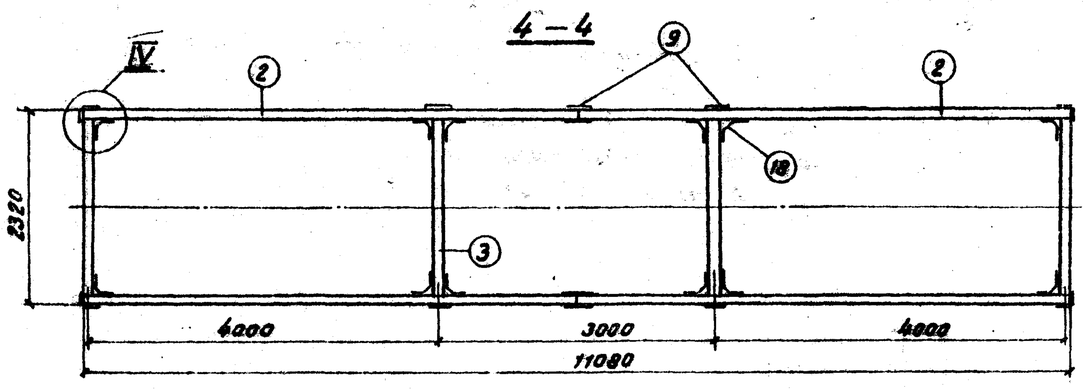

Объемы работ

№№ п/п	Наименование	Изм	Кол
1	Сборный железобетон М 200	$м^3$	3,68
2	Стальные конструкции	т	2,23
3	Цоколь кирпичный	$м^3$	2,80
4	Гидроизоляция	$м^2$	48,10
5	Стекло $\delta = 4$ мм	$м^2$	39,60
6	Кровельное железо $\delta = 0,7$ мм	$м^2$	20,34

Примечания

1. За отметку 0.00 принят уровень верха платформы.
2. Размеры в скобках даны при сооружении навесов между павильонами.
3. Детали см листы 6, 7, 8

Инв. 1942/5-5					
1972 г	Типовой проект пешеходных тоннелей под железнодорожными путями	Павильон для входа шириной 2,0 м. Общий вид	Типовой проект 501-0-47	Альбом V	Лист 3

Инв. № 212746 Шифр 1944

Вал. Урецкий Стрельцов Ясафьева

Нач. отдела Гл. инж. проекта Проверил Исполнил

Ленгипротрансмост Ленинград

Инв. N 212749
Шифр N 1355

1-1

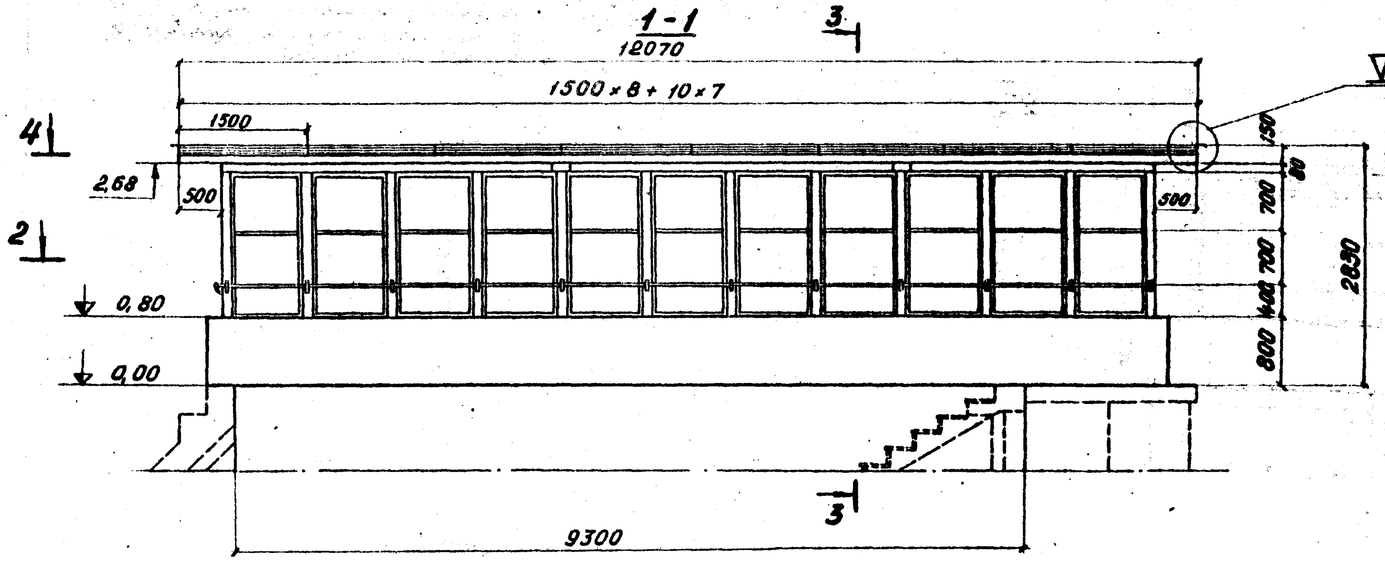

3-3

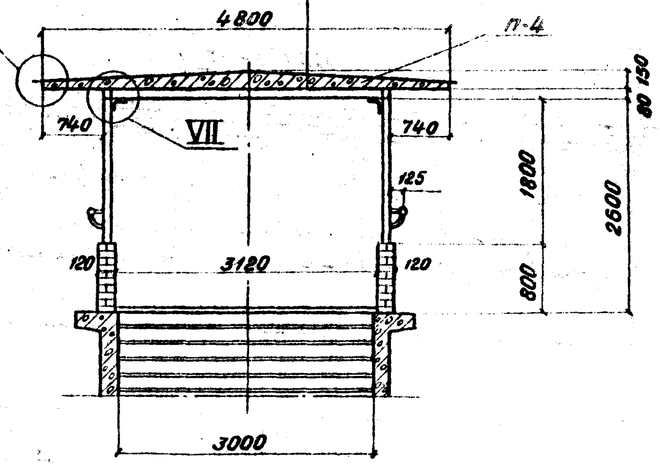

2-2

(лестничные марши не показаны)

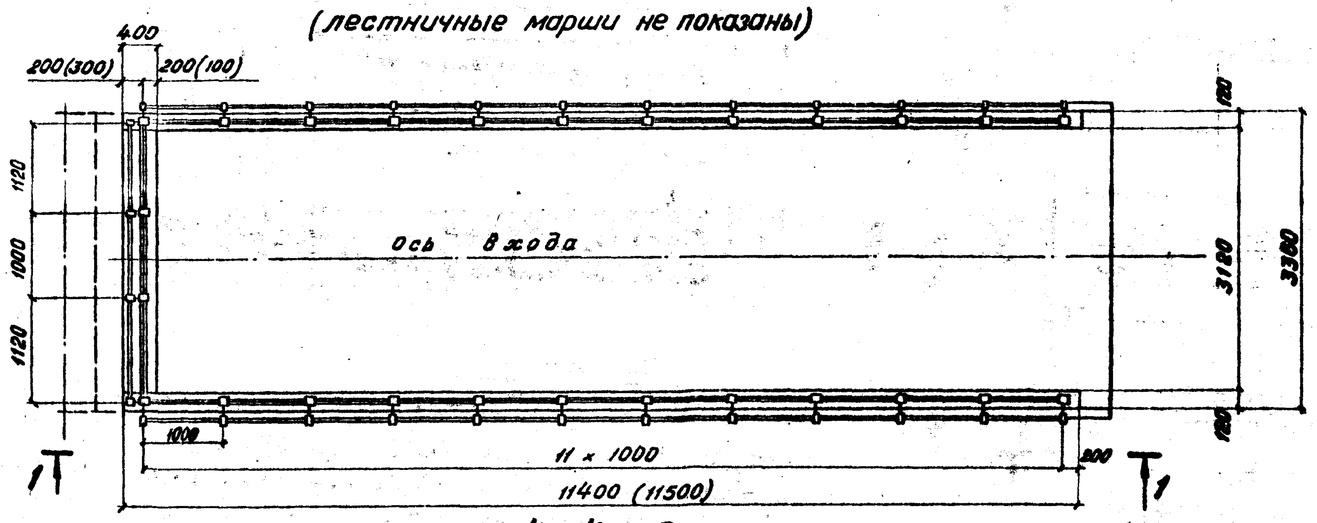

4-4

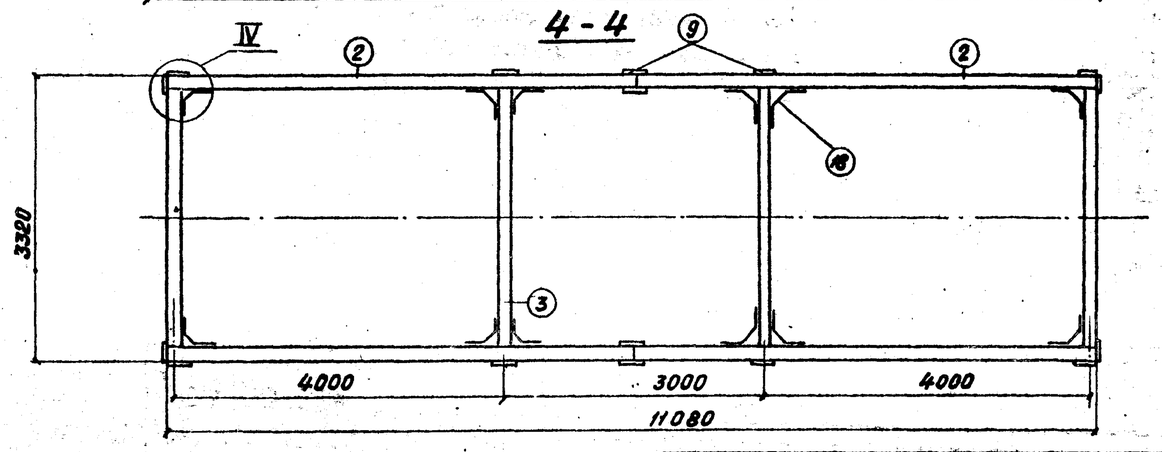

Объемы работ

NN п/п	Наименование	Изм.	колич.
1	Сборный железобетон М200	$м^3$	8,80
2	Стальные конструкции	т	2,36
3	Цоколь кирпичный	$м^3$	3,20
4	Гидроизоляция	$м^2$	80,30
5	Стекло $\delta = 4$ мм	$м^2$	41,20
6	Кровельное железо $\delta = 0,7$ мм	$м^2$	21,74

Примечания:

1. За отметку 0,00 принят уровень верха платформы.
2. Размеры в скобках даны при сооружении навесов между павильонами.
3. Детали см. листы 6, 7, 8.

Ленгипротрансмост г. Ленинград	Нач. отдела	Бобровский	
	Гл. инж. пр-та	Урецкий	
	Проверил	Стрельцов	
	Исполнил	Асафьева	

1972 г.	Типовой проект пешеходных тоннелей под железнодорожными путями	Павильон для входа шириной 3,0 м Общий вид	Инв. N 942/5-6 Типовой проект 501-0-47	Альбом V	Лист 4

Инв. №212790 | Шифр №1355

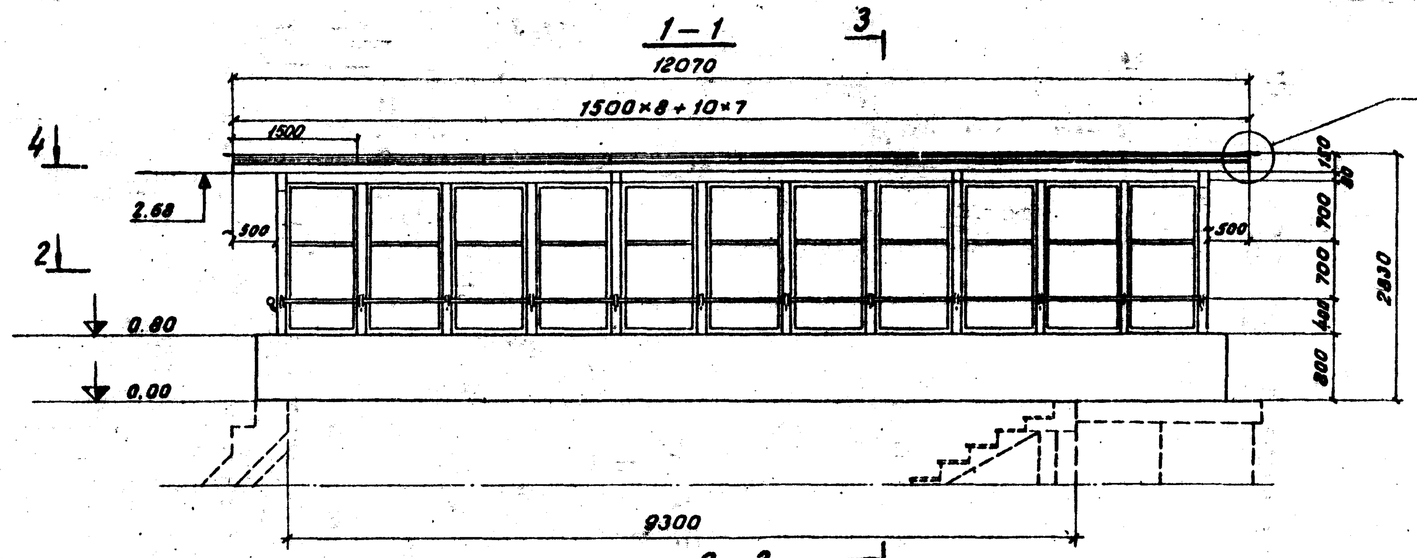

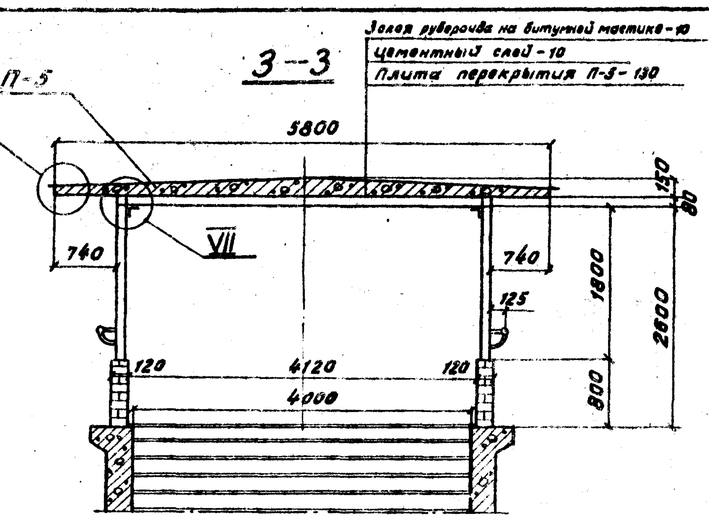

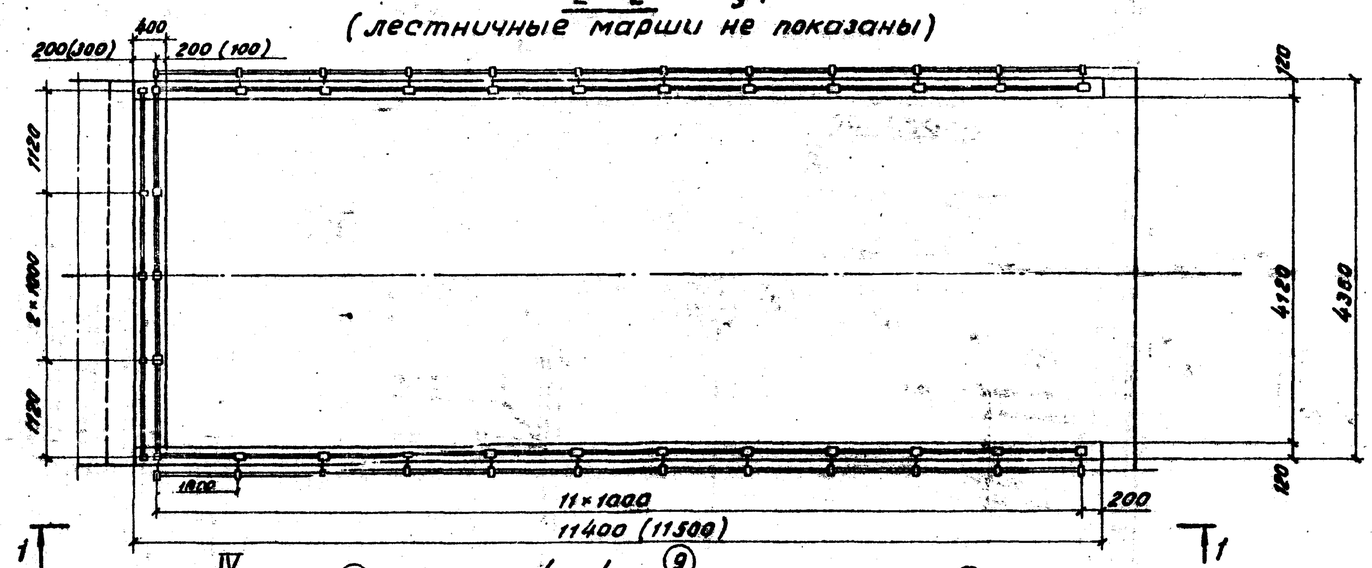

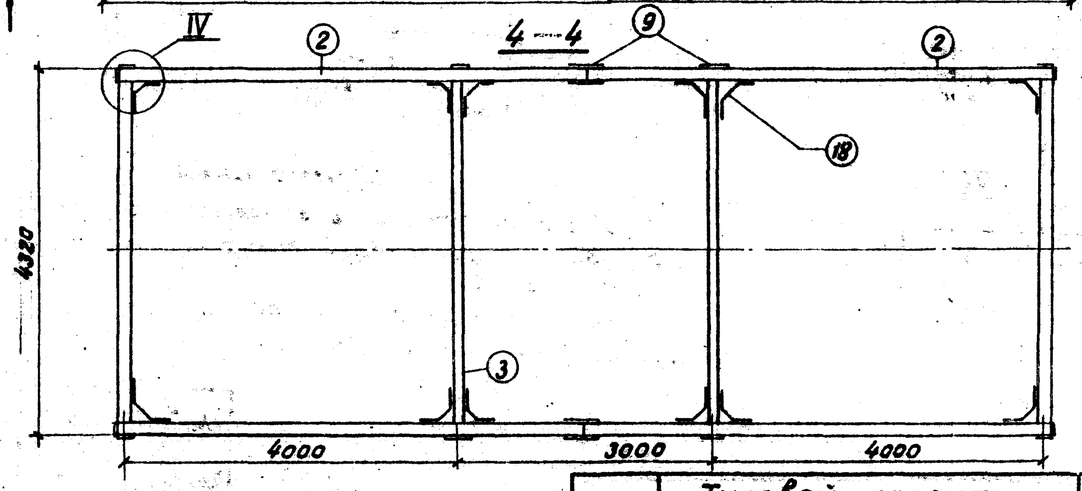

Объемы работ

NN п/п	Наименование	Изм	Кол.
1	Сборный железобетон М 200	$м^3$	8,00
2	Стальные конструкции	т	2,48
3	Цоколь кирпичный	$м^3$	3,50
4	Гидроизоляция	$м^2$	72,50
5	Стекло δ=4мм	$м^2$	42,80
6	Кровельное железо δ=0,7мм	$м^2$	23,14

Примечания

1 За отметку 0.00 принят уровень верха платформы

2 Размеры в скобках даны при сооружении навесов между павильонами

3 Детали см. листы 6; 7; 8

Нач. отдела	Бобровский		
Гл. инж. проекта	Цирлин		
Проверил	Стрельцов		
Исполнил	Асеева		

Ленгипротрансмост г. Ленинград

1972 г. Типовой проект пешеходных тоннелей под железнодорожными путями

Павильон для входа шириной 4,0 м. Общий вид

Инв. №942/5-7

Типовой проект	Альбом	Лист
501-0-47	V	5

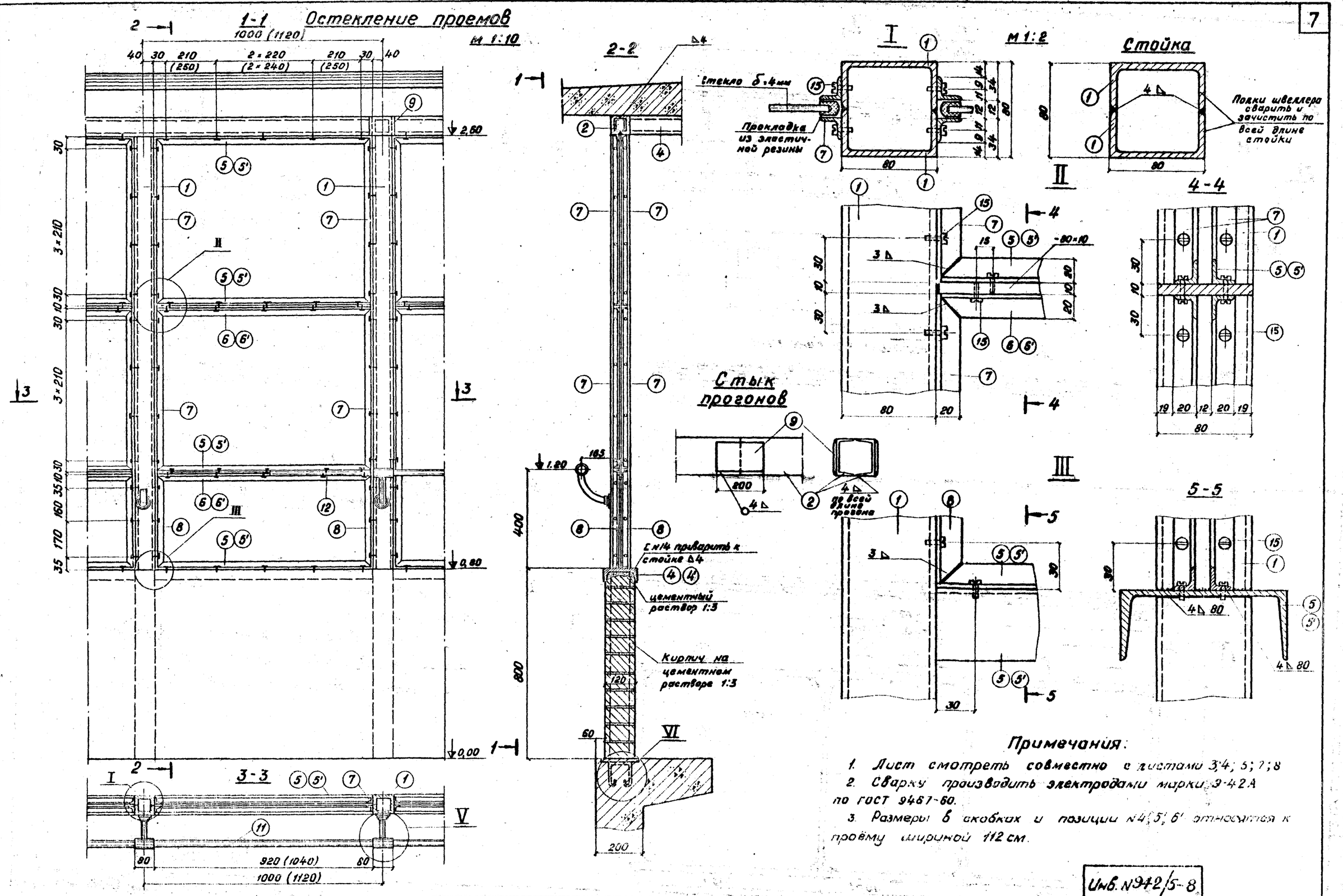

Примечания:

1. Лист смотреть совместно с листами 3; 4; 5; 7; 8
2. Сварку производить электродами марки Э-42А по ГОСТ 9467-60.
3. Размеры в скобках и позиции №4; 5; 6' относятся к проёму шириной 112 см.

1972 г.	Типовой проект пешеходных тоннелей под железнодорожными путями	Конструкция павильонов. Детали	Инв. №942/5-8 Типовой проект 501-0-47	Альбом V	Лист 8

Инв. № 212751 Шифр 1355

Гл. инж. пр. Дышевский
Проверил Урецкий
Исполнил Стрельцов
Катьева

г. Ленинград

Инв. N 212752 | Шифр 1355

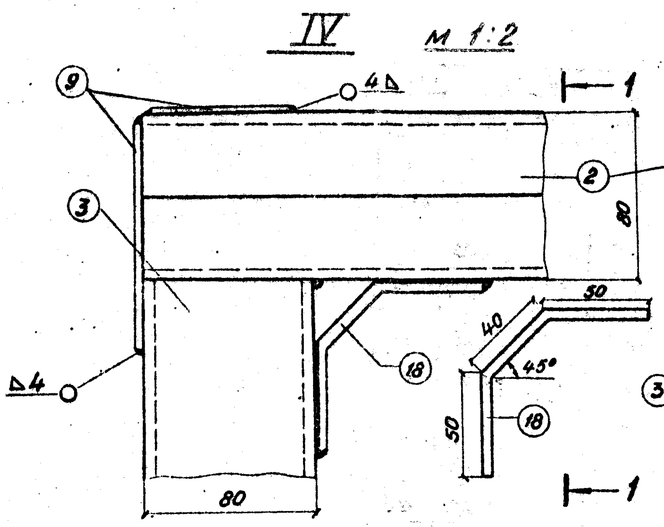

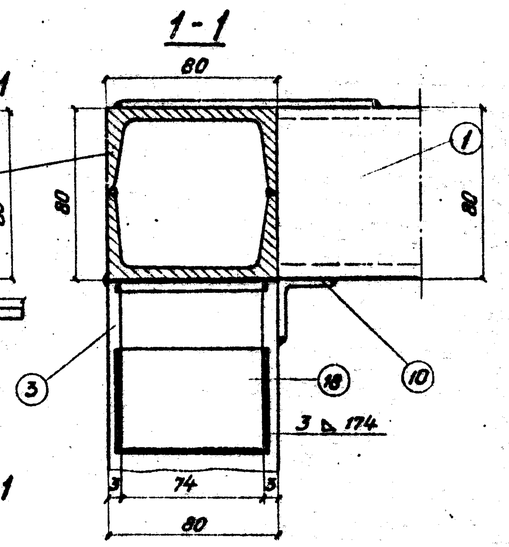

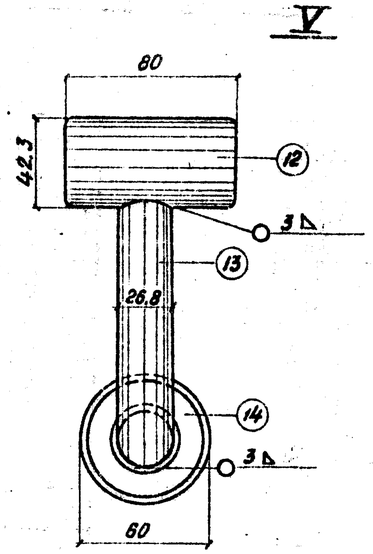

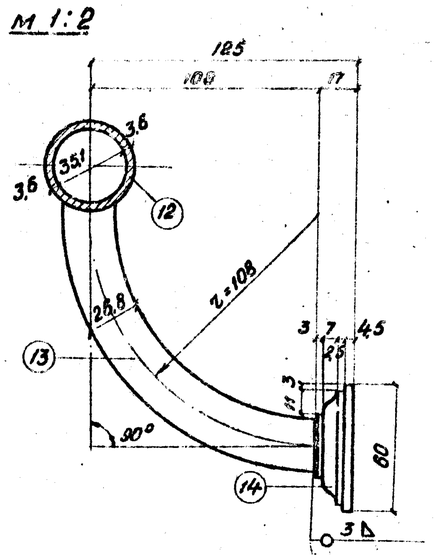

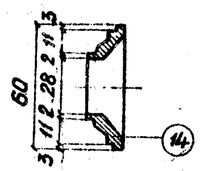

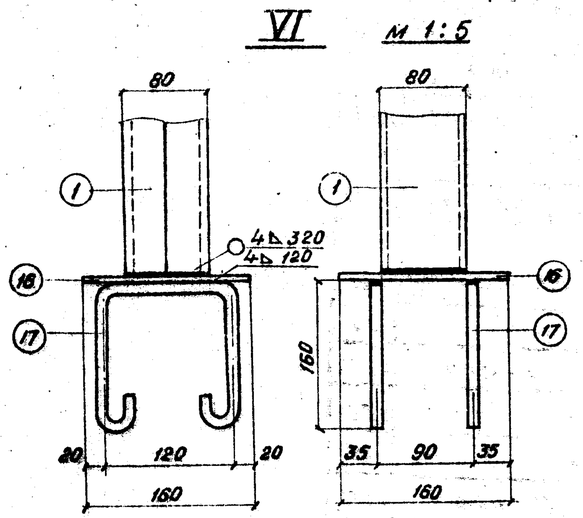

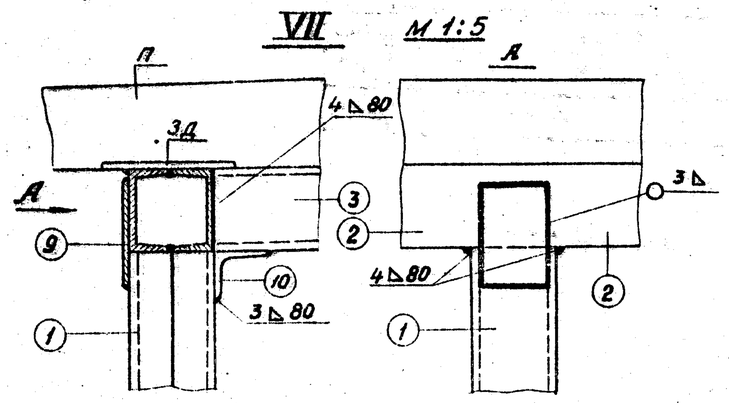

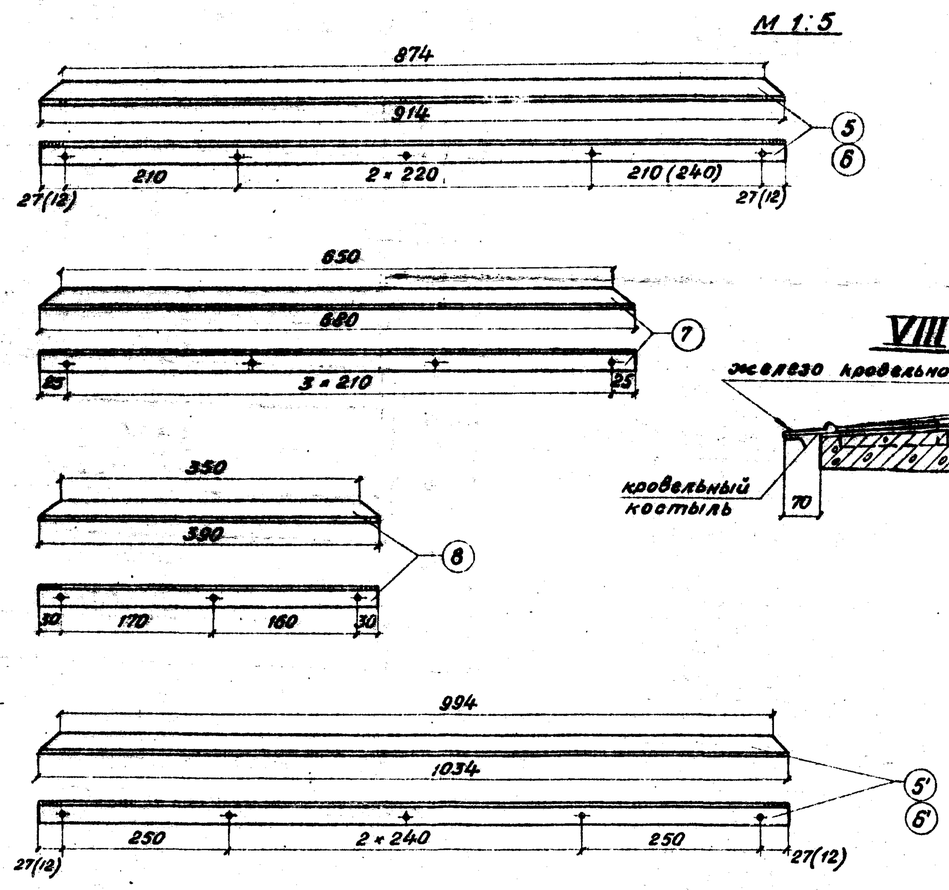

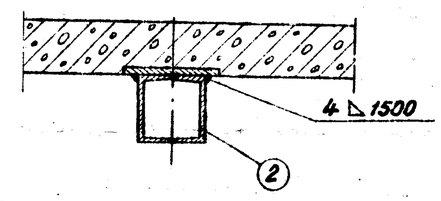

Соединение плит с прогонами (поз. N2)

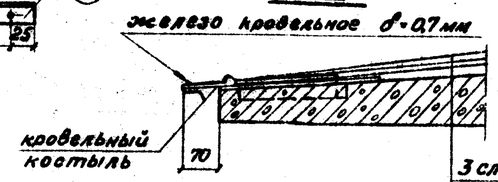

3 слоя рубероида на бит. мастике – 10
Цементный выравнивающий слой – 10
Плита перекрытия

Примечания:

1. Лист смотреть совместно с листами 3,4,5,6.
2. Размеры в скобках даны для позиций 6 и 6'.
3. Диаметр отверстий под болты М5×7.
4. Сборку закладных деталей производить электродами Э-42А по ГОСТ 9467-60.

			Инв. N 942/5-9		
1972 г.	Типовой проект пешеходных тоннелей под железнодорожными путями	Конструкция павильонов Детали. Продолжение.	Типовой проект 501-0-47	Альбом V	Лист 7

Гл. инж. пр. Добровский
Гл. инж. проекта Урецкий
Проверил Столяльков
Исполнил Ксарьева
г. Ленинград

Инв. № 212753 | Шифр 1355

Спецификация металла на павильоны

N	Наименование		Материал	Размеры одной части мм: Толщина	Ширина / Длина	Площадь F см²	Количество	Общая длина м или площадь	Масса кг: 1 п.м или 1 м²	Общая кг
1	2		3	4	5	6	7	8	9	10
1	Стойка 2 [N8	Вход шириной 2,0 м	ГОСТ 8240-72	—	—	2600	25	65,0	14,10	916,5
		Вход шириной 3,0 м	"	—	—	2600	26	67,6	14,10	953,2
		Вход шириной 4,0 м	"	—	—	2600	27	70,2	14,10	989,8
2	Прогон 2 [N8 входы шириной 2,0; 3,0 и 4,0 м		"	—	—	5535	4	22,16	14,10	312,5
	Распорка 2 [N8	вход шириной 2,0 м	"	—	—	2155	4	8,62	14,10	121,5
		вход шириной 3,0 м	"	—	—	3155	4	12,62	14,10	177,9
		вход шириной 4,0 м	"	—	—	4155	4	16,62	14,10	234,3
4'	Нижняя обвязка [N4		"	—	—	1035	2	2,1	12,30	25,8
4	Нижняя обвязка [N4	вход шириной 2,0 м	"	—	—	915	22	20,1	12,30	247,2
		вход шириной 3,0 м	"	—	—	915	23	21,1	12,30	259,5
		вход шириной 4,0 м	"	—	—	915	24	22,0	12,30	270,6
5	Уголок L20×3	вход шириной 2,0 м	ГОСТ 8509-72	—	—	914	176	161,0	0,89	143,3
		вход шириной 3,0 м	"	—	—	914	184	168,0	0,89	149,5
		вход шириной 4,0 м	"	—	—	914	192	176,0	0,89	156,6
5'	Уголок L20×3 входы шириной 2,0; 3,0 и 4,0 м		"	—	—	1034	16	16,5	0,89	14,7
6	Уголок L20×3	вход шириной 2,0 м	"	—	—	914	88	80,5	0,89	71,6
		вход шириной 3,0 м	"	—	—	914	92	84,0	0,89	74,8
		вход шириной 4,0 м	"	—	—	914	96	88,0	0,89	78,3
6'	Уголок L20×3. входы шириной 2,0; 3,0 и 4,0 м		"	—	—	1034	8	8,3	0,89	7,4
7	Уголок L20×3	вход шириной 2,0 м	ГОСТ 8509-72	—	—	680	192	130,6	0,89	116,2
		вход шириной 3,0 м	"	—	—	680	200	136,0	0,89	121,0
		вход шириной 4,0 м	"	—	—	680	208	141,4	0,89	125,8
8	Уголок L20×3	вход шириной 2,0	"	—	—	390	86	33,5	0,89	29,8
		вход шириной 3,0 м	"	—	—	390	100	39,0	0,89	34,7
		вход шириной 4,0 м	"	—	—	390	104	40,6	0,89	36,1
9	Фасонка			6,0	70	180	16	0,2	0,2	9,4
10	Уголок 80×6		ГОСТ 8509-72	—	—	70	8	0,6	7,36	4,4
11	Поручень из трубы ø25	вход шириной 2,0 м	ГОСТ 3262-62	—	—	970 / 1100	22 / 2	21,4 / 2,2	2,39	56,4
		вход шириной 3,0 м		—	—	970 / 1100	23 / 2	22,3 / 2,2	2,39	58,6
		вход шириной 4,0 м		—	—	970 / 1100	24 / 2	23,3 / 2,2	2,39	61,0

1	2		3	4	5	6	7	8	9	10
12	Крепление поручня	Вход шириной 2,0 м: Труба 32 ГОСТ 3262-62	—	—	80	25	200	3,09	6,2
13		Труба 20 ГОСТ 3262-62	—	—	170	25	425	1,66	7,1
14		Фасонная деталь	—	—	—	25	—	1,12	28,1
12		Вход шириной 3,0 м: Труба 32 ГОСТ 3262-62	—	—	80	26	2,08	3,09	6,2
13		Труба 20 ГОСТ 3262-62	—	—	170	26	442	1,66	7,1
14		Фасонная деталь	—	—	—	26	—	1,12	28,1
12		Вход шириной 4,0 м: Труба 32 ГОСТ 3262-62	—	—	80	27	2,16	3,09	6,2
13		Труба 20 ГОСТ 3262-62	—	—	170	27	459	1,66	7,1
14		Фасонная деталь	—	—	—	27	—	1,12	28,1
15	Винт М5×12		ГОСТ 1491-62	—	—	—	2710	—	0,004	10,8
16	Закладные детали	вход шириной 2,0 м	—	6	160	160	25	0,64	47,0	30,0
17			—	12 Ст	—	570	50	28,5	0,89	25,4
16		вход шириной 3,0 м	—	6	160	160	26	0,67	47,0	31,2
17			—	12 Ст	—	570	52	29,6	0,89	26,3
16		вход шириной 4,0 м	—	6	160	160	27	0,69	47,0	32,4
17			—	12 Ст		570	54	30,8	0,89	27,4
18		Фасонка	—	6	70	140	12	0,12	47,0	5,6
	Всего	Вход шириной 2,0 м								2191
		На сварные швы 1,5%								33
		Итого								2224
		Вход шириной 3,0 м								2320
		На сварные швы 1,5%								35
		Итого								2355
		Вход шириной 4,0 м								2446
		На сварные швы 1,5%								37
		Итого								2483

Примечания:

1. Лист смотреть совместно с листами 3, 4, 5, 6, 7.
2. Материал по ГОСТ 380-71.*

Нач. отдела	Бобровский
Гл. инж. проекта	Урецкий
Проверил	Стрельцов
Исполнил	Ясафьева

ЛенГИПРОТРАНСМОСТ г. Ленинград

Инв. № 942/5-10

1972 г	Типовой проект пешеходных тоннелей под железнодорожными путями	Конструкция павильонов. Спецификация	Типовой проект 501-0-47	Альбом V	Лист 8

Схема-1- четырехпролетный навес между павильонами

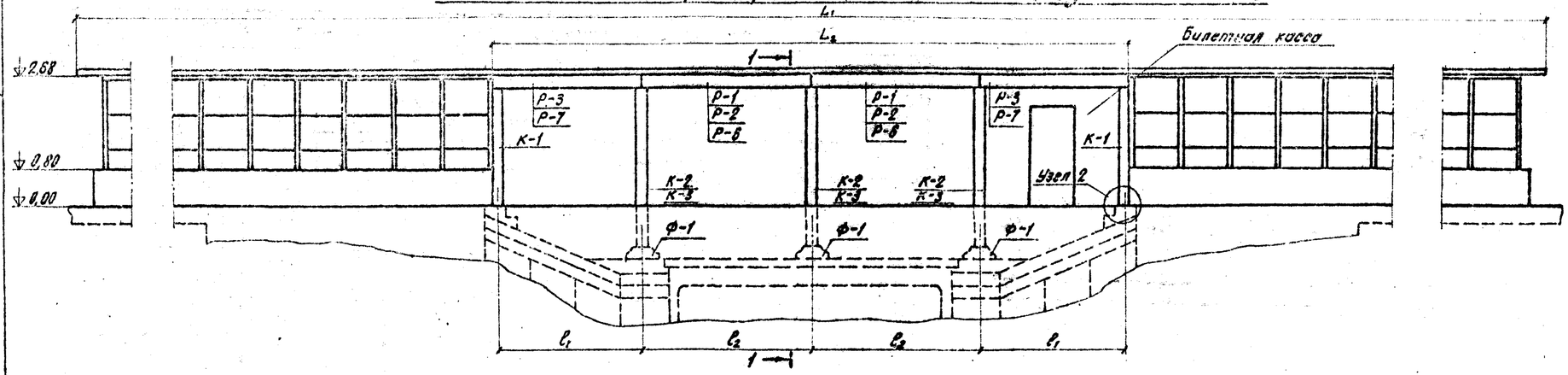

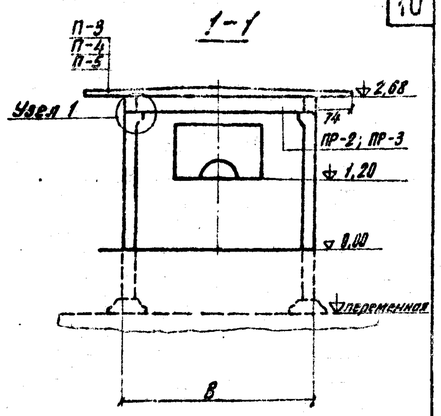

Схема-2- трехпролетный навес между павильонами.

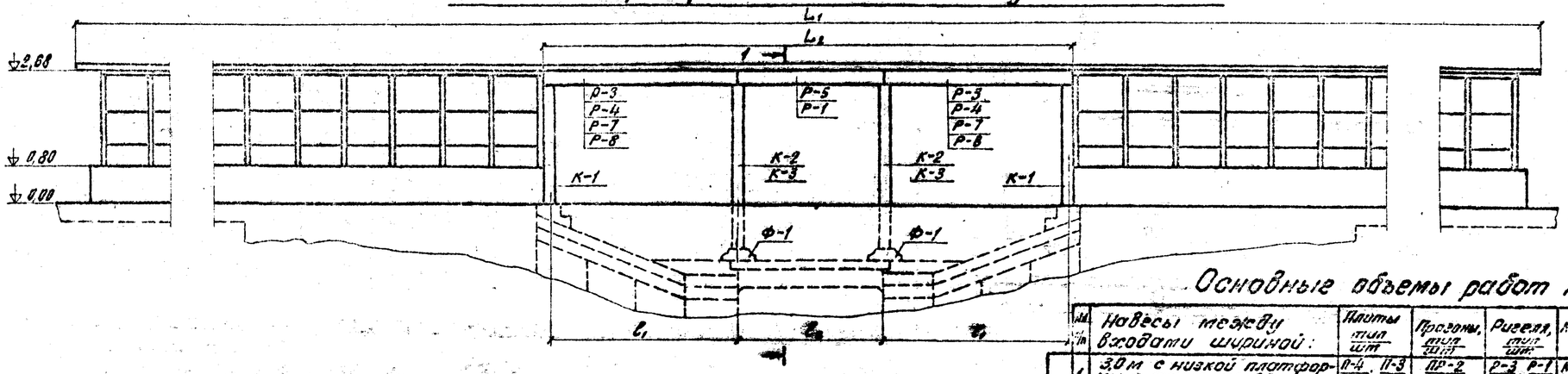

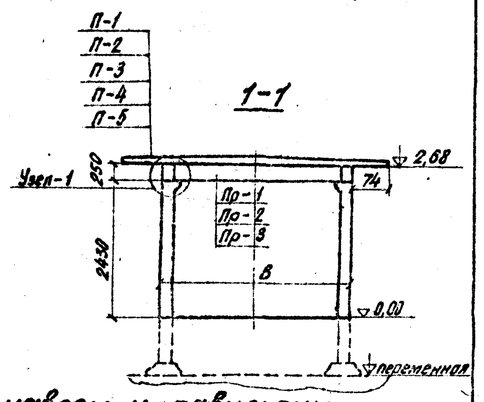

Основные объемы работ на навесы и павильоны

	№ п/п	Навесы между входами шириной:	Плиты тип/шт	Прогоны тип/шт	Ригели тип/шт	Колонны тип/шт	Башмаки тип/шт	Стояки конструкт. м	Цоколь кирпич. м³	Стекло м²	Кровля железо м²	Гидроизоляция м²
Схема 1	1	3,0 м с низкой платформы с тоннелем 6,0 м	П-4 / 23 ; П-3 / 2	ПР-2 / 5	Р-3 / 4 ; Р-1 / 4	К-1 / 4 ; К-2 / 6	Ф-1 / 6	4,72	6,4	82,4	56,3	182
	2	3,0 м с высокой платформы с тоннелем 6,0 м	П-4 / 26 ; П-3 / 1	ПР-2 / 5	Р-7 / 4 ; Р-1 / 4	К-1 / 4 ; К-3 / 6	Ф-1 / 6	4,72	6,4	82,4	61,2	200
	3	3,0 м с высокой платформы с тоннелем 2×3,0 м	П-4 / 27	ПР-2 / 5	Р-7 / 4 ; Р-2 / 4	К-1 / 4 ; К-3 / 6	Ф-1 / 6	4,72	6,4	82,4	61,9	202
	4	3,0 м с низкой платформы с тоннелем 2×3,0 м	П-4 / 24 ; П-3 / 1	ПР-2 / 5	Р-3 / 4 ; Р-2 / 4	К-1 / 4 ; К-2 / 6	Ф-1 / 6	4,72	6,4	82,4	57,0	185
	5	4,0 м с низкой платформы с тоннелем 2×4,0 м	П-5 / 26	ПР-3 / 5	Р-3 / 4 ; Р-6 / 4	К-1 / 4 ; К-2 / 6	Ф-1 / 6	4,96	7,0	85,6	61,2	234
	6	4,0 м с высокой платформы с тоннелем 2×4,0 м	П-5 / 28	ПР-3 / 5	Р-7 / 4 ; Р-6 / 4	К-1 / 4 ; К-3 / 6	Ф-1 / 6	4,96	7,0	85,6	65,4	252
Схема 2	7	3,0 м с низкой платформы с тоннелем 4,0 м	П-4 / 23	ПР-2 / 4	Р-3 / 4 ; Р-5 / 2	К-1 / 4 ; К-2 / 4	Ф-1 / 4	4,72	6,4	82,4	53,5	172
	8	3,0 м с высокой платформы с тоннелем 4,0 м	П-4 / 26	ПР-2 / 4	Р-7 / 4 ; Р-5 / 2	К-1 / 4 ; К-3 / 4	Ф-1 / 4	4,72	6,4	82,4	57,7	187
	9	2,0 м с низкой платформы с тоннелем 3,0 м	П-1 / 22 ; П-2 / 1	ПР-1 / 4	Р-4 / 4 ; Р-1 / 2	К-1 / 4 ; К-2 / 4	Ф-1 / 4	4,46	5,6	79,2	51,4	136
	10	2,0 м с высокой платформы с тоннелем 3,0 м	П-1 / 25	ПР-1 / 4	Р-8 / 4 ; Р-1 / 2	К-1 / 4 ; К-3 / 4	Ф-1 / 4	4,46	5,6	79,2	56,3	149
	11	2,0 м с низкой платформы с тоннелем 4,0 м	П-1 / 23	ПР-1 / 4	Р-4 / 4 ; Р-5 / 2	К-1 / 4 ; К-2 / 4	Ф-1 / 4	4,46	5,6	79,2	52,1	137
	12	2,0 м с высокой платформы с тоннелем 4,0 м	П-1 / 26	ПР-1 / 4	Р-8 / 4 ; Р-5 / 2	К-1 / 4 ; К-3 / 4	Ф-1 / 4	4,46	5,6	79,2	58,4	155
	13	3,0 м с низкой платформы с тоннелем 3,0 м	П-4 / 22	ПР-2 / 4	Р-3 / 4 ; Р-1 / 2	К-1 / 4 ; К-2 / 4	Ф-1 / 4	4,72	6,4	82,4	51,3	185
	14	3,0 м с высокой платформы с тоннелем 3,0 м	П-4 / 24 ; П-3 / 1	ПР-2 / 4	Р-7 / 4 ; Р-1 / 2	К-1 / 4 ; К-3 / 4	Ф-1 / 4	4,72	6,4	82,4	57,0	185
	15	4,0 м с низкой платформы с тоннелем 4,0 м	П-5 / 23	ПР-3 / 4	Р-3 / 4 ; Р-5 / 2	К-1 / 4 ; К-2 / 4	Ф-1 / 4	4,96	7,0	85,6	54,9	207
	16	4,0 м с высокой платформы с тоннелем 4,0 м	П-5 / 25	ПР-3 / 4	Р-7 / 4 ; Р-5 / 2	К-1 / 4 ; К-3 / 4	Ф-1 / 4	4,96	7,0	85,6	59,1	225

	NN п/п	Навесы между входами	L_1 м	L_2 м	l_1 м	l_2 м	B м
Схема 1	1	шириной 3,0 м с низкой платформы с тоннелем 6,0 м	36,74	13,22	3,51	3,0	3,32
	2	шириной 3,0 м с высокой платформы с тоннелем 6,0 м	40,26	16,90	5,34	3,01	3,32
	3	шириной 3,0 м с высокой платформы с тоннелем 2×3,0 м	40,76	17,20	5,34	3,16	3,32
	4	шириной 3,0 м с низкой платформы с тоннелем 2×3,0 м	37,24	13,52	3,51	3,15	3,32
	5	шириной 4,0 м с низкой платформы с тоннелем 2×4,0 м	33,25	15,52	3,51	4,15	4,32
	6	шириной 4,0 м с высокой платформы с тоннелем 2×4,0 м	42,27	19,20	5,34	4,16	4,32
Схема 2	7	шириной 3,0 м с низкой платформы с тоннелем 4,0 м	34,72	11,22	3,51	4,00	3,32
	8	шириной 3,0 м с высокой платформы с тоннелем 4,0 м	37,74	14,90	5,34	4,01	3,32
	9	шириной 2,0 м с низкой платформы с тоннелем 3,0 м	34,22	10,66	3,72	3,01	2,32
	10	шириной 2,0 м с высокой платформы с тоннелем 3,0 м	37,74	14,66	5,72	3,01	2,32
	11	шириной 2,0 м с низкой платформы с тоннелем 4,0 м	34,72	11,66	3,72	4,01	2,32
	12	шириной 2,0 м с высокой платформы с тоннелем 4,0 м	33,25	15,66	5,72	4,01	2,32
	13	шириной 3,0 м с низкой платформы с тоннелем 3,0 м	33,21	10,22	3,50	3,01	3,32
	14	шириной 3,0 м с высокой платформы с тоннелем 3,0 м	37,23	13,90	5,34	3,01	3,32
	15	шириной 4,0 м с низкой платформы с тоннелем 4,0 м	34,72	11,22	3,51	4,00	4,32
	16	шириной 4,0 м с высокой платформы с тоннелем 4,0 м	37,74	14,90	5,34	4,01	4,32

Примечания:

1. За ± 0,00 принят уровень верха платформы.
2. Бетон см. лист 15.
3. Конструкции павильонов см. листы: 3; 4; 5; 6; 7; 8.

1972 г.	Типовой проект пешеходных тоннелей под железнодорожными путями	Навесы между павильонами Общие виды	Инв. № 942/5-11 Типовой проект 501-0-47	Альбом V / Лист 9

Ленгипротрансмост Ленинград

Инв. № 212 754 | Шифр 1055

Бобровский, Орешкин, Стрельцов, Агафьев, Ковтонюк, Ивановский, Трабецкий, Пономарев

Инв.№ 1355

Шифр 1355

П-1; (П-2)

М1:10

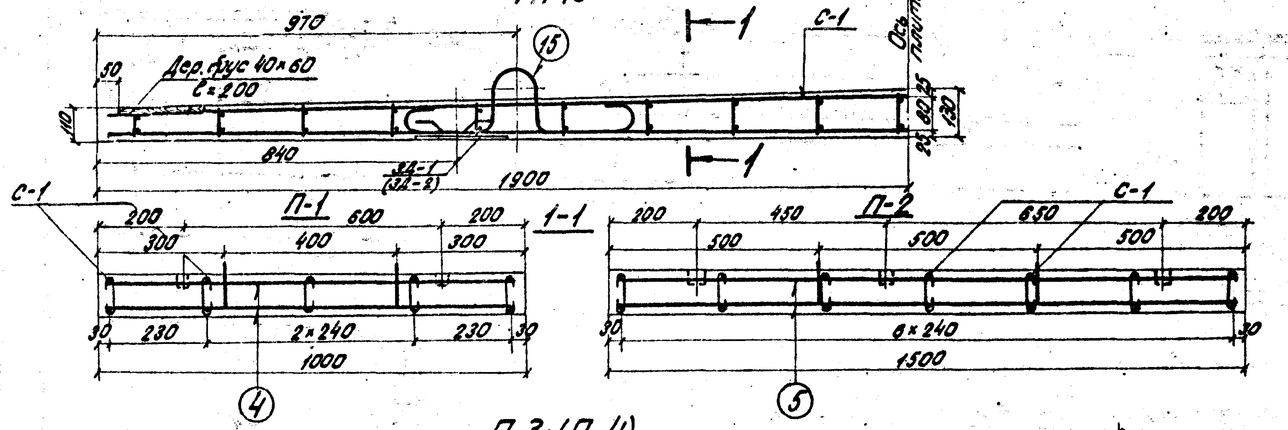

П-3; (П-4)

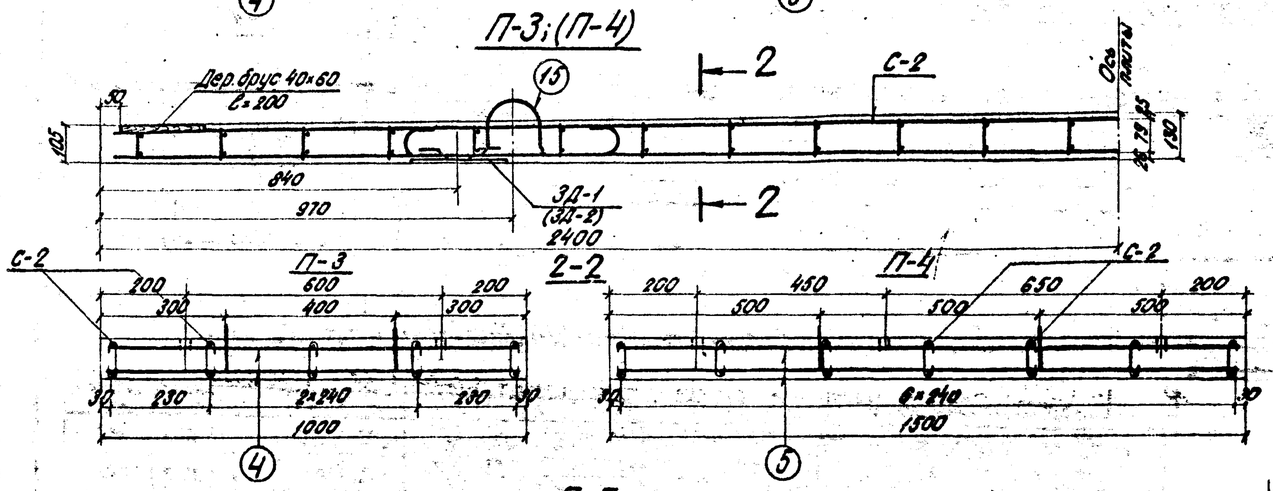

П-5

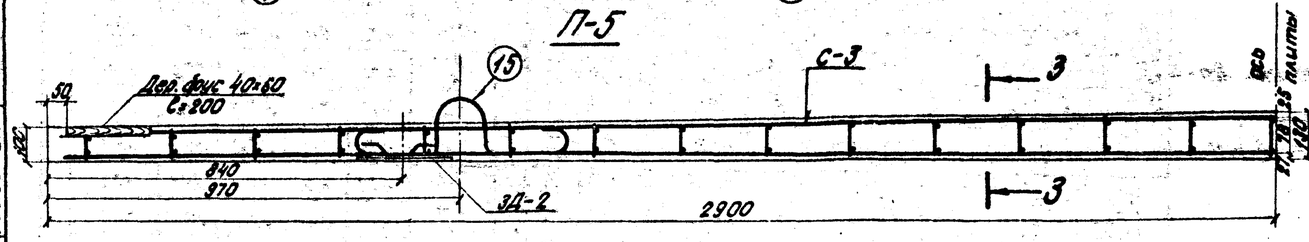

3-3 (П-5)

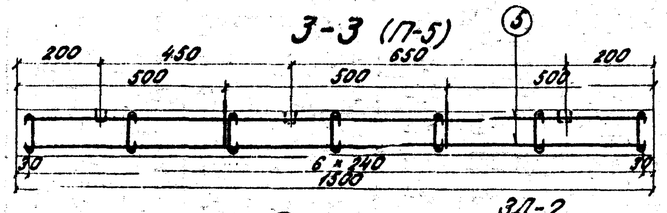

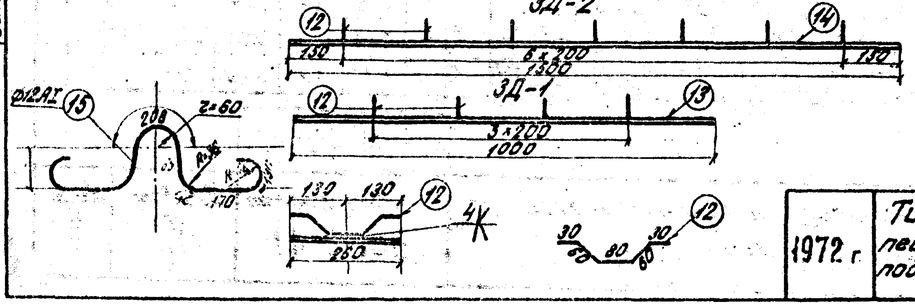

Спецификация арматуры на элемент

Марка элемента	Марка армат. издел. и кол.	Эскиз	Поз. по чертежу	Материал	Диаметр и класс стали	Количество на марк. шт	Количество на элемент шт	Длина 1 шт мм	Длина общая м	Выборка арматуры на элемент: диаметр или площадь	Длина м	Общая масса кг
				—	мм	шт	шт	мм	м	мм	м	кг
П-1	С-1 / 5		1	Ст.5сп2	10АI	1	5	3740	18,7	10АII	18,7	11,6
			2	Ст.5сп2	10АI	1	5	3740	18,7	8АI	46,4	18,3
			3	—·—	8АI	19	95	—	3,5	10АI	18,7	11,6
	Отдельн. стержни	970	4	Ст.5сп2	8АI	—	38	970	36,9	12АI	4,3	3,8
		См. чертеж	15	—·—	12АI	—	4	1070	4,3	Итого		45,3
П-2	С-1 / 7	См. спецификацию	1	Ст.5сп2	10АII	1	7	3740	26,2	10АII	26,2	16,2
			2	Ст.5сп2	10АI	1	7	3740	26,2	8АI	69,2	27,3
			3	—·—	8АI	19	133	—	13,3	10АI	26,2	16,2
	Отдельн. стержн.	1470	5	Ст.5сп2	8АI	—	38	1470	55,9	12АI	4,3	3,8
		См. чертеж	15	—·—	12АI	—	4	1070	4,3	Итого		63,5
П-3	С-2 / 5		7	Ст.5сп2	10АI	1	5	4740	23,7	12АII	23,7	21,1
			6	Ст.5сп2	12АII	1	5	4740	23,7	8АI	58,6	23,1
			8	Ст.5сп2	8АI	24	120	—	12,0	10АI	23,7	14,7
	Отдельн. стержн.	970	4	Ст.5сп2	8АI	—	48	970	46,6	12АI	4,3	3,8
		См. чертеж	15	—·—	12АI	—	4	1070	4,3	Итого		62,7
П-4	С-2 / 7	См. спецификацию	7	Ст.5сп2	10АI	1	7	4740	33,2	12АII	33,2	29,5
			6	Ст.5сп2	12АII	1	7	4740	33,2	8АI	67,4	34,5
			8	Ст.5сп2	8АI	24	168	—	16,8	10АI	33,2	20,6
	Отдельн. стержн.	1470	5	Ст.5сп2	8АI	—	48	1470	70,6	12АI	4,3	3,8
		См. чертеж	15	—·—	12АI	—	4	1070	4,3	Итого		88,4
П-5	С-3 / 7		10	Ст.5сп2	10АI	1	7	5740	40,2	14АII	40,2	48,6
			9	Ст.5сп2	14АII	1	7	5740	40,2	6АI	104,6	41,3
			11	Ст.5сп2	8АI	29	203	95	19,3	10АI	40,2	24,8
	Отдельн. стержн.	1470	5	Ст.5сп2	8АI	—	58	1470	85,3	12АI	4,3	3,8
		См. чертеж	15	—·—	12АI	—	4	1070	4,3	Итого		118,6

Показатели на конструктивный элемент

Марка элемента	Марка бетона	Объём бетона м³	Масса арматуры кг	Масса чистая кг
Плита П-1	М 200	0,46	кл. АI — 33,7 кл. АII — 11,6	1150
Плита П-2	"	0,68	кл. АI — 47,3 кл. АII — 16,2	1700
Плита П-3	"	0,56	кл. АI — 41,6 кл. АII — 21,1	1400
Плита П-4	"	0,85	кл. АI — 58,9 кл. АII — 29,5	2130
Плита П-5	"	1,00	кл. АI — 70,0 кл. АII — 48,6	2500

Спецификация закладных деталей на блоки

Марка блока	Марка закладной детали	Колич. шт.	Общая масса кг
Плита П-1	ЗД-1	2	27,2
Плита П-2	ЗД-2	2	39,4
Плита П-3	ЗД-1	2	27,2
Плита П-4	ЗД-2	2	39,4
Плита П-5	ЗД-2	2	39,4

Примечания:

1. Сетки сваиваются контактной точечной электросваркой.
2. Приварка закладных деталей должна производиться электродами типа Э-42А по ГОСТ 9467-60.
3. Применение ручной электросварки не разрешается.

Спецификация металла на закладные детали

Марка	N.N поз.	Наименование элементов	Материал	Размеры заготовки мм: толщина	Ширина или площадь сечения	Длина	Кол. шт.	Общая длина м или площадь м²	Масса кг: 1 п.м. или 1 м²	Общая	Примечание
ЗД-1	12	Анкер	Ст5сп2	ф12АII		260	6	1,56	0,89	1,4	
	13	Планка	Ст3	6	260	1000	1	0,26	47,0	12,2	
		Итого								13,6	
ЗД-2	12	Анкер	Ст5сп2	ф12АII		260	6	1,56	0,89	1,4	
	14	Планка	Ст3	6	260	1500	1	0,39	47,0	18,3	
		Итого								19,7	
ЗД-3		Дер. брус	дерев.	40×60		200	25	5,0	—	—	

Ленгипротрансмост г. Ленинград

Бобровский, Гречкин, Стрельцов, Гольдман

Нач. отд. Гл. инж. пр. Проверил Исполнил

ИНБ.№ 942/5-12

1972 г.	Типовой проект пешеходных тоннелей под железнодорожными путями	Опалубочно-арматурный чертеж плит П-1; П-2; П-3; П-4; П-5.	Типовой проект 501-0-47	Альбом V	Лист 10

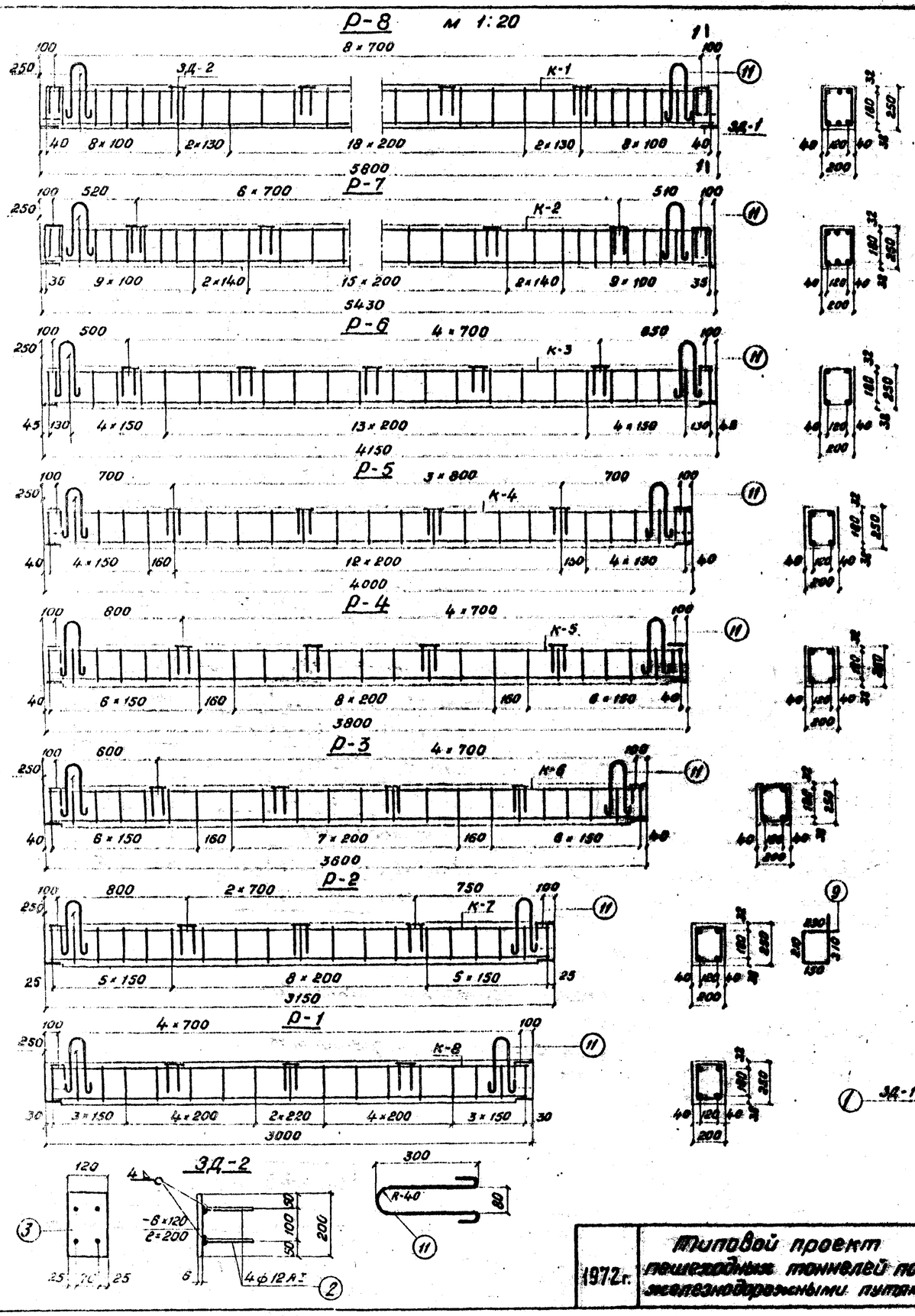

Показатели на конструктивный элемент

Марка элемента	Марка бетона	Объем бетона $м^3$	Масса арматуры кг	Монтажная масса кг
Р-8	300	0,29	АI 8,1 АII 133,6	725
Р-7	300	0,27	АI 8,0 АII 96,9	700
Р-6	300	0,21	АI 5,2 АII 33,0	525
Р-5	300	0,20	АI 5,0 АII 31,8	500
Р-4	300	0,19	АI 5,0 АII 30,2	475
Р-3	300	0,18	АI 4,8 АII 28,6	450
Р-2	300	0,16	АI 4,3 АII 15,1	400
Р-1	300	0,15	АI 3,8 АII 15,4	375

Спецификация металла на закладные детали

Марка	NN поз.	Наименование элементов	Материал	Размеры одного элемента мм: Толщина	Ширина или диаметр	Длина	Кол. шт.	Общая длина м или площадь $м^2$	Масса кг: 1 п.м или 1 $м^2$	Общая	Примечание
3Д-1	1	Швеллер №18	—	—		100	1	0,1	16,3	1,6	
3Д-2	2	Анкер	Вст.3кп2	ф12АII		150	4	0,6	0,89	0,5	
	3	Планка	Вст.3	6	120	200	1	0,02	4,7	1,1	
		Итого								1,6	

Спецификация закладных деталей на блоки

Марка блока	Марка закладной детали	Колич. шт	Общая масса кг
Ригель Р-8	3Д-1	2	3,2
	3Д-2	9	14,4
Ригель Р-7	3Д-1	2	3,2
	3Д-2	9	14,4
Ригель Р-6	3Д-1	2	3,2
	3Д-2	7	11,2
Ригель Р-5	3Д-1	2	3,2
	3Д-2	6	9,6
Ригель Р-4	3Д-1	2	3,2
	3Д-2	6	9,6
Ригель Р-3	3Д-1	2	3,2
	3Д-2	6	9,6
Ригель Р-2	3Д-1	2	3,2
	3Д-2	5	8,0
Ригель Р-1	3Д-1	2	3,2
	3Д-2	5	8,0

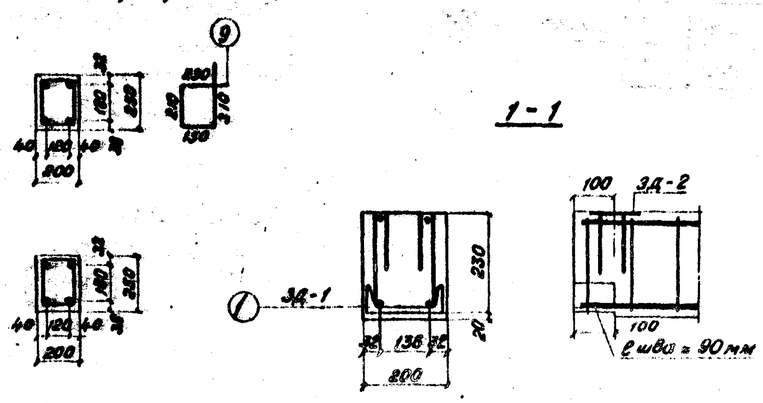

Инв. N 942/5-13

1972 г.	Типовой проект пешеходных тоннелей под железнодорожными путями	Опалубочно-арматурный чертеж блоков Р-1, Р-2, Р-3, Р-4, Р-5, Р-6, Р-7, Р-8	Типовой проект 501-0-47	Альбом V	Лист 11

Ленгипротрансмост г. Ленинград

Шифр 1355

Инв. N 212756

Бобровский, Урицкий, Стрельцов, Цветкова, Цветкова, Гл. инж. пр., Проверил, Исполнил

Спецификация арматуры на элемент

Наименование элемента	Марка арм. изделия и количество	Эскиз	N N позиций	Материал	Диаметр	Колич. на марку	Колич. на элемент	Длина 1 шт. мм	Длина общая м	Выборка арматуры на элемент: Диаметр мм	Общая длина м	Общая масса кг
Р-8	К-1 / 1	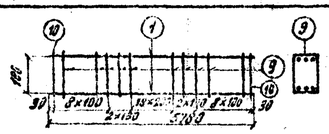	1	Ст5сп2	25АII	6	6	5780	34,7	25АII	34,7	133,6
			9	Ст3сп2	6АI	37	37	900	33,3	12АI	1,7	0,6
			Масса каркаса – 167,8 кг							6АI	34,2	7,5
	Отдельные стержни	220	10	Ст3пс2	6АI	4	4	220	0,9	Итого		141,7
		См. чертеж	11	—"—	12АI	–	2	830	1,7			
Р-7	К-2 / 1	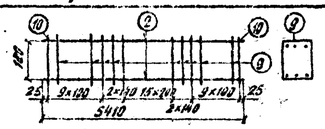	2	Ст5сп2	22АII	6	6	5410	32,5	22АII	32,5	96,9
			9	Ст3сп2	6АI	36	36	900	32,4	12АI	1,7	0,6
			Масса каркаса – 104,0 кг							6АI	33,3	7,4
	Отдельные стержни	См. спецификацию	10	Ст3пс2	6АI	4	4	220	0,9	Итого		104,9
		См. чертеж	11	Ст3пс2	12АI	–	2	830	1,7			
Р-6	К-3 / 1	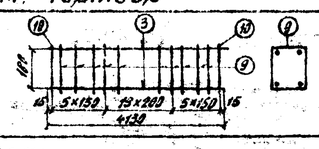	3	Ст5сп2	18АII	4	4	4130	16,5	18АII	16,5	33,0
			9	Ст3сп2	6АI	22	22	900	19,8	12АI	1,7	0,6
			Масса каркаса – 37,6 кг							6АI	20,7	4,6
	Отдельные стержни	См спецификацию	10	Ст3пс2	6АI	4	4	220	0,9	Итого		38,2
		См. чертеж	11	—"—	12АI	–	2	830	1,7			
Р-5	К-4 / 1	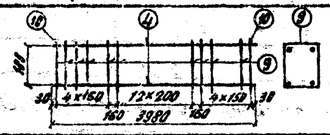	4	Ст5сп2	18АII	4	4	3980	15,9	18АII	15,9	31,8
			9	Ст3сп2	6АI	21	21	900	18,9	12АI	1,7	0,6
			Масса каркаса – 36,2 кг							6АI	19,8	4,4
	Отдельные стержни	См. спецификацию	10	Ст3пс2	6АI	4	4	220	0,9	Итого		36,8
		См чертеж	11	—"—	12АI	–	2	830	1,7			

Спецификация арматуры на элемент

Наименование элемента	Марка арм. изделия и количество	Эскиз	N N позиций	Материал	Диаметр	Кол на марку	Кол на элемент	Длина 1 шт. мм	Длина общая м	Выборка арматуры на элемент: Диаметр мм	Общая длина м	Общая масса кг
Р-4	К-5 / 1	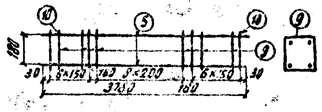	5	Ст5сп2	18АII	4	4	3780	15,1	18АII	15,1	30,2
			9	Ст3сп2	6АI	21	21	900	18,9	6АI	19,9	4,4
			Масса каркаса – 50,2 кг							12АI	1,7	0,6
	Отдельные стержни	См. спецификацию	10	Ст3пс2	6АI	4	4	220	0,9	Итого		35,1
		См. чертеж	11	—"—	12АI	–	2	830	1,7			
Р-3	К-6 / 1	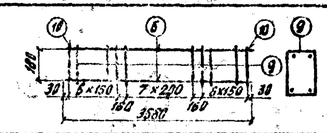	6	Ст5сп2	18АII	4	4	3580	14,3	18АII	14,3	28,6
			9	Ст3сп2	6АI	20	20	900	18,0	12АI	1,7	0,6
			Масса каркаса – 32,8 кг							6АI	18,9	4,2
	Отдельные стержни	См спецификацию	10	Ст3пс2	6АI	4	4	220	0,9	Итого		33,4
		См чертеж	11	—"—	12АI	–	2	830	1,7			
Р-2	К-7 / 1	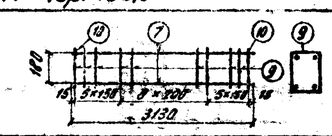	7	Ст5сп2	14АII	4	4	3130	12,5	14АII	12,5	15,1
			9	Ст3сп2	6АI	17	17	900	15,3	12АI	1,7	0,6
			Масса каркаса – 18,8 кг							6АI	18,2	3,7
	Отдельные стержни	См. спецификацию	10	Ст3пс2	6АI	4	4	220	0,9	Итого		19,4
		См. чертеж	11	—"—	12АI	–	2	830	1,7			
Р-1	К-8 / 1	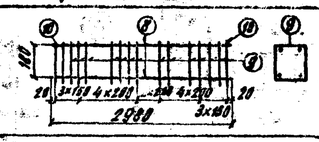	8	Ст5сп2	14АII	4	4	2980	11,9	14АII	11,9	15,4
			9	Ст3сп2	6АI	15	15	900	13,5	12АI	1,7	0,6
			Масса каркаса – 18,6 кг							6АI	14,4	3,2
	Отдельные стержни	См. спецификацию	10	Ст3пс2	6АI	4	4	220	0,90	Итого		19,2
		См. чертеж	11	—"—	12АI	–	2	830	1,7			

Примечания:

1. Сварку закладных деталей производить электродами Э-42А по ГОСТ 9467-60.
2. Применение ручной электросварки не разрешается.
3. Смотреть совместно с листом 11.

Инв N 942/5-14

1972 г.	Типовой проект пешеходных тоннелей под железнодорожными путями	Опалубочно-арматурный чертеж блоков Р-1, Р-2, Р-3, Р-4, Р-5, Р-6, Р-7 и Р-8. Спецификация	Типовой проект 501-0-47	Альбом V	Лист 12

Ленгипротрансмост г. Ленинград

Нач отдела Выборский
Гл инж пр-та Прецкий
Проверил Шоркова
Исполнил Цветкова

Коп. Белова

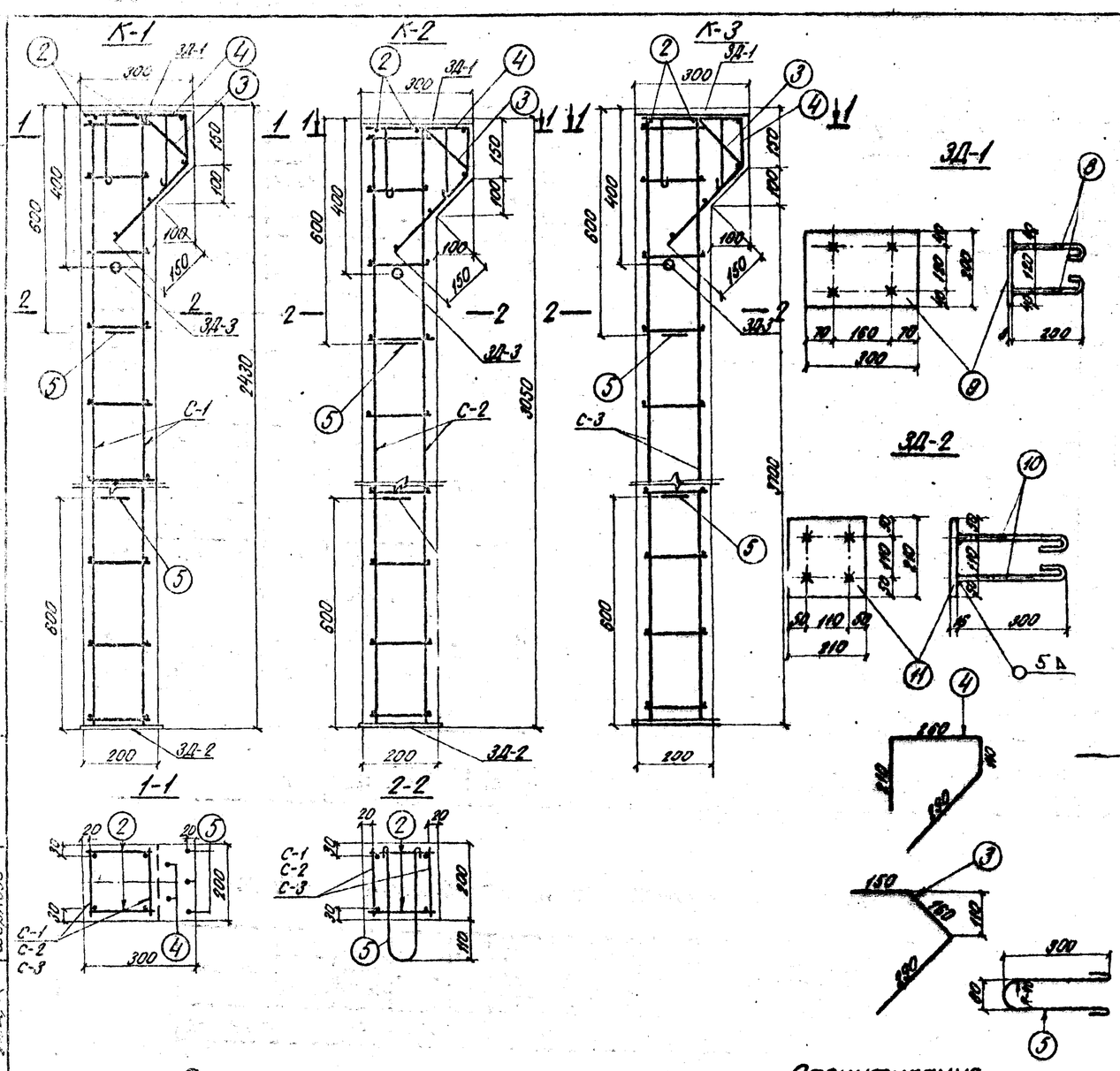

Спецификация арматуры на элемент

Наименование элемента	Позиция сетки	Эскиз	NN позиций	Материал	Диаметр мм	Количество на марку	Количество на элем.	Длина 1 шт мм	Длина общая м	Выборка арматуры на элем. Диаметр мм	Общая длина м	Общая масса кг
К-1	С-1 2шт		1	ВСт3сп2	14 А II	2	4	2380	9,5	14 А II	13,3	16,1
			2	ВСт3сп2	6 А I	13	26	180	4,7	6 А I	10,5	2,3
		Масса сетки – 6,2 кг										
	Отдельн. стержни	180	2	ВСт3сп2	6 А I	–	32	180	5,8	12 А I	1,7	1,5
										Итого		19,9
	Отдельные стержни	См. чертеж	3	ВСт3сп2	14 А II	–	2	600	1,2	Бетон М200		
		См. чертеж	4	ВСт3сп2	14 А II	–	3	870	2,6			
		См. чертеж	5	ВСт3сп2	12 А I	–	2	830	1,7	V = 0,1 м³		
К-2	С-2 2шт		6	ВСт3сп2	14 А II	2	4	3000	12,0	14 А II	15,8	19,1
			2	ВСт3сп2	6 А I	14	28	180	5,0	6 А I	11,1	2,4
		Масса сетки – 7,8 кг										
	Отдельн. стержни	180	2	ВСт3сп2	6 А I	–	34	180	6,1	12 А I	1,7	1,5
										Итого		23,0
	Отдельные стержни	См. чертеж	3	ВСт3сп2	14 А II	–	2	600	1,2	Бетон М200		
		См. чертеж	4	ВСт3сп2	14 А II	–	3	870	2,6			
		См. чертеж	5	ВСт3сп2	12 А I	–	2	830	1,7	V = 0,13 м³		
К-3	С-3 3шт		7	ВСт3сп2	16 А II	2	4	3900	15,6	16 А II	15,6	24,6
			2	ВСт3сп2	6 А I	21	42	180	7,6	6 А I	16,2	3,6
		Масса сетки – 13,2 кг								14 А II	3,8	4,6
	Отдельн. стержни	180	2	ВСт3сп2	6 А I	–	48	180	8,6	12 А I	1,7	1,5
										Итого		34,3
	Отдельные стержни	См. чертеж	3	ВСт3сп2	14 А II	–	2	600	1,2	Бетон М200		
		См. чертеж	4	ВСт3сп2	14 А II	–	3	870	2,6			
		См. чертеж	5	ВСт3сп2	12 А I	–	2	830	1,7	V = 0,17 м³		

Спецификация металла на закладные детали

Марка	NN поз.	Наименование элементов	Материал	Размеры одного элемента мм: Толщина	Ширина или диаметр	Длина или площадь см²	Кол. шт.	Общая длина м или площадь м²	Масса кг: 1 п. м. или 1 м²	Общая	Примечание
ЗД-1	8	Анкер	ВСт3сп2	ф 12 А I		230	4	1,2	0,89	1,0	
	9	Планка	ВСт3	8	200	300	1	0,3	6,3	3,8	
		Итого								4,8	
ЗД-2	10	Анкер	ВСт3сп2	ф 16 А II		420	4	1,7	1,58	2,7	
	11	Планка	ВСт3	16	210	210	1	0,2	12,5	5,5	
		Итого								8,2	
ЗД-3	12	Труба 50 ГОСТ 3262-62	—	—	—	200	1	0,2	4,9	1,0	

Показатели на конструктивный элемент

Марка элемента	Марка бетона	Объем бетона м³	Масса арматуры кг	Монтажная масса кг
Колонна К-1	М 200	0,1	кл. А I – 3,8 кл. А II – 16,1	250
Колонна К-2	"	0,13	кл. А I – 3,9 кл. А II – 19,1	325
Колонна К-3	"	0,17	кл. А I – 5,1 кл. А II – 29,2	425

Спецификация закладных деталей на блоки

Марка блока	Марка закладной детали	Колич. шт	Общая масса кг
Колонна К-1	ЗД-1	1	4,8
	ЗД-2	1	8,2
	ЗД-3	1	1,0
Колонна К-2	ЗД-1	1	4,8
	ЗД-2	1	8,2
	ЗД-3	1	1,0
Колонна К-3	ЗД-1	1	4,8
	ЗД-2	1	8,2
	ЗД-3	1	1,0

Примечания:

1. Сетки сваариваются контактной точечной сваркой
2. Стыкование стержней арматуры производится встык контактной сваркой.
3. Применение ручной электросварки не разрешается
4. Сварку закладных деталей производить электродами Э-42А по ГОСТ 9467-60

Инв. N 942/5-15

1972 г.	Типовой проект пешеходных тоннелей под железнодорожными путями	Опалубочно-арматурный чертеж блоков К-1; К-2; К-3.	Типовой проект 501-0-47	Альбом V	Лист 13

Ленгипротрансмост Ленинград

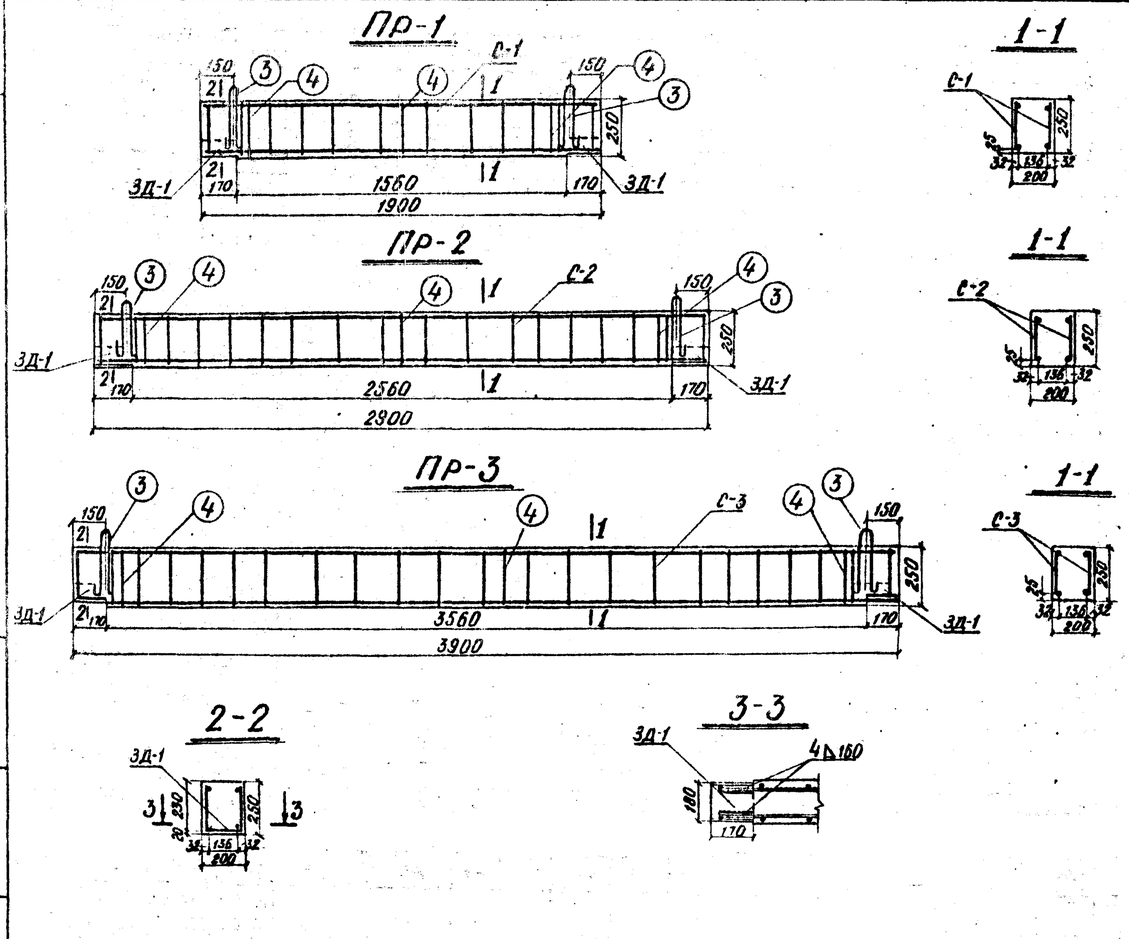

Спецификация арматуры на элемент

Наименование элемента	Марка арм. изделия и количество	Эскиз	NN позиций	Материал	Диаметр или профиль	Кол. на марку	Кол. на элемент	Длина 1 шт	Длина Общая	Выборка арматуры на элемент: Диаметр	Общая длина	Общая масса
					мм	—	—	мм	м	мм	м	кг
Пр-1	С-1 2 шт	2ф14АII; 15ф6АI; 4×150 2×220 390 4×150; 1880	1	Вст5сп24	14АII	2	4	1880	7,6	14АII	7,6	9,2
			2	Вст5сп2	6АI	12	24	220	5,3	8АI	1,6	0,6
		Масса сетки 5,1 кг								6АI	8,0	1,8
	Отдельн. стержни	см. чертеж	3	Вст3пс2	8АI	—	2	800	1,6	Итого		11,6
		см. чертеж	4	—"—	6АI	—	3	900	2,7			
Пр-2	С-2 2 шт	18ф6АI; 2ф14АII; 6×150 220 3×200 220 6×150; 2880	6	Вст5сп2	14АII	2	4	2880	11,6	14АII	11,6	14,0
			2	Вст3сп2	6АI	18	36	220	1,9	8АI	1,6	0,6
		Масса сетки 7,8 кг								6АI	10,6	2,3
	Отдельн. стержни	см. чертеж	3	Вст3пс2	8АI	—	2	800	1,6	Итого		16,9
		см. чертеж	4	—"—	6АI	—	3	900	2,7			
Пр-3	С-3 2 шт.	24ф6АI; 2ф14АII; 8×150 220 5×200 220 8×150; 3880	7	Вст5сп2	14АII	2	4	3880	15,5	14АII	15,6	18,9
			2	Вст3сп2	6АI	24	48	220	10,6	8АI	1,6	0,6
		Масса сетки 10,6 кг								6АI	13,3	3,0
	Отдельн. стержни	см. чертеж	3	Вст3пс2	8АI	—	2	800	1,6	Итого		22,5
		см. чертеж	4	—"—	6АI	—	3	900	2,7			

Показатели на конструктивный элемент

Марка элемента	Марка бетона	Объем бетона м³	Масса арматуры кг	Монтажная масса кг
Пр-1	200	0,10	AI 2,4 / AII 9,2	250
Пр-2	200	0,14	AI 2,9 / AII 14	350
Пр-3	200	0,19	AI 3,6 / AII 18,9	480

Спецификация металла на закладную деталь

Марка	NN поз	Наименование элемента	Материал	Размеры одного элемента в мм: Толщина	Ширина или площадь F в см²	Длина	Кол. шт.	Общая длина м	Масса кг: 1 п.м² или 1 м²	Масса кг: Общая	Примечание
ЗД-1	—	Швеллер N 18	—	—	—	170	1	0,17	16,3	2,8	ГОСТ 8240-72*

Спецификация закладных деталей на блоки

Марка блока	Марка закладной детали	Количество шт.	Общая масса кг
Прогон Пр-1	ЗД-1	2	5,6
Прогон Пр-2	ЗД-1	2	5,6
Прогон Пр-3	ЗД-1	2	5,6

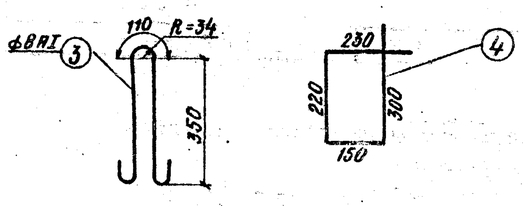

Примечания:

1. Сетки свариваются контактной точечной электросваркой.
2. Сварку закладных деталей производить электродами Э-42А по ГОСТ 9467-60.
3. Применение ручной электросварки не разрешается.

1972 г.	Типовой проект пешеходных тоннелей под железнодорожными путями	Опалубочно-арматурный чертеж блоков Пр-1; Пр-2; Пр-3	Инв. N942/5-16 Типовой проект 501-0-47	Альбом V	Лист 14

Ленгипротрансмост г. Ленинград

Нач. отдела Воробьевский; Гл. инж-та Иродов; Проверил Стрельцов; Исполнил Щедрова

Инв N 212756
Шифр 1535

Ф-1

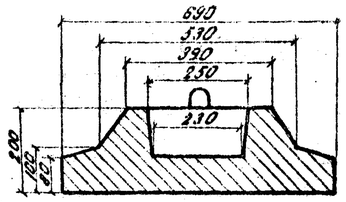

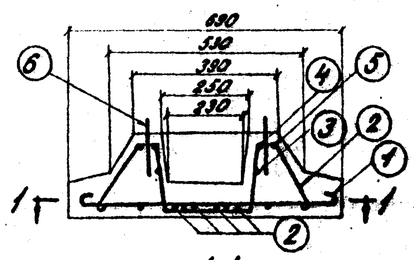

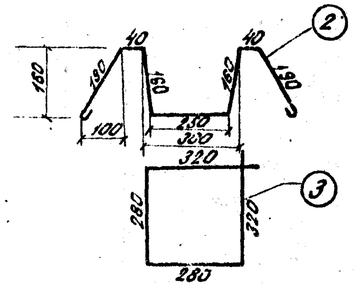

1-1

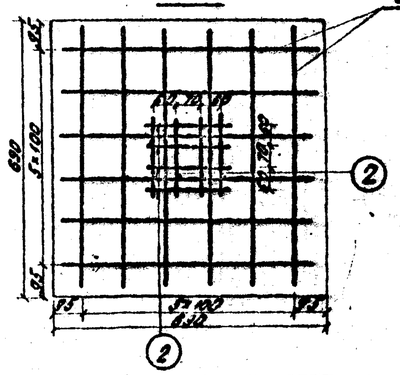

Узел 1
М1:10

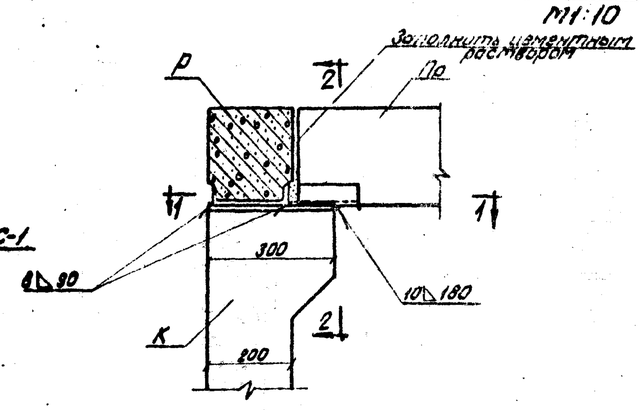

2-2

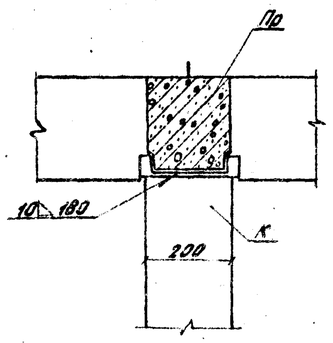

1-1

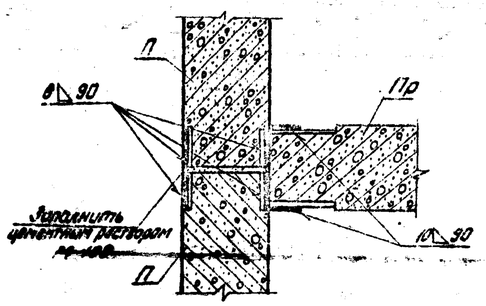

Узел 2

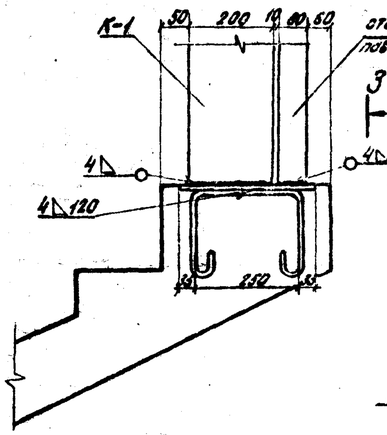

3-3

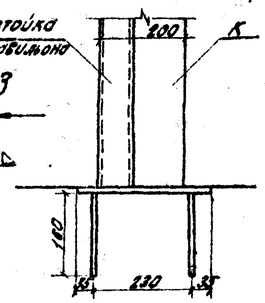

Узел 3

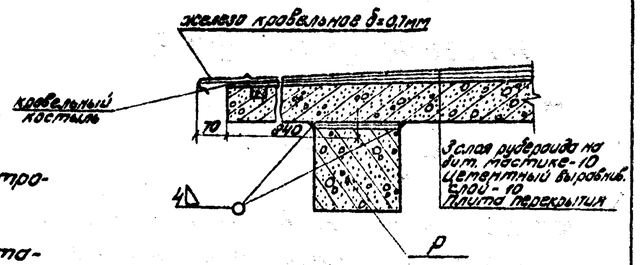

Спецификация арматуры на элемент

Наименов. элемента	Марка армат. изделия и кол.	Эскиз	Позиция	Диаметр	Марка	Кол. на марку	Кол. на элемент	Длина 1 шт	Длина общая	Расходы арматуры на элемент: Диаметр	Общая длина	Общая масса
				мм	—			мм	м	мм	м	кг
Ф-1	С-1 1шт	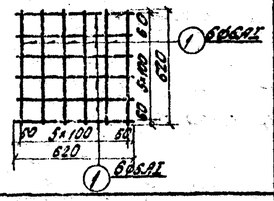	1	6АI	Вст3сп2	12	12	700	8,4	6АI	222	4,9
				Марка сетки-1,9кг						Итого: 4,9 кг		
										Бетон М 200		
	Отдельные стержни	см. чертеж	2	6АI	Вст3сп2	—	8	1130	9,1	V = 0,053 м³		
		см. чертеж	3	6АI	Вст3сп2	—	1	1200	1,2			
		см. чертеж	4	6АI	—"—	—	1	1280	1,28			
		см. чертеж	5	6АI	—"—	—	1	1360	1,36			
		см. чертеж	6	6АI	—"—	—	2	420	0,84			

Примечания:

1. Сетка сваривается контактной точечной электросваркой
2. Сварку закладных деталей производить электродами Э-42А по ГОСТ 9467-60
3. Лист смотреть совместно с листом 9.
4. Закладные детали для приварки колонны устанавливаются при бетонировании входа в тоннель
5. Применение ручной дуговой сварки не разрешается.

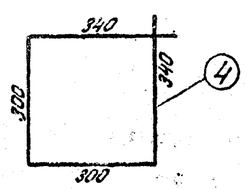

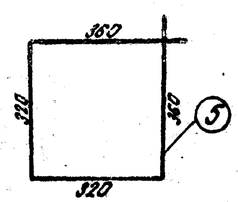

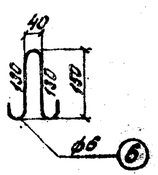

1972г.	Типовой проект пешеходных тоннелей под железнодорожными путями	Блок Ф-1 Узлы сопряжений элементов	Инв. N 942/5-17 Типовой проект 501-0-41	Альбом V	Лист 15

Ленгипротрансмост г. Ленинград

Нач. отдела Бобровский
Гл. инж. пр. Шорский
Проверил Страшнов
Исполнил Шорохова

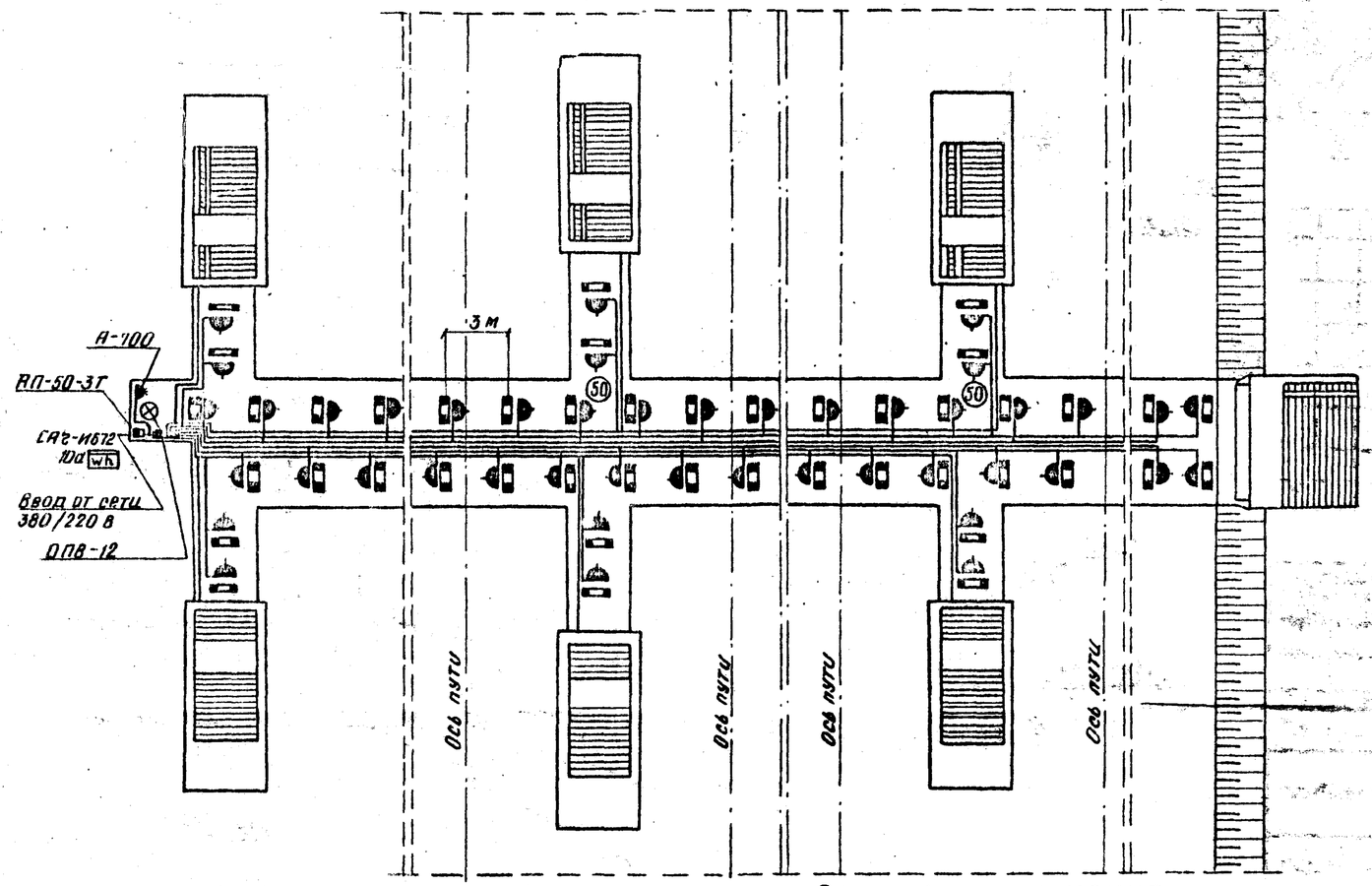

Условные обозначения

- Щиток осветительный
- Выключатель автоматический 3х полюсный
- Светильник люминесцентного освещения
- Групповая осветительная линия 220 в
- (50) Нормируемая минимальная освещенность лк
- Розетка штепсельная герметическая 3х полюсная
- Розетка штепсельная герметическая 2х полюсная
- Светильник фарфоровый полугерметический
- Счетчик активной электроэнергии

Основные положения

1. Напряжения питающей линии 380/220 в.
2. К установке приняты люминесцентные светильники типа ПВЛ-1 с двумя лампами ЛДЦ-40, подключаемые к сети через штепсельные розетки.
3. Вся проводка выполняется проводом АПРТО-500 в электросварных тонкостенных трубах по потолку в специально предусмотренной борозде. Арматура для крепления труб заложена в строительной части блоков.
4. Светильники установить без штанги и верхнего колпачка с интервалом 3 м.
5. Количество светильников, труб и провода, а также сечение определяется при привязке проекта.
6. Для защиты от поражения электрическим током щиток, осветительную арматуру, розетки и т.д. заземлить, металлически присоединив их к нулевому проводу. Для заземления использовать стальные трубы электропроводки.
7. При привязке проекта питание щитка предусмотреть от воздушной осветительной сети 380/220 в или от близлежащей ТП. Ввод выполнить кабелем.
8. На вводе установить электрический счетчик непосредственного включения в четырехпроводную сеть.

Спецификация

NN п/п	Наименование и технические данные	Единица изм.	Количество	Примечания
1	Щиток осветительный типа ОПВ-12			
	на 380/220 в	шт	1	
2	Выключатель автоматический			
	АП-50-3Т на 50 а 380 в с тепловым			
	расцепителем на ток а	шт	1	
3	Розетка штепсельная герметическая			
	2х полюсная на 220 в 6 а	шт		количество уточняется при привязке
4	Вилка штепсельная 2х полюсная			
	220 в 6 а	шт.		—"—
5	Светильник люминесцентный, подвесной			
	закрытый пылевлагозащищенный типа ПВЛ-1	шт.		—"—
6	Пускорегулирующий аппарат для стартерного зажигания ламп 2УБК-40/220	шт.		—"—
7	Люминесцентная лампа дневного света			
	220 в 40 вт ЛДЦ-40	шт.		—"—
8	Провод АПРТО-500, одножильный,			
	алюминиевый, с резиновой изоляцией			
	сечением кв. мм	м		—"—
9	То же, сечением кв. мм	м		—"—
10	Труба электросварная тонкостенная			
	М24 × 1,4 ГОСТ 10707-63	м		—"—
11	Коробка чугунная крестовая пылевлагозащищенная для труб диаметром			
	24 мм У-526	шт.		—"—
12	Розетка штепсельная силовая			
	А-100 на 25 а 380 в	шт.	1	
13	Светильник „фарфоровый полугерметический"	шт.	1	
14	Лампа накаливания 220 в 40 вт	шт.	1	
15	Счетчик учета активной электроэнергии, 4х проводный, непосредственного включения на 10 а 380 в, СА4-И672	шт.	1	

Примечание

Для тоннелей шириной 3,0 и 4,0 м расположение светильников принять однорядным.

1972 г	Типовой проект пешеходных тоннелей под железнодорожными путями	Тоннели шириной 6,0; 2×3,0 и 2×4,0 м. Электроосвещение План электросети. Спецификация	Инв. № 942/5-18 Типовой проект 501-0-47	Альбом V	Лист 16

Ленгипротрансмост г. Ленинград

Инв. № 21276 т

Шифр 1356

Нач отд с па	Бобровский	
Гл инж пр-та	Урецкий	
Проверил	Маснач	
Исполнил	Денисова	

Инв. № 212762 | Инв. № 1555

Вход шириной 2.0 (3.0) м

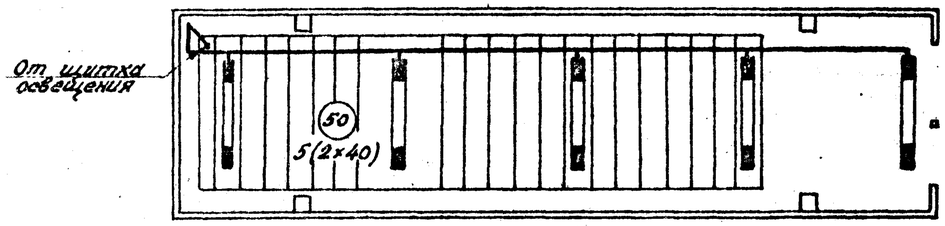

Вход шириной 4.0 м

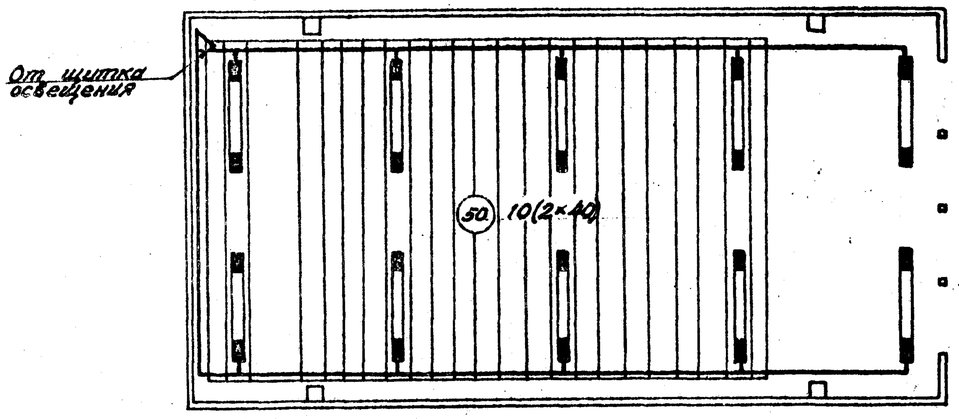

Условные обозначения

- Светильник люминесцентного освещения.
- Групповая осветительная линия 220 в.
- (50) Нормируемая минимальная освещенность, лк
- А(Б×В) А - количество светильников, Б - количество ламп в светильнике, В - мощность лампы вт.
- Линия пришла снизу.

Спецификация

№№ п/п	Наименование и технические данные	Единица изм.	Кол-во тип I	Кол-во тип II	Примечан.
1	Светильник люминесцентн. подвесной, за-				
	крытый, пылевлагозащищенный типа ПВЛ-1	шт.	5	10	
2	Пускорегулирующий аппарат для стар-				
	тового зажигания ламп 2УБК-40/220	шт.	5	10	
3	Люминесцентная лампа дневного				
	света 220 в 40 вт ЛДЦ-40	шт.	10	20	
4	Провод АПРТО-500, одножильный алюми-				
	ниевый с резиновой изоляцией сеч. кв.мм	м			Уточняется при привязке
5	Труба электросварная тонкостенная М12	м			—"—
6	Коробка чугунная крестовая пылевлаго-				
	защищенная для труб диаметром				
	24 мм У-526	шт.			—"—

Основные положения

1. Напряжение групповой линии 220 в.
2. К установке принять люминесцентные светильники ПВЛ-1 с двумя лампами типа ЛДЦ-40.
3. Вся проводка выполняется проводом АПРТО-500 в электросварных тонкостенных трубах на скобах по металлическим стойкам витражей и по железобетонным прогонам; потолочная проводка и светильники подвешиваются к тросу, натянутому под перекрытием.
4. Питание групповой осветительной сети - от осветительного распределительного щитка, устанавливаемого в щитовой.
5. Количество труб и провода, а также сечение определяется при привязке проекта.
6. Для защиты от поражения электрическим током осветительную арматуру и трубы электропроводки заземлить, металлически присоединив их к нулевому проводу. Для заземления использовать стальные трубы электропроводки.
7. В павильоне для входов 2.0 и 4.0 м светильники установить с интервалом 2.5 м, а для входа шириной 3.0 м - с интервалом 1.25 м.

Инв. № 942/5-(19)

1972г.	Типовой проект пешеходных тоннелей под железнодорожными путями	Павильоны шириной 2.0; 3.0; 4.0 м Электроосвещение План электросети. Спецификация.	Типовой проект 501-0-47	Альбом V	Лист 17

Ленэлектропроект г. Ленинград

Гл. инж. отдела		
Гл. инж. проекта	Добровский	
Руководит.	Новицкий	
Исполнил	Жемчуг	