ТИПОВОЙ ПРОЕКТ

903-1-277.90

КОТЕЛЬНАЯ

С ТРЕМЯ КОТЛАМИ КВ-ГМ-35-150

И ТРЕМЯ КОТЛАМИ ДЕ-25-14ГМ

ЗАКРЫТАЯ СИСТЕМА ТЕПЛОСНАБЖЕНИЯ

ТОПЛИВО-ГАЗ И МАЗУТ

Альбом 14

ЗАДАНИЕ ЗАВОДУ-ИЗГОТОВИТЕЛЮ

НА НИЗКОВОЛЬТНЫЕ КОМПЛЕКТНЫЕ

УСТРОЙСТВА

24342 - 16

ЦЕНА 4-71

ТИПОВОЙ ПРОЕКТ 903-1-277.90
КОТЕЛЬНАЯ С ТРЕМЯ КОТЛАМИ КВ-ГМ-35-150 И ТРЕМЯ КОТЛАМИ ДЕ-25-14ГМ
ЗАКРЫТАЯ СИСТЕМА ТЕПЛОСНАБЖЕНИЯ
ТОПЛИВО - ГАЗ И МАЗУТ

АЛЬБОМ 14
СОСТАВ ПРОЕКТА

АЛЬБОМ 1	ПЗ	Пояснительная записка
АЛЬБОМ 2	ТМ1	Тепломеханические решения. ГСВ1 Газоснабжение. ВП Станция водоподготовки
АЛЬБОМ 3	ТМ2	Блоки тепломеханического оборудования
АЛЬБОМ 4		Строительно-технологическая блок-секция котлоагрегата КВ-ГМ-35-150. ТМ3 Тепломеханические решения. ГСВ3 Газоснабжение. КЖ1 Конструкции железобетонные. АТМ1 Автоматизация
АЛЬБОМ 5		Строительно-технологическая блок-секция котлоагрегата ДЕ-25-14ГМ. ТМ4 Тепломеханические решения. ГСВ2 Газоснабжение. КЖ2 Конструкции железобетонные. АТМ2 Автоматизация
АЛЬБОМ 6		Строительно-технологическая блок-секция котлоагрегата КВ-ГМ-35-150-газовоздухопроводы
АЛЬБОМ 7 часть 1,2		Строительно-технологическая блок-секция котлоагрегата ДЕ-25-14ГМ-газовоздухопроводы и вспомогательное оборудование
АЛЬБОМ 8	АР	Решения архитектурные. КЖ3 Конструкции железобетонные. КМ Конструкции металлические. АЗ Антикоррозийная защита конструкций
АЛЬБОМ 9		Строительные изделия
АЛЬБОМ 10	АТМ3	Автоматизация. АП Пожарная сигнализация
АЛЬБОМ 11 часть 1,2		Щиты автоматики и КИП Задание заводу-изготовителю
АЛЬБОМ 12	ЭМ1.1	Силовое электрооборудование. ЭО Электрическое освещение. СС1 Связь и сигнализация
АЛЬБОМ 13	ЭМ1.2	Схемы электрические принципиальные управления
АЛЬБОМ 14		Задание заводу-изготовителю на низковольтные комплектные устройства
АЛЬБОМ 15	ОВ	Отопление и вентиляция. ВК Внутренние водопровод и канализация. ТС2 Тепловые сети
АЛЬБОМ 16	ГП	Генеральный план. НВК Наружные сети водоснабжения и канализации. ЭК Кабельные линии. ЭН Электрическое освещение территории. СС2 Связь и сигнализация. ТС1 Тепловые сети. КЖ4 Конструкции железобетонные
АЛЬБОМ 17 часть 1,2	СО	Спецификации оборудования
АЛЬБОМ 18	СО	Спецификации оборудования. Строительно-технологическая блок-секция котлоагрегата КВ-ГМ-35-150
АЛЬБОМ 19	СО	Спецификации оборудования. Строительно-технологическая блок-секция котлоагрегата ДЕ-25-14ГМ
АЛЬБОМ 20	ВМ	Ведомости потребности в материалах
АЛЬБОМ 21	ВМ	Ведомости потребности в материалах. Строительно-технологическая блок-секция котлоагрегата КВ-ГМ-35-150
АЛЬБОМ 22	ВМ	Ведомости потребности в материалах. Строительно-технологическая блок-секция котлоагрегата ДЕ-25-14ГМ
АЛЬБОМ 23 кн 1÷7		Сметы. Котельная

ПРИМЕНЕННЫЕ ТИПОВЫЕ МАТЕРИАЛЫ

Типовой проект 907-2-241	Труба дымовая железобетонная H=90м $Д_0$=3,6м с надземным примыканием газоходов для котельных установок (Распространяет Ленинградское отделение ВНИПИ „Теплопроект")
Типовое проектное решение 907-02-222 Ал.1.5	Световое ограждение высотных дымовых труб. (Распространяет ВНИПИ „Теплопроект" г. Москва)
Типовой проект 903-2-20.84	Установка мазутоснабжения Q=6,5/13 м³/ч с металлическими резервуарами 2х2000м³ (Распространяет Казахский филиал ЦИТП, г. Алма-Ата)

Разработан
проектным институтом
„ЛАТГИПРОПРОМ"
Главный инженер института В. Архипов
Главный инженер проекта Я. Нидбальский

© ЦИТП Госстроя СССР, 1990

Утверждён ГПКНИИ „Сантехниипроект"
протокол N 3 от 30 апреля 1990г.

Содержание альбома 14

№№ листов	Наименование листа	Стр.
ЭМ1.Н1 лист 1	Перечень комплектных устройств	2
ЭМ1.НО1 лист 1	Низковольтные комплектные устройства Задание заводу-изготовителю. Перечень чертежей	2
ЭМ1.Н1-1 лист 1,2	Щит открытый 1Щ Технические данные аппаратов	3
ЭМ1.Н1-2 лист 1..4	Щит открытый 1Щ. Общий вид	3,4,5
ЭМ1.Н1-3 лист 1,2	Щит открытый 1Щ. Перечень надписей	5
ЭМ1.Н1-4 лист 1..3	Щит открытый 1Щ. Схема электрическая соединений	6,7
ЭМ1.Н2-1 лист 1,2	Щит открытый 2Щ (6Щ, 7Щ). Технические данные аппаратов	8
ЭМ1.Н2-2 лист 1,2	Щит открытый 2Щ (6Щ, 7Щ) Общий вид	8,9
ЭМ1.Н2-3 лист 1,2	Щит открытый 2Щ (6Щ, 7Щ) Перечень надписей	9
ЭМ1.Н2-4 лист 1	Щит открытый 2Щ (6Щ, 7Щ) Схема электрическая соединений	10
ЭМ1.Н3-1 лист 1,2	Щит открытый 3Щ. Технические данные аппаратов	11
ЭМ1.Н3-2 лист 1..6	Щит открытый 3Щ. Общий вид	11,12, 13,14
ЭМ1.Н3-3 лист 1,2	Щит открытый 3Щ. Перечень надписей	14
ЭМ1.Н3-4 лист 1..5	Щит открытый 3Щ. Схема электрическая соединений	15,16, 17,18
ЭМ1.Н4-1 лист 1,2	Щит открытый 4Щ Технические данные аппаратов	19
ЭМ1.Н4-2 лист 1..6	Щит открытый 4Щ. Общий вид.	19,20, 21,22
ЭМ1.Н4-3 лист 1,2	Щит открытый 4Щ. Перечень надписей	22
ЭМ1.Н4-4 лист 1..5	Щит открытый 4Щ. Схема электрическая соединений	23,24,25
ЭМ1.Н5-1 лист 1	Щит открытый 5Щ Технические данные аппаратов	26
ЭМ1.Н5-3 лист 1	Щит открытый 5Щ. Перечень надписей	26
ЭМ1.Н5-2 лист 1..3	Щит открытый 5Щ. Общий вид	26,27
ЭМ1.Н5-4 лист 1,2	Щит открытый 5Щ Схема электрическая соединений	28,29

Копировал Ф-2 формат А4

Альбом 14

Наименование	Кол. НКУ	Кол. приведенных панелей	Обозначение чертежа общего вида	Примечание
Щит 1Щ	1	3	ЭМ1.Н1-2	
Щит 2Щ (6Щ, 7Щ)	3	2	ЭМ1.Н2-2	
Щит 3Щ	1	6	ЭМ1.Н3-2	
Щит 4Щ	1	6	ЭМ1.Н4-2	
Щит 5Щ	1	2	ЭМ1.Н5-2	

Типовой проект разработан в соответствии с действующими нормами и правилами и предусматривает мероприятия обеспечивающие взрывную, взрывопожарную и пожарную безопасность при эксплуатации здания.
Главный инженер проекта Я. Недбальский

Привязан

Инв. №

ТП 903-1-277.90 ЭМ1.Н1

Нач.отд.	Хакелие		
Н.контр.	Зорин		
Гл.спец.	Викманис		
Нач.гр.	Бегеи		
Техник	Жукова		

Перечень комплектных устройств.

Стадия | Масса | Масштаб
Лист | Листов 1
ЛАТГИПРОПРОМ

Копировал Ф-2 формат А4

Лист	Наименование	Примечание (стр.)
ЭМ1.Н1 лист 1	Перечень комплектных устройств	2
ЭМ1.Н1-1 лист 1,2	Щит открытый 1Щ. Технические данные аппаратов	2
ЭМ1.Н1-2 лист 1..4	Щит открытый 1Щ. Общий вид	3
ЭМ1.Н1-3 лист 1,2	Щит открытый 1Щ. Перечень надписей	3,4,5
ЭМ1.Н1-4 лист 1..3	Щит открытый 1Щ. Схема электрическая соединений	6,7
ЭМ1.Н2-1 лист 1,2	Щит открытый 2Щ (6Щ, 7Щ). Технические данные аппаратов	8
ЭМ1.Н2-2 лист 1,2	Щит открытый 2Щ (6Щ, 7Щ) Общий вид	8,9
ЭМ1.Н2-3 лист 1,2	Щит открытый 2Щ (6Щ, 7Щ) Перечень надписей	9
ЭМ1.Н2-4 лист 1	Щит открытый 2Щ (6Щ, 7Щ) Схема электрическая соединений	10
ЭМ1.Н3-1 лист 1,2	Щит открытый 3Щ. Технические данные аппаратов	11
ЭМ1.Н3-2 лист 1..6	Щит открытый 3Щ. Общий вид	11,12, 13,14
ЭМ1.Н3-3 лист 1,2	Щит открытый 3Щ. Перечень надписей	14
ЭМ1.Н3-4 лист 1..5	Щит открытый 3Щ. Схема электрическая соединений	15,16,17,18
ЭМ1.Н4-1 лист 1,2	Щит открытый 4Щ. Технические данные аппаратов	19
ЭМ1.Н4-2 лист 1..6	Щит открытый 4Щ. Общий вид.	19,20,21,22
ЭМ1.Н4-3 лист 1,2	Щит открытый 4Щ. Перечень надписей	22
ЭМ1.Н4-4 лист 1..5	Щит открытый 4Щ. Схема электрическая соединений	23,24,25
ЭМ1.Н5-1 лист 1	Щит открытый 5Щ. Технические данные аппаратов	26
ЭМ1.Н5-2 лист 1..3	Щит открытый 5Щ. Общий вид	26,27
ЭМ1.Н5-3 лист 1	Щит открытый 5Щ. Перечень надписей	26
ЭМ1.Н5-4 лист 1,2	Щит открытый 5Щ. Схема электрическая соединений	28,29

1. При отправке альбома заводу-изготовителю в соответствии с ОСТ 160.800.485-84 скомпоновать альбом согласно перечня чертежей.

Привязан:

Инв. №

ТП 903-1-277.90 ЭМ1.Н01

Нач.отд.	Хакелие		
Н.контр.	Зорин		
Гл.спец.	Викманис		
Нач.гр.	Бегеи		
Техник	Жукова		

Низковольтные комплектные устройства. Задание заводу изготовителю

Стадия | Масса | Масштаб
Лист | Листов 1
ЛАТГИПРОПРОМ

Копировал Ф-2 24342-16 3 формат А3

Альбом 14

Формат	Зона	Поз.	Обозначение	Наименование	Кол.	Примеч.
				Документация		
А3			ЭМ1.Н 1-2	Общий вид	4	
А2			ЭМ1.Н 1-4	Схема электрическая соединений	3	
А4			ЭМ1.Н 1-3	Перечень надписей	2	
				Сборочные единицы		
	1			Панель 1		
				Блоки		
		1		Б 5130-4274УХЛ4	1	

Формат	Зона	Поз.	Обозначение	Наименование	Кол.	Примеч.
				Н1		
				Реле:		
		2		РТ140/10 УХЛ4 п.п.	1	1-1 КА1
	2			Панель 2		
				Блоки:		
		3		Б5437-3074ГУХЛ4	6	
		4		Б 5130-3974 УХЛ4	2	
	3			Панель 3		
				Блоки:		
		5		Б 5130-4274 УХЛ4	1	
				Н2		
				Реле:		
		6		РТ140/10 УХЛ4 п.п	1	2-1 КА1

Привязан:

Инв.№

Инв.№ подл. | Подпись и дата | Взам. инв.№

ТП 903-1-277.90 ЭМ1.Н 1-1

Лист 2

Копировал Формат А4

Привязан:

Инв.№

ТП 903-1-277.90 ЭМ1.Н 1-1

Нач.отд.	Хакелис		
Н.контр.	Зорин		
Гл.спец.	Викманис		
Нач.гр.	Берген		
Техник	Жукова		

Щит открытый 1Щ
Технические данные аппаратов

Стадия | Масса | Масштаб

Лист 1 | Листов 2

ЛАТГИПРОПРОМ

Копировал Формат А4

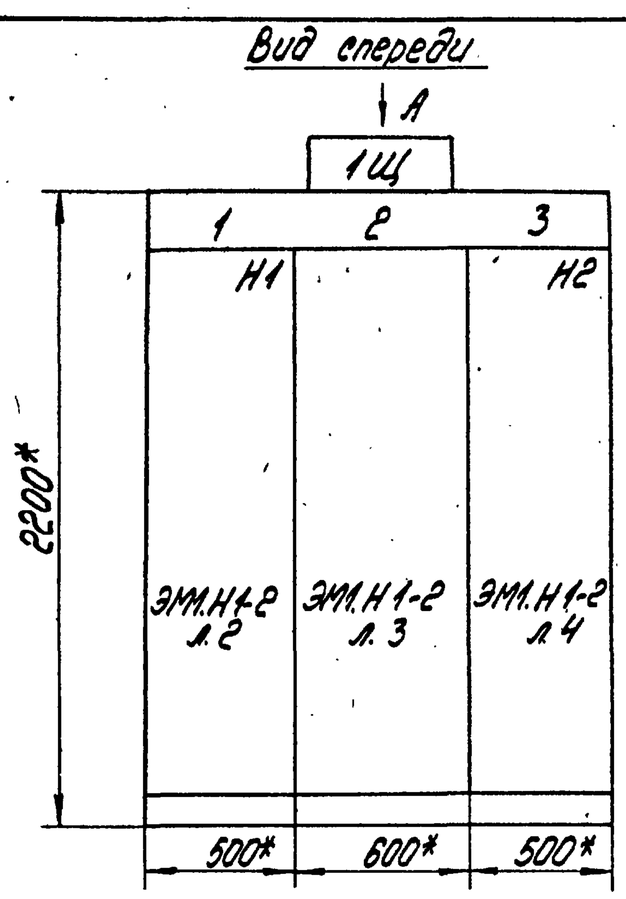

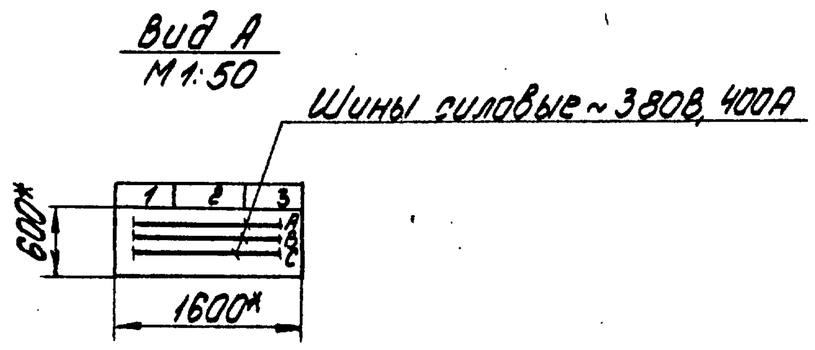

1. Размеры для справок
2. Неуказанные предельные отклонения размеров по...
3. НКУ является функционально незаконченным изделием.

Строка	1	2	3
1	1-1 Дымосос	1-5, 2-5 Вентили	2-1 Дымосос
2		1-4, 2-4 Задв. мазут.	
3		1-3, 2-3 Задв. паров.	
4		1-2, 2-2 Дут. вент.	
Панель	1	2	3

Подвод кабелей сверху

Секция	Масса

Привязан:

Инв.№

ТП 903-1-277.90 ЭМ1.Н 1-2

Нач.отд.	Хакелис	
Н.контр.	Зорин	
Гл.спец.	Викманис	
Нач.гр.	Берген	
Техник	Жукова	

Щит открытый 1Щ
Общий вид

Стадия | Масса | Масштаб: 1:20

Лист 1 | Листов 4

ЛАТГИПРОПРОМ

Копировал Формат А3

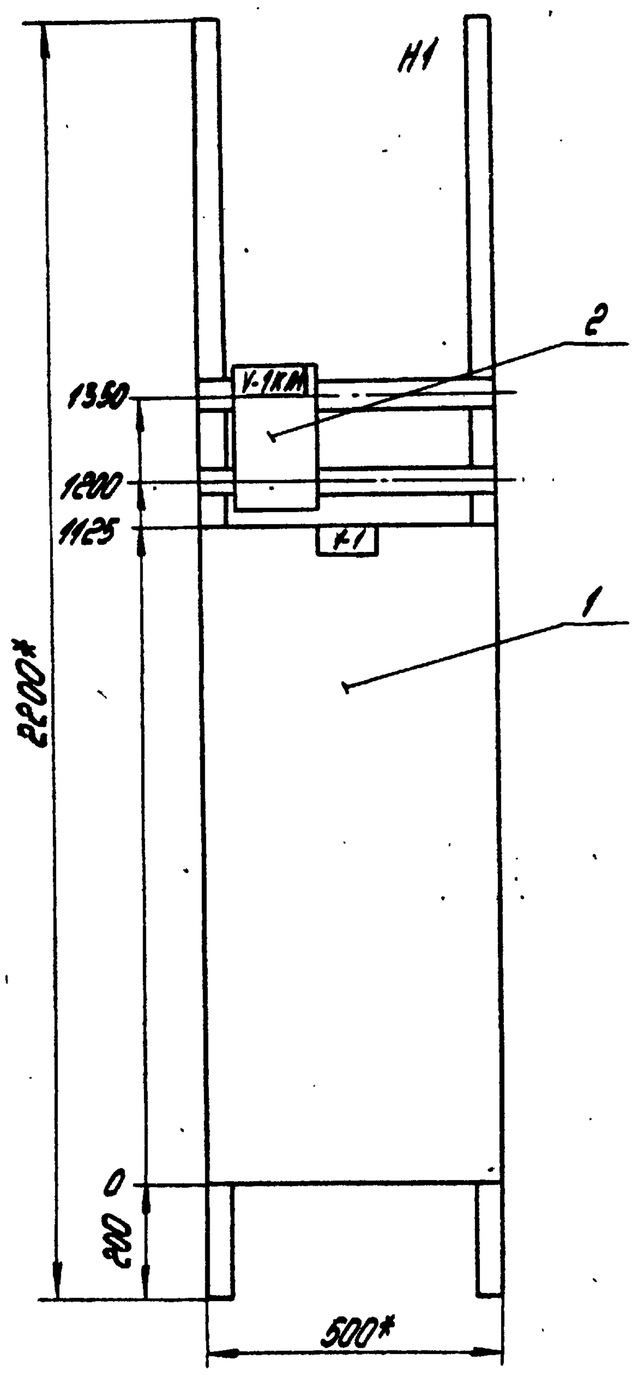

Панель 1 (Набор 1)

Привязан:

Инв. №

Нач. отд.	Хакелис			ТП 903-1-277.90 ЭМ1.Н 1-2		
Н. контр.	Зорин				Стадия	Масса	Масштаб
Гл. спец.	Викманис						1:10
Нач. гр.	Берген			Щит открытый 1Щ, Общий вид	Лист 2	Листов
Техник	Жукова				ЛАТГИПРОПРОМ	

Копировал

Формат А3

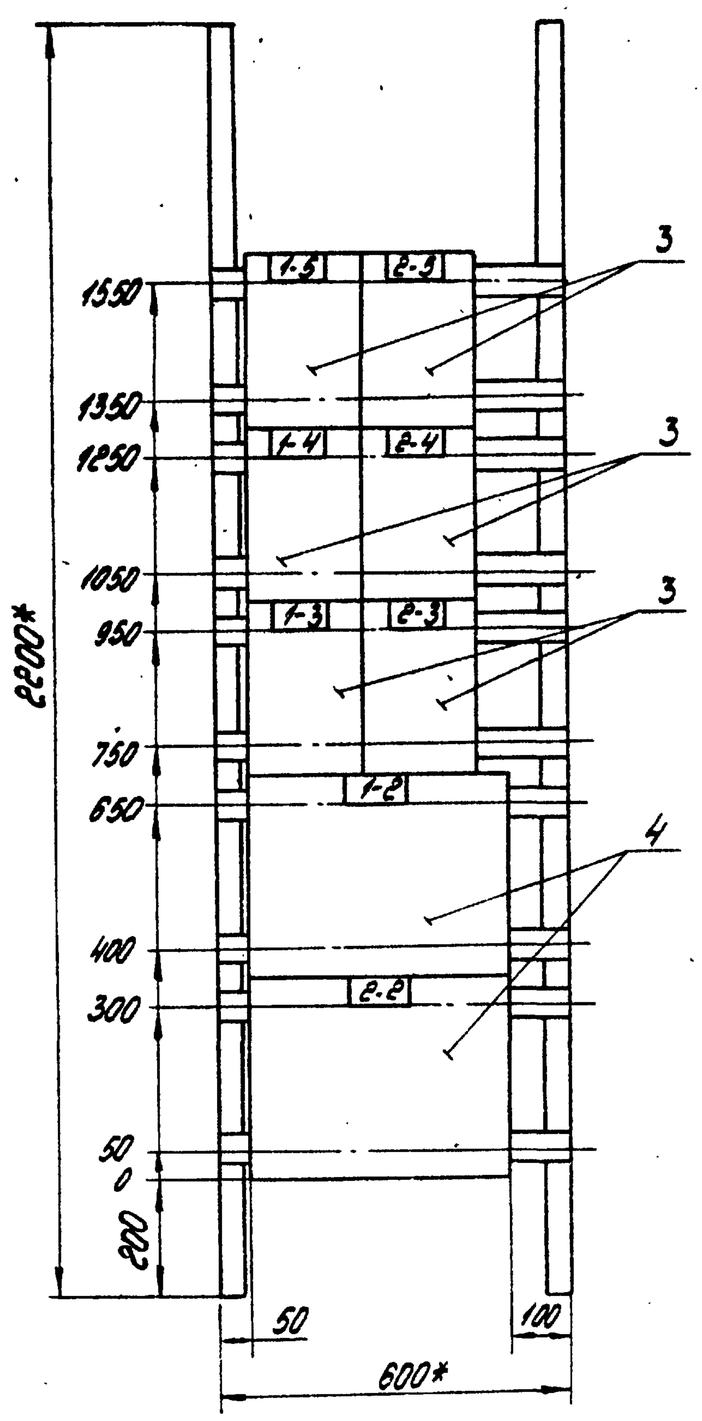

Панель 2

Привязан:

Инв. №

Нач. отд.	Хакелис			ТП 903-1-277.90 ЭМ1.Н 1-2		
Н. контр.	Зорин				Стадия	Масса	Масштаб
Гл. спец.	Викманис						1:10
Нач. гр.	Берген			Щит открытый 1Щ, Общий вид	Лист 3	Листов
Техник	Жукова				ЛАТГИПРОПРОМ	

Копировал 24342-16 5 Формат А3

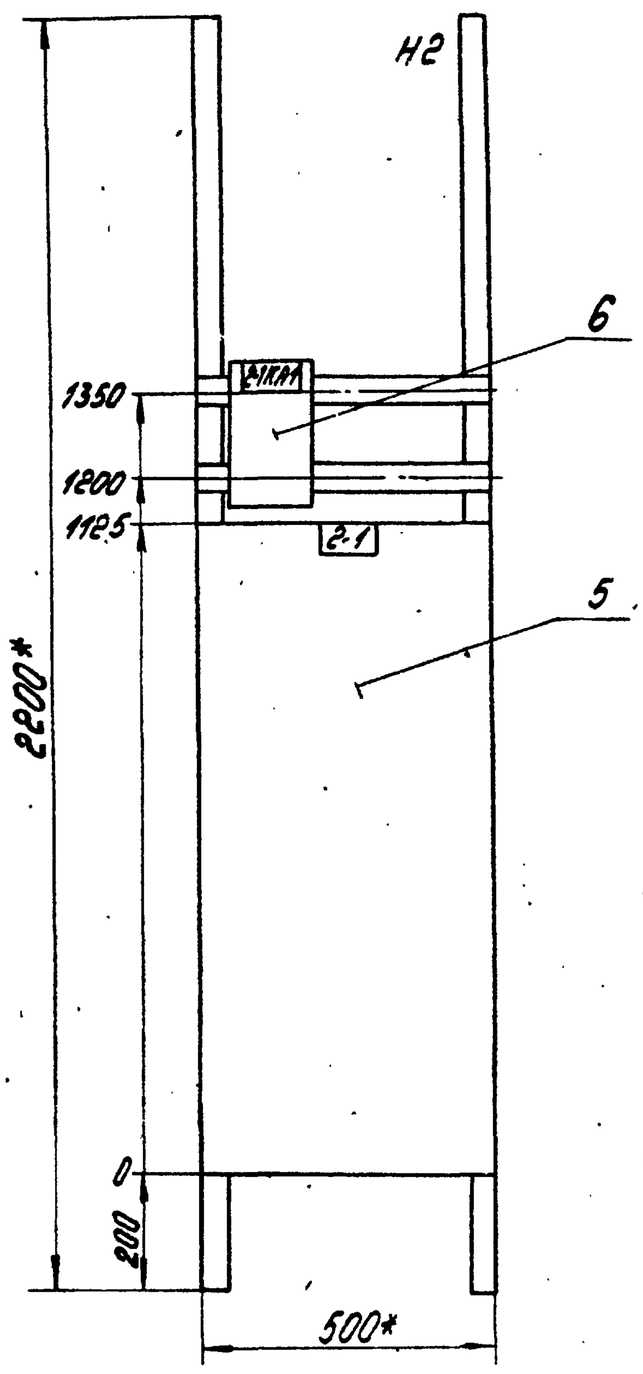

Панель 3 (Набор 2)

Привязан:

Инв.№

Нач.отд.	Хакелис		ТП 903-1-277.90 ЭМ1.Н1-2	
Н.контр.	Зорин			Стадия / Масса / Масштаб: 1:10
Гл.спец.	Вийманис			Лист 4 / Листов 5
Нач.гр.	Бергн		Щит открытый 1Щ Общий вид	ЛАТГИПРОПРОМ
Техник	Жукова			

Копировал [illegible] Формат А3

Панель №	Надпись	Поз. обозначение	Место надписи	Текст	Кол.	Вид шрифта	Заготовка
1			Верхнее	1-1 Дымосос	1		
2			обрамление	1-5, 2-5 Вентили	1		
			То же	1-4, 2-4 Задв. мазут	1		
			То же	1-3, 2-3 Задв. пар.	1		
			То же	1-2, 2-2 Дут. вент.	1		
3			То же	2-1 Дымосос	1		
1			Табличка	1-1 КА1	1		
			То же	1-1	1		
2			То же	1-5	1		

Привязан:

Инв.№

Нач.отд.	Хакелис		ТП 903-1-277.90 ЭМ1.Н1-3	
Н.контр.	Зорин			Стадия / Масса / Масштаб
				Лист 1 / Листов 2
			Щит открытый 1Щ Перечень надписей	ЛАТГИПРОПРОМ

Копировал [illegible] Формат А4

Альбом 14

Панель	Надпись	Поз. обозначение	Место надписи	Текст	Кол.	Вид шрифта	Заготовка
2			Табличка	2-5	1		
			То же	1-4	1		
			То же	2-4	1		
			То же	1-3	1		
			То же	2-3	1		
			То же	1-2	1		
			То же	2-2	1		
3			То же	2-1 КА1	1		
			То же	2-1	1		

Взам. инв.№ | Подпись и дата | Инв. № подл.

Привязан:

Инв.№

ТП 903-1-277.90 ЭМ1.Н1-3 Лист 2

Копировал [illegible] 24342-16 6 Формат А4

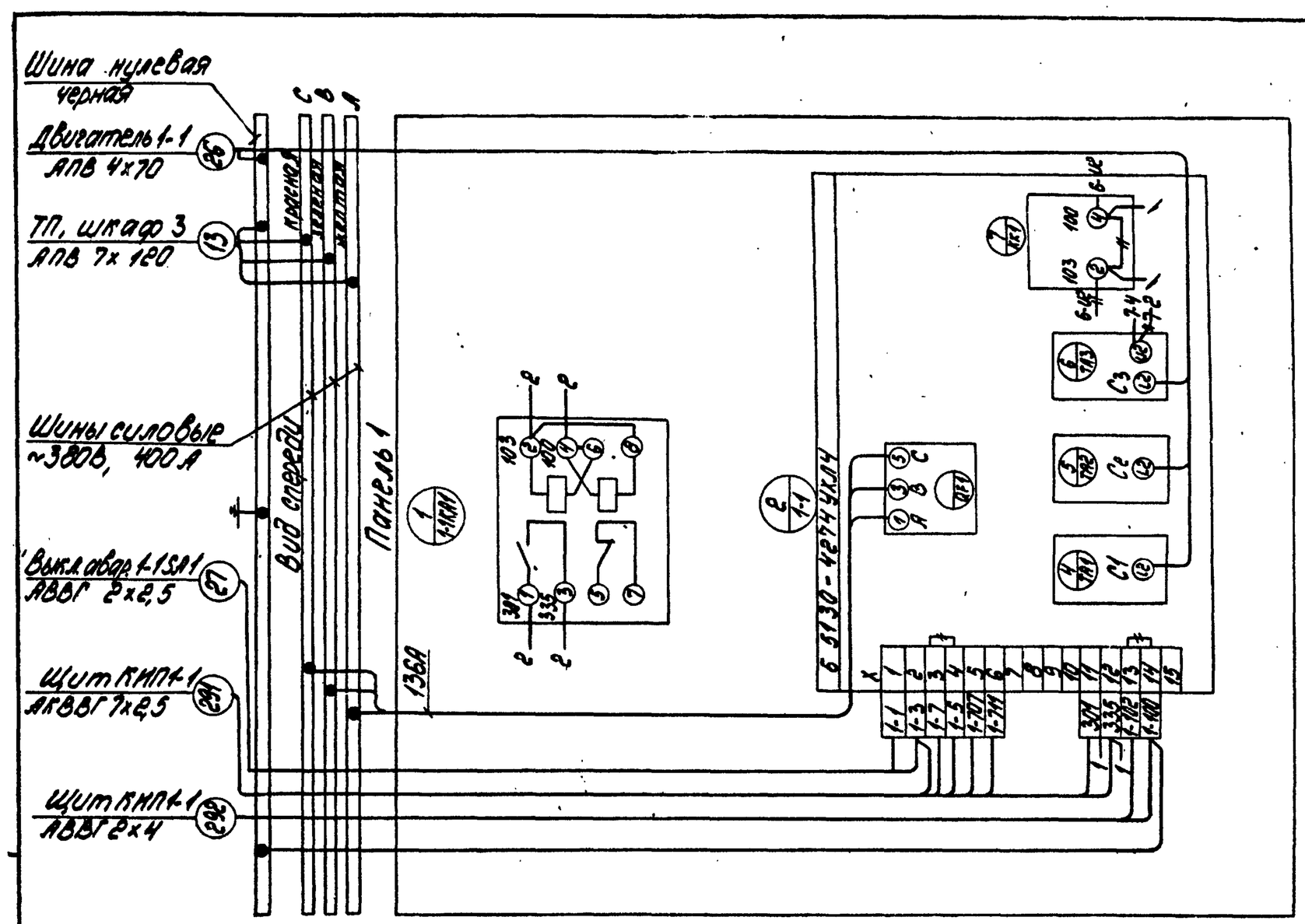

Привязан:			
Инв. №			

Нач. отд.	Хакелиде		
Н. контр.	Зорин		
Гл. спец.	Викманис		
Нач. гр.	Бегем		
Техник	Жукова		

ТП 903-1-277.90 ЭМ1.Н 1-4

Стадия	Масса	Масштаб

Лист 1 | Листов 3

Щит открытый 1Щ
Схема электрическая соединений

ЛАТГИПРОПРОМ

Копировал Зак. 24342-16 7 формат А3

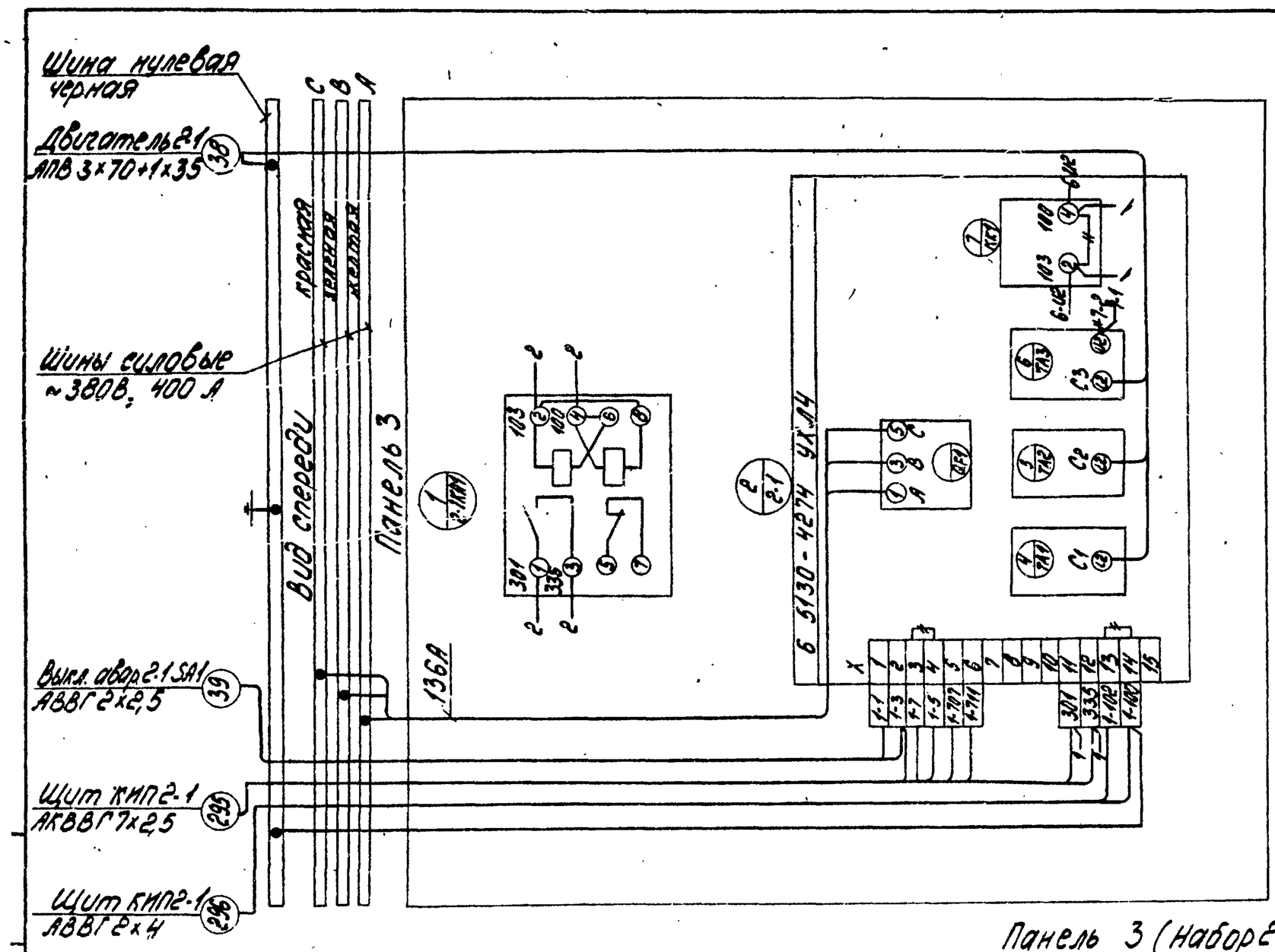

Привязан			
Инв. №			

Нач. отд.	Хакелиде		
Н. контр.	Зорин		
Гл. спец.	Викманис		
Нач. гр.	Бегем		
Техник	Жукова		

ТП 903-1-277.90 ЭМ1.Н 1-4

Стадия	Масса	Масштаб

Лист 3 | Листов

Щит открытый 1Щ
Схема электрическая соединений

ЛАТГИПРОПРОМ

Копировал Зак. 24342-16 7 формат А3

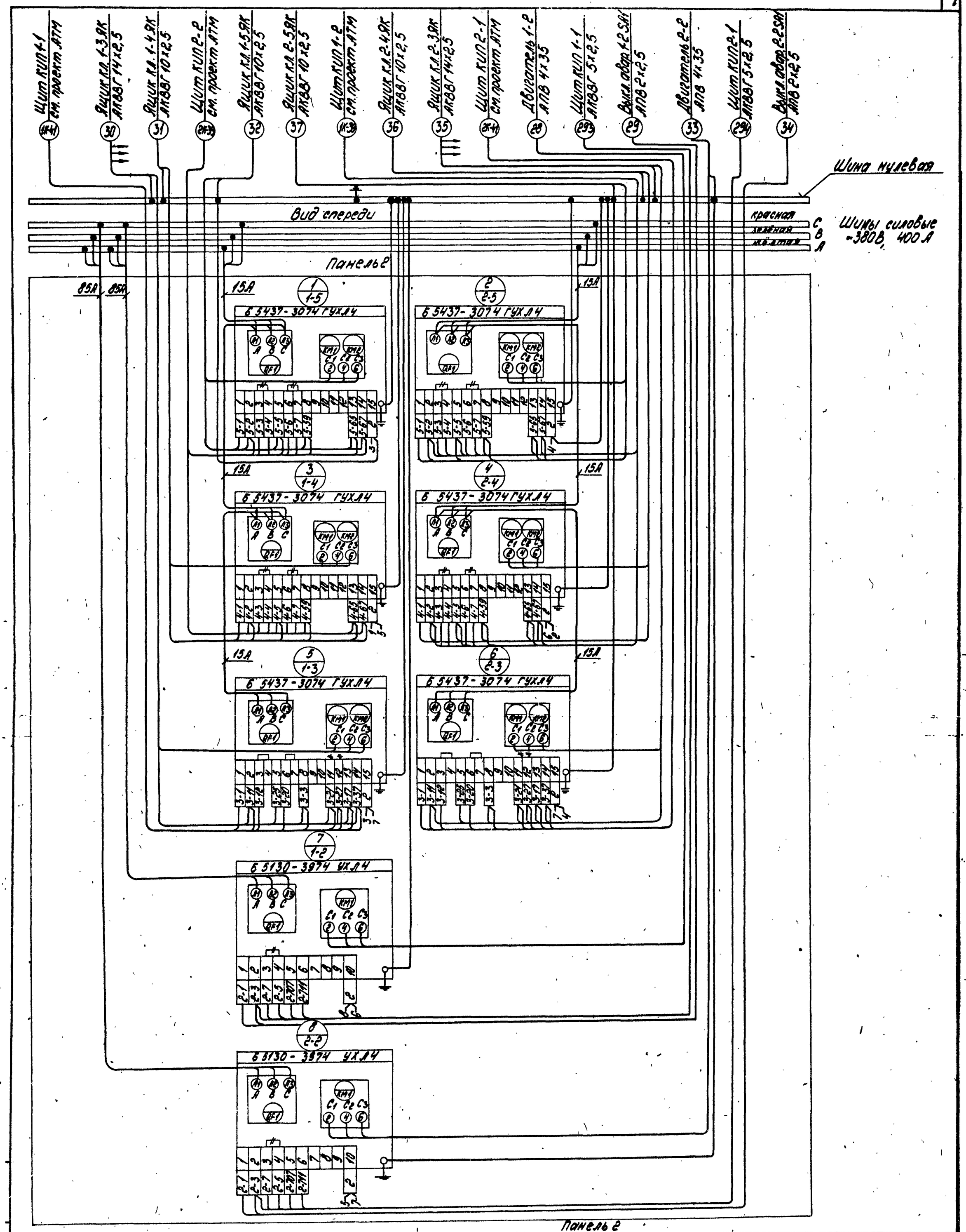

Демонтировать

Привязан			
Инв. №			

Нач.отд.	Хакелис		
Н.контр.	Зорин		
Гл.спец.	Викманис		
Нач.гр.	Бегем		
Техник	Жукова		

ТП 903-1-277.90 ЭМ1.Н 1-4

Стадия	Масса	Масштаб
Лист	Листов	

Щит открытый 1Щ. Схема электрическая соединений

ЛАТГИПРОПРОМ

Копировал Зак 24342-16 8 Формат А2

Формат	Зона	Поз.	Обозначение	Наименование	Кол.	Примеч.
				Документация		
А3			ЭМ1.Н 2-2	Общий вид	2	
А2			ЭМ1.Н 2-4	Схема электрическая	1	
				соединений		
А4			ЭМ1.Н 2-3	Перечень надписей		
				Сборочные единицы		
	1			Панель		
				Блоки:		
		1		Б5130-3574УХЛ4	1	

Привязан

Инв. №

Нач.отд.	Хакелис		
Н.контр.	Зорин		
Гл.спец.	Викманис		
Нач.гр.	Беген		
Техник	Жукова		

ТП 903-1-277.90 ЭМ1.Н 2-1

Стадия	Масса	Масштаб

Лист 1 Листов 2

Щит открытый 2Щ(6Щ,7Щ). Технические данные аппаратов.

ЛАТГИПРОПРОМ

Копировал: Формат А4

Альбом 14

Формат	Зона	Поз.	Обозначение	Наименование	Кол.	Примеч.
		2		Б5437-3074ГУХЛ4	4	
		3		Б5130-2974ГУХЛ4	1	
		4		Б5130-4174УХЛ4	2	
				Н1		
				Трансформатор		
		5		ТК-40-0543		
				I 100/5А	1	4-1ТА1

Инв. № подл. | Подп. и дата | Взам. инв. №

Привязан

Инв. №

ТП 903-1-277.90 ЭМ1.Н 2-1

Лист 2

Формат А4

Вид спереди

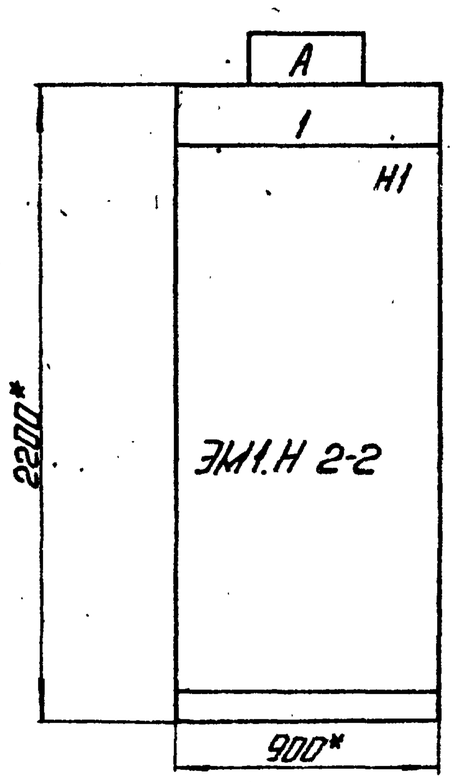

Вид А
М 1:50

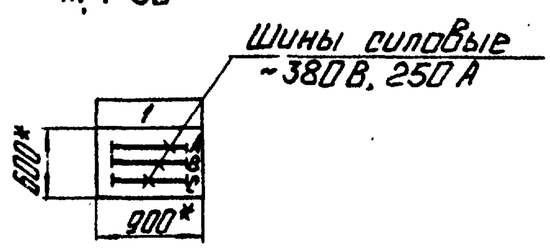

1. Размеры для справок.
2. Неуказанные предельные отклонения размеров по...
3. По данному чертежу изготовить три щита.
4. На НКУ перед номером привода, кабеля и перед обозначением аппаратов ставится номер котла на месте монтажа согласно таблице.

Строка	1	4-3-Вентил. первичн. воздуха
	2	4-7, 4-8-Задвижки
	3	4-4-Ротационная горелка
	4	4-2-Дут. вент. 4-1-Дымосос
Панель		1

Подвод кабелей сверху

Привязан:

Инв. №

Таблица

Обозначение НКУ А.	Н котла
2Щ	4
6Щ	5
7Щ	6

Секция	Масса

Нач.отд.	Хакелис	
Н.контр.	Зорин	
Гл.спец.	Викманис	
Нач.гр.	Беген	
Техник	Жукова	

ТП 903-1-277.90 ЭМ1.Н 2-2

Стадия	Масса	Масштаб
		1:20

Лист 1 Листов 2

Щит открытый 2Щ(6Щ,7Щ). Общий вид.

ЛАТГИПРОПРОМ

Копировал: 24342-16 9 Формат А3

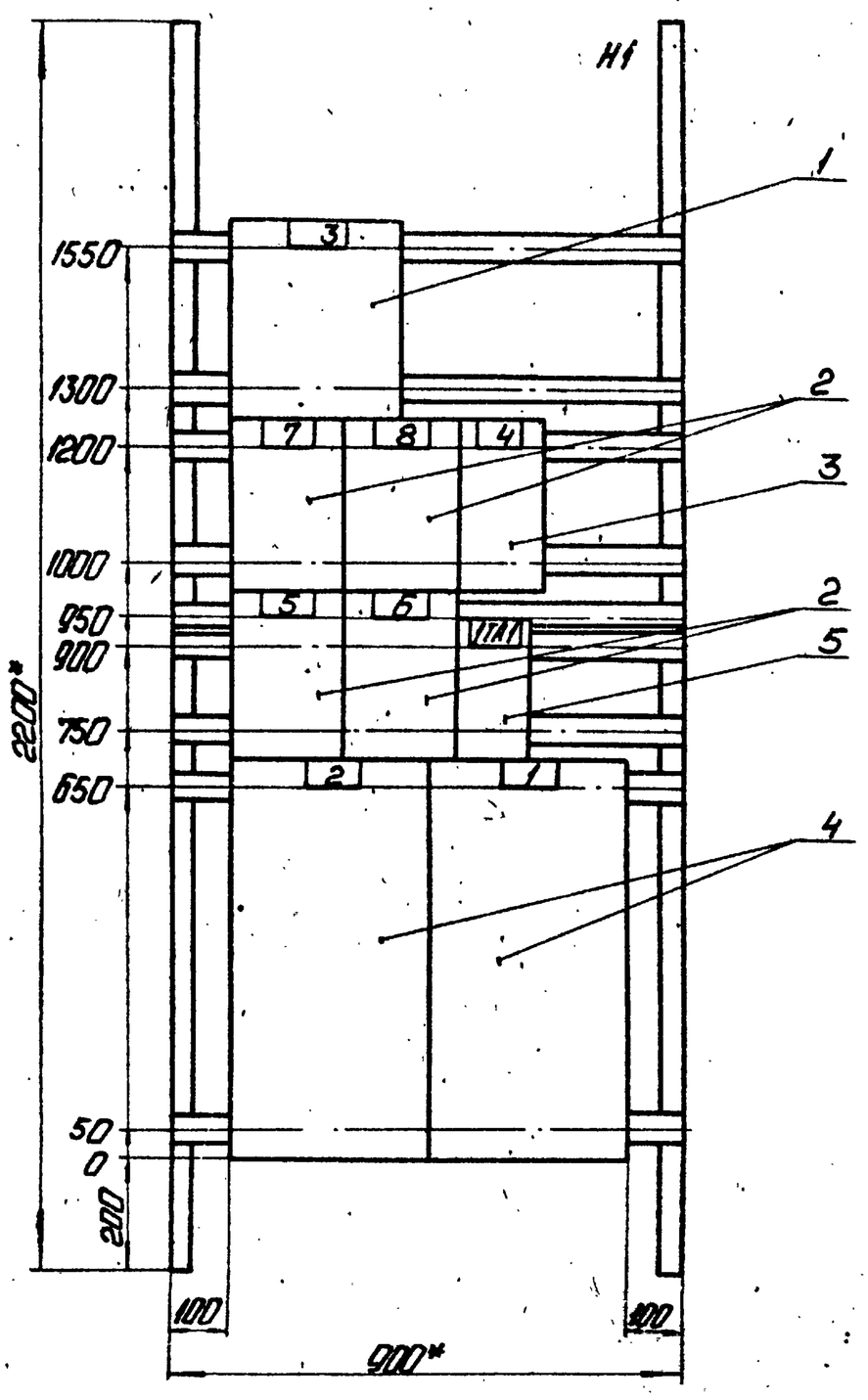

Панель 1 (набор 1)

Привязан			
Инв.№			

Нач.отд.	Хонелис		
Н.контр.	Зорин		
Гл.спец.	Рукмонис		
Нач.гр.	Берен		
Техник	Жукова		

ТП903-1-277.90 ЭМ1.Н 2-2

Стадия	Масса	Масштаб
		1:10
Лист 2	Листов	

Щит открытый 2Щ(6Щ, 7Щ) Общий вид.

ЛАТГИПРОПРОМ

Копировал: Формат А3

Альбом 14

Панель	Надпись	Поз. обозначение	Место надписи	Текст	Кол.	Вид шрифта	Заготовка
1			Верхнее обрамление	3-Вентил. первич. Воздуха	1		
				7, 8 - задвижки	1		
			То же	4 - Ротационная горелка	1		
			То же	2-Дут. Вент. 4-1-Дымосос	1		
1			Табличка	3	1		
			То же	7	1		
			То же	8	1		

На НКУ перед номером привода и перед обозначением аппаратов ставится номер котла согласно таблице.

Обозначение НКУ А	№ котла
2Щ	4
6Щ	5
7Щ	6

Привязан		
Инв.№		

Нач.отд.	Хонелис	
Н.контр.	Зорин	
Гл.спец.	Рукмонис	
Нач.гр.	Берен	
Техник	Жукова	

ТП903-1-277.90 ЭМ1.Н 2-3

Стадия	Масса	Масштаб
Лист 1	Листов 2	

Щит открытый 2Щ(6Щ, 7Щ). Перечень надписей.

ЛАТГИПРОПРОМ

Копировал: Формат А4

Альбом 14

Панель	Надпись	Поз. обозначение	Место надписи	Текст	Кол.	Вид шрифта	Заготовка
1			Табличка	4	1		
			То же	5	1		
			То же	6	1		
			То же	1ТА1	1		
			То же	2	1		
			То же	1	1		

Инв.№ подл. | Подп. и дата | Взам.инв.№

Привязан		
Инв.№		

ТП 903-1-277.90 ЭМ1.Н 2-3 Лист 2

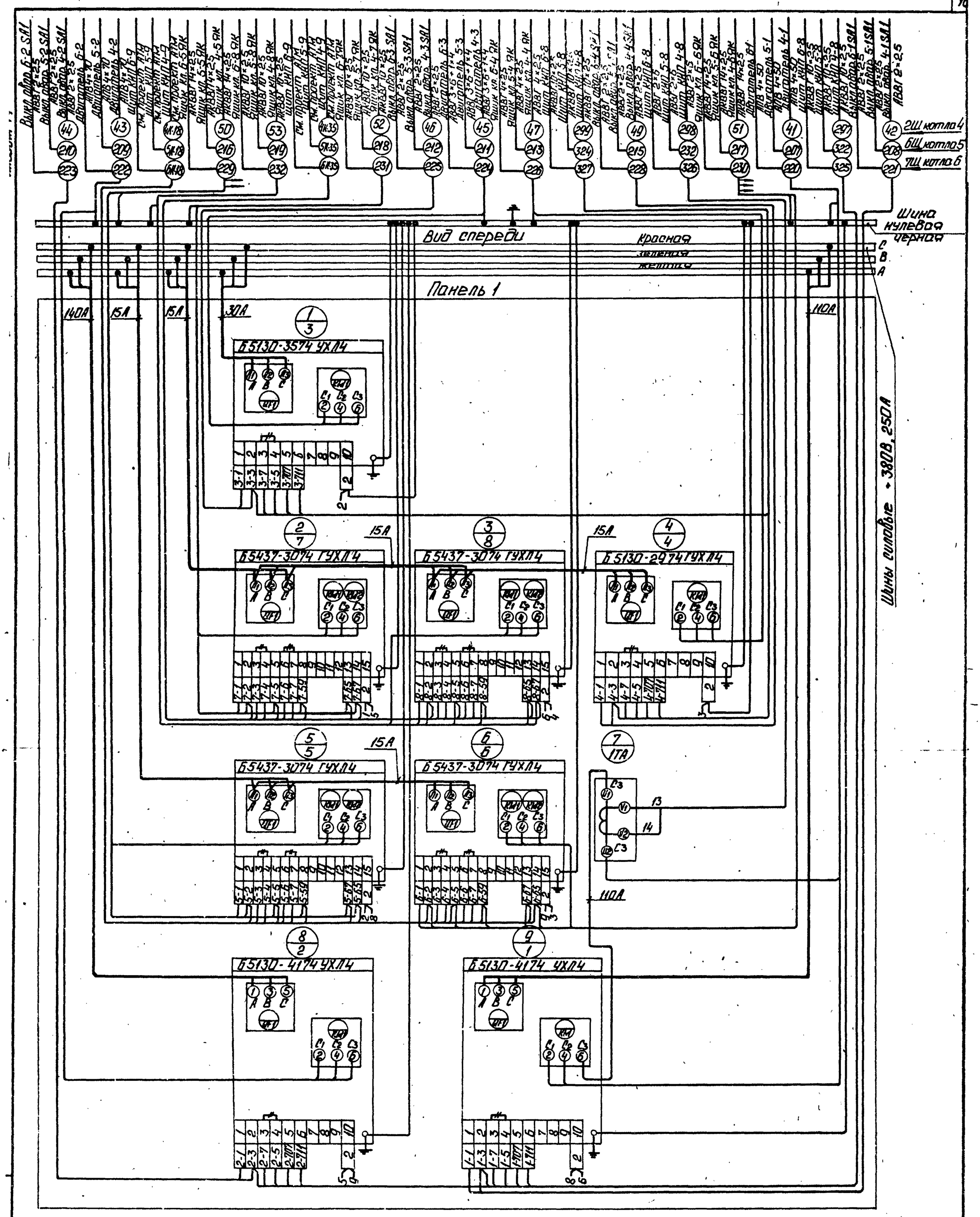

Панель 1 (набор 1)

Нач.отд.	Хакелис		ТП 903-1-277.90		ЭМ1.Н2-4
Н.контр.	Зорин			Стадия	Масса	Масштаб
Гл.спец.	Вікмонис					
Нач.гр.	Бегеен		Щит открытый 2Ш(6Ш, 7Ш). Схема электрическая соединений	Лист	Листов 1
Техник	Жукова			ЛАТГИПРОПРОМ	

Привязан

Инв. №

Демонтировать

Копировал: 24342-16 11 Формат А2

Альбом 14

Формат	Зона	Поз.	Обозначение	Наименование	Кол.	Примеч.
				Документация		
А3			ЭМ1.Н 3-2	Общий вид	6	
А3			ЭМ1.Н 3-4	Схема электрическая соединений	5	
А4			ЭМ1.Н 3-3	Перечень надписей	2	
				Сборочные единицы		
	1			Панель 1		
				Блоки:		
		1		Б5437-3074 ГУХЛ4	1	
		2		Б5130-4674 УХЛ4	1	
	2			Панель 2		
				Блоки:		
		3		Б5437-3074 ГУХЛ4	1	
		4		Б5130-4374 УХЛ4	1	
				Н1		
				Выключатели:		
		5		АЕ2046М-10 РУ3		
				U 380В 50ГЦ		
				Ір 31,5А 12Iн	1	QF1

Формат	Зона	Поз.	Обозначение	Наименование	Кол.	Примеч.
		6		АЕ2026М-10Н У3		
				U 380В 50ГЦ		
				Ір 16А 12Iн	1	QF2
	3			Панель 3		
				Блоки:		
		7		Б5130-3074 ГУХЛ4	2	
		8		Б5130-2974 ГУХЛ4	3	
		9		Б5130-2674 ГУХЛ4	3	
		10		Б5130-3774 ГУХЛ4	1	
		11		Б5130-3974 ГУХЛ4	2	
		12		Б5130-3274 УХЛ4	2	
	4			Панель 4		
				Блоки:		
		13		Б5437-3074 ГУХЛ4	1	
		14		Б5130-4674 УХЛ4	1	
	5			Панель 5		
				Блоки:		
		15		Б5130-3074 ГУХЛ4	6	
		16		Б5437-3074 ГУХЛ4	1	
		17		Б5130-3174 ГУХЛ4	1	
		18		Б5130-3974 ГУХЛ4	2	

Привязан

Инв. №

Взам. инв. № | Подпись и дата | Инв. № подл.

ТП 903-1-277.90 ЭМ1.Н 3-1

				Стадия	Масса	Масштаб
Нач. отд.	Какелис					
Н. контр.	Зорин			Лист 1	Листов 2	
Гл. спец.	Викманис		Щит открытый ЗЩ. Технические данные аппаратов	ЛАТГИПРОПРОМ		
Нач. гр.	Бегин					
Техник	Жукова					

Копировал Формат А4

Привязан:

Инв. №

ТП 903-1-277.90 ЭМ1.Н 3-1 Лист 2

Копировал Формат А4

Вид спереди

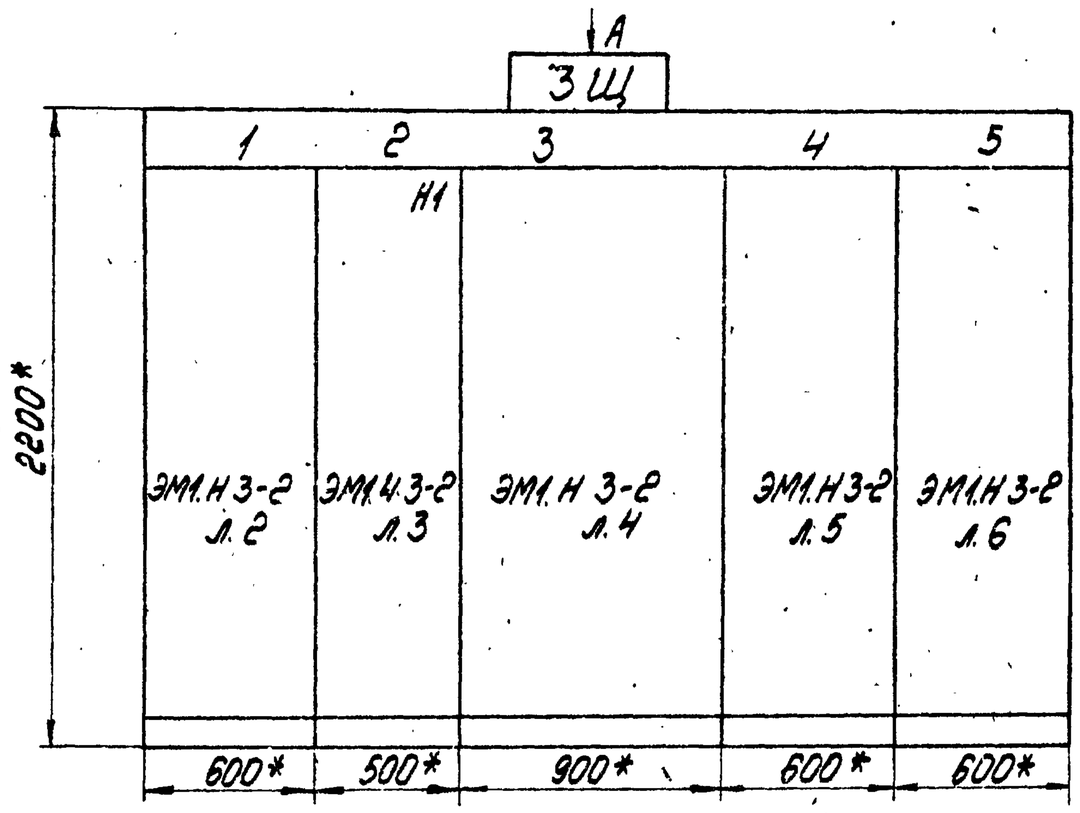

Вид А
М 1:50

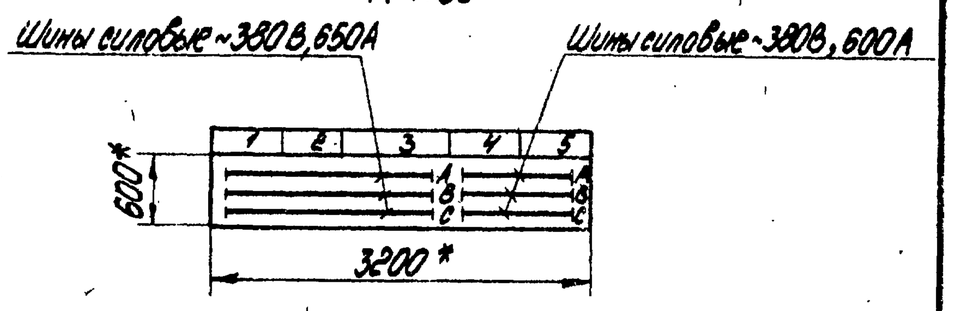

1. Размеры для справок.
2. Неуказанные предельные отклонения размеров по...
3. НКУ является функционально незаконченным изделием.

Строка 1 2 3 4	1 38 задвижка 37 Сетевой н-с	2 46-задвижка 45-пит.сет.н-с	3 60-вентилятор 85 16,18,19,21,22,25-Насосы 63,64,15,30,35,59-Насосы	4 40-задвижка 39-Сетевой н-с	5 52,53,54,55,56,57 вентиляторы 24,27,28-Насосы 65-задвижка
Панель	1	2	3	4	5

Подвод кабелей сверху

Секция	Масса

Привязан:

Инв. №

ТП 903-1-277.90 ЭМ1.Н 3-2

				Стадия	Масса	Масштаб
Нач.отд.	Какелис					1:20
Н.контр.	Зорин			Лист 1	Листов 6	
Гл. спец.	Викманис		Щит открытый ЗЩ Общий вид	ЛАТГИПРОПРОМ		
Нач. гр.	Бегин					
Техник	Жукова					

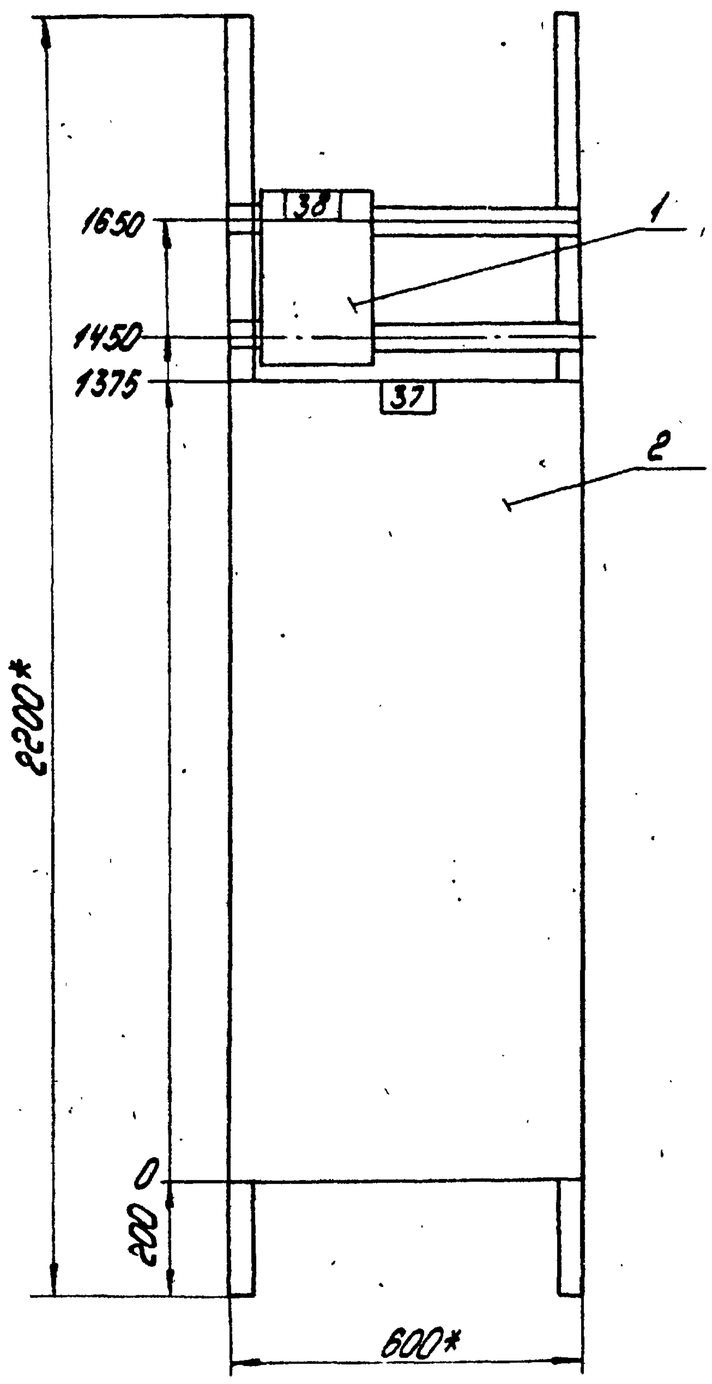

Панель 1

Привязан:

Инв. №

Нач.отд.	Хакелис			ТП 903-1-277.90 ЭМ1.Н 3-2		
Н.контр.	Зорин				Стадия	Масса	Масштаб
Гл.спец.	Викманис						1:10
Нач.гр.	Берген			Щит открытый ЗЩ Общий вид	Лист 2	Листов
Техник	Жукова				ЛАТГИПРОПРОМ	

Копировал Бер. формат А3

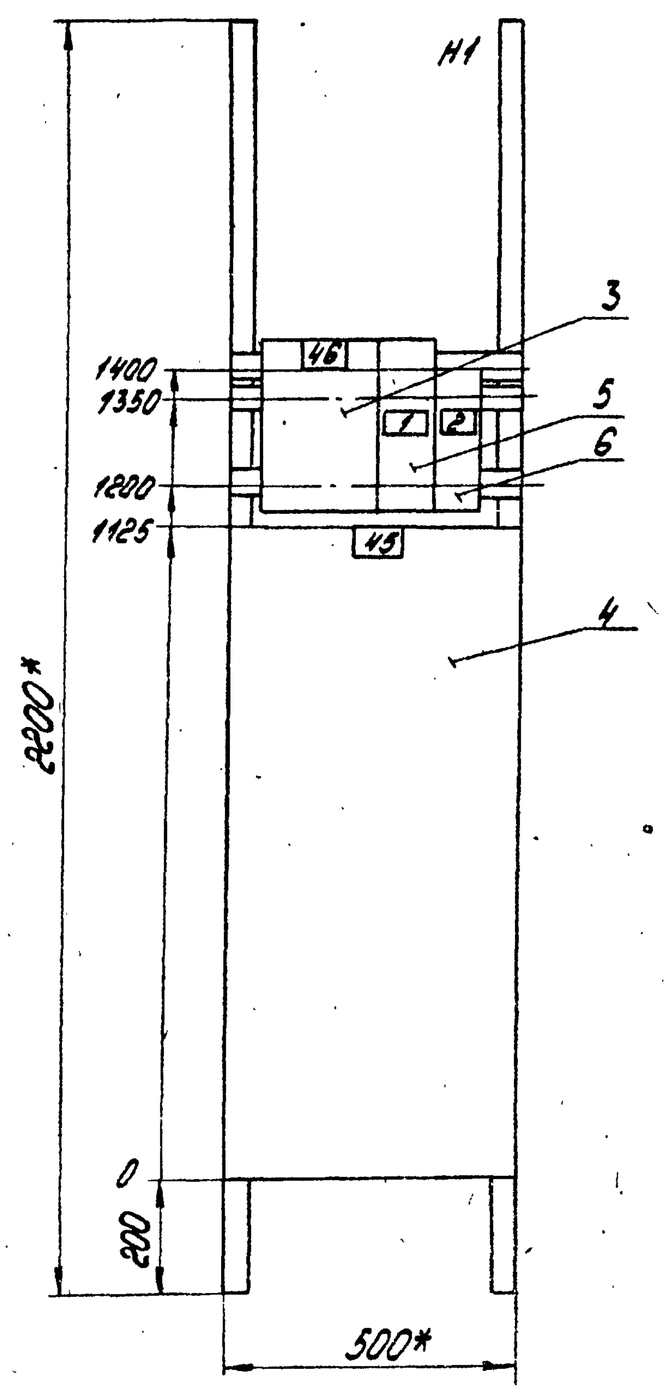

Панель 2 (Набор 1)

Привязан:

Инв. №

Нач.отд.	Хакелис			ТП 903-1-277.90 ЭМ1.Н 3-2		
Н.контр.	Зорин				Стадия	Масса	Масштаб
Гл.спец.	Викманис						1:10
Нач.гр.	Берген			Щит открытый ЗЩ Общий вид	Лист 3	Листов
Техник	Жукова				ЛАТГИПРПОРОМ	

Копировал Бер. 24342-16 13 формат А3

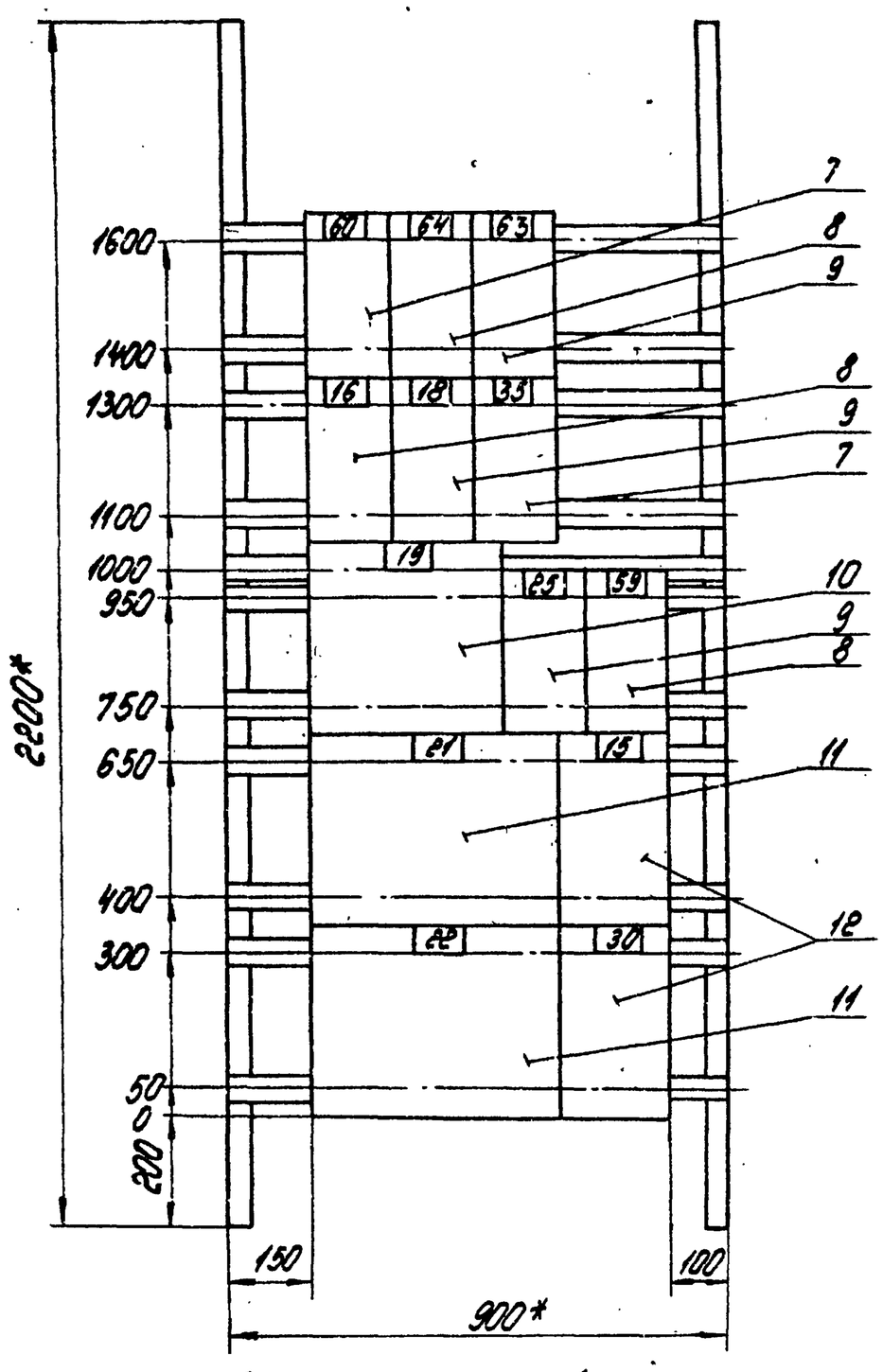

Панель 3

Привязан:

Инв. №

Нач.отд.	Хакелис		
Н.контр.	Зорин		
Гл.спец.	Викманис		
Нач.гр.	Берген		
Техник	Жукова		

ТП 903-1-277.90 ЭМ1.Н 3-2

Щит открытый ЗЩ
Общий вид

Стадия	Масса	Масштаб
		1:10
Лист 4	Листов	

ЛАТГИПРОПРОМ

копировал

формат А3

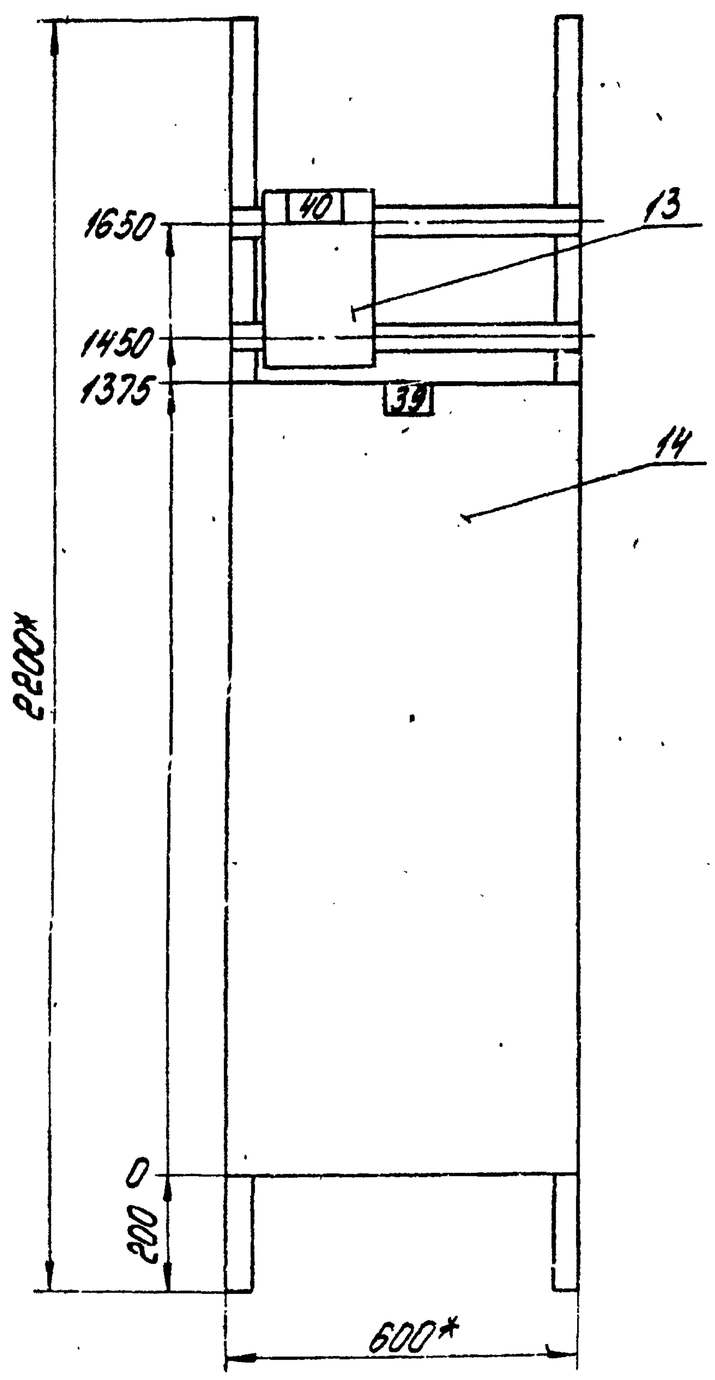

Панель 4

Привязан:

Инв. №

Нач.отд.	Хакелис		
Н.контр.	Зорин		
Гл.спец.	Викманис		
Нач.гр.	Берген		
Техник	Жукова		

ТП 903-1-277.90 ЭМ1.Н 3-2

Щит открытый ЗЩ.
Общий вид.

Стадия	Масса	Масштаб
		1:10
Лист 5	Листов	

ЛАТГИПРОПРОМ

копировал 24342-16 14 формат А3

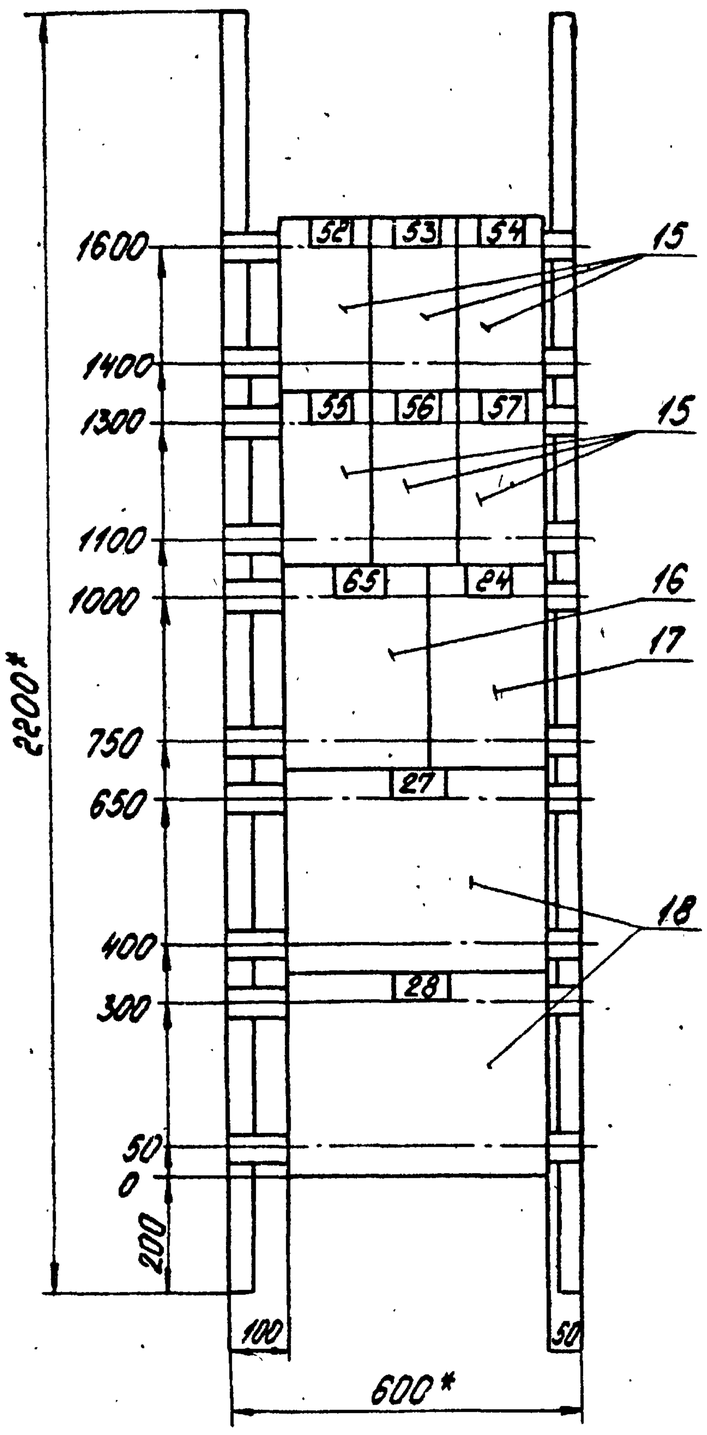

Панель 5

Привязан			
Инв. №			

Нач. отд.	Хакелис		ТП 903-1-277.90 ЭМ1.НЗ-2	
Н. контр.	Зорин			Стадия / Масса / Масштаб: 1:10
Гл. спец.	Викманис		Щит открытый ЗЩ Общий вид	Лист 6 / Листов
Нач. гр.	Бергем			ЛАТГИПРОПРОМ
Техник	Жукова			

Копировал Зм. Формат А3

Панель	Надпись	Поз. обозначение	Место надписи	Текст	Кол.	Вид шрифта	Заготовка
1	-		Верхнее обрамление	38 - Задвижка	1		
				37 - Сетевой Н-С	1		
2			То же	46 - Задвижка	1		
			То же	45 - Лет. сет. Н-С	1		
3			То же	60 - Вентилятор В5	1		
			То же	16,18,19,21,22,25 - Насосы	1		
			То же	63,64,15,30,35,59 - Насосы	1		
4			То же	40 - Задвижка	1		
			То же	39 - Сетевой Н-С	1		
5			То же	52,53,54,55,56,57 -	1		
			То же	Вентиляторы	1		
			То же	24,27,28 Насосы	1		
			То же	65 - Задвижка	1		
1			Табличка	38	1		
			То же	37	1		
2			То же	46	1		
	1		То же	QF1 Щит КИП	1		
	2		То же	QF2 Щит КИП ВПУ	1		
			То же	45	1		
3			То же	60	1		

Привязан:			
Инв. №			

Нач. отд.	Хакелис		ТП 903-1-277.90 ЭМ1.НЗ-3	
Н. контр.	Зорин			Стадия / Масса / Масштаб
Гл. спец.	Викманис		Щит открытый ЗЩ Перечень надписей	Лист 1 / Листов 2
Нач. гр.	Бергем			ЛАТГИПРОПРОМ
Техник	Жукова			

Копировал Зм. Формат А4

Альбом 14

Панель	Надпись	Поз. обозначение	Место надписи	Текст	Кол.	Вид шрифта	Заготовка
3			Табличка	64	1		
			То же	63	1		
			То же	16	1		
			То же	18	1		
			То же	35	1		
			То же	19	1		
			То же	25	1		
			То же	59	1		
			То же	21	1		
			То же	15	1		
			То же	22	1		
			То же	30	1		
4			То же	40	1		
			То же	39	1		
5			То же	52	1		
			То же	53	1		
			То же	54	1		
			То же	55	1		
			То же	56	1		
			То же	57	1		
			То же	65	1		
			То же	24	1		
			То же	27	1		
			То же	28	1		

Взам. инв. № | Подпись и дата | Инв. № подл.

Привязан:			
Инв. №			

ТП 903-1-277.90 ЭМ1.НЗ-3 — Лист 2

Копировал Зм. 24342-16 15 Формат А4

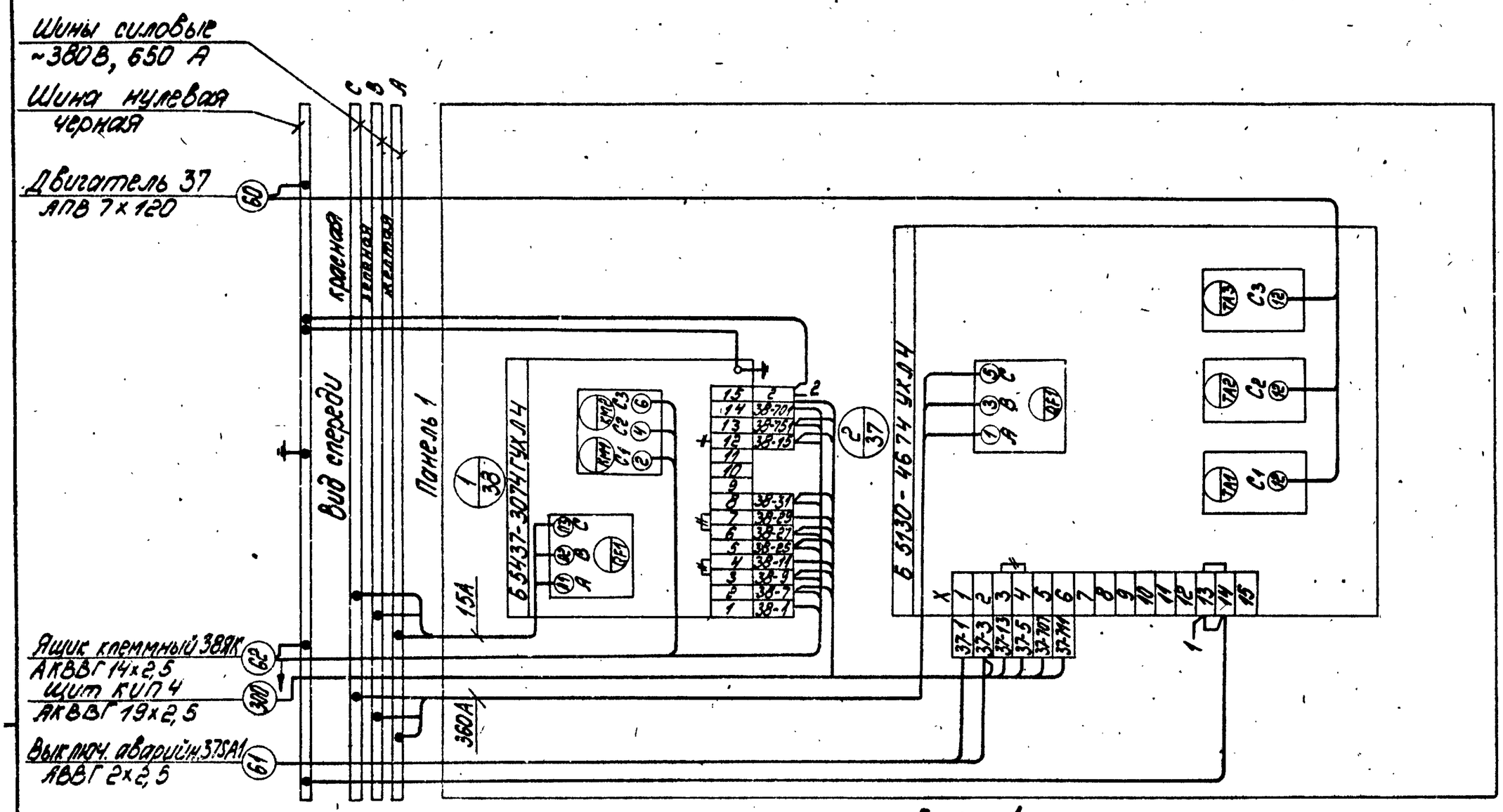

Панель 1

Демонтировать

Нач. отд.	Хакелис		ТП 903-1-277.90 ЭМ1.1Н.3-4	
Н. контр.	Зорин			Стадия / Масса / Масштаб
Гл. спец.	Викманис			Лист 1 / Листов 5
Нач. гр.	Бергн		Щит открытый ЗШ Схема электрическая соединений	ЛАТГИПРОПРОМ
Техник	Жукова			

Привязан

Инв. №

Копировал

Формат А3

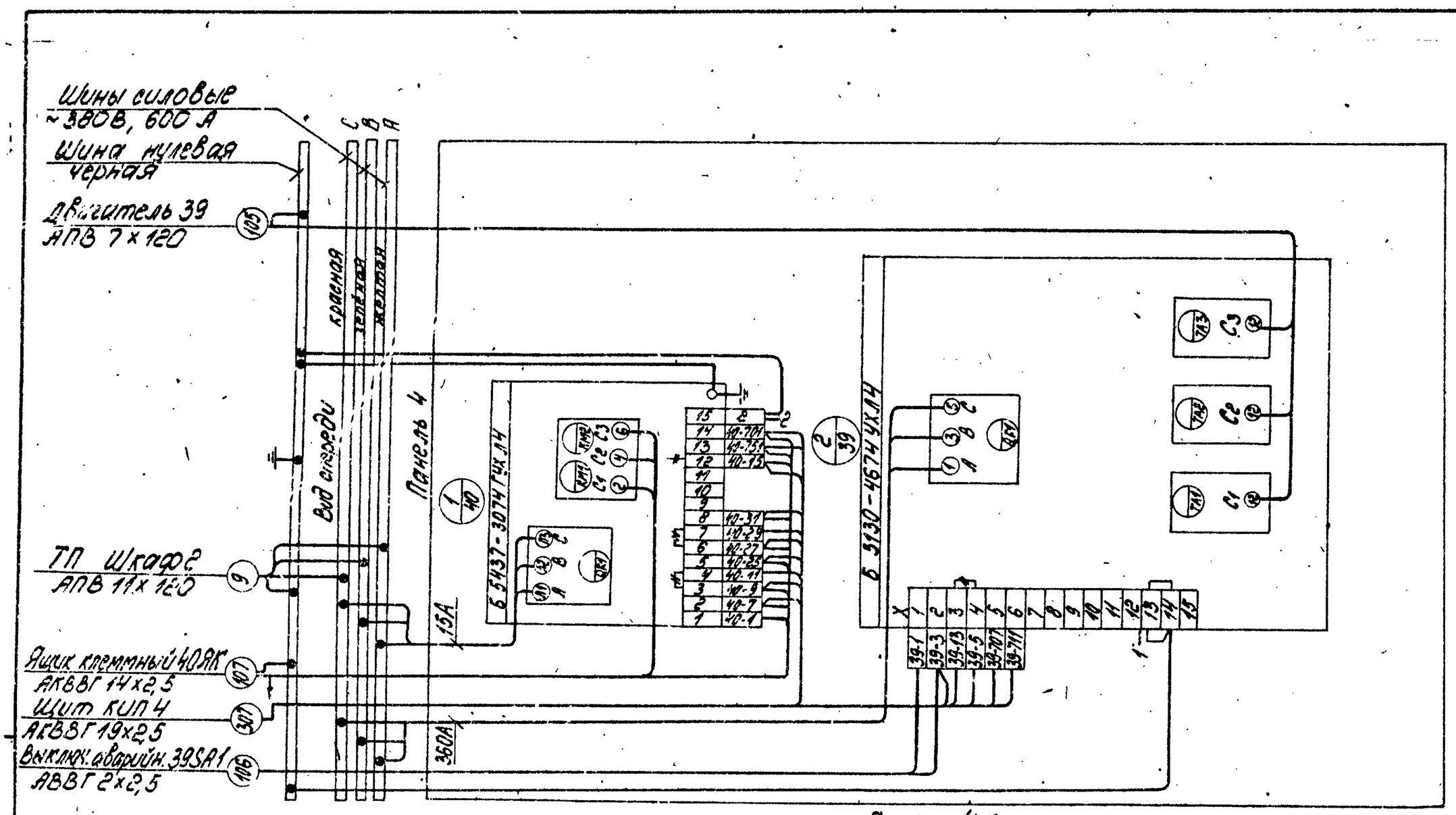

Панель 4

Демонтировать

Нач. отд.	Хакелис		ТП 903-1-277.90 ЭМ1.1Н.3-4	
Н. контр.	Зорин			Стадия / Масса / Масштаб
Гл. спец.	Викманис			Лист 4 / Листов 8
Нач. гр.	Бергн		Щит открытый ЗШ Схема электрическая соединений	ЛАТГИПРОПРОМ
Техник	Жукова			

Привязан

Инв. №

Копировал 24342-16 16

Формат А3

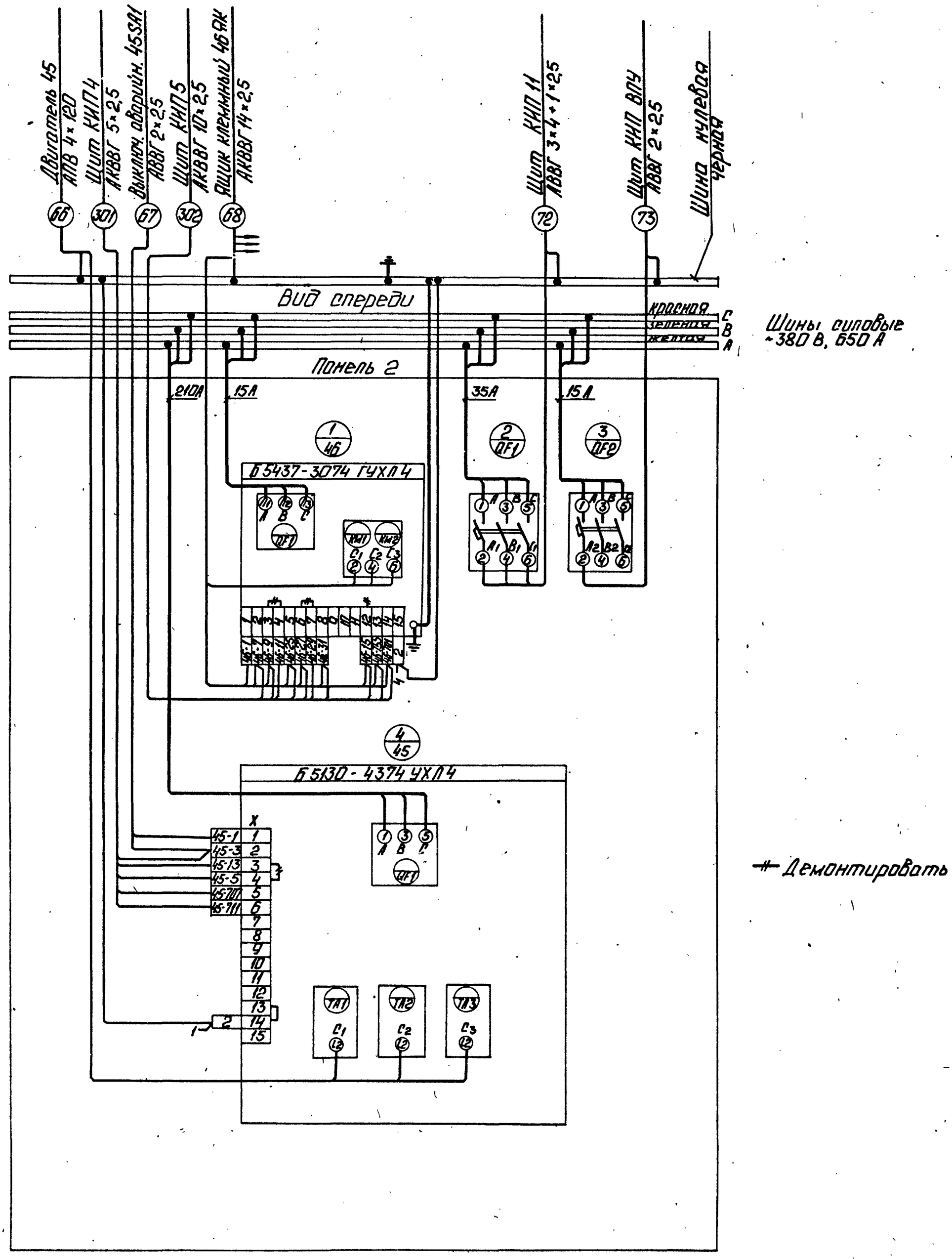

Привязан

Инв. №

Панель 2

Нач.отд.	Хакелис			ТП 903-1-277.90	Эм.1Н3-4
Н.контр.	Зорин				Стадия / Масса / Масштаб
Гл.спец.	Рикманис				Лист 2 / Листов
Нач.гр.	Беген			Щит открытый ЗЩ. Схема электрической соединений.	ЛАТГИПРОПРОМ
Техник	Жукова				

Копировал: 24342-16 17 Формат А2

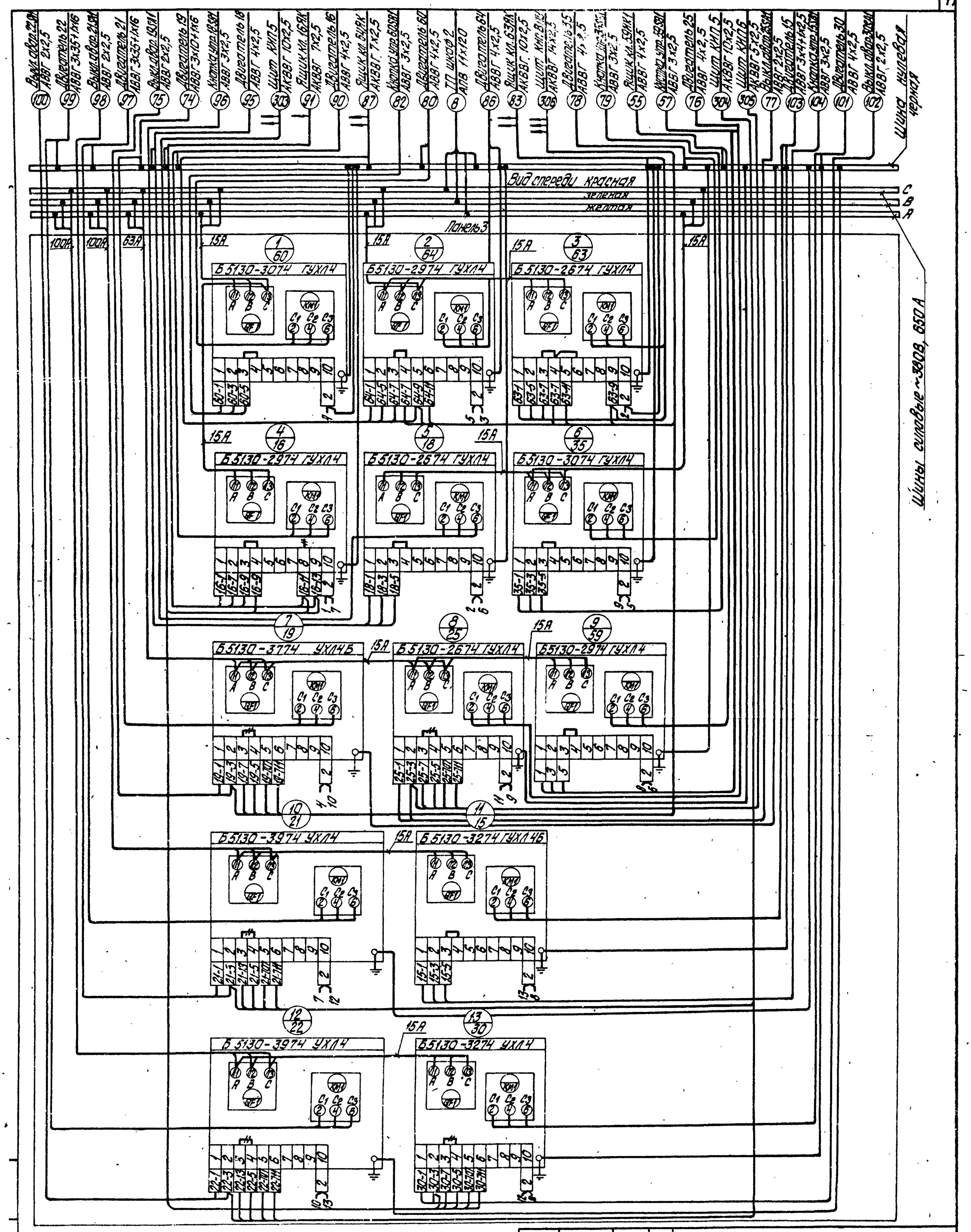

Демонтировать

Панель 3

Привязан

Инв.№

Начальн.	Хакелис		
Н.контр.	Зорин		
Гл.спец.	Викманис		
Нач.гр.	Бегеен		
Техник	Жукова		

ТП 903-1-277.90 ЭМ1.Н 3-4

Щит открытый ЗЩ.
Схема электрическая соединений

Стадия	Масса	Масштаб

Лист 3 Листов

ЛАТГИПРОПРОМ

24342-16 18 копировал Жукова

формат А2

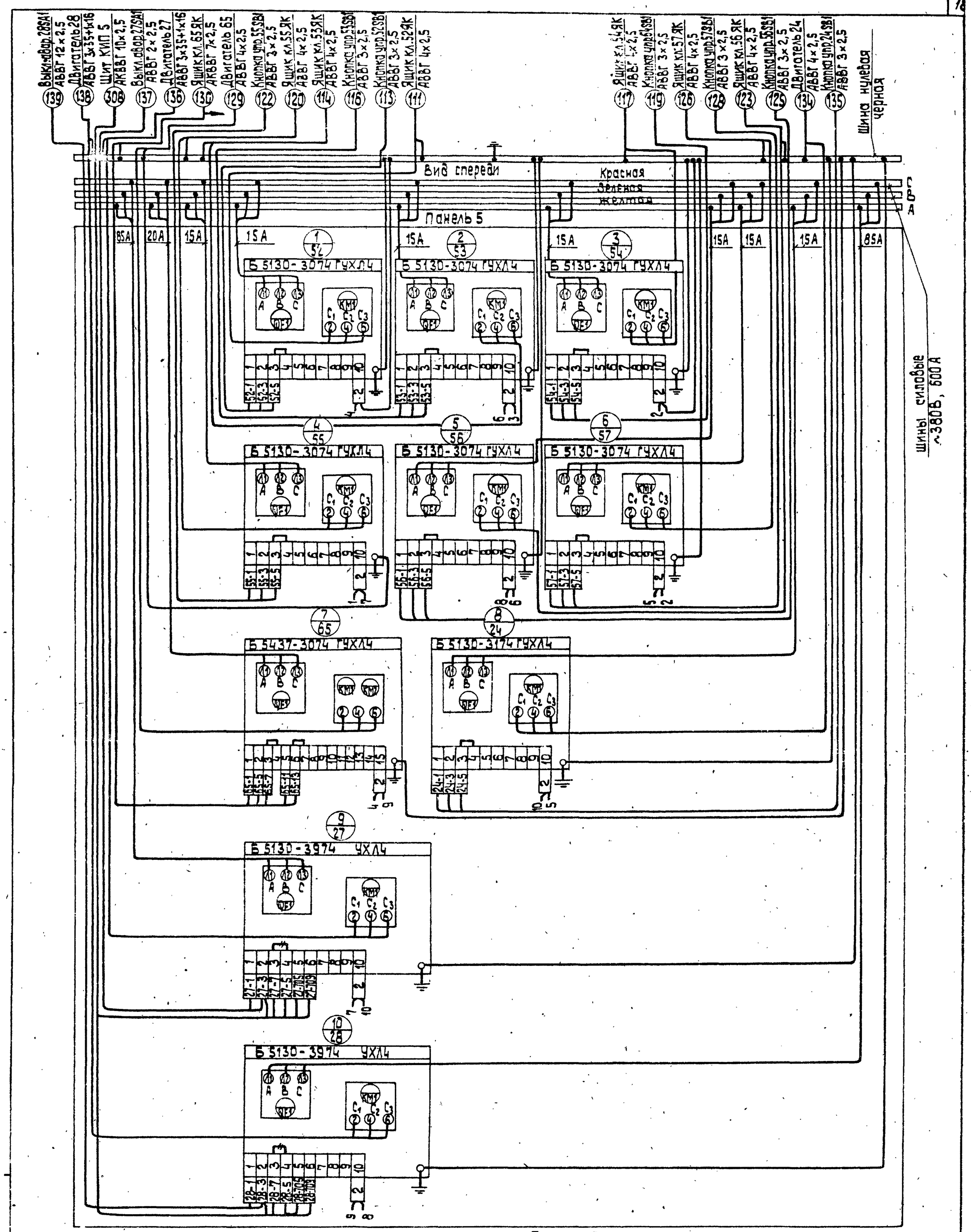

Панель 5

Демонтировать

Привязан			
Инв. №			

Нач.отд.	Хакелис		
Н.контр.	Зорин		
Гл.спец.	Бикманис		
Нач.гр.	Беген		
Техник	Жукова		

ТП 903-1-277.90 ЭМ1.Н 3-4

Щит открытый 3Щ
Схема электрическая соединений

Стадия	Масса	Масштаб
Лист 5	Листов 8	

ЛАТГИПРОПРОМ

Копировал 38 24342-16 19 формат А2

Формат	Зона	Поз.	Обозначение	Наименование	Кол.	Примеч.
				Документация		
А3			ЭМ1.Н. 4-2	Общий вид	6	
А2 А3			ЭМ1.Н 4-4.	Схема электрическая соединений	5	
А4			ЭМ1.Н 4-3	Перечень надписей	2	
				Сборочные единицы		
	1			Панель 1		
				Блоки:		
		1		Б5437-3074ГУХЛ4	1	
		2		Б5130-4674УХЛ4	1	
				Панель 2		
				Блоки:		
		3		Б5130-3774УХЛ4	1	
		4		Б5130-1874ГУХЛ4	1	
		5		Б5130-2274ГУХЛ4	1	
		6		Б5130-2974ГУХЛ4	2	
		7		Б5130-3074ГУХЛ4	1	

Привязан:

Инв. №

ТП 903-1-277.90 ЭМ1.Н 4-1

Начотд.	Хакелие		
Н.контр.	Зорин		
Гл.спец.	Викманис		
Нач.гр.	Берзен		
Техник	Жукова		

Щит открытый 4Щ технические данные аппаратов

Стадия	Масса	Масштаб

Лист 1 Листов 2

ЛАТГИПРОПРОМ

Копировал Ю-2 Формат А4

Альбом 14

Формат	Зона	Поз.	Обозначение	Наименование	Кол.	Примеч.
		8		Б5130-2674УХЛ4	2	
		9		Б5130-3974ГУХЛ4	2	
		10		Б5130-3274ГУХЛ4	1	
		11		Б5437-3074ГУХЛ4	1	
				Н1		
				Выключатель:		
		12		АЕ2026М-10НУ3		
				U 380В 50ГЦ		
				Iр.16А 12Iн	1	QF1
				Выключатель:		
		13		АЕ2046М-10РУ3		
				U 380В 50ГЦ		
				Iр 31,5А 12Iн	1	QF2
	3			Панель 3		
				Блоки:		
		14		Б5437-3074ГУХЛ4	1	
		15		Б5130-4674УХЛ4	1	
	4			Панель 4		
				Блоки:		
		16		Б5437-3074ГУХЛ4	1	
		17		Б5130-4374УХЛ4	1	
	5			Панель 5		
				Блоки:		
		18		Б5437-3074УХЛ4	1	
		19		Б5130-4274УХЛ4	1	

Инв. № подл. | Подпись и дата | Взам. инв. №

Привязан:

Инв. №

ТП 903-1-277.90 ЭМ1.Н 4-1

Лист 2

Копировал Ю-2 Формат А4

Вид спереди

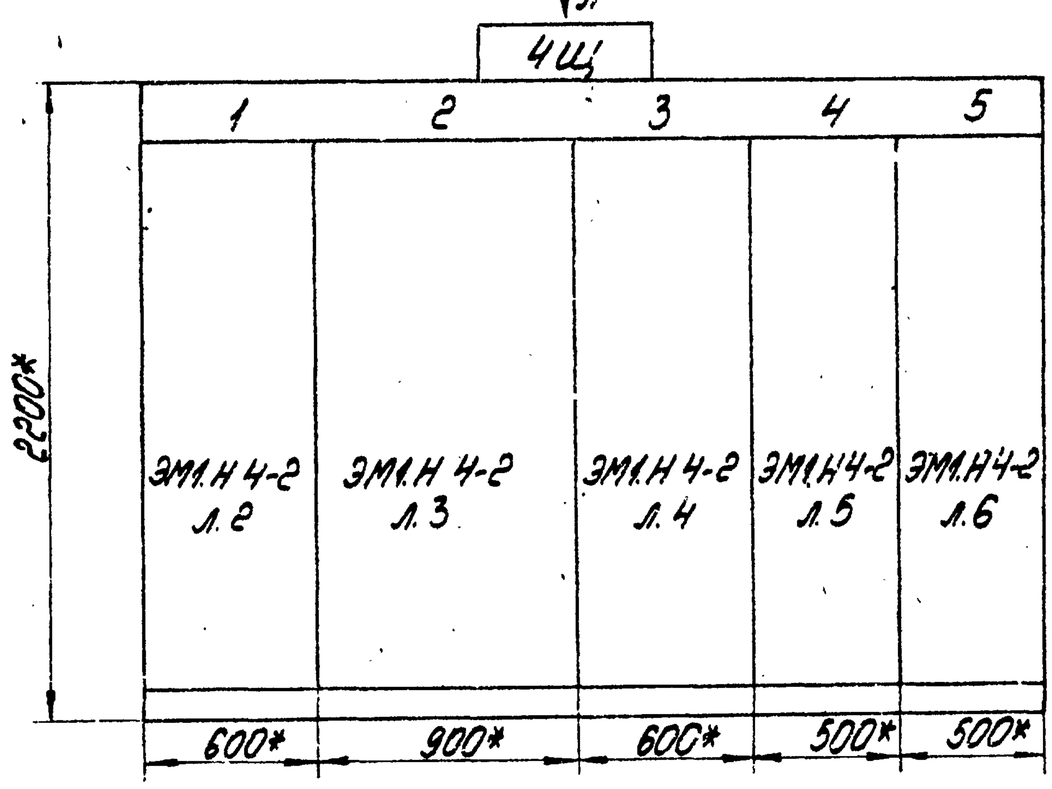

Вид А
М 1:50

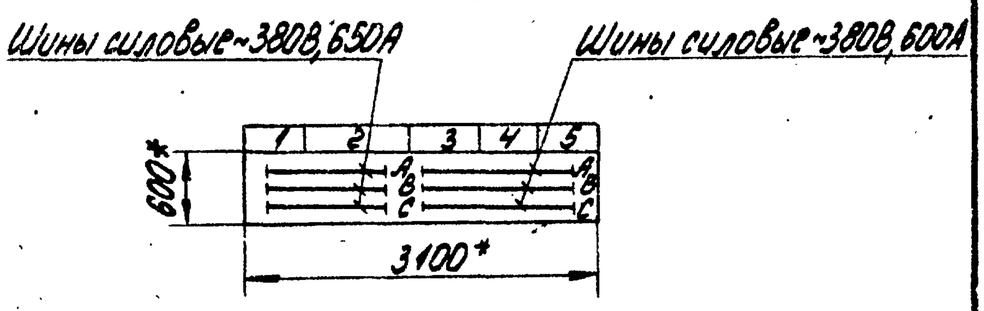

1. Размеры для справок.
2. Неуказанные предельные отклонения размеров по...
3. НКУ является функционально незаконченным изделием.

Строка 1 2 3 4	1 41-сетевой н-с 42-задвижка	2 50,58,61-вентиляторы В1,В2,В4; 51-приточн. вент. П1; 17,20,23,26,29,31,36 насосы; 66-задвижка на сет. воде	3 44-задвижка 43-сетевой н-с	4 48 задвижка 47 лет.сет.н.	5 62 задвижка 49 водоол.м
Панель	1		3	4	5

Подвод кабелей сверху

Секция	Масса

Привязан:

Инв. №

Начотд.	Хакелие	
Н.контр.	Зорин	
Гл.спец.	Викманис	
Нач.гр.	Берзен	
Техник	Жукова	

ТП 903-1-277.90 ЭМ1.Н 4-2

Щит открытый 4Щ общий вид

Стадия	Масса	Масштаб
		1:20

Лист 1 Листов 6

ЛАТГИПРОПРОМ

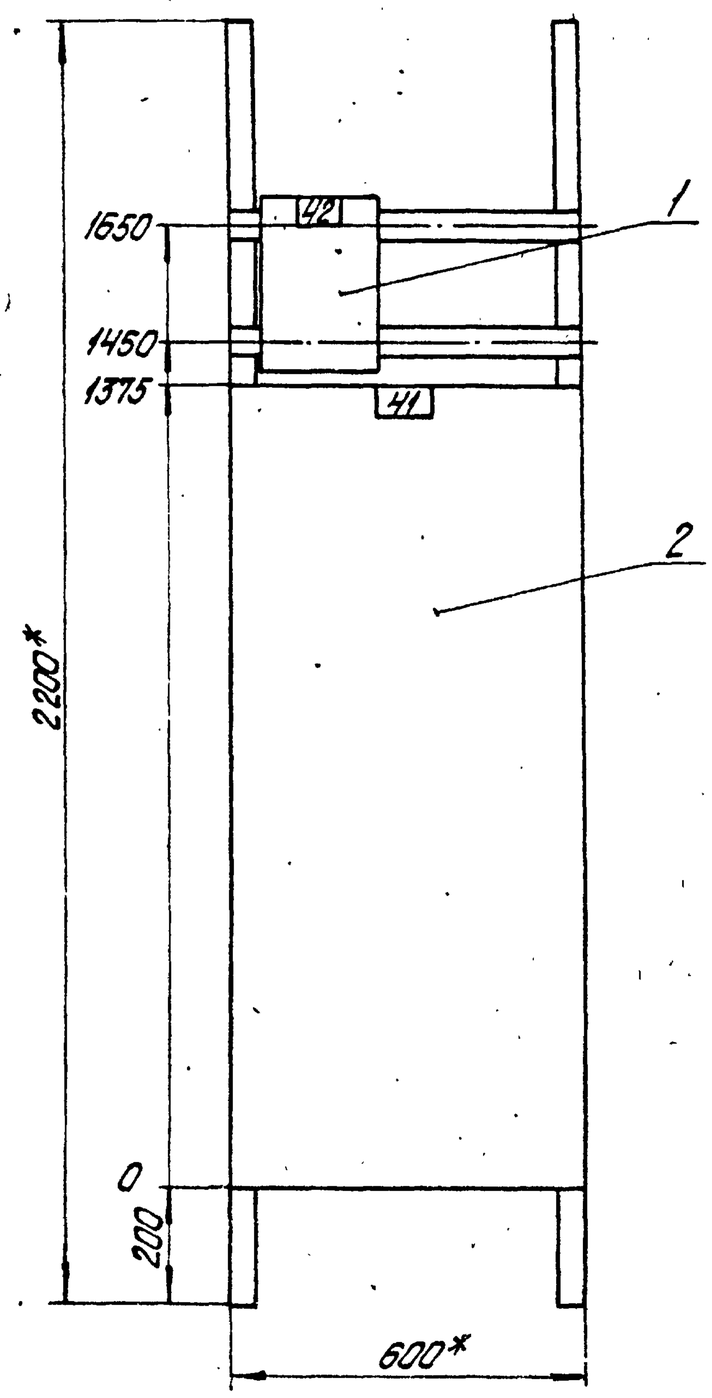

Панель 1

Привязан

Инв.№

Нач.отд.	Хакелис			ТП903-1-277.90 ЭМ1.Н 4-2		
Н.контр.	Зорин				Стадия / Масса	Масштаб 1:10
Гл.спец.	Викманис			Щит открытый 4Щ. Общий вид.	Лист 2	Листов
Нач.гр.	Бегеен				ЛАТГИПРОПРОМ	
Техник	Жукова					

копировал Дубкова формат: А3

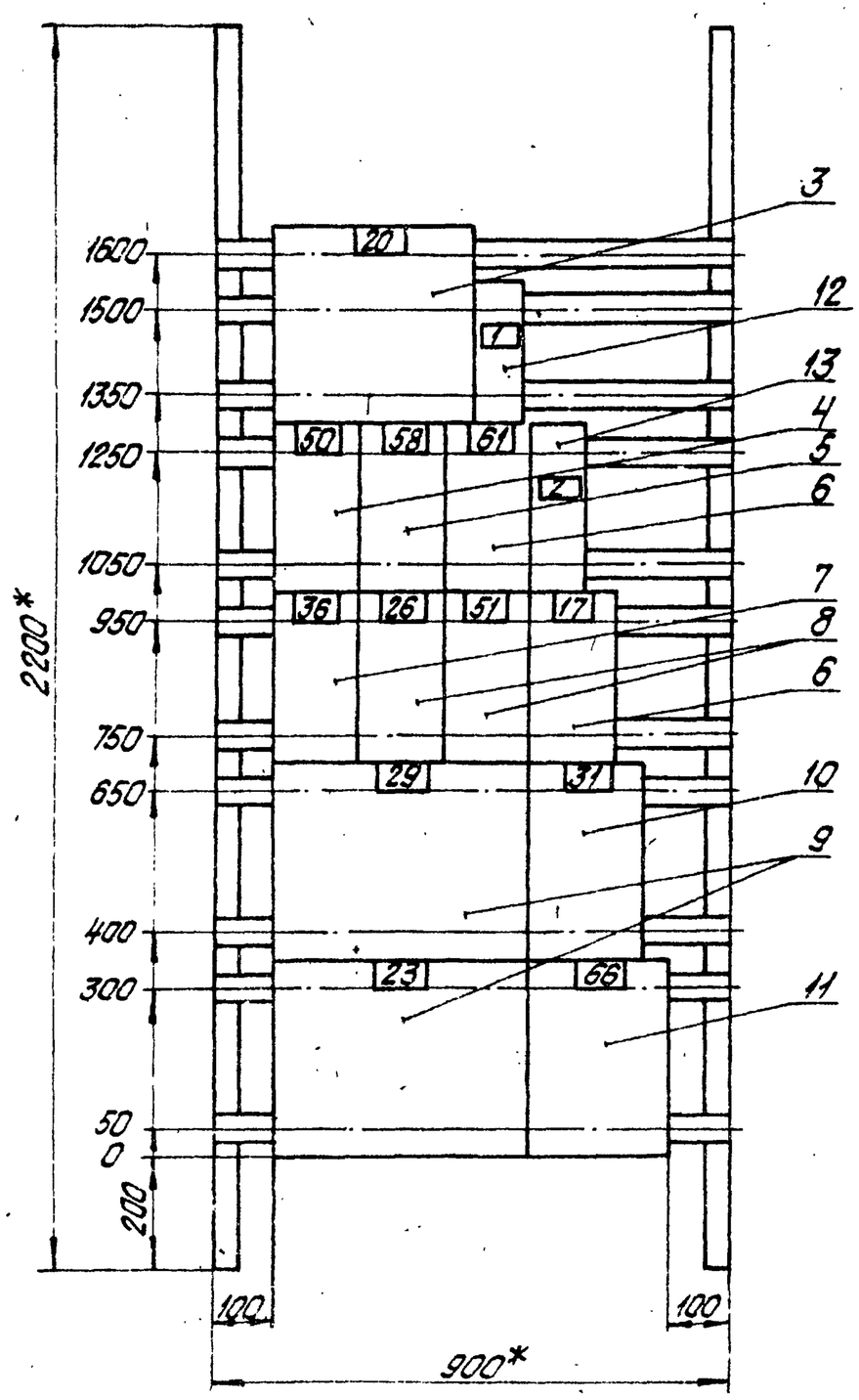

Панель 2 (набор 1)

Привязан

Инв.№

Нач.отд.	Хакелис			ТП903-1-277.90 ЭМ1.Н 4-2		
Н.контр.	Зорин				Стадия / Масса	Масштаб 1:10
Гл.спец.	Викманис			Щит открытый 4Щ. Общий вид.	Лист:3	Листов:
Нач.гр.	Бегеен				ЛАТГИПРОПРОМ	
Техник	Жукова					

24342-16 21 копировал Дубкова формат А3

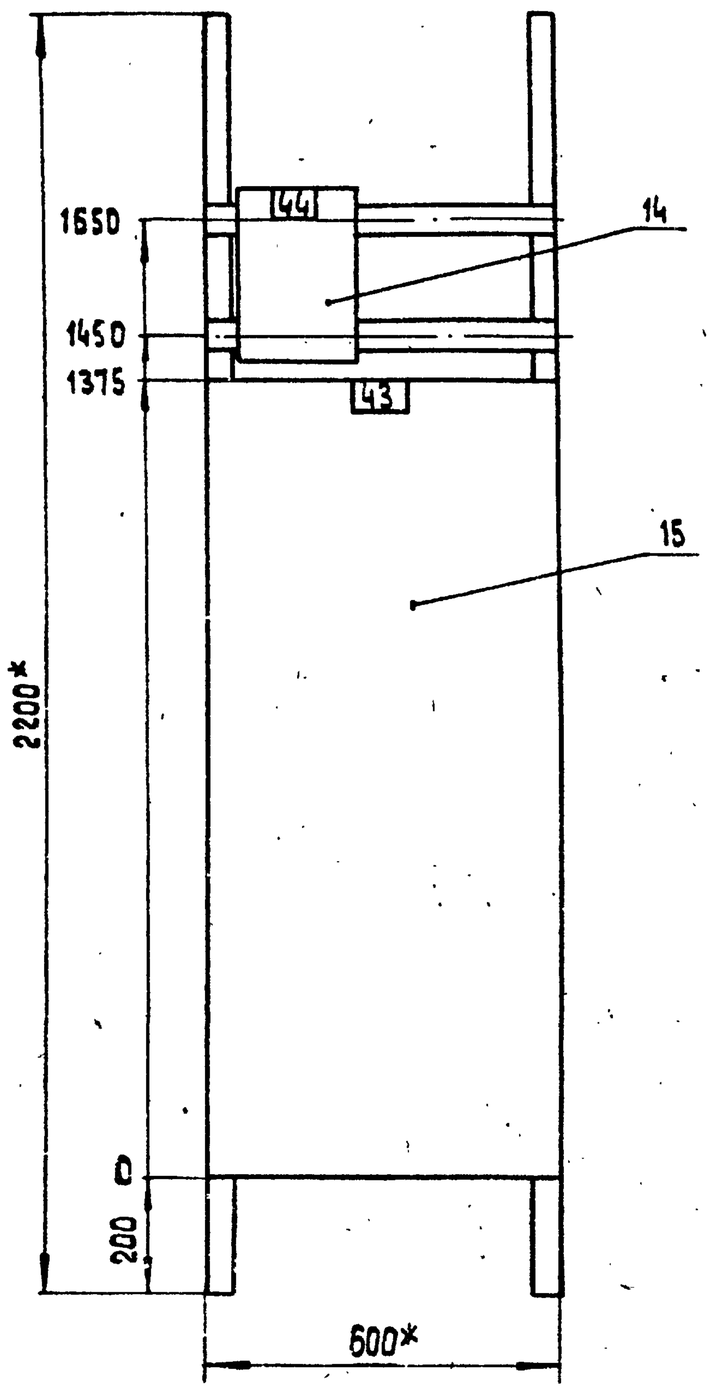

Панель 3

Привязан

Инв.№

Нач.отд.	Хакелис		
Н.контр.	Зорин		
Гл.спец.	Викманис		
Нач.гр.	Беген		
Техник	Жукова		

ТП 903-1-277.90 ЭМ1.Н 4-2

Стадия	Масса	Масштаб
		1:10

Лист 4 Листов

Щит открытый 4 щ. Общий вид.

ЛАТГИПРОПРОМ

Копировал 38 формат А3

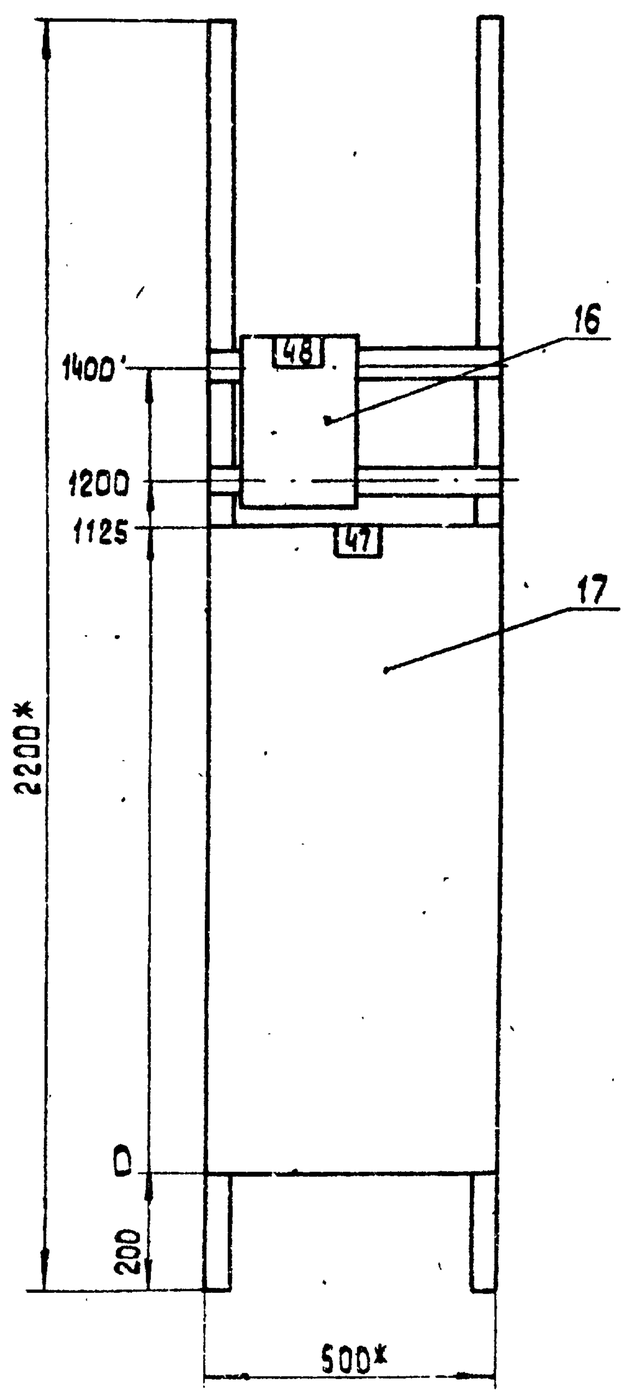

Панель 4

Привязан

Инв.№

Нач.отд.	Хакелис		
Н.контр.	Зорин		
Гл.спец.	Викманис		
Нач.гр.	Беген		
Техник	Жукова		

ТП 903-1-277.90 ЭМ1.Н 4-2

Стадия	Масса	Масштаб
		1:10

Лист 5 Листов

Щит открытый 4 щ Общий вид

ЛАТГИПРОПРОМ

Копировал 38 24342-16 22 формат А3

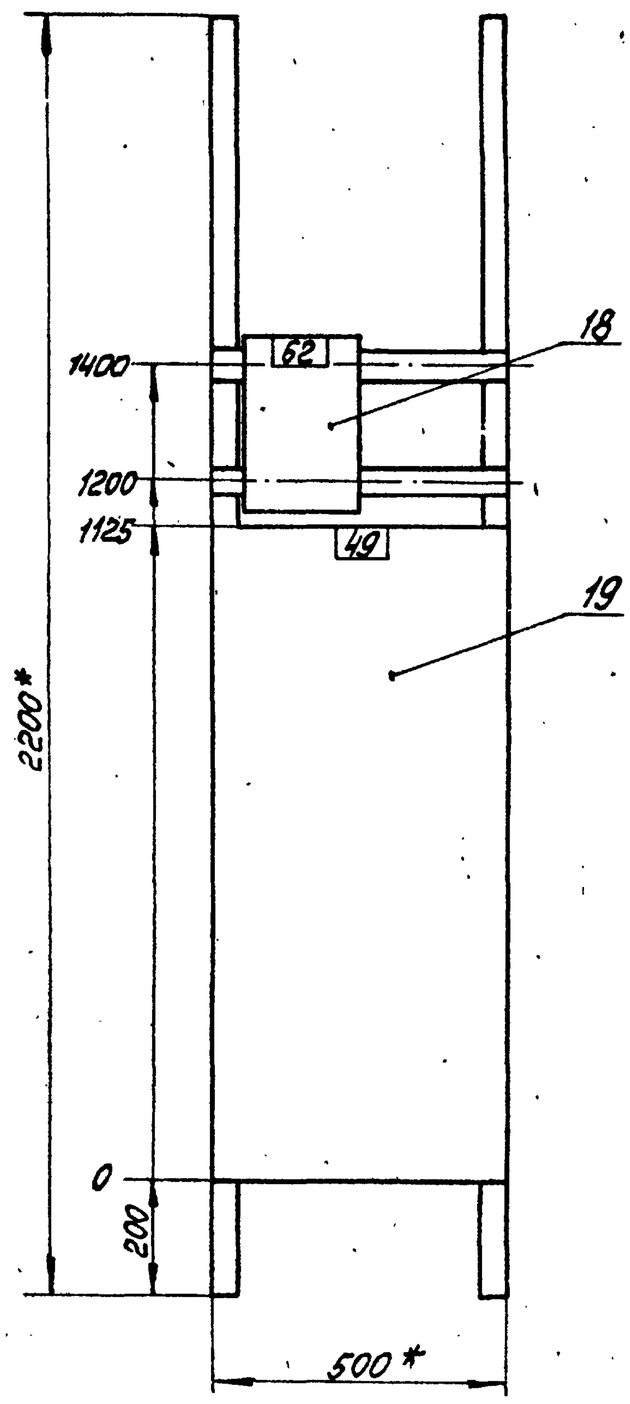

Панель 5

Привязан

Инв. №

Нач.отд.	Хакелис		
Н.контр.	Зорин		
Гл.спец.	Викманис		
Нач.гр.	Берзин		
Техник	Жукова		

ТП 903-1-277.90 ЭМ1.Н4-2

Стадия	Масса	Масштаб
		1:10
Лист 6	Листов 6	

Щит открытый 4Щ. Общий вид.

ЛАТГИПРОПРОМ

Копировал Формат А3

Панель	Надпись	Поз. обозначение	Место надписи	Текст	Кол.	Вид шрифта	Заготовка
1			Верхнее обрамление	41- Сетевой н-с	1		
				42- Задвижка	1		
2			То же	50,58,61-Вентиляторы В1,В2,В4	1		
			То же	51- Приточн. вент. П1	1		
			То же	17,20,23,26,29,31,36-Насосы	1		
			То же	66 - Задвижка на сет.воде	1		
3			То же	44- Задвижка	1		
			То же	43 - Сетевой н-с	1		
4			То же	48- Задвижка	1		
			То же	47- Лет. сет. н	1		
5			То же	62 - Задвижка	1		
			То же	49- Водокол м	1		
1			Табличка	42	1		
			То же	41	1		
2			То же	20	1		

Привязан

Инв. №

Нач.отд.	Хакелис	
Н.контр.	Зорин	
Гл.спец.	Викманис	
Нач.гр.	Берзин	
Техник	Жукова	

ТП 903-1-277.90 ЭМ1.Н4-3

Стадия	Масса	Масштаб
Лист 1	Листов 2	

Щит открытый 4Щ. Перечень надписей

ЛАТГИПРОПРОМ

Копировал Формат А4

Альбом 14

Панель	Надпись	Поз. обозначение	Место надписи	Текст	Кол.	Вид шрифта	Заготовка
2	1		Табличка	QF1 Щит КИП ВПУ	1		
	2		То же	50	1		
			То же	58	1		
			То же	61	1		
			То же	QF2 Щит КИП	1		
			То же	36	1		
			То же	26	1		
			То же	51	1		
			То же	17	1		
			То же	29	1		
			То же	31	1		
			То же	23	1		
			То же	66	1		
3			То же	44	1		
			То же	43	1		
4			То же	48	1		
			То же	47	1		
5			То же	62	1		
			То же	49	1		

Инв.№ подл. | Подп. и дата | Взам. инв.№

Привязан

Инв. №

ТП 903-1-277.90 ЭМ1.Н4-3 Лист 2

Копировал 24342-16 23 Формат А4

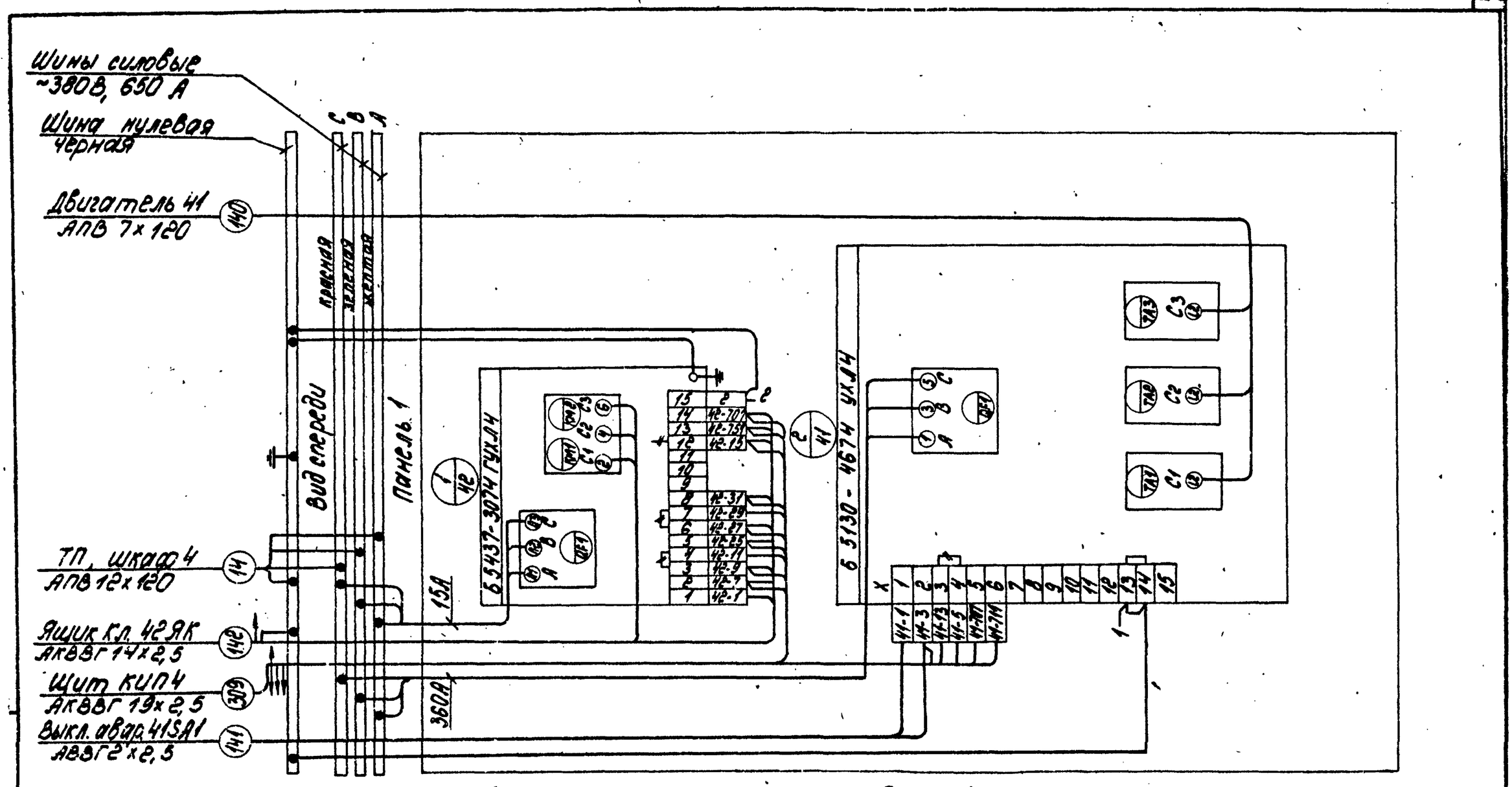

Демонтировать

Нач.отд.	Хакелис		
Н.контр.	Зорин		
Гл.спец.	Виксманис		
Нач.гр.	Берген		
Техник	Жукова		

Привязан:

Инв. №

ТП 903-1-277.90 ЭМ1.Н 4-4

Щит открытый 4Щ
Схема электрическая соединений

Стадия	Масса	Масштаб
Лист 1	Листов 5	

ЛАТГИПРОПРОМ

Копировал Ф-4 Формат А3

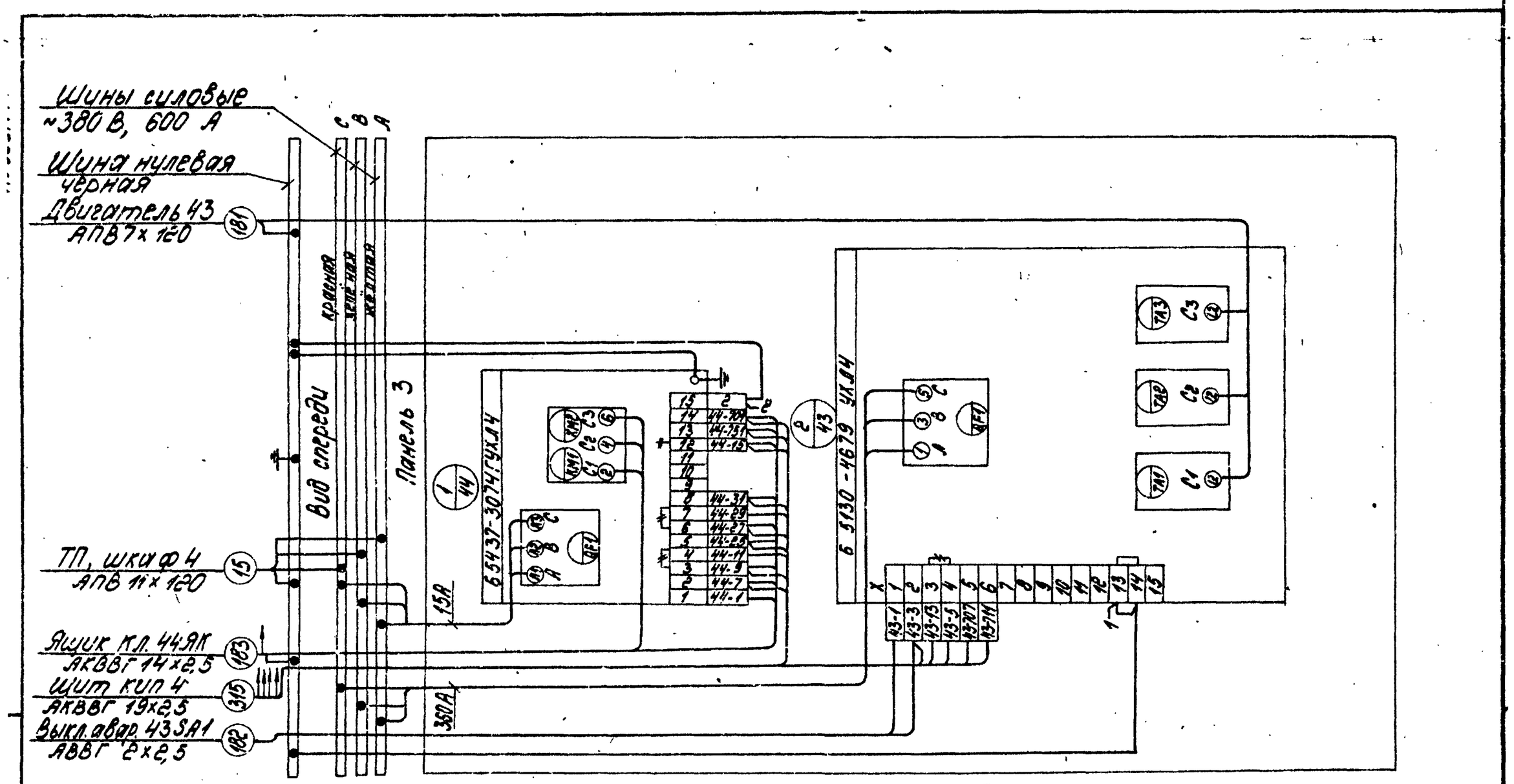

Демонтировать

Нач.отд.	Хакелис		
Н.контр.	Зорин		
Гл.спец.	Виксманис		
Нач.гр.	Берген		
Техник	Жукова		

Привязан:

Инв. №

ТП 903-1-277.90 ЭМ1.Н 4-4

Щит открытый 4Щ
Схема электрическая соединений

Стадия	Масса	Масштаб
Лист 3	Листов:	

ЛАТГИПРОПРОМ

Копировал 24342-16 24 Формат А3

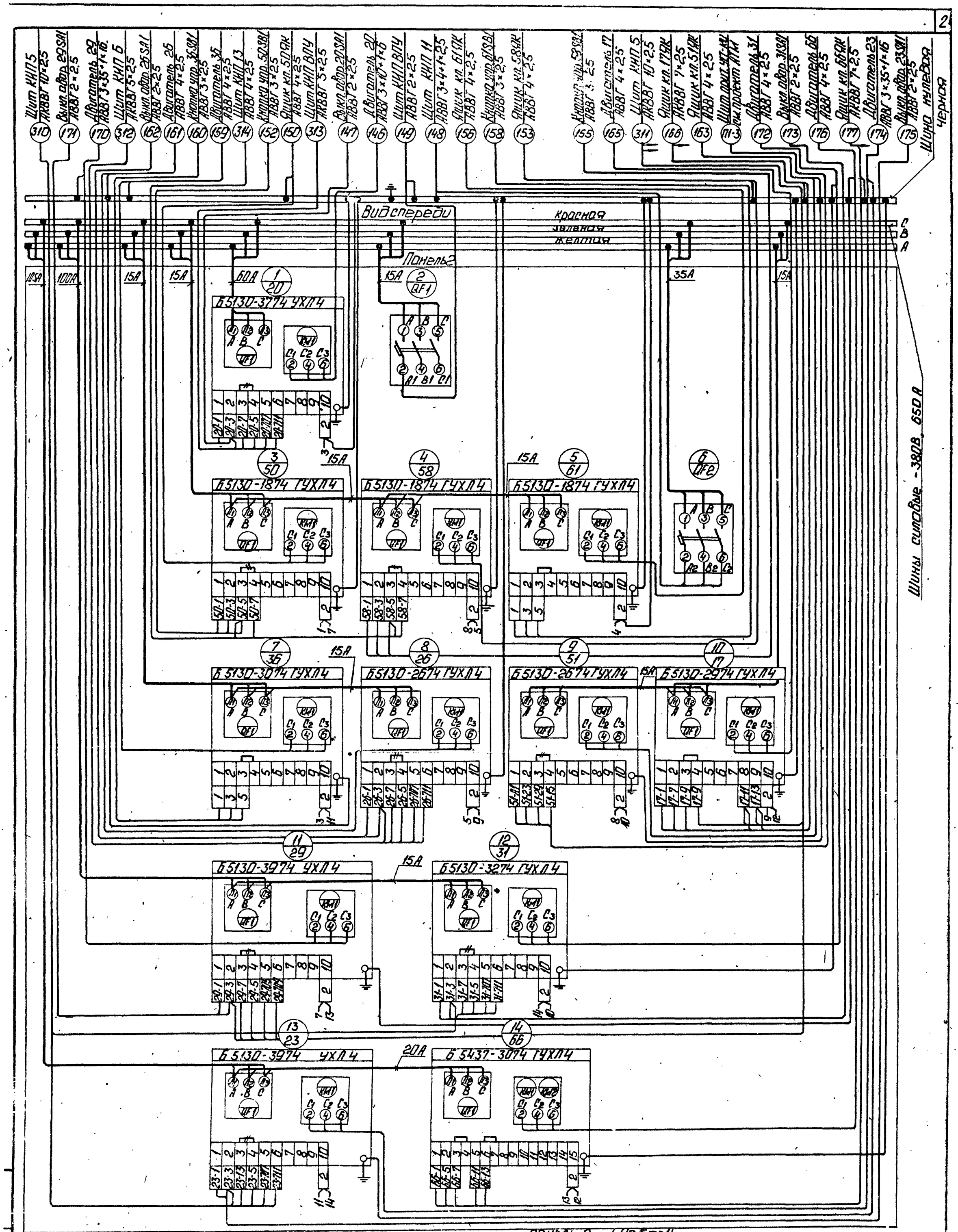
Вид спереди
Панель 2
Шины силовые - 380В, 650А
Шина нулевая
Б5130-3774 УХЛ4
Б5130-1874 ГУХЛ4
Б5130-3074 ГУХЛ4
Б5130-2674 ГУХЛ4
Б5130-2974 ГУХЛ4
Б5130-3974 УХЛ4
Б5130-3274 ГУХЛ4
Б5437-3074 ГУХЛ4
Демонтировать
Привязан
Инв №
Нач.отд. Хакелис
Н.контр. Зорин
Гл.спец. Вікманис
Нач.гр. Бегеен
Техник Жунова
ТП 903-1-277.90 ЭМ1.Н4-4
Щит открытый ЧЦ. Схема электрической соединений.
Стадия Масса Масштаб
Лист 2 Листов
ЛАТГИПРОПРОМ
Копировал 24342-16 25 Формат А2

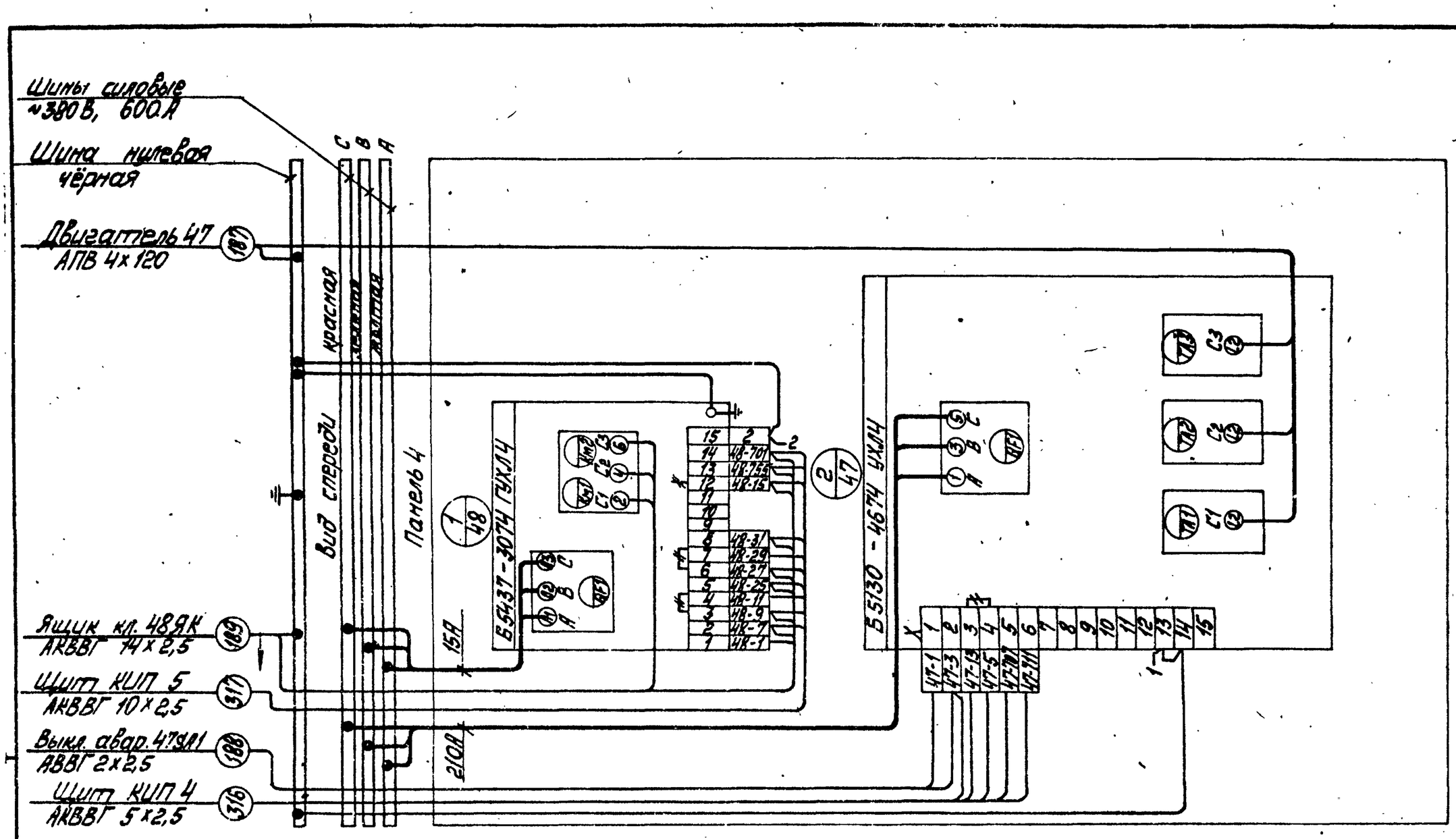

Панель 4

Демонтировать

Привязан					ТП 903-1-277.90 ЭМ1.Н 4-4		
						Стадия	Масса	Масштаб
				Нач.отд. Хакелис		Лист 4	Листов	
				Н.контр. Зорин	Щит открытый 4Щ. Схема электрическая соединений	ЛАТГИПРОПРОМ		
				Гл.спец. Вилманис				
				Нач.гр. Берзин				
Инв. №				Техник Жукова				

Копировал Иванс Формат А3

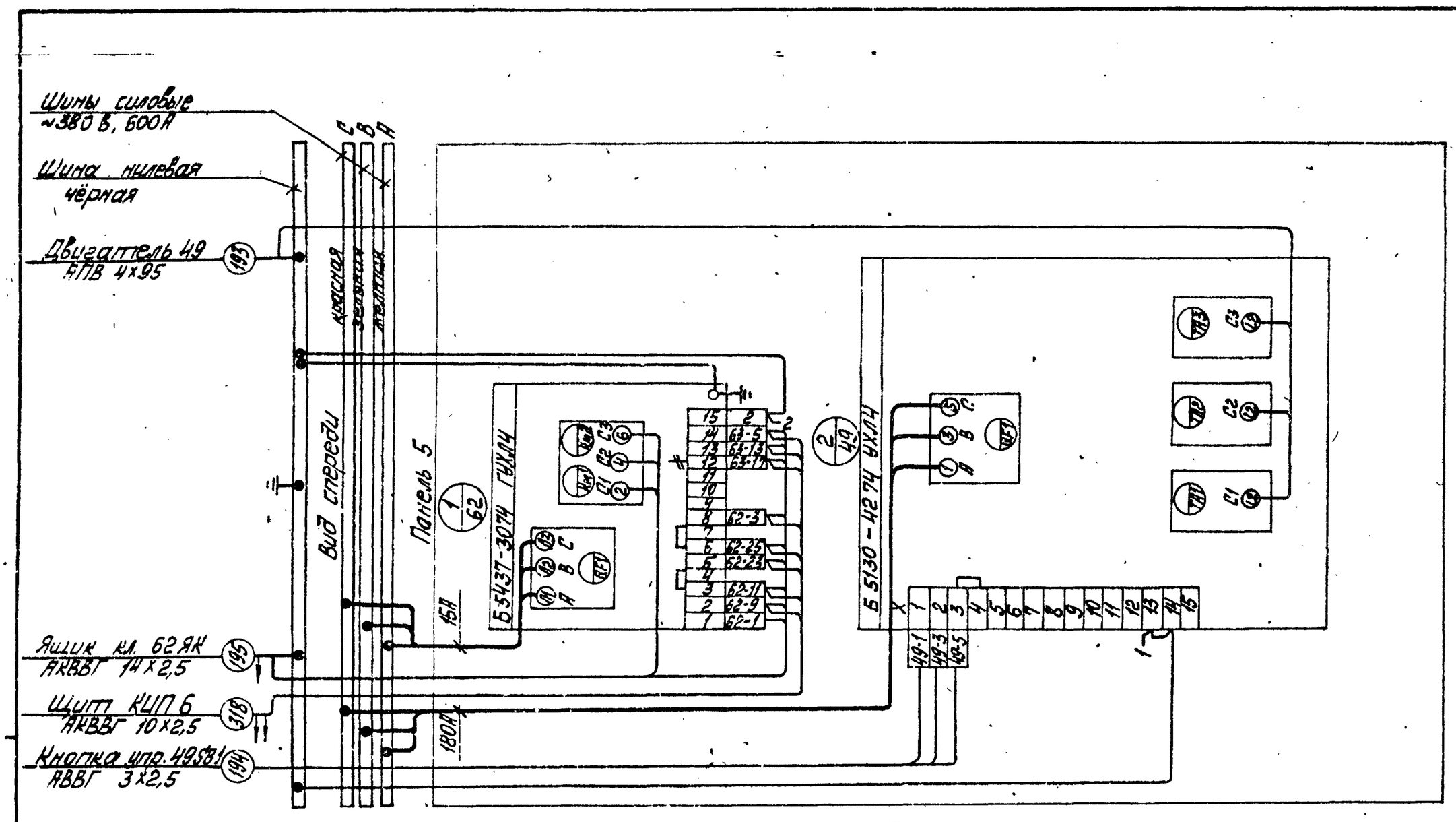

Панель 5

Демонтировать

Привязан					ТП 903-1-277.90 ЭМ1.Н 4-4		
						Стадия	Масса	Масштаб
				Нач.отд. Хакелис		Лист 5	Листов	
				Н.контр. Зорин	Щит открытый 4Щ. Схема электрическая соединений	ЛАТГИПРОПРОМ		
				Гл.спец. Вилманис				
				Нач.гр. Берзин				
Инв. №				Техник Жукова				

Копировал Иванс 24342-16 26 Формат А3

Формат	Зона	Поз.	Обозначение	Наименование	Кол.	Примеч.
				Документация		
А3			ЭМ1.Н 5-2	Общий вид	3	
А3 А2			ЭМ1.Н 5-4	Схема электрическая	2	
				соединений		
А4			ЭМ1.Н 5-3	Перечень надписей	1	
				Сборочные единицы		
	1			Панель 1		
				Блоки:		
		1		Б5130-4274 УХЛ4	1	
				Н1		
				Реле:		
		2		РТ 140/10 УХЛ4 п.п	1	3-1 КА1
				Панель 2		
				Блоки:		
		3		Б5437-3074 ГУХЛ4	3	
		4		Б5130-3974 УХЛ4	1	

Привязан

Инв. №

ТП 903-1-277.90 ЭМ1.Н 5-1

Нач.отд.	Хакелис		
Н.контр.	Зорин		
Гл.спец.	Викманис		
Нач.гр.	Беген		
Техник	Жукова		

Щит открытый 5Щ. Технические данные аппаратов.

Стадия | Масса | Масштаб

Лист | Листов 1

ЛАТГИПРОПРОМ

Копировал: | Формат А4

Альбом 14

Панель	Надпись	Поз. обозначение	Место надписи	Текст	Кол.	Вид шрифта	Заготовка
1			Верхнее	3-1 Дымосос	1		
2			обрамление	3-3, 3-4 задвижки	1		
			То же	3-5 Вентиль	1		
			То же	3-2 Дут. Вент.	1		
1			Табличка	3-1 КА1	1		
			То же	3-1	1		
2			То же	3-3	1		
			То же	3-4	1		
			То же	3-5	1		
			То же	3-2	1		

Привязан

Инв. №

ТП 903-1-277.90 ЭМ1.Н 5-3

Нач.отд.	Хакелис		
Н.контр.	Зорин		
Гл.спец.	Викманис		
Нач.гр.	Беген		
Техник	Жукова		

Щит открытый 5Щ. Перечень надписей.

Стадия | Масса | Масштаб

Лист | Листов 1

ЛАТГИПРОПРОМ

Копировал: | Формат А4

Инв. № подл. | Подп. и дата | Взам. инв. №

Альбом 14

Вид спереди

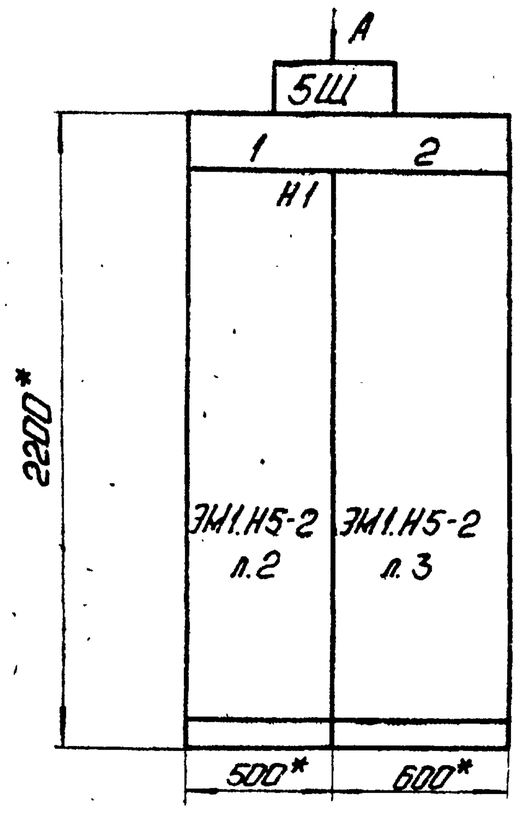

Вид А
М 1:50

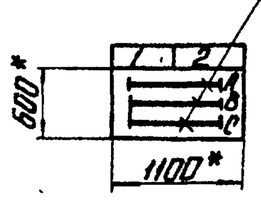

1. Размеры для справок.
2. Неуказанные предельные отклонения размеров по ...
3. НКУ является функционально незаконченным изделием.

Строка		
1 2 3 4	1 — 3-1 Дымосос	2 — 3-3, 3-4 задвижки; 3-5 Вентиль; 3-2 Дут. Вент.
Панель	1	2

Подвод кабелей сверху

Секция	Масса

Привязан

Инв. №

ТП 903-1-277.90 ЭМ1.Н 5-2

Нач.отд.	Хакелис	
Н.контр.	Зорин	
Гл.спец.	Викманис	
Нач.гр.	Беген	
Техник	Жукова	

Щит открытый 5Щ. Общий вид.

Стадия | Масса | Масштаб 1:20

Лист 1 | Листов 3

ЛАТГИПРОПРОМ

Копировал: | 24342-16 27 | Формат А3

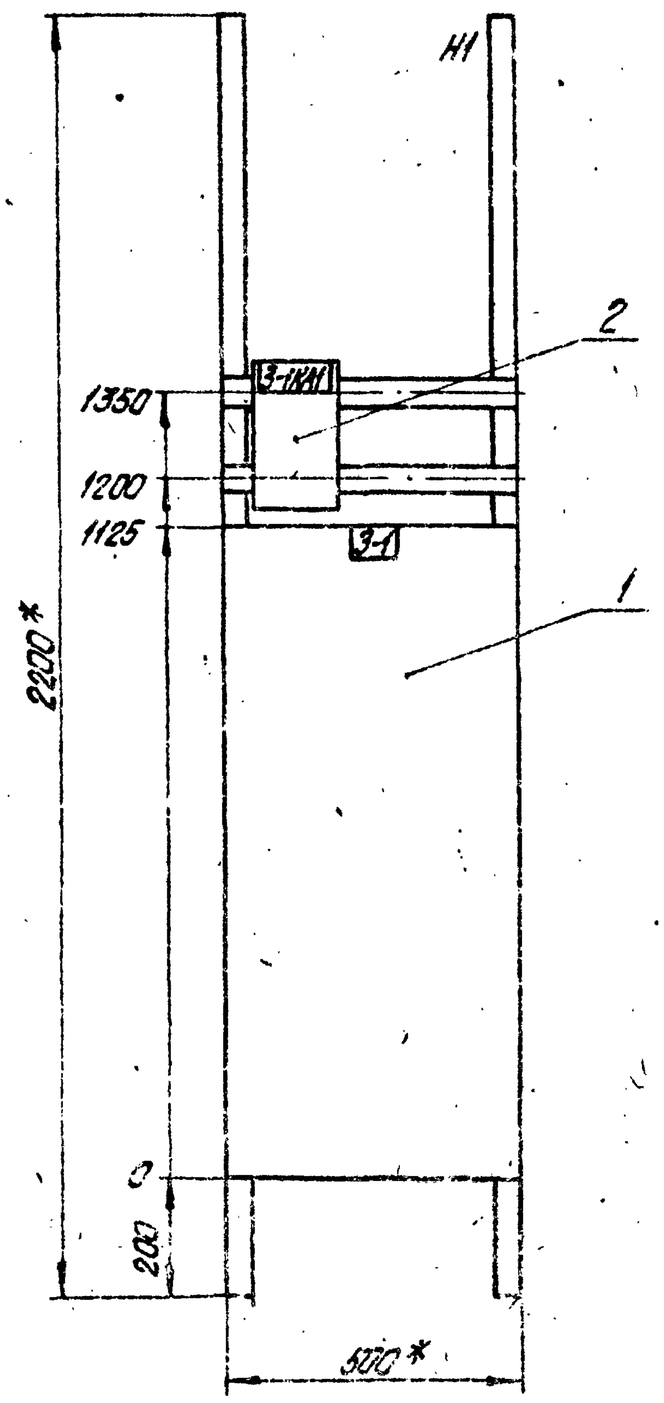

Панель 1 (набор 1)

Привязан				
Инв.№				
Нач.отд.	Хакелис		ТП 903-1-277.90 ЭМ1.Н 5-2	
Н.контр.	Зорин			
Гл.спец.	Викмане		Щит открытый 5Щ. Общий вид.	Стадия / Масса / Масштаб 1:10
Нач.гр.	Берген			Лист 2 / Листов 3
Техник	Жукова			ЛАТГИПРОПРОМ

копировал Дубкова формат А3

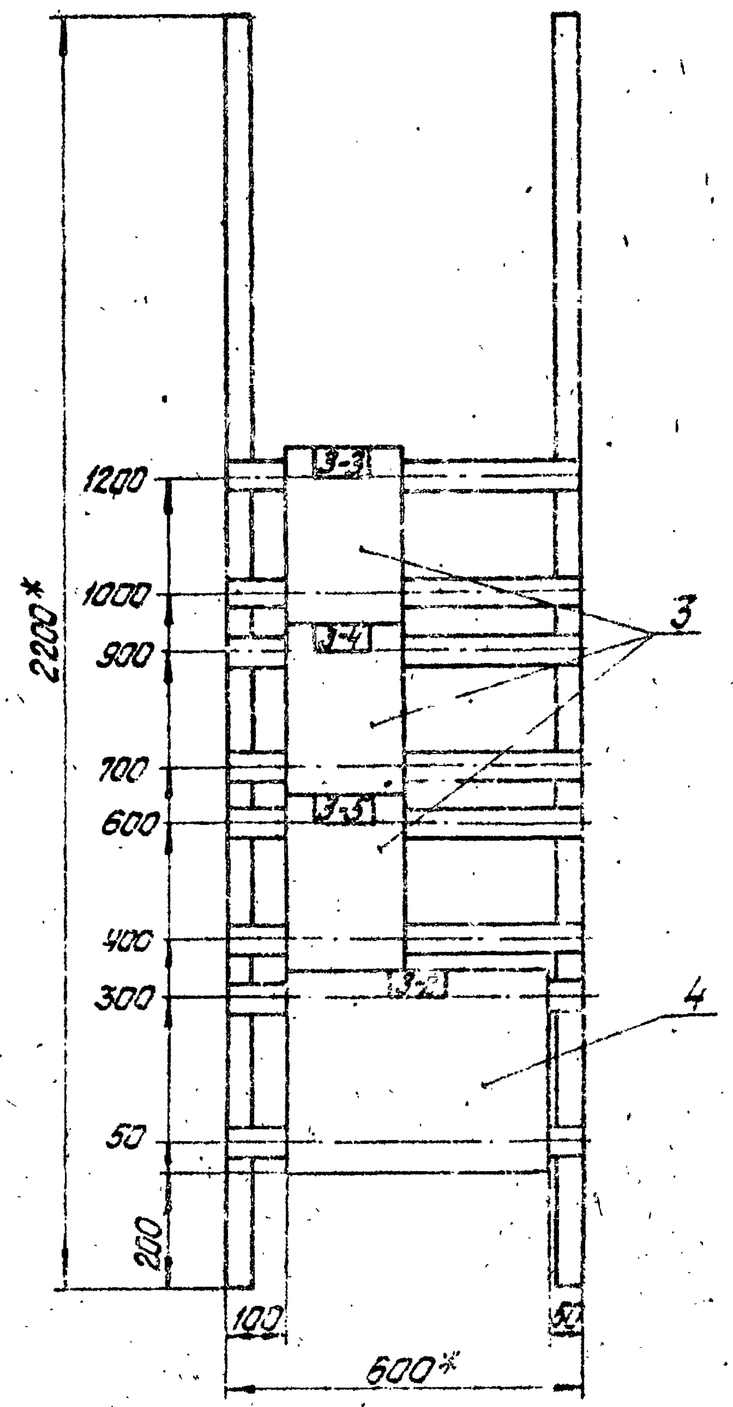

Панель 2

Привязан				
Инв.№				
Нач.отд.	Хакелис		ТП 903-1-277.90 ЭМ1.Н 5-2	
Н.контр.	Зорин			
Гл.спец.	Викмане		Щит открытый 5Щ. Общий вид.	Стадия / Масса / Масштаб 1:10
Нач.гр.	Берген			Лист 3 / Листов 3
Техник	Жукова			ЛАТГИПРОПРОМ

24342-16 28 копировал Дубкова формат А3

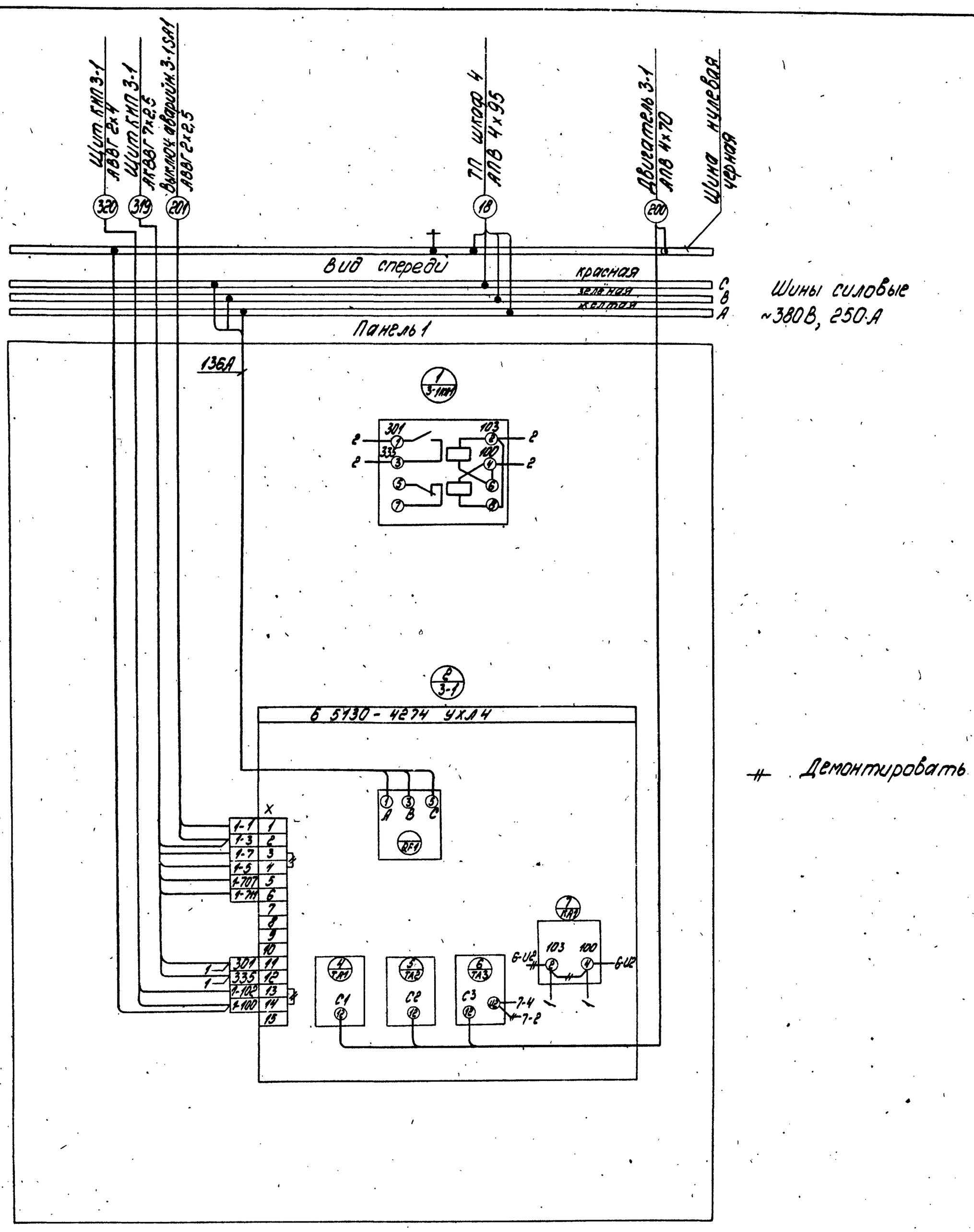

Панель 1 (Набор 1)

Привязан:

Инв. №

Нач. отд.	Хакелиус			ТП 903-1-277.90 ЭМ1. Н 5-4
Н. контр.	Зорин			Стадия / Масса / Масштаб
Гл. спец.	Викманис			Лист 1 / Листов 2
Нач. гр.	Берген			Щит открытый ЗЩ. Схема электрическая соединений
Техник	Жукова			ЛАТГИПРОПРОМ

Копировал Ф-4 24342-16 29 Формат А2

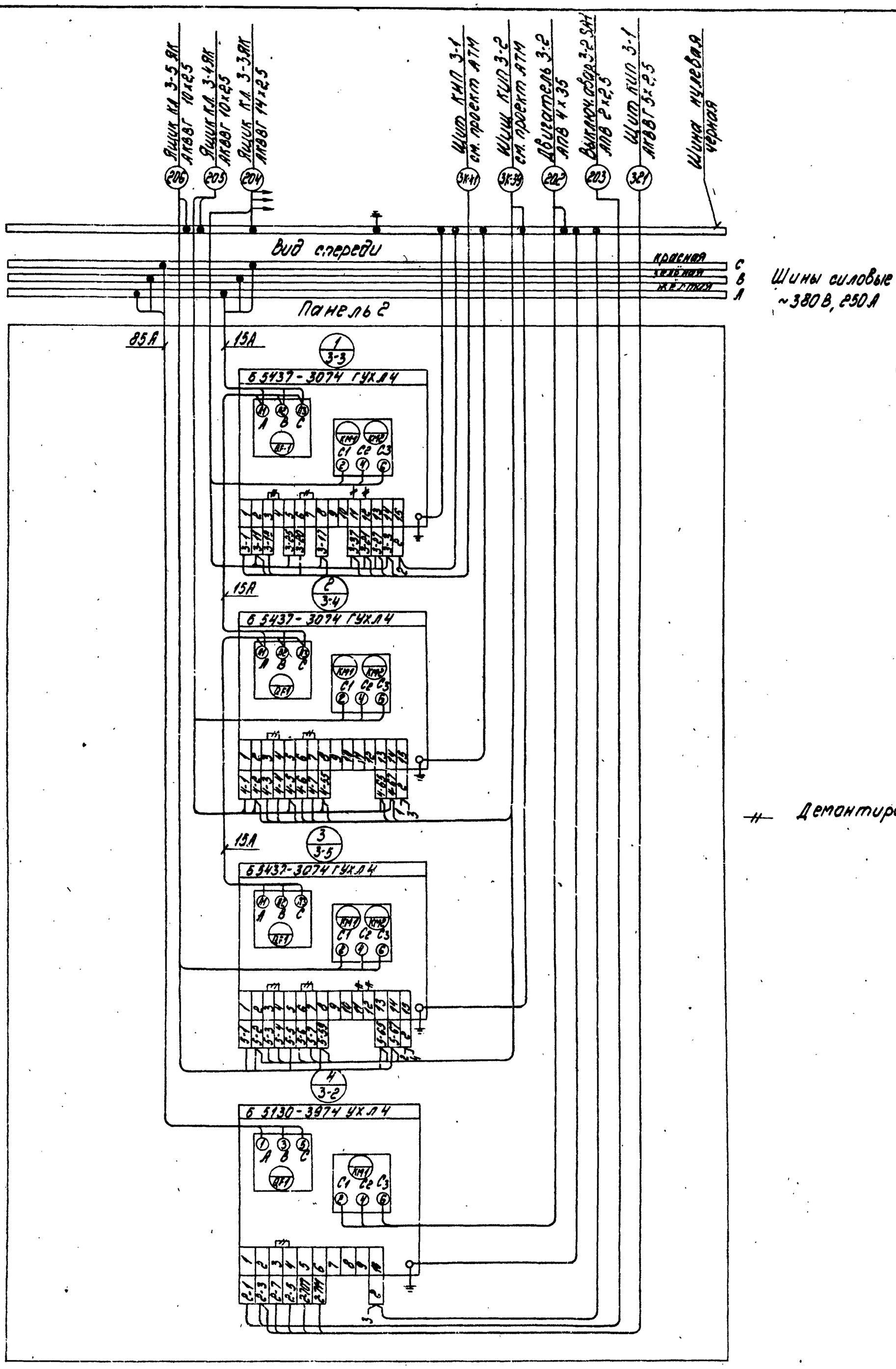

Привязан:					
Инв. №					
				ТП 903-1-277.90 ЭМ1.Н 5-4	
					Стадия / Масса / Масштаб
Нач. отд.	Хакерис				
Н. контр.	Зорин				Лист: 2 Листов
Гл. спец.	Викманис			Щит открытый ЗЩ. Схема электрическая соединений	ЛАТГИПРОПРОМ
Нач. гр.	Берзин				
Техник	Жукова				

24342-16 (30) Копировал формат А2