РЕЧНЫЕ ВОДОЗАБОРНЫЕ СООРУЖЕНИЯ РАЗДЕЛЬНОГО ТИПА
ДЛЯ АМПЛИТУД КОЛЕБАНИЯ УРОВНЯ ВОДЫ ДО 6м

ТИПОВОЙ ПРОЕКТ
901-1-6/80

ВОДОПРИЕМНЫЕ БЕРЕГОВЫЕ КОЛОДЦЫ

ДИАМЕТРОМ 6,0 м
ПРОИЗВОДИТЕЛЬНОСТЬЮ ОТ 20 ДО 180 л/с

АЛЬБОМ III

СТРОИТЕЛЬНАЯ ЧАСТЬ
/ ВАРИАНТ ПОДЗЕМНОЙ ЧАСТИ
СО СТЕНАМИ В СБОРНОМ ЖЕЛЕЗОБЕТОНЕ/

СФ 444-03

РЕЧНЫЕ ВОДОЗАБОРНЫЕ СООРУЖЕНИЯ РАЗДЕЛЬНОГО ТИПА
ДЛЯ АМПЛИТУД КОЛЕБАНИЯ УРОВНЯ ВОДЫ ДО 6м

ТИПОВОЙ ПРОЕКТ
901-1-6/80

ВОДОПРИЕМНЫЕ БЕРЕГОВЫЕ КОЛОДЦЫ
ДИАМЕТРОМ 6,0м
ПРОИЗВОДИТЕЛЬНОСТЬЮ ОТ 20 ДО 180 л/с

АЛЬБОМ III

СОСТАВ ПРОЕКТА

АЛЬБОМ I	технологическая, архитектурно-строительная части, электрооборудование и технологический контроль, отопление и вентиляция
АЛЬБОМ II	строительная часть (вариант подземной части со стенами в монолитном железобетоне)
АЛЬБОМ III	строительная часть (вариант подземной части со стенами в сборном железобетоне)
АЛЬБОМ IV	заказные спецификации
АЛЬБОМ V	сметы

РАЗРАБОТАН
институтом Укрводоканалпроект

главный инженер института Н В Лисанко

главный инженер проекта И Н Новоминский

СФ 444-03

УТВЕРЖДЕН
протоколом технического совета
института Союзводоканалпроект
от 19 12 1979г N 77
ВВЕДЕН В ДЕЙСТВИЕ
В/о Союзводоканалниипроект
с 19 г.
приказ N от 19 г

				Привязан	
Инв. N					

Типовой проект 901-1-6/80 Альбом III

Ведомость основных комплектов

Обозначение	Наименование	Примечание
901-1-6/80-ПЗ	Пояснительная записка	Альбом I
901-1-6/80-НВ	Технологическая часть	Альбом I
901-1-6/80-АР	Архитектурно-строительная часть	Альбом I
901-1-6/80-ЭЛ	Электрооборудование и технологический контроль	Альбом I
901-1-6/80-ОВ	Отопление и вентиляция	Альбом I
901-1-6/80-КЖС	Конструкции железобетонные	Альбом II, III

Ведомость чертежей основного комплекта 901-1-6/80-КЖС

Формат	Лист	Наименование	Примечание
А2	1	Общие данные (начало)	
А2	2	Общие данные (продолжение)	
А2	3	Общие данные (окончание)	
А2	4	Маркировочная схема стеновых панелей. Разрезы 1-1; 2-2	
А2	5	Маркировочная схема стеновых панелей. Разрезы 3-3, 4-4	
А2	6	Маркировочная схема стеновых панелей. Узлы 1÷3	
А2	7	Маркировочная схема стеновых панелей. Узлы 4÷8	
А2	8	Маркировочная схема стеновых панелей. Узлы 1а, 2а, 5а, 6а	
А2	9	Спецификация элементов к маркировочной схеме, расположенной на л. КЖ-4. (Начало)	
А2	10	Спецификация элементов к маркировочной схеме, расположенной на л. КЖ-4. (Окончание)	
А2	11	РКм1 перекрытия на отм. 0.000. Опалубочный чертеж	
А2	12	РКм1 перекрытия на отм. 0.000 ПМ1. Армирование	
А2	13	РКм1 перекрытия на отм. 0.000. Маркировочная схема балок. БОм1. Армирование. Разрезы 1-1÷3-3	
А2	14	РКм1 перекрытия на отм. 0.000. Балки БМ1÷БМ6	
А2	15	Днище. Раскладка каркасов, сеток и выпуски арматуры	
А2	16	Маркировочная схема покрытия	
А2	17	Маркировочная схема опор под задвижки	
А2	18	Стеновые панели ПС1-1, ПС2-1, ПС3-1. Опалубка. Армирование	
А2	19	Стеновые панели ПС4-1, ПС5-1, ПС6-1. Опалубка. Армирование	
А2	20	Стеновые панели ПС7-1, ПС7-2, ПС7-3, ПС9-1, ПС11-1. Опалубка. Армирование	
А2	21	Стеновые панели ПС8-1, ПС8-2, ПС10-1, ПС12-1. Опалубка. Армирование	
А2	22	Стеновые панели ПС1-1а ÷ ПС6-1г Опалубка и армирование	
А2	23	Стеновые панели ПС1-1д ÷ ПС6-1д. Опалубка	
А2	24	Стеновые панели ПС1-1д ÷ ПС6-1д; ПС1-1е ÷ ПС6-1е; ПС1-1к ÷ ПС6-1к. Опалубка	
А2	25	Стеновые панели ПС1-1н ÷ ПС6-1н; ПС1-1м ÷ ПС6-1м; ПС1-1ц ÷ ПС6-1ц. Опалубка	
А2	26	Стеновые панели ПС7-1а, ПС7-1б, ПС7-1в, ПС7-1г, ПС7-1д. ПС7-3б. Опалубка	
А2	27	Стеновые панели ПС7-1е, ПС7-1ж, ПС7-1ц, ПС7-1к, ПС7-3а. Опалубка	
А2	28	Стеновые панели ПС7-3г, ПС7-3д, ПС7-3е, ПС7-3ж ПС7-3и; ПС7-3к. Опалубка	
А2	29	Стеновые панели ПС8-1а, ПС8-1б, ПС8-1в, ПС8-1г. Опалубка. Опорная подушка ОП1	
А2	30	Стеновые панели ПС9-1а, ПС9-1б; ПС9-1в, ПС11-3в. Опалубка	
А2	31	Монолитный участок Му1. Опалубка. Армирование	
А2	32	Монолитный участок Му1. Узлы Армирование	
А2	33	Арматурные сетки С1 ÷ С11, С14	
А2	34	Арматурные сетки для стеновых панелей и днища. Рамы РМ1, РМ2	
А2	35	Арматурные каркасы КР1 ÷ КР4 и сетка С12	
А2	36	Закладные изделия МН1 ÷ МН13	
А2	37	Соединительные изделия МС1 ÷ МС18	
А2	38	Маркировочные схемы щитов, площадок, стремянок и кронштейнов	
А2	39	Маркировочные схемы щитов, площадок, стремянок, кронштейнов. Узлы	
А2	40	Щиты МЩ1 ÷ МЩ4; ЩП1, площадки ПМ1 ÷ ПМ3, Кронштейны КР1 ÷ КР3	
А2	41	Выборка металла к чертежам КЖ-38 ÷ КЖ-42. (Начало)	
А2	42	План расположения путей крановалки. Сечения. Узлы. Выборка металла к чертежам КЖ-38 ÷ КЖ-42 (Окончание)	
А2	43	Рамы Р1 и Р2	
А2	44	Шкафы установки для хлорирования. Планы, разрезы, узлы	
А2	45	Шкафы установки для хлорирования ВЖ-1	
А2	46	Шкаф для промывного устройства	
А2	47	Водосборный колодец	
А2	48	Ограждение площадки хлораторной установки	

Общие указания

1. Исходные данные, область применения проекта, антикоррозионную защиту и расчетные схемы см. пояснительную записку в альбоме I настоящего проекта.
2. Условная отметка чистого пола надземной части водоприемного колодца 0.000, соответствует абсолютной отметке ____.
3. Работы по устройству спускного колодца должны выполняться в соответствии СНиП III-9-74 п.п. 9.1÷9.5; 9.7; 9.9; 9.11÷9.14; 9.17; 9.25÷9.27.
4. Монолитное днище выполнить из бетона марки М200, В4, Мрз 75, перекрытие подземной части из бетона марки М200.
   Сборные железобетонные панели подземной части выполнить из бетона марки М300, В6, Мрз 75.
   Арматура для железобетонных конструкций принята:
   Рабочая - горячекатанная сталь периодического профиля класса АIII по ГОСТ 5.1459-72, класса АII по ГОСТ 5781-75,
   Распределительная и монтажная - сталь горячекатанная класса АI по ГОСТ 5781-75,
   Для закладных деталей применена прокатная углеродистая сталь класса С38/23 по ГОСТ 380-71*.
   Металлические площадки, лестницы ограждения выполняются из углеродистой стали класса С38/23 марки В Ст3кп2 по ГОСТ 380-71*.
   Материал подкрановых путей - сталь углеродистая класса С38/23 марки Вст3пс6 по ГОСТ 380-71*.
5. Производство и приемку работ по устройству монолитных конструкций и монтаж сборных железобетонных конструкций вести в соответствии с требованиями СНиП III-15-76 и СНиП III-16-73.
6. Бетонные работы в зимних условиях должны производиться в соответствии с проектами производства работ или технологическими картами, разрабатываемыми для конкретных условий при привязке проектов, содержащими указания по:
   - технологии приготовления и транспортировке бетонной смеси;
   - способам и температурному режиму выдерживания бетона;
   - применению влагонепроницаемых материалов и утеплению опалубки и открытых поверхностей конструкций;
   - прочности бетона к моменту распалубливания;
   - срокам и порядку распалубливания и загружения.
7. Способы заделки и герметизации стыков и швов в зимних условиях, методы предварительного обогрева стыкуемых поверхностей и прогрева замоноличенных стыков, продолжительность и температурно-влажностный режим выдерживания бетона (раствора), способы утепления стыков, сроки и порядок распалубливания и загружения конструкций определяются проектом производства работ в каждом конкретном случае.

Типовой проект разработан в соответствии с действующими нормами и правилами и предусматривает мероприятия, обеспечивающие взрывную, взрывопожарную и пожарную безопасность при эксплуатации здания.

Главный инженер проекта _____ /Новотинский/

Инв. № подл. | Подп. и дата | Взам. инв. №

Привязан

ТП 901-1-6/80-КЖС

ГИП	Новотинский		19.11.79
Нач. отд.	Волошин		
Гл. спец.	Плотник		
Рук. гр.	Клоцман		
Рук. гр.	Айзенберг		
Гл. инж.	Бурдакова		
Н. контр.	Плотник		

Речные водозаборные сооружения раздельного типа для амплитуд колебания уровней воды до 6м

Водоприемные береговые колодцы диаметром 6.0м производительностью от 20 до 180 л/с

Стадия	Лист	Листов
Р	1	48

Общие данные (начало)

Госстрой СССР Укрводоканалпроект Киев

Типовой проект 901-1-6/80 Альбом III

Ведомость применённых и ссылочных материалов

Обозначение	Наименование	Примечание
ГОСТ 22701.0-77÷ ГОСТ 22701.5-77	Плиты железобетонные ребристые предварительно напряженные размером 3×6 для покрытий производственных зданий.	
1.459-2 Вып. 1,2	Стальные лестницы, переходные площадки и ограждения.	
1.410-2 Вып. 1	Унифицированные арматурные изделия для монолитных железобетон. конструкций	
3.006-2 Вып. II-2	Сборные железобетонные каналы и тоннели из лотковых элементов.	
3.400-6/76	Унифицированные закладные детали сборных железобетонных конструкций инженерных сооружений промышленных предприятий	
3.901-5	Сальники набивные Ду 50÷1400мм для пропуска труб через стены	
3.901-6	Патрубки ребристые Ду 50÷1400мм для пропуска труб через стены.	

Сводная спецификация к чертежам железобетонных конструкций

Марка	Обозначение	Наименование	Кол.	Примечание
		Сборные железобетонные конструкции		Масса един.т
С36г	3.017-1 Вып. 1	Столб С36г	4	0.12
С36е	То же	То же С36е	1	0,12
С36ж	"	" С36ж	1	0.12
		Покрытие для I; II; III снеговых районов		
П1	ГОСТ 22701.1-77	Плита ПГ-2,5т Vт	2	2.65
ОП1	КЖС-30	Опорная подушка ОП1	6	0.05
		Покрытие для IV снегового района		
П1	ГОСТ 22701.1-77	Плита ПГ-3,5т Vт	2	2.65
ОП1	КЖС-30	Опорная подушка ОП1	6	0.05
	При клиновидном стыке панелей: Для Нк=8.0м			
ПС1	КЖС-22	Стеновая панель ПС1-1а	1	10.40
ПС2	То же	То же ПС1-1б	1	10.40
ПС3	"	" ПС1-1в	1	10.40
ПС4	"	" ПС1-1г	1	10.40
ПС5	КЖС-23	" ПС1-1д	1	10.40
ПС6	КЖС-24	" ПС1-1е	1	10.40
ПС7	То же	" ПС1-1л	1	10.40
ПС8	КЖС-25	" ПС1-1м	1	10.40
ПС9	То же	" ПС1-1ц	1	10.40
ПС10	КЖС-24	" ПС1-1к	1	10.40
ПС11	КЖС-25	" ПС1-1н	1	10.40
		Для Нк=9.0м		
ПС1	КЖС-22	Стеновая панель ПС2-1а	1	11.60
ПС2	То же	То же ПС2-1б	1	11.60
ПС3	"	" ПС2-1в	1	11.60
ПС4	"	" ПС2-1г	1	11.60
ПС5	КЖС-23	" ПС2-1д	1	11.60
ПС6	КЖС-24	" ПС2-1е	1	11.60
ПС7	То же	" ПС2-1л	1	11.60
ПС8	КЖС-25	" ПС2-1м	1	11.60
ПС9	То же	" ПС2-1ц	1	11.60
ПС10	КЖС-24	" ПС2-1к	1	11.60
ПС11	КЖС-25	" ПС2-1н	1	11.60

Инв. № подл. | Подп. и дата | Взам. инв. №

Марка	Обозначение	Наименование	Кол.	Примечание
		Для Нк=10.0м		
ПС1	КЖС-22	Стеновая панель ПС3-1а	1	13.00
ПС2	То же	То же ПС3-1б	1	13.00
ПС3	"	" ПС3-1в	1	13.00
ПС4	"	" ПС3-1г	1	13.00
ПС5	КЖС-23	" ПС3-1д	1	13.00
ПС6	КЖС-24	" ПС3-1е	1	13.00
ПС7	То же	" ПС3-1л	1	13.00
ПС8	КЖС-25	" ПС3-1м	1	13.00
ПС9	То же	" ПС3-1ц	1	13.00
ПС10	КЖС-24	" ПС3-1к	1	13.00
ПС11	КЖС-25	" ПС3-1н	1	13.00
При шпоночном стыке панелей:		Для Нк=8.0м		
ПС1	КЖС-22	Стеновая панель ПС4-1а	1	11.25
ПС2	То же	То же ПС4-1б	1	11.25
ПС3	"	" ПС4-1в	1	11.25
ПС4	"	" ПС4-1г	1	11.25
ПС5	КЖС-23	" ПС4-1д	1	11.25
ПС6	КЖС-24	" ПС4-1е	1	11.25
ПС7	То же	" ПС4-1л	1	11.25
ПС8	КЖС-25	" ПС4-1м	1	11.25
ПС9	То же	" ПС4-1ц	1	11.25
ПС10	КЖС-24	" ПС4-1к	1	11.25
ПС11	КЖС-25	" ПС4-1н	1	11.25
		Для Нк=9.0м		
ПС1	КЖС-22	Стеновая панель ПС5-1а	1	12.5
ПС2	То же	То же ПС5-1б	1	12.5
ПС3	"	" ПС5-1в	1	12.5
ПС4	"	" ПС5-1г	1	12.5
ПС5	КЖС-23	" ПС5-1д	1	12.5
ПС6	КЖС-24	" ПС5-1е	1	12.5
ПС7	То же	" ПС5-1л	1	12.5
ПС8	КЖС-25	" ПС5-1м	1	12.5
ПС9	То же	" ПС5-1ц	1	12.5
ПС10	КЖС-24	" ПС5-1к	1	12.5
ПС11	КЖС-25	" ПС5-1н	1	12.5
		Для Нк=10.0м		
ПС1	КЖС-22	Стеновая панель ПС6-1а	1	14.0
ПС2	То же	То же ПС6-1б	1	14.0
ПС3	"	" ПС6-1в	1	14.0
ПС4	"	" ПС6-1г	1	14.0
ПС5	КЖС-23	" ПС6-1д	1	14.0
ПС6	КЖС-24	" ПС6-1е	1	14.0
ПС7	То же	" ПС6-1л	1	14.0
ПС8	КЖС-25	" ПС6-1м	1	14.0
ПС9	То же	" ПС6-1ц	1	14.0
ПС10	КЖС-24	" ПС6-1к	1	14.0
ПС11	КЖС-25	" ПС6-1н	1	14.0

1. Примечания см. лист КЖС-3.

Марка	Обозначение	Наименование	Кол.	Примечание
Для обоих видов стыков панелей:		Для Нк=8.0м		
ПС12	КЖС-26	Стеновая панель ПС7-1а	1	5,20т
ПС13	КЖС-21	То же ПС8-1	1	1,29т
ПС14	КЖС-29	" ПС8-1а	1	1,29т
ПС15	КЖС-21	" ПС8-2	1	1,29т
ПС16	КЖС-29	" ПС8-1б	(1)/1*	1,29т
ПС18	То же	" ПС8-1г	(1)	1,29т
ПС19	КЖС-28	" ПС7-3г	(1)	5,20т
ПС20	То же	" ПС7-3д	1*	5,20т
ПС21	КЖС-21	" ПС10-1	3	0.61т
ПС22	КЖС-30	" ПС9-1а	1	2,48т
ПС23	КЖС-21	" ПС12-1	6	0.60т
ПС24	КЖС-20	" ПС11-1	2	2,42т
ПС38	КЖС-26	" ПС7-3б	1	5,20т
		Для Нк=9.0м		
ПС17	КЖС-26	Стеновая панель ПС7-1б	(1)	5.20т
ПС24	КЖС-20	То же ПС11-1	4	2,42т
ПС27	КЖС-26	" ПС7-1б	1	5.20т
ПС28	КЖС-27	" ПС7-3а	1	5,20т
ПС29	КЖС-30	" ПС7-3г	(1)	5.20т
ПС30	КЖС-27	" ПС7-1ц	1*	5.20т
ПС31	КЖС-20	" ПС9-1	1	2.48т
ПС36	КЖС-27	" ПС7-1к	(1)	5.20т
ПС37	КЖС-29	" ПС8-1г	1	1.29т
ПС38	КЖС-26	" ПС7-3б	1	5.20т
ПС39	КЖС-27	" ПС7-1жс	1*	5.20т
ПС41	КЖС-28	" ПС7-3е	1*	5.20т
ПС42	КЖС-30	" ПС9-1б	1	2.48т
		Для Нк=10.0м		
ПС13	КЖС-21	Стеновая панель ПС8-1	2	1.29т
ПС17	КЖС-26	То же ПС7-1б	1	5.20т
ПС21	КЖС-21	" ПС10-1	1	0.61т
ПС23	То же	" ПС12-1	2	0.60т
ПС24	КЖС-20	" ПС11-1	2	2,42т
ПС25	КЖС-28	" ПС7-3к	1*	5.20т
ПС26	КЖС-30	" ПС9-1б	1	2.48т
ПС31	КЖС-20	" ПС9-1	1	2.48т
ПС32	КЖС-26	" ПС7-1е	1	5.20т
ПС33	КЖС-20	" ПС7-2	1	5.20т
ПС34	КЖС-26	" ПС7-1д	(1)	5.20т
ПС35	КЖС-27	" ПС7-1е	1*	5.20т
ПС37	КЖС-29	" ПС8-1г	2	1.29т
ПС40	КЖС-28	" ПС7-3жс	1	5.20т
ПС43	То же	" ПС7-3ц	(1)	5.20т

Привязан

Инв. №

ГИП	Новоминский		19.11.79
Нач.отд	Волошин		
Гл.спец.	Платник		
Рук.гр.	Клацман		
Гл.инж.гр.	Кузнецов		
Ст.инж.	Бирюкова		
Н.контр.	Платник		

ТП 901-1-6/80-КЖС

Речные водозаборные сооружения, раздельного типа для амплитуд колебания уровней воды до 6м.

Водоприемные береговые колодцы диаметром 6.0м, производительностью от 20 до 180 л/с.

Стадия	Лист	Листов
Р	2	

Общие данные (продолжение).

Госстрой СССР Укрводоканалпроект Киев

Сводная спецификация к чертежам железобетонных конструкций

Марка	Обозначение	Наименование	Кол.	Примечание
		Монолитные железобетонные и бетонные конструкции		масса 1 изд. т
	КЖС-25	Днище	1	10.90
ОПт1	КЖС-17	Опора под задвижку ОПт1	2	0.32
МУ1	КЖС-31,32	Монолитный участок МУ1	1	5.7
РКт1	КЖС-11	Разрезная конструкция перекрытия, 87.4 ПМ1, 80т1, 8т1 и 8т2	1	
Пт1	То же	Плита ПМ1	1	1.8
80т1	"	Обвязочная балка 80т1	1	4.9
Бт1	КЖС-14	Балка Бт1	2	0.96
Бт2	То же	То же Бт2	2	1.04
Бт3	"	" Бт3	1	0.05
Бт4	"	" Бт4	2	0.14
Бт5	"	" Бт5	1	0.08
Бт6	"	" Бт6	2	0.08
Кн1	"	Консоль Кн1 (только для кирпичной стены 510мм)	1	0.22
Фт1		Фундамент Фт1	6	0.05
Фт2		То же Фт2	4	0.19
	Для обоих видов стыков	стальные изделия для Нк=8.0м; 9.0м; 10.0м		масса 1 изд. кг
Пк1	КЖС-42	Пути кранбалки ПК1	2	338.0
	КЖС-46	Шкаф для промывного устройства	1	694.2
	КЖС-45	Шкафы установки для хлорирования	1	409.9
МЩ1	КЖС-40	Щит перекрытия проема МЩ1	4	38.4
МЩ2	То же	То же МЩ2	1	18.6
МЩ3	"	" МЩ3	2	58.1
МЩ4	"	" МЩ4	4	23.5
Пм2	"	Переходная площадка ПМ1	1	44.3
С3у-1	1.459-2 Вып 1 л.62	Стремянка С3у-1	1	55.0
С5	То же л.63	То же С5	2	74.0
КР1	КЖС-40	Кронштейн КР1	2	14.4
В1	3.017-1 Вып. 6	Ворота распашные ВМ5Б	2	115.4 кг
К1	То же	Калитка КМ5Бп	1	51.6 кг
СМ2Б	3.017-1 Вып. 2	Сталь СМ2Б	4	90.0 т
С1	—	сетка N50-25 ГОСТ 5336-67 ширина - 1500	-	24.0 м²
МС3	3.017-1 Вып. 2	Соединительный элемент МС3	12	0.4 кг
МС5	То же	То же МС5	36	0.62 кг
	Только для Нк=8.0м	при заглублении насосной станции Н=2.4м, 3.6м		
ПМ1	КЖС-40	Переходная площадка ПМ1	1	44.3
ЩП1	То же	Съемный щит ЩП1	1	23.8
КР2	"	Кронштейн КР2	5	18.1
КР3	"	То же КР3	4	2.3
С3у-2	1.459-2 Вып. 1 л.62	Стремянка С3у-2	2	55.0
ОП1	1.459-2 Вып. 2 л.82	Ограждение площадок ОП1	8	12.0
		при заглублении насосной станции Н=2.4м		
С3у-3	1.459-2 Вып. 1 л.62	Стремянка С3у-3	1	55.0
С8	То же	То же С8	1	102.0
		при заглублении насосной станции Н=3.6м		
С5у	1.459-2 Вып. 1 л.63	Стремянка С5у	1	74.0
С6	То же	То же С6	1	83.0
	Только для Н=9.0м	при заглублении насосной станции Н=3.6м		
Пм1	КЖС-40	Переходная площадка Пм1	1	44.3
ЩП1	То же	Съемный щит ЩП1	1	23.8

Марка	Обозначение	Наименование	Кол.	Примечание масса 1 изд. кг
С5у-1	1.459-2 Вып. 1 л.63	Стремянка С5у-1	1	74.0
С5у-2	То же	То же С5у-2	2	74.0
С8	" л.64	" С8	1	102.0
ОП1	1.459-2 Вып. 2 л.82	Ограждение площадок ОП1	8	12.0
		при заглублении насосной станции Н=4.8м		
ПМ1	КЖС-40	Переходная площадка ПМ1	2	44.3
ЩП1	То же	Съемный щит ЩП1	2	23.8
КР2	"	Кронштейн КР2	7	18.1
С3	1.459-2 Вып. 1 л.62	Стремянка С3	1	55.0
С3у-2	То же	То же С3у-2	1	55.0
С5у	" л.63	" С5у	2	74.0
С6у	"	" С6у	1	83.0
ОП1	1.459-2 Вып. 2 л.82	Ограждение площадок ОП1	9	12.0
КР3	КЖС-40	Кронштейн КР3	6	2.34
	Только для Н=10.0м	при заглублении насосной станции Н=4.8м; 6.0м		
ПМ1	КЖС-40	Переходная площадка ПМ1	2	44.3
ЩП1	То же	Съемный щит ЩП1	2	23.8
КР2	"	Кронштейн КР2	7	18.1
С6	1.459-2 Вып. 1 л.63	Стремянка С6	2	83.0
ОП1	1.459-2 Вып. 2 л.82	Ограждение площадок ОП1	9	12.0
КР3	КЖС-40	Кронштейн КР3	6	2.34
		при заглублении насосной станции Н=4.8м		
С3	1.459-2 Вып. 1 л.62	Стремянка С3	1	55.0
С3у-2	То же	То же С3у-2	1	55.0
С8у	" л.64	"		
		при заглублении насосной станции Н=6.0м		
С4	1.459-2 Вып 1 л.62	Стремянка С4	1	67.0
С4у	То же	То же С4у	1	64.0
С6у	" л.63	" С6у	1	83.0
		Для Нк=8.0м; 9.0м		
МС5	КЖС-37	Соединительный элемент МС5	2/20	3.1
МС6	То же	То же МС6	374т/42к	0.22
МС8	"	" МС8	18/20	3.1
МС10	"	" МС10	32/36	1.7
МС12	"	" МС12	16/18	2.3
МС13	"	" МС13	16/18	3.4
МС15	"	" МС15	16/18	4.7
МС16	"	" МС16	16/18	2.3
МС17	"	" МС17	32/36	0.4
1	3.901-5	Сальник Ду500 ℓ=200	2	6.2
Р1	КЖС-43	Рама Р1	4	365.1 / 443.3
Р2	То же	То же Р2	4	183.0 / 204.6
		Для Нк=10.0м		
МС5	КЖС-37	Соединительный элемент МС5	22	3.1
МС6	То же	То же МС6	481т	0.22
МС8	"	" МС8	22	3.7
МС10	"	" МС10	40	1.7
МС12	"	" МС12	20	2.3
МС13	"	" МС13	20	3.4

Марка	Обозначение	Наименование	Кол.	Примечание масса 1 изд. кг
МС15	КЖС-37	Соединительный элемент МС15	20	4.7
МС16	То же	То же МС16	20	3.3
МС17	"	" МС17	40	0.4
1	3.901-5	Сальник Ду100 ℓ=220	8	6.2
3	КЖС-36	Закладная деталь МН3	8	2.4
Р1	КЖС-43	Рама Р1	4	443.7
Р2	То же	То же Р2	4	204.6
	При каналовом стыке панелей:	Нк=8.0м; 9.0м		
МС1	КЖС-37	Соединительный элемент МС1	138	0.7
МС2	То же	То же МС2	336	0.5
МС3	"	" МС3	162	0.9
МС4	"	" МС4	81т	0.24
МС9	"	" МС9	308	0.6
МС11	"	" МС11	19т	4.7
МС14	"	" МС14	36	3.3
МС18	"	" МС18	77	1.6
2	3.901-5	Сальник Ду300 ℓ=500 Нк=10.0м	1	46.6
МС1	КЖС-37	Соединительный элемент МС1	253	0.7
МС2	То же	То же МС2	506	0.5
МС3	"	" МС3	210	0.9
МС4	"	" МС4	108т	0.24
МС9	"	" МС9	308	0.6
МС11	"	" МС11	19т	4.7
МС14	"	" МС14	77	1.6
МС18	"	" МС18	77	1.6
2	3.901-5	Сальник Ду300 ℓ=500 Нк=8.0м, 9.0м	1	46.6
	При шпоночном стыке панелей			
МС7	КЖС-37	Соединительный элемент МС7	336/142	1.1
МС9	То же	То же МС9	308	0.6
МС11	"	" МС11	19т/72к	4.7
МС18	"	" МС18	77	1.6
2	3.901-5	Сальник Ду300 ℓ=500 Нк=10.0м	1	46.6
МС7	КЖС-37	Соединительный элемент МС7	506	1.1
МС9	То же	То же МС9	338	0.6
МС11	"	" МС11	19т	4.7
МС18	"	" МС18	77	1.6
2	3.901-5	Сальник Ду300 ℓ=500	1	46.6

2. В спецификации стальных изделий для Нк=8.0м, 9.0м в числителе указано количество соединительных элементов для Нк=8.0м; в знаменателе указано количество соединительных элементов для Нк=9.0м.

1. В спецификации стеновых панелей при обоих видах стыков для Нк=8.0м в скобках указано количества панелей для заглубления насосной станции-2.4м; звездочкой отмечена количества панелей для заглубления насосной станции-3.6м; для Нк=9.0м в скобках указана количества панелей для заглубления насосной станций-3.6м; звездочкой-количество панелей для заглубления насосной станции-4.8м; для Нк=10.0м - в скобках указана количества панелей для заглубления насосной станции - 4.8м, звездочкой-количество панелей для заглубления насосной станции 6.0м

Привязан

Инв. №

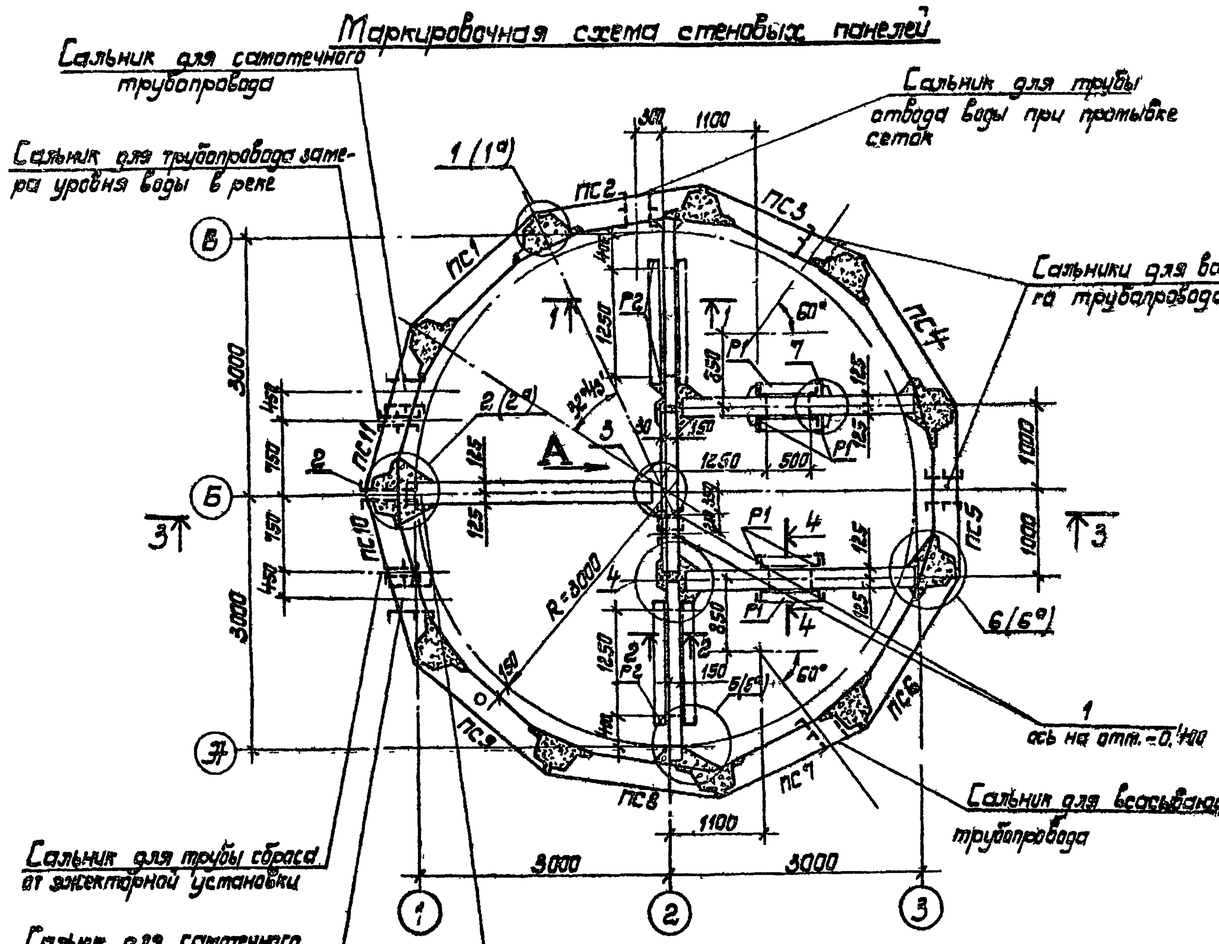
Инв. № подл. | Подп. и дата | Взам. инв. №

Типовой проект 901-1-6/80 Альбом III

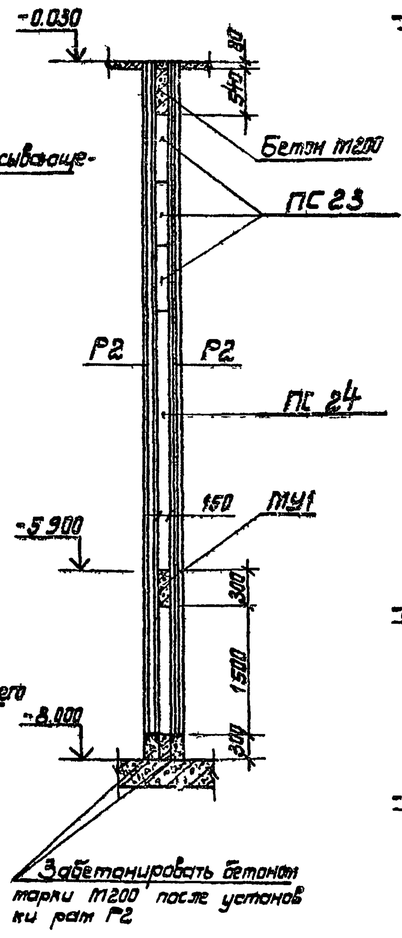
				ТП 901-1-6/80-КЖС
ГИП	Новоминский		11.1979	Речные водозаборные сооружения с заглубленной трубой для амплитуд колебания уровней воды до 6м
Нач. отд.	Волошин			
Гл. спец.	Плотник			Водоприемные дереговые колодцы диаметром 6.0м производительностью от 20 до 180 л/с.
Рук. гр.	Клюмпен			Стадия: Р; Лист: 3; Листов:
Рук. гр.	Изенберг			
Ст. инж.	Малинина			Общие данные (окончание)
Н. контр.	Плотник			Госстрой СССР Укрводоканалпроект Киев

Типовой проект 901-1-6/80 Альбом III

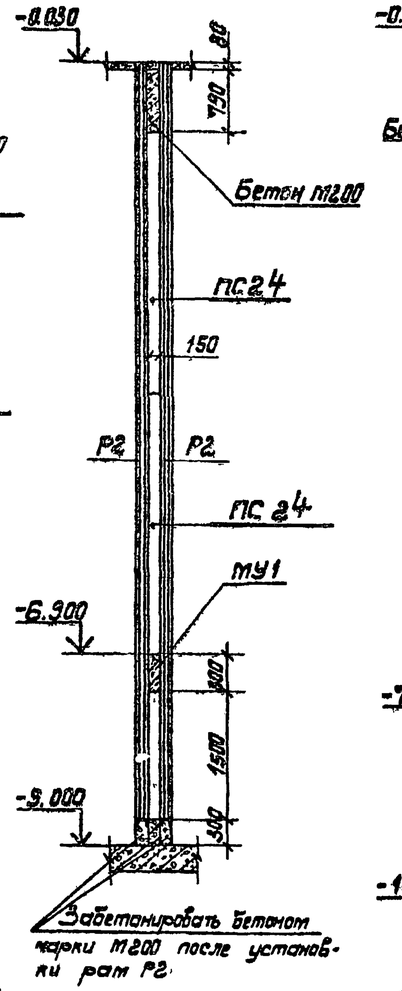
Маркировочная схема стеновых панелей



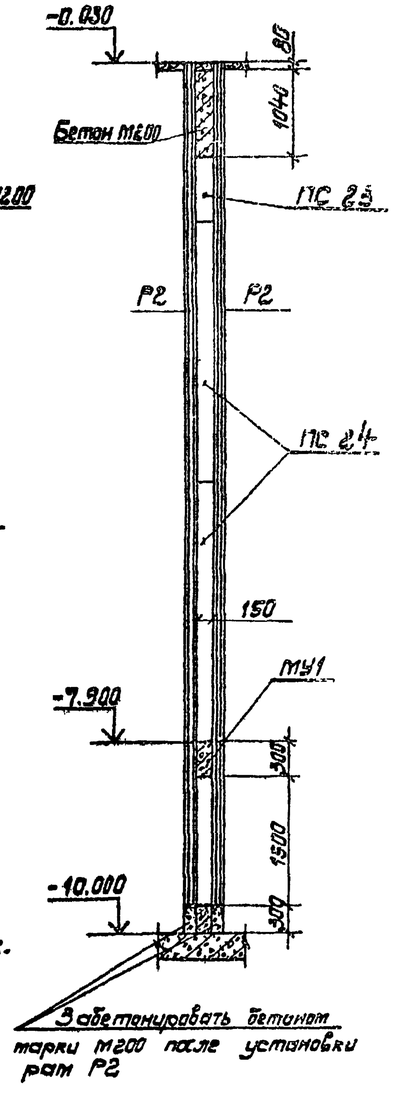
1-1(2-2) Для Н=8м



1-1(2-2) Для Н=9м



1-1(2-2) Для Н=10м



1. Маркировочная схема стеновых панелей со шпоночным стыком аналогична маркировочной схеме стеновых панелей с клиновидным стыком.
2. В скобках указаны номера узлов для стеновых панелей со шпоночным стыком.
3. Узлы сопряжения стеновых панелей с клиновидным стыком см. л. КЖ-7, КЖ-6.
   Узлы сопряжения стеновых панелей со шпоночным стыком см. л. КЖ-8.
   Узел стыковки наружных стеновых панелей с монолитным ж-б поясом см. лист КЖ-8.
4. Рамы Р1 и Р2 установить до устройства перекрытия.
5. Все проемы в стеновых панелях на период опускания колодца заглушить.

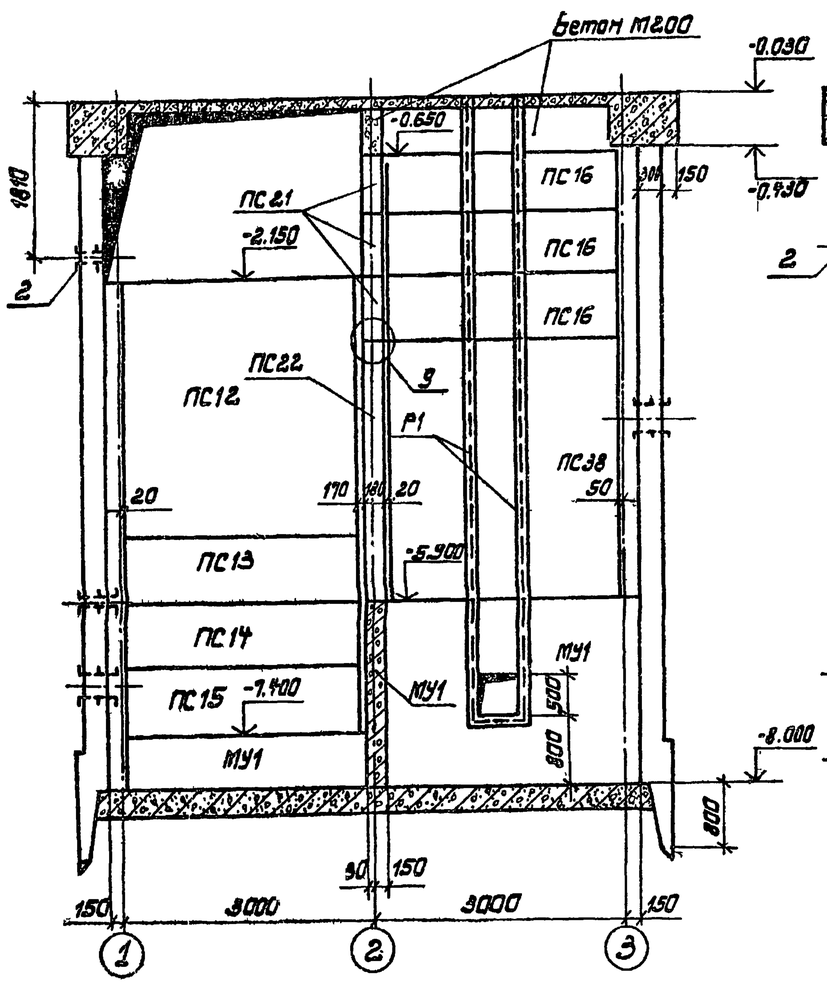
Инв. № подл. | Подпись и дата | Взам. инв. №

Привязан

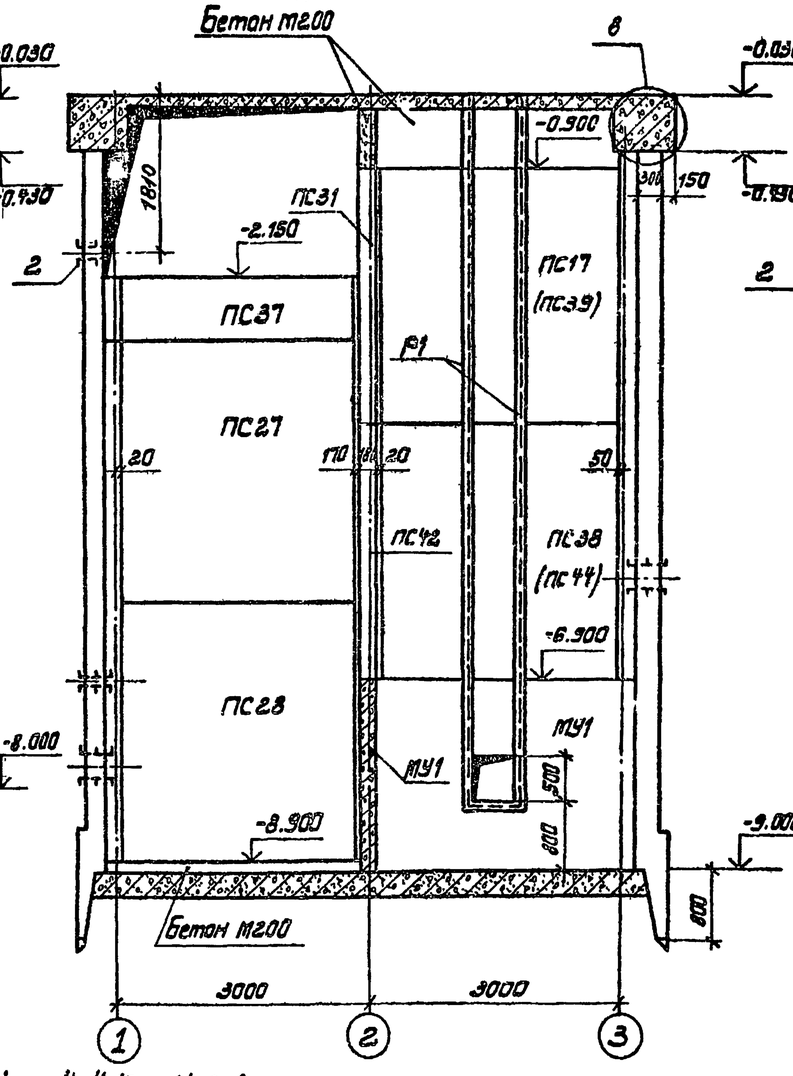
ГИП	Новотинский		1983	ТП 901-1-6/80-КЖ	
Нач. отд.	Валашин			Речные водозаборные сооружения раздельного типа для амплитуд колебаний уровней воды до 6 м.	
Гл. спец.	Платник			Водоприемные береговые колодцы диаметром 6.0 м. производительностью от 20 до 180 л/с.	Стадия: Р; Лист: 4; Листов:
Рук. гр.	Клаутан				
Рук. гр.	Кузенберг				
Ст. инж.	Малышева			Маркировочная схема стено-	Госстрой СССР Укрводоканалпроект
Н. контр.	Платник				

Типовой проект 901-1-6/80 Альбом III

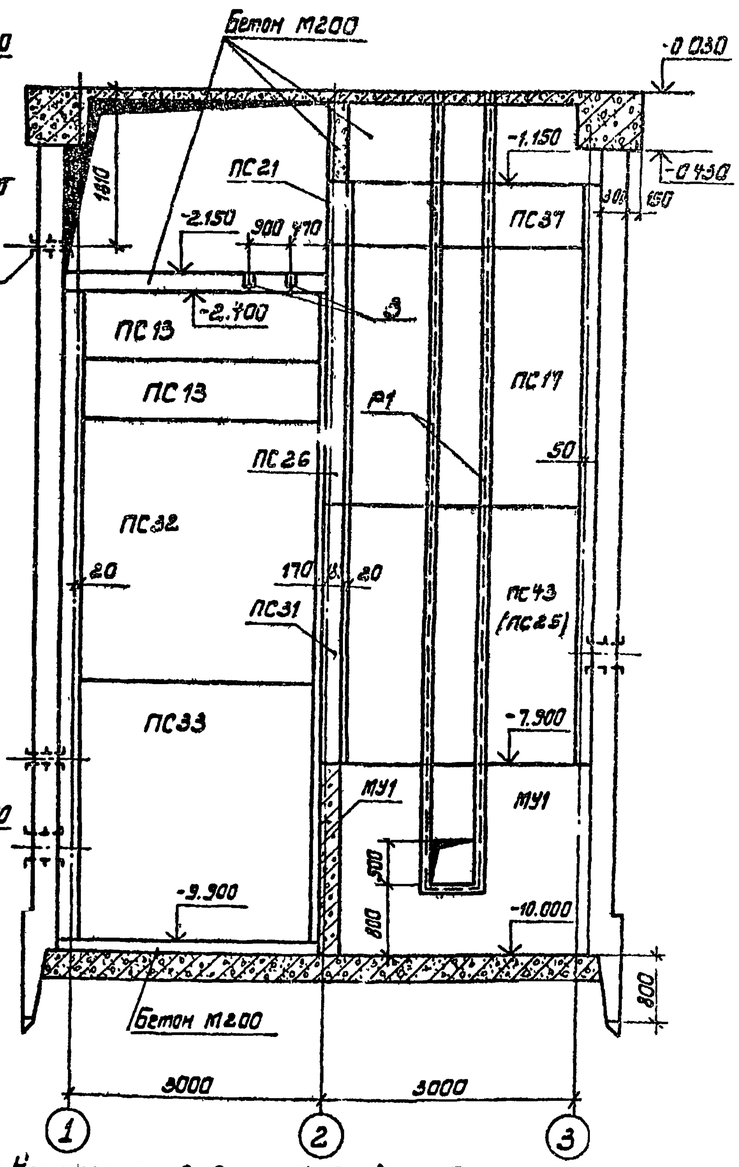
3-3 для Н=8м



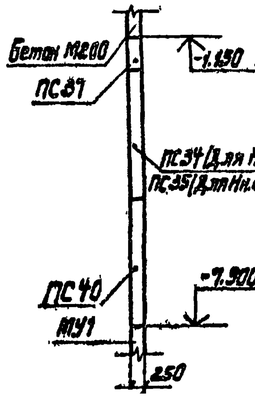
3-3 Для Н=9м



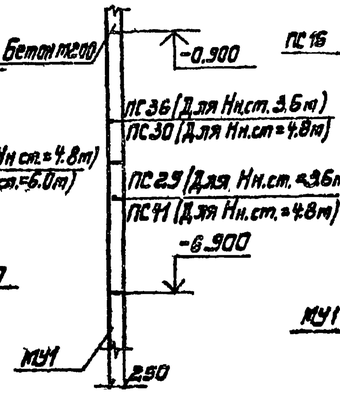
3-3 Для Н=10м



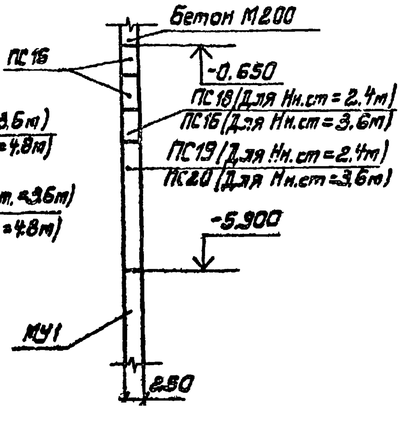
4-4 (Для Н=10м)



4-4 (Для Н=9м)



4-4 (Для Н=8м)



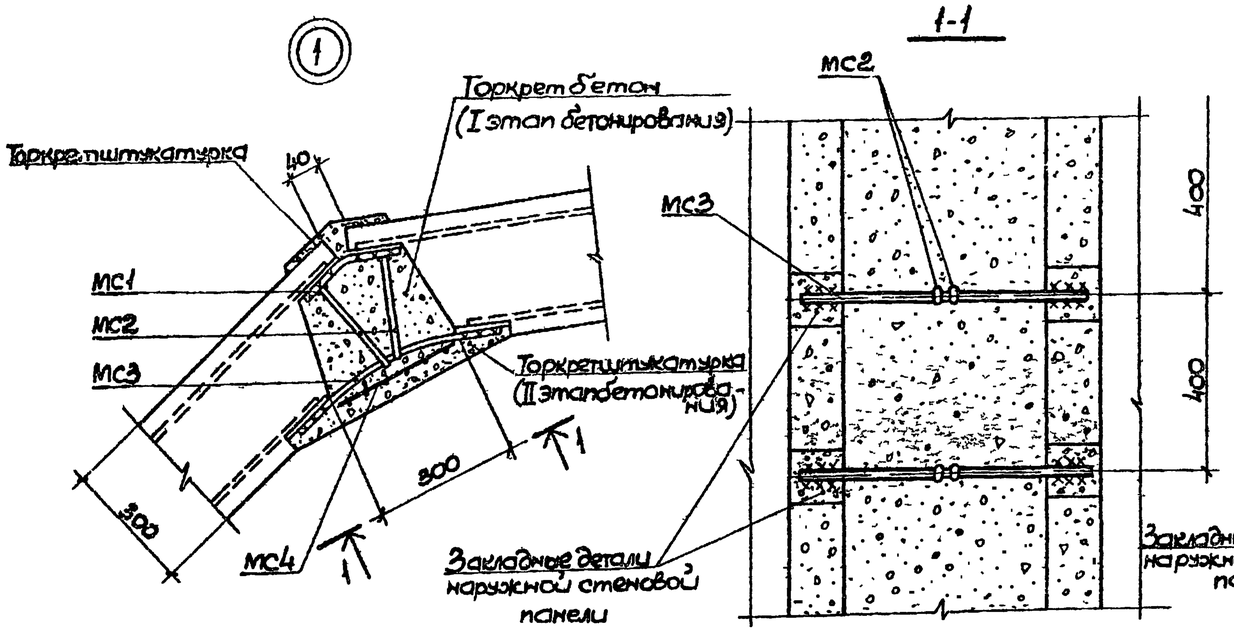
1. На разрезе 3-3 для Н=9м в скобках панель для заглубления Н=4.8м; для Н=10м в скобках панель для Н=6.0м.
2. Узлы 8,9 см. лист КЖ-7.

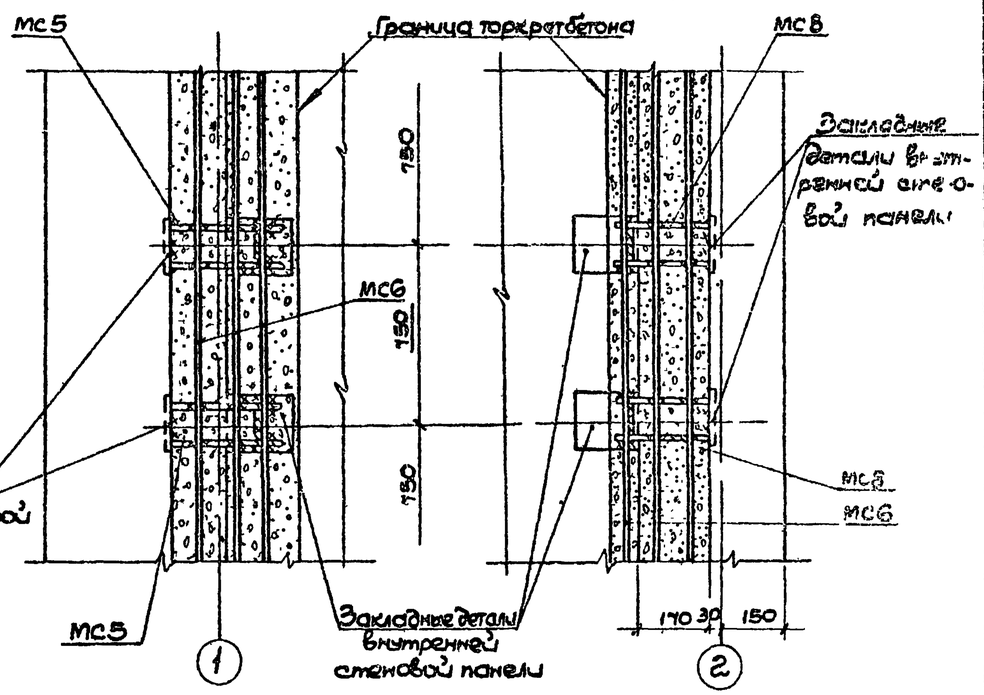
Привязан

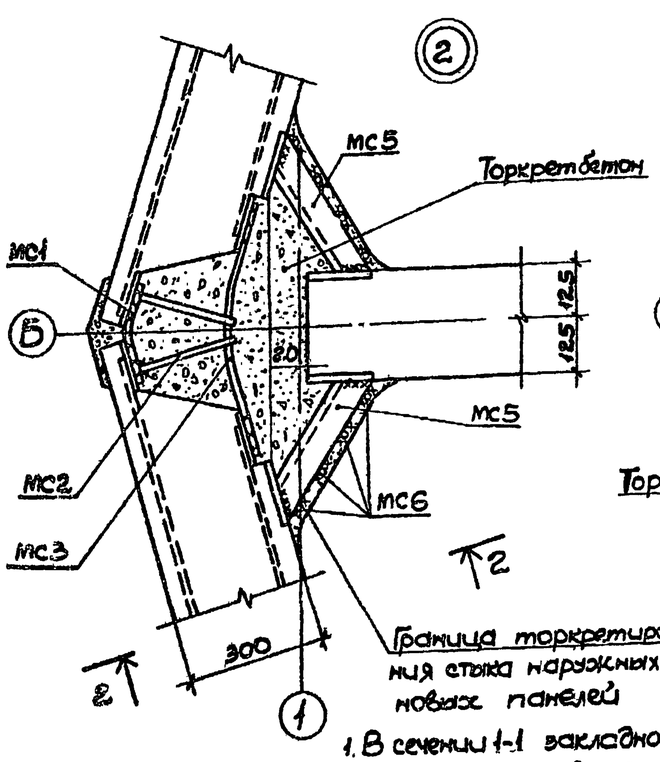
Инв. N

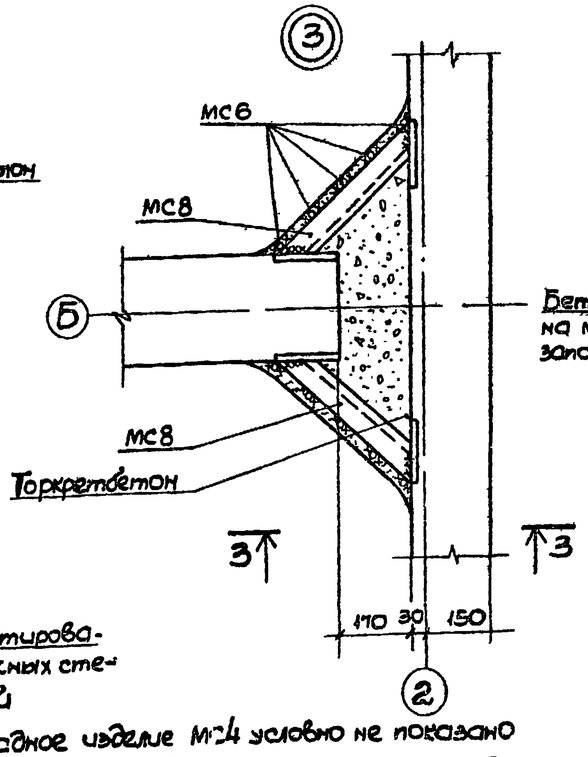
ГИП	Новашинский		12.13	ТП 901-1-6/80-КЖ
Нач.отд.	Волтишин			Речные водозаборные сооружения разделного типа для амплитуд колебания уровней воды до 6м.
Гл.спец.	Плотник			Водоприемные береговые колодцы диаметром 6.0м производительностью от 20 до 180л/с.
Рук.гр.	Клацкан			Стадия: Р; Лист: 5; Листов:
Рук.гр.	Жизенберг			Маркировочная схема стеновых панелей. Разрез 3-3; 4-4.
Ст.инж.	Малинина			Госстрой СССР Укрводоканалпроект Киев
Н.контр.	Плотник			

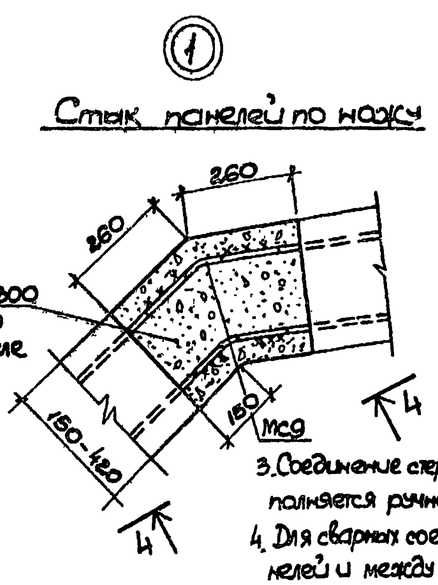
Типовой проект 901-1-6/80 Альбом III

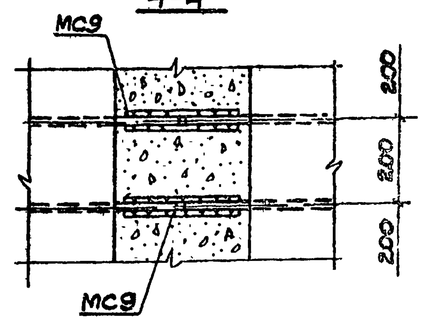








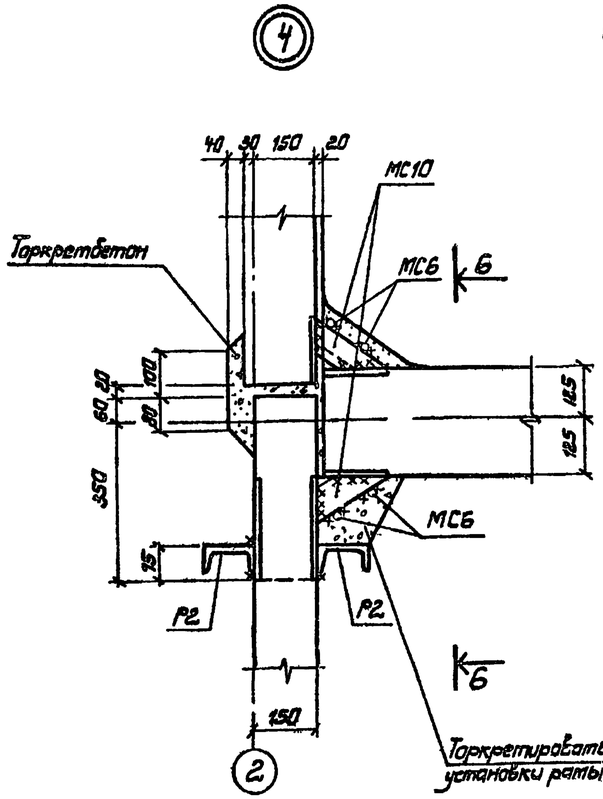


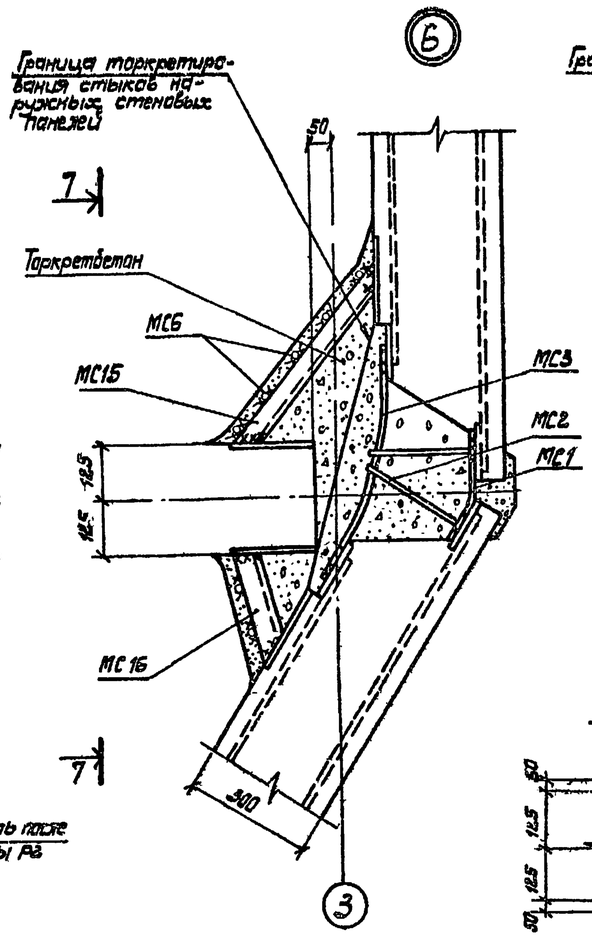


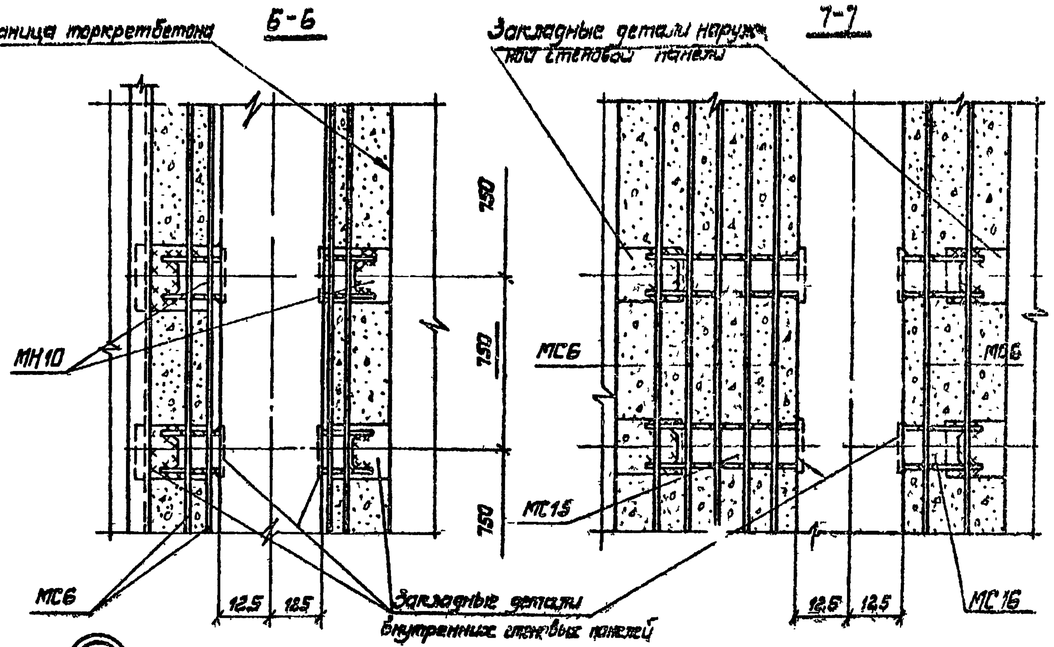
1. В сечении 1-1 закладное изделие МС4 условно не показано
2. Сварные швы всех видов должны обеспечивать равнопрочное соединение стыкуемых элементов сварку элементов на монтаже выполнять в соответствии с "Указаниями по сварке соединений арматуры и закладных деталей железобетонных конструкций" СН 393-78.
3. Соединение стержней арматуры с закладными деталями панелей выполняется ручной дуговой сваркой внахлестку двусторонними швами.
4. Для сварных соединений стержней арматуры с закладными деталями панелей и между собой следует применять электроды типа Э50А-фили Э55Ф Толщина всех сварных швов, кроме оговоренных, шва = 4мм.

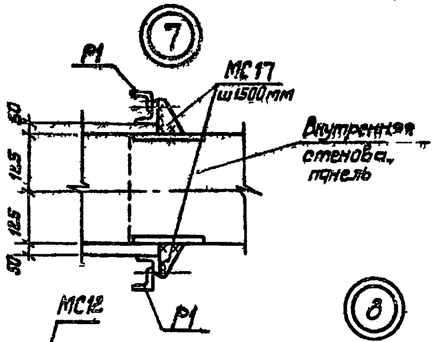
					ТП 901-1-6/80-КЖС
ГИП	Новоминский				Речные водозаборные сооружения раздельного типа для амплитуд колебания уровней воды до 6 м
Нач отд	Валощин				Водоприемные береговые колодцы диаметром 6 м производительностью от 20 до 180 л/с
Гл спец	Плотник				Стадия: Р; Лист: 6; Листов:
Рук гр	Клаузман				
Рук гр	Айзенберг				
Ст инж	Малинина				Маркировочная схема стеновых панелей Узлы 1-3
Н контр	Плотник				Госстрой СССР Укрводоканалпроект Киев
Привязан					
Инв №					

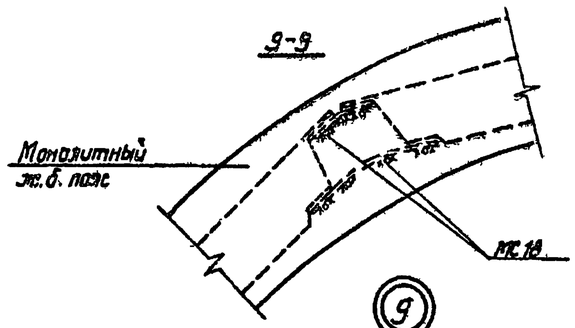
Взам. инв. № | Подпись и дата

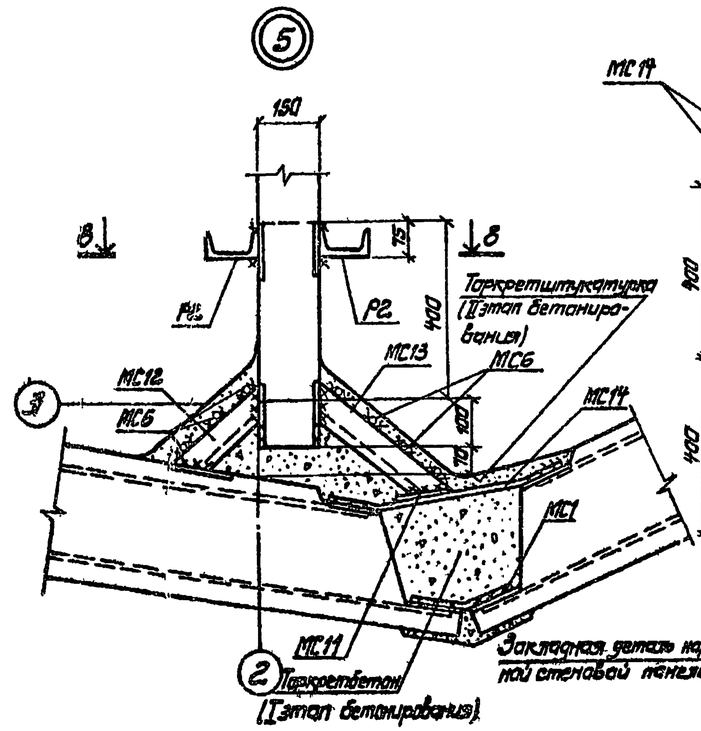


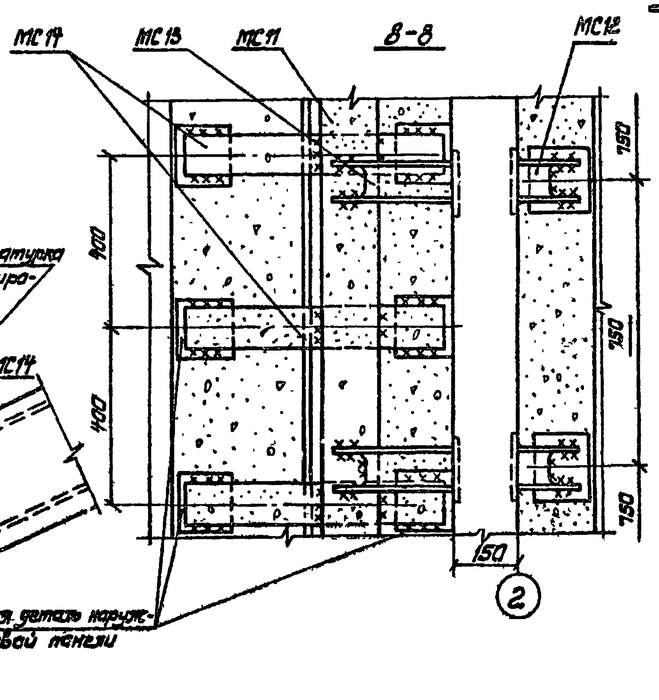


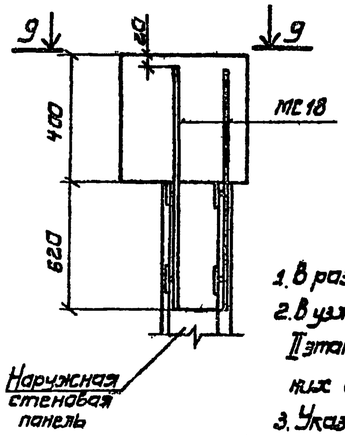


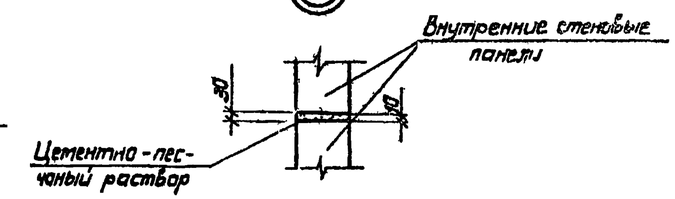












1. В разрезе 8-8 соединительный элемент МС6 условно не показан
2. В узле „5" при заделке стыков наружных стеновых панелей IIэтап бетонирования выполнить после монтажа внутренних стеновых панелей.
3. Указания по сварке см л. КЖ-6.

Привязан

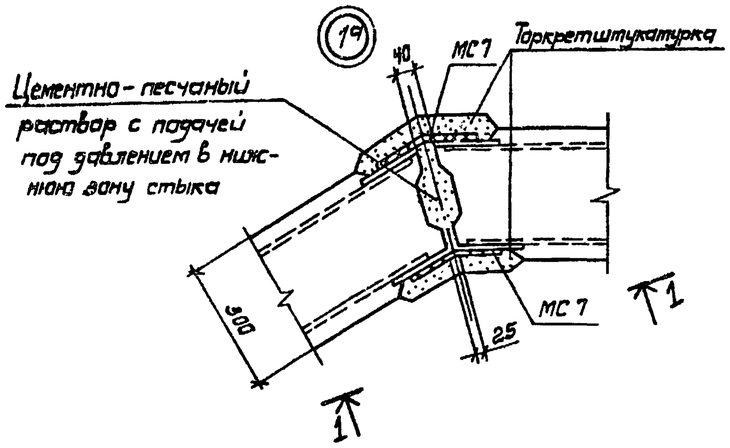
Инв. №

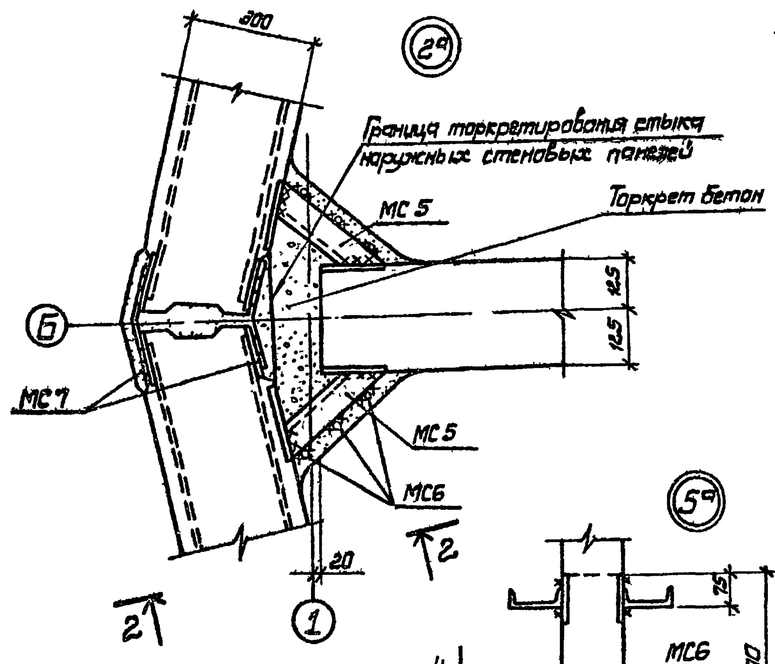
ГИП	Чабаненский			ТП901-1-6/80-КЖ	
Нач. отд.	Валашин			Речные водозаборные сооружения раздельного типа для амплитуд колебания уровней воды до 6м	
Гл. спец.	Платник			Водоприемные береговые колодцы диаметром 6 м производительностью от 20 до 180 л/с.	Стадия: Р; Лист: 7; Листов:
Рук. гр.	Клаиман				
Рук. гр.	Ривенберг				
Ст. инж.	Малинина			Маркировочная схема стеновых панелей Узлы 4÷8.	Госстрой БССР Укрводоканалпроект г. Киев
Н. контр.	Платник				

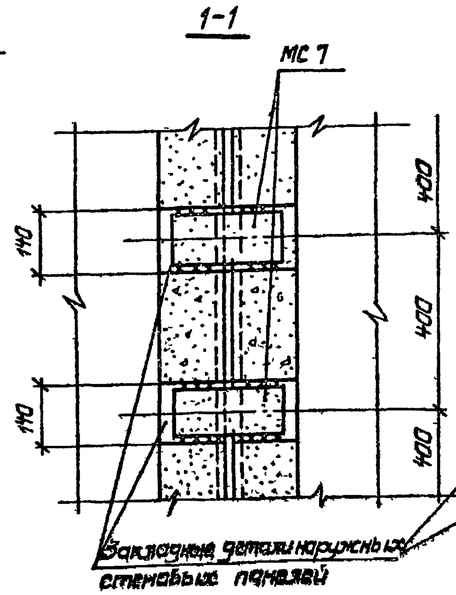
Инв. № подл. | Подп. и дата | Взам. инв. №

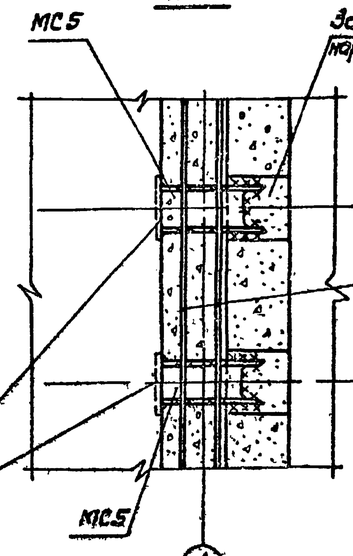
Типовой проект 901-1-6/80 Альбом III

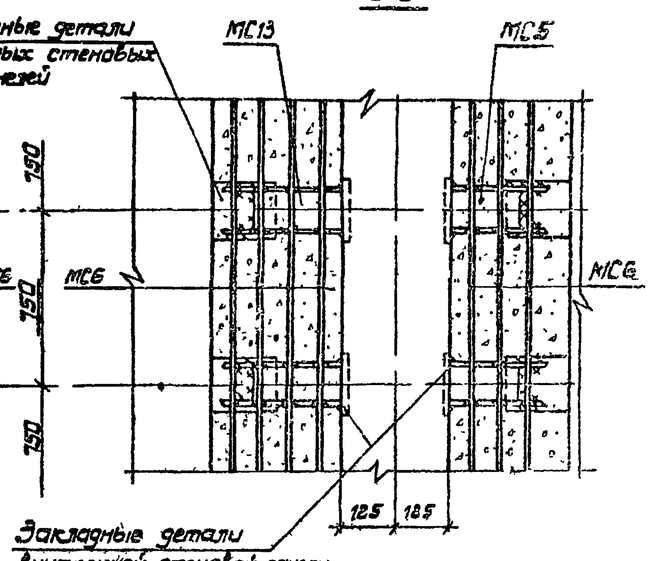
Инв. № подл. | Подпись и дата | Взам. инв. №

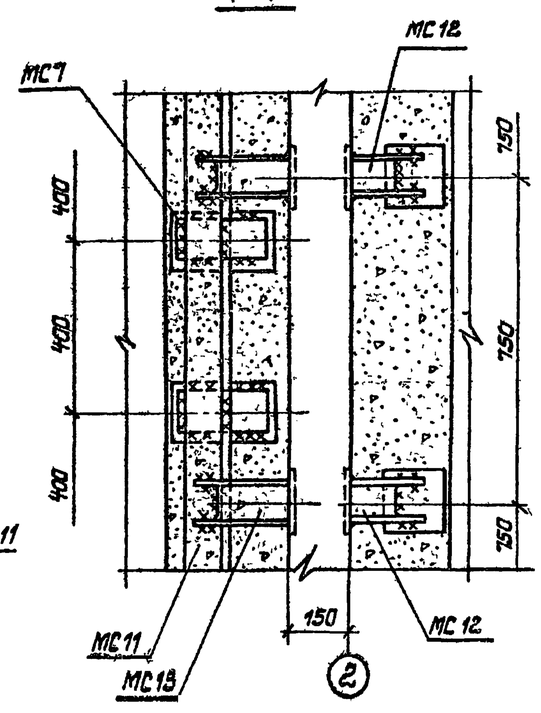


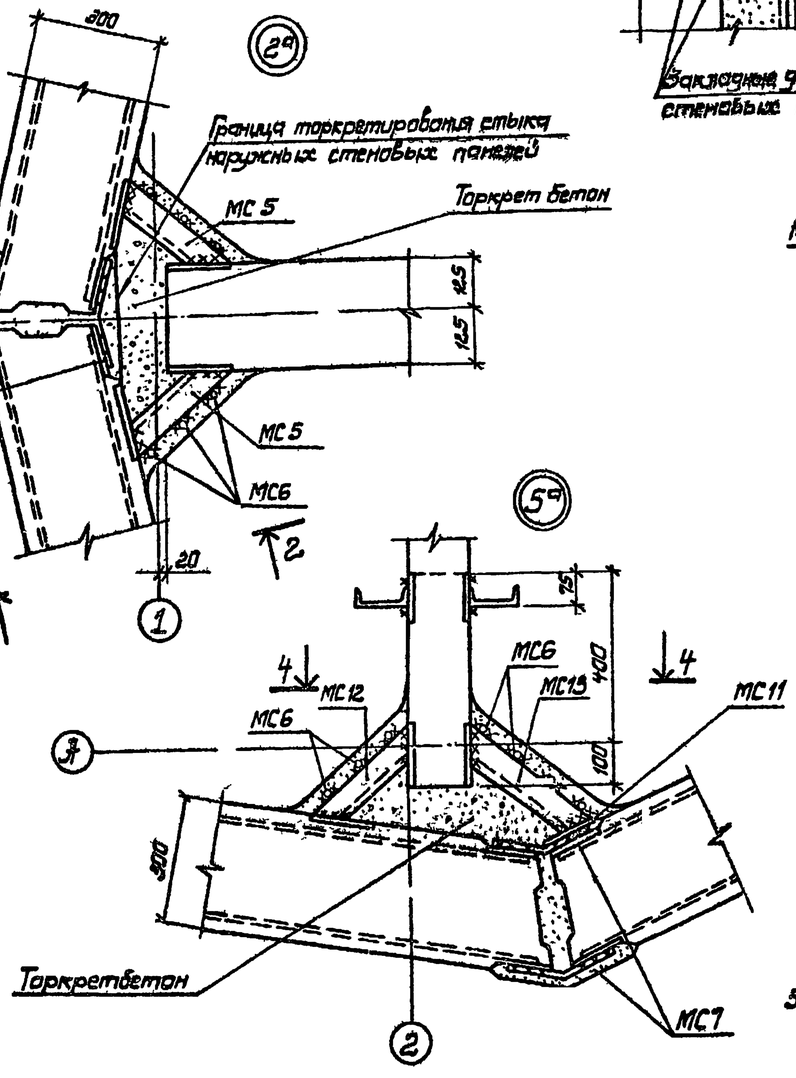


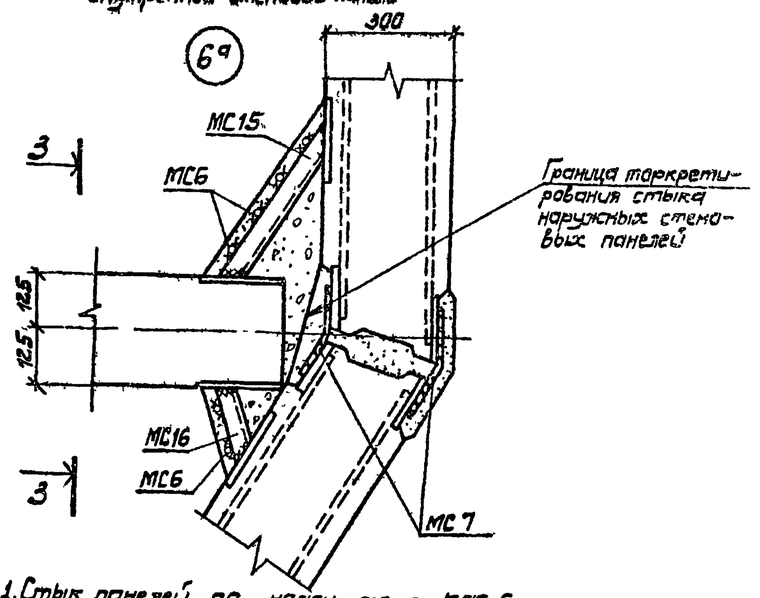












1. Стык панелей по ножу см. л. КЖС-6.
2. Стык наружных стеновых панелей в узле „5а" с внутренней стороны не торкретировать до монтажа внутренних стеновых панелей.
3. В разрезе 4-4 соединительный элемент МС6 условно не показан.
4. Замоноличивание шпоночных стыков выполнить в соответствии с рекомендациями приведенными в серии 3.900-3 выпуск 2. „Сборные железобетонные конструкции емкостных сооружений для водоснабжения и канализации".
5. Указания по сварке см. л. КЖС-6

Привязан

Инв. №

				ТП 901-1-6/80-КЖС			
ГИП	Набатников		12.85	Речные водозаборные сооружения раздельного типа для амплитуд колебания уровней воды до 6 м			
Нач.отд.	Валкилин						
Гл.спец.	Платник			Водоприемные береговые колодцы диаметром 6.0 м производительностью от 20 до 180 л/с	Стадия	Лист	Листов
Рук.гр	Клаучан				Р	8	
Рук.гр	Фидлерберг						
Ст.инж.	Малимина			Маркировочная схема стеновых панелей. Узлы 1а, 2а, 5а, 6а	Госстрой СССР Укрводоканалпроект Киев		
Н.контр.	Платник						

Альбом III

Типовой проект 901-1-6/80

Спецификация элементов к маркировочной схеме, расположенной на листе КЖ 4

Марка	Обозначение	Наименование	Кол.	Примечан масса 1 шт
	Наружные стеновые панели для клиновидного стыка и соединительные элементы к ним			
		Нк = 80 м		
ПС1	КЖ-22	Стеновая панель ПС1-1а	1	10.40 т
ПС2	То же	То же ПС1-1б	1	10.40 т
ПС3	"	" ПС1-1в	1	10.40 т
ПС4	"	" ПС1-1г	1	10.40 т
ПС5	КЖ-23	" ПС1-1д	1	10.40 т
ПС6	КЖ-24	" ПС1-1е	1	10.40 т
ПС7	То же	" ПС1-1л	1	10.40 т
ПС8	КЖ-25	" ПС1-1м	1	10.40 т
ПС9	То же	" ПС1-1ц	1	10.40 т
ПС10	КЖ-24	" ПС1-1к	1	10.40 т
ПС11	КЖ-25	" ПС1-1н	1	10.40 т
МС14	КЖ-37	Соединительный эл-т МС14	36	3.3 кг
МС1	То же	То же МС1	198	0.7 кг
МС2	"	" МС2	396	0.5 кг
МС3	"	" МС3	162	0.9 кг
МС4	"	" МС4	84м	0.24 кг
2	3.901-5	Сальник Ду 300 ℓ = 500	1	46.6 кг
МС9	КЖ-37	Соединительный эл-т МС9	308	0.6 кг
МС11	То же	То же МС11	15м	4,7 кг
МС18	"	" МС18	77	1.6 кг
		Нк = 90 м		
ПС1	КЖ-22	Стеновая панель ПС2-1а	1	11.60 т
ПС2	То же	То же ПС2-1б	1	11.60 т
ПС3	"	" ПС2-1в	1	11.60 т
ПС4	"	" ПС2-1г	1	11.60 т
ПС5	КЖ-23	" ПС2-1д	1	11.60 т
ПС6	КЖ-24	" ПС2-1е	1	11.60 т
ПС7	То же	" ПС2-1л	1	11.60 т
ПС8	КЖ-25	" ПС2-1м	1	11.60 т
ПС9	То же	" ПС2-1ц	1	11.60 т
ПС10	КЖ-24	" ПС2-1к	1	11.60 т
ПС11	КЖ-25	" ПС2-1н	1	11.60 т
МС14	КЖ-37	Соединительный эл-т МС14	42	3.3 кг
МС1	То же	То же МС1	231	0.7 кг
МС2	"	" МС2	462	0.5 кг
МС3	"	" МС3	189	0.9 кг
МС4	"	" МС4	95м	0.24
2	3.901-5	Сальник Ду 300 ℓ = 500	1	46.6
МС9	КЖ-37	Соединительный элемент МС9	308	0.6 кг
МС11	То же	То же МС11	17м	4.7 кг
МС18	КЖ-37	Соединительный элемент МС18	77	1.6 кг
		Нк = 100 м		
ПС1	КЖ-22	Стеновая панель ПС3-1а	1	13.00 т
ПС2	То же	То же ПС3-1б	1	13.00 т
ПС3	"	" ПС3-1в	1	13.00 т
ПС4	"	" ПС3-1г	1	13.00 т
ПС5	КЖ-23	" ПС3-1д	1	13.00 т
ПС6	КЖ-24	" ПС3-1е	1	13.00 т
ПС7	То же	" ПС3-1л	1	13.00 т
ПС8	КЖ-25	" ПС3-1м	1	13.00 т
ПС9	То же	" ПС3-1ц	1	13.00 т
ПС10	КЖ-24	" ПС3-1к	1	13.00 т
ПС11	КЖ-25	" ПС3-1н	1	13.00 т
МС1	КЖ-37	Соединительный эл-т МС1	253	0.7 кг
МС2	То же	То же МС2	506	0.5 кг
МС3	"	" МС3	210	0.9 кг
МС4	"	" МС4	102м	0.24 кг
2	3.901-5	Сальник Ду 300 ℓ = 500	1	46.6 кг
МС9	КЖ-37	Соединительный эл-т МС9	308	0.6 кг
МС11	То же	То же МС11	19м	4.7 кг
МС18	"	" МС18	77	1.6 кг
МС14	"	" МС14	46	3.3 кг
	Наружные стеновые панели для шпоночного стыка и соединительные элементы к ним			
		Нк = 80 м		
ПС1	КЖ-22	Стеновая панель ПС4-1а	1	10.50 т
ПС2	То же	То же ПС4-1б	1	10.50 т
ПС3	"	" ПС4-1в	1	10.50 т
ПС4	"	" ПС4-1г	1	10.50 т
ПС5	КЖ-23	" ПС4-1д	1	10.50 т
ПС6	КЖ-24	" ПС4-1е	1	10.50 т
ПС7	То же	" ПС4-1л	1	10.50 т
ПС8	КЖ-25	" ПС4-1м	1	10.50 т
ПС9	То же	" ПС4-1ц	1	10.50 т
ПС10	КЖ-24	" ПС4-1к	1	10.50 т
ПС11	КЖ-25	" ПС4-1н	1	10.50 т
МС7	КЖ-37	Соединительный эл-т МС7	396	1.1 кг
МС11	То же	То же МС11	15м	4.7 кг
2	3.901-5	Сальник Ду 300 ℓ = 500	1	46.6 кг
МС9	КЖ-37	Соединительный эл-т МС9	308	0.6 кг
МС18	То же	То же МС18	77	1.6 кг
2	3.901-5	Сальник Ду 300 ℓ = 500	1	46.6кг
МС9	КЖ-37	Соединительный эл-т МС9	308	0.6кг
МС18	То же	То же МС18	77	1.6кг
		Нк = 90 м		
ПС1	КЖ-22	Стеновая панель ПС5-1а	1	12.00т
ПС2	То же	То же ПС5-1б	1	12.00т
ПС3	"	" ПС5-1в	1	12.00т
ПС4	"	" ПС5-1г	1	12.00т
ПС5	КЖ-23	" ПС5-1д	1	12.00т
ПС6	КЖ-24	" ПС5-1е	1	12.00т
ПС7	То же	" ПС5-1л	1	12.00т
ПС8	КЖ-25	" ПС5-1м	1	12.00т
ПС9	То же	" ПС5-1ц	1	12.00т
ПС10	КЖ-24	" ПС5-1к	1	12.00т
ПС11	КЖ-25	" ПС5-1н	1	12.00т
МС7	КЖ-37	Соединительный эл-т МС7	462	1.1кг
МС11	То же	То же МС11	17м	4.7кг
2	3.901-5	Сальник Ду 300 ℓ = 500	1	46.6кг
МС9	КЖ-37	Соединительный эл-т МС9	308	0.6кг
МС18	То же	То же МС18	77	1.6кг

Привязан

Инв №

Подпись и дата

Инв № подл.

				ТП 901-1-6/80-КЖ			
ГИП	Новожинский		1979г.	Речные водозаборные сооружения раздельного типа для амплитуд колебания уровней воды до 6м			
Нач.отд.	Валошин			Водоприемные береговые колодцы диаметром 6.0м производительностью от 20 до 180 л/с.	Стадия	Лист	Листов
Гл.спец.	Плотник				Р	9	
Рук.гр.	Глаучман			Спецификация элементов к маркировочной схеме, расположенной на листе КЖ-4 (начало)	Госстрой СССР Укрводоканалпроект г. Киев		
Рук.гр.	Гизенберг						
Сметчик	Малинина						
Техтр.	Плотник						

Спецификация элементов к маркировочной схеме, расположенной на листе 4

Марка	Обозначение	Наименование	Кол.	Примеч. Масса 1 шт.
	Наружные стеновые панели для шпоночного стыка и соединительные элементы к ним			
		Нк = 10.0 м		
ПС1	КЖ-22	Стеновая панель ПС6-1а	1	13.50 т
ПС2	То же	То же ПС6-1б	1	13.50 т
ПС3	"	" ПС6-1в	1	13.50 т
ПС4	"	" ПС6-1г	1	13.50 т
ПС5	КЖ-23	" ПС6-1д	1	13.50 т
ПС6	КЖ-24	" ПС6-1е	1	13.50 т
ПС7	То же	" ПС6-1л	1	13.50 т
ПС8	КЖ-25	" ПС6-1м	1	13.50 т
ПС9	То же	" ПС6-1и	1	13.50 т
ПС10	КЖ-24	" ПС6-1к	1	13.50 т
ПС11	КЖ-25	" ПС6-1н	1	13.50 т
МС7	КЖ-37	Соединительный эл-т МС7	506	1.1 кг
МС11	То же	То же МС11	19м	4.7 кг
2	3.901-5	Сальник Ду 300 ℓ=500	1	46.6 кг
МС9	КЖ-37	Соединительный эл-т МС9	308	0.6 кг
МС18	То же	То же МС18	77	1.6 кг
	Внутренние стеновые панели и соединительные элементы к ним			
		Нк = 8.0 м		
ПС12	КЖ-26	Стеновая панель ПС7-1а	1	5.20 т
ПС13	КЖ-21	То же ПС8-1	1	1.29 т
ПС14	КЖ-29	" ПС8-1а	1	1.29 т
ПС15	КЖ-21	" ПС8-2	1	1.29 т
ПС16	КЖ-29	" ПС8-1б	(5)6*	1.29 т
ПС18	То же	" ПС8-1в	(1)	1.29 т
ПС19	КЖ-28	" ПС7-3г	(1)	5.20 т
ПС20	То же	" ПС7-3д	1*	5.20 т
ПС21	КЖ-21	" ПС10-1	3	0.61 т
ПС22	КЖ-30	" ПС9-1а	1	2.48 т
ПС23	КЖ-21	" ПС12-1	6	0.60 т
ПС24	КЖ-20	" ПС11-1	2	2.42 т
ПС26	КЖ-26	" ПС7-3б	1	5.20 т
МУ1	КЖ-31	Монолитный участок МУ1	1	
1	3.901-5	Сальник Ду 100 ℓ=200	2	6.2 кг
МС5	КЖ-37	Соединительный эл-т МС5	18	3.1 кг
МС6	То же	То же МС6	34/м	0.22 кг
МС8	"	Соединительный эл-т МС8	18	3.7 кг
МС10	"	То же МС10	32	1.7 кг
МС12	"	" МС12	16	2.3 кг
МС13	"	" МС13	16	3.4 кг

Марка	Обозначение	Наименование	Кол.	Примеч. Масса 1 шт.
МС15	КЖ-37	" МС15	16	4.7 кг
МС16	То же	" МС16	16	2.3 кг
МС17	"	" МС17	32	0.4 кг
Р1	КЖ-43	Рама Р1	4	36.51 кг
Р2	То же	То же Р2	4	183.0 кг
		Нк = 9.0 м		
ПС17	КЖ-26	Стеновая панель ПС7-1б	(1)	5.20 т
ПС24	КЖ-20	То же ПС11-1	4	2.42 т
ПС27	КЖ-26	" ПС7-1б	1	5.20 т
ПС28	КЖ-27	" ПС7-3а	1	5.20 т
ПС29	КЖ-30	" ПС7-3б	(1)	5.20 т
ПС30	КЖ-27	" ПС7-1и	1*	5.20 т
ПС31	КЖ-20	" ПС9-1	1	2.48 т
ПС36	КЖ-27	" ПС7-1к	(1)	5.20 т
ПС37	КЖ-29	" ПС8-1г	1	1.29 т
ПС38	КЖ-26	" ПС7-3б	(1)	5.20 т
ПС39	КЖ-27	" ПС7-1ж	1*	5.20 т
ПС41	КЖ-28	" ПС7-3е	1*	5.20 т
ПС42	КЖ-30	" ПС9-1б	1	2.48 т
ПС44	КЖ-27	" ПС7-3л	1*	5.20 т
МУ1	КЖ-31	Монолитный участок МУ1		
МС5	КЖ-37	Соединительный эл-т МС5	20	3.1 кг
МС6	То же	То же МС-6	42/1	0.22 кг
МС8	"	" МС8	20	3.7 кг
МС10	"	" МС10	36	1.7 кг
МС12	"	" МС12	18	2.3 кг
МС13	"	" МС13	18	3.4 кг
1	"	"		
МС15	"	" МС15	18	4.7 кг
МС16	"	" МС16		кг
МС17	"	" МС17		
1	3.901-5	Сальник Ду 100 ℓ=200		
Р1	КЖ-43	Рама Р1		413.9 кг
Р2	То же	То же Р2	4	203.6 кг
		Нк = 10.0 м		
ПС13	КЖ-21	Стеновая панель ПС8-1	2	1.29 т
ПС17	КЖ-26	То же ПС7-1б	1	5.20 т
ПС21	КЖ-21	" ПС10-1	1	0.61 т
ПС23	То же	" ПС12-1	2	0.60 т
ПС24	КЖ-20	" ПС11-1	2	2.42 т

Марка	Обозначение	Наименование		Кол.	Примеч. Масса 1 шт.
ПС25	КЖ-28	Стеновая панель	ПС7-3к	1*	5.20 т
ПС26	КЖ-30	То же	ПС9-1б	1	2.48 т
ПС31	КЖ-20	"	ПС9-1	1	2.48 т
ПС32	КЖ-26	"	ПС7-1г	1*	5.20 т
ПС33	КЖ-20	"	ПС7-1л	1	5.20 т
ПС34	КЖ-26	"	ПС7-1д	(1)	5.20 т
ПС35	КЖ-27	"	ПС7-1е	1*	5.20 т
ПС37	КЖ-29	"	ПС8-1г	2	1.29 т
ПС40	КЖ-28	"	ПС7-3ж	1	5.20 т
ПС43	То же	"	ПС7-3и	(1)	5.20 т
МУ1	КЖ-31	Монолитный участок МУ1		1	
1	3.901-5	Сальник Ду 100 ℓ=200		2	6.2 кг
МС5	КЖ-37	Соединительный эл-т МС5		22	3.1 кг
МС6	То же	То же	МС6	4/31м	0.22 кг
МС8	"	"	МС8	22	3.7 кг
МС10	"	"	МС10	40	1.7 кг
МС12	"	"	МС12	20	2.3 кг
МС13	"	"	МС13	20	3.4 кг
	"				
МС15	"	"	МС15	20	4.7 кг
МС16	"	"	МС16	20	2.3 кг
МС17	"	"	МС17	40	0.4 кг
Р1	КЖ-43	Рама	Р1	4	458.7 кг
Р2	То же	То же	Р2	4	225.0 кг
3	КЖ-36	Закладное изделие МН3		2	2.4 кг

1. В спецификации внутренних стеновых панелей для Нк=8.0 м в скобках указано количество панелей для заглубления насосной станции-2.4 м; звездочкой отмечено количество панелей для заглубления насосной станции-3.6 м.
Для Нк=9.0 м - в скобках указано количество панелей для заглубления насосной станции 3.6 м; звездочкой отмечено количества панелей для заглубления насосной станции-4.8 м.
Для Нк=10.0 м - в скобках указано количество панелей для заглубления насосной станции 4.8 м, звездочкой отмечено количество панелей для заглубления насосной станции - 6.0 м.

Привязан

Инв №

ГИП	Новоминский			11.78
Нач. отд.	Волошин			
Гл. спец.	Платник			
Рук. гр.	Алаутан			
Рук. гр.	Айзенберг			
Ст. инж.	Малинина			
Н. контр.	Платник			

ТП 901-1-6/80-КЖ

Речные водозаборные сооружения, разрезного типа для амплитуд колебания уровней воды до 6 м

Водоприемные береговые ковши диаметром 6 м, производительностью от 20 до 180 м³/с

Стадия	Лист	Листов
Р	10	

Спецификация элементов к маркировочной схеме, расположенной на листе 4

Госстрой СССР Укрводоканалпроект

Типовой проект 901-1-6/80 Альбом III

Инв. № подл. | Подп. и дата | Взам. инв. №

Типовой проект 901-1-6/80 Альбом III

Рκм 1 перекрытия на отм 0.000

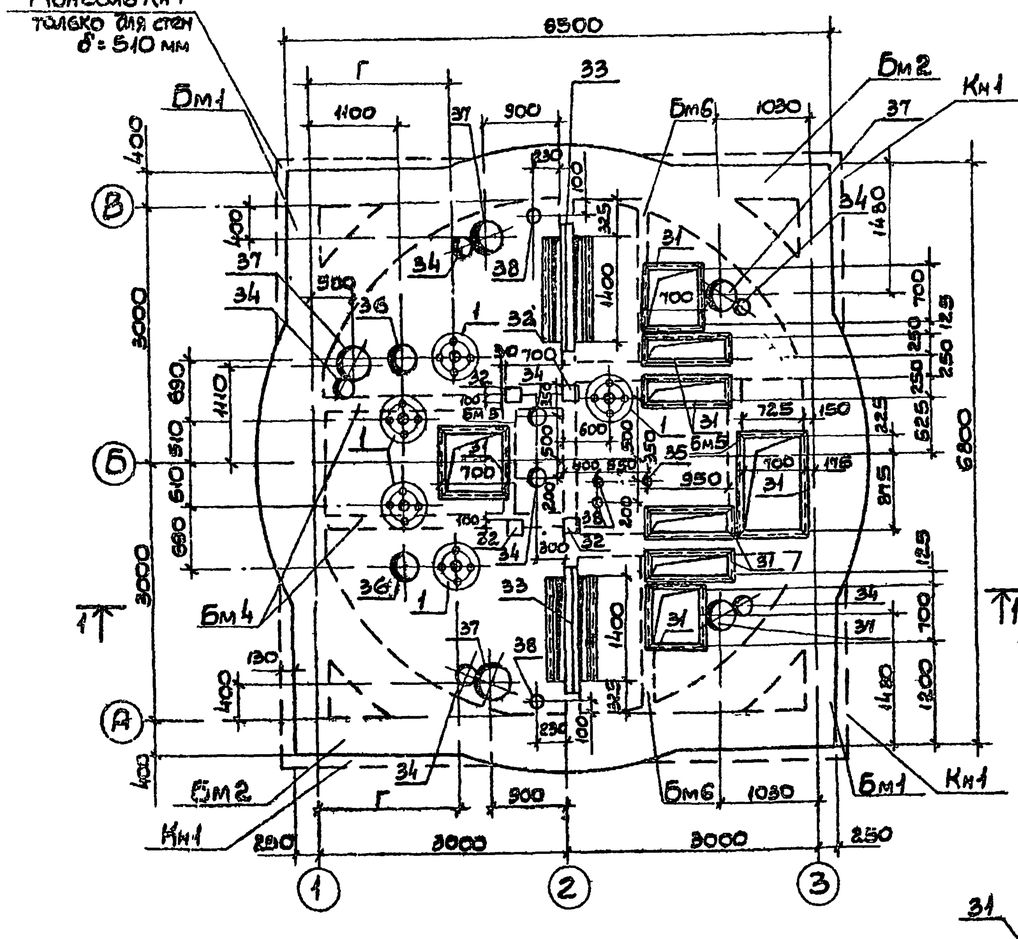


Таблица привязочных размеров

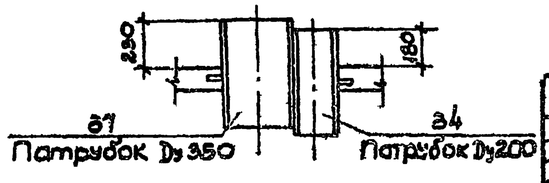
Подача Q л/с.	Г	Диаметр патрубка поз 36
До 25	1515	200
25÷50	1625	250
50÷90	1700	300
90÷180	1850	400

Спецификация элементов к маркировочной схеме Рκм1

Марка	Обозначение	Наименование	Кол	Примечание
Пм1	КЖС-12	Плита перекрытия на отм -0.030 Пм1	1	
БОм1	КЖС-13	Обвязочная балка БОм1	1	
Бм1	КЖС-14	Балка перекрытия Бм1	2	
Бм2	То же	То же Бм2	2	
Бм3	"	" Бм3	1	
Бм4	"	" Бм4	2	
Бм5	"	" Бм5	1	
Бм6	"	" Бм6	2	
Кн1	КЖС-12	Только для стен δ=510 консоль Кн1	1	

Формат	Зона	Поз.	Обозначение	Наименование	Кол	Примечание масса ед. кг
				Пм1		
				Сборочные единицы и детали		
А2		1:24	КЖС-12	Стержни одиночные		
		31	3.400-6/176	Изделие закладное МИ4 463 1м	4	4.4
		32	То же	То же МИ1-23	4	3.8
А2		33	КЖС-36	" МН6	2	19.0
		34	3.901-6	Патрубок ребристый Dy 200 l=500	1	20.0
		35	То же	" Dy 100 l=400	4	4.5
		36	"	" Dy [illegible] l=500	2	[illegible]
		37	"	" Dy 350 l=500	5	43.0
		38	"	" Dy 80 l=400	2	3.0
БЧ		39		Анкерный болт М20 l=300, l_н=60	20	0.8
				Материалы		
				Бетон марки М200	1.8	м³
				БОм1		
				Сборочные единицы и детали		
А2		25к	КЖС-12	Стержни одиночные		
				Материалы		
				Бетон марки 200	4.9	м³
				Кн1 только для стен δ=510		
				Сборочные единицы и детали		
А2		40к1	КЖС-12	Стержни одиночные		
				Материалы		
				Бетон марки 200	0.22	м³

Деталь установки патрубков поз. 34 и 37

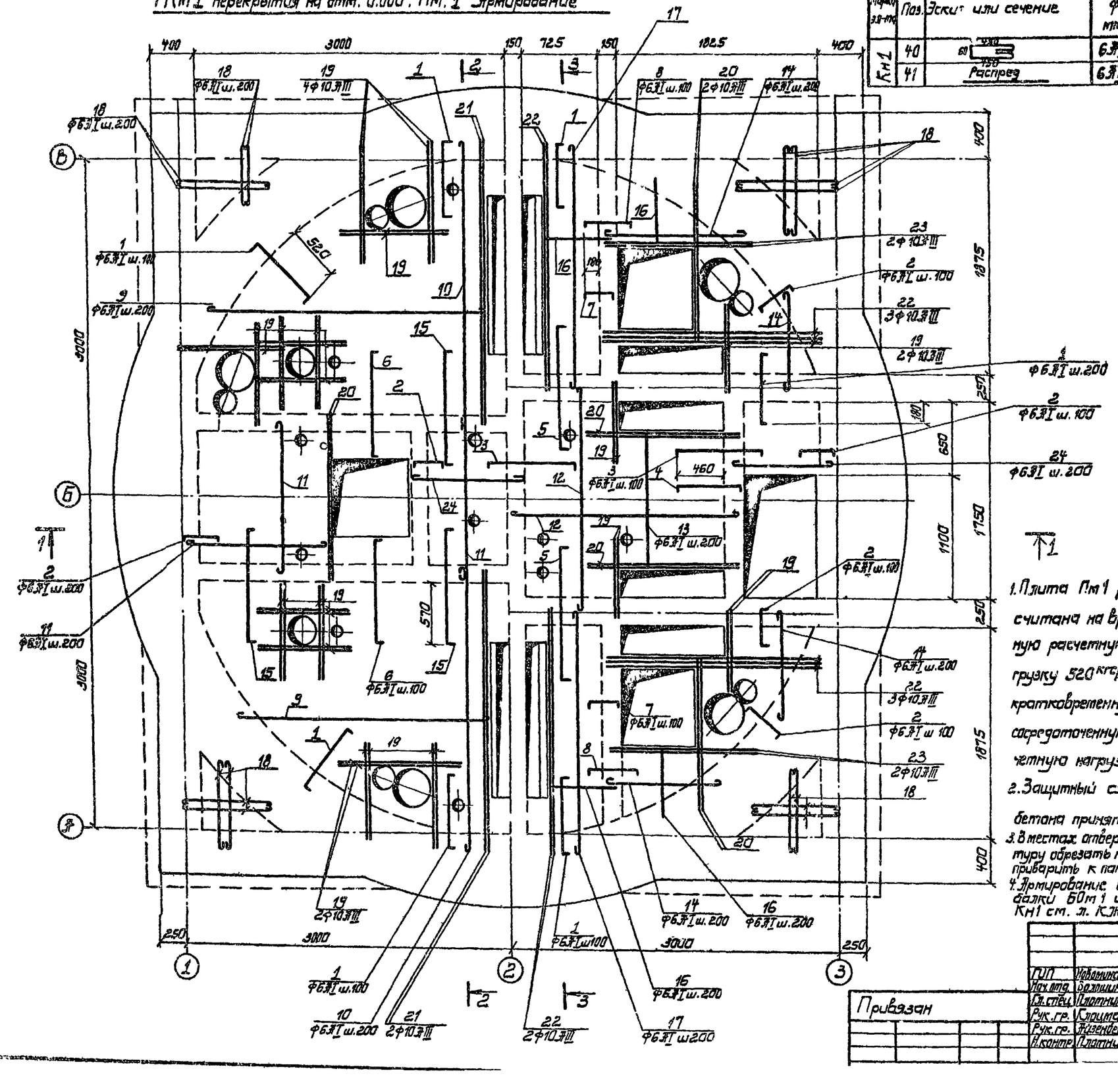


Привязан

Инв. № подл. | Подп. и дата | Взам. инв. №

ГИП	Новотников			ТП901-1-6/80-КЖ
Нач. отд	Волошин			Речные водозаборные сооружения раздельного типа для амплитуд колебания уровней воды до 6м
Гл. спец.	Плотник			Водоприемные береговые колодцы диаметром 6.0м производительностью от 20 до 180 л/с
Рук. гр.	Клочман			Стадия: Р; Лист: 11; Листов:
Рук. гр.	Айзенберг			Рκм1 перекрытия на отм 0.000
Н. контр.	Плотник			Госстрой СССР Укрводоканалпроект Опалубочный чертеж

РКм 1 перекрытия на отм. 0.000. Пм. 1 Армирование



Ведомость стержней на один элемент

Марка эл-та	Поз.	Эскиз или сечение	ф мм	Длина мм	Кол.
КМ1	40	330 / 150	6 AI	1040	88
	41	Распред	6 AI	33000	—

Ведомость стержней на один элемент

Марка эл-та	Поз.	Эскиз или сечение	ф мм	Длина мм	Кол.
Пм 1	1	65 720 65	6 AI	850	100
	2	65 380 65	6 AI	510	39
	3	65 790 65	6 AI	920	22
	4	65 595 110	6 AI	770	5
	5	65 1150 65	6 AI	1280	18
	6	65 960 65	6 AI	1090	14
	7	110 315 65	6 AI	490	16
	8	65 510 65	6 AI	640	10
	9	710÷3050	6 AI	ср. 1960	24
	10	2490÷2960	6 AI	ср. 2500	28
	11	1500	6 AI	1580	24
	12	1980	6 AI	2060	11
	13	1170	6 AI	1250	6
	14	250÷1350	6 AI	ср. 880	20
	15	1020	6 AI	1150	44
	16	Распредея	6 AI	141000	—
	17	2100	6 AI	2130	6
	18	250÷950	6 AI	ср. 680	80
	19	1300	10 AIII	1300	40
	20	1480	10 AIII	1480	10
	21	2800	10 AIII	2800	4
	22	2500	10 AIII	2500	10
	23	1800	10 AIII	1800	4
	24	930	6 AI	1010	4
БОм 1	25	3200	10 AIII	3200	4
	26	1500	10 AIII	1500	8
	27	4000	10 AIII	4000	4
	28	3800	10 AIII	3800	8
	29	550	6 AI	550	150
	30	380	6 AI	380	94

1. Плита Пм 1 рассчитана на временную расчетную нагрузку 520 кгс/м² и кратковременную сосредоточенную расчетную нагрузку 350 кгс.
2. Защитный слой бетона принят 10 мм.
3. В местах отверстий арматуру обрезать по месту и приварить к патрубкам.
4. Армирование обвязочной балки БОм 1 и консоли КН1 см. л. КЖС-13.

Привязан

ГИП	Рабинский		1983	ТП 901-1-6/80-КЖ
Нач. отд.	Волынин			Речные водозаборные сооружения раздельного типа для амплитуд колебания уровней воды до 6 м.
Гл. спец.	Плотник			Водоприемные береговые колодцы диаметром 6.0 м производительностью от 20 до 180 л/с.
Рук. гр.	Клоцман			Стадия Р; Лист 12; Листов
Рук. гр.	Вязенберг			РК м 1 перекрытия на отм 0.000
Н. контр.	Плотник			Госстрой СССР Укрводоканалстроект

Альбом III

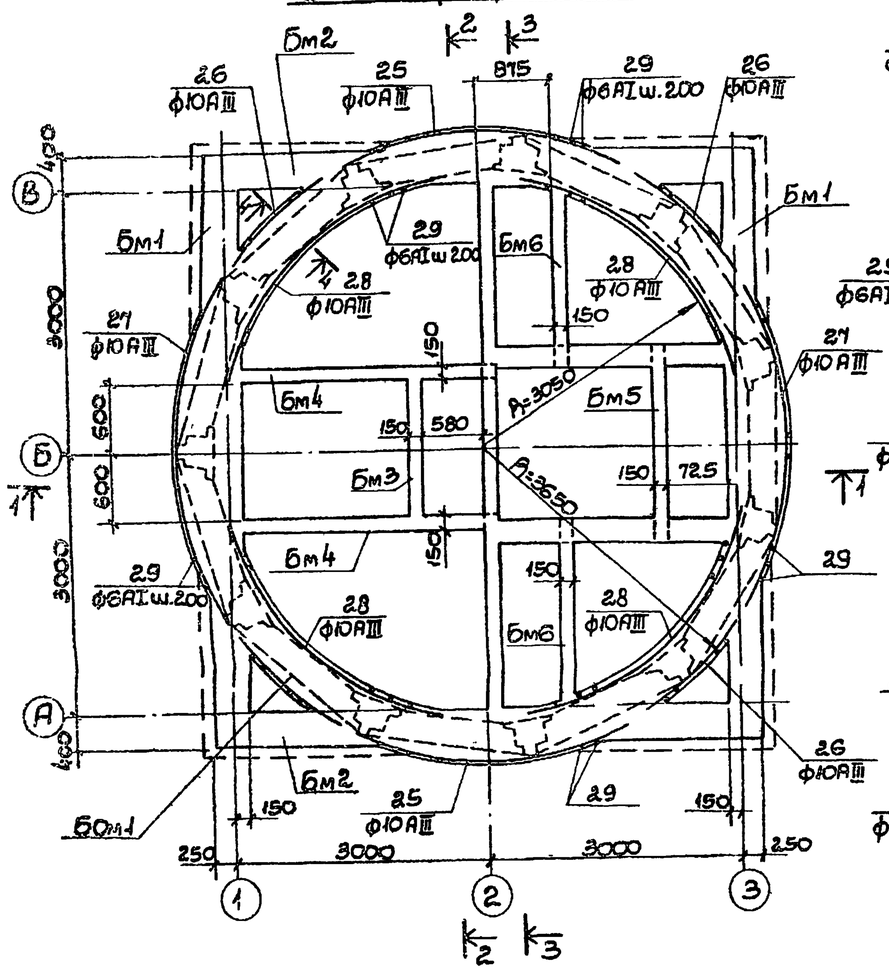
Типовой проект 901-1-6/80

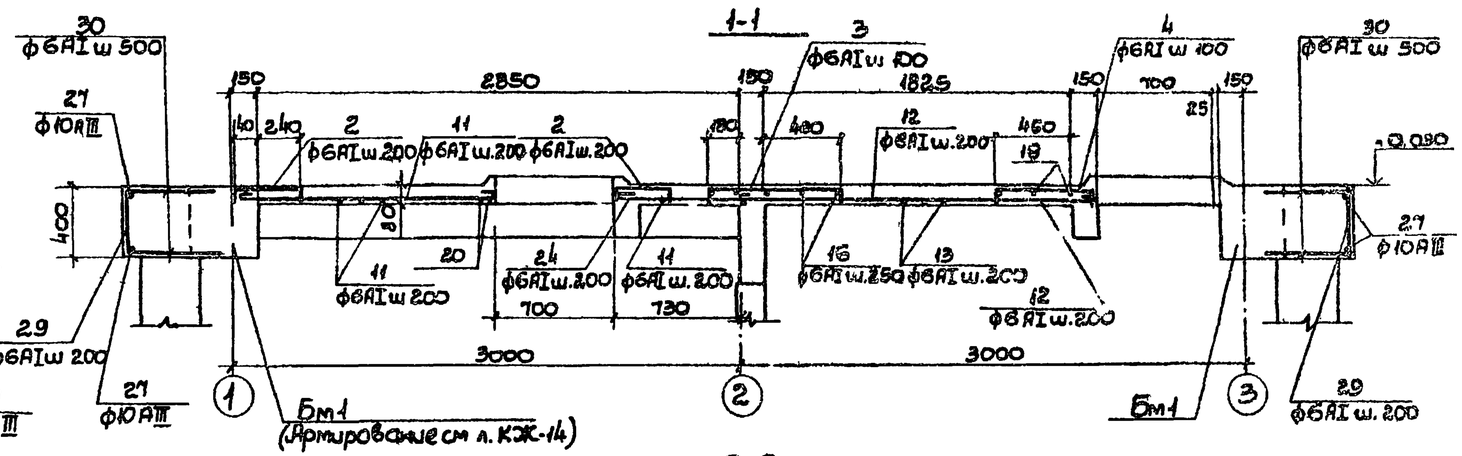
Инв. № подл. | Подпись и дата | Взам. инв. №

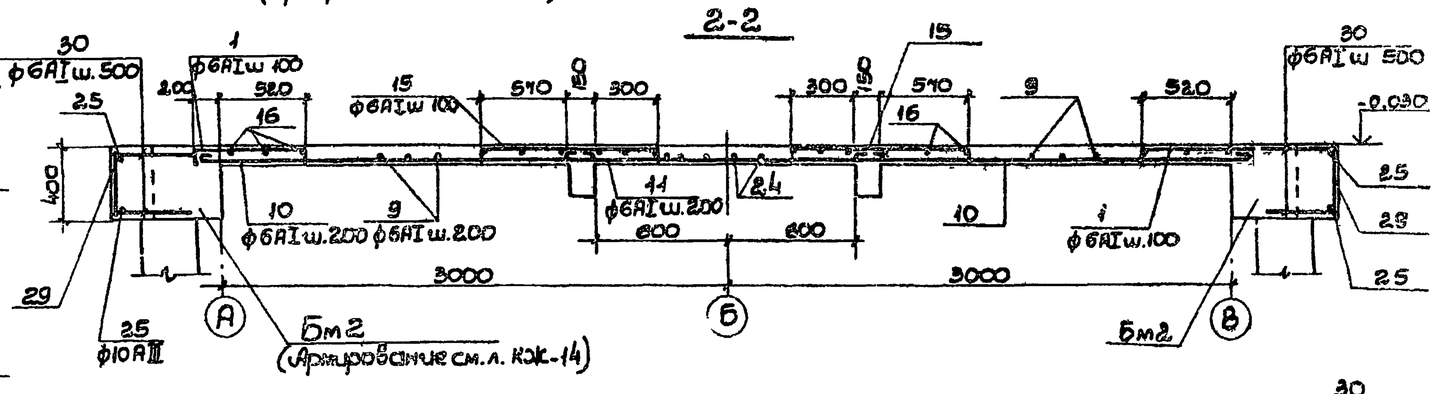
РКм1 перекрытия на отм 0.000

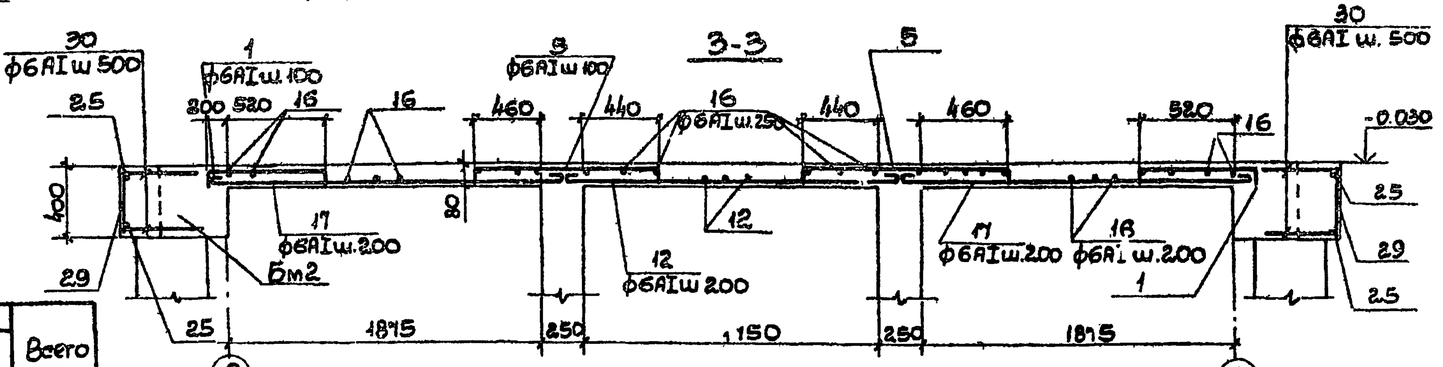
Маркировочная схема балок.

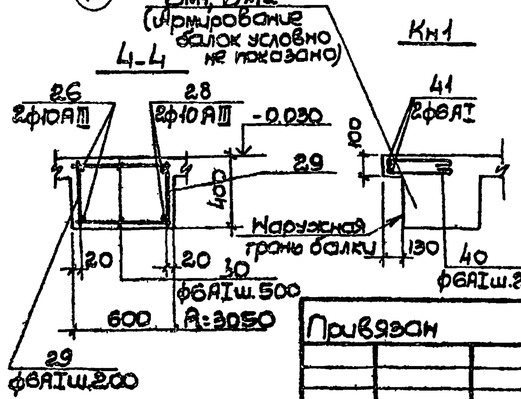
БОм1 Армирование











Выборка стали на один элемент, кг

Марка эл-та	Арматурные изделия: Арм. сталь ГОСТ 5781-75 Класс AI ф мм 6 БСТ	6 НОАI	Итого	Арм. сталь ГОСТ 5.1459-72 Класс AIII ф мм 10 AIII	14 AIII	Итого	Итого	Закладные изделия: Профильная сталь ∠δ=8	∠100×7	∟150×5	Патрубки dy мм 80	100	200	350	□	Арм. сталь ГОСТ 5781-75 Кл AI ф мм 8 AI	Кл A-II ф мм 8 A-II	8 AIII	Итого	Всего
РКм1 в т.ч.	309.3	74.5	384.4	142.0	145.5	287.5	671.9	18.0	36.8	95.0	6.0	18.0	140.0	215.0	□	0.6	5.2	18.6	□	
Кн1	27.6	—	27.6	—	—	—	27.6													27.6
Пм1	145.6	—	145.6	68.0	—	68.0	213.6		—	—	—	—	—	—	—	—	—	—	—	213.6
БОм1	26.2	—	26.2	44.0	—	44.0	70.2		—	—	—	—	—	—	—	—	—	—	—	70.2
Бм1	49.2	33.6	82.8	—	65.6	65.6	148.4		—	—	—	—	—	—	—	—	—	—	—	148.4
Бм2	46.8	32.0	78.8	—	62.4	62.4	141.2		—	—	—	—	—	—	—	—	—	—	—	141.2
Бм3	0.9	0.9	1.8	—	1.8	1.8	3.6		—	—	—	—	—	—	—	—	—	—	—	3.6
Бм4	10.0	3.8	13.8	—	7.6	7.6	21.4		—	—	—	—	—	—	—	—	—	—	—	21.4
Бм5	1.2	1.4	2.6	—	2.7	2.7	5.3		—	—	—	—	—	—	—	—	—	—	—	5.3
Бм6	2.4	2.8	5.2		5.4	5.4	10.6		—	—	—	—	—	—	—	—	—	—	—	10.6

1. Армирование плиты Пм1 см. лист КЖ-12.
2. Армирование балок Бм1 ÷ Бм6 см. лист КЖ-14.
3. Консоль Кн1 выполнять только при толщине кирпичных стен над земной части δ=510мм.
4. Недостающие значения в таблице выборки стали заполняются при привязке проекта в зависимости от диаметра патрубка позиции 36 на чертеже КЖ-10.

Привязан

Инв. N

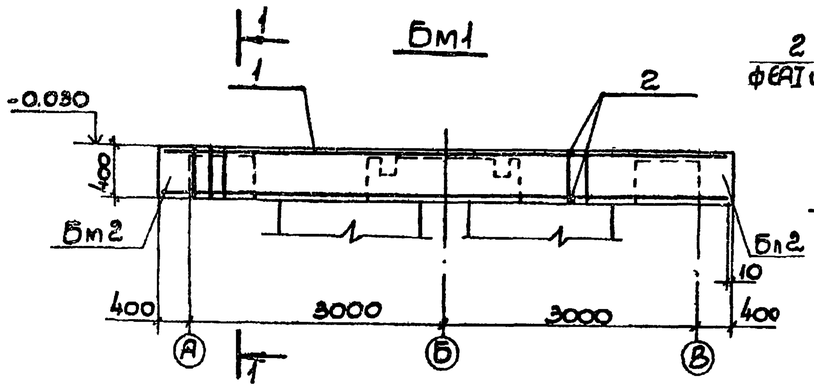
ГИп	Новоченский		12.87	ТП 901-1-6/80-КЖ
Нач.отд	Валюлин			Речные водозаборные сооружения раздельного типа для амплитуд колебания уровней воды до 6 м. Водоприемные береговые колодцы диаметром 6 производительностью от 20 до 180 л/с
Гл.спец	Уллотник			
Рук.гр.	Клоцман			Стадия: Р; Лист: 13; Листов:
Рук.гр.	Айзенберг			
Н.контр	Уллотник			РКм1 перекрытия на отм. 0.000. Маркировочная схема балок. БОм1. Армирование. Разрезы 1-1 ÷ 3-3

Госстрой СССР Укрводоканалпроект г. Киев

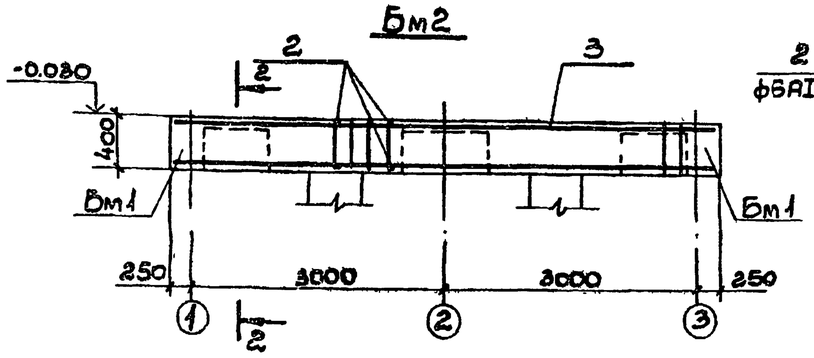
Типовой проект 901-1-6/80 Альбом III

Инв. № подл. | Подп. и дата | Взам. инв. №

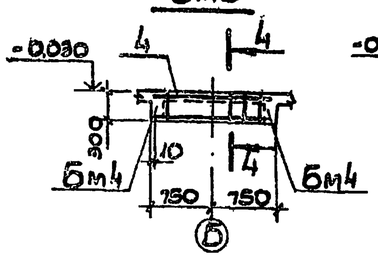
Бм1



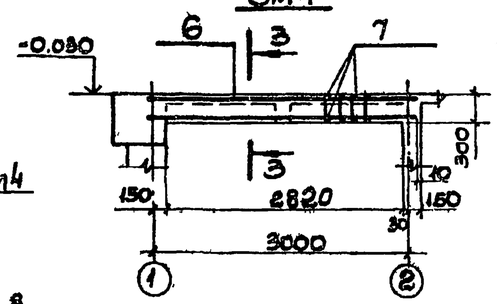
Бм2



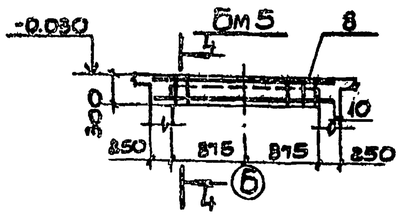
Бм3



Бм4



Бм5



Бм6

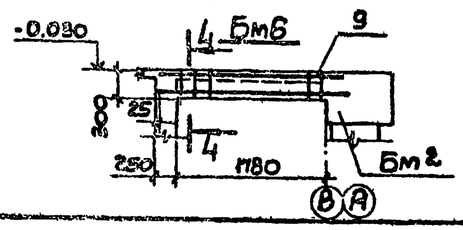
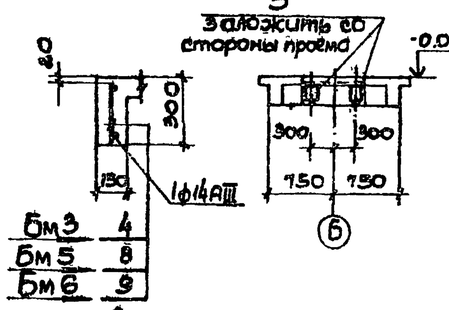
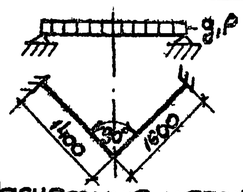


Схема закладных изделий в Бм3



Расчетная схема Бм1 и Бм2

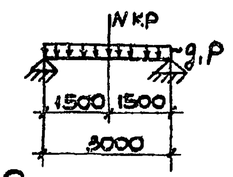


Расчетные нагрузки

Постоянная $g = 6.6$ тс/м

Временная $p = 0.9$ тс/м

Расчетная схема Бм4



Расчетные нагрузки

Постоянная: $g = 0.34$ тс/м

Временная: $P = 0.83$ тс/м

Кратковременная: $N^{кр} = 0.55$ тс

1. Выборку стали см. лист КЖ-13.
2. Сварку производить в соответствии с "Указаниями по сварке соединений арматуры и закладных деталей ж.б. конструкций" СН 393-78.

Формат	Зона	Поз.	Обозначение	Наименование	Кол.	Примечание. Масса 1 шт. в кг
				Бм1		
				Сборочные единицы и детали		
А2		1	КЖ-35	Каркас плоский КР1	4	16.6
Бл		2	—	Стержень ф6 AI ГОСТ 5781-75 ℓ=380	82	0.1
				Материалы		
				Бетон марки 200	0.98	м³
				Бм2		
				Сборочные единицы и детали		
А2		3	КЖ-35	Каркас плоский КР2	1	15.9
Бл		2	—	Стержень ф6 AI ГОСТ 5781-75 ℓ=280	78	0.1
				Материалы		
				Бетон марки 200	1.01	м³
				Бм3		
А2		4	КЖ-35	Каркас плоский КР3	1	3.6
Бл		5	3.400-6	Изделие закладное МИЗ-6	2	1.9
				Материалы		
				Бетон марки 200	0.05	м³
				Бм4		
А2		6	КЖ-35	Каркас плоский КР4	2	9.6
Бл		7	—	Стержень ф6 AI ГОСТ 5781-75 ℓ=130	12	0.1
				Материалы		
				Бетон марки 200	0.14	м³
				Бм5		
				Сборочные единицы и детали		
А2		8	КЖ-35	Каркас плоский КР5	1	5.3
				Материалы		
				Бетон марки 200	0.08	м³

Формат	Зона	Поз.	Обозначение	Наименование	Кол.	Примечание. Масса 1 шт. в кг
				Бм6		
				Сборочные единицы и детали		
А2		9	КЖ-35	Каркас плоский КР5	1	5.3
				Материалы		
				Бетон марки 200	0.08	м³

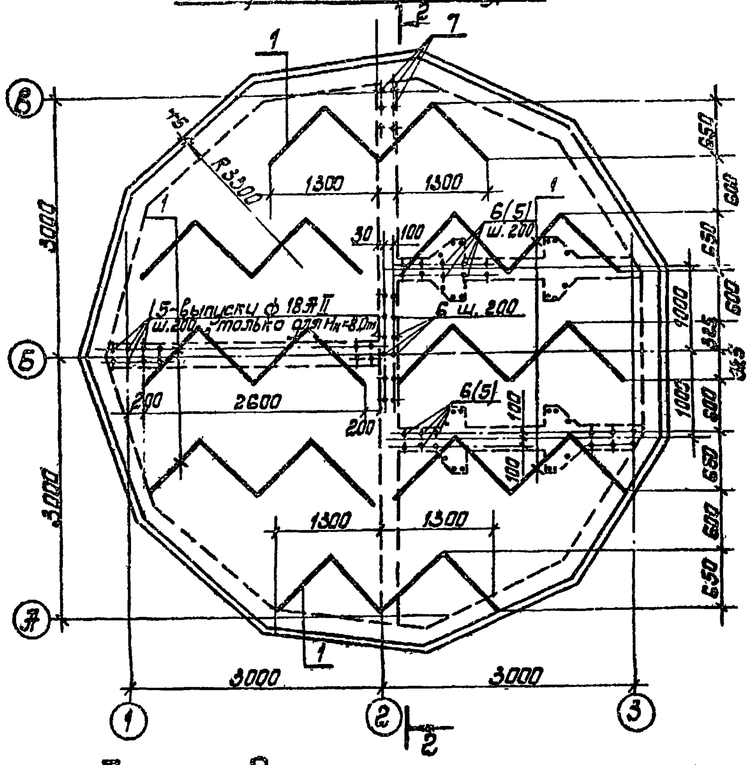
Привязан

Инв. N

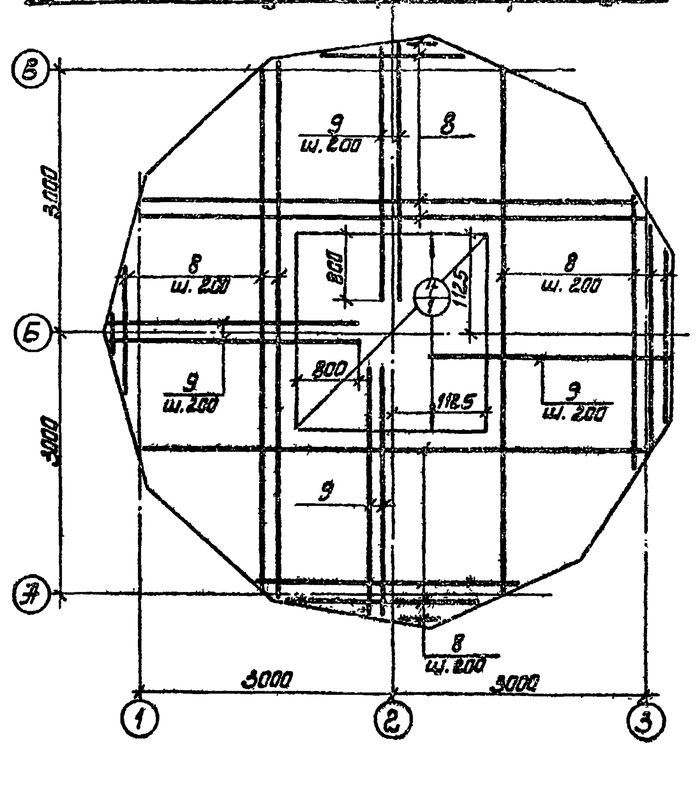
ГИП	Новопольский		19.12.79	ТП 901-1-6/80-КЖ
Нач. отд	Волошин			Речные водозаборные сооружения павильонного типа для амплитуд колебания уровней воды до 6 м
Гл. спец	Плотник			Водоприемные береговые колодцы диаметром 6.0 м производительностью от 20 до 180 л/с
Рук. гр.	Клочман			Стадия: Р; Лист: 14; Листов:
Рук. гр.	Лузенберг			
Н. контр	Плотник			РКМ перекрытия на отм. 0.000 и балки Бм1 ÷ Бм6
				Госстрой СССР Укрводоканалпроект Киев

Типовой проект 901-1-6/80 Альбом III

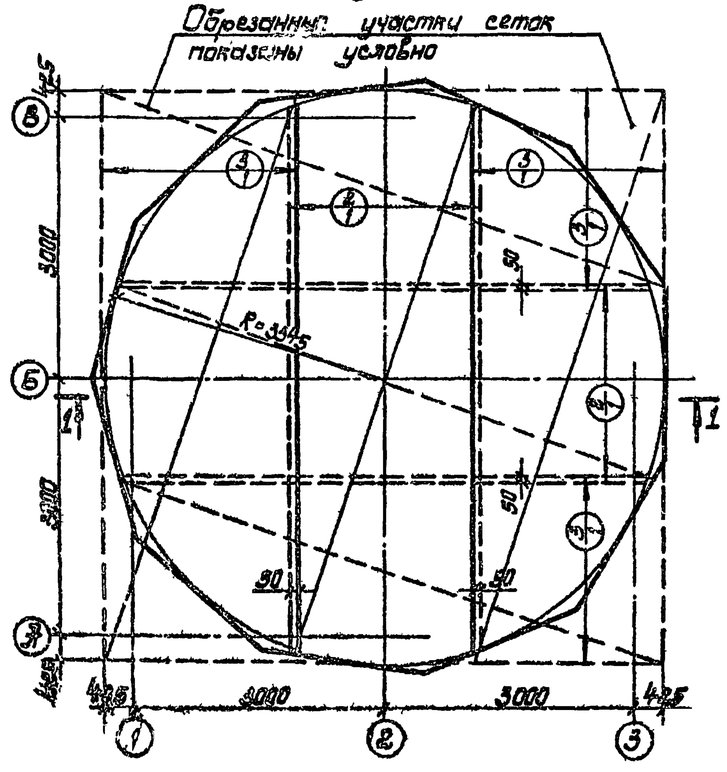
Днище. Раскладка каркасов и выпусков арматуры



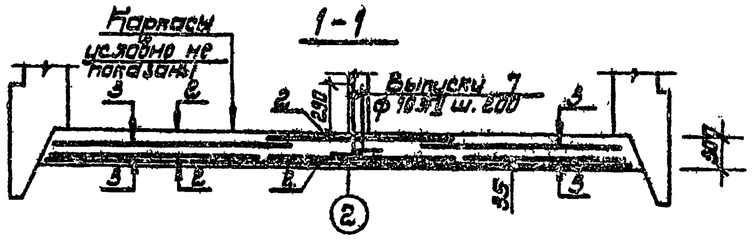
Днище. Раскладка верхней арматуры

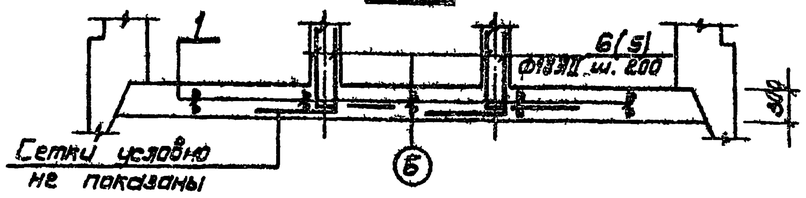


Днище. Раскладка нижних сеток



Каркасы условно не показаны





1. Значения в скобках даны для заглубления колодца Нк=8.0м.

Формат	Зона	Поз.	Обозначение	Наименование	Кол	Примечание масса 1 шт в кг.
				Днищ. для всех заглубл. колодц		
				Сборочные единицы		
22		1	КЖС-35	Каркас плоский КР6	8	5.0
		2	1.440-2 Вып.1 ч.3. КЖС34	Сетка арматурная С10 AII-22×63в	2	56.7
		3	То же	То же С10 AII-22×69Б	4	56.7
22		7-5	КЖС15	Стержни одиночные	—	—
				Днище для Нк=8.0м.		
22		4	КЖС-34	Сетка арматурная С12	1	161.1
22		5	КЖС15	Стержни одиночные	—	—
				Днище для Нк=9.0м. Нк=10.0		
22		4	КЖС-34	Сетка арматурная С13	1	201.4
22		6	КЖС15	Стержни одиночные	—	—
				Материалы		
				Бетон марки 200 В4 Мрз 75	10.9	м³

Марка 9.1-тп	Арматурные изделия									Всего
	Арматурная сталь ГОСТ									
	Класс BI			Класс A						
	Ø мм			Ø мм					Итого	
	6	8	Итого	10	18	22	25			
Днище для Нк=8.0м	35.9	40.0	75.9	329.9	909.6	161.1	—	—	1400кг	1476.5
Днище для Нк=9.0м; Нк=10.0м	35.9	40.0	75.9	329.9	—	1814.4	2м.4	—	1814.7	1917.6

Ведомость стержней на один элемент

Марка 9.1-тп	Поз	Эскиз или сечение	Ø мм	Длина мм	Кол
Днище	7	370	10 AII	670	62
	6	1000	22 AII	1550	106
	5	850	18 AII	1300	140
	8	600÷6100	(18 AII 22 AII	ср. 3300	44
	9	2750÷3050	(18 AII 22 AII	ср. 2900	44

Привязан

Инв. №

ГИП	Набоженко		9.87
Нач.отд.	Волошин		
Ст.техн.	Платонов		
Рук.гр.	Кудинов		
Рук.гр.	Кнеллер		
Рук.гр.	Усенко		
Н.контр.	Платонов		

ТП 901-1-6/80-КЖ

Речные водозаборные сооружения для розлельного типа для амплитуд колебания уровней воды до 6 м.

Водоприемные берегобые колодцы диаметром 6.0 м. производительностью от 20 до 180 л/с.

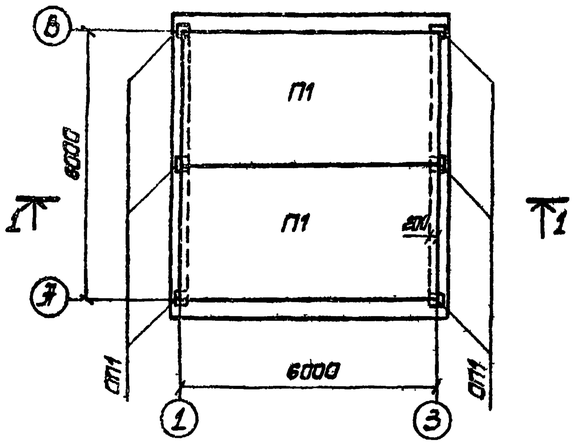
Стадия	Лист	Листов
Р	15	

Днище. Раскладка каркасов, сеток и выпуски арматуры.

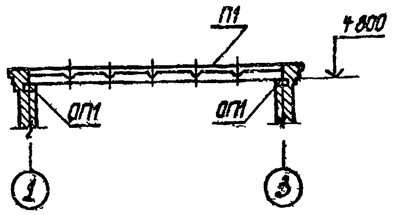
Госстрой СССР Управление капитального строительства Киев

Типовой проект 901-1-6/80 Альбом III

Маркировочная схема покрытия



1-1



Спецификация элементов к маркировочной схеме

Марка	Обозначение	Наименование	Кол.	Примечание масса 1 шт в т
		I, II, III снеговой район		
П1	ГОСТ 22701 1-77	Плита ПГ-2Ят Vт	2	2.65
ОП1	КЖС-30	Опорная подушка ОП1	6	0.05
		IV снеговой район		
П1	ГОСТ 22701 1-77	Плита ПГ-3Ят Vт	2	2.65
ОП1	КЖС-30	Опорная подушка ОП1	6	0.05

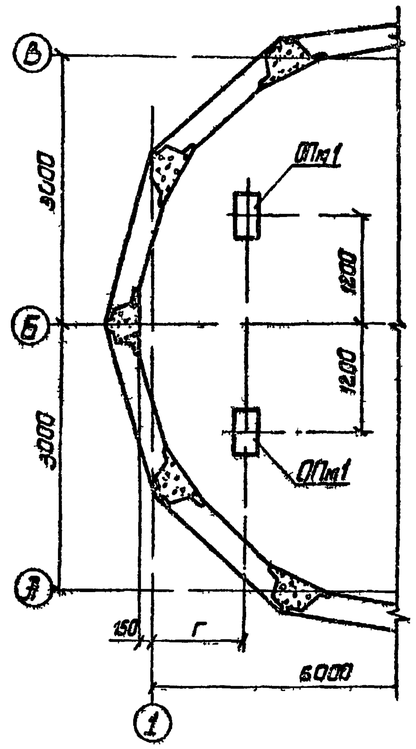
1 Плиты покрытия приваривают не менее чем по трем углам к закладным деталям опорных подушек. Сварку производить электродами типа Э42 Высота шва-5мм.

Привязан

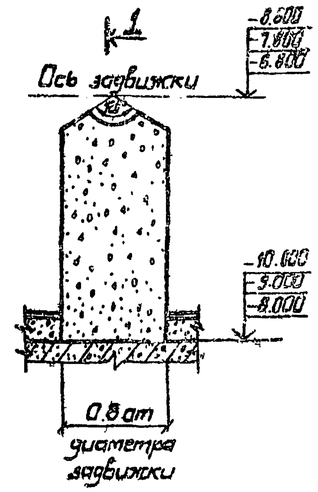
ГИП	Новомлинский			ТП 901-1-6/80-КЖС	
Нач.отд.	Балашин			Речные водозаборные сооружения раздельного типа для амплитуд колебания уровней воды до 6м	
Гл.спец.	Платник			Водоприемные деревянные кессоны диаметром 6.0м производительностью от 20 до 180 л/с	Стадия: Р; Лист: 16; Листов:
Рук.гр	Кацман			Маркировочная схема покрытия	Госстрой СССР Укрводоканалпроект Киев
Ст.техн	Чепурина				
Н.контр	Платник				

Инв.№ подл. | Подпись и дата | Взам.инв.№

Маркировочная схема опор под задвижки



ОПм1



1-1

Ось задвижки

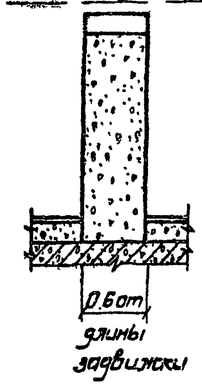


Таблица привязочных размеров

Подача Q л/с	Г мм
до 25	1515
25-50	1625
50 -90	1700
90 -180	1850

Спецификация элементов к маркировочной схеме

Марка	Обозначение	Наименование	Кол.	Примечание масса 1 шт в т
ОПм1	КЖС-17	Опоры под задвижки ОПм1	3	0.16

1 Опоры под задвижки выполнить по месту из бетона М100

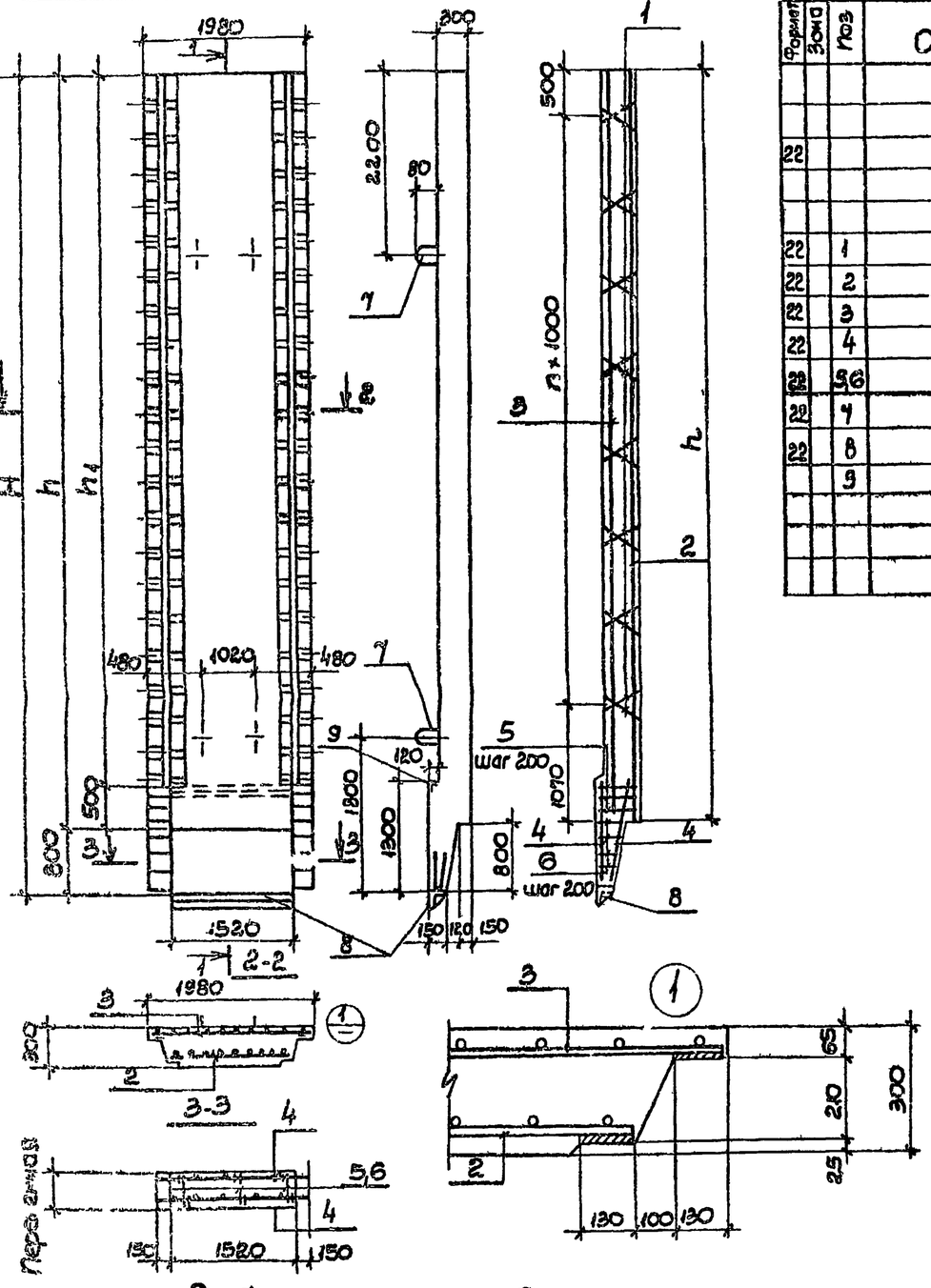
Привязан

ГИП	Новомлинский			ТП 901-1-6/80-КЖС	
Нач.отд.	Балашин			Речные водозаборные сооружения раздельного типа для амплитуд колебания уровней воды до 6м	
Гл.спец.	Платник			Водоприемные деревянные кессоны диаметром 6.0м производительностью от 20 до 180 л/с	Стадия: Р; Лист: 17; Листов:
Рук.гр	Кацман			Маркировочная схема опор под задвижки	Госстрой СССР Укрводоканалпроект Киев
Рук.гр	Айзенберг				
Ст.техн	Чепурина				
Н.контр	Платник				

Инв.№ подл. | Подпись и дата | Взам.инв.№

Типовой проект 901-1-6/80 Альбом II

Панели ПС1-1, ПС2-1, ПС3-1 1-1 опалубка 1-1 армирование



Выборка стали на один элемент, кг

Марка эл-та	Арматурные изделия: Арм сталь ГОСТ 6727-80 В I, Класс А I, Ø мм 5	Итого	Арм сталь ГОСТ 5781-82* Класс А II, Ø мм 10	Итого	Арматурная сталь ГОСТ 5.1459-72 Класс А III, Ø мм 10	12	16	20	Итого	Прок. сталь	Итого	Закладные изделия: Профильная сталь -δ=10	δ=12,5 δ=14	Арм сталь ГОСТ 5781-82 Класс А I, Ø мм 2,5	Класс А II, Ø мм 12	Класс А III, Ø мм 10	Итого	Всего
ПС1-1	8,4	8,4	14,2	14,2	47,0	19,2	203,8	39,6	341,7	28,4	346,7	7,8	16,4	51,6	42,8	4,2	2,1	123,9	498,2
ПС2-1	9,0	9,0	14,2	14,2	53,0	19,2	241,6	43,6	356,4	27,6	421,0	7,8	16,9	51,6	42,8	4,2	2,1	125,9	546,3
ПС3-1	10,8	10,8	14,2	14,2	59,0	19,2	309,6	270,8	458,6	41,4	525,0	7,8	16,9	51,6	42,8	4,2	2,1	125,5	650,5

ПС1-1

Формат	Зона	Поз	Обозначение	Наименование	Кол	Примечание: масса 1 шт, кг
				ПС1-1		
				Документация		
22			КЖ-18	Сборочный чертеж		
				Сборочные единицы и детали		
22		1	КЖ-35	Каркас плоский кр-7	14	0.6
22		2	КЖ-33	Сетка арматурная С1	1	168.9
22		3	То же	То же С2	1	114.4
22		4	То же	То же С3	2	29.9
22		5,6	КЖ-18	Стержни одиночные		
22		7	КЖ-36	Изделие закладное МН12	4	10.4
22		8	То же	То же МН13	1	63.6
		9	3.400-6/176	" МИ4-37	1,5м	12.7
				Материалы		
				Бетон М300; В 6; Мрз-75	4.16	м³

ПС2-1

Формат	Зона	Поз	Обозначение	Наименование	Кол	Примечание: масса 1 шт, кг
				ПС2-1		
				Документация		
22			КЖ-18	Сборочный чертеж		
				Сборочные единицы и детали		
22		1	КЖ-35	Каркас плоский Кр-7	16	0.6
22		2	КЖ-33	Сетка арматурная С4	1	204.6
22		3	То же	То же С5	1	132.8
22		4	"	То же С3	2	29.9
22		5,6	КЖ-18	Стержни одиночные		
22		7	КЖ-36	Изделие закладное МН12	4	10.7
22		8	То же	То же МН13	1	63.6
		9	3.400-6/176	" МИ4-37	1,5м	12,7
				Материалы		
				Бетон М300, В6, Мрз 75	4,64	м³

ПС3-1

Формат	Зона	Поз	Обозначение	Наименование	Кол	Примечание: масса 1 шт, кг
				ПС3-1		
				Документация		
22			КЖ-18	Сборочный чертеж		
				Сборочные единицы и детали		
22		1	КЖ-35	Каркас плоский Кр-7	18	0.6
22		2	КЖ-33	Сетка арматурная С6	1	293.8
22		3	То же	То же С7	1	146.4
22		4	То же	То же С3	2	29.9
22		5,6	КЖ-18	Стержни одиночные		
22		7	КЖ-36	Изделие закладное МН12	4	10.7
22		8	То же	То же МН13	1	63.6
		9	3.400-6/176	" МИ4-37	1,5м	12,7
				Материалы		
				Бетон М300, В 6, Мрз 75	5.2	м³

Ведомость стержней на один элемент

Марка эл-та	Поз.	Эскиз или сечение	ф мм	Длина мм	Кол
ПС1-1; ПС2-1; ПС3-1	5	400	10 AI	530	24
	6	250÷130 ср. 190	10 AI	320	32

Таблица привязочных размеров

Марка панели	H мм	h мм	h1 мм	n шт
ПС1-1	8370	7570	7070	6
ПС2-1	9370	8570	8070	7
ПС3-1	10370	9570	9070	8

1. Защитный слой бетона для рабочей арматуры принят 20 мм.
2. Монтажные петли поз 7 завести за сетки поз. 2 и приварить к арматуре сеток.
3. Сетки с переменной горизонтальной арматурой установить большим диаметром к низу панели.

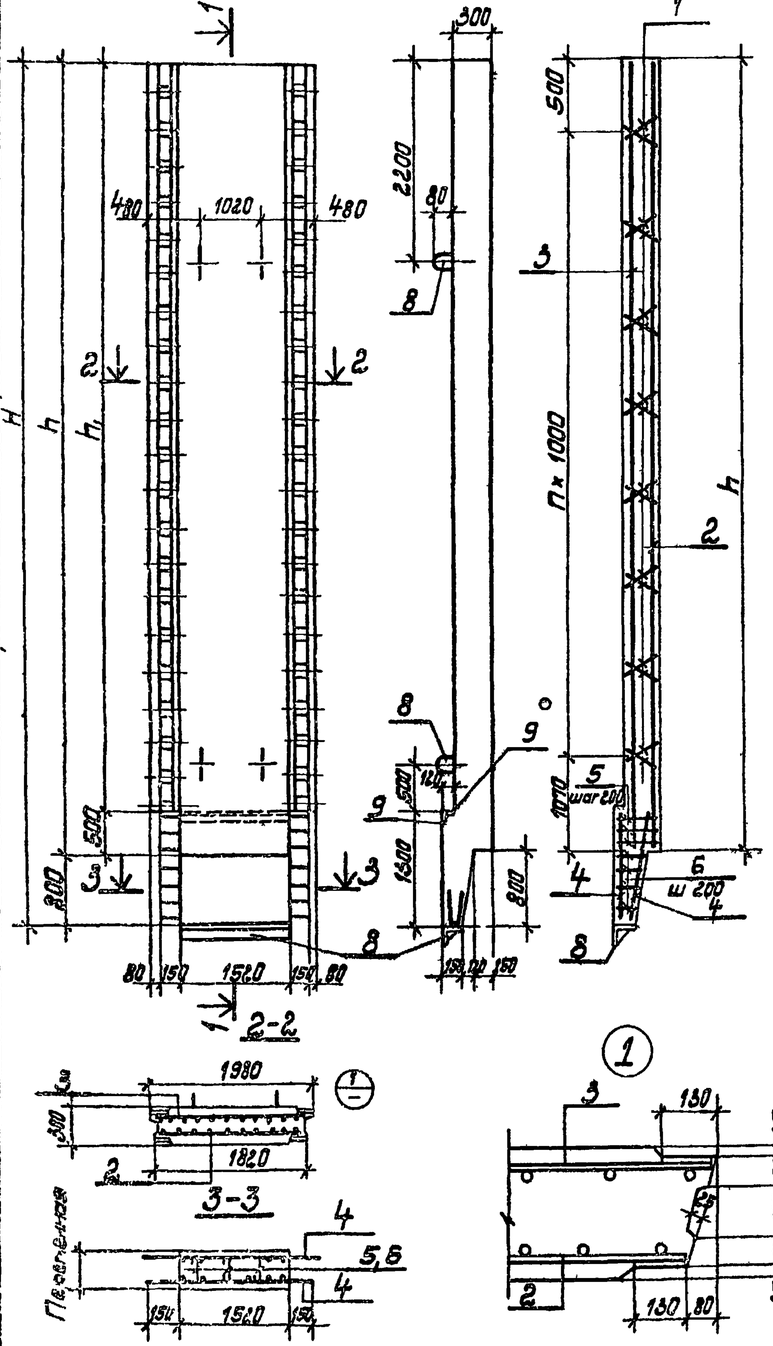
Привязан

Инв. N

				ТП 901-1-6/80-КЖС			
ГИП	Новоминский		12.12.79	Речные водозаборные сооружения раздельного типа для амплитуд колебаний уровней воды до 3 м			
Нач.отд	Золотин				Стадия	Лист	Листов
Гл.спец.	Плотник			Водоприемные береговые колодцы диаметром 8 м производительностью от 20 до 180 м³/с	Р	18	
Рук. гр.	Кацнельсон						
Рук. гр.	Айзенберг			Стеновые панели ПС1-1, ПС2-1, ПС3-1. Опалубка. Армирование	Госстрой СССР Укрводоканалпроект Киев		
Ст. инж.	Фильдина						
Н. контр.	Плотник						

Типовой проект 901-1-6/80 Альбом III

Панели ПС4-1, ПС5-1, ПС6-1



1-1 Армирование

Формат	Зона	Поз	Обозначение	Наименование	Кол.	Примечание: масса шт. в кг
				ПС4-1		
				Документация		
22			КЖ-18	Сборочный чертеж		
				Сборочные единицы и детали		
22		1	КЖ-35	Каркас плоский Кр 7	14	0.6
22		2	КЖ-33	Сетка арматурная С8	1	193.1
22		3	То же	То же С2	1	114.7
22		4		То же С3	2	29.9
22		5,6	КЖ-18	Стержни одиночные		
22		7	КЖ-36	Изделие закладное МН12	4	10.7
22		8	То же	То же МН13	1	63.5
		9	3.400-6/76	» МИ4-37	1.5м	12.7
				Материалы		
				Бетон М300; В6; Мрз 75	4.5	м³

Формат	Зона	Поз	Обозначение	Наименование	Кол.	Примечание: масса шт. в кг
				ПС5-1		
				Документация		
22			КЖ-18	Сборочный чертеж		
				Сборочные единицы и детали		
22		1	КЖ-35	Каркас плоский Кр 7	16	0.6
22		2	КЖ-33	Сетка арматурная С9	1	235.0
22		3	То же	То же С5	1	142.8
22		4	»	То же С3	2	29.9
22		5,6	»	Стержни одиночные		
22		7	КЖ-36	Изделие закладное МН12	4	10.1
22		8	То же	То же МН13	1	63.5
		9	3.400-6/76	» МИ4-37	1.5м	12.7
				Материалы		
				Бетон М300, В6, Мрз 75	5.0	м³

Формат	Зона	Поз	Обозначение	Наименование	Кол.	Примечание: масса шт. в кг
				ПС6-1		
				Документация		
22			КЖ-18	Сборочный чертеж		
				Сборочные единицы и детали		
22		1	КЖ-35	Каркас плоский Кр 7	18	0.6
22		2	КЖ-33	Сетка арматурная С10	1	336.6
22		3	То же	То же С7	1	146.4
22		4	»	То же С3	2	29.9
22		5,6	КЖ-18	Стержни одиночные		
22		7	КЖ-36	Изделие закладное МН12	4	10.7
22		8	То же	То же МН13	1	63.5
		9	3.400-6/76	» МИ4-37	1.5м	12.7
				Материалы		
				Бетон М300, В6, Мрз 75	5.6	м³

Таблица привязочных размеров

Марка панели	H мм	h мм	h_1 мм	n шт
ПС4-1	8670	7570	7070	6
ПС5-1	9370	8570	8070	7
ПС6-1	10870	9570	9070	8

Ведомость стержней на один элемент

Марка эл-та	Поз	Эскиз или сечение	Ф мм	Длина мм	Кол.
ПС4-1, ПС5-1, ПС6-1	5	400	10 AI	530	24
	6	250÷130 ср. 190	10 AI	320	32

1. Защитный слой бетона для рабочей арматуры принят 20мм.
2. Монтажные петли поз.7 завести за сетки поз 2 и приварить к арматуре сеток.
3. Сетки с переменной горизонтальной арматурой установить большим диаметром к нижу панели.

Выборка стали на один элемент, кг

Марка эл-та	Арматурные изделия: Эрм сталь ГОСТ 6727-53 Класс В I	Эрм сталь ГОСТ 5781-75 Класс А I	Арматурная сталь ГОСТ 8478-72 Класс А III Ф мм					Прок. сталь	Итого	Закладные изделия: Прокатная сталь				Эрм сталь ГОСТ 5781-75 Класс А I	А II Ф мм	А III Ф мм	Итого	Всего
	Ф мм 5	Итого	Ф мм 10	Итого	10	12	16	20	Итого	6÷8		8÷10	L 90×8 L 125×8	L 200×12	2.5		12	10		
ПС4-1	8.4	8.4	14.2	14.2	42.5	19.2	285.9	89.6	837.0	32.4	362.0	7.8	16.4	31.6	42.8		4.2	2.7	125.5	487.5
ПС5-1	9.6	9.6	14.2	14.2	47.7	19.2	211.6	75.6	354.1	37.8	416.7	7.8	16.4	51.6	42.8		4.2	2.7	125.5	541.2
ПС6-1	10.8	10.8	14.2	14.2	53.1	19.2	139.6	278.8	482.9	44.4	527.3	7.8	16.4	51.6	42.8		4.2	2.7	125.5	652.8

Привязан

Инв. №

ГИП	Новотинский			19.11.8
Нач.отд.	Борзилин			
Гл.спец.	Плотник			
Рук.гр.	Клоцман			
Рук.гр.	Жигарёв			
Сдинж.	Рудякина			
Н.контр.	Плотник			

ТП901-1-6/80-КЖ

Речные водозаборные сооружения раздельного типа для амплитуд колебания уровней воды до 6 м.

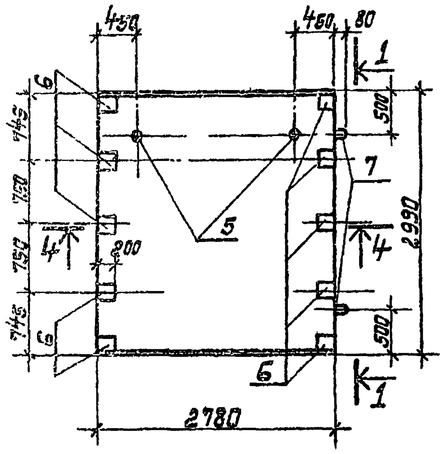
Водоприемные береговые колодцы диаметром 8,0 м производительностью от 20 до 180 м³/с.

Стеновые панели ПС4-1, ПС5-1, ПС6-1 Спецификация. Армирование

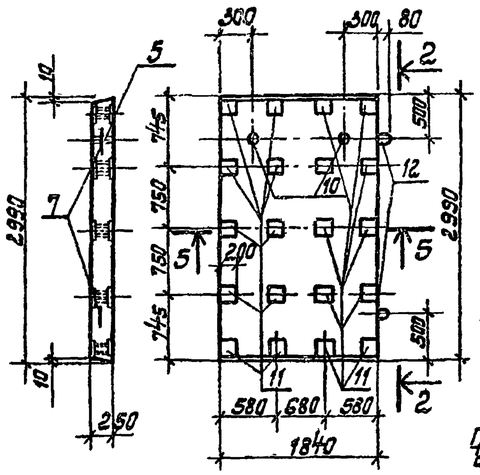
Стадия	Лист	Листов
Р	19	

Госстрой СССР Укрводоканалпроект Киев

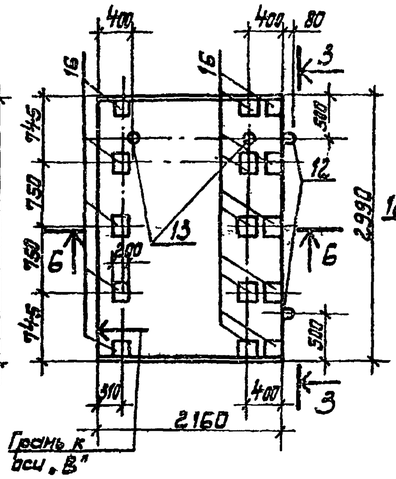
ПС7-1; ПС7-2; ПС7-3



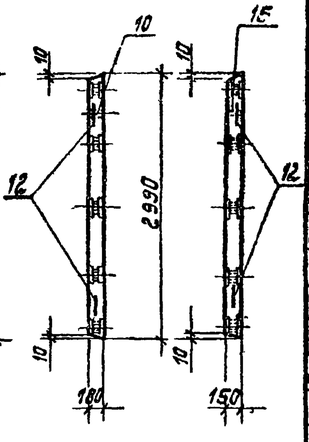
1-1



ПС9-1



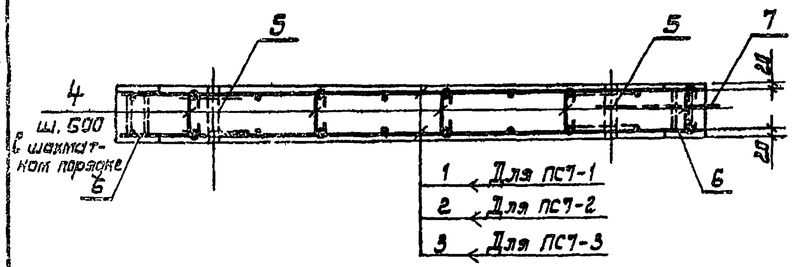
ПС11-1



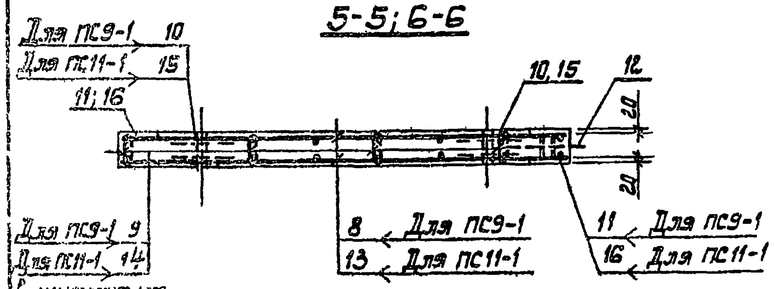
2-2

3-3

4-4



5-5; 6-6



Формат	Зона	Поз.	Обозначение	Наименование	Кол.	Примечание масса 1 шт кг
				ПС9-1		
				Документация		
22			КЖ-20	Сборочный чертеж		
				Сборочные единицы и детали		
		8	1.410-2 Вып. 1	Сетка арматурная С10 III-2.8×18	2	18.1
Б/Ч		9		Стержень ф6 AI ℓ=310 ГОСТ 5781-75	24	0.1
22		10	КЖ-36	Изделие закладное МН9	2	1.4
22		11	То же	То же МН2	20	10.4
		12	1.400-9 Вып. 1	Петля УП1-7	2	1.4
				Материалы		
				Бетон марки М300 В6, Мрз 75	0.99	м³
				ПС11-1		
				Документация		
22			КЖ-20	Сборочный чертеж		
				Сборочные единицы и детали		
		13	1.410-2 Вып. 1	Сетка арматурная С10 III-2.8×2.1	2	21.5
Б/Ч		14		Стержень ф6 AI ℓ=260 ГОСТ 5781-75	24	0.1
22		15	КЖ-36	Изделие закладное МН11	2	0.9
22		16	То же	То же МН8	15	3.4
		12	1.400-9 Вып. 1	Петля УП1-7	2	1.4
				Материалы		
				Бетон М300, В6, Мрз 75	0.97	м³

Формат	Зона	Поз.	Обозначение	Наименование	Кол.	Примечание масса 1 шт кг
				ПС7-1		
				Документация		
22			КЖ-20	Сборочный чертеж		
				Сборочные единицы и детали		
		1	3.006-2 Вып. II-4	Сетка арматурная С7-3 1Ч-200	2	56.7
Б/Ч		4		Стержень ф6 AI ℓ=360 ГОСТ 5781-75	30	0.1
22		5	КЖ-36	Изделие закладное МН10	2	1.6
22		6	То же	То же МН1	10	10.8
		7	1.400-9 Вып. 1	Петля УП1-13	2	3.8
				ПС7-2		
				Документация		
22			КЖ-20	Сборочный чертеж		
				Сборочные единицы и детали		
		2	КЖ-33	Сетка арматурная С11	2	145.4
Б/Ч		4		Стержень ф6 AI ℓ=360 ГОСТ 5781-75	30	0.1
22		5	КЖ-36	Изделие закладное МН10	2	1.6
22		6	То же	То же МН1	10	10.8
		7	1.400-9 Вып. 1	Петля УП1-13	2	3.8
				ПС7-3		
				Документация		
22			КЖ-20	Сборочный чертеж		
				Сборочные единицы детали		
		3	КЖ-33	Сетка арматурная С14	2	113.2
Б/Ч		4		Стержень ф6 AI ℓ=360 ГОСТ 5781-75	30	0.1
22		5	КЖ-36	Изделие закладное МН10	2	1.6
22		6	То же	То же МН1	10	10.8
		7	1.400-9 Вып. 1	Петля УП1-13	2	3.8
				Материалы ПС7-1, ПС7-2, ПС7-3		
				Бетон марки М300 В6, Мрз 75	2.08	м³

1. Панели ПС7-1÷ПС7-3; ПС9-1; ПС11-1 бетонировать соответственно в опалубке панелей П25-11; П16-11, П18-8 по серии 3.006-2, в. II-2.
2. Изделия закладные поз. 5, 10, 15 привязать к рабочей арматуре панелей.
3. Выборку стали на 1 элемент см. лист КЖ-21.

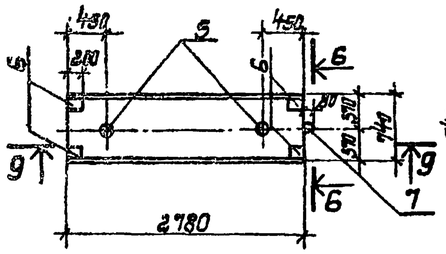
Привязан

Инв. №

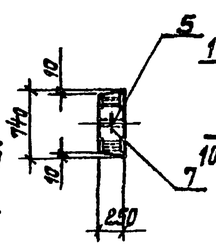
				ТП 901-1-6/80-КЖ			
ГИП	Новгинский		11.11.39	Речные водозаборные сооружения, раздельного типа для амплитуд колебаний уровней воды до 6 м. Водоприемные береговые колодцы диаметром 6 м производительностью от 20 до 180 л/с			
Нач. отд.	Балашов				Стадия	Лист	Листов
Гл. спец.	Платник				Р	20	
Рук. гр.	Платник						
Рук. гр.	Айзенберг						
Ст. инж.	Малинина			Стеновые панели ПС7-1, ПС7-2 ПС7-3 ПС9-1 ПС11-1. Опалубка. Армирование.	Госстрой СССР Укрводоканалпроект Киев		
Н. контр.	Платник						

Типовой проект 901-1-6/80 Альбом III

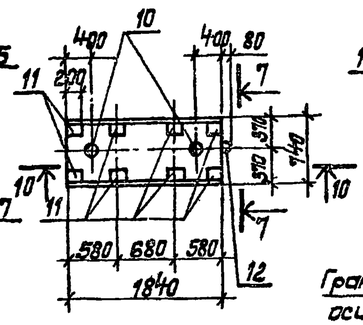
ПС8-1; ПС8-2



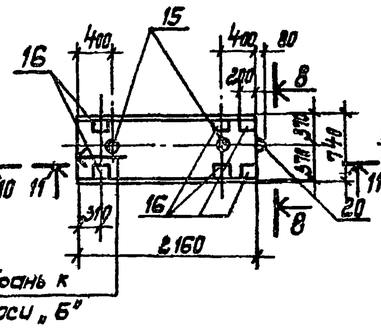
6-6



ПС10-1



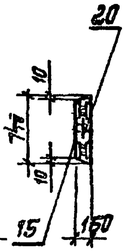
ПС12-1



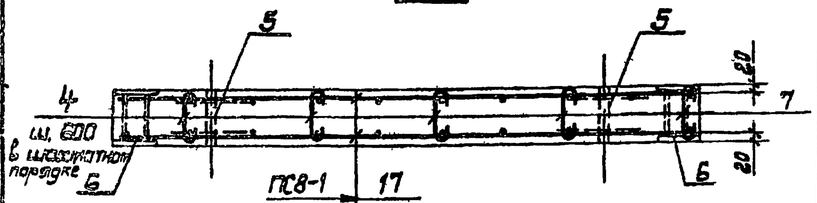
7-7



8-8

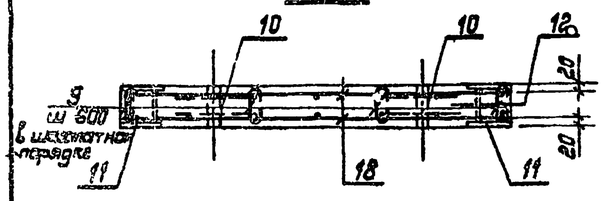


9-9

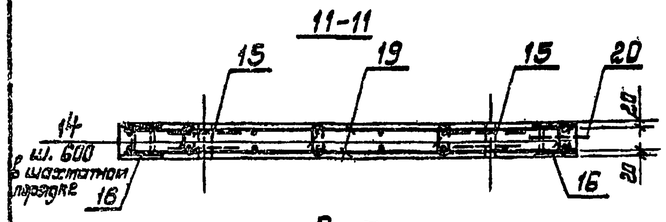


ПС8-1	17
ПС8-2	21

10-10



11-11



Формат	Зона	Поз.	Обозначение	Наименование	Кол.	Примечание, масса 1 шт. кг
				ПС12-1		
				Документация		
22			КЖ-21	Сборочный чертеж		
				Сборочные единицы и детали		
22		19	1.410-2 Вып. 1; КЖ-34	Сетка арматурная С10 ЯIII-6-21	2	5.7
Б/Ч		14		Стержень Ф6 ЯI В-250 ГОСТ 5781-75	8	0.1
22		15	КЖ-36	Изделие закладное МН11	2	0.9
		16	То же	То же МН8	6	3.4
		20	1.400-9 Вып. 1	Петля УП1-3	1	0.52
				Материалы		
				Бетон марки М300, В6, Мрз 75	0.21	м³

Формат	Зона	Поз.	Обозначение	Наименование	Кол.	Примечание, масса 1 шт. кг
				ПС8-1		
				Документация		
22			КЖ-21	Сборочный чертеж		
				Сборочные единицы и детали		
		17	3.006-2 Вып. II-4	Сетка арматурная С1-9а 14-200	2	14.9
Б/Ч		4		Стержень Ф6 ЯI В-360 ГОСТ 5781-75	10	0.1
22		5	КЖ-36	Изделие закладное МН10	2	1.6
		6	То же	То же МН1	4	10.8
		7	1.400-9 Вып. 1.	Петля УП1-13	1	3.8
				Материалы		
				Бетон марки М300, В6, Мрз 75	0.51	м³
				ПС8-2		
				Документация		
22			КЖ-21	Сборочный чертеж		
				Сборочные единицы и детали		
		21	3.006-2 Вып. II-4	Сетка арматурная С1-9а 16-200	2	20.2
Б/Ч		4	КЖ-21	Стержень Ф6 ЯI В-360 ГОСТ 5781-75	10	0.1
22		5	КЖ-36	Изделие закладное МН10	2	1.6
		6	То же	То же МН1	4	10.8
		7	1.400-9 Вып. 1	Петля УП1-13	1	3.8
				Материалы		
				Бетон марки М300, В6, Мрз 75	0.51	м³
				ПС 10-1		
				Документация		
22			КЖ-21	Сборочный чертеж		
				Сборочные единицы и детали		
22		18	1.410-2 Вып. 1; КЖ-34	Сетка арматурная С10 ЯIII-6-18	2	4.8
Б/Ч		9		Стержень Ф6 ЯI В-360 ГОСТ 5781-75	8	0.1
22		10	КЖ-36	Изделие закладное МН9	2	1.0
		11	То же	То же МН2	8	10.4
		12	1.400-9 Вып. 1	Петля УП1-3	1	0.5
				Материалы		
				Бетон марки М300, В4, Мрз 75	0.25	м³

Выборка стали на один элемент, кг

Марка элемента	Арматурные изделия: Арматурная сталь ГОСТ 5781-75 класс AI, ф мм: 6 AI	8 AI	10 AI	12 AI	Итого	Арматурная сталь ГОСТ 6727-53 класс AIII, ф мм: 10 AIIIв	14 AIIIв	16 AIIIв	18 AIIIв	20 AIIIв	Итого	Итого	Закладные изделия: Профильная сталь: -δ=6	δ=14	Труба ф40	Арматурная сталь ГОСТ 5781-75 класс AI, ф мм: 10 AI	14 AI	20 AI	Арм ст. ГОСТ 5781-82 класс AII: 14 AII	Арм ст. ГОСТ 5781-82 класс AIII: 18 AIII	Итого	Всего
ПС7-1	16.2	—	—	—	16.2	—	100.2	—	—	—	100.2	116.4	—	88.0	2.4	0.8	—	7.6	—	20.9		118.2	234.6
ПС7-2	3.0	—	—	72.8	75.8	—	—	—	—	218.0	218.0	293.8	—	88.0	2.4	0.8	—	7.6	—	20.0		118.2	412.0
ПС7-3	3.0	—	50.4	—	53.4	—	—	—	176.0	—	176.0	229.4	—	88.0	2.4	0.8	—	7.6	—	20.0		118.2	347.6
ПС8-1	4.2	—	—	—	4.2	—	26.8	—	—	—	26.8	31.0	—	35.2	2.4	0.8	—	3.8	—	8.0		50.2	81.2
ПС8-2	1.0	6.6	—	6.6	13.2	—	—	34.8	—	—	34.8	48.0	—	35.2	2.4	0.8	—	3.8	—	8.0		50.2	98.2
ПС9-1	6.2	—	—	—	6.2	32.4	—	—	—	—	32.4	38.6	—	176.0	2.0	0.8	2.2	—	—	32.0		213.6	252.2
ПС10-1	1.8	—	—	—	1.8	8.6	—	—	—	—	8.6	10.4	—	70.4	2.0	1.3	—	—	—	12.8		86.5	36.9
ПС11-1	7.5	—	—	—	7.5	37.9	—	—	—	—	37.9	45.4	39.0	—	1.6	0.8	2.8	—	12.0	—		55.2	100.6
ПС12-1	2.1	—	—	—	2.1	10.1	—	—	—	—	10.1	12.2	15.6	—	1.6	1.3	—	—	4.8	—		23.3	35.5

1. Панели ПС8-1; ПС8-2; ПС10-1; ПС12-1 бетонировать соответственно в опалубке панелей П25д-11; П16д-11; П18д-8 по серии 3.006-2; В II-2.
2. Изделия закладные поз. 5, 10, 11 привязать к рабочей арматуре панелей.
3. Армирование панелей ПС7-1; ПС7-2; ПС7-3; ПС9-1; ПС11-1 см. лист КЖ-20.

Привязан

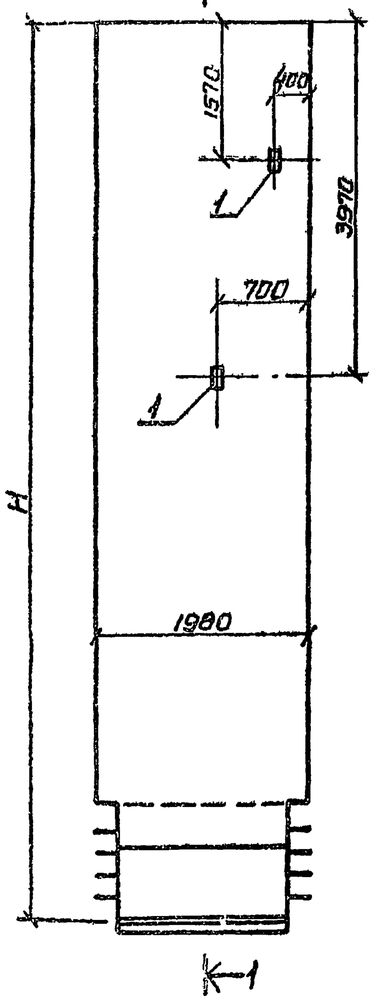
Инв. №

ГИП	Новожинский		12.11.79	ТП 901-1-6/80-КЖ
Нач. отд	Водопьян			Речные водозаборные сооружения раздельного типа для амплитуд колебания уровней воды до 6 м. Водоприемные береговые колодцы диаметром 6 м. производительностью от 20 до 180 л/с.
Гл. спец.	Платник-			Стадия: Р; Лист: 21; Листов:
Рук. гр	Клацман			
Рук. гр	Зйзелберг			
Ст. инж.	Малинина			Стеновые панели ПС8-1; ПС8-2; ПС10-1, ПС12-1. Опалубка. Армирование.
Н. контр.	Платник			Госстрой СССР Укрводоканалпроект Киев

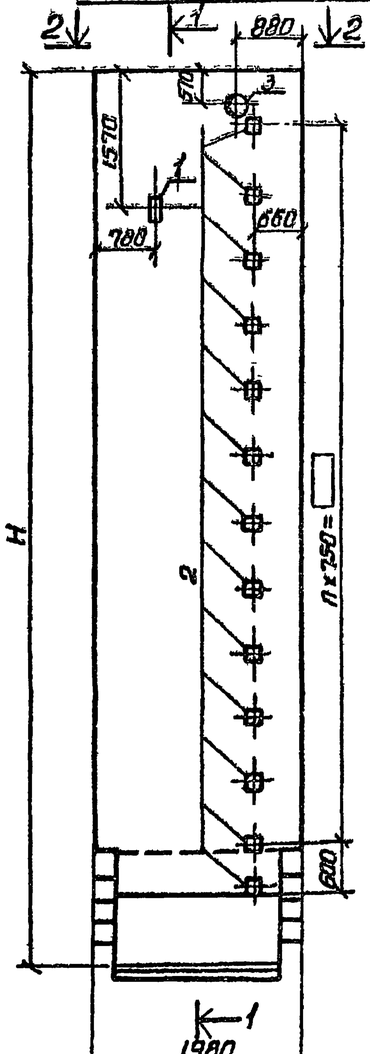
Инв. № подл. | Подпись и дата | Взам. инв. №

Типовой проект 901-1-6/90 Альбом III

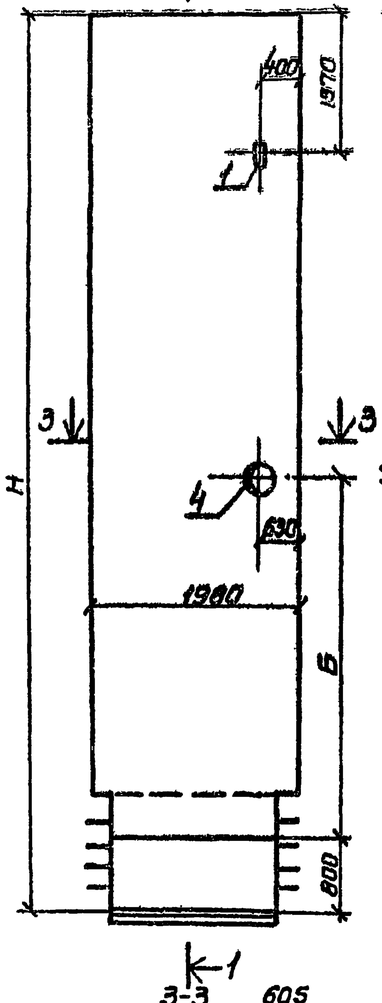
ПС1-1а; ПС2-1а; ПС3-1а
ПС4-1а; ПС5-1а; ПС6-1а



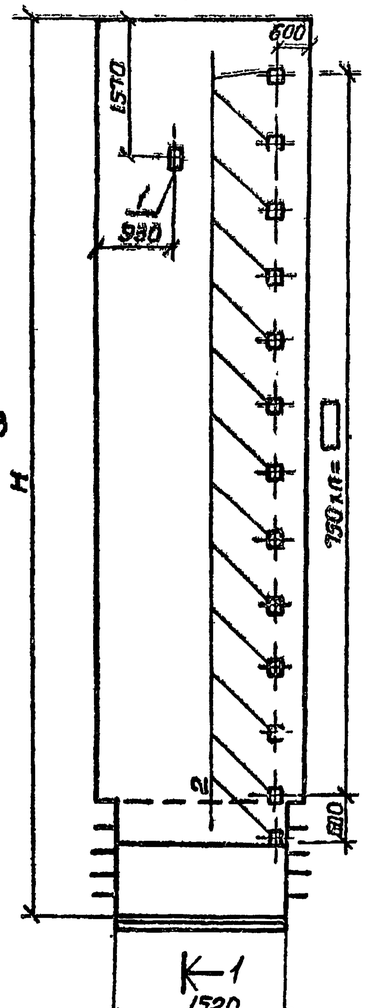
ПС1-1б; ПС2-1б; ПС3-1б
ПС4-1б; ПС5-1б; ПС6-1б

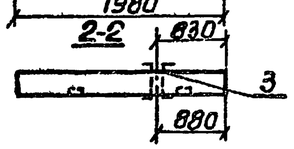


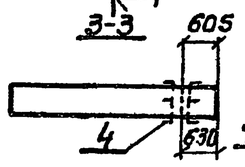
ПС1-1в; ПС2-1в; ПС3-1в
ПС4-1в; ПС5-1в; ПС6-1в



ПС1-1г; ПС2-1г; ПС3-1г;
ПС4-1г; ПС5-1г; ПС6-1г







Деталь обрамления отверстия

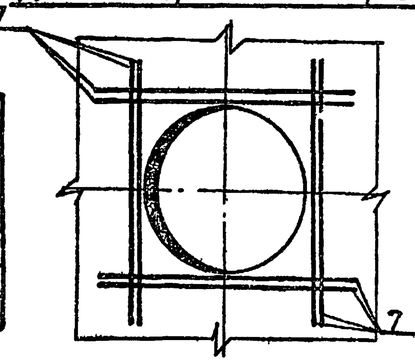


Таблица привязочных размеров

Глубина котлована Нк, м	Высота панели Н, мм	n
8.0	8370	9
9.0	9370	10
10.0	10370	11

Таблица сальников

Подача Q л/с	поз 6 ℓ-500		поз 4, ℓ-500	
	Думм	Масса кг	Думм	Масса кг
до 25	200	33.4	100	12.3
25-50	250	43.6	150	24.5
50-90	300	46.6	200	33.4
90-180	400	58.6	300	46.6

1. Деталь установки поз. 3,4 см. лист КЖС-24.
2. Таблицу размера „Б" см. лист КЖС-23.
3. Сечение 1-1 см. лист КЖС-24.
4. Общие указания см. на листе КЖС-25.

Формат	Зона	Поз	Обозначение	Наименование	Кол.	Примечание
				ПС1-1а; ПС2-1а; ПС3-1а;		
				ПС4-1а; ПС5-1а; ПС6-1а		
				Документация		
22			КЖС-22	Сборочный чертеж		
22			КЖС-18			Состав см. закладные изделия
22			КЖС-19			
				Сборочные единицы и детали		
		1	3.400-6/76	Изделие закладное МН-18	2	2.4
				ПС1-1б; ПС2-1б; ПС3-1б;		
				ПС4-1б; ПС5-1б; ПС6-1б		
				Документация		
22			КЖС-22	Сборочный чертеж		
22			КЖС-18			Состав см. закладные изделия
22			КЖС-19			
				Сборочные единицы и детали		
22		2	КЖС-36	Изделие закладное МН-7	□	5.2
		3	3.901-5	Сальник Ду200 ℓ-500	1	33.4
22		1	3.400-6/76	Изделие закладное МН-18	1	2.4
				ПС1-1в; ПС2-1в; ПС3-1в;		
				ПС4-1в; ПС5-1в; ПС6-1в		
				Документация		
22			КЖС-22	Сборочный чертеж		
22			КЖС-18			Состав см. закладные изделия
22			КЖС-19			
				Сборочные единицы и детали		
		1	3.400.6/76	Изделие закладное МН-18	1	2.4
		4	3.901.5	Сальник Ду □ ℓ-500	1	□
6/4		7	—	стержень Ф20 АIII ГОСТ 5781-75; ℓ=1900	16	5.0
				ПС1-1г; ПС2-1г; ПС3-1г		
				ПС4-1г; ПС5-1г; ПС6-1г		
				Документация		
22			КЖС-22	Сборочный чертеж		
22			КЖС-18			Состав см. закладные изделия
22			КЖС-19			
				Сборочные единицы и детали		
		1	Серия 3.400-6/76	Изделие закладное МН-18	1	2.4
22		2	КЖС-36	То же МН-7	□	9.2

Привязан

Инв. №

ГИП	Новоминская		3.1.89
Нач. отд.	Валошин		
Гл. спец.	Платник		
Рук. гр.	Клочкан		
Рук. гр.	Арзуманов		
Ст. ин.	Малинина		
Ст. тех.	Черепина		
Н. контр.	Платник		

ТП 901-1-6/90 - КЖС

Речные водозаборные сооружения раздельного типа для амплитуд колебания уровней воды до 6м

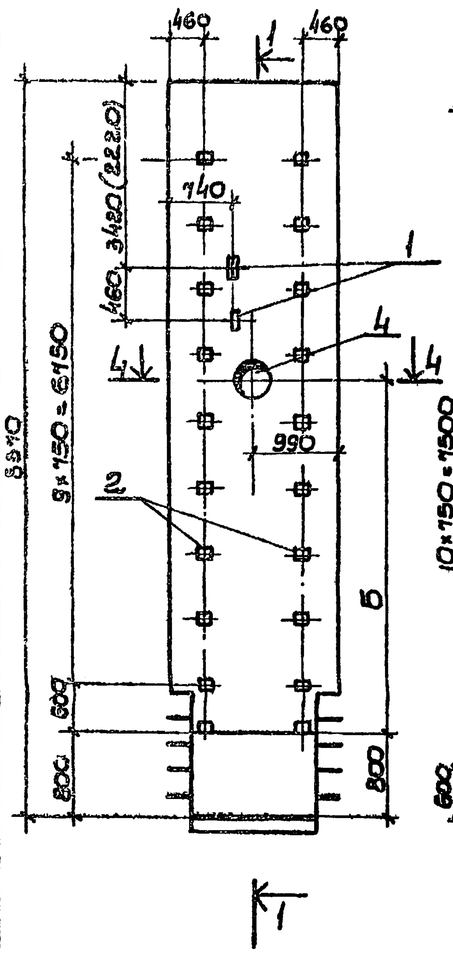
Водоприемные береговые колодцы диаметром 6.0м производительностью от 20 до 180 л/с

Стадия	Лист	Листов
Р	22	

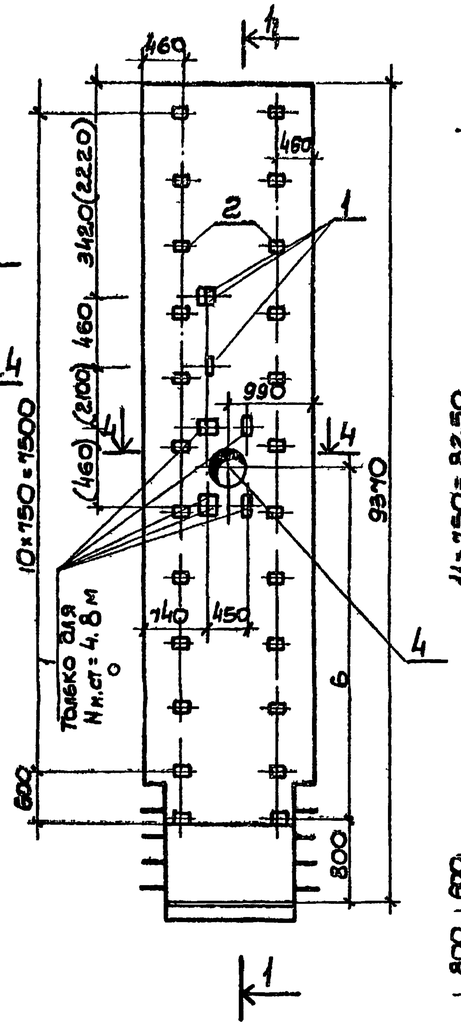
Стеновые панели ПС-1-1а ÷ ПС6-1г. Опалубка и армирование.

Госстрой СССР Укрводоканалпроект Киев

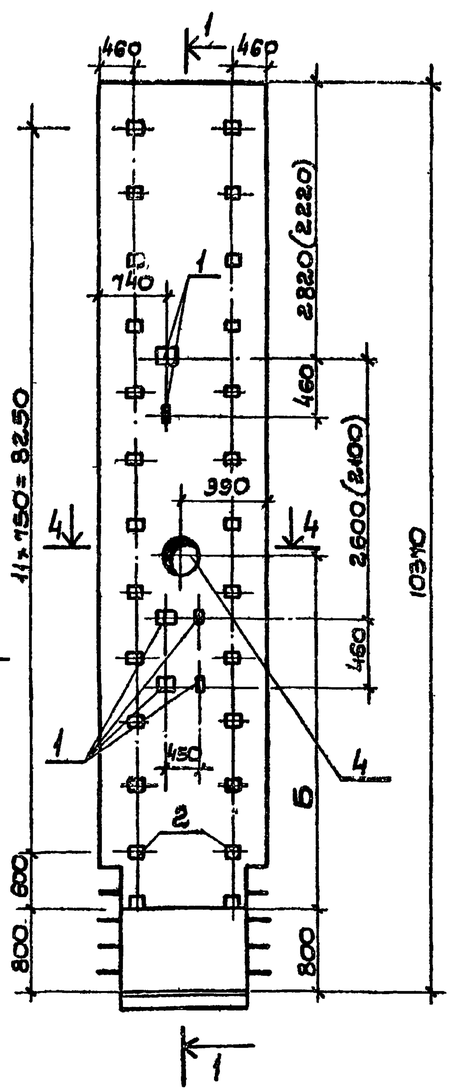
ПС1-1д; ПС4-1д



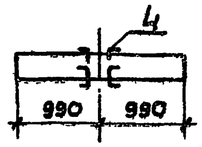
ПС2-1д; ПС5-1д



ПС3-1д; ПС6-1д



4.4



Формат	Зона	Поз.	Обозначение	Наименование	Кол.	Примечание / масса 1 шт. кг
				ПС1-1д; ПС4-1д		
				Документация		
22			КЖ-23	Сборочный чертеж		
22			КЖ-18			со всеми закладными изделиями
22			КЖ-19			
				Сборочные единицы и детали		
		1	3.400-6/86	Изделие закладное МИ1-19	8	2.4
		2	То же	То же МИ1-20	20	2.7
		4	3.901-5	Сальник Dy □ l=500	1	□
				ПС2-1д; ПС5-1д		
				Документация		
22			КЖ-23	Сборочный чертеж		
22			КЖ-18			со всеми закладными изделиями
22			КЖ-19			
				Сборочные единицы и детали		
		1	3.400-6/86	Изделие закладное МИ1-19	(3/9)	2.4
		2	То же	То же МИ1-20	24	2.7
		4	3.901-5	Сальник Dy □ l=500	1	□
				ПС3-1д; ПС6-1д		
				Документация		
22			КЖ-23	Сборочный чертеж		
22			КЖ-18			со всеми закладными изделиями
22			КЖ-19			
				Сборочные единицы и детали		
		1	3.400-6/86	Изделие закладное МИ1-19	8	2.4
		2	То же	То же МИ1-20	26	2.7
		4	3.901-5	Сальник Dy □ l=500	1	□

Таблица размера „Б"

Глубина колодца „Нк" м	Заглубление насосной станции „Н" м	„Б" мм
8.00	2.43	5000
8.00	3.63	3510
9.00	3.63	4510
9.00	4.83	3310
10.00	4.83	4310
10.00	6.03	3170

1. Для панелей ПС1-1д, ПС4-1д без скобок дан размер для насосной станции заглублением 3.6м; в скобках - для насосной станции заглублением 2.4м.
2. Для панелей ПС2-1д, ПС5-1д без скобок дан размер для насосной станции заглублением 3.6м; в скобках - для насосной станции заглублением 4.8м.
3. Для панелей ПС3-1д, ПС6-1д без скобок дан размер для насосной станции заглублением 6.0м; в скобках - для насосной станции заглублением 4.8м.
4. Общие указания см. на листе КЖ-25.
5. Диаметр сальника поз.4 см. табл. на л. КЖ-22.

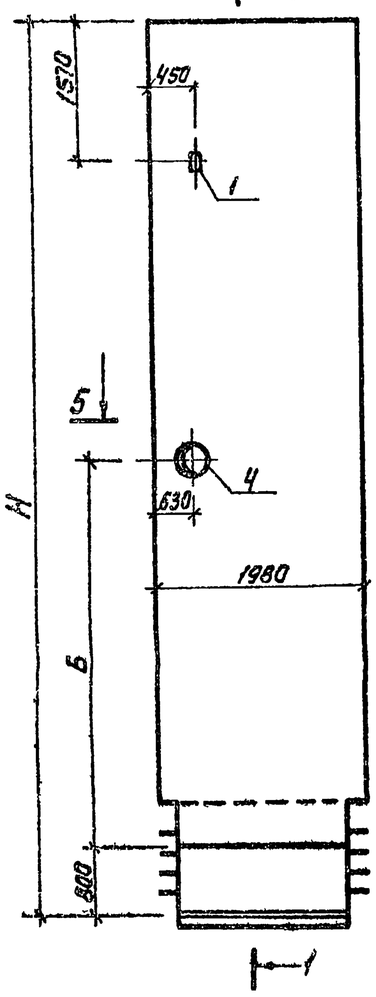
Привязан

Инв. №

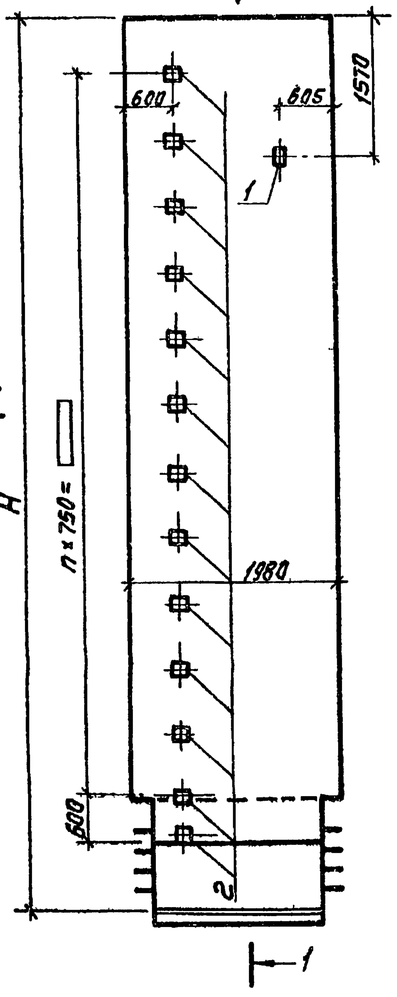
ГИП	Новотинский		19 11 79	ТП 901-1-6/80-КЖ
Нач. отд.	Валошин			Речные водозаборные сооружения раздельного типа для амплитуд колебания уровней воды до 6м
Гл. спец.	Плотник			Водоприемные деревянные колодцы диаметром 6.0м производительностью от 2000 до 180 л/с
Рук. гр.	Клоцман			Стадия: Р; Лист: 23; Листов:
Рук. гр.	Айзенберг			
Ст. инж.	Малинина			Стеновые панели ПС1-1д÷ПС6-1д. Опалубка
Ст. техн.	Чепурина			Госстрой СССР, Укрводоканалпроект, Киев
Н. контр.	Плотник			

Типовой проект 901-1-6/80 Альбом V

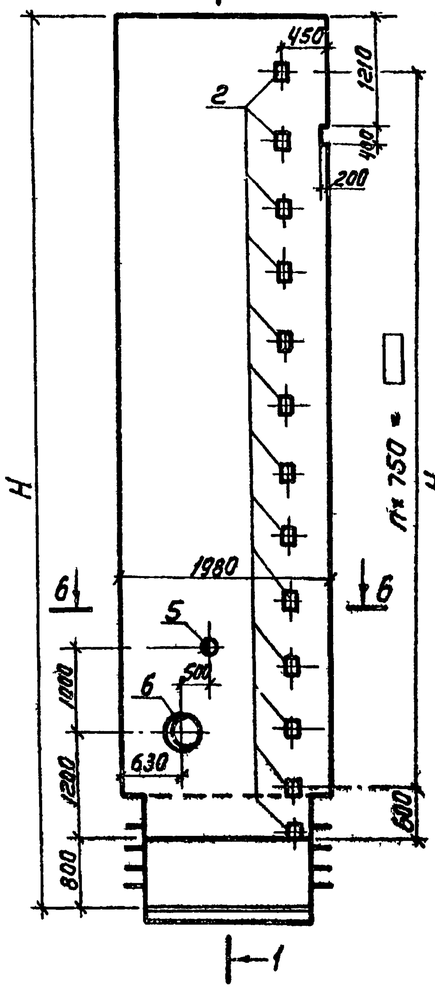
ПС1-1л; ПС2-1л; ПС3-1л; ПС4-1л; ПС5-1л; ПС6-1л



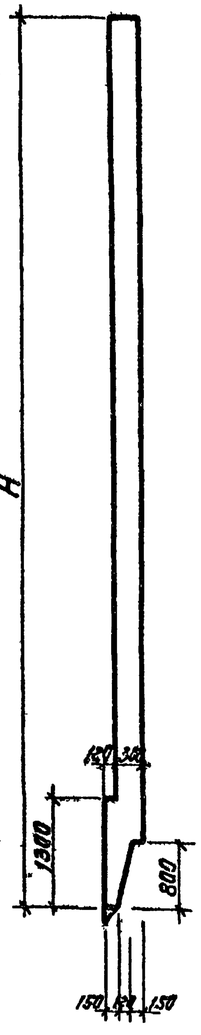
ПС1-1е; ПС2-1е; ПС3-1е; ПС4-1е; ПС5-1е; ПС6-1е



ПС1-1к; ПС2-1к; ПС3-1к; ПС4-1к; ПС5-1к; ПС6-1к

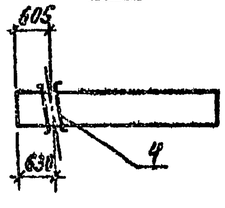


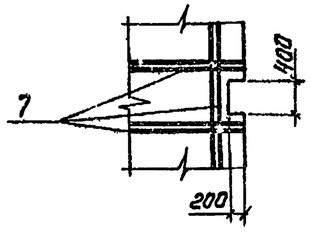
1-1



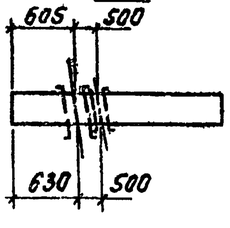
Деталь армирования проемов в панелях ПС1-1к; ПС2-1к; ПС3-1к; ПС4-1к; ПС5-1к, ПС6-1к; ПС1-1н; ПС2-1н; ПС3-1н; ПС4-1н, ПС5-1н; ПС6-1н

5-5





6-6



Формат	Зона	Поз	Обозначение	Наименование	Кол	Примечание масса ед. кг
				ПС1-1л; ПС2-1л; ПС3-1л; ПС4-1л, ПС5-1л; ПС6-1л		
				Документация		
А2			КЖС-24	Сборочный чертеж		
А2			КЖС-18			со всеми закладными изделиями
А2			КЖС-19			
				Сборочные единицы и детали		
		1	3.400-6/76	Изделие закладное МИ1.19	1	2.4
		4	3.901-5	Сальник Ду □ l=500	1	□
Б/ч		7	—	Стержень ф20 А1 ГОСТ 5781-82 l=1980	16	5.0
				ПС1-1е; ПС2-1е, ПС3-1е; ПС4-1е, ПС5-1е, ПС6-1е		
				Документация		
А2			КЖС-24	Сборочный чертеж		
А2			КЖС-18			со всеми закладными изделиями
А2			КЖС-19			
				Сборочные единицы и детали		
		2	КЖС-36	Изделие закладное МН7	□	9.2
		1	3.400-6/76	То же МИ1-19	1	2.4
				ПС1-1к, ПС2-1к; ПС3-1к, ПС4-1к, ПС5-1к, ПС6-1к		
				Документация		
А2			КЖС-24	Сборочный чертеж		
А2			КЖС-18, КЖС-19			со всеми закладными
А2				Сборочные единицы и детали		
		5	3.901-5	Сальник Ду 100 l=500	1	12.3
		6	то же	То же Ду □ l=500	1	□
Б/ч		7	—	Стержень ф20 А1 ГОСТ 5781-82 l=1980	28	5.0
		2	КЖС-36	Изделие закладное МН7	□	9.2

1. Детали поз. 2,3,4,5,6 перед установкой обрезать по габаритам панели.
2. Общие указания см на листе КЖС-25.
3. Таблицу привязочных размеров см. л. КЖС-22,23.

Привязан

Инв. №

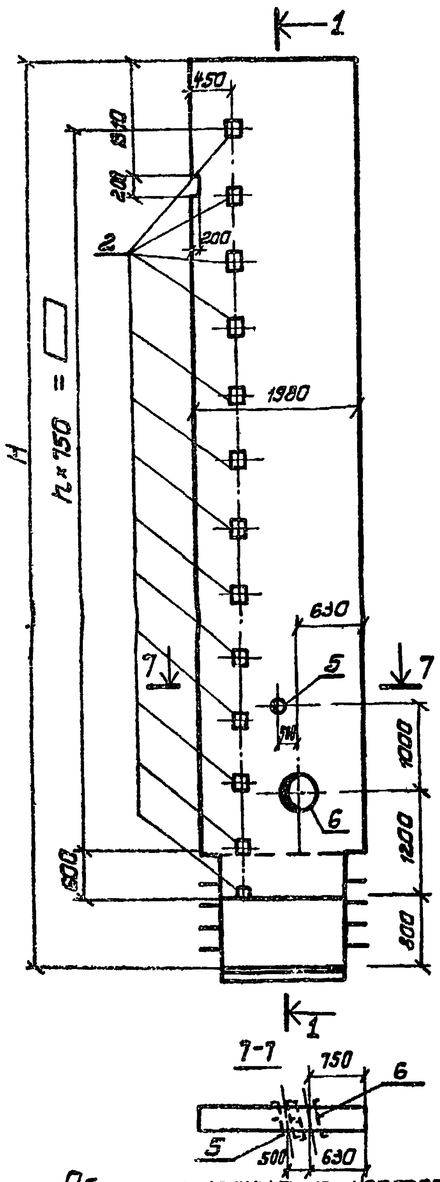
				ТП 901-1-6/80 КЖС			
ГИП	Новоминский		19.11.83	Речные водозаборные сооружения раздельного типа для амплитуд колебания уровней воды до 6 м			
Нач. отд.	Волошин			Водоприемные береговые колодцы диаметром 6 м производительностью от 20 до 180 л/с	Стадия	Лист	Листов
Гл. спец.	Плотник				Р	24	
Рук. гр.	Клоцман						
Рук. гр.	Айзенберг						
Ст. инж.	Малинина			Стеновые панели ПС1-1л–ПС6-1л, ПС1-1е ÷ ПС6-1е, ПС1-1к ÷ ПС6-1к	Госстрой СССР Укрводоканалпроект г. Киев		
Ст. техн.	Черепина			Опалубка			
Н. контр.	Плотник						

Перепечатка с подлинника

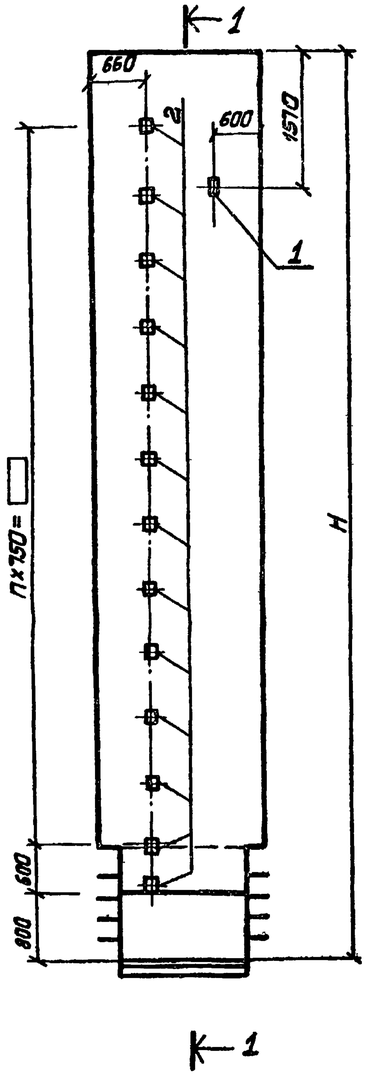
Альбом III

Типовой проект 901-1-6/80

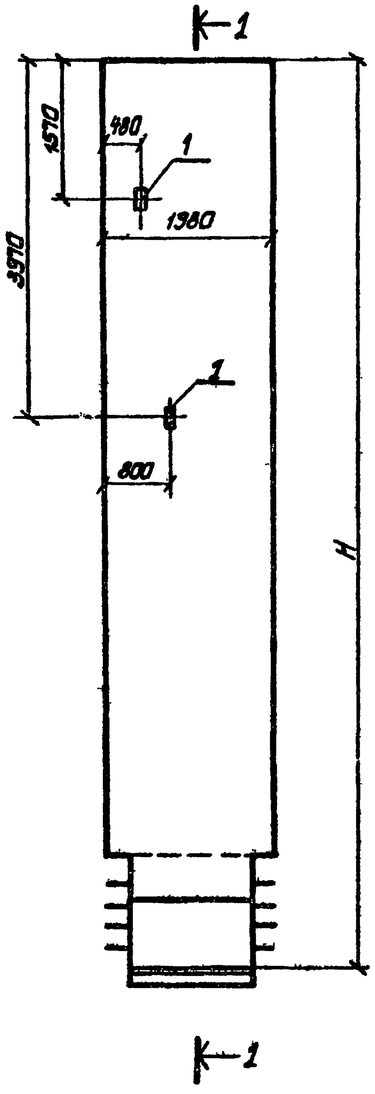
ПС1-1н; ПС2-1н; ПС3-1н; ПС4-1н; ПС5-1н; ПС6-1н



ПС1-1м; ПС2-1м; ПС3-1м; ПС4-1м; ПС5-1м; ПС6-1м



ПС1-1у; ПС2-1у; ПС3-1у; ПС4-1у; ПС5-1у; ПС6-1у



Общие указания к чертежам КЖ-22 ÷ КЖ-25

1. Стеновые панели с буквенными индексами, расположенными в конце марки изделия, отличаются от соответствующих элементов без индексов наличием дополнительных закладных изделий и отверстий.
2. Опалубочные чертежи панелей с дополнительными закладными деталями и отверстиями выполнены по наружному контуру панелей. Конфигурация боковых граней панели условно не показана.
3. Все панели изображены со стороны внутренней грани.

Формат	Зона	Поз.	Обозначение	Наименование	Кол.	Примечание, масса 1 шт. кг
				ПС1-1н, ПС2-1н; ПС3-1н; ПС4-1н; ПС5-1н; ПС6-1н		
				Документация		
22			КЖ-25	Сборочный чертеж		
22			КЖ-18			со всеми закладными изделиями
22			КЖ-19			
				Сборочные единицы и детали		
		5	3.901-5	Сальник Ду 100, ℓ=500	1	12.3
		6	То же	То же, Ду □ ℓ=500	1	
Б/Ч		7	—	Стержень Ø20 АIII ГОСТ 5781-82 ℓ=1900	28	5.0
		2	КЖ-36	Изделие закладное МН7	□	9.2
				ПС1-1м; ПС2-1м, ПС3-1м, ПС4-1м; ПС5-1м, ПС6-1м		
				Документация		
22			КЖ-25	Сборочный чертеж		
22			КЖ-18			со всеми закладными изделиями
22			КЖ-19			
				Сборочные единицы и детали		
		2	КЖ-36	Изделие закладное МН7	□	9.2
		1	3.400-6/76	То же МИ1-19	1	2.4
				ПС1-1у; ПС2-1у; ПС3-1у; ПС4-1у; ПС5-1у; ПС6-1у		
				Документация		
22			КЖ-25	Сборочный чертеж		
22			КЖ-18			со всеми закладными изделиями
22			КЖ-19			
				Сборочные единицы и детали		
		1	3.400-6/76	Изделие закладное МИ1-19	2	2.4

1. Детали обрамления выреза и сальников см. л. КЖ-22,24.
2. Таблицу привязочных размеров см л. КЖ-

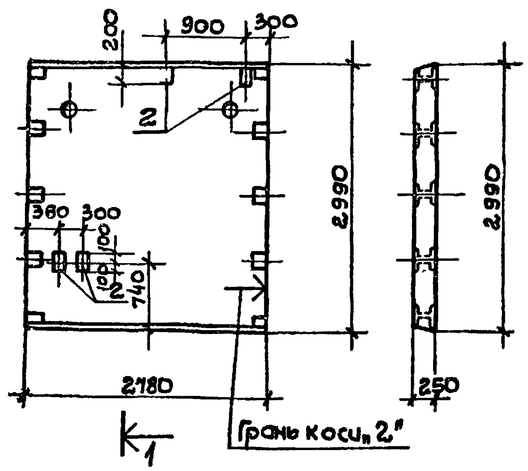
Привязан

Инв. №

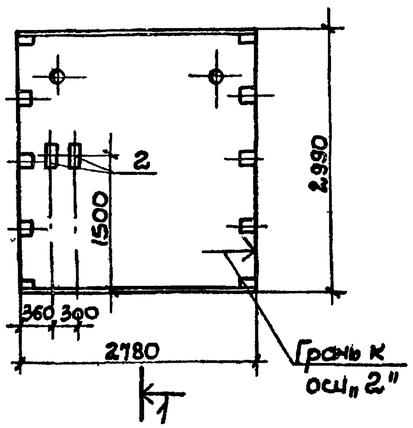
				ТП 901-1-6/80-КЖС			
ГИП	Новитинский		12.11.87	Речные водозаборные сооружения раздельного типа для амплитуд колебания уровней воды до 6м			
Нач. отд.	Долинин			Водоприемные береговые колодцы диаметром 6.0м производительностью от 20 до 180 л/с	Стадия	Лист	Листов
Гл. спец.	Платник				Р	25	
Рук. гр.	Клаптан						
Рук. гр.	Зильберг						
Ст. инж.	Малинина			Стеновые панели ПС-1н ÷ ПС6-1н, ПС1-1м ÷ ПС6-1м, ПС1-1у ÷ ПС6-1у. Опалубка.	Госстрой СССР Укрводоканалпроект Киев		
Ст. техн.	Черечина						
Н. контр.	Платник						

Типовой проект 901-1-6/80 Альбом III

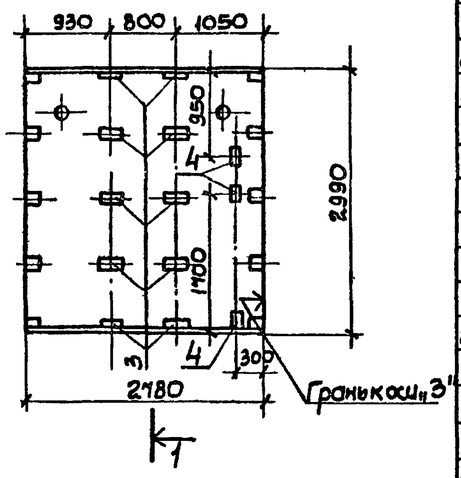
ПСЧ-1а



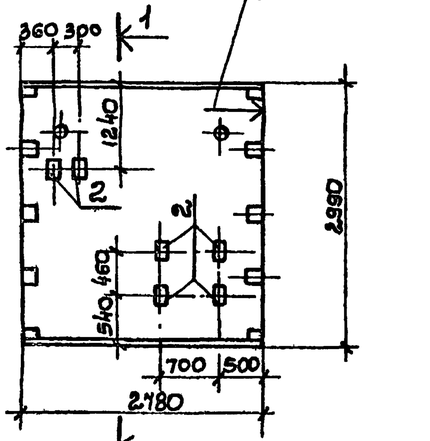
ПСЧ-1б



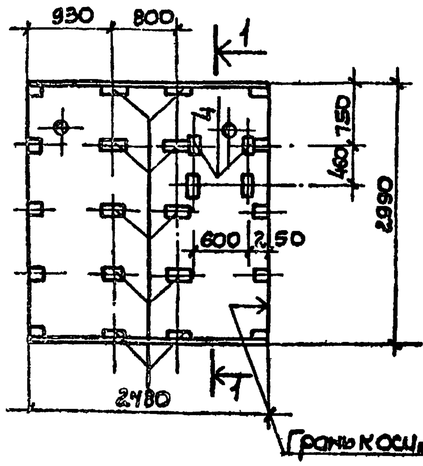
ПСЧ-1в
ПСЧ-3б



ПСЧ-1г



ПСЧ-1д



Формат	Зона	Поз	Обозначение	Наименование	Кол.	Примечание Масса 1 шт. в кг
				ПСЧ-1д		
				Документация		
22			КЖ-26	Сборочный чертеж		
22			КЖ-20			Со всеми закладными изделиями
				Сборочные единицы и детали		
22		3	КЖ-36	Изделие закладное МН4	10	3.0
		4	3.400-6/76	То же МИ1-19	4	2.4
				ПСЧ-3б		
				Документация		
22			КЖ-26	Сборочный чертеж		
22			КЖ-20			Со всеми закладными изделиями
				Сборочные единицы и детали		
22		3	КЖ-36	Изделие закладное МН1	10	3.0
		4	3.400-6/76	То же МИ1-19	3	2.4

Формат	Зона	Поз	Обозначение	Наименование	Кол.	Примечание Масса 1 шт. в кг
				ПСЧ-1а		
				Документация		
22			КЖ-26	Сборочный чертеж		
22			КЖ-20			Со всеми закладными изделиями
				Сборочные единицы и детали		
		2	КЖ-36	Изделие закладное МН3	4	2.4
				ПСЧ-1б		
				Документация		
22			КЖ-26	Сборочный чертеж		
22			КЖ-20			Со всеми закладными изделиями
				Сборочные единицы и детали		
22		2	КЖ-36	Изделие закладное МН3	2	2.4
				ПСЧ-1в		
				Документация		
22			КЖ-26	Сборочный чертеж		
22			КЖ-20			Со всеми закладными изделиями
				Сборочные единицы и детали		
22		3	КЖ-36	Изделие закладное МН4	10	3.0
		4	3.400-6/76	То же МИ1-19	3	2.4
				ПСЧ-1г		
				Документация		
22			КЖ-26	Сборочный чертеж		
22			КЖ-20			Со всеми закладными изделиями
				Сборочные единицы и детали		
22		2	КЖ-36	Изделие закладное МН3	6	2.4

1. Общие указания см. лист КЖ-30.

Привязан

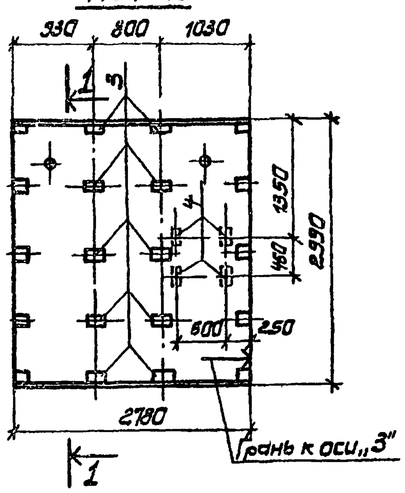
Инв. N

Инв. N подл. | Подп. и дата | Взам. инв. N

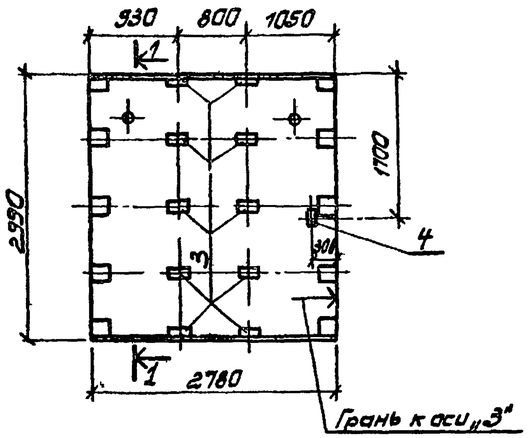
ГИП	Новомижский			ТП 901-1-6/80-КЖ
Нач. отд	Волошин			Речные водозаборные сооружения раздельного типа для амплитуд колебания уровней воды до 6м. Водоприемные береговые колодцы диаметром 6,0м производительностью 2000-180 л/с. Стеновые панели ПСЧ-1а, ПСЧ-1б, ПСЧ-1в, ПСЧ-1г; ПСЧ-1д; ПСЧ-3б опалубка
Гл. спец.	Плотник			Стадия: Р; Лист: 26; Листов:
Рук. гр.	Клоцман			Госстрой СССР Укрводоканалпроект Киев
Рук. гр.	Айзенберг			
Ст. инж.	Малинина			
Ст. техн.	Чекрина			
Н. контр.	Плотник			

Типовой проект 901-1-6/80 Альбом III

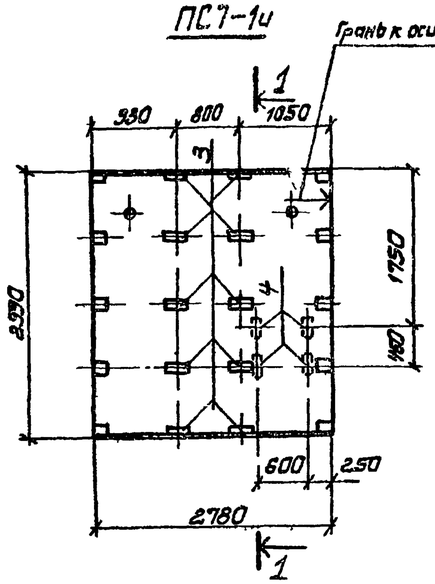
ПС7-1е



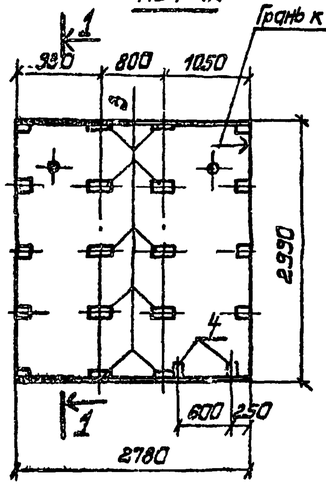
ПС7-1ж



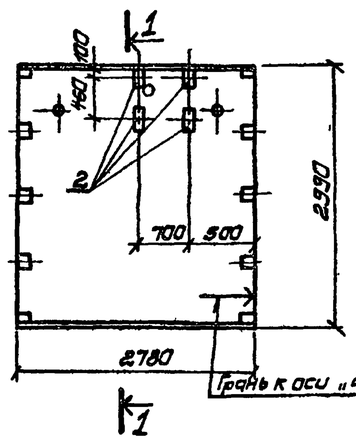
ПС7-1и



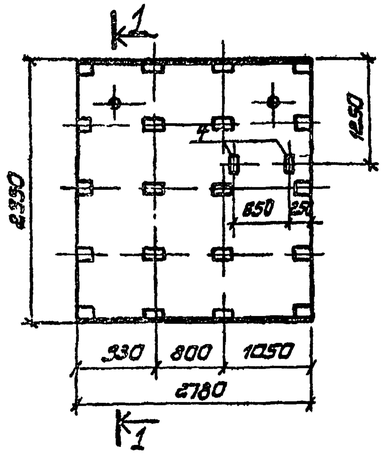
ПС7-1к



ПС7-3а



ПС7-3л



Формат	Зона	Поз	Обозначение	Наименование	Кол	Примечание масса 1 шт в кг
				ПС7-3а		
				Документация		
А2			КЖ-27	Сборочный чертеж		
А2			КЖ-20			со всеми закладными изделиями
				Сборочные единицы и детали		
А2		2	КЖ-36	Изделие закладное МН3	4	2.4
				ПС7-1к		
				Документация		
А2			КЖ-27	Сборочный чертеж		
А2			КЖ-20			со всеми закладными изделиями
				Сборочные единицы и детали		
А2		3	КЖ-36	Изделие закладное МН4	10	3.0
		4	3.400-6/76	То же МИ1-19	2	2.4

Формат	Зона	Поз	Обозначение	Наименование	Кол	Примечание масса 1 шт в кг
				ПС7-1е		
				Документация		
А2			КЖ-27	Сборочный чертеж		
А2			КЖ-20			со всеми закладными изделиями
				Сборочные единицы и детали		
А2		3	КЖ-36	Изделие закладное МН4	10	3.0
		4	3.400-6/76	То же МИ1-19	4	2.4
				ПС7-1ж		
				Документация		
А2			КЖ-27	Сборочный чертеж		
А2			КЖ-20			со всеми закладными изделиями
				Сборочные единицы и детали		
А2		3	КЖ-36	Изделие закладное МН4	10	3.0
		4	3.400-6/76	То же МИ1-19	1	2.4
				ПС7-1и		
				Документация		
А2			КЖ-27	Сборочный чертеж		
А2			КЖ-20			со всеми закладными изделиями
				Сборочные единицы и детали		
А2		3	КЖ-36	Изделие закладное МН4	10	3.0
		4	3.400-6/76	То же МИ1-19	4	2.4
				ПС7-3л		
				Документация		
А2			КЖ-27	Сборочный чертеж		
А2			КЖ-20			со всеми закладными изделиями
				Сборочные единицы и детали		
		4	3.400-6/76	Изделие закладное МИ1-19	2	2.4

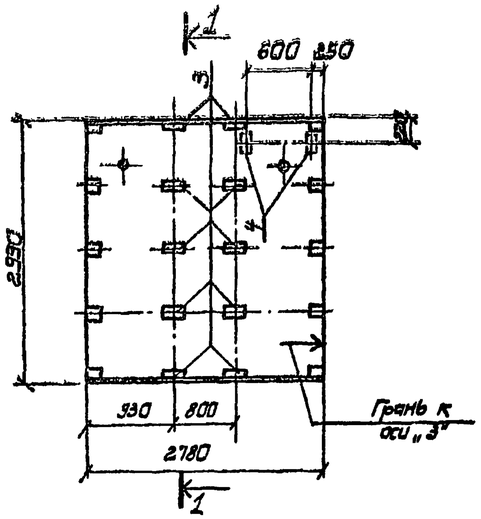
1. Общие указания см лист КЖ-30

Привязан

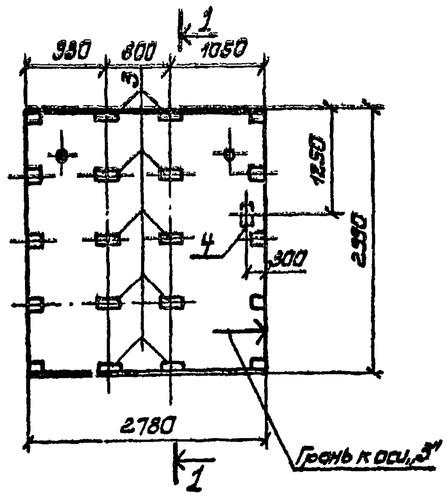
Инв №

ГИП	Кобатинский		10.83	ТП 901-1-6/80-КЖС	
Нач.отд.	Волошин			Речные водозаборные сооружения раздельного типа для амплитуды колебания уровней воды до 6м	
Гл.спец.	Плотник			Водоприемные береговые колодцы диаметром 6 м производительностью от 20 до 180 л/с	Стадия: / Лист: 27 / Листов:
Рук.гр.	Клацман				
Рук.гр.	Айгенберг				
Ст.инж.	Талинина			Стеновые панели ПС7-1е, ПС7-1ж, ПС7-1и, ПС7-1к, ПС7-3а, ПС7-3л, опалубка	Госстрой СССР Укрводоканалпроект Киев
Ст.техн.	Четверина				
Н.контр.	Плотник				

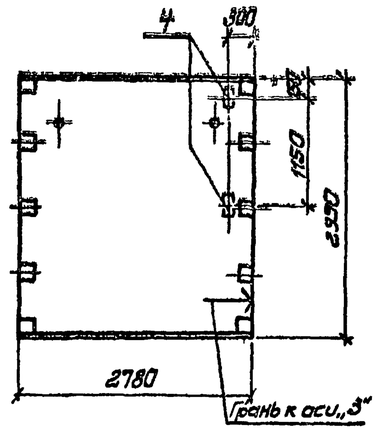
ПС7-3г



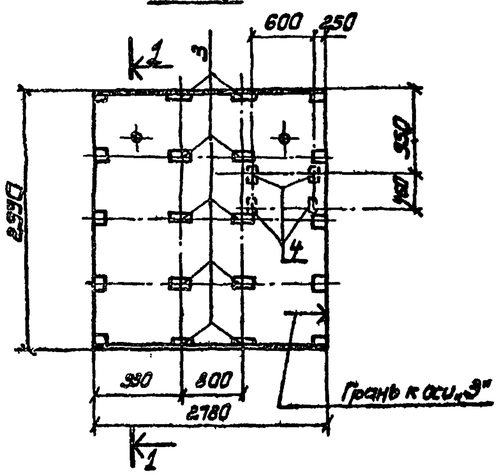
ПС7-3е



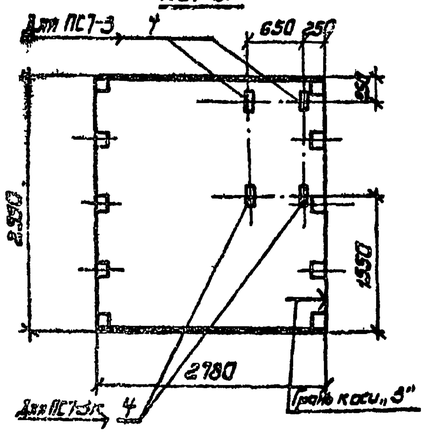
ПС7-3ж



ПС7-3д



ПС7-3И
ПС7-3К



Формат	Зона	Поз.	Обозначение	Наименование	Кол.	Примечание масса 1 шт. в кг
				ПС7-3и		
				Документация		
22			КЖ-28	Сборочный чертеж		
22			КЖ-20			со всеми закладными изделиями
				Сборочные единицы и детали		
		4	3.400-6/76	Изделие закладное МИ-19	2	2.4
				ПС7-3К		
				Документация		
22			КЖ-28	Сборочный чертеж		
22			КЖ-20			Со всеми закладными деталями
				Сборочные единицы и детали		
		4	3.400-6/76	Изделие закладное МИ-19	2	2.4

Формат	Зона	Поз.	Обозначение	Наименование	Кол.	Примечание масса 1 шт. в кг
				ПС7-3г		
				Документация		
22			КЖ-28	Сборочный чертеж		
22			КЖ-20			со всеми закладными изделиями
				Сборочные единицы и детали		
22		3	КЖ-36	Изделие закладное МН4	10	3.0
		4	3.400-6/76	То же МИ-19	2	2.4
				ПС7-3д		
				Документация		
22			КЖ-28	Сборочный чертеж		
22			КЖ-20			со всеми закладными изделиями
				Сборочные единицы и детали		
22		3	КЖ-36	Изделие закладное МН4	10	3.0
		4	3.400-6/76	То же МИ-19	4	2.4
				ПС7-3е		
				Документация		
22			КЖ-28	Сборочный чертеж		
22			КЖ-20			со всеми закладными изделиями
				Сборочные единицы и детали		
22		3	КЖ-36	Изделие закладное МН4	10	3.0
		4	3.400-6/76	То же МИ-19	1	2.4
				ПС7-3Ж		
				Документация		
22			КЖ-28	Сборочный чертеж		
22			КЖ-20			со всеми закладными изделиями
				Сборочные единицы и детали		
		4	3.400-6/76	Изделие закладное МИ-19	2	2.4

1. Общие указания см. лист КЖ-30

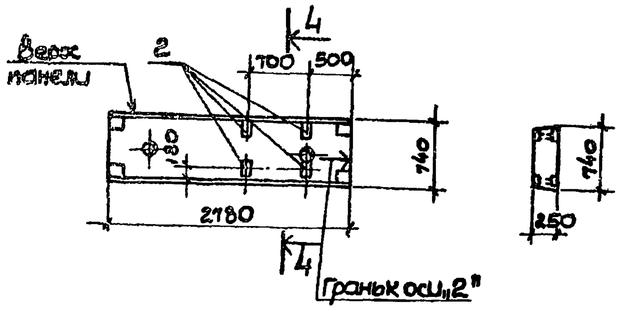
Привязан

Инв. №

ГИП	Ивашинский			ТП 901-1-6/80-КЖ	
Нач. отд.	Болтовин			Речные водозаборные сооружения раздельного типа для амплитуд колебания уровней воды до 6м	
Гл. спец.	Платник			Водоприемные береговые колодцы диаметром 6.0м производительностью от 20 до 180 л/с	Стадия: Р; Лист: 28; Листов:
Рук. гр.	Кацнельсон				
Рук. гр.	Авдеенберг				
Ст. инж.	Калинина			Стеновые панели ПС7-3г ПС7-3д, ПС7-3е; ПС7-3Ж; ПС7-3И; ПС7-3К. Опалубка.	Госстрой СССР Укрводоканалпроект Киев
Ст. техн.	Чеперина				
Н. контр.	Платник				

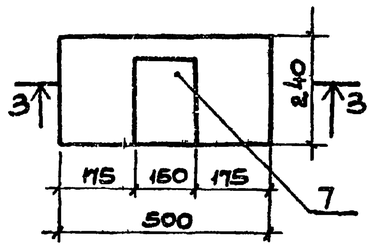
Типовой проект 901-1-6/80 Альбом III

ПС8-1а

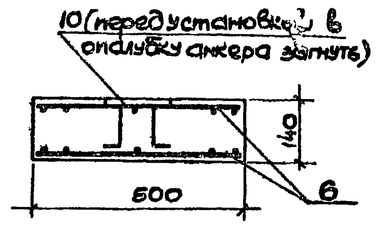


4-4

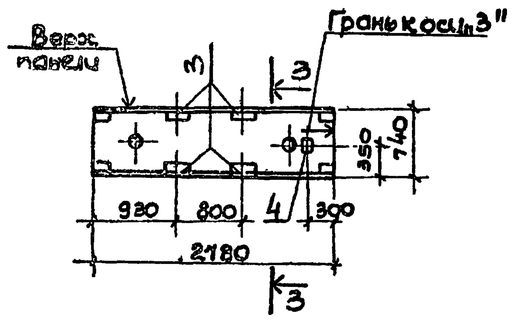
ОП1



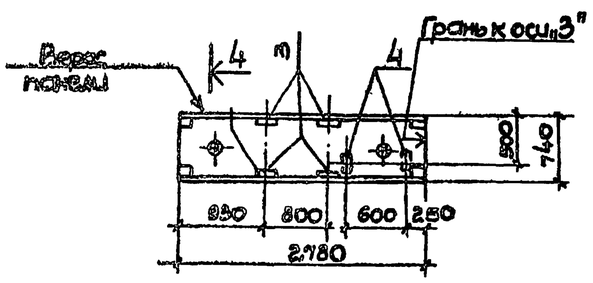
3-3



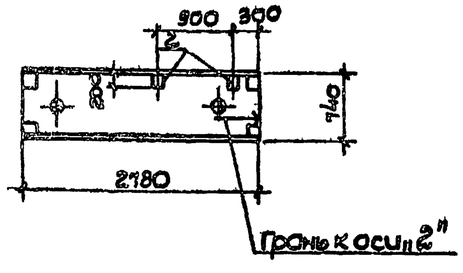
ПС8-1б



ПС8-1в



ПС8-1г



Формат	Зона	Поз.	Обозначение	Наименование	Кол.	Примечание. Масса 1 шт. в кг
				Опорная подушка ОП1		
				Документация		
22			КЖ-30	Сборочный чертеж		
				Сборочные единицы и детали		
22		6	КЖ-35	Сетка арматурная С12	2	0.8
		7	3.400-6/76	Изделие закладное МН2-20	1	2.7
				Материалы		
				Бетон марки 200	0.08	м³

Выборка стали на один элемент, кг

Марка эл-та	Арматурные изделия							Закладные изделия							Всего
	Арматурная сталь ГОСТ 5781-75						Итого	Профильная сталь			Арм сталь ГОСТ 5781-75 Класс А III			Итого	
	Класс АI		Итого	Класс		Итого					ф мм				
	ф мм			ф мм				8-8			18				
	БАI														
ОП1	1.6	—	1.6	—	—	—	1.6	2.3	—	—	0.4	—	—	2.7	4.3

1. Общие указания см. на листе КЖ-30.

Формат	Зона	Поз.	Обозначение	Наименование	Кол.	Примечание. Масса 1 шт. в кг
				ПС8-1а		
				Документация		
22			КЖ-29	Сборочный чертеж		
22			КЖ-21			со всеми закладными изделиями
				Сборочные единицы и детали		
22		2	КЖ-36	Изделие закладное МН3	4	2.4
				ПС8-1б		
				Документация		
22			КЖ-29	Сборочный чертеж		
			КЖ-21			со всеми закладными изделиями
				Сборочные единицы и детали		
22		3	КЖ-36	Изделие закладное МН4	4	3.0
22		4	3.400-6/76	То же МН3-19	1	2.4
				ПС8-1в		
				Документация		
22			КЖ-29	Сборочный чертеж		
22			КЖ-21			со всеми закладными изделиями
				Сборочные единицы и детали		
22		3	КЖ-36	Изделие закладное МН4	4	3.0
22		4	3.400-6/76	То же МН3-19	2	2.4
				ПС8-1г		
				Документация		
22			КЖ-29	Сборочный чертеж		
22			КЖ-21			со всеми закладными изделиями
				Сборочные единицы и детали		
22		2	КЖ-36	Изделие закладное МН3	2	2.4

Привязан

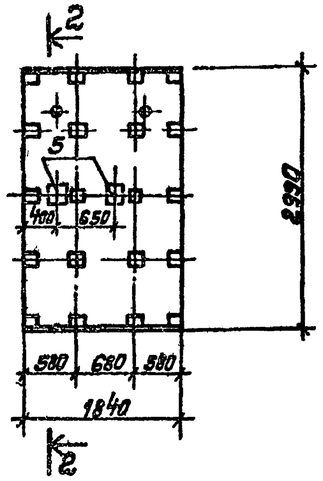
Инв. №

Инв. № подл. | Подп. и дата | Взам. инв. №

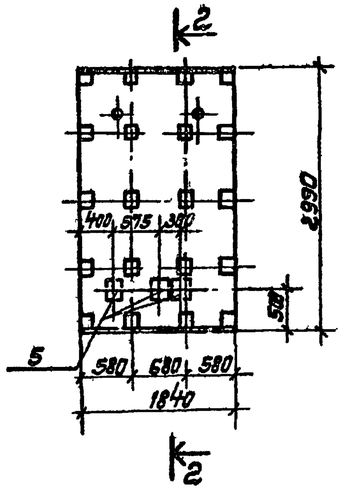
ГИП	Кобозинский		19 17 г.	ТП 901-1-6/80-КЖ
Нач. отд.	Бакшеев			Речные водозаборные сооружения раздельного типа для амплитуд колебания уровней воды до 6м
Гл. спец.	Плотник			Водоприемные береговые колодцы диаметром 6.0м производительностью от 20 до 180 м³/с
Рук. гр.	Клочман			Стадия: Р; Лист: 29; Листов:
Рук. гр.	Лизе-Берг			
Ст. инж.	Малинина			Стеновые панели ПС8-1а; ПС8-1б; ПС8-1в; ПС8-1г. Опалубка опорная подушки ОП1.
Ст. техн.	Чеперина			Госстрой СССР Укрводоканалпроект Киев
Н. контр.	Плотник			

Типовой проект 901-1-6/80 Альбом III

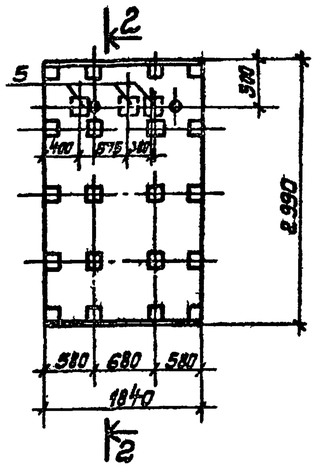
ПС9-1а
(Вид по стрелке „Ж")



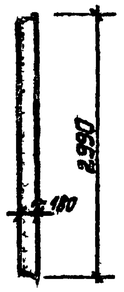
ПС9-1б
(Вид по стрелке „Ж")



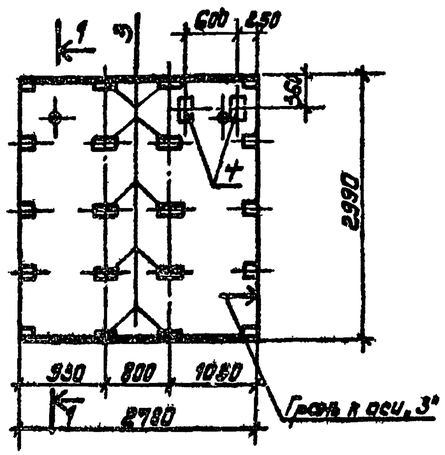
ПС9-1в
(Вид по стрелке „Ж")



2-2



ПС7-3в



Формат	Зона	Поз.	Обозначение	Наименование	Кол.	Примечание масса 1 шт. в кг
				ПС7-3в		
				Документация		
22			КЖС-30	Сборочный чертеж		
22			КЖС-20			Со всеми закладными изделиями
				Сборочные единицы и детали		
22		3	КЖС-36	Изделие закладное пм4	10	3.0
		4	3.400-6/76	То же пм8-19	2	2.9

Формат	Зона	Поз.	Обозначение	Наименование	Кол.	Примечание масса 1 шт. в кг
				ПС9-1а		
				Документация		
22			КЖС-30	Сборочный чертеж		
22			КЖС-20			Со всеми закладными изделиями
				Сборочные единицы и детали		
		5	3.400-6/76	Изделие закладное пм4-23	2	3.6
				ПС9-1б		
				Документация		
22			КЖС-30	Сборочный чертеж		
22			КЖС-20			Со всеми закладными изделиями
				Сборочные единицы и детали		
		5	3.400-6/76	Изделие закладное пм8-18	3	5.8
				ПС9-1в		
				Документация		
22			КЖС-30	Сборочный чертеж		
22			КЖС-20			Со всеми закладными изделиями
				Сборочные единицы и детали		
		5	3.400-6/76	Изделие закладное пм8-18	3	5.8

Общие указания к чертежам КЖС-26÷КЖС-30

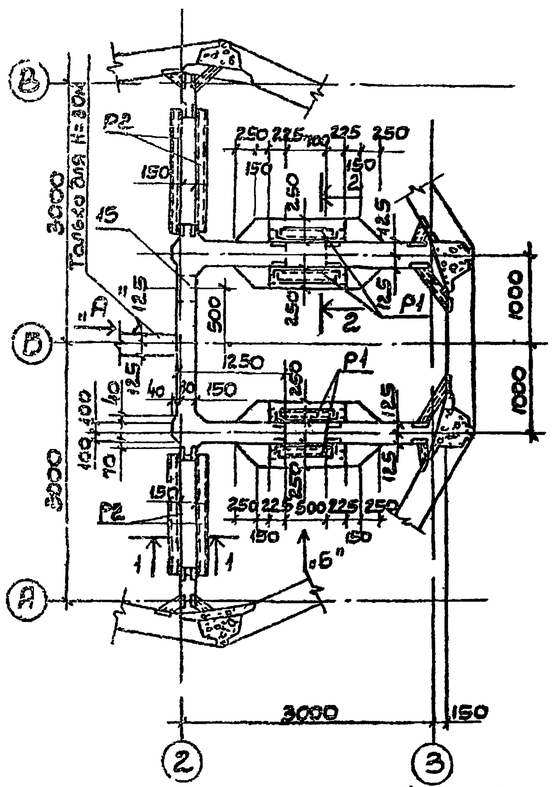
1. Стеновые панели с буквенными индексами, расположенными в конце марки изделия, отличаются от соответствующих элементов без индексов наличием дополнительных закладных деталей и отверстий.
2. При изготовлении панелей несмываемой краской нанести обозначение оси в соответствии с чертежом панели.

Привязан

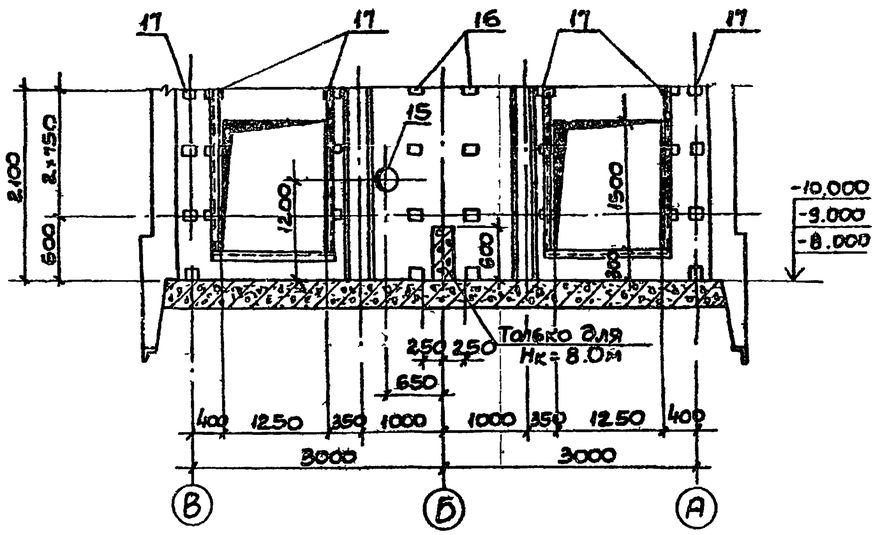
Инв. №

ГИП	Новоминский			ТП 901-1-6/80-КЖ	
Нач. отд.	Белошин			Речные водозаборные сооружения раздельного типа для аппарата колебания уровней воды до 5 м	
Гл. спец.	Глотник			Водоприемные береговые колодцы диаметром 6,0 м производительностью от 20 до 180 л/с	Стадия: Р; Лист: 30; Листов:
Рук. гр.	Я. Зоцман				
Рук. гр.	Я. Зисенберг				
Ст. инж.	Малинина			Стеновые панели ПС9-1а; ПС9-1б, ПС9-1в ПС7-3в. Опалубка.	Госстрой СССР Укрводоканалпроект г. Киев
Ст. техн.	Четырина				
Н. контр.	Глотник				

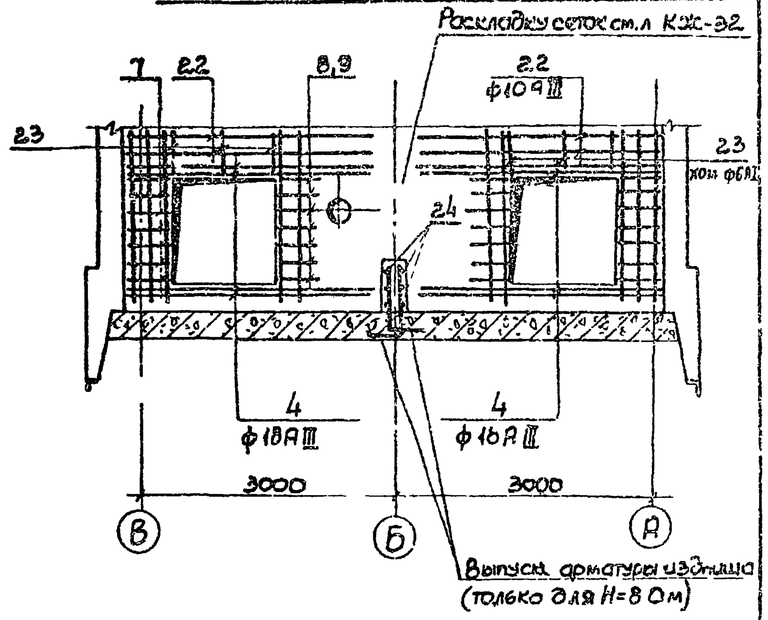
МУ1 (опалубка)



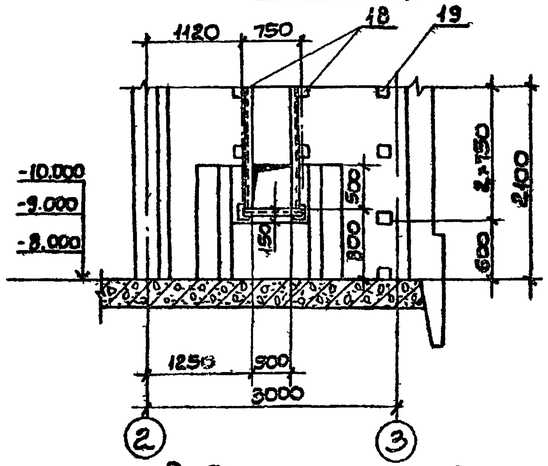
Вид по стрелке „А" (опалубка)



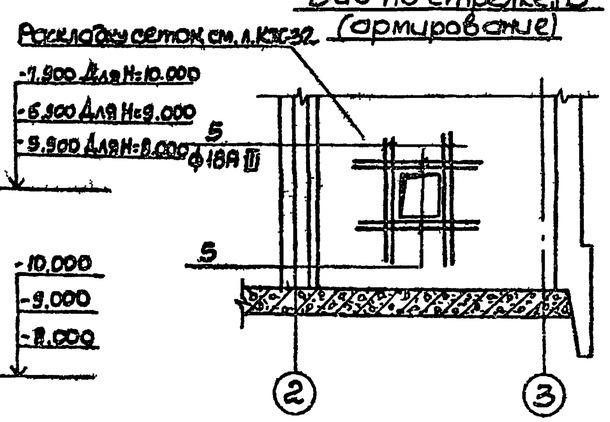
Вид по стрелке „А" (армирование)



Вид по стрелке „Б" (опалубка)



Вид по стрелке „Б" (армирование)



Выборка стали на один элемент, кг

Марка эл-та	Арматурные изделия: Прокатная сталь ГОСТ 5781-75* Класс AI ф мм: Ø8 AI	ø10 AI	Итого	Арматурная сталь ГОСТ 5781-82* Класс AIII ф мм: ø10 AIII	ø14 AIII	ø16 AIII	ø18 AIII	Итого	Итого	Закладные изделия: Сталь листовая	Прокатная сталь: Ду 300	∠ 12	δ 6	δ 10	Арм сталь ГОСТ 5781-75* Класс AII ф мм: ø14 AII	Итого	Всего
МУ1 (Н=8м)	56.2	16.2	58.5	130.9	41.0	279.6	201.0	169.6	617.2	748.1	30.4	91.2	51.2	15.2	29.6	227.6	975.7
МУ1 (Н=9,10м)	60.9	—	58.5	119.4	119.3	52.0	—	402.0	603.3	722.7	30.4	91.2	51.2	15.2	29.6	227.6	940.3

1. Настоящий лист рассматривать совместно с листом КЖС-32.
2. Конструкции МУ1 для вариантов наружных панелей со шпоночным и клиновидным стыком аналогичны.

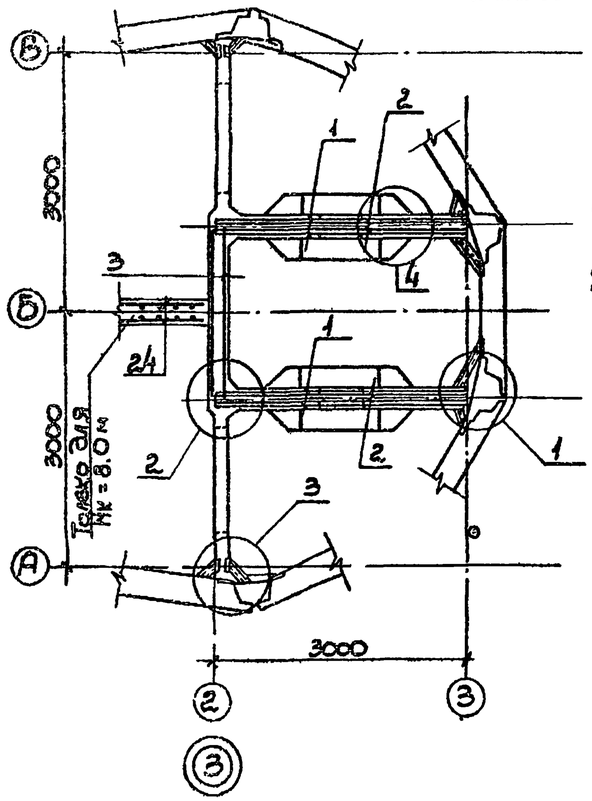
Привязка

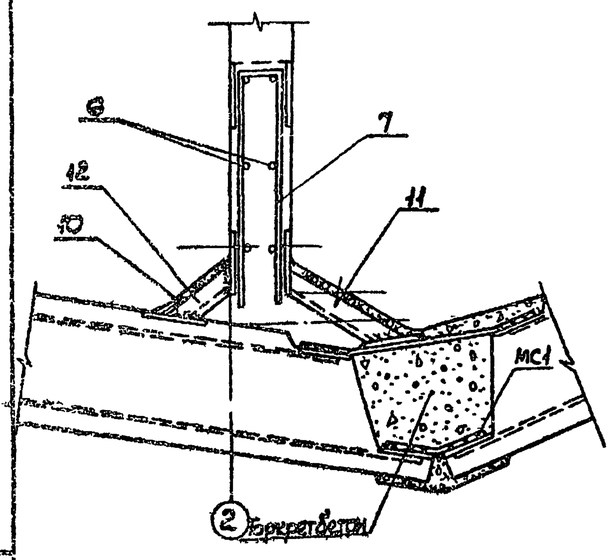
Инв. N

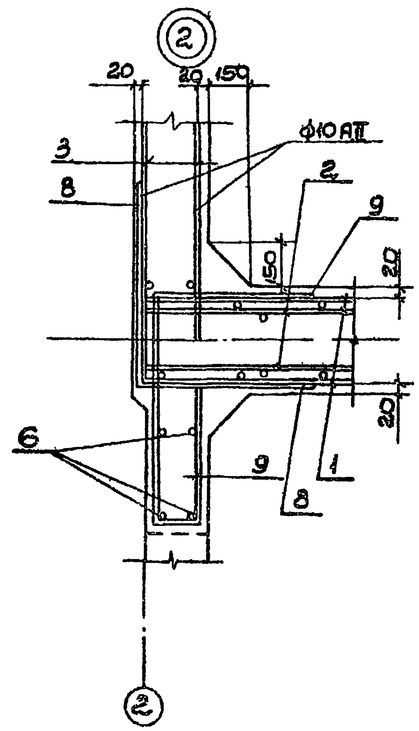
ГИП	Новомейский		1975	ТП 901-1-6/80-КЖ
Нач. отд	Волошин			Речные водозаборные сооружения раздельного типа для амплитуд колебания уровней воды до 6 м
Гл. спец	Плотник			водоприемное береговое колодцы диаметром 6.0м производительностью от 20 до 180 л/с
Рук. гр.	Клочман			Монолитный участок МУ1. Опалубка. Армирование
Рук. гр.	Лозенберг			Стадия: Р; Лист: 31; Листов:
Ст. инж	Малинина			Госстрой СССР, Укрводоканалпроект
Н. контр	Плотник			

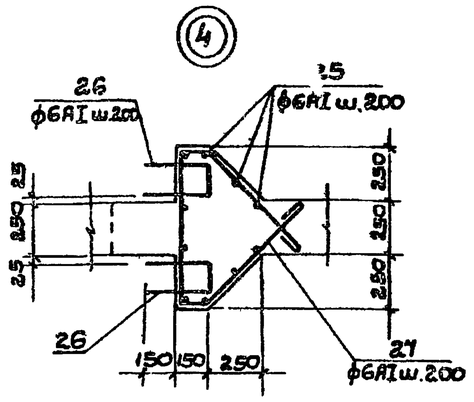
Типовой проект 901-1-6/80 Альбом III

МУ1
(Армирование)









Ведомость стержней на один элемент

Марка эл-та	Поз.	Эскиз или сечение	ф мм	Длина мм	Кол
МУ1	4		18 AIII	2300	16
	5		18 AIII	1500	32
	6		14 A III	2180	20
	7	110 550	10 AI	1210	14
	8	400 400	10 AI	800	14
	9	400 540 300 110	10 AI	4350	14
	10		6 AI	2500	24
	22		10 AIII	2300	8
	23	380 150	6 AI	1170	6
	24		6 AI	3200	6
	25	300	6 AI	630	40
	26	210	6 AI	830	24
	27	150 630 730 150	6 AI	2400	44

Спецификация элементов монолитной конструкции

Позиция	Зона	Поз.	Обозначение	Наименование	Кол.	Масса ед. изд. кг
				МУ1		
				Сборочные единицы и детали		
		1	1.410-2 Вып 1	С18АIII-30×21 (С16АIII-30×21)	4	13.0 (59.1)
		2	То же	С10АIII-20×30 (С14АIII-20×30)	4	22.3 (43.7)
		3	"	С10АIII-20×21	2	15.1
22			КЖ-32	Стержни одиночные		
22		11	КЖ-37	Соединительный элемент МС8	8	3.0
22		12	То же	То же МС12	8	1.7
22		13	"	" МС16	8	1.9
22		14	"	" МС15	8	4.8
		15	3.901-5	Салбник Ду300 l=300	1	30.4
		16	КЖ-36	Изделие закладное МН2	8	2.8
22		17	КЖ-36	То же МН8	8	3.4
22		18	То же	" МН4	8	3.0
22		19	"	" МН1	8	3.2
				Материалы		
				Для Нк = 9.0 и 10.0 м		
				Бетон марки М200, В4, Мрз 75	5.10	м³
				Для Нк = 8.0 м		
				Бетон марки М200, В4, Мрз 75	6.15	м³

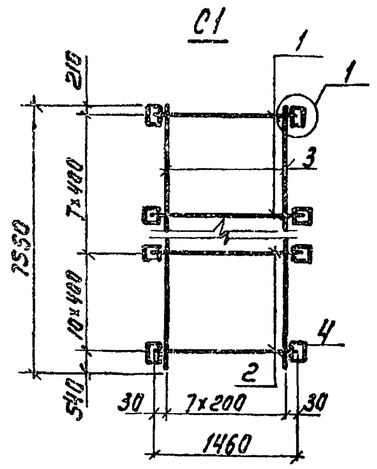
1. Данный лист рассматривать совместно с листом КЖ-31.
2. В спецификации сборочных единиц и деталей в скобках маркированы сетки и стержни для глубины колодца 8.0 м.
3. В местах отверстий стержни сеток поз. 1; 2 вырезать по месту.
4. В армировании узла „4" арматура сеток поз. 1, 2 условно не показана.

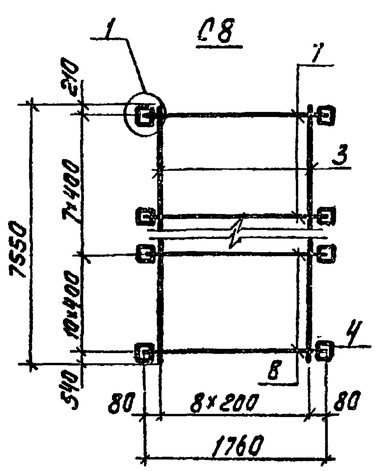
Инв. № подл. | Подп. и дата | Взам. инв. №

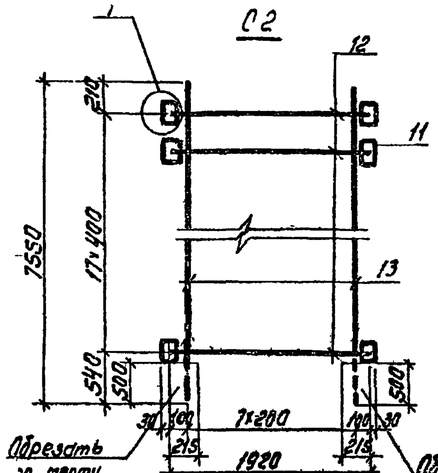
Привязан

Инв. №

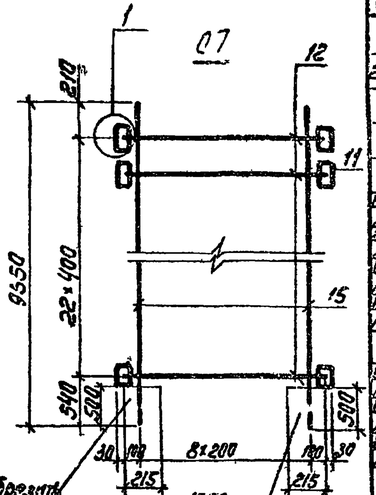
ГИП	Новожинский			ТП 901-1-6/80-КЖС
Нач. отд.	Волошин			Речные водозаборные сооружения раздельного типа для амплитуд колебания уровней воды до 6 м
Гл. спец.	Плотников			Водоприемные береговые колодцы диаметром 6 Ом производительностью от 20 до 180 л/с
Рук. гр.	Клоцман			Стадия: Р; Лист: 32; Листов:
Рук. гр.	Айзенберг			
Ст. инж.	Малимина			Монолитный участок МУ1. Узлы. Армирование.
Н. контр.	Плотников			Госстрой СССР Укрводоканалпроект Киев



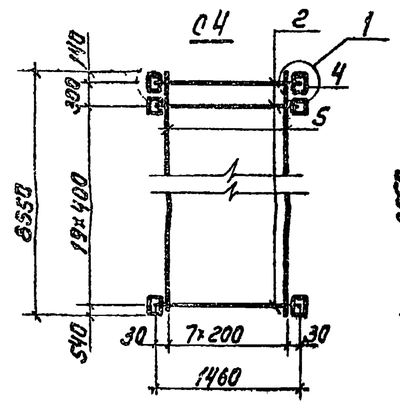


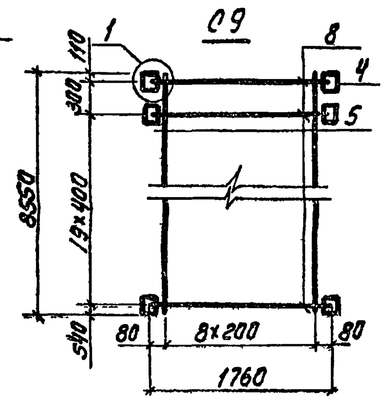


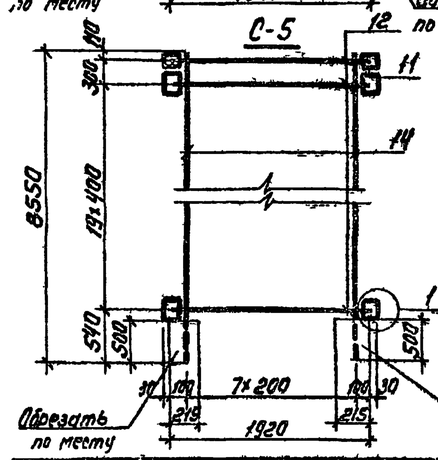
Обрезать по месту



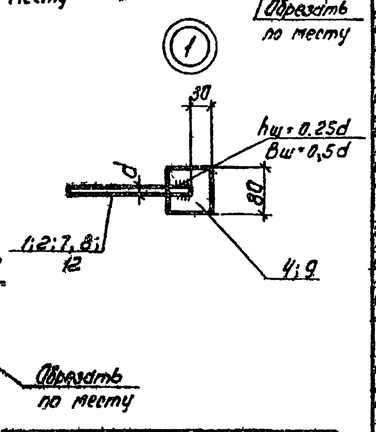
Обрезать по месту

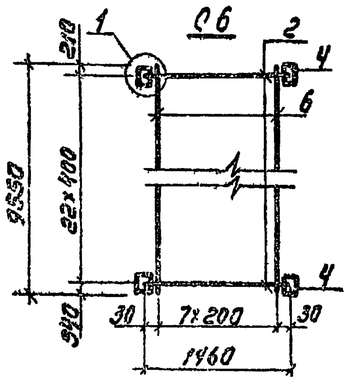


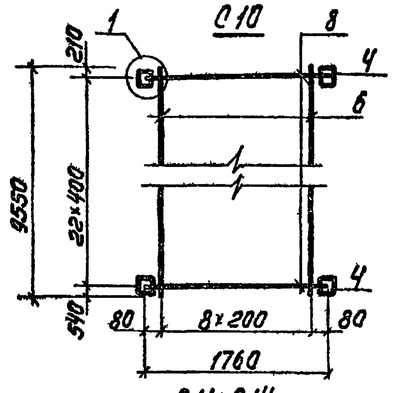


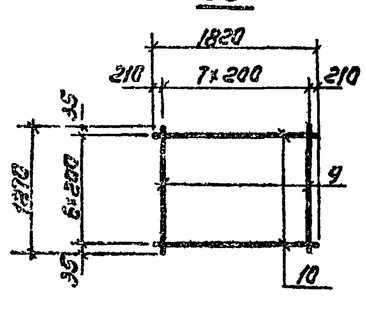


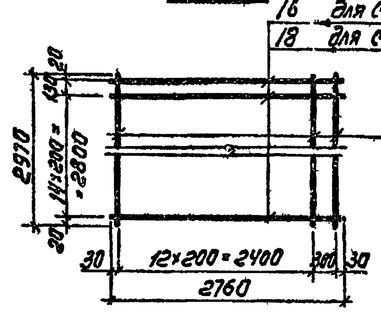
Обрезать по месту











17 для С11
19 для С14

Формат	Зона	Поз.	Обозначение	Наименование	Кол	Примечание
				С9		235.0
А4		8	—	ф20 AIII ГОСТ 5.1459-72 ℓ=1760	21	4.4
А4		5	—	ф16 AIII ГОСТ 5.1459-72 ℓ=8550	9	13.5
А4		4	—	-80×6 ГОСТ 103-76 ℓ=120	42	0.5
				С10		336.6
А4		8	—	ф20 AIII ГОСТ 5.1459-72 ℓ=1760	23	4.4
А4		6	—	ф20 AIII ГОСТ 5.1459-72 ℓ=9550	9	23.6
А4		4	—	-80×6 ГОСТ 103-76 ℓ=120	46	0.5
				С14		113.2
А4		18	—	ф18 AIII ГОСТ 5.1459-72 ℓ=2760	16	5.5
А4		19	—	ф10 AI ГОСТ 5781-75 ℓ=2970	14	1.8

1. Технические требования к изготовлению арматурных изделий см. л. КЖ-35

Привязан

Инв. №

Формат	Зона	Поз.	Обозначение	Наименование	Кол	Примечание
				Документация		
А2			КЖ-33	Сборочный чертеж		
				Детали		
				С1		168.4
А4		1	—	ф16 AIII ГОСТ 5.1459-72 ℓ=1460	7	2.3
А4		2	—	ф20 AIII ГОСТ 5.1459-72 ℓ=1460	11	3.6
А4		3	—	ф16 AIII ГОСТ 5.1459-72 ℓ=7550	8	11.9
А4		4	—	-80×6 ГОСТ 103-76 ℓ=120	36	0.5
				С2		114.7
А4		12	—	ф16 AIII ГОСТ 5.1459-72 ℓ=1920	18	3.0
А4		13	—	ф10 AIII ГОСТ 5.1459-72 ℓ=7550	10	4.7
А4		11	—	-80×6 ГОСТ 103-76 ℓ=100	36	0.4
				С3		29.9
А4		10	—	ф16 AIII ГОСТ 5.1459-72 ℓ=1820	7	2.9
А4		9	—	ф12 AIII ГОСТ 5.1459-72 ℓ=1270	8	1.2
				С4		204.6
А4		2	—	ф20 AIII ГОСТ 5.1459-72 ℓ=1460	21	3.6
А4		5	—	ф16 AIII ГОСТ 5.1459-72 ℓ=8550	8	13.5
А4		4	—	-80×6 ГОСТ 103-76 ℓ=120	42	0.5
				С5		132.8
А4		12	—	ф16 AIII ГОСТ 5.1459-72 ℓ=1920	21	3.0
А4		14	—	ф18 AIII ГОСТ 5.1459-72 ℓ=8550	10	5.3
А4		11	—	-80×6 ГОСТ 103-76 ℓ=100	42	0.4
				С6		293.8
А4		2	—	ф20 AIII ГОСТ 5.1459-72 ℓ=1460	23	3.6
А4		6	—	ф20 AIII ГОСТ 5.1459-72 ℓ=9550	8	23.5
А4		4	—	-80×6 ГОСТ 103-76 ℓ=120	46	0.5
				С7		146.4
А4		12	—	ф16 AIII ГОСТ 5.1459-72 ℓ=1920	23	3.0
А4		15	—	ф10 AIII ГОСТ 5.1459-72 ℓ=9550	10	5.9
А4		11	—	-80×6 ГОСТ 103-76 ℓ=100	46	0.4
				С8		193.1
А4		7	—	ф16 AIII ГОСТ 5.1459-72 ℓ=1760	7	2.8
А4		8	—	ф20 AIII ГОСТ 5.1459-72 ℓ=1760	11	4.4
А4		3	—	ф16 AIII ГОСТ 5.1459-72 ℓ=7550	9	11.9
А4		4	—	-80×6 ГОСТ 103-76 ℓ=120	30	0.5
				С11		145.4
А4		16	—	ф20 AIII ГОСТ 5.1459-72 ℓ=2760	16	6.8
А4		17	—	ф12 AI ГОСТ 5781-75 ℓ=2970	14	2.6

ГИП	Никоминский		
Нач. отд.	Волошин		
Гл. спец.	Плотник		
Рук. гр.	Клоцман		
Рук. гр.	Айзенберг		
Ст. техн.	Брусиловский		
Н. контр.	Плотник		

ТП 901-1-6/80-КЖ

Речные водозаборные сооружения раздельного типа для амплитуд колебания уровней воды до 6 м

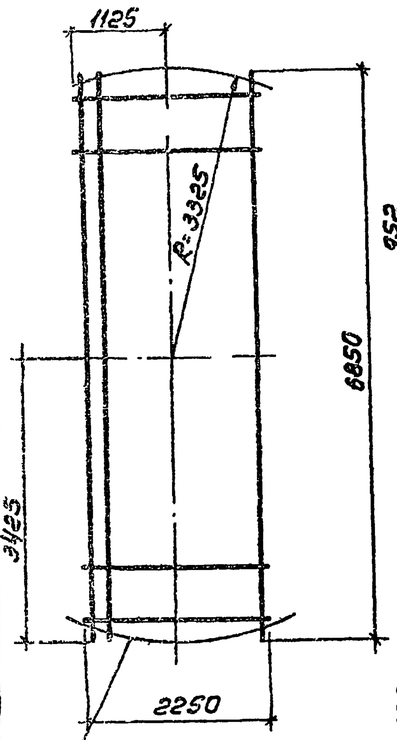
Водоприемные береговые колодцы диаметром 6 м производительностью от 20 до 180 л/с

Стадия	Лист	Листов
Р	33	

Арматурные сетки С1 ÷ С11, С14

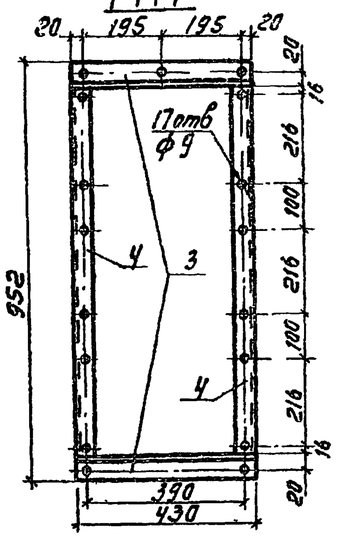
Госстрой СССР Укрводоканалпроект г. Киев

С10АIII-22×69д

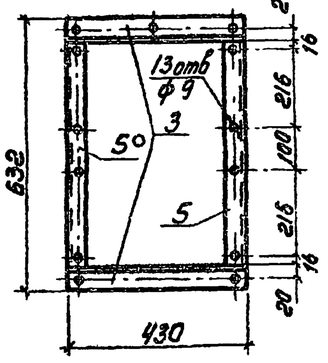


С10АIII-22×69б

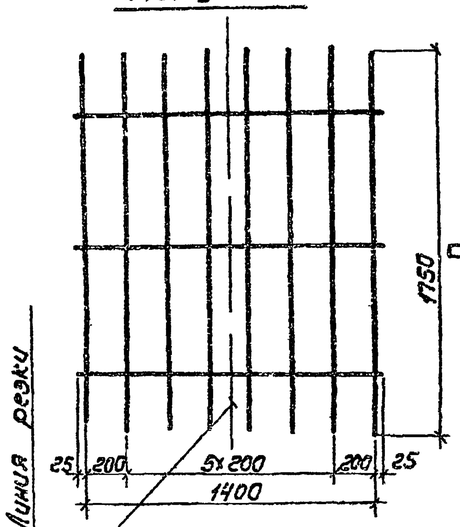
РМ1



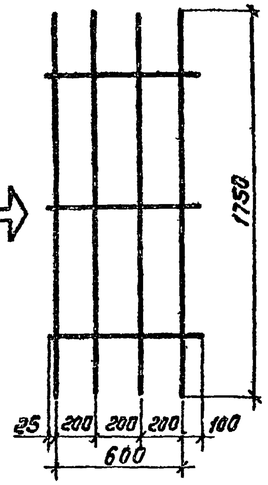
РМ2



С10АIII-14×18

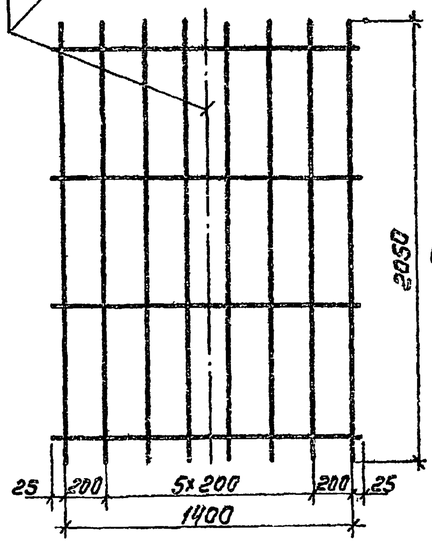


С10АIII-6×18

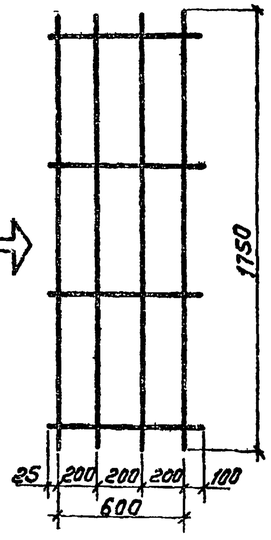


Линия резки

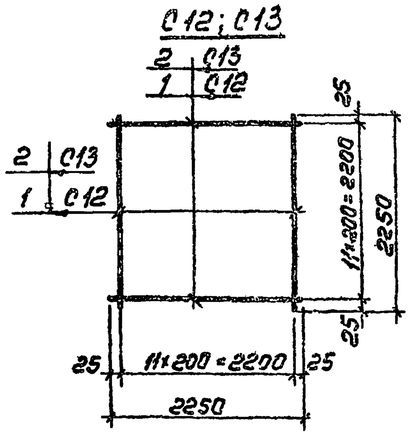
С10АIII-14×21



С10АIII-6×21



С12; С13



Марка исходной сетки по серии 1.410-2	Рабочая марка сетки (после разрезки)	Масса кг
С10АIII-14×18	С10АIII-6×18	4.8
С10АIII-14×21	С10АIII-6×21	5.21

Формат	Зона	Поз.	Обозначение	Наименование	Кол	Примечание Масса ед. кг
				Документация		
			КЖС-34	Сборочный чертеж		
				Детали		
				С12		161.1
Б/ч		1	—	ф22АII ГОСТ 5781-75 ℓ=2250	24	6.7
				С13		207.4
Б/ч		2	—	ф25АII ГОСТ 5781-75 ℓ=2250	24	8.6
				РМ1		5,6
Б/ч		3	—	L36×4 ГОСТ 8509-72 ℓ=430	2	0.9
Б/ч		4	—	L 36×4 ГОСТ 8509-72 ℓ=880	2	1.9
				РМ2		
Б/ч		3		L36×4 ГОСТ 8509-72 ℓ=430	2	0.9
Б/ч		5		L36×4 ГОСТ 8509-72 ℓ=560	2	1.1

1. Сетки с буквенным индексом, расположенным в конце марки изделия, отличаются от соответствующих типовых сеток по серии 1.410-2 вып 1 обрезкой арматуры по радиусам, указанным на чертеже.
2. Рабочие сетки С10АIII-6×18 и С10АIII-6×21 выполняются путем разреза соответственно сеток С10АIII-14×18 и С10АIII-14×21 по серии 1.410-2.
3. Технические требования к изготовлению арматурных изделий см. лист КЖ-35.

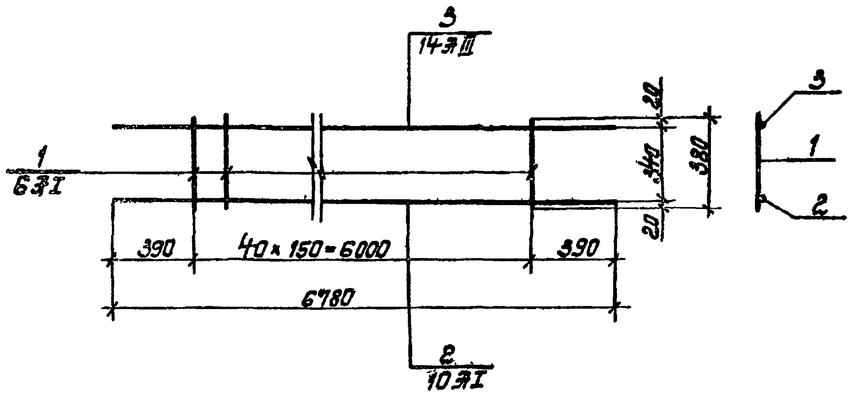
Привязан

Инв. №:

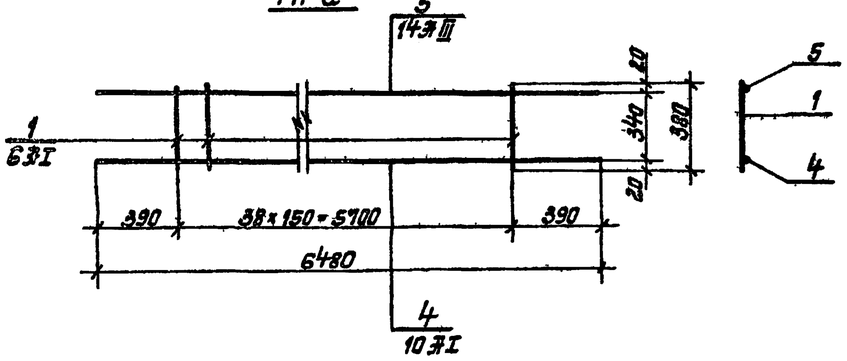
ГИП	Невраминский			ТП 901-1-6/80-КЖ
Нач. отд.	Волошин			Речные водозаборные сооружения раздельного типа для амплитуд колебания уровней воды до 6м
Гл. спец.	Плотник			Водоприемные береговые колодцы диаметром 6,0м производительностью от 20 до 180 л/с
Рук. гр.	Клоцман			Стадия: Р; Лист: 34; Листов:
Рук. гр.	Айзенберг			
Ст. техн.	Брушловский			
Н. контр.	Плотник			Арматурные сетки для стеновых панелей и днища — Госстрой СССР Новороссийскморстрой

Типовой проект 901-1-6/80 Альбом III

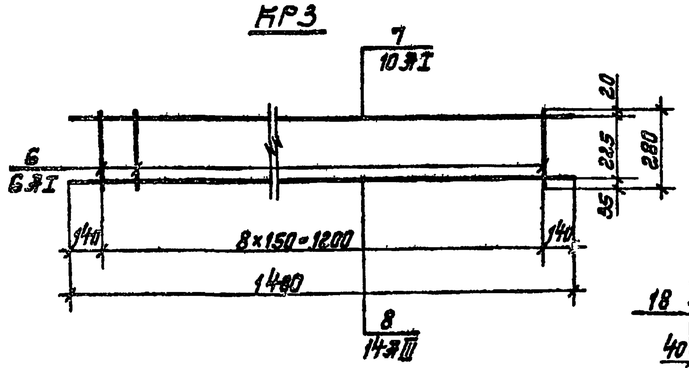
КР1



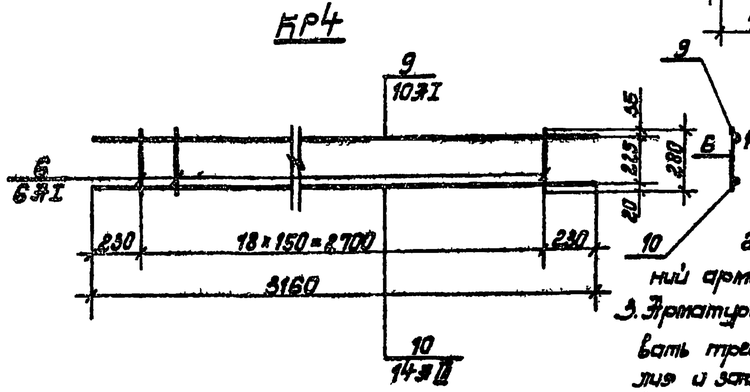
КР2



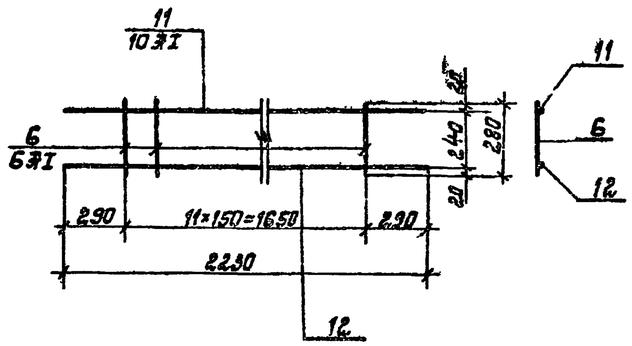
КР3



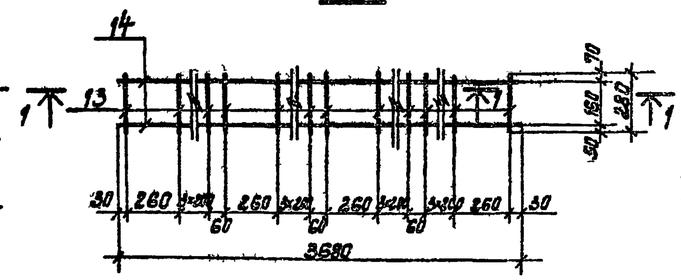
КР4



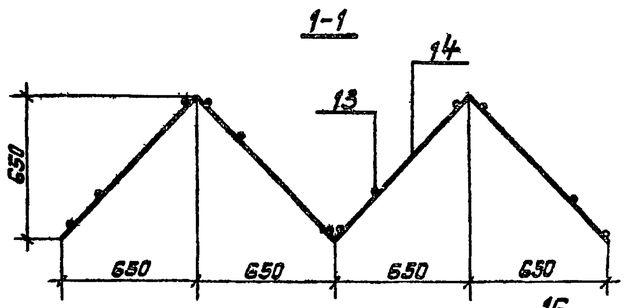
КР5



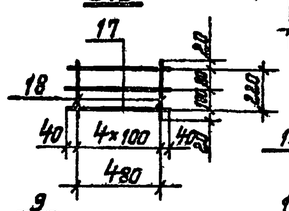
КР6



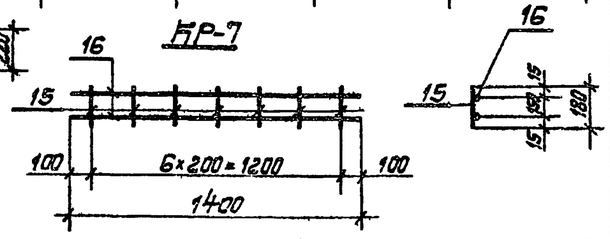
1-1



С12



КР7



1. Плоские арматурные изделия изготавить при помощи контактной точечной электросварки. Сварку сеток и каркасов производить во всех точках пересечения стержней.

2. Сварку производить в соответствии с „Указаниями по сварке соединений арматуры и закладных деталей ж.б. конструкций" СН 393-78.

3. Арматурные сварные изделия должны соответствовать требованиям ГОСТ 10922-75 „Арматурные изделия и закладные детали для ж.б. конструкций. Технические требования и методы испытания."

Привязан

Инв. №

Формат	Зона	Поз	Обозначение	Наименование	Кол.	Примечание: Масса 1 шт. кг
				Документация		
22			КЖ-35	Сборочный чертеж		
				Детали		
				КР1		16.5
Б/Ч		1	—	Стержень Ф 6 ЭI ℓ=388 ГОСТ 5781-75	41	0.1
Б/Ч		2	—	Стержень Ф 10 ЭI ℓ=6780 ГОСТ 5781-75	1	4.2
Б/Ч		3	—	Стержень Ф 14 ЭIII ℓ=6480 ГОСТ 5 1459-72	1	8.2
				КР2		15.7
Б/Ч		1	—	Стержень Ф 6 ЭI ℓ=380 ГОСТ 5781-75	39	0.1
Б/Ч		4	—	Стержень Ф 10 ЭI ℓ=6480 ГОСТ 5781-75	1	4.0
Б/Ч		5	—	Стержень Ф 14 ЭIII ℓ=6480 ГОСТ 5.1459-72	1	7.8
				КР3		3.6
Б/Ч		6	—	Стержень Ф 6 ЭI ℓ=280 ГОСТ 5781-75	9	0.1
Б/Ч		7	—	Стержень Ф 10 ЭI ℓ=1480 ГОСТ 5781-75	1	0.9
Б/Ч		8	—	Стержень Ф 14 ЭIII ℓ=1480 ГОСТ 5 1459-72	1	1.8
				КР4		7.6
Б/Ч		6	—	Стержень Ф 6 ЭI ℓ=280 ГОСТ 5781-75	13	0.1
Б/Ч		9	—	Стержень Ф 10 ЭI ℓ=13160 ГОСТ 5781-75	1	1.9
Б/Ч		10	—	Стержень Ф 14 ЭIII ℓ=3160 ГОСТ 5.1459-72	1	3.8
				КР5		5.3
Б/Ч		6	—	Стержень Ф 6 ЭI ℓ=280 ГОСТ 5781-75	12	0.1
Б/Ч		11	—	Стержень Ф 10 ЭI ℓ=2230 ГОСТ 5781-75	1	1.4
Б/Ч		12	—	Стержень Ф 14 ЭIII ℓ=2230 ГОСТ 5.1459-72	1	2.7
				КР6		5.0
Б/Ч		13	—	Стержень Ф 8 ЭI ℓ=280 ГОСТ 5781-75	20	0.1
Б/Ч		14	—	Стержень Ф 8 ЭI ℓ=3680 ГОСТ 5781-75	2	1.5
				КР7		0.6
Б/Ч		15	—	Стержень Ф 5 ВI ℓ=180 ГОСТ 6727-53	7	0.03
Б/Ч		16	—	Стержень Ф 5 ВI ℓ=180 ГОСТ 6727-53*	2	0.2
				С-12		0.8
Б/Ч		17	—	Стержень Ф 6 ЭI ℓ=1480 ГОСТ 5781-75	3	0.1
Б/Ч		18	—	Стержень Ф 6 ЭI ℓ=220 ГОСТ 5781-75	5	0.1

ТП 901-1-6/80-КЖ

ГИП	Новотинский			Речные бараабарные сооружения раздельного типа для амплитуд колебания уровней воды до 6м
Нач.отд.	Волошин			
Гл.спец.	Платник			Водоприемные береговые колодцы диаметром 6м производительностью от 20 до 180 л/с
Рук.гр.	Ядоитан			
Рук.гр.	Лидемберг			
Рук.гр.	Быкинская			Арматурные каркасы КР1÷КР7 и сетка С12.
Н.контр.	Платник			

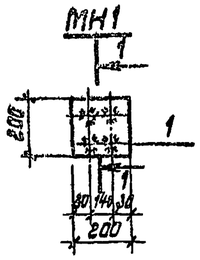
Стадия	Лист	Листов
Р	35	

Госстрой СССР Укрводоканалпроект г. Киев

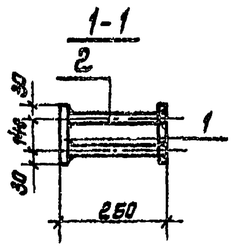
Инв. № подл. | Подп. и дата | Взам. инв. №

Типовой проект 901-1-6/80 Альбом III

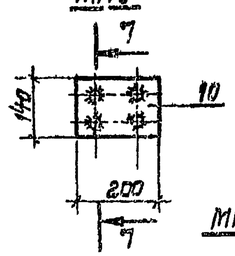
МН1



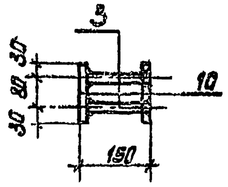
1-1



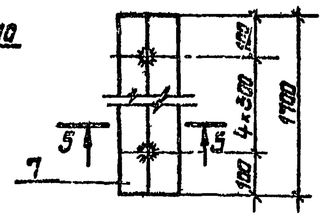
МН8



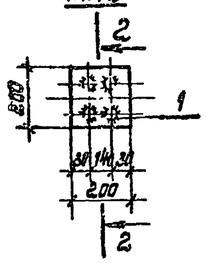
7-7



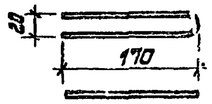
МН6



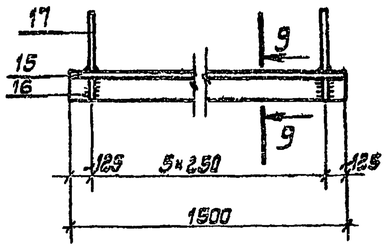
МН2



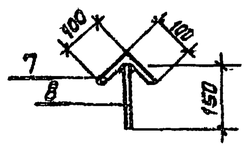
МН5



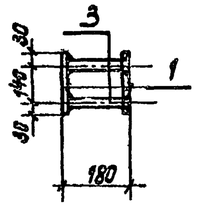
МН13



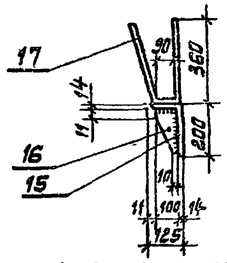
5-5



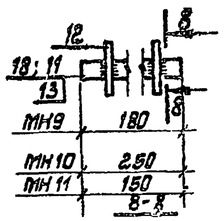
2-2



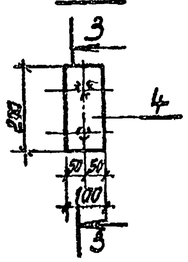
9-9



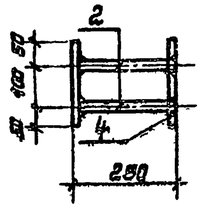
МН9; МН10; МН11



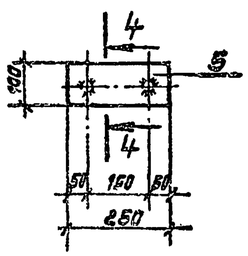
МН3



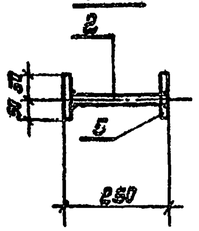
3-3



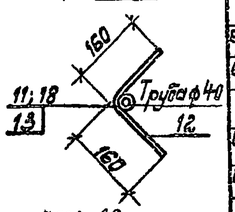
МН-4



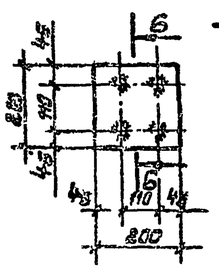
4-4



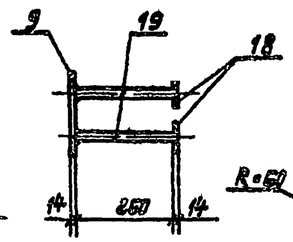
МН-12

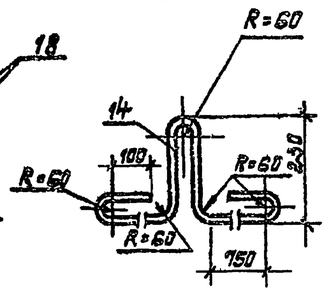


МН7



Б-Б





Формат	Зона	Поз.	Обозначение	Наименование	Кол.	Примечание, масса 1 шт, масса всего, кг
				МН7		9.2
				Детали		
Б/4		9	—	-200×14 ГОСТ 103-76 ℓ=200	1	4.4
Б/4		18	—	-80×14 ГОСТ 103-76 ℓ=80	4	0.7
Б/4		19	—	ф18 AIII ГОСТ 5.1459-72 ℓ=250	4	0.5
				МН 8		3.4
				Детали		
Б/4		10	—	-140×6 ГОСТ 103-76 ℓ=200	2	1.3
Б/4		3	—	ф14 AII ГОСТ 5781-75 ℓ=144	4	0.2
				МН 9		1.4
				Детали		
Б/4		11	—	Труба ф40 ГОСТ 3262-75 ℓ=180	1	1.0
Б/4		12	—	ф10 AI ГОСТ 5781-75 ℓ=320	2	0.2
				МН 10		1.6
				Детали		
Б/4		13	—	Труба ф40 ГОСТ 3262-75 ℓ=250	1	1.2
Б/4		12	—	ф10 AI ГОСТ 5781-75 ℓ=320	2	0.2
				МН-11		1.2
Б/4		18	—	Труба ф40 ГОСТ 3262-75 ℓ=150	1	0.8
Б/4		12	—	ф10 AI ГОСТ 5781-75 ℓ=320	2	0.2
				МН 12		9.9
				Детали		
Б/4		14	—	ф25 AI ГОСТ 5781-75 ℓ=2800	1	10.7
				МН 13		63.6
				Детали		
Б/4		15	—	L200×125×14 ГОСТ 8509-72 ℓ=1500	1	51.6
Б/4		16	—	-100×10 ГОСТ 103-76 ℓ=175	6	1.3
Б/4		17	—	ф12 AII ГОСТ 5781-75 ℓ=310	6	0.7

Формат	Зона	Поз.	Обозначение	Наименование	Кол.	Примечание, масса 1 шт, масса всего, кг
				Документация		
А2			КЖ-36	Сборочный чертеж		
				МН-1		10.8
				Детали		
Б/4		1	—	-200×14 ГОСТ 103-76 ℓ=200	2	4.4
Б/4		2	—	ф18 AIII ГОСТ 5.1459-72 ℓ=236	4	0.5
				МН-2		10.4
				Детали		
Б/4		1	—	-200×14 ГОСТ 103-76 ℓ=200	2	4.4
Б/4		3	—	ф18 AIII ГОСТ 5.1459-72 ℓ=166	4	0.4
				МН-3		24
				Детали		
Б/4		4	—	-200×6 ГОСТ 103-76 ℓ=100	2	0.9
Б/4		2	—	ф14 AII ГОСТ 5781-75 ℓ=250	2	0.3
				МН-4		3.0
				Детали		
Б/4		5	—	-100×6 ГОСТ 103-76 ℓ=250	2	1.2
Б/4		2	—	ф14 AII ГОСТ 5781-75 ℓ=250	2	0.3
				МН 5		0.055
				Детали		
Б/4		6	—	ф58 I ГОСТ 6727-53* ℓ=360	1	0.055
				МН6		15.6
				Детали		
Б/4		7	—	L100×7 ГОСТ 8509-72 ℓ=1700	1	14.8
		8	—	ф8 AI ГОСТ 5781-75 ℓ=150	8	0.1

1. Технические требования к изготовлению закладных и соединительных изделий см. лист КЖ-37.

Привязан

Инв. № подл. | Подп. и дата | Взам. инв. №

ГИП	Новоржинский		10.1975
Нач. отд.	Волошин		
Гл. спец.	Платник		
Рук. гр.	Флоцкман		
Рук. гр.	Физенберг		
Ст. техн.	Брусиловская		
Н. контр.	Платник		

ТП 901-1-6/80-КЖ

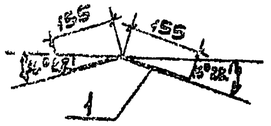
Речные водозаборные сооружения раздельного типа для амплитуд колебания уровней воды до 6 м. Водоприемные береговые оголовки диаметром 6 м производительностью от 20 до 180 м³/с

Стадия	Лист	Листов
Р	36	

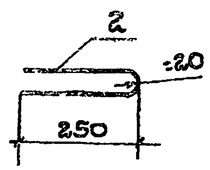
Закладные

Госстрой СССР

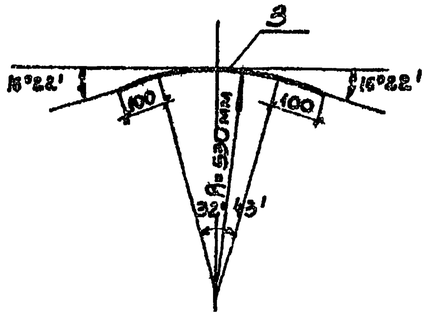
МС1



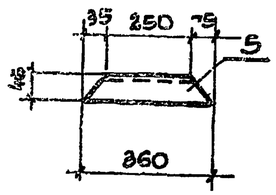
МС2



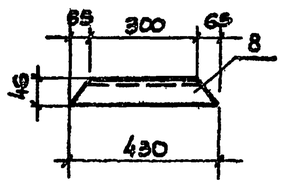
МС3



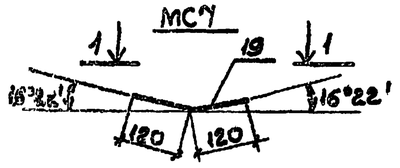
МС5



МС8

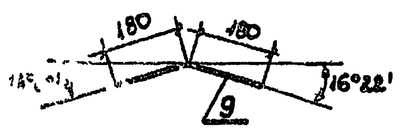


МС7

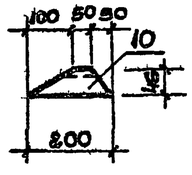


1-1

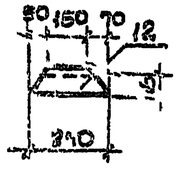
МС9



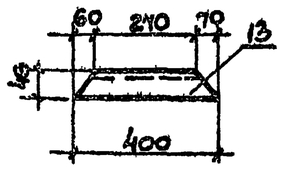
МС10



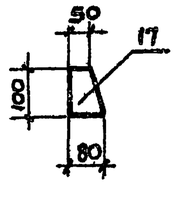
МС12



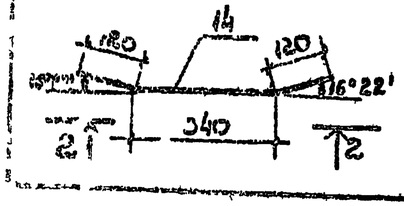
МС13



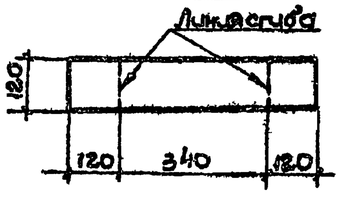
МС17



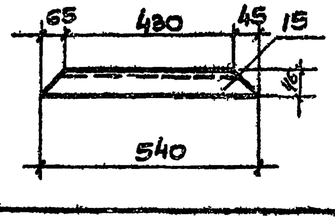
МС14



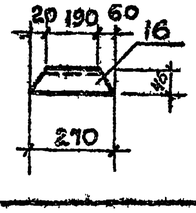
2-2



МС15



МС16



Формат	Зона	Поз	Обозначение	Наименование	Кол	Масса ед. кг
				Документация		
А2			КЖС-37	Сборочный чертеж		
				МС11		4.4
				Детали		
Б/Ч		11	—	-100×6 ГОСТ 103-76* ℓ=1000	1	4.7
				МС12		2.3
				Детали		
А2		12	КЖС-37	С10 ГОСТ 8240-72 ℓ=2410	1	2.3
				МС13		3.4
				Детали		
А2		13	КЖС-37	С10 ГОСТ 8240-72 ℓ=400	1	3.4
				МС14		3.8
				Детали		
А2		14	КЖС-37	-120×8 ГОСТ 103-76* ℓ=580	1	3.8
				МС15		4.4
				Детали		
А2		15	КЖС-37	С10 ГОСТ 8240-72 ℓ=640	1	4.7
				МС16		2.3
				Детали		
А2		16	КЖС-37	С10 ГОСТ 8240-72 ℓ=240	1	2.3
				МС17		0.4
				Детали		
А2		17	КЖС-37	-100×6 ГОСТ 103-76* ℓ=80	1	0.4
				МС18		1.6
				Детали		
Б/Ч		18	—	ф16 АIII ГОСТ 5781-82 ℓ=1000	1	1.6

Формат	Зона	Поз	Обозначение	Наименование	Кол	Примечание Масса ед. кг
				Документация		
А2			КЖС-37	Сборочный чертеж		
				МС1		0.7
				Детали		
А2		1	КЖС-37	ф20 АIII ГОСТ 5781-82 ℓ=310	1	0.7
				МС2		0.5
				Детали		
А2		2	КЖС-37	ф12 АI ГОСТ 5781-75 ℓ=590	1	0.5
				МС3		0.9
				Детали		
А2		3	КЖС-37	ф16 АIII ГОСТ 5781-82 ℓ=550	1	0.9
				МС4		0.24
				Детали		
Б/Ч		4	—	Проволочная сетка ГОСТ 7348-75 ф5 В-2 в=390 ℓ=1000	1	0.24
				МС5		3.1
				Детали		
А2		5	КЖС-37	С10 ГОСТ 8240-72 ℓ=360	1	3.1
				МС6		0.22
				Детали		
Б/Ч		6	—	ф6 АI ГОСТ 5781-75* ℓ=1000	1	0.22
				МС7		1.1
				Детали		
А2		19	КЖС-37	-120×6 ГОСТ 103-76 ℓ=240	1	1.1
				МС8		3.7
				Детали		
А2		8	КЖС-37	С10 ГОСТ 8240-72 ℓ=430	1	3.7
				МС9		0.6
				Детали		
А2		9	КЖС-37	ф16 АIII ГОСТ 5781-82 ℓ=360	1	0.6
				МС10		1.7
				Детали		
А2		10	КЖС-37	С10 ГОСТ 8240-72 ℓ=200	1	1.7

Технические требования к изготовлению закладных и соединительных изделий

1. Закладные и соединительные изделия должны соответствовать требованиям ГОСТ 10922-75 „Арматурные изделия и закладные детали для железобетонных конструкций. Технические требования и методы испытания".
2. Сварку производить в соответствии с „Указаниями по сварке соединений арматуры и закладных деталей железобетонных конструкций" СН 393-78.

Привязан

Инв. №

ГИП	Ковалишин		
Нач. отд.	Волошин		
Гл. констр.	Плотник		
Рук. гр.	Клочман		
Рук. гр.	Айзенберг		
Ст. инж.	Малинина		
Ст. тех.	Чепериха		
Н. контр.	Плотник		

ТП 901-1-6/80-КЖ

Речные водозаборные сооружения руслового типа для амплитуд колебания уровней воды до 6 м

Водоприемные береговые колодцы диаметром 6 м производительностью от 2000 до 180 л/с

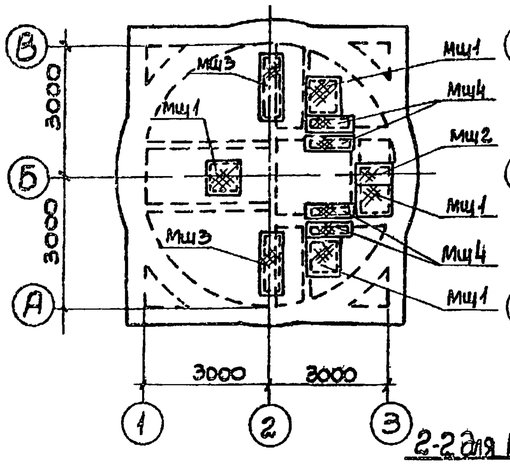
Стадия	Лист	Листов
Р	37	

Соединительные изделия МС1 – МС18

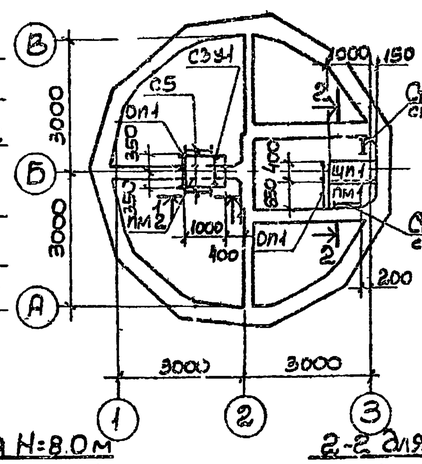
Госстрой СССР Укрводоканалпроект Киев

Типовой проект 901-1-5/80 Альбом III

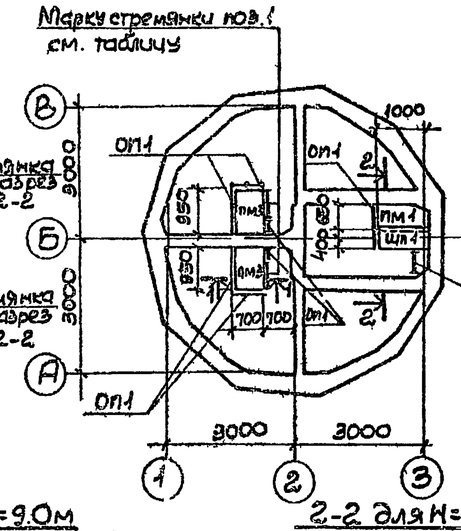
Маркировочная схема щитов на отм. 0.00



Маркировочные схемы площадок и стремянок на отм. -2.150; -2.500; -3.100; -3.700

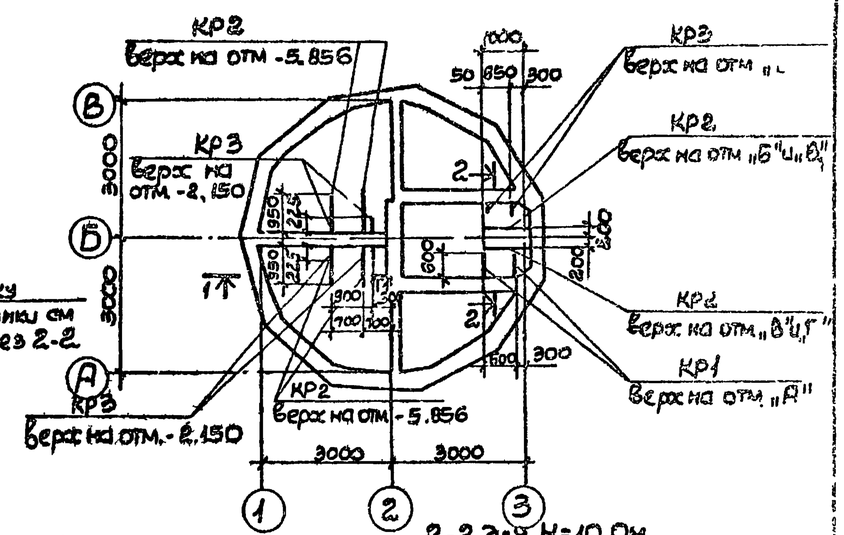


2-2 для Н=8.0м



2-2 для Н=9.0м

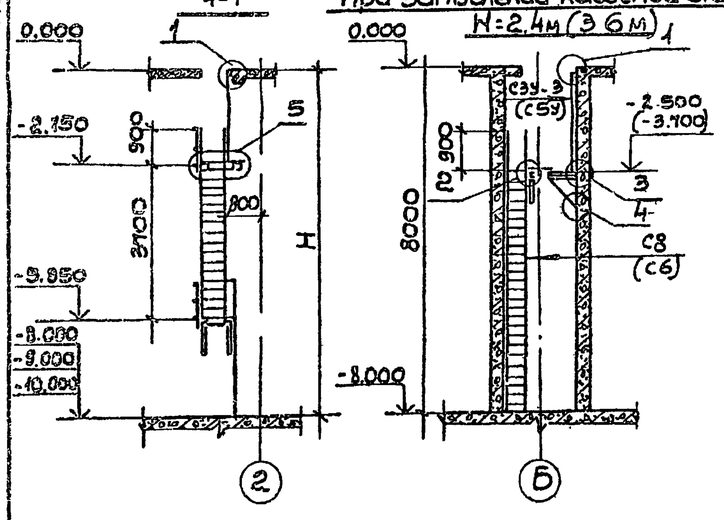
Маркировочная схема кронштейнов под площадки



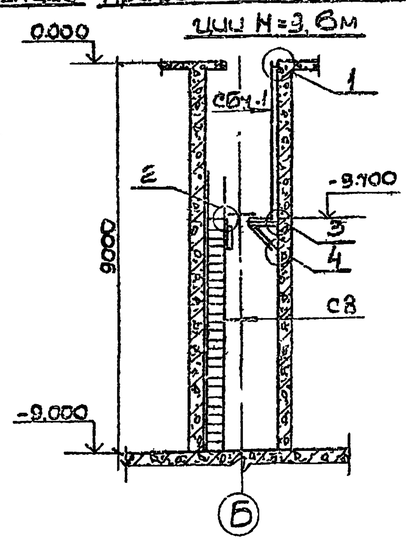
2-2 для Н=10.0м

1-1

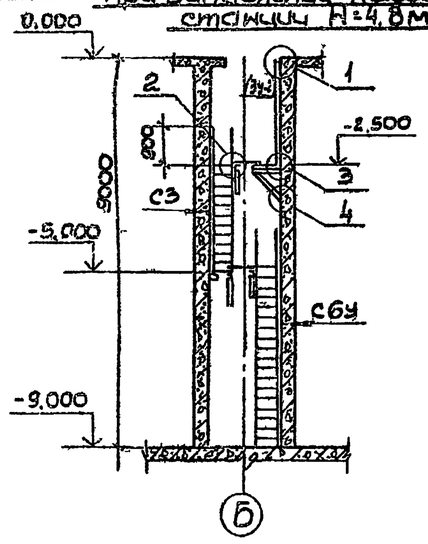
при заглублении насосной станции Н=2.4м (3.6м)



при заглублении насосной станции Н=3.6м



при заглублении насосной станции Н=4.8м



при заглублении насосной станции Н=4.8м (6.0м)

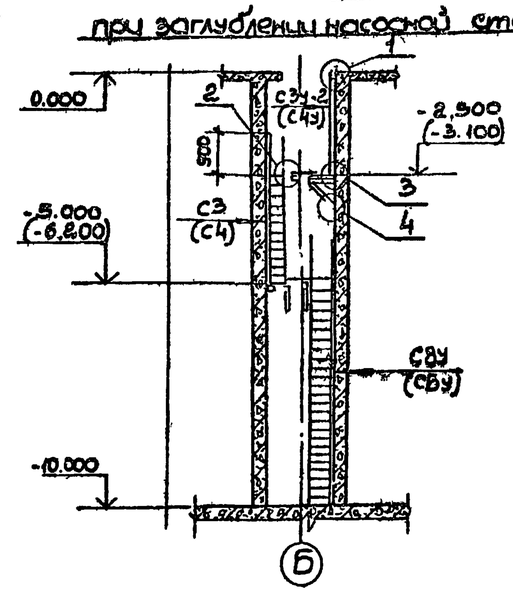


Таблица привязочных размеров

Глубина колодца Нм	Заглубл. насосной станции Нм	Высота стремянки поз.1	Марка стремянки	Отметка верха кронштейна А	Б	В	Г
6.0	2.4	2150	СЗу-2	-2.506	-2.500	—	
	3.6	2150	СЗу-2	-3.706	-3.700	—	
9.0	3.6	3150	С5У-2	-3.706	-3.700	—	
	4.8	3150	С5У	-2.506	-2.500	-5.006	-5.000
10.0	4.8	4150	С6	-2.506	-2.500	-5.006	-5.000
	6.0	4150	С6	-3.106	-3.100	-6.206	-6.200

1. Указания по антикоррозионной защите см соответствующий раздел пояснительной записки в альбоме I.
2. Ограждение к съемным щитам Щ1 не приваривать.
3. Все стремянки с индексом „У" отличаются от соответствующих типовых только длиной, стремянки укоротить в соответствии листами КЖС-23, КЖС-24.
4. Площадку ПМ1 при установке обрезать по месту.

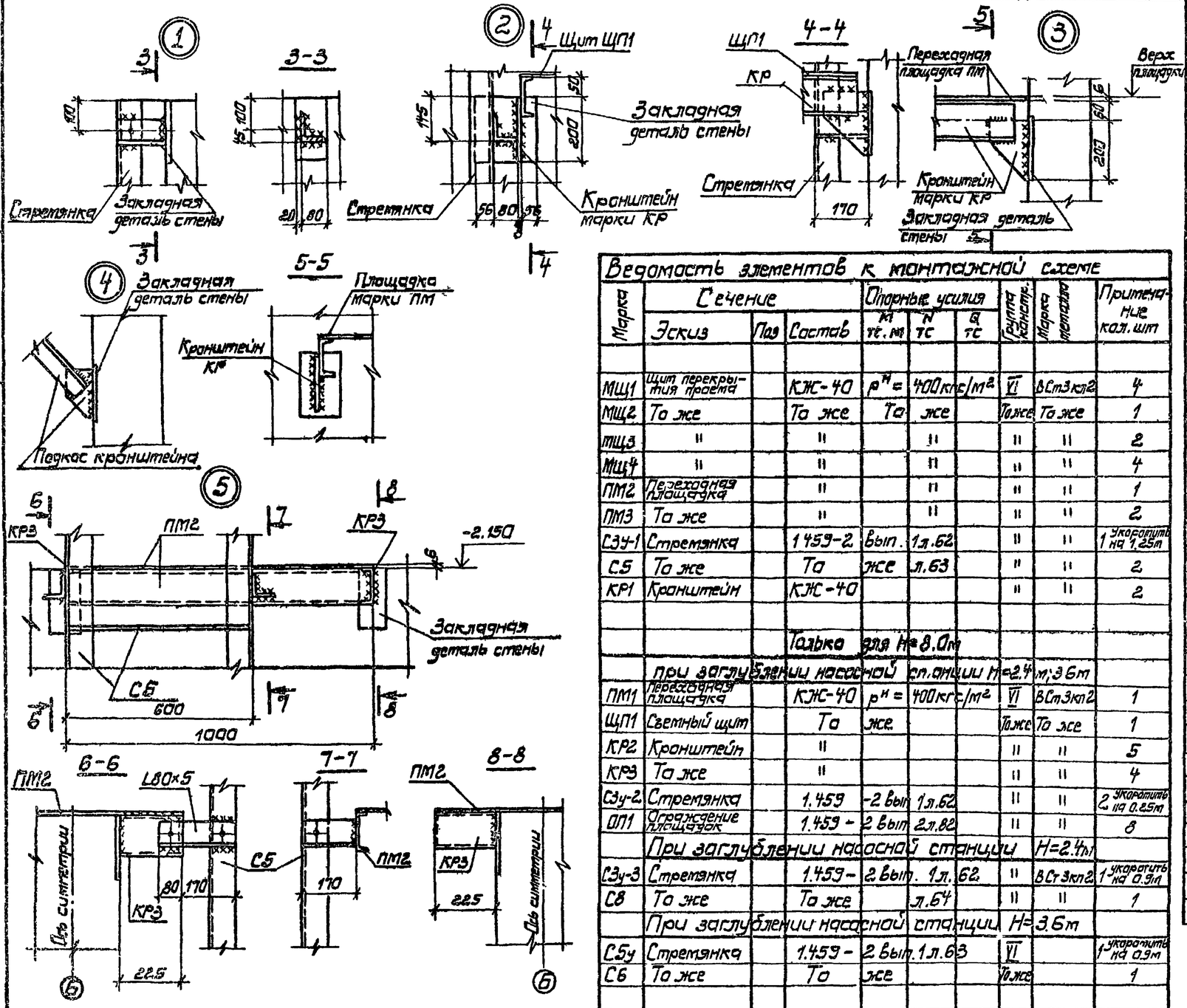
Привязан

Инв. №

ГИП	Новомирский				ТП 901-1-6/80-КЖС
Нач. отд.	Волошин				Речные водозаборные сооружения раздельного типа для амплитуд колебания уровней воды до 6м
Гл. спец.	Плотник				Водоприемные береговые колодцы диаметром 6.0м производительностью от 200 до 1800 л/с
Рук. гр.	Клочкан				Стадия Р; Лист 38; Листов
Рук. гр.	Мизенберг				Маркировочные схемы щитов, площадок, стремянок и кронштейнов
Ст. техн.	Бушковский				Госстрой СССР Укрводоканалпроект
Н. контр.	Плотник				

Инв. № подл. | Подпись и дата | Взам. инв. №

Типовой проект 901-1-6/80 Альбом III



Ведомость элементов к монтажной схеме

Марка	Сечение: Эскиз	Паз	Состав	Опорные усилия: M тс м	N тс	Q тс	Группа конструкции	Марка металла	Примечание кол. шт
МЩ1	Щит перекрытия проема		КЖ-40	$p^н$ = 400 кгс/м²			VI	ВСт3кп2	4
МЩ2	То же		То же	То	же		То же	То же	1
МЩ3	"		"		"		"	"	2
МЩ4	"		"		"		"	"	4
ПМ2	Переходная площадка		"		"		"	"	1
ПМ3	То же		"		"		"	"	2
С3У-1	Стремянка		1.459-2	Вып.	1 л.62		"	"	1 Укоротить на 1.25м
С5	То же		То	же	л.63		"	"	2
КР1	Кронштейн		КЖ-40				"	"	2
			Только для Н=8.0м						
	При заглублении насосной станции								Н=2.4м;3.6м
ПМ1	Переходная площадка		КЖ-40	$p^н$ = 400 кгс/м²			VI	ВСт3кп2	1
ЩП1	Съемный щит		То	же			То же	То же	1
КР2	Кронштейн		"				"	"	5
КР3	То же		"				"	"	4
С3У-2	Стремянка		1.459	-2 Вып	1 л.62		"	"	2 Укоротить на 0.25м
ОП1	Ограждение площадок		1.459 -	2 Вып	2 л.82		"	"	8
	При заглублении насосной станции								Н=2.4м
С3У-3	Стремянка		1.459 -	2 Вып.	1 л. 62		"	ВСт3кп2	1 Укоротить на 0.9м
С8	То же		То же		л.64		"	"	1
	При заглублении насосной станции								Н=3.6м
С5У	Стремянка		1.459 -	2 Вып.	1 л.63		VI		1 Укоротить на 0.9м
С6	То же		То	же			То же		1
			Только для Н=9.0м						
	При заглублении насосной станции								Н=3.6м
ПМ1	Переходная площадка		КЖ-40	$p^н$ = 400 кгс/м²			VI	ВСт3кп2	1
ЩП1	Съемный щит		То же	То	же		То же	То же	1
КР2	Кронштейн		"		"		"	"	5
КР3	То же		"		"		"	"	4

Ведомость элементов

Марка	Сечение: Эскиз	Паз	Состав	Опорные усилия: M тс м	N тс	Q тс	Группа конструкции	Марка металла	Масса	Примечание кол. шт
С5У-1	Стремянка		1.459-2 Вып. 1		л.63		VI	ВСт3кп2		1 Укоротить на 0.9м
С5У-2	То же		То	же						2 Укоротить на 0.45м
С8	"		"		л.64					1
ОП1	Ограждение площадок		1.459-2 Вып. 2		л.82					8
	При заглублении насосной станции Н=4.8м									
ПМ1	Переходная площадка		КЖ-40	$p^н$ = 400 кгс/м²						2
ЩП1	Съемный щит		То же	То	же					2
КР2	Кронштейн		"		"					7
С3	Стремянка		1.459-2	Вып	1 л.62					1
С3У-2	То же		То	же						1 Укоротить на 0.9м
С5У	"		"		л.63					2 Укоротить на 0.45м
С6У	"		"		л.63					1 Укоротить на 0.2м
ОП1	Ограждение площадок		1.459-2	Вып	2 л.82					9
КР3	Кронштейн		КЖ-40	$p^н$	400 кгс/м²					6
	Только для Н=10.0 м.									
	При заглублении насосной станции Н=4.8м и 6.0м									
ПМ1	Переходная площадка		КЖ-40	$p^н$=400 кгс/м²						2
ЩП1	Съемный щит		То же	То	же					2
КР2	Кронштейн		"		"					7
С6	Стремянка		1.459-2	Вып. 1	л.63					2
ОП1	Ограждение площадок		1.459-2	Вып 2	л.82					9
КР3	Кронштейн		КЖ-40	$p^н$ = 400	кгс/м²					6
	При заглублении насосной станции Н=4.8м									
С3	Стремянка		1.459-2	Вып. 1	л.62					1
С3У-2	То же		То	же	л.62					1 Укоротить на 0.9м
С8У	"		"		л.64					1 Укоротить на 0.4м
	При заглублении насосной станции Н=6.0м									
С4	Стремянка		1.459-2	Вып. 1	л.62					1
С4У	То же		То	же	л.62					1 Укоротить на 0.9м
С6У	"		"		л.63					1 Укоротить на 0.6м

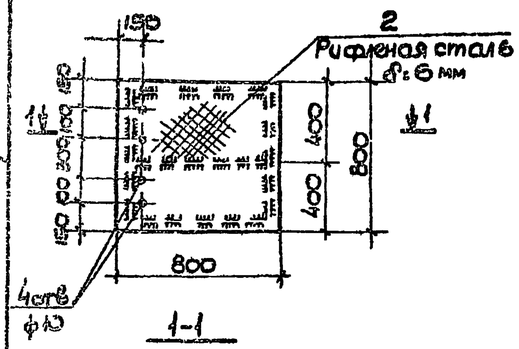
Привязан

Инв. № подл. | Подп. и дата | Взам. инв. №

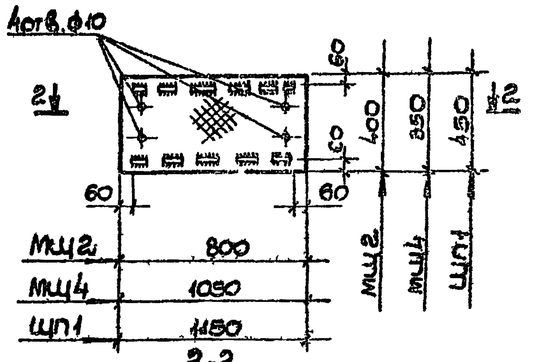
ГИП	Нефоминский			ТП 901-1-6/80-КЖ
Нач. отд.	Волошин			Речные водозаборные сооружения руслового типа для амплитуд колебания уровней воды до 6 м.
Ст. спец.	Платник			Водоприемные береговые колодцы диаметром 6.0 м прошивной оголовностью от 20 до 180 л/с. Стадия Р; Лист 39; Листов
Рук. гр.	Клоцман			
Рук. гр.	Айзенберг			
Н. контр.	Платник			Маркировочные схемы щитов, площадок, стремянок, кронштейнов. Узлы. Госстрой СССР Укрводоканалпроект Киев

Типовой проект 901-1-6/80 Альбом I

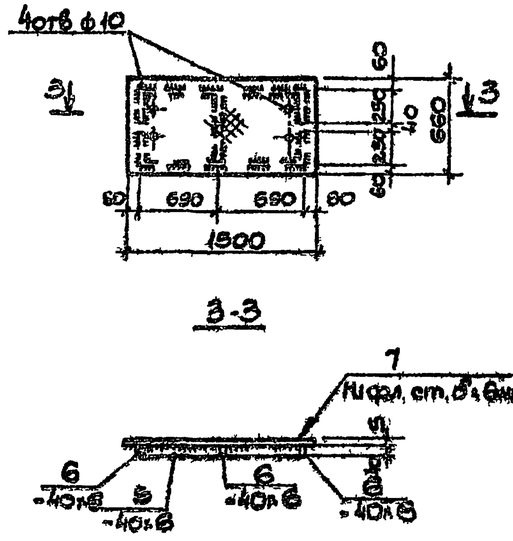
МЩ1



МЩ2, МЩ4, ЩП1



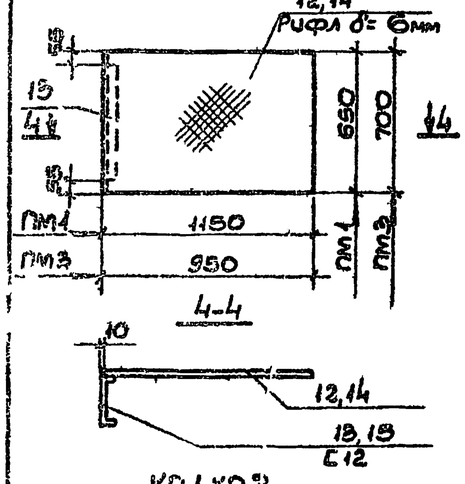
МЩ3



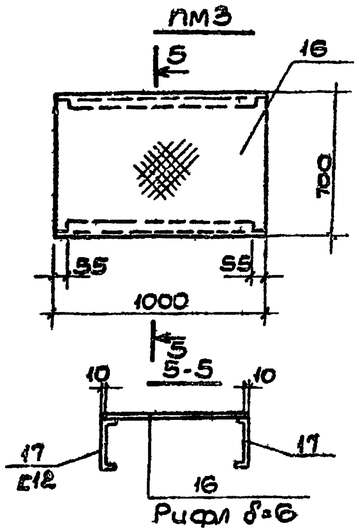
Ведомость элементов

Марка	Сечение: Эскиз	Поз	Состав	Опорные усилия: M тс,м	N тс	Q тс	Группа констр.	Марка металла	Примечание: Кол. шт.
КР1		18	∠12	0.01		0.06	VI	ВСт3кп2	1 ℓ=580
		19	L 63×6		0.08		То же	То же	1 ℓ=730
		20	-150×6				"	"	3 ℓ=200
КР2		21	∠12	0.02		0.16	VI	ВСт3кп2	1 ℓ=930
		19	L 63×6		0.22		То же	То же	1 ℓ=730
		20	-150×6				"	"	3 ℓ=200
КР3	—	22	∠12	0.005		0.05	VI	ВСт3кп2	1 ℓ=225

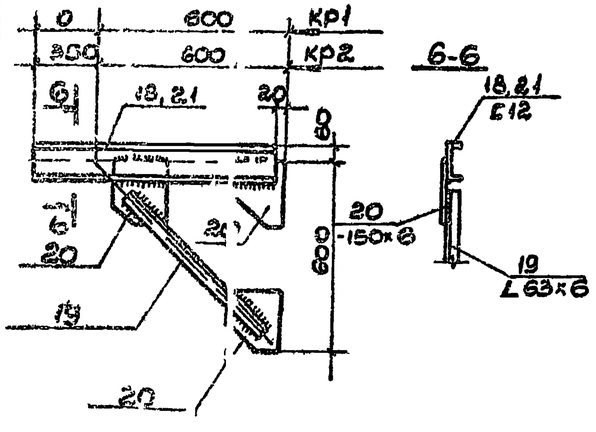
ПМ1, ПМ2



ПМ3



КР1, КР2



Ведомость элементов

Марка	Сечение: Эскиз	Поз	Состав	Опорная усилия: M тс,м; N тс; Q тс	Группа констр.	Марка металла	Примечание: Кол шт.
МЩ1		1	-40×6	$P_н$ = 400кгс/м²	VI	ВСт3кп2	5 ℓ=680
		2	Рифленая сталь δ=6		То же	То же	1 0.64м²
МЩ2		3	-40×6	То же	То же	"	2 ℓ=680
		4	Рифленая сталь δ=6			"	1 0.32м²
МЩ3		5	-40×6	"	То же	"	2 ℓ=1980
		6	-40×6			"	6 ℓ=250
		7	Рифленая сталь δ=6			"	1 1.0м²
МЩ4		8	-40×6	"	То же	"	2 ℓ=930
		9	Рифленая сталь δ=6			"	1 0.4м²
ЩП1		10	-40×6	"	То же	"	2 ℓ=350
		11	Рифленая сталь δ=6			"	1 0.45м²
ПМ1		12	Рифленая сталь δ=6мм	"	VI	ВСт3кп2	1 0.75м²
		13	∠12		"	"	1 ℓ=650
ПМ2		14	Рифленая сталь δ=6мм	"	VI	ВСт3кп2	1 0.7м²
		15	∠12		"	"	1 ℓ=700
ПМ3		16	Рифленая сталь δ=6мм		VI	ВСт3кп2	1 0.7м²
		17	∠12		"	"	2 ℓ=1000

1. Указания по антикоррозийной защите см. соответствующий раздел пояснительной записки в альбоме I.
2. Сварку производить электродами Э42.

Привязан

ГИП	Новоминский			ТП 901-1-6/80-КЖ
Нач. отд.	Валюшин			Речное водозаборное сооружение разборного типа для амплитуд колебания уровней воды до 6 м
Гл. спец.	Плотник			Водоприемные береговые колодцы диаметром 6 м производительностью от 20 до 180 л/с
Рук. гр.	Клаучан			Стадия: Р; Лист: 40; Листов:
Рук. гр.	Айзенберг			Щиты МЩ1 – МЩ4, ЩП1, площадки ПМ1 ÷ ПМ3
Н. контр.	Плотник			Госстрой СССР Укрводоканалпроект

Альбом III

Типовой проект 901-1-6/80

Выборка металла к чертежам КЖ-23 ÷ КЖ-27

Вид профиля и ГОСТ, ТУ	Марка металла и ГОСТ	Обозначение и размер профиля мм	№ п/п	H=8,0м при заглублении ст 2,4м: Масса металла по элементам конструкций, кг: Пути крановые	Кронштейны	Стеновые панели ограждения	Щиты		Общая масса, кг	H=8м при заглублении ст 3,6м: Масса металла по элементам конструкций, кг: Пути крановые	Кронштейны	Стеновые панели ограждения	Щиты		Общая масса, кг	H=9,0м при заглублении ст 3,6м: Масса металла по элементам конструкций, кг: Пути крановые	Кронштейны	Стеновые панели ограждения	Щиты		Общая масса, кг	H=9,0м при заглублении ст 4,0м: Масса металла по элементам конструкций, кг: Пути крановые	Кронштейны	Стеновые панели ограждения	Щиты		Общая масса, кг	H=10,0м при заглублении ст 4,8м: Масса металла по элементам конструкций, кг: Пути крановые	Кронштейны	Стеновые панели ограждения	Щиты		Общая масса, кг
Балки двутавровые ГОСТ 19425-74	ВСт3 пс2	I 24	1	355					355	355					355	355					355	355					355	355					355
	Итого			355					355	355					355	355					355	355					355	355					355
Швеллеры ГОСТ 8240-72	Ст3 кп2 ГОСТ 380-71*	С 12	2		69	56			125		69	56			125		69	56			125		98	63			161		98	63			161
	Итого				69	56			125		69	56			125		69	56			125		98	63			161		98	63			161
Уголки равнобокие ГОСТ 8509-72	Ст3 кп2 ГОСТ 380-71*	L 25×3	3			8			8			8			8			8			8			9			9			9			9
		L 63×6	4		29				29		29				29								42				42		42				42
		L 100×7	5	9					9	9					9	9					9	9					9	9					9
	Итого			9	29	8			46	9	29	8			46	9	29	8			46	9	42	9			60	3	42	9			60
Сталь полосовая ГОСТ 103-76	Ст3 кп2 ГОСТ 380-71*	— δ=6	6		29	8	59		96		29	9	59		97		29	8	59		96		42	11	59		112		42	10	59		111
		— δ=8	7																													
		— δ=12	8	34					34	34					34	34					34	34					34	34					34
	Итого			34	29	8	59		130	34	29	9	59		131	34	29	8	59		130	34	42	11	59		146	34	42	10	59		145
Сталь листовая рифленая ГОСТ 8568-77	Ст3 кп2 ГОСТ 380-71*	— рифл δ=6	9			160	325		485			160	325		485			160	325		485			215	325		540			215	325		540
	Итого					160	325		485			160	325		485			160	325		485			215	325		540			215	325		540
Сталь горячекатанная круглая ГОСТ 2590-71**	Ст3 кп2 ГОСТ 380-71*	⌀ 18	10			82			82			90			90			94			94			94			94			103			103
	Итого					82			82			90			90			94			94			94			94			103			103
Сталь холодногнутая швеллеры неравнополочные ГОСТ 8281-69*	Ст3 кп2 ГОСТ 380-71*	ГНС 60×40×12×2,5	11			56			56			56			56			56			56			63			63			63			63
		ГНС 80×80×5	12			374			374			419			419			419			419			434			434			462			462
	Итого					430			430			475			475			475			475			497			497			525			525
4ТМТУ 2-130-70	Ст3 кп-2 ГОСТ 380-71*	90×30×2,5×3	13			24			24			24			24			24			24			27			27			27			27
	Итого					24			24			24			24			24			24			27			27			27			27
Всего				398	127	768	384		1677	398	127	822	384		1731	398	127	825	384		1734	398	182	916	384		1880	398	182	952	384		1916

1. Окончание выборки ст. 1 КЖ-27

Инв. № подл. | Подп. и дата | Взам. инв. №

Привязан

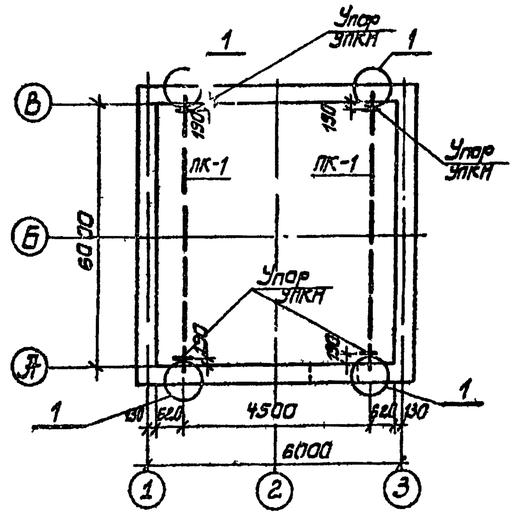
Инв. №

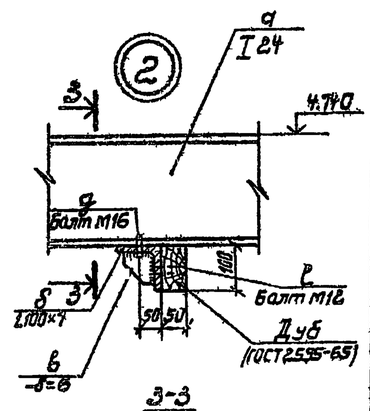
				ТП901-1-6/80-КЖ			
ГИП	Новоминский			Речные водозаборные сооружения раздельного типа для отметок колебания уровней воды до 6м			
Нач.отд.	Долгилин			Береговые водоприемные колодцы диаметром 6,0м производительностью от 20 до 180 тыс/с	Стадия	Лист	Листов
Гл.спец.	Плотник				Р	41	
Рук.гр.	Кацман						
Рук.гр.	Айзенберг			Выборка металла к чертежам КЖ-38 ÷ КЖ-42 (начало)	Госстрой СССР Укрводоканалпроект Киев		
Н.контр.	Плотник						

Выборка металла к чертежам КЖС-23 ÷ КЖС-27

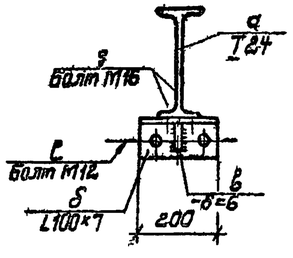
Вид профиля и ГОСТ, ТУ	Марка металла и ГОСТ	Обозначение и размер профиля мм	N п/п	H=10м при заглублении в ст.6 Ом. Масса металла по элементам конструкции, кг: Пути кранбалки	Кронштейны	Стяжки площадки обслуживания	Щиты		Общая масса, кг
Балки двутавровые ГОСТ 19425-74	Вст3 пс 2	I 24	1	355					355
	Итого			355					355
Швеллеры ГОСТ 8240-72	Вст3 кп 2 ГОСТ 380-71*	[12	2		98	63			161
	Итого				98	63			161
Уголки равнобокие ГОСТ 8509-72	Вст3 кп2 ГОСТ 380-71*	L 25×3	3			9			9
		L 63×6	4		42				42
		L 100×7	5	9					9
	Итого			9	42	9			60
Сталь полосовая ГОСТ 103-76	Вст3 кп2 ГОСТ 380-71*	— δ=6	6		42	12	59		113
		— δ=8	7						
		— δ=12	8	34					34
	Итого			34	42	12	59		147
Сталь листовая рифленая ГОСТ 8568-77	Вст3 кп2 ГОСТ 380-71*	рифл δ=6	9			215	325		540
	Итого					215	325		540
Сталь горячекатанная круглая ГОСТ 2590-71*	Вст3 кп2 ГОСТ 380-71*	● ф18	10			102			102
	Итого					102			102
Сталь холодногнутая швеллеры неравнополочные ГОСТ 8281-69*	Вст3 кп2 ГОСТ 380-71*	ГНС 50×40×12×2,5	11			63			63
		ГН L 80×80×5	12			462			462
	Итого					525			525
ТМТУ 2-130-70	Вст3 кп2 ГОСТ 380-71*	⌊ 90×30×2,5×3	13			27			27
	Итого					27			27
		Всего		398	182	953	384		1917

План расположения путей кранбалки



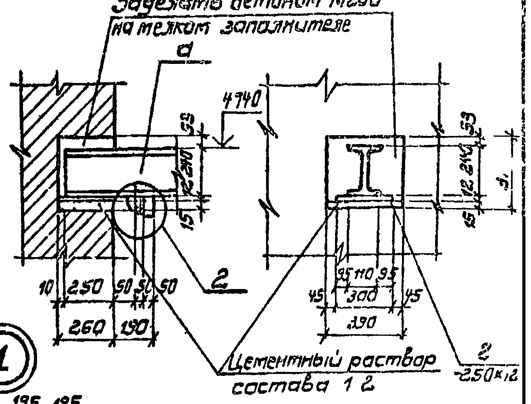


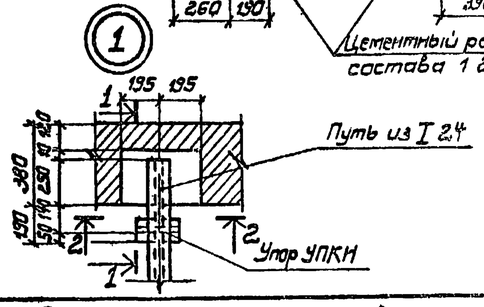
3-3



1-1

2-2





Ведомость элементов

Марка	Сечение: Эскиз	Поз	Состав	Опорные усилия: M тс м	N тс	Q тс	Группа конструкц.	Марка металла	Примечание кол. шт
ПК1	I	а	I 24	24	—	10	III	Вст3пс6	2 ℓ=6500
	—	г	-250×12	Конструктивно			IV	Вст3кп2	4 ℓ=300
УПКН	—	в	-100×6	То же			То же	То же	4 ℓ=100
	Болт	д	ф16	То же			То же	То же	8 ℓ=100
	Болт	е	ф12	То же			То же	То же	8 ℓ=150
	L	б	L 100×7	То же			"	"	4 ℓ=2[17]

1. Грузоподъемность кранбалки — 1,0 т с.
2. Указания по антикоррозионной защите см. соответствующий раздел пояснительной записки в альбоме I.
3. Сварку производить электродами Э42 высота сварных швов $h_ш$ = 4мм.

Привязан

Инв. N

ГИП	Новотинский		
Нач. отд.	Бозошин		
Гл. спец.	Плотник		
Рук. гр.	Клоцман		
Рук. гр.	Юденберг		
Ст. инж.	Филькина		
Н. контр.	Плотник		

ТП 901-1-6/80-КЖ

Речные водозаборные сооружения раздельного типа для амплитуды колебания уровней воды до 6 м

Водоприемные береговые колодцы диаметром 6 Ом производительностью от 20 до 180 л/с

Стадия	Лист	Листов
Р	42	

План расположения путей кранбалки. Сечения, узлы. Выборка металла к чертежам КЖС-38 - КЖС-42 (окончание)

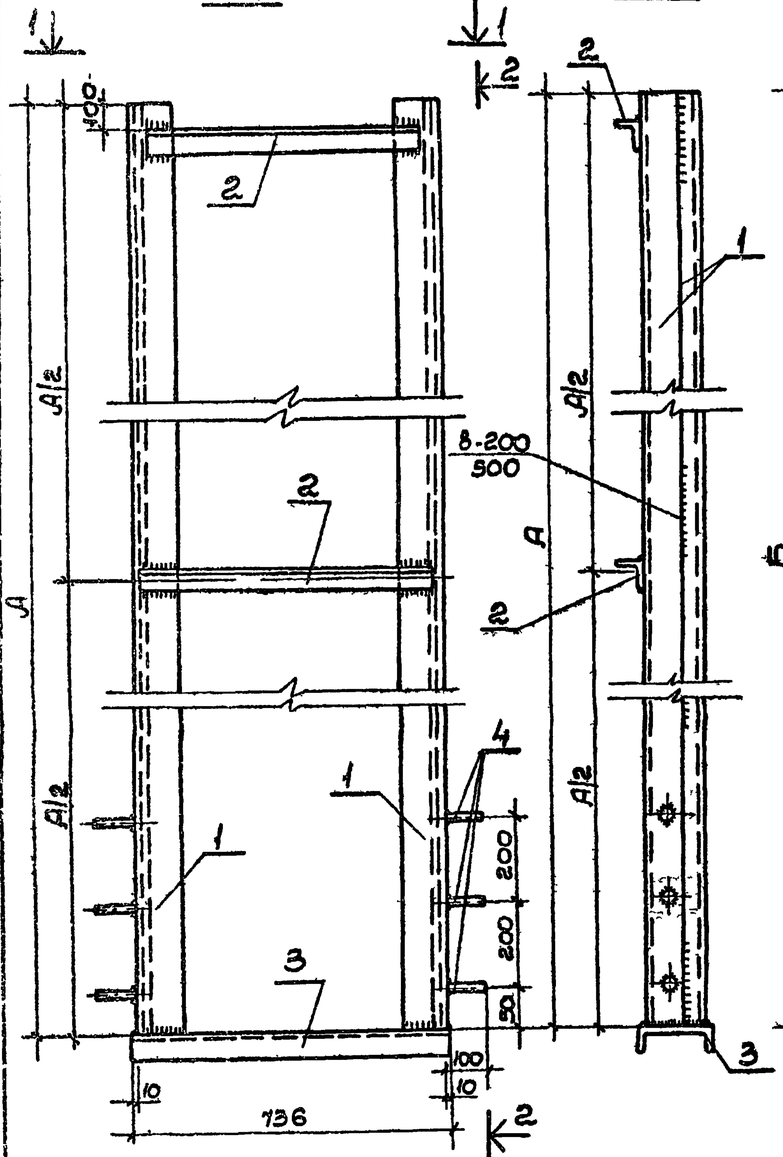
Госстрой СССР Укрводоканалпроект Киев

Типовой проект 901-1-6/80 Альбом III

Альбом III

Типовой проект 901-1-6/80

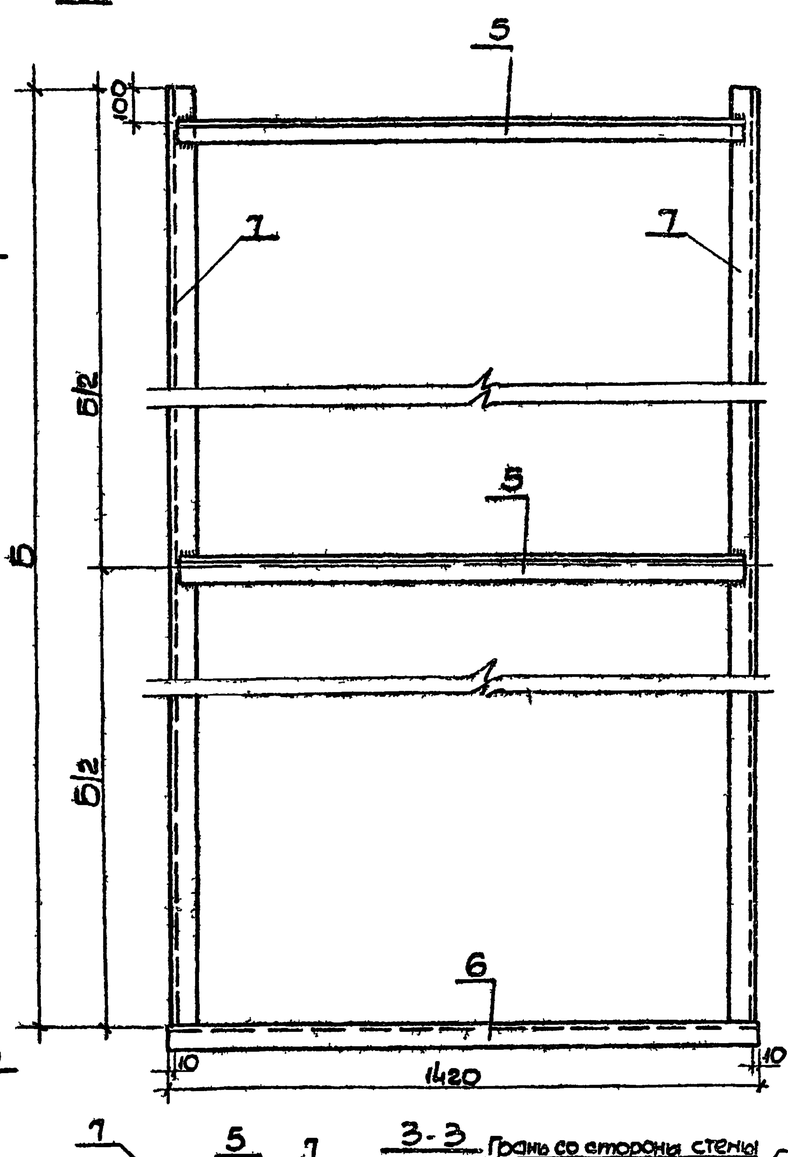
Р-1



2-2

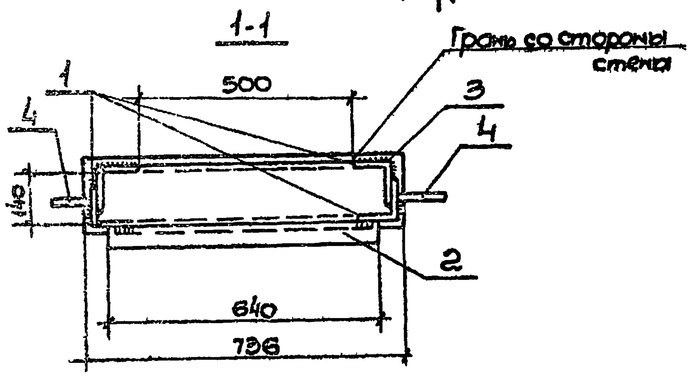
3

Р-2

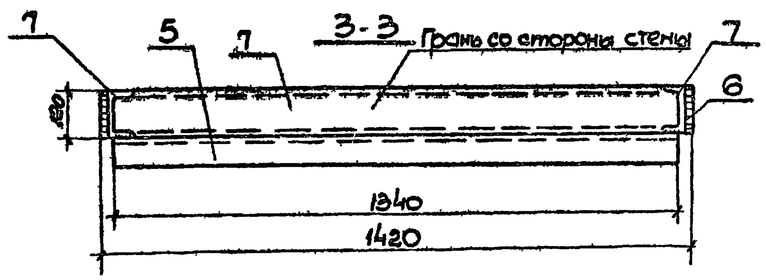


3

1-1



3-3



Формат	Зона	Поз	Обозначение	Наименование	Кол	Примечание / Масса 1 шт., кг
				Документация		
А2			КЖС-43	Сборочный чертеж		
				Р1		
				Сборочные единицы и детали		
				Для Нк = 8; 9; 10 м		
Б/Ч		2	—	L50×5; ГОСТ 8509-72, ℓ=640	2	2.0
Б/Ч		3	—	С16, ГОСТ 8240-72, ℓ=736	1	10.5
Б/Ч		4	—	Стержень ф 14АП ГОСТ 5781-75 ℓ=100	6	0.1
				Только для Нк = 8.0 м		
Б/Ч		1	—	L100×8, ГОСТ 8509-72 ℓ=1170	1	87.5
				Только для Нк = 9.0 м		
Б/Ч		1	—	L100×8, ГОСТ 8509-72, ℓ=8170	4	99.7
				Только для Нк = 10.0 м		
Б/Ч		1	—	L100×8, ГОСТ 8509-72, ℓ=9170	4	111.9
				Р2		
				Сборочные единицы детали		
				Для Нк = 8; 9; 10 м		
Б/Ч		5	—	L50×6, ГОСТ 8509-72, ℓ=840	2	5.1
Б/Ч		6	—	С12, ГОСТ 8240-72, ℓ=1420	1	14.8
				Только для Нк = 8 0м		
Б/Ч		7	—	С12; ГОСТ 8240-72; ℓ=7670	2	73.0
				Только для Нк = 9 0м		
Б/Ч		7	—	С12 ГОСТ 8240-72, ℓ=8670	2	89.3
				Только для Нк = 10 0м		
Б/Ч		7	—	С12, ГОСТ 8240-72, ℓ=9640	2	100.0

Таблица привязочных размеров

Нк (м)	А	Б	Масса (марки, кг) Р1	Р2
80	7170	7670	365.1	189.0
90	8170	8670	413.9	213.6
100	9170	9670	462.7	225.0

Привязан

Инв. N

Инв. N подл. | Подпись и дата | Взам. инв. N

ГИП	Некрашевич		12.82
Нач. отд	Валочник		
Гл. спец	Плотник		
Рук. гр	Клоцман		
Рук. гр	Айзенберг		
Рук. гр	Дикок		
Н. контр	Плотник		

ТП 901-1-6/80-КЖ

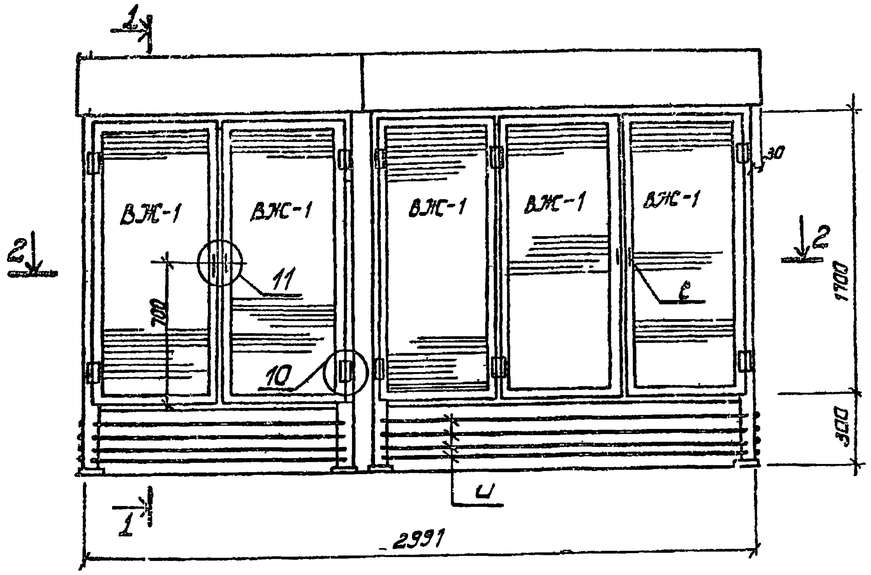
Речные водозаборные сооружения раздельного типа для амплитуд колебания уровней воды

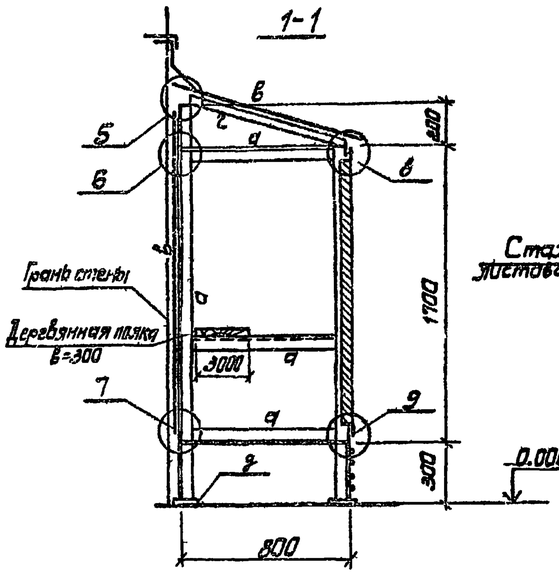
Водоприемные береговые колодцы диаметром 6 0м производительностью от 20 до 180 л/с

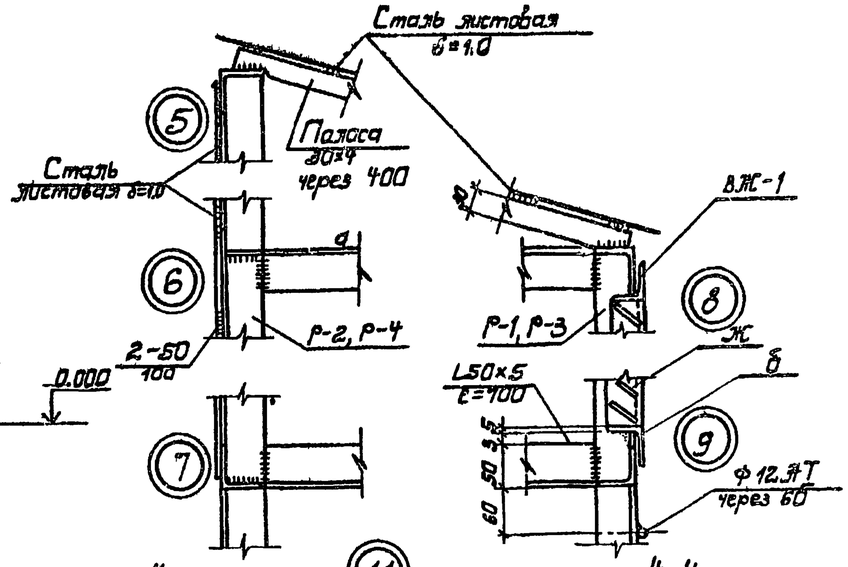
Стадия	Лист	Листов
Р	43	

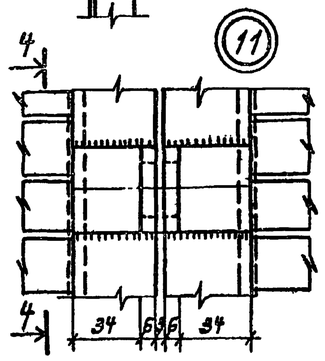
Рамы Р1 и Р2

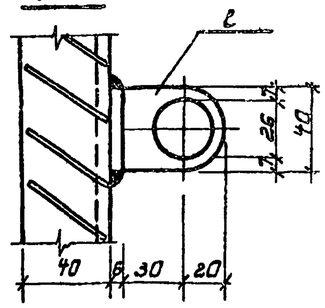
Госстрой СССР Укрводоканалпроект Киев

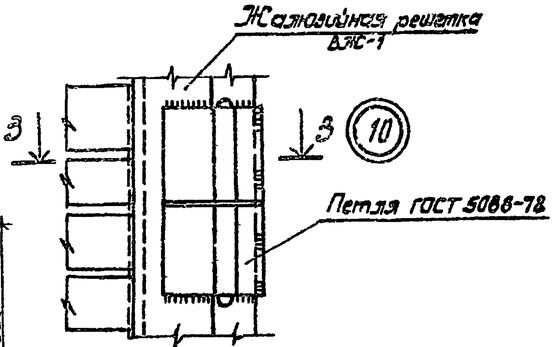


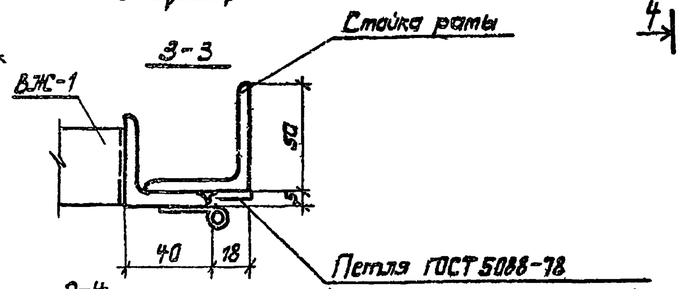


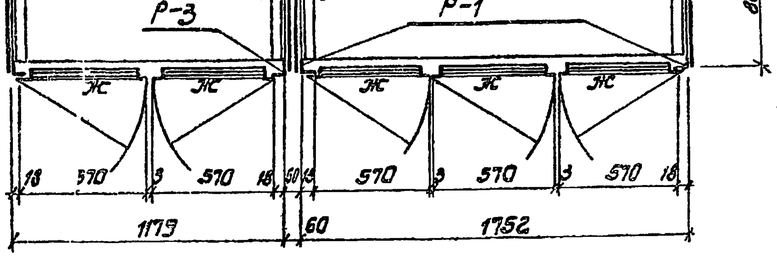


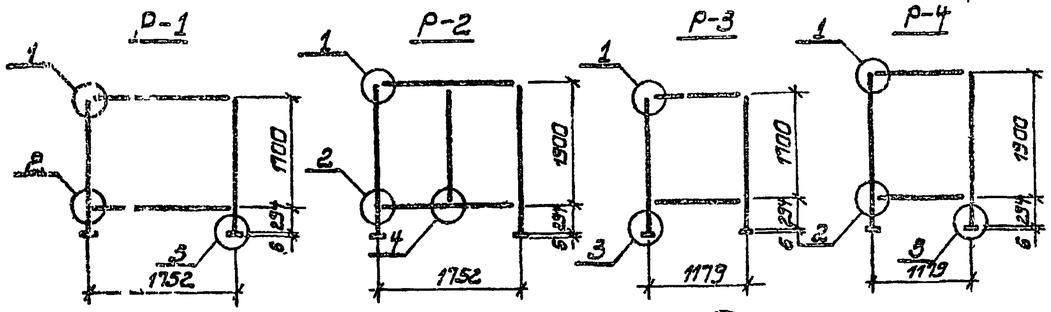


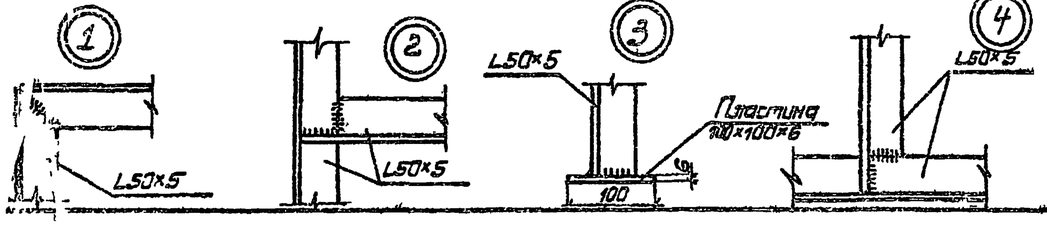










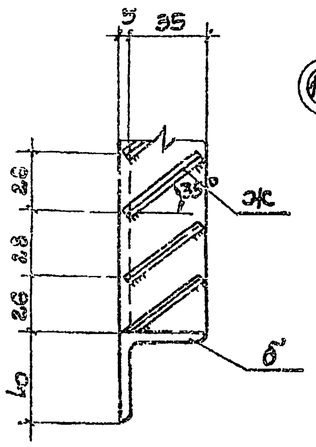


1. Размеры рам даны по обушкам уголков.
2. Катеты сварных швов приняты по меньшей толщине свариваемых элементов.
3. Все металлоконструкции окрасить эмалью ПФ-133 за 3 раза по слою грунта ГФ-020.

Привязан

Инв. №

ГИП	Новакинский			ТП 901-1-6/80-КЖ
Нач.отд.	Валошин			Речные водозаборные сооружения раздельного типа для амплитуд колебания уровней воды до 6м
Гл.спец.	Плотник			Водоприемные береговые колодцы диаметром 6,0 м производительностью от 20 до 180 л/с
Рук.гр	Клаучан			Стадия: Р; Лист: 44; Листов:
Рук.гр	Зильберберг			
Ст.техн	Бенкиловская			Шкафы установки для хлорирования. Планы, разрезы, узлы
Н.контр	Плотник			Госстрой СССР Укрводоканалпроект Киев



ВЖС-1

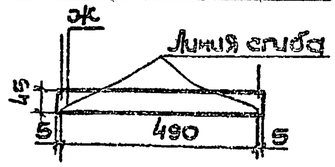
Ведомость элементов

Марка	Сечение: Эскиз	поз	Состав	Опорные усилия: M тс.м	N тс	Q тс	Группа констр.	Марка металла	Примечание кол. шт.
Шкафы установки для хлорирования	L	а	L 50×5	Конс	трукт	ивно	VI	В Ст3кп2	ℓ=37.0м
	L	б	L 40×5		То	же	Тоже	В Ст3кп2	ℓ=22.7м
	⟶	в	— δ=10		"		"	Б Ст3кп	S=14.0м²
	—	г	— 30×4		"		"	В Ст3кп	ℓ=10м 10 шт
	⟶	д	— 100×6		"		"	В.Ст3кп	ℓ=0.8м 8 шт
	—	е	— 40×6		"		"	В.Ст3кп	ℓ=0.4м 4 шт
	—	эж	— 45×1.5		"		"	В Ст3кп	ℓ=137.2м 280 шт
		ц	∘ ф12		"		"	В Ст3кп2	ℓ=18.5м
	Петля дверная								Готовое изделие

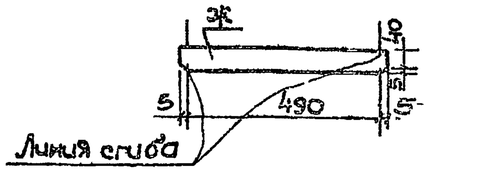
Выборка металла к чертежам

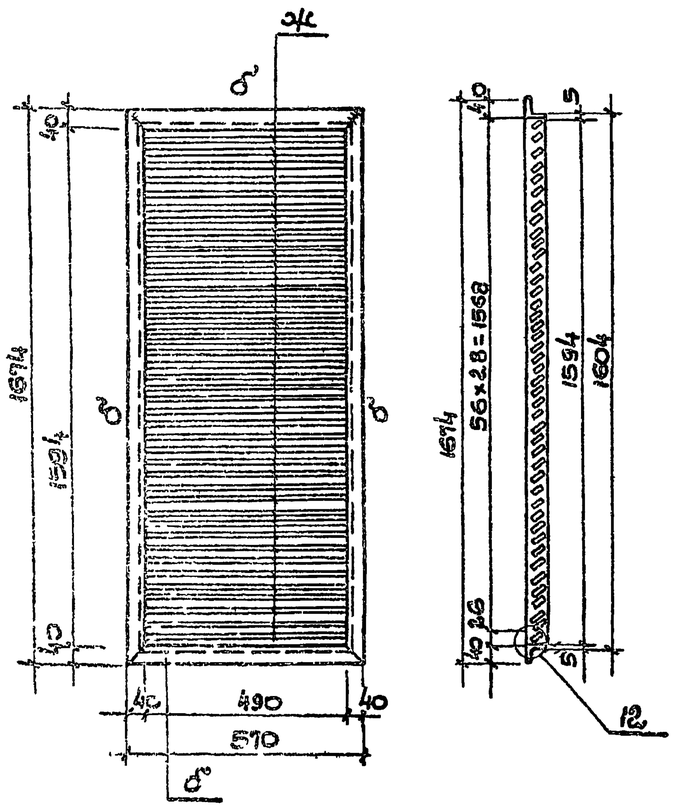
Вид профиля и ГОСТ, ТУ	Марка металла и ГОСТ	Обозначение и размер профиля мм	N п.п	Общая масса в кг	Примечания
Уголки равнобокие ГОСТ 8509-72	В Ст3 Кп2	L 50×5	1	139.4	
		L 40×5	2	55.0	
	ГОСТ-380-71*				
	Итого			194.4	
Сталь листовая кровельная ГОСТ 8075-56	Б Ст3 кп	-δ=10	3	107.3	
	ГОСТ 380-71*				
	Итого			107.3	
Сталь полосовая ГОСТ 103-76	В Ст3 кп 2	— 30×4	4	10.0	
	ГОСТ 380-71*	— 100×6	5	4.0	
		— 40×6	6	0.4	
		— 45×1.5	7	75.3	
	Итого			89.7	
Сталь горячекатанная Круглая ГОСТ 2590-71*	В Ст 3 кп2	∘ ф12	8	16.1	
	ГОСТ 380-71*				
	Итого			16.1	
Петля дверная ГОСТ 5088-72		—	9	2.4	
	Итого			2.4	
	Всего			409.9	

Развертка пера



Развертка нижнего пера





1. Данный чертеж рассматривать совместно с чертежом КЖС-44.
2. Перья жалюзи, обшивка шкафов листовой сталью привариваются швом 2мм тонким электродом, с соблюдением режима сварки тонколистовых элементов.

Привязан

Инв. №

ГИП	Новоминский			ТП 901-1-6/80-КЖС
Нач. отд	Волошин			Речные водозаборные сооружения оголовочного типа для амплитуд колебания уровня воды до 6м
Гл. спец	Плотник			Водоприемные береговые колодцы диаметром 6.0м производительностью от 20 до 180 м³/с
Рук. гр.	Клочай			Стадия: Р; Лист: 45; Листов:
Рук. гр.	Кизеберг			Шкафы установки для хлорирования ВЖС-1
Ст. техн	Бржиховский			Госстрой СССР Укрводоканалпроект Киев
Н. контр	Плотник			

Типовой проект 901-1-6/80 Альбом III

Выборка металла

Вид профиля и ГОСТ, ТУ	Марка металла и ГОСТ	Обозначение и размер профиля мм	№ п.п	Масса металла по элем. кг: один	Прим.
Уголки равнобокие ГОСТ 8509-72	В Ст.3 кп-2 ГОСТ 380-71*	L 100×8	1	220,0	
Сталь листовая	В. Ст 3 кп-3 ГОСТ 380-71*	-δ=2	2	90,4	
		-δ=4	3	90,4	
		-δ=10	4	7,9	
	Итого.				
Швеллеры ГОСТ 8240-72	В. Ст.3 кп-2 ГОСТ 380-71*	⊏ 10	5	13,7	
Сталь горячекатанная круглая ГОСТ 2590-71*	В. Ст.3 кп-2 ГОСТ 380-71*	• ф20	6	32,0	
		• ф25	7	1,4	
Гайки шестигранные ГОСТ 5915-70	В. Ст 3 кп-2 ГОСТ 380-71*	М20	8	0,5	
Шайбы ГОСТ 11371-78*	В. Ст 3 кп-2 ГОСТ 380-71*	М 20	9	0,1	

Итого 456,4

Ведомость элементов

Марка	Сечение: Эскиз	Поз	Состав	Опорные усилия: M тс м	N тс	Q тс	Группа капитал.	Марка металла	Примечание и количество шт
Шкаф для промывного устройства	L	а	L 100×8	Конструктивно				В Ст3 кп-2	4
	L	б	L 100×8	то же	то же	то же		то же	6
	⊏	в	⊏ 10	— " —	— " —	— " —		— " —	1
	L	г	L 100×8	— " —	— " —	— " —		— " —	2
	—	д	— δ=4	— " —	— " —	— " —		— " —	2
	—	е	— δ=2	— " —	— " —	— " —		— " —	2
	—	и	— δ=4	— " —	— " —	— " —		— " —	2
	—	к	— δ=10	— " —	— " —	— " —		— " —	4
	Болт	л	— " —	— " —	— " —	— " —		— " —	2
	Шайба ГОСТ 11371-78	м	М 20	— " —	— " —	— " —		— " —	4
	Гайка ГОСТ 5915-70	н	М 20	— " —	— " —	— " —		— " —	2
	Ручка	т	см чертеж	— " —	— " —	— " —		— " —	2
	Скоба	п	то же	— " —	— " —	— " —		— " —	4
	Клин	р		—	—	—		—	4
	Упор	с	• ф20	—	—	—		—	2

1. Размеры на плане и разрезах 1-1 ÷ 3-3 даны по обушкам уголков.
2. Все металлические конструкции окрасить эмалью ПФ-133 за 3 раза по слою грунта ГФ-021.
3. Упор „С" приварить к поз. „д".

Привязан

Инв. № подл. | Подп. и дата | Взам. инв. №

ГИП	Новоминский		19.11.79
Нач. отд.	Волошин		
Гл. спец.	Плотник		
Рук. гр.	Дикук		
Рук. гр.	Шашенько		
Н. контр.	Плотник		

ТП 901-1-6/80-КЖ

Речные водозаборные сооружения раздельного типа для амплитуд колебания уровней воды до 6 м

Береговые водоприемные колодцы диаметром 6,0 м производительностью от 20 до 180 м³/с

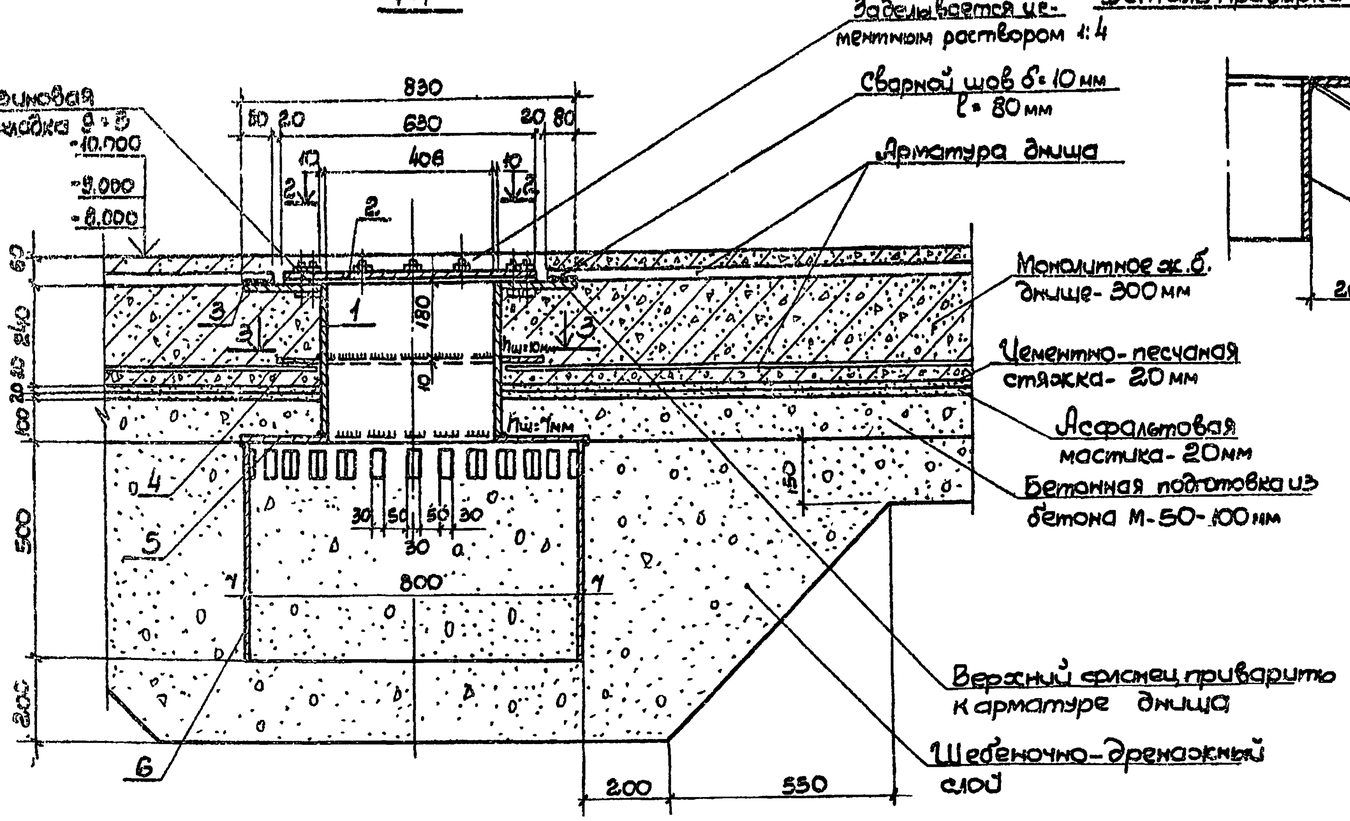
Стадия: Р | Лист: 46 | Листов:

Шкаф для промывного устройства

Госстрой СССР Укрводоканалпроект г. Киев

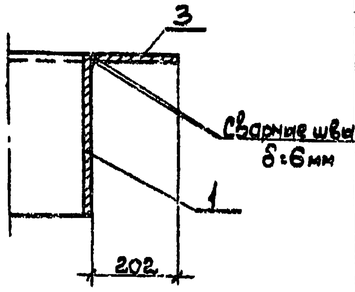
Типовой проект 901-1-6/80 Альбом III

1-1

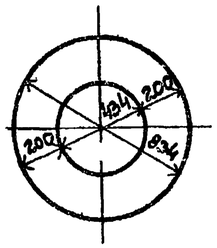


Поз.3

Деталь приварки поз.3 к поз.1



Поз.5

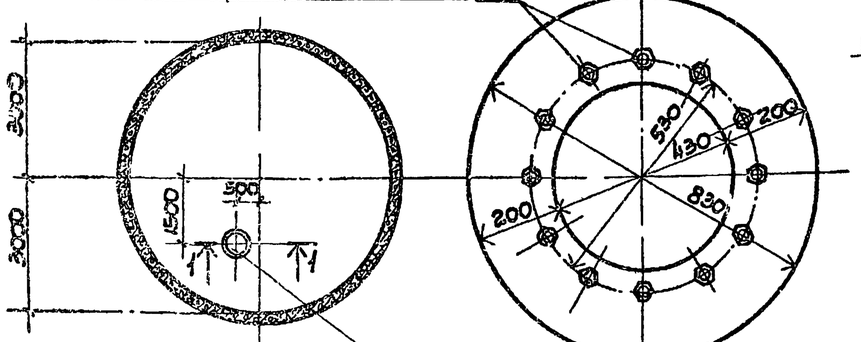


Спецификация элементов металлической конструкции

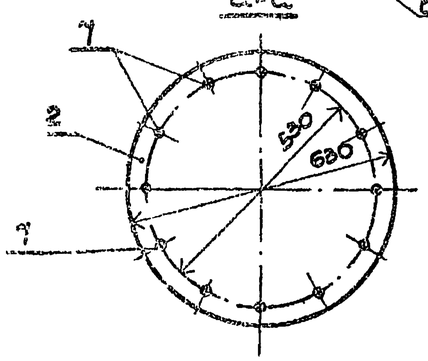
Формат	Зона	Поз.	Обозначение	Наименование	Кол	Примеч. масса, кг
				Документация		
				Сборочные единицы и детали		
А2		1	КЖС-47	Патрубок Ст3-10 $d_н$=426; ℓ=343	1	65.3
		2	То же	Глухой фланец δ=15; d=630	1	36.5
		3	"	Фланец δ=15; $d_{ср}$=630	1	44.6
		4	"	То же δ=10; $d_{ср}$=530	1	12.5
		5	"	" δ=7; $d_н$=834	1	21.9
		6	"	Перфорированный патрубок δ=7; ℓ=500	1	69.3
		7	"	Болт М16×70 с гайкой и шайбой	12	1.1

1. Водосборный колодец выполняется только при строительстве подземной части в суглинистых грунтах для водоотлива.
   В месте установки патрубка с фланцами арматура днища вырезается по месту.
2. Конструкцию замкового уплотнителя выполнять в соответствии с „Руководством по производству и приемке работ при устройстве оснований и фундаментов" 1977 г.

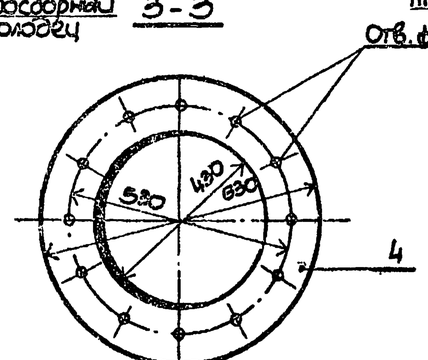
План расположения водосборного колодца



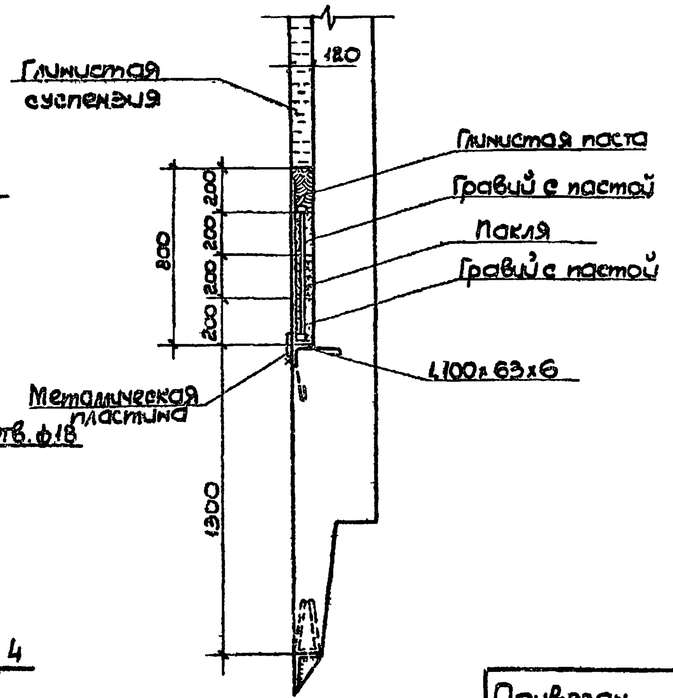
2-2



Водосборный колодец 3-3



Деталь ножа и уплотнения

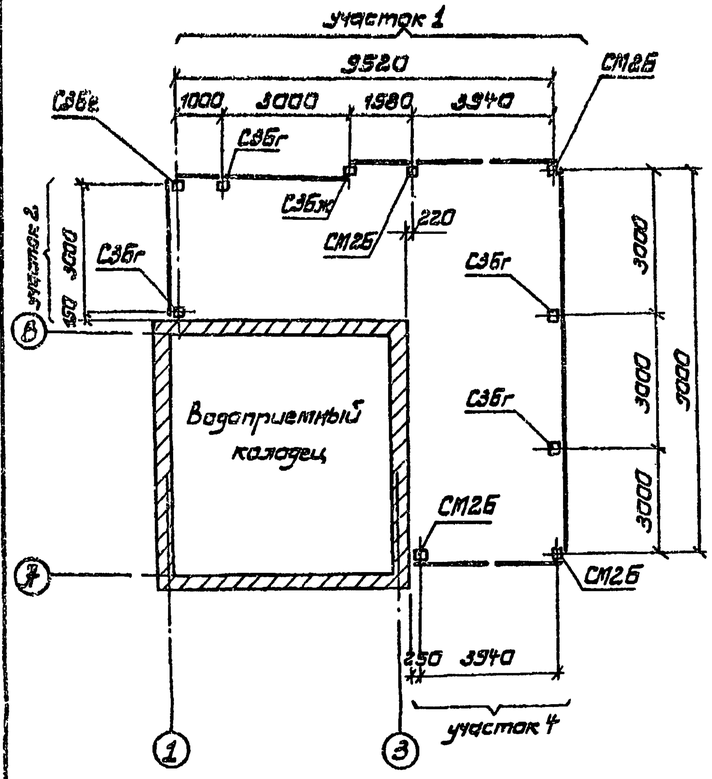


Привязан

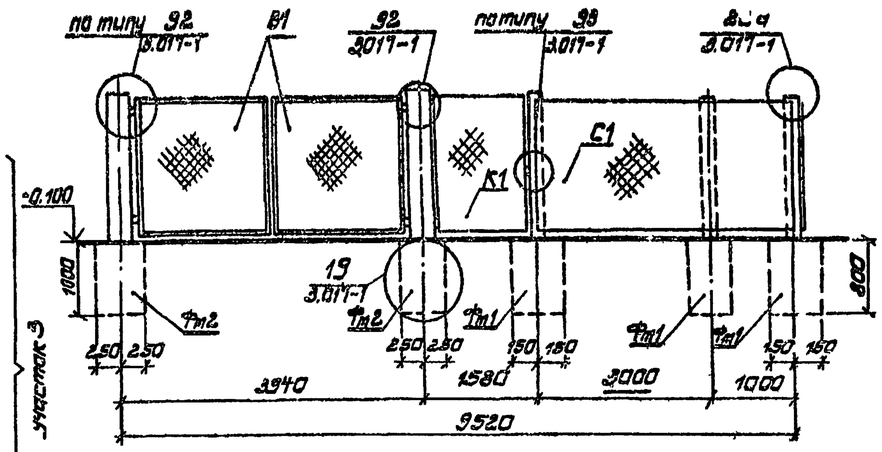
Инв. N

				ТП 901-1-6/80-КЖС			
ГИП	Новоминский		19.11.79	Речные водозаборные сооружения раструбного типа для амплитуд колебания уровней воды до 8 м			
Нач. отд	Волошин			Водоприемные береговые колодцы диаметром 6.0м производительностью от 20 до 180 л/с	Стадия	Лист	Листов
Гл. спец	Плотник				Р	49	
Рук. гр.	Клоцман						
Рук. гр.	Айзенберг						
Ст. инж.	Малинина			Водосборный колодец	Госстрой СССР Укрводоканалпроект Киев		
Ст. техн	Брашовская						
Н. контр	Плотник						

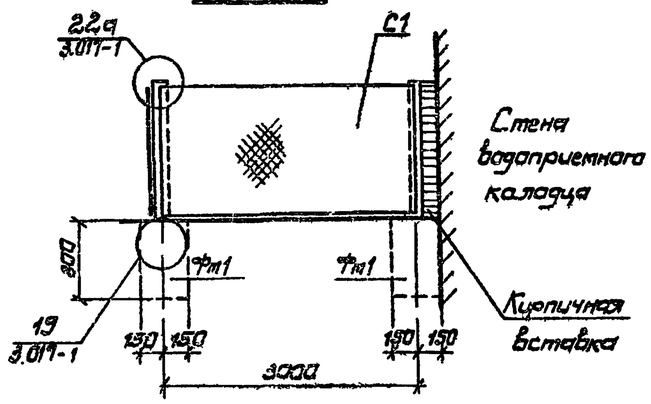
Схема расположения ограждения



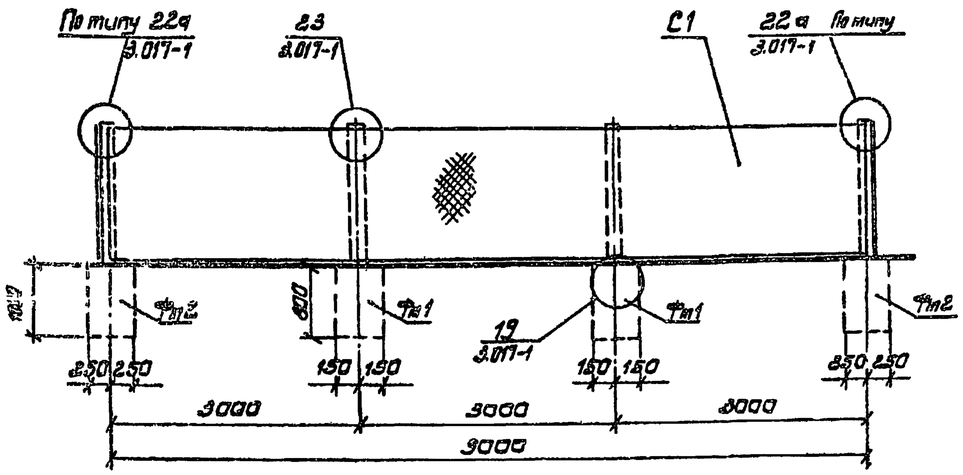
Участок 1



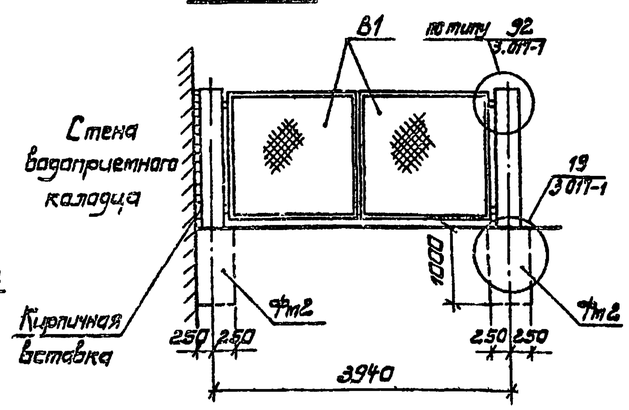
Участок 2



Участок 3



Участок 4



Спецификация элементов к схеме расположения ограждения

Марка	Обозначение	Наименование	Кол	Примеч
		Сборные ж.-б. конструкции		
С36г	3.017-1 вып. 1	Столб С36г	4	0.12 т
С36е	То же	То же С36е	1	0.12 т
С36ж	"	" С36ж	1	0.12 т
		Монолитные железо-бетонные конструкции		
Фм1	3.017-1 вып. 0	Фундамент Фм1	6	0.05 м³
Фм2	То же	То же Фм2	4	0.13 м³
		Металлические элементы		
В1	3.017-1 вып. 6	Ворота распашные ВМ56	2	115.4 кг
К1	То же	Калитка КМ56п	1	51.6 кг
СМ2Б	3.017-1, вып. 2	Столб СМ2Б	4	90.0 кг
С1	—	Сетка №31-2 ГОСТ 5336-67* ширина – 1500	—	24.0 м²
МС3	3.017-1 вып. 2	Соединительный элемент МС3	12	0.9 кг
МС5	То же	То же МС5	36	0.62 кг

1. Ограждение выполнено по серии 3.017-1 в.1, 4, 6.
2. Тип ограды – М1Б высотой 1.6 м.
3. Указания об антикоррозионной защите см. соответствующий раздел пояснительной записки.

Привязан

Инв. №

Инв. № подл. | Подп. и дата | Взам. инв. №

Альбом III

Серия 3.901-1-6/80

ГИП	Новоминский		19113	ТП 901-1-6/80-КЖ
Нач. отд.	Валашин			Речные водозаборные сооружения раздельного типа для амплитуд колебания уровней воды до 6 м
Гл. спец.	Платник			Водоприемные береговые колодцы диаметром 6.0 м производительностью от 20 до 120 л/с
Рук. гр.	Клаплан			Стадия: Р; Лист: 48; Листов:
Рук. гр.	Жуленёва			Ограждение площадки хлораторной установки
Ст. инж.	Малинина			Госстрой СССР Укрводоканалпроект Киев
Н. контр.	Платник			