РЕЧНЫЕ ВОДОЗАБОРНЫЕ СООРУЖЕНИЯ РАЗДЕЛЬНОГО ТИПА
ДЛЯ АМПЛИТУД КОЛЕБАНИЯ УРОВНЯ ВОДЫ ДО 6м

ТИПОВОЙ ПРОЕКТ
901-1-6/80

ВОДОПРИЕМНЫЕ БЕРЕГОВЫЕ КОЛОДЦЫ

ДИАМЕТРОМ 6 м
ПРОИЗВОДИТЕЛЬНОСТЬЮ ОТ 20 ДО 180 л/с

альбом II

СТРОИТЕЛЬНАЯ ЧАСТЬ
/ВАРИАНТ ПОДЗЕМНОЙ ЧАСТИ
СО СТЕНАМИ В МОНОЛИТНОМ ЖЕЛЕЗОБЕТОНЕ/

СФ 444-02

ИНВ.N					

ТП.01.989

385/81

РЕЧНЫЕ ВОДОЗАБОРНЫЕ СООРУЖЕНИЯ РАЗДЕЛЬНОГО ТИПА
ДЛЯ АМПЛИТУД КОЛЕБАНИЯ УРОВНЯ ВОДЫ ДО 6м

ТИПОВОЙ ПРОЕКТ
901-1-6/80

ВОДОПРИЕМНЫЕ БЕРЕГОВЫЕ КОЛОДЦЫ
ДИАМЕТРОМ 6,0 м
ПРОИЗВОДИТЕЛЬНОСТЬЮ ОТ 20 ДО 180 л/с

альбом II

СОСТАВ ПРОЕКТА

АЛЬБОМ I технологическая, архитектурно-строительная части, электрооборудование и технологический контроль отопление и вентиляция
АЛЬБОМ II строительная часть /вариант подземной части со стенами в монолитном железобетоне/
АЛЬБОМ III строительная часть/вариант подземной части со стенами в сборном железобетоне/
АЛЬБОМ IV заказные спецификации
АЛЬБОМ V сметы

РАЗРАБОТАН
институтом Укрводоканалпроект

Главный инженер института Н.В. Писанко
Главный инженер проекта И.Н. Новоминский

СФ 444-02

УТВЕРЖДЕН
протоколом технического совета
института Союзводоканалпроект
от 19.12 1979г. №77
И ВВЕДЕН В ДЕЙСТВИЕ
в/о Союзводоканалниипроект
с 19 г.
приказ № от 19 г.

				Привязан	
Инв. №.					

Типовой проект 901-1-6/80 Альбом II

Ведомость основных комплектов

Обозначение	Наименование	Примечание
901-1-6/80-ПЗ	Пояснительная записка	Альбом I
901-1-6/80-НВ	Технологическая часть	Альбом I
901-1-6/80-АР	Архитектурно-строительная часть	Альбом I
901-1-6/80-ЭЛ	Электрооборудование и технологический контроль	Альбом I
901-1-6/80-ОВ	Отопление и вентиляция	Альбом I
901-1-6/80-КЖ	Конструкции железобетонные	Альбом II, III

Ведомость чертежей основного комплекта 901-1-6/80 КЖ

Формат	Лист	Наименование	Примечание
22	1	Общие данные (начало)	
22	2	Общие данные (окончание)	
22	3	Опалубочный чертеж подземной части. План, разрез 1-1.	
22	4	Опалубочный чертеж подземной части. Разрезы 2-2, 5-5, 3-3.	
22	5	Опалубочный чертеж подземной части. Развертка наружной стены.	
22	6	Армирование наружных стен. План. Сечения.	
22	7	Армирование наружных стен. Раскладка арматурных сеток	
22	8	Армирование внутренних стен. Раскладка арматурных сеток	
22	9	Армирование внутренних стен. Спецификация и выборка стали.	
22	10	РКт1 перекрытия на отм. 0.000. Опалубочный чертеж	
22	11	РКт1 перекрытия на отм. 0.000. Пт1. Армирование.	
22	12	РКт1 перекрытия на отм. 0.000. Маркировочная схема балок БОт1. Армирование. Разрезы 1-1÷3-3.	
22	13	РКт1 перекрытия на отм. 0.000 Балки Бт 1÷6 мБ	
22	14	Армирование днища. Раскладка сеток и каркасов	
12	15	Маркировочная схема покрытия	
12	16	Маркировочная схема опор под задвижки	
12	17	Опорная подушка ОП1	
12	18	Арматурные сетки С1, С2 рамы РМ1, РМ2	
22	19	Арматурные сетки для днища и наружных стен	
22	20	Арматурные каркасы КР1÷КР5	
22	21	Арматурные каркасы КР6÷КР10	
22	22	Закладные изделия МН1÷МН6 соединительное изделие МС1	
22	23	Маркировочные схемы щитов, площадок, стремянок и кронштейнов.	
22	24	Маркировочные схемы щитов, площадок, стремянок, кронштейнов. Узлы.	
22	25	Щиты МЩ1÷МЩ4, ЩП1, площадки ПМ1÷ПМ3, кронштейны КР1÷КР3.	
22	26	Выборка металла к чертежам КЖ-23÷КЖ-27 (начало).	
22	27	План расположения путей кранбалки. Сечения, узлы. Выборка металла к чертежам КЖ23÷КЖ27.	
22	28	Рамы Р1 и Р2	
22	29	Шкафы установки для хлорирования. Планы, разрезы, узлы.	
22	30	Шкафы установки для хлорирования. ВЖ-1	
22	31	Шкаф для промывного устройства	
22	32	Водосборный колодец	
22	33	Ограждение площадки хлораторной установки.	

Типовой проект разработан в соответствии с действующими нормами и правилами и предусматривает мероприятия, обеспечивающие взрывную, взрывопожарную и пожарную безопасность при эксплуатации зданий.

Главный инженер проекта: /Новгинский/

Инв.№ подл. | Подп. и дата

Общие указания

1. Исходные данные, область применения проекта, антикоррозийную защиту и расчетные схемы см. пояснительную записку в альбоме I настоящего проекта.
2. Условная отметка чистого пола надземной части водоприемного колодца 0.000 соответствует абсолютной отметке ▭.
3. Работы по устройству опускного колодца должны выполняться в соответствии со СНиП III-9-74 пп. 9.1÷9.5; 9.7; 9.10; 9.25÷9.27.
4. Монолитные железобетонные стены и днище подземной части выполнить из бетона марки М200, В4, МРз75, перекрытие подземной части – из бетона марки М200.

   Арматура для железобетонных конструкций принята: рабочая – горячекатанная сталь периодического профиля класса АIII по ГОСТ 1459-72 класса АII по ГОСТ 5781-75;

   распределительная и монтажная сталь горячекатанная класса АI по ГОСТ 5781-75.

   Для закладных деталей применена прокатная углеродистая сталь класса С38/23 по ГОСТ 380-71*.

   Металлические площадки, лестницы и ограждения выполняются из углеродистой стали класса С38/23 марки ВСт.3 кп2 по ГОСТ 380-71.*

   Материал подкрановых путей – сталь углеродистая класса С38/23 марки В ст3 пс6 по ГОСТ 380-71*.
5. Производство и приемку работ по устройству монолитных железобетонных конструкций, а так же монтаж сборных железобетонных конструкций вести в соответствии с требованиями СНиП III-15-76 и III-16-73.
6. Бетонные работы в зимних условиях должны производиться в соответствии с проектами производства работ и технологическими картами, разрабатываемыми для конкретных условий при привязке проекта, содержащими указания по:

   Технологии приготовления и транспортирования бетонной смеси;
   Способам и температурному режиму выдерживания бетона;
   Применению влагонепроницаемых материалов и утеплению опалубки и открытых поверхностей конструкций;
   Прочности бетона к моменту распалубливания;
   Срокам и порядку распалубливания и загружения.

Привязан

ГИП	Новгинский		19.11.79
Нач.отд.	Волошин		
Гл.спец.	Плотник		
Рук.гр.	Клоцман		
Рук.гр.	Эйзенберг		
Гл.инж.	Бурдакова		
Н.контр.	Плотник		

ТП901-1-6/80-КЖ

Речные водозаборные сооружения раздельного типа для отлитья колебания уровней воды до 6 м.

Водоприемные береговые колодцы диаметром 8.0 м производительностью от 20 до 180 л/с.

Стадия	Лист	Листов
Р	1	33

Общие данные

Госстрой СССР Укрводоканалпроект г. Киев

Альбом II

Типовой проект 901-1-6/80

Ведомость примененных и ссылочных материалов

Обозначение	Наименование	Примечание
ГОСТ 22701.0-77 ÷ ГОСТ 22701.5-77	Плиты железобетонные сборные предварительно напряженные размерами 3×6 для покрытий производственных зданий.	
1.459-2 вып. 1,2	Стальные лестницы, переходные площадки и ограждения	
1.410-2. вып. 1	Унифицированные арматурные изделия для монолитных железобетонных конструкций.	
3.400-6/76	Унифицированные закладные детали сборных железобетонных конструкций инженерных сооружений промышленных предприятий.	
3.901-5	Сальники набивные Ду=50-1400 мм для пропуска труб через стены	
3.901-6	Патрубки ребристые Ду=50-1400 мм для пропуска труб через стены	

Сводная спецификация к чертежам железобетонных конструкций

Марка	Обозначение	Наименование	Кол.	Примечание
		Сборные железобетонные конструкции		Масса един, т
		Покрытие для I и II, III снеговых районов.		
П1	ГОСТ 22701.1-77	Плита ПГ-23т V т	2	2.65
ОП1	КЖ-17	Опорная подушка ОП-1	6	0.05
		Покрытие для IV снегового района		
П1	ГОСТ 22701.1-77	Плита ПГ-33т V т	2	2.65
ОП1	КЖ-17	Опорная подушка ОП-1	6	0.05
С36г	3.017-1 вып. 1	Сталь С36г	4	0.12
С36е	То же	То же С36е	1	0.12
С36ж	"	" С36ж	1	0.12
		Монолитные железобетонные и бетонные конструкции		Объем един. м³
		Для всех глубин		
РКт1	КЖ-12	Ребристая конструкция перекрытия в т.ч. ПП1, Бт 1÷6		
Пт1	То же	Плита Пт1	1	1.80
Кн1	"	Консоль Кн1 (только для стены δ=510мм)	1	0.22
Бт1	"	Балка Бт1	2	0.96
Бт2	"	То же Бт2	2	1.04
Бт3	"	" Бт3	1	0.05
Бт4	"	" Бт4	2	0.14
Бт5	"	" Бт5	1	0.08
Бт6	"	" Бт6	2	0.08
СПт1	КЖ-16	Опора под задвижку ОПт1	2	0.16
Фт1	3.017-1 вып. 0	Фундамент Фт1	6	0.05
Фт2	То же	То же Фт2	4	0.19
		Для Нк=8.0м		
	КЖ-14	Днище	1	10.25
	КЖ-6	Наружные стены	1	88.0
	КЖ-9	Внутренние стены	1	27.16
		Для Нк=9.0м		
	КЖ-14	Днище	1	10.25
	КЖ-6	Наружные стены	1	98.5
	КЖ-9	Внутренние стены		30.91
		Для Нк=10.0м		
	КЖ-14	Днище	1	10.25
	КЖ-6	Наружные стены	1	108.5
	КЖ-9	Внутренние стены	1	34.37
		Стальные изделия		Масса един, кг
		Для всех глубин		
	КЖ-31	Шкаф для прорывного устройства		466.4
	КЖ-29,30	Шкаф для хранения баллонов	1	119.[illegible]
	То же	Шкаф для хлордозатора	1	230.0
ПМ1	КЖ-26,27	Пути кронбалки. ПК1	2	199.0
С3у-1	1.459-2 вып. 1 л. 62	Стремянка С3у-1	1	55.0
С5	То же л. 63	То же, С5	2	74.[illegible]
ПМ2	КЖ-25	Переходная площадка ПМ2	1	42.2
ПМ3	То же	То же ПМ3	2	55.8
МЩ1	"	Щит перекрытия проема МЩ1	4	33.6
МЩ2	"	То же МЩ2	1	18.8
МЩ3	"	" МЩ3	2	58.[illegible]
МЩ4	"	" МЩ4	4	26.[illegible]
КР1	"	Кронштейн КР1	2	16.[illegible]
КР3	"	То же КР3	4	2.0
В1	3.017-1 вып. 6	Ворота распашные ВМ36	2	115.[illegible]
К1	То же	Калитка КМ56п	1	51.6
СМ26	3.017-1 вып. 2	Сталь СМ26	4	90.0
С1		Сетка N50-25 ГОСТ 5336-67*	24.0	м²
МС3	3.017-1 вып. 2	Соединительный элемент МС3	12	0.4 кг
МС5	То же	То же МС5	36	0.62 кг
		Для Нк=8.0м		
		При заглублении насосной станции 2.4м и 3.6м.		
С3у-2	1.459-2 вып. 1 л. 62	Стремянка С3у-2	2	55.0
ПМ-1	КЖ-25	Переходная площадка ПМ1	1	45.4
КР-2	То же	Кронштейн КР2	5	18.5
ЩП1		Съемный щит площадки	1	21.3
ОП1	1.459-2 вып. 1 л. 4	Ограждение переходных площадок	8	12.0
Р1	КЖ-28	Рама Р1	4	365.1
Р2	То же	То же Р2	4	183.0
МС1	КЖ-22	Соединит изделие МС1	64	0.4
		При заглублении насосной станции 2.4		
С3у-3	1.459-2 вып. 1 л. 62	Стремянка С3	1	55.0
С8	То же л. 64	То же С8	1	102.0
		При заглублении насосной станции на 3.6м		
С5у	1.459-2 вып. 1 л. 63	Стремянка С5у	1	74.0
С6	То же	То же С6	1	83.0
		Для Нк=9.0м		
		При заглублении насосной станции 3.6м и 4.8м		
Р1	КЖ-28	Рама Р1	4	413.9
Р2	То же	То же Р2	4	203.6
МС1	КЖ-22	Соединит. изделие МС1	72	0.4
		При заглублении насосной станции 3.6м.		
С5у-1	1.459-2 вып. 1 л. 63	Стремянка С5у-1	1	74.0
С5у-2	То же л. 63	То же С5у-2	2	74.0
ПМ1	КЖ-25	Переходная площадка ПМ1	1	39.2
ЩП1	То же	Съемный щит площадки ЩП1	1	21.3
ОП1	1.459-2 вып. 1 л. 4	Ограждение переходных площадок ОП1	8	12.0
КР2	КЖ-25	Кронштейн КР2	5	18.5
С8	1.459-2 вып. 1 л. 64	Стремянка С8	1	102.0
		При заглублении насосной станции 4.8 м.		
С3	1.459-2 вып. 1 л. 62	Стремянка С3	1	55.0
С6у	То же л. 63	То же С6у	1	83.0
КР2	КЖ-25	Кронштейн КР2	8	18.5
ЩП1	То же	Съемный щит площадки ЩП2	2	21.3
ПМ1	"	Переходная площадка ПМ1	2	39.2
ОП1	1.459-2 вып. 1 л. 4	Ограждения переходных площадок ОП1	9	12.0
С3у-2	То же л. 62	Стремянка С3у-2	1	55.0
С5у	" л. 63	То же С5у	2	74.0
		Для Нк=10.0м		
		При заглублении насосной станции 4.8м и 6.0м.		
С6	1.459-2 вып. 1 л. 63	Стремянка С6	2	83.0
ПМ1	КЖ-25	Переходная площадка ПМ1	2	39.2
КР2	То же	Кронштейн КР2	8	18.5
ЩП1	"	Съемный щит площадки ЩП1	2	21.3
ОП1	1.459-2 вып. 1 л. 4	Ограждение переходных площадок ОП1	9	12.0
Р1	КЖ-28	Рама Р1	4	452.7
Р2	То же	То же, Р2	4	225.0
МС1	КЖ-22	Соединит. изделие МС1	80	0.4
		При заглублении насосной станции 4.8м		
С3	1.459-2 вып. 1 л. 62	Стремянка С3	1	55.0
С3у-2	То же	То же С3у-2	1	550
С8у	" л. 64	С8у	1	102.0
		При заглублении насосной станции 6.0м.		
С4	1.459-2 вып. 1 л. 62	Стремянка С4	1	64.0
С4у	То же	То же, С4у	1	64.0
С6у	" л. 63.	" С6у	1	83.0

1. Расход материалов на водосборный колодец, выполняемый при строительстве в суглинистых грунтах, в сводную спецификацию не включен (см. л. КЖ-32).

Привязан

Инв. №

ГИП	Новопашений		19.11.79
Нач.отд.	Волошин		
Гл.спец.	Платник		
Рук.гр.	Ладенберг		
Рук.гр.	Буленская		
Ст.тех.	Брусиловский		

ТП901-1-6/80-КЖ

Речные водозаборные сооружения [illegible]ного типа для амплитуды колебания уровней воды до 6м. Водоприемные береговые колодцы диаметром 6.0м. производительностью от 20 до 180 л/с.

Стадия	Лист	Листов
Р	2	

Общие данные (окончание).

Госстрой СССР Укрводоканалпроект Киев

Инв. № подл. | Подп. и дата

Альбом II

Типовой проект 901-1-6/80

План

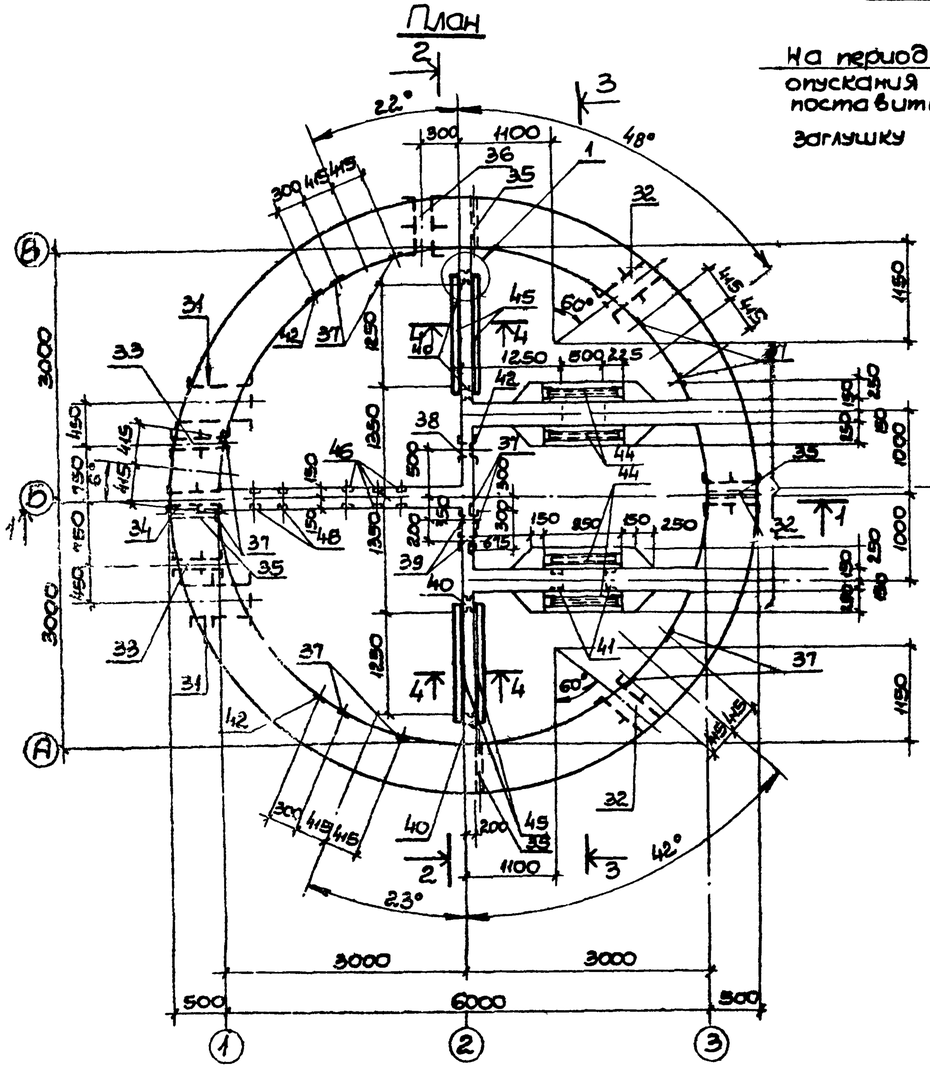

Деталь установки салника

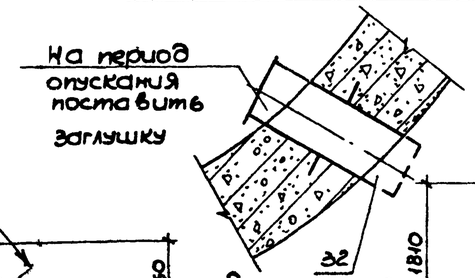

1-1

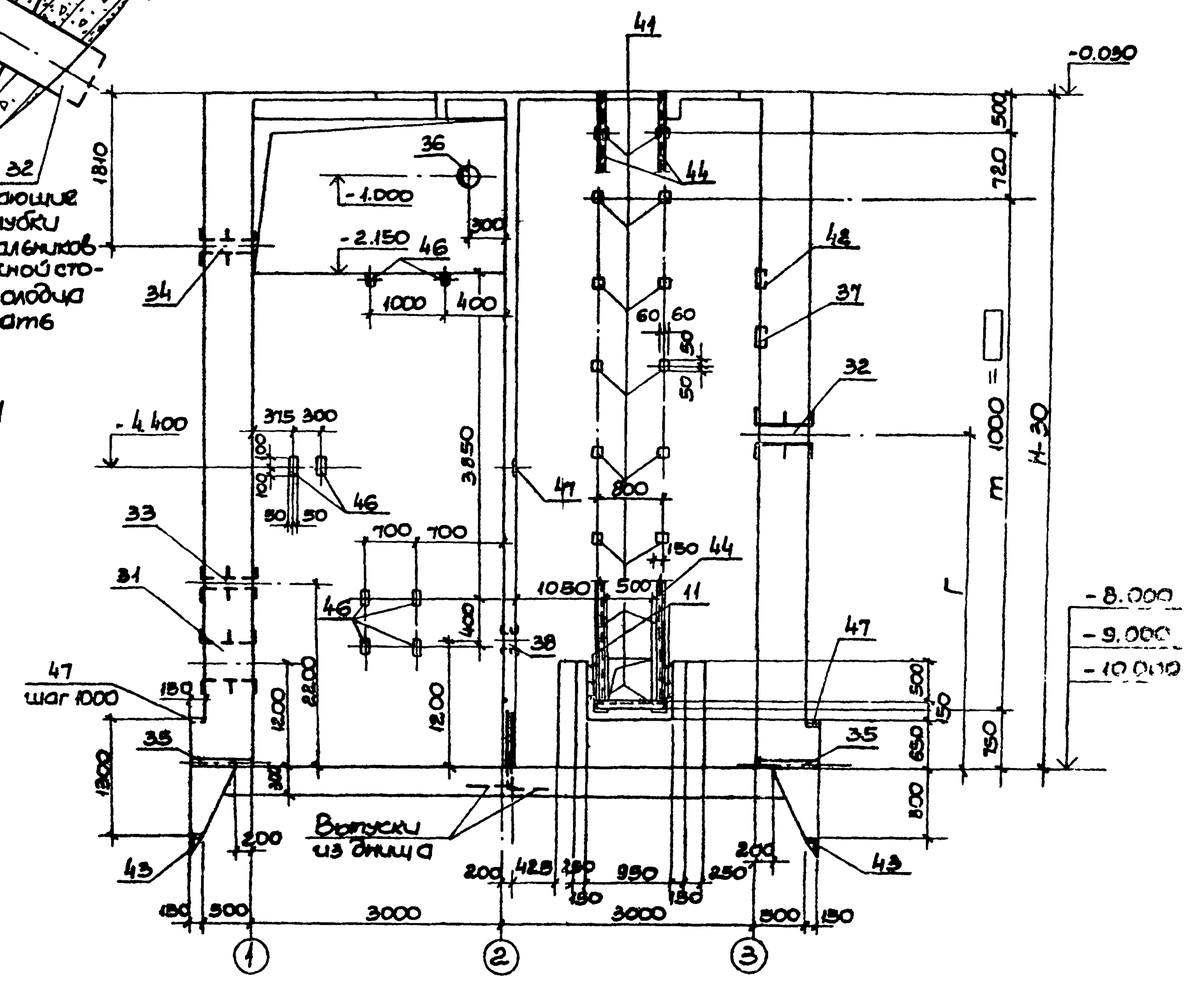

Элемент плана N1

Для Hк=8.0м при заглублении насосной 2.4м;
Для Hк=8.0м и Hк=9.0м при заглублении насосной 3.6м

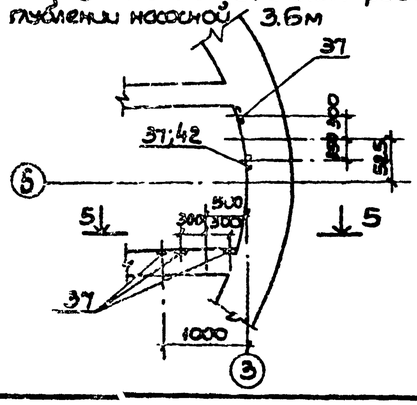

Для Hк=9.0м и Hк=10.0м при заглублении насосной 4.8м

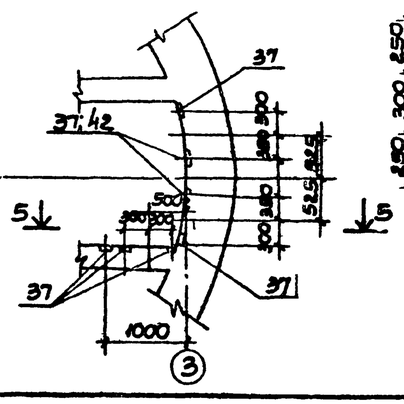

Деталь установки рам Р1 /поз.44/

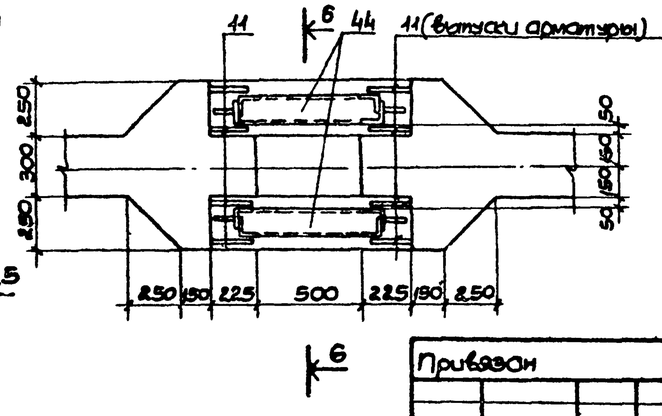

1. Узел "1" и сечение 5-5 см. л. КЖ-4.
2. Сечения 4-4 и 6-6 см. л. КЖ-5.
3. Рамы Р1 и Р2 (поз.44,45) установить до устройства перекрытия.

ГИП	Новотинский		12.1.72	ТП901-1-6/80-КЖ
Нач.отд	Волошин			Речные водозаборные сооружения раздельного типа для амплитуд колебания уровней воды до 6м
Гл.спец	Плотник			Водоприемные береговые колодцы диаметром 6.0м производительностью от 20 до 180 л/с
Рук.гр.	Клацман			Стадия Р · Лист 3 · Листов
Рук.гр.	Айзенберг			Опалубочный чертеж подземной части. План. Разрез 1-1
Рук.гр.	Асеева			Госстрой СССР Укроводоканалпроект Киев
Н.контр	Плотник			

Привязан

Инв.N

Альбом II

Типовой проект 901-1-6/80

2-2

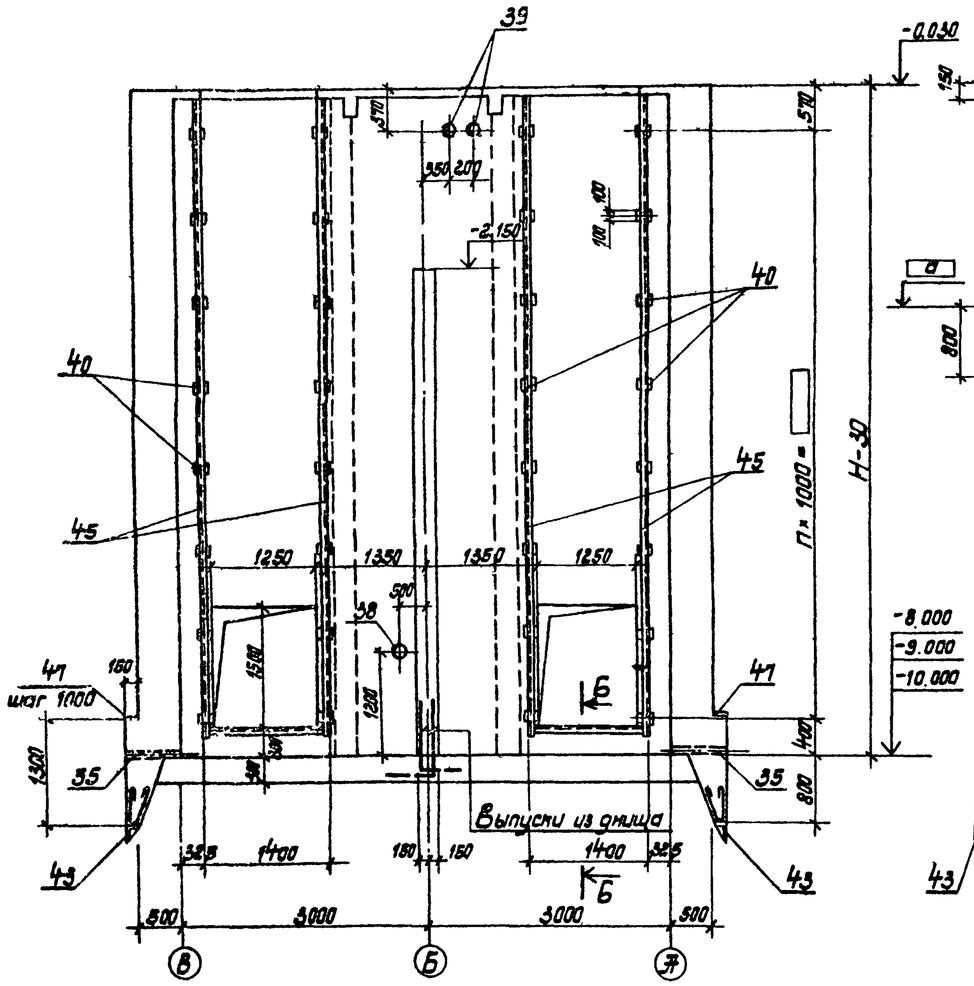

5-5

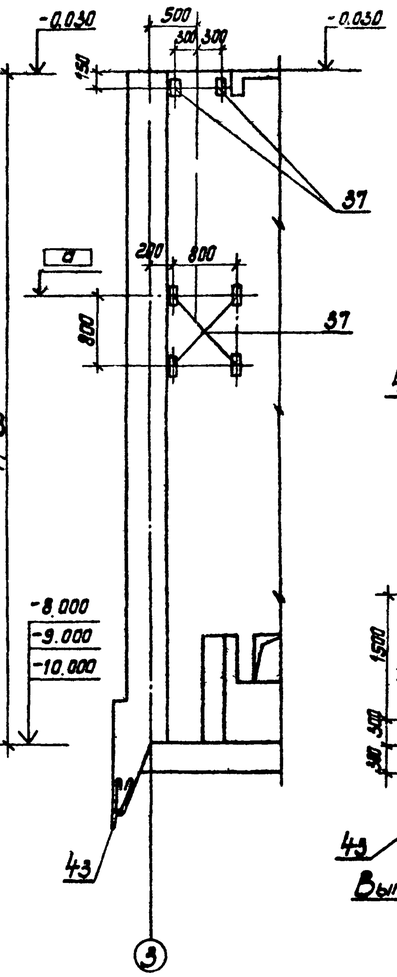

3-3

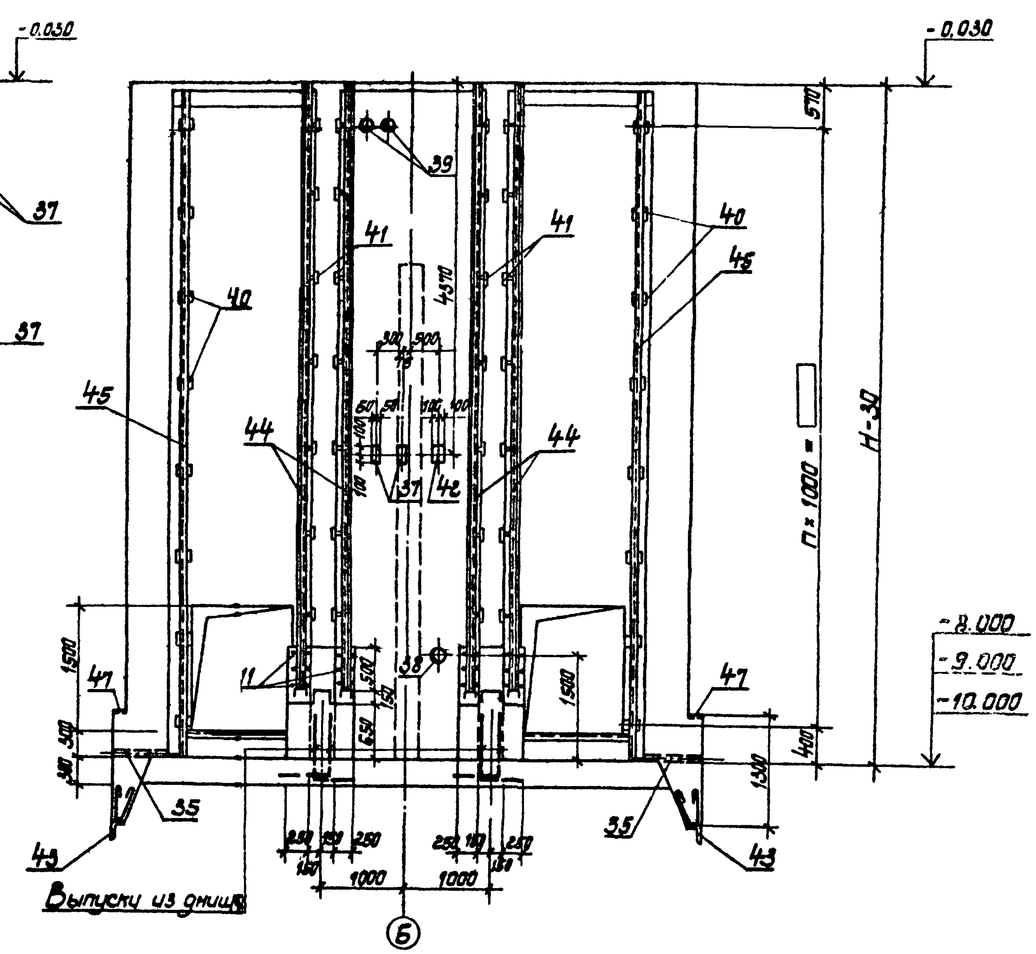

1

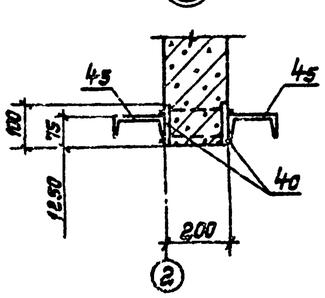

Таблица привязочных размеров

№№ п/п	Глубина колодца „Н" м	Заглубление насосной станции Нм	„Г" мм	„а"	„б"	„п"	„т"
1	8.0	2.4	5000	-2.650	—	7	6
2	8.0	3.6	3570	-3.850	—		
3	9.0	3.6	4570	-3.850	—	8	7
4	9.0	4.8	3370	-2.650	-5.15		
5	10.0	4.8	4370	-2.650	-5.15	9	8
6	10.0	6.0	3170	-3.250	-6.35		

Б-Б

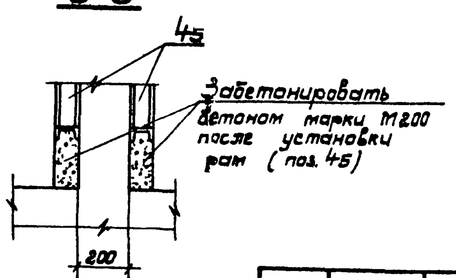

Привязан

Инв. №

ГИП	Новотынский		19.12.79
Нач.отд.	Волошин		
Гл.спец.	Плотник		
Рук.гр.	Назоцман		
Рук.гр.	Зильенберг		
Рук.гр.	Ясева		
Н.контр.	Плотник		

ТП901-1-6/80-КЖ

Речные водозаборные сооружения раздельного типа для амплитуд колебания уровней воды до 6 м.

Водоприемные береговые колодцы диаметром 6.0 м производительностью от 20 до 180 л/с.

Опалубочный чертеж подземной части. Разрезы 2-2; 5-5, 3-3.

Стадия	Лист	Листов
Р	4	

Гросстрой СССР. Укрводоканалпроект

Инв. № подл. | Подпись и дата

Развертка наружной стены

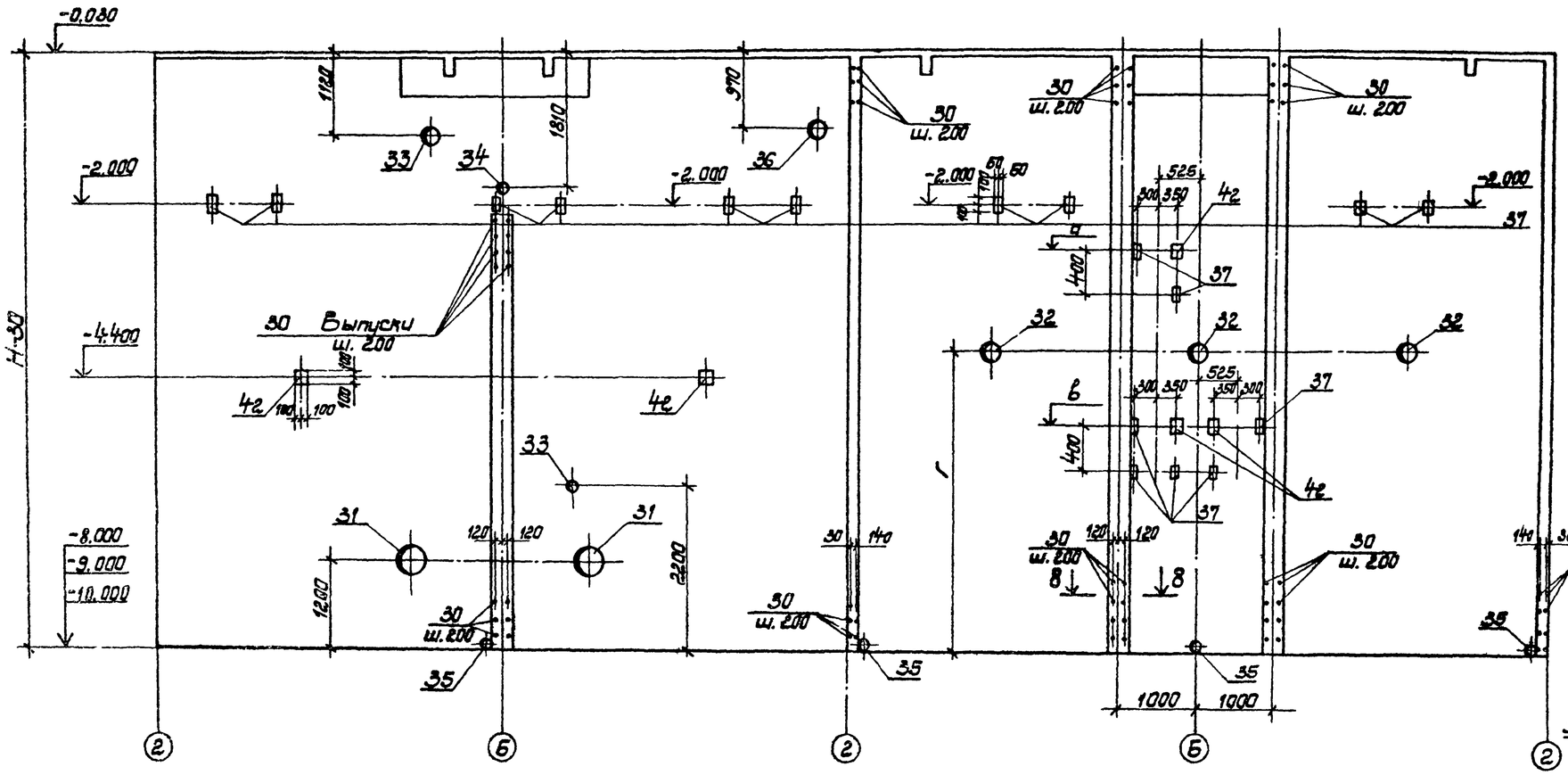

4-4

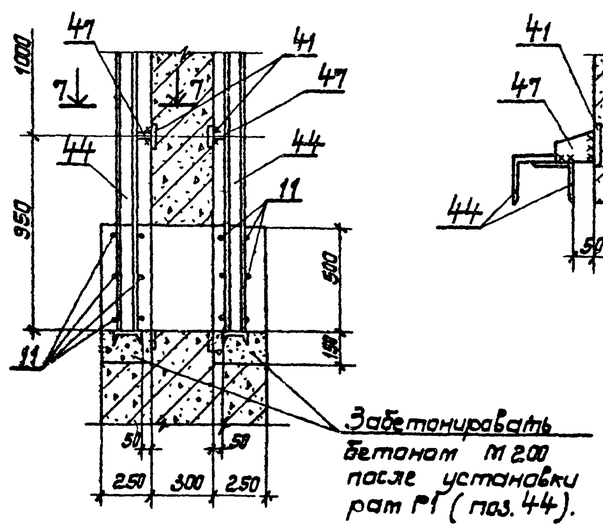

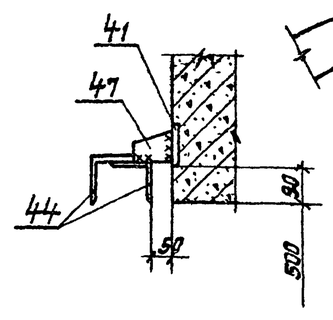

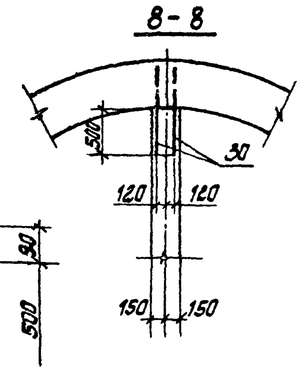

1. Таблицу привязочных размеров см. л. КЖ-4.
2. Закладные изделия на отм. „в" заложить только при глубине насосной станции 4,8м или 6.0м (см. таблицу привязочных размеров).

Таблица сальников для труб

Подача Q л/с	Сальник Ду-мм		
	Поз.31	Поз.32	Поз.34
до 25	200	100	150
25-50	250	150	150
50-90	300	200	150
90-180	400	300	300

Альбом II

Типовой проект 901-1-6/80

Привязан

Инв. №

ГИП	Новопинский		19.11.79	ТП901-1-6/80-КЖ
Нач. отд.	Волошин			Речные водозаборные сооружения раздельного типа для амплитуд колебания уровней воды до 6м.
Гл. спец.	Платник			Водоприемные береговые колодцы диаметром 6.0м производительностью от 20 до 180 л/с.
Рук. гр.	Клаутман			
Рук. гр.	Якуленберг			
Рук. гр.	Ясевич			Сталубочный чертеж подземной части. Развертка наружной стены.
Н. контр.	Платник			

Стадия	Лист	Листов
Р	5	

Госстрой СССР Укрводоканалпроект Киев

Альбом II

Типовой проект 901-1-6/80

Армирование наружных стен. План

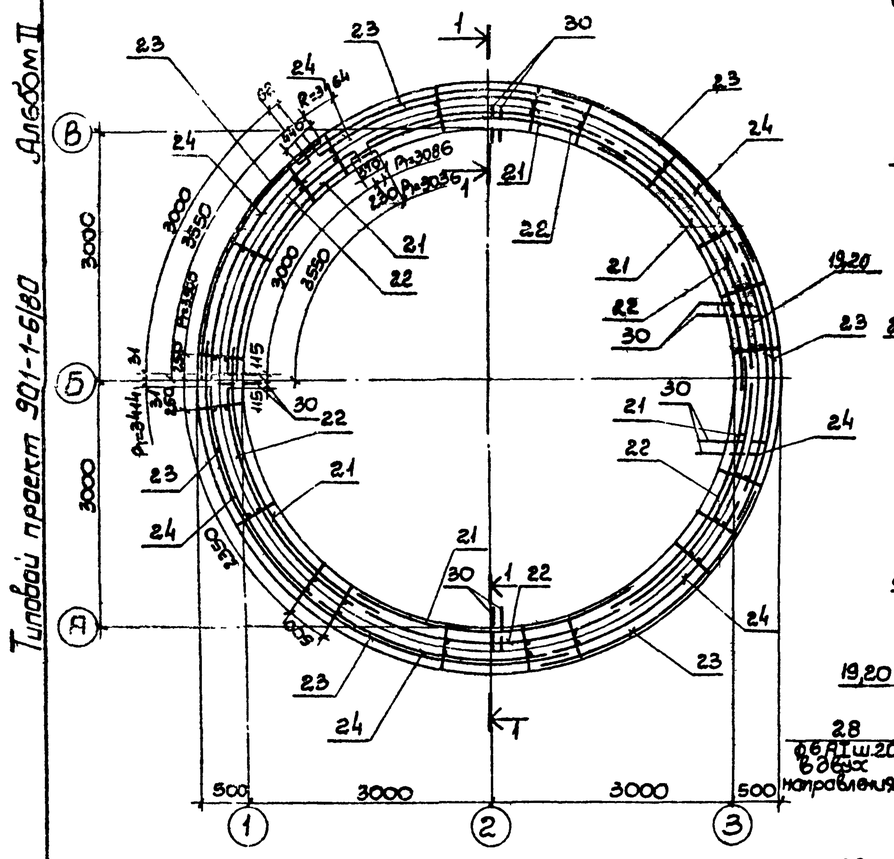

1-1 для „Н″к = 8.0м и 9.0м

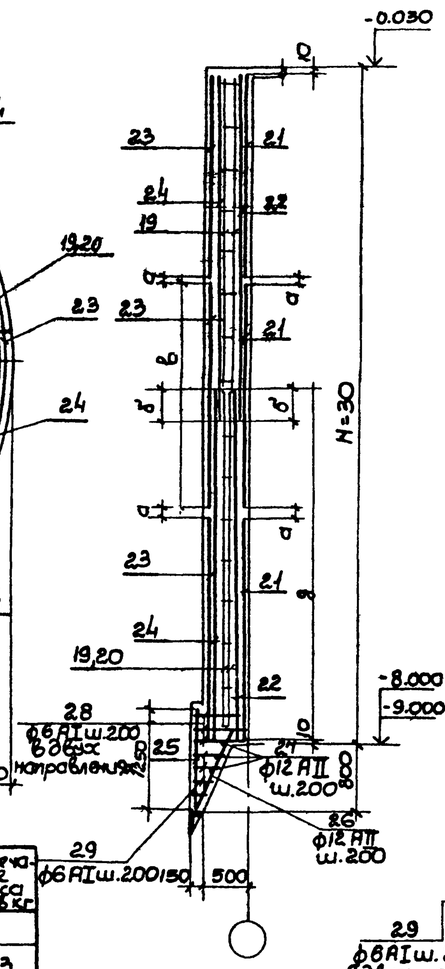

1-1 для „Н″к = 10.0м

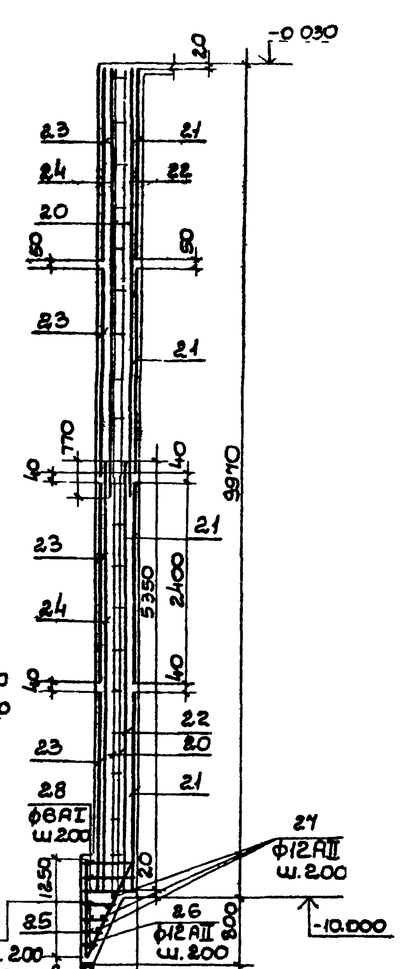

Формат	Зона	Поз.	Обозначение	Наименование	Кол.	Примечание Масса 1шт. в кг
12		25	КЖ-18	Сетка арматурная С1	7	43.3
22		26-36 18	КЖ-6	Стержни одиночные		
				Материалы		
				Бетон М-200; В-4; Мрз-75	108.5	
				Для Н=8.0; 9.0; 10.0м		
		31	3.901-5	Сальник Ду ☐ l=800	2	☐
		32	То же	То же Ду=☐ l=800	3	
		33	То же	" Ду=100 l=500	1	12.3
		34	То же	" Ду ☐ l=500	1	☐
		35	ГОСТ 10704-76	Трубы ф76×2.2 l=650	4	2.4
		36	То же	Сальник Ду=200 l=500	1	33.5
		37	3.400-6	Изделие закладное МН3-2	17	1.9
		42	То же	То же МН3-12	5	4.3
		43	КЖ-22	" МН-4	8	101.9

Ведомость стержней на 1 элемент

Марка эл-та	Поз.	Эскиз или сечение	ф мм	Длина мм	Кол-во шт. „Н″к=8.0м	„Н″к=9.0м	„Н″к=10.0м
Наружные стены	26	———	12АII	1250	113	113	113
	27	Общая длина	12АII	82900	—	—	—
	28	690	6АI	770	330	330	330
	29	400+200 ср. 300	6АI	380	440	440	440
	30	———	14АII	950	380	420	470
	18	———	14АII	1700	48	48	48

1. Радиусы окружностей при разбивке сеток принять по осям стержней рабочей арматуры.
2. В местах пропуска сальников через стены все стержни рабочей арматуры сеток вырезать по месту и приварить к корпусу сальника.

Деталь обрамления проемов

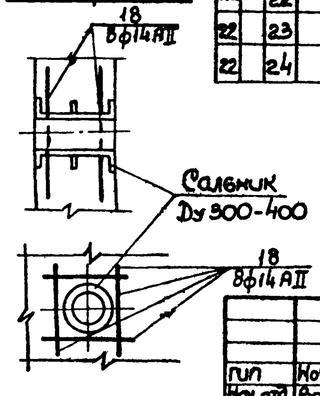

Формат	Зона	Поз.	Обозначение	Наименование	Кол.	Примечание Масса 1шт. в кг
				Наружные стены		
				Сборочные единицы и детали		
				Для Н=8.0м		
22		19	КЖ-20	Каркас плоский КР4	42	4.6
22		21	1.410-2 Вып.1; КЖ-19	Сетка арматурная С12АII-26-36а	18	50.4
22		22	То же	То же С12АII-30-42б	12	67.4
22		23	"	" С12АII-26-36б	21	50.4
22		24	"	" С12АII-30-42а	14	67.4
12		25	КЖ-18	" С1	7	43.3
22		26-36 18	КЖ-6	Стержни одиночные		
				Материалы		
				Бетон М-200, В4; Мрз-75	88.0	м³
				Для Н=9.0м		
22		19	КЖ-20	Каркас плоский КР4	21	4.6
22		20	То же	То же КР5	21	5.8
22		21	1.410-2 Вып. 1; КЖ-19	Сетка арматурная С12АII-28-36а	18	54.0
22		22	То же	То же С12АII-30-48б	12	77.1
22		23	"	" С12АII-28-36б	21	54.0
22		24	"	" С12АII-30-48а	14	77.1
12		25	КЖ-18	" С1	7	43.3
12		26-36 18	КЖ-6	Стержни одиночные		
				Материалы		
				Бетон М-200; В4; Мрз-75	98.3	м³
				Для Н=10.0м		
22		20	КЖ-20	Каркас плоский КР5	42	5.8
22		21	1.410-2 Вып.1; КЖ-19	Сетка арматурная С12АII-24-36а	24	46.8
22		22	То же	То же С12АII-30-54б	12	86.9
22		23	"	" С12АII-24-36б	28	46.8
22		24	"	" С12АII-30-54а	14	86.9

3. Количество стержней „поз. 18" приведено для производительности от 90 до 180 л/с
4. Таблицу привязочных размеров см. л. КЖ-7.

Привязан

Инв. №

ГИП	Новомейский		19.12.82
Нач.отд.	Волочилин		
Гл.спец.	Плотник		
Рук.гр.	Клоцман		
Рук.гр.	Айзенберг		
Ст.инж.	Филекина		
Н.контр.	Плотник		

ТП 901-1-6/80-КЖ

Речные водозаборные сооружения разделенного типа для амплитуд колебания уровней воды до 6м

Водоприемные береговые колодцы диаметром 6.0м производительностью от 20 до 180 л/с

Стадия	Лист	Листов
Р	6	

Армирование наружных стен. План. Сечения

Госстрой СССР Укроводоканалпроект Киев

Инв. № подл. | Подпись и дата

Типовой проект 901-1-6/80 Альбом I

Раскладка сеток по R=3036 и R=3086 для колодцев H=8.0м; 9.0м

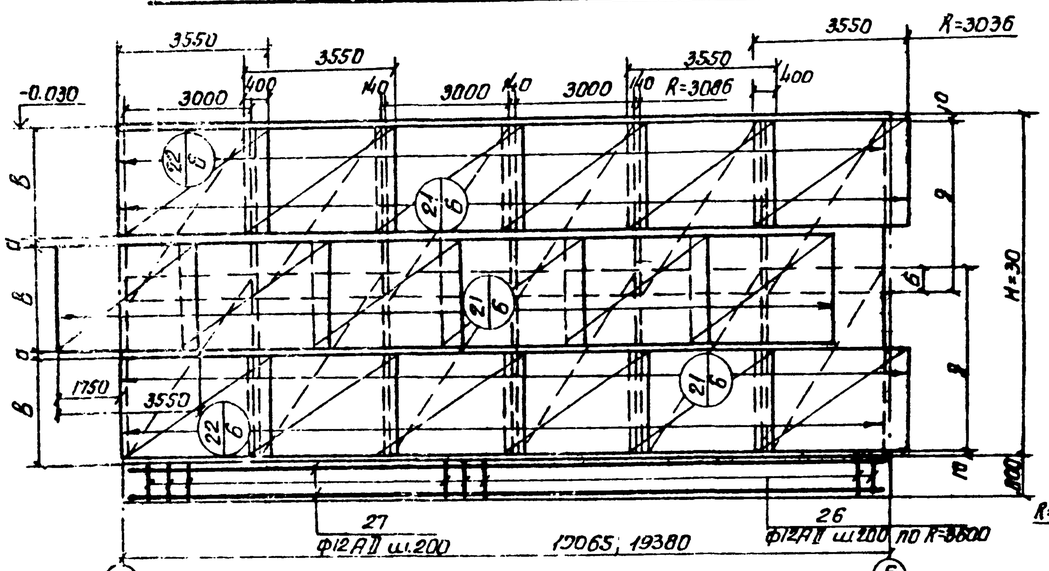

Раскладка сеток по R=3414; R=3464; R=3600 для колодцев H=8.0м; 9.0м

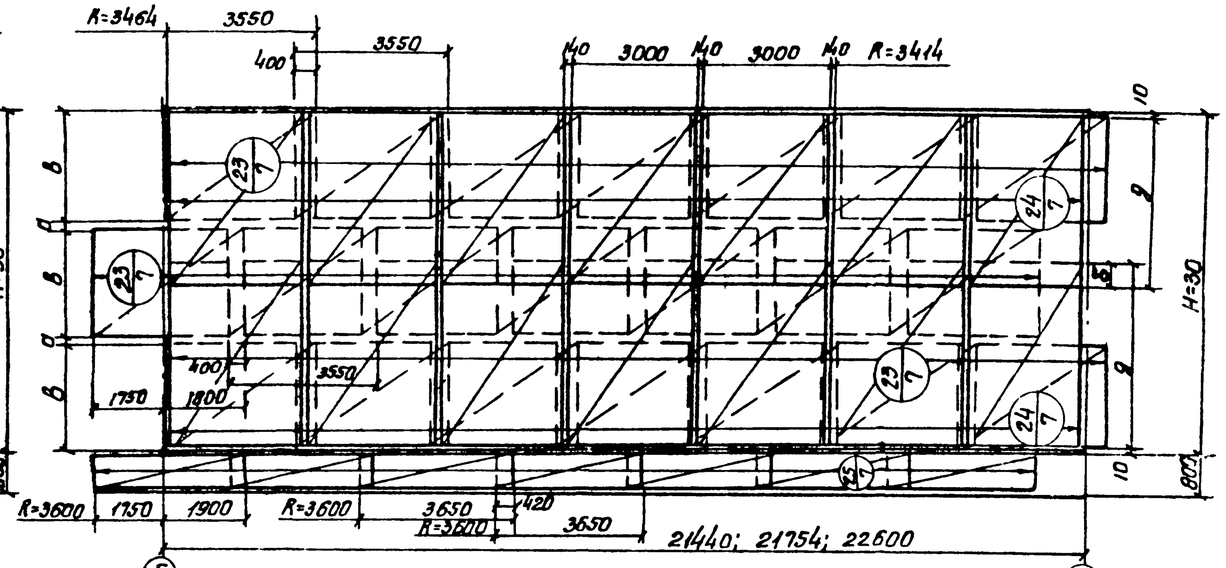

Раскладка сеток по R=3036 и R=3086 для колодца „H"=10.0м

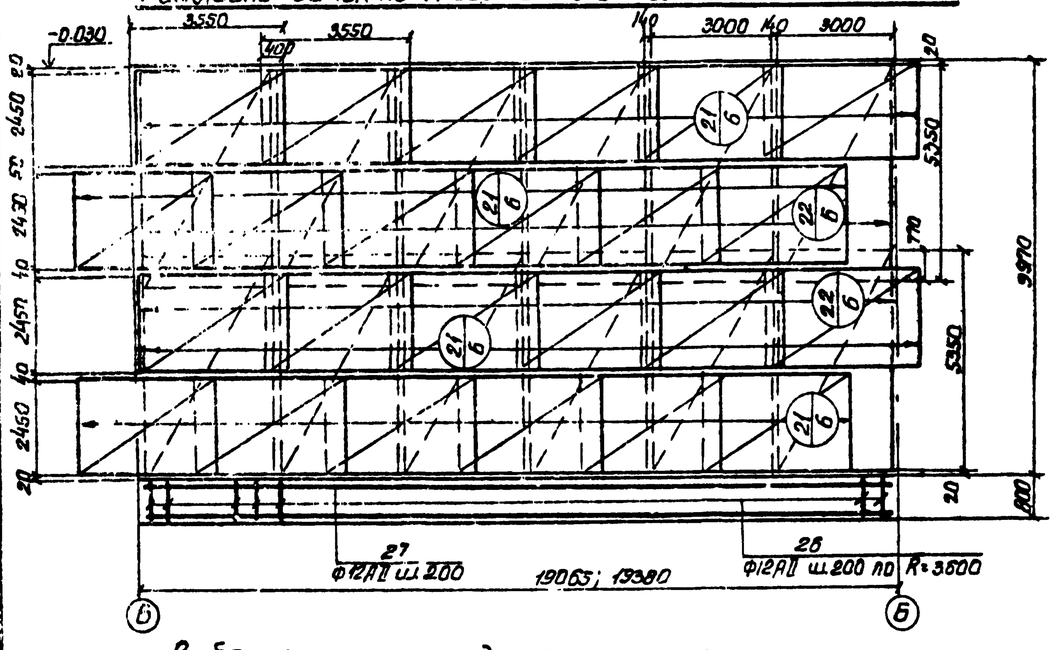

Раскладка сеток по R=3414; R=3464 и R=3600 для колодца „H"=10.0м

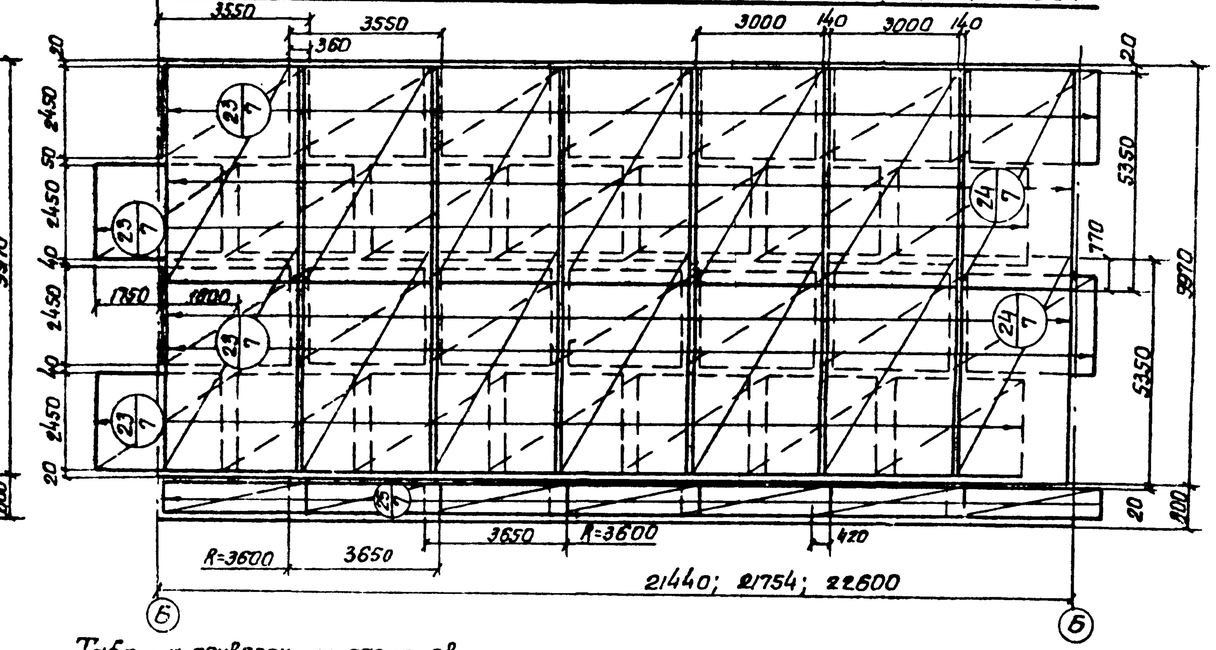

Выборка стали на один элемент, кг

Марка элемента	Арматурные изделия, кг: Арматурная сталь ГОСТ 5781-75, Класс AI, ф мм 6	8	Итого	Класс AII, ф мм 12	14	Итого	Итого	Закладные изделия, кг: Профильная сталь, ф мм 10	100×125×10	ТР ф16	Сольники ОУ 100	200				Арм. сталь ГОСТ 5781-75 кл. AII, ф мм 12		Итого	Всего
Нк=8.0м	131	766	897	3757	535	4292	5189	157.6	789	9.6	12.3	33.5				72.2			
Нк=9.0м	131	860	991	3902	581	4483	5474	157.6	789	9.6	12.3	33.5				72.2			
Нк=10.0м	131	962	1093	4609	638	5247	6340	157.6	789	9.6	12.3	33.5				72.2			

Таблица привязочных размеров

Высота колодца „H"	а	б	в	д
8.0	0	350	2650	4150
9.0	200	550	2850	4750

Привязан

Инв. №

ГИП	Новоткинский		19
Нач.отд.	Волошин		
Гл.спец.	Плотник		
Рук.гр.	Клоцман		
Рук.гр.	Айзенберг		
Ст.инж.	Филькина		
Н.контр.	Плотник		

ТП901-1-6/80-К.ЖС

Речные водозаборные сооружения раздельного типа для амплитуда колебания уровней воды до 6 м. Водоприемные береговые колодцы диаметром 6.0м производительностью от 20 до 180 л/с.

Армирование наружных стен. Раскладка арматурных сеток.

Стадия	Лист	Листов
Р	7	

Госстрой СССР Укрводоканалпроект КИЕВ

Типовой проект 901-1-6/80 Альбом II

Ст-3. Раскладка сеток

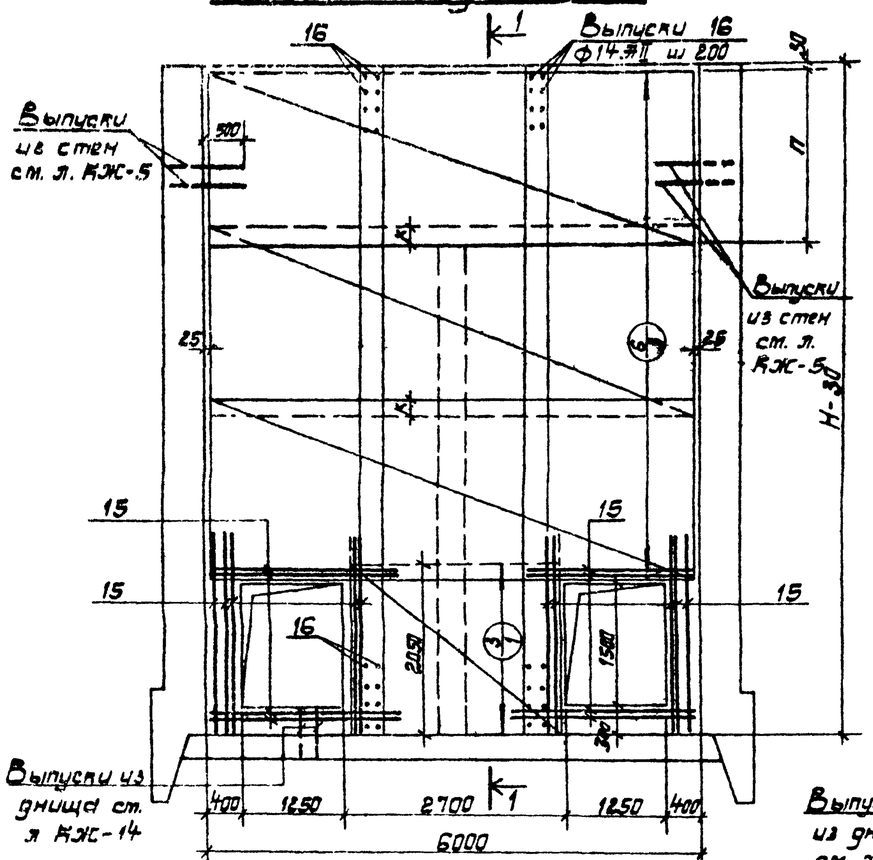

1-1

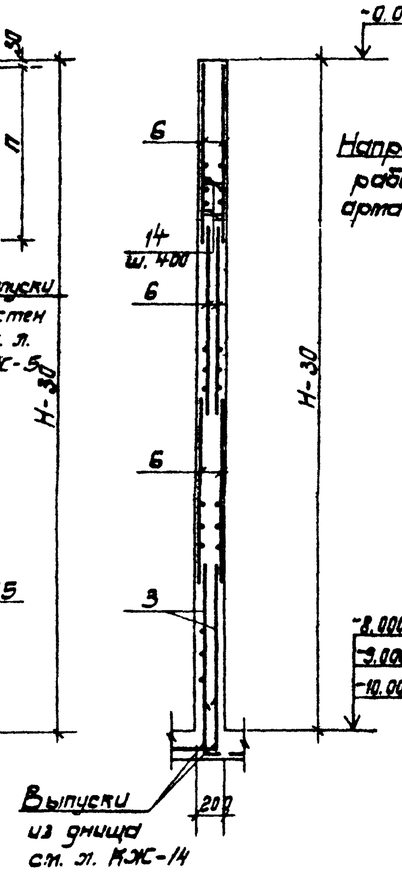

Ст-2 Раскладка сеток

шт. 2

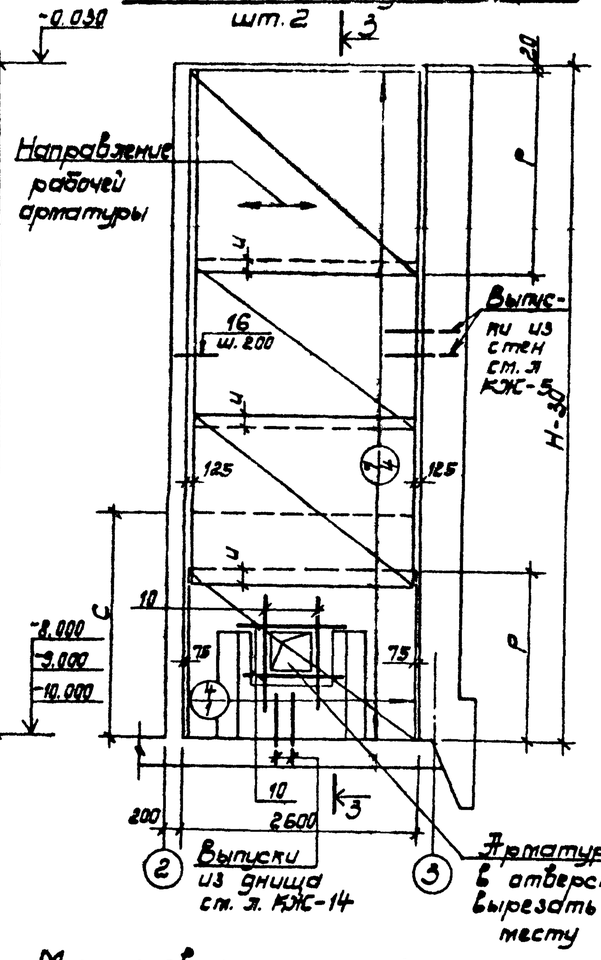

3-3

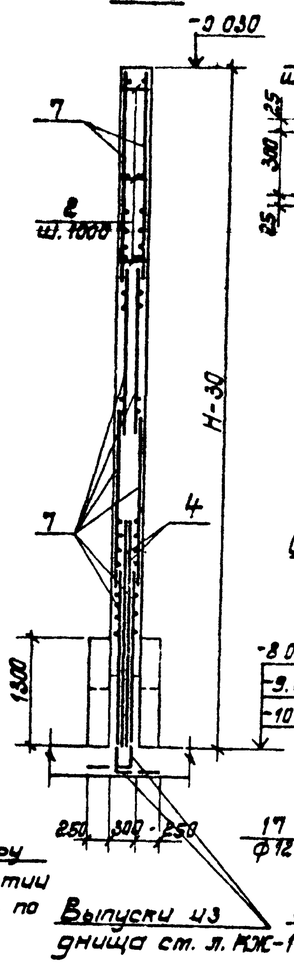

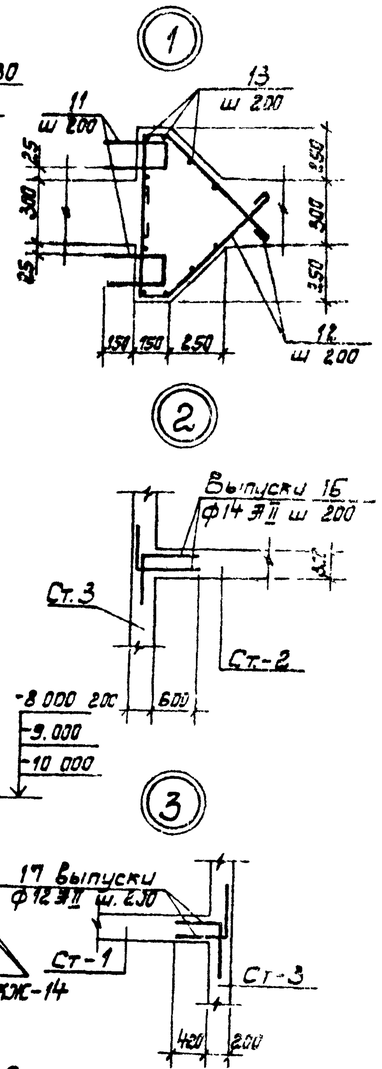

Ст-1. Раскладка сеток

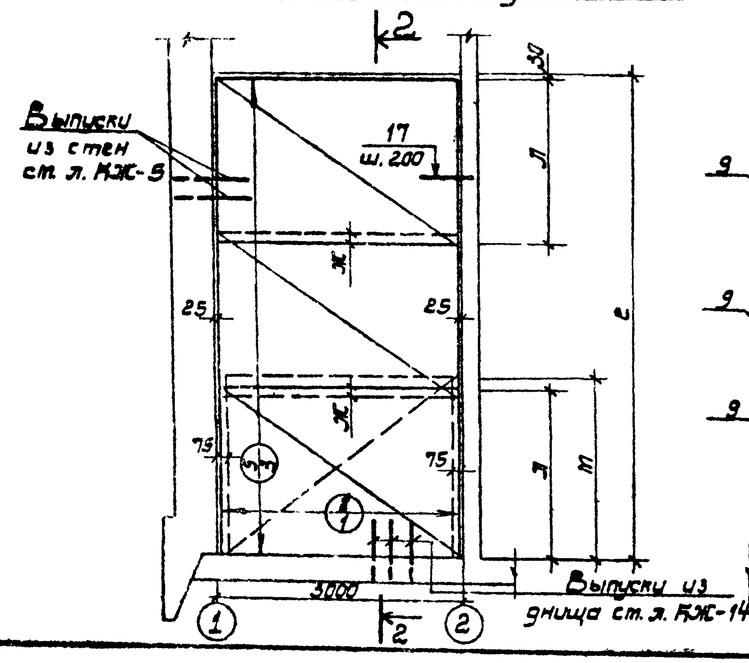

2-2

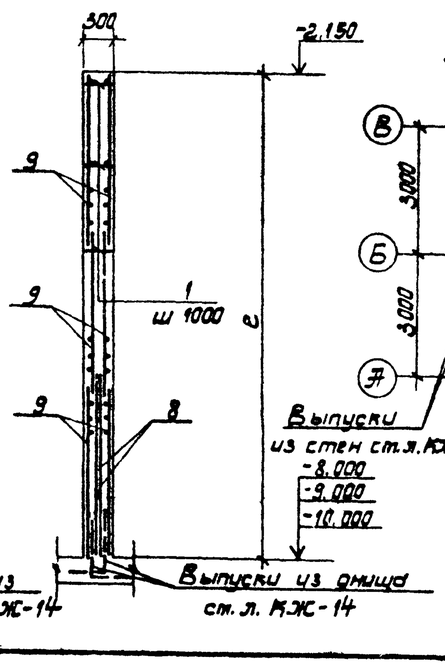

Маркировочная схема внутренних стен

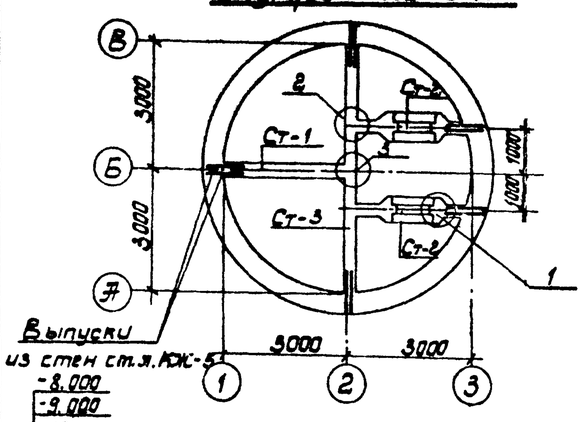

Таблица привязочных размеров

Глубина „Н" в м	е мм	ж мм	и мм	к мм	л мм	м мм	п мм	р мм	с мм
8.0	5850	165	350	300	2050	2050	2250	2250	2650
9.0	6850	265	283	100	2450	2050	2450	2450	2950
10.0	7850	365	217	200	2850	2650	2850	2650	2950

Защитный слой бетона рабочей арматуры 30 мм

Привязан

Инв. №

ГИП	Новотименко		19.12.79
Нач.отд.	Волошин		
Гл.спец.	Плотник		
Рук.гр.	Клоцман		
Рук.гр.	Айзенберг		
Рук.гр.	Ясевич		
Н.контр.	Плотник		

ТП901-1-6/80-КЖ

Речные водозаборные сооружения разбельного типа для амплитуда колебания уровней воды до 6 м.

Водоприемные береговые колодцы диаметром 6.0 м производительностью от 20 до 180 л/с

Армирование внутренних стен. Раскладка арматурных сеток.

Стадия	Лист	Листов
Р	8	

Госстрой СССР Укрводоканалпроект Киев

Альбом II

Типовой проект 901-1-6/80

Формат	Зона	Поз.	Обозначение	Наименование	Кол.	Примечание масса 1шт. в кг
				Для Нк=8.0м		
				Внутренние стены		
				Сборочные единицы и детали		
22		1	КЖ-20	Каркас плоский КР-2	5	4.0
22		2	КЖ-20	То же КР-3	16	3.4
		3	1.410-2 Вып.1	Сетка арматурная С12АII-20х27	2	29.9
		4	То же	То же С14АII-24х27	4	46.5
		6	"	" С12АII-22х60	6	72.3
		7	"	" С14АII-22х24	16	37.6
		8	"	" С12АII-28х21	2	31.8
		9	"	" С12АII-20х30	6	32.9
22		10÷17	КЖ-9	Стержни одиночные	—	—
		37	3.400-6/76	Изделие закладное МН 1-19	8	2.4
		38	3.901-5	Сальник Ду=200 С=200	1	15.7
		39	3.901-6	Патрубок Ду=100 С=200	2	4.5
22		40	КЖ-22	Изделие закладное МН-1	32	3.4
22		41	То же	То же МН-2	32	2.4
		42	3.400-6/76	" МН 1-23	1	3.8
22		46	КЖ-22	Изделие закладное МН-3	8	3.8
				Материалы		
				Бетон М200, В4, Мрз 75	27.16	м3
				Направляющие для сеток и затворов		
22		44	КЖ-28	Рама Р1	4	365.1
22		45	То же	Рама Р2	4	183.0
22		47	КЖ-22	Соединительное изделие МС-1	64	0.4

Формат	Зона	Поз.	Обозначение	Наименование	Кол.	Примечание масса 1шт. в кг.
				Для Нк=9.0м		
				Внутренние стены		
				Сборочные единицы и детали		
22		1	КЖ-20	Каркас плоский КР-2	6	4.0
22		2	КЖ-20	То же КР-3	18	3.4
		3	1.410-2 Вып.1	Сетка арматурная С12АII-20х27	2	29.9
22		4	То же	То же С14АII-24х30	2	51.2
		6	"	" С12АII-24х60	6	78.4
		7	"	" С14АII-24х24	18	40.8
		8	"	" С12АII-28х21	2	31.8
		9	"	" С12АII-24х30	6	38.9
22		10÷17	КЖ-9	Стержни одиночные	—	—
		37	3.400-6/76	Изделие закладное МН 1-19	8	2.4
		38	3.901-5	Сальник Ду=200 С=200	1	15.7
		39	3.901-6	Патрубок Ду=100 С=200	2	4.5
22		40	КЖ-22	Изделие закладное МН-1	36	3.4
22		41	То же	То же МН-2	36	2.4
		42	3.400-6/76	" МН 1-23	1	3.8
22		46	КЖ-22	Изделие закладное МН-3	8	3.8
				Материалы		
				Бетон М200, В4, Мрз 75	30.91	м3
				Направляющие для сеток и затворов		
22		44	КЖ-28	Рама Р1	4	413.9
22		45	То же	Рама Р2	4	203.6
22		47	КЖ-22	Соединительное изделие МС-1	72	0.4

Формат	Зона	Поз.	Обозначение	Наименование	Кол.	Примечание масса 1шт. в кг.
				Для Нк=10.0м		
				Внутренние стены		
				Сборочные единицы и детали		
22		1	КЖ-20	Каркас плоский КР-2	7	4.0
22		2	КЖ-20	То же КР-3	20	3.4
		3	1.410-2 Вып.1	Сетка арматурная С12АII-20х27	2	29.93
		4	То же	То же С14АII-24х30	4	51.2
		6	"	" С12АII-28х60	6	90.5
		7	"	" С14АII-26х24	16	43.9
		8	"	" С12АII-28х27	2	40.9
		9	"	" С12АII-28х30	6	44.9
22		10÷17	КЖ-9	Стержни одиночные	—	—
		37	3.400-6/76	Изделие закладное МН 1-19	8	2.4
		38	3.901-5	Сальник Ду=200 С=200	1	15.7
		39	3.901-6	Патрубок Ду=100 С=200	2	4.5
		40	КЖ-22	Изделие закладное МН-1	40	3.4
		41	То же	То же МН-2	40	2.4
		42	3.400-6/76	" МН 1-23	1	3.8
		46	КЖ-22	Изделие закладное МН-3	8	3.8
				Материалы		
				Бетон М200, В4, Мрз 75	34.57	м3
				Направляющие для сеток и затворов		
		44	КЖ-28	Рама Р1	4	462.7
		45	То же	Рама Р2	4	225.0
		47	КЖ-22	Соединительное изделие МС-1	80	0.4

Ведомость стержней на один элемент

Марка эл-та	Поз.	Эскиз или сечение	Ф мм	Длина мм	Количество Для Нк=8.0	Для Нк=9.0	Для Нк=10.0
Внутренние стены СТ-1, СТ-2; СТ-3	10	1250	14АII	1250	8	8	8
	11	250 / 250 / 100 / 100	8АI	700	24	24	24
	12	300 / 300	8АI	1300	24	24	24
	13	1250	8АI	1250	40	40	40
	14	120	8АI	240	176	206	236
	15	2500	14АII	2500	36	36	36
	16	250 / 750	14АII	1100	160	180	200
	17	250 / 540	12АII	850	60	70	80

Выборка стали на один элемент, кг

Марка эл-та	Арматурные изделия: Арматурная сталь ГОСТ 5781-75: Класс АI ф мм 8	Итого	Класс АII ф мм 12	14	Итого	Итого	Закладные изделия: Сальник dy 200	Патрубок dy 100	Прок. сталь -Б=10	-Б=8	Арм. сталь ГОСТ 5781-75 Класса АII ф мм 12АII	10АII	12АII	Итого	Всего
Внутренние стены для Нк=8.0м	302	302	705	1046	1751	2053	15.7	9	188	14.5	30.5	7.2	1.3	266.2	2319.2
Внутренние стены для Нк=9.0м	321	321	778	1041	1819	2140	15.7	9	208	14.5	33.5	7.2	1.3	289.2	2429.2
Внутренние стены для Нк=10.0м	363	363	913	1197	2110	2473	15.7	9	228	14.5	36.5	7.2	1.3	312.2	2785.2

Привязан

Инв. №

Подпись и дата

Инв. № подл.

ГИП	Новопашин		19.11.79	ТП 901-1-6/80-КЖ
Нач.отд.	Валошин			Речные водозаборные сооружения разъемного типа для амплитуд колебания уровней воды до 6м.
Гл.спец.	Плотник			Водоприемные береговые колодцы диаметром 6.0м производительностью от 20 до 180л/с.
Рук.гр.	Кацнельсон			Армирование внутренних стен. Спецификация и выборка стали.
Рук.гр.	Эйзенберг			
Рук.гр.	Ясеева			
Н.контр.	Плотник			

Стадия	Лист	Листов
Р	9	

Госстрой СССР Укрводоканалпроект г. Киев

Типовой проект 901-1-6/80 Альбом II

РКм1 перекрытия на отм. 0.000

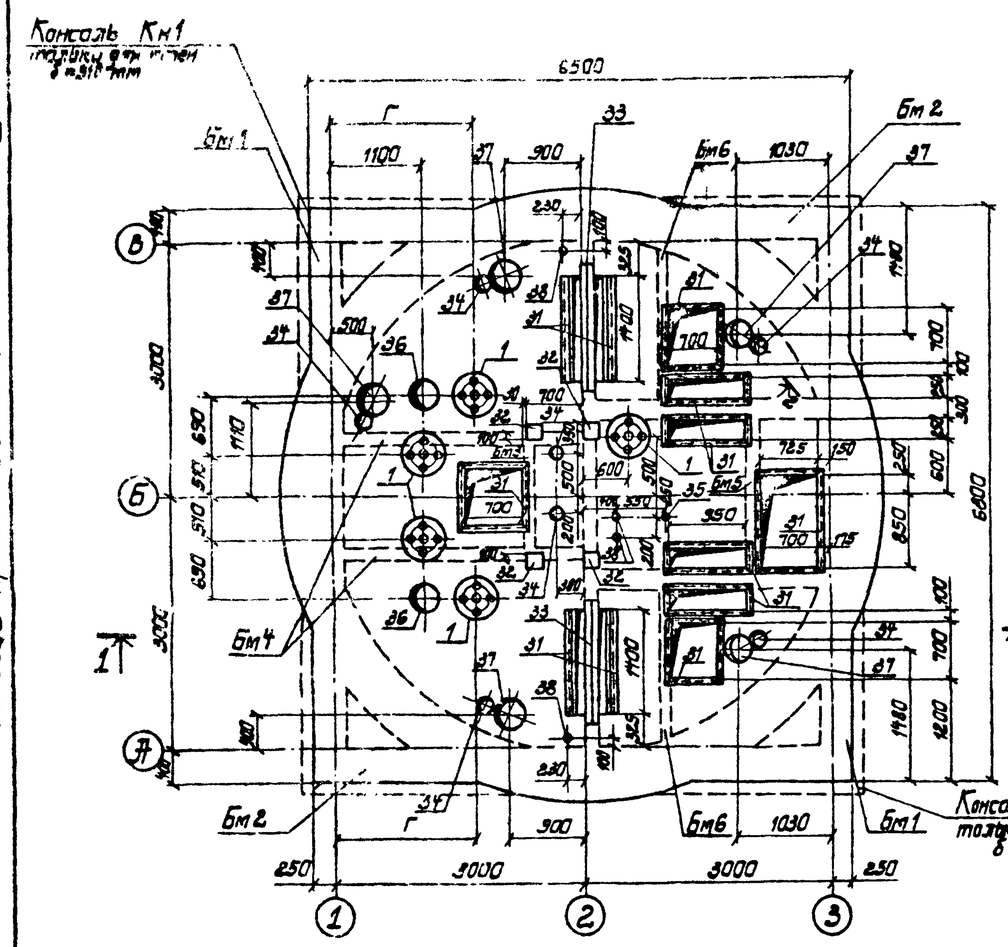

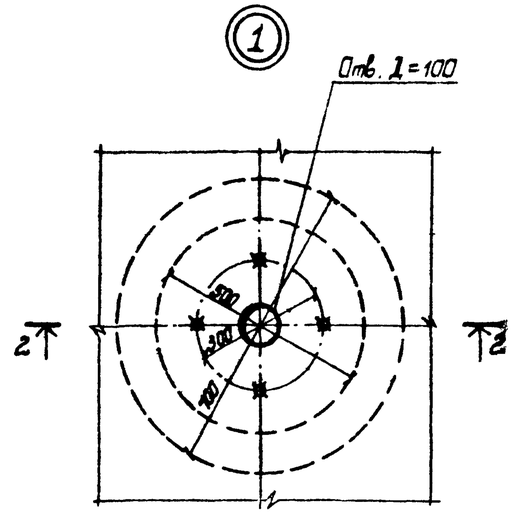

2-2

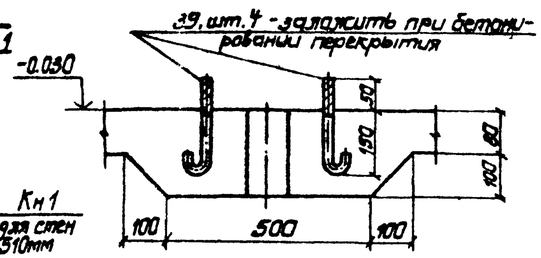

1-1

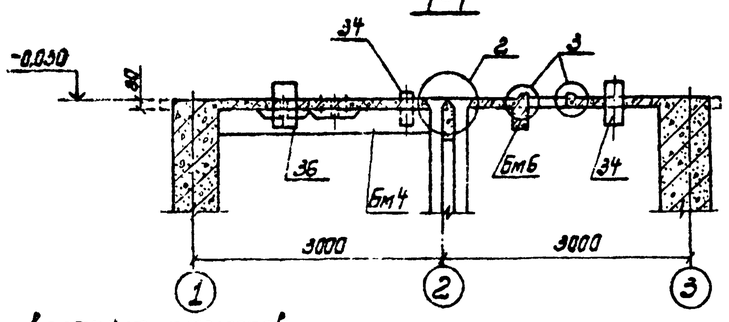

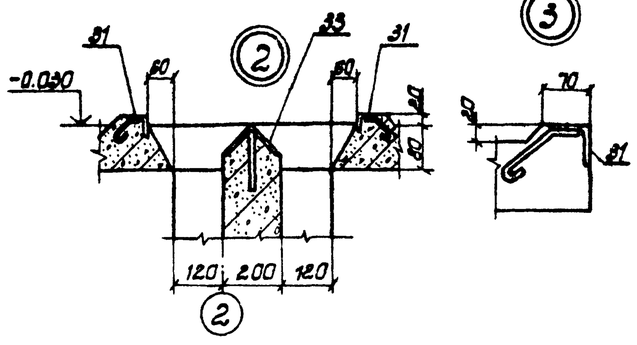

Деталь установки патрубков поз. 37 и 34

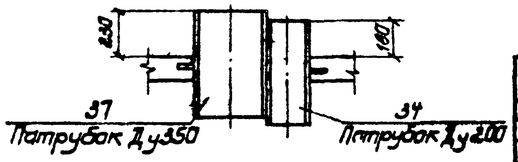

Спецификация элементов к маркировочной схеме РКм1.

Марка	Обозначение	Наименование	Кол.	Примечание
Пм1	КЖС-11,12	Плита перекрытия на отм. -0.030 Пм1	1	
Кн1	КЖС-12	Консоль Кн1	1	только для стен δ=510мм
Бм1	КЖС-12,13	Балка перекрытия Бм1	2	
Бм2	То же	То же Бм2	2	
Бм3	"	" Бм3	1	
Бм4	"	" Бм4	2	
Бм5	"	" Бм5	1	
Бм6	"	" Бм6	2	

Формат	Зона	Поз.	Обозначение	Наименование	Кол.	Примечание масса 1шт. в кг
				Пм1		
				Сборочные единицы и детали		
22		1÷21	КЖС-11	Стержни одиночные	—	—
		31	3.400-6/76	Изделие закладное МН4-16	31м	4.4
		32	То же	То же МН4-23	4	3.8
22		33	КЖС-22	" МН-6	2	1.90
		34	3.901-6	Патрубок ребристый Ду200 ℓ=500	7	210.0
		35	То же	" Ду100 ℓ=400	1	4.5
		36	"	" Ду[ ] ℓ=[ ]	2	[ ]
		37	"	" Ду350 ℓ=500	5	43.0
		38	"	" Ду80 ℓ=400	4	3.0
Б/4		39		Анкерный болт М20 ℓ=300	20	0.8
				Материалы		
				Бетон марки 200	1.80м³	
				Кн1 (только для стен δ=510мм)		
				Сборочные единицы и детали		
22		40÷41	КЖС-11; КЖС-12	Стержни одиночные	—	—
				Материалы		
				Бетон марки М200	0.22	м³

Таблица привязочных размеров

Подача Q л/с	Г	Диаметр патрубка поз. 36
До 25	1515	200
25÷50	1625	250
50÷90	1700	300
90÷180	1850	400

Привязан

Инв. №

ГИП	Новгинский		19.11.79
Нач.отд.	Волошин		
Гл.спец.	Плотник		
Рук.гр.	Клаутман		
Рук.гр.	Розенберг		
Н.контр.	Плотник		

ТП901-1-6/80-КЖС

Речные водозаборные сооружения раздельного типа для амплитуд колебания уровней воды до 6м.

Водоприемные береговые колодцы диаметром 6.0м производительностью от 20 до 180 л/с.

Стадия	Лист	Листов
Р	10	

РКм1 перекрытия на отм. 0.000. Опалубочный чертеж.

Госстрой СССР Укрводоканалпроект Киев

РКм1 перекрытия отм. 0,000 Пм1. Армирование

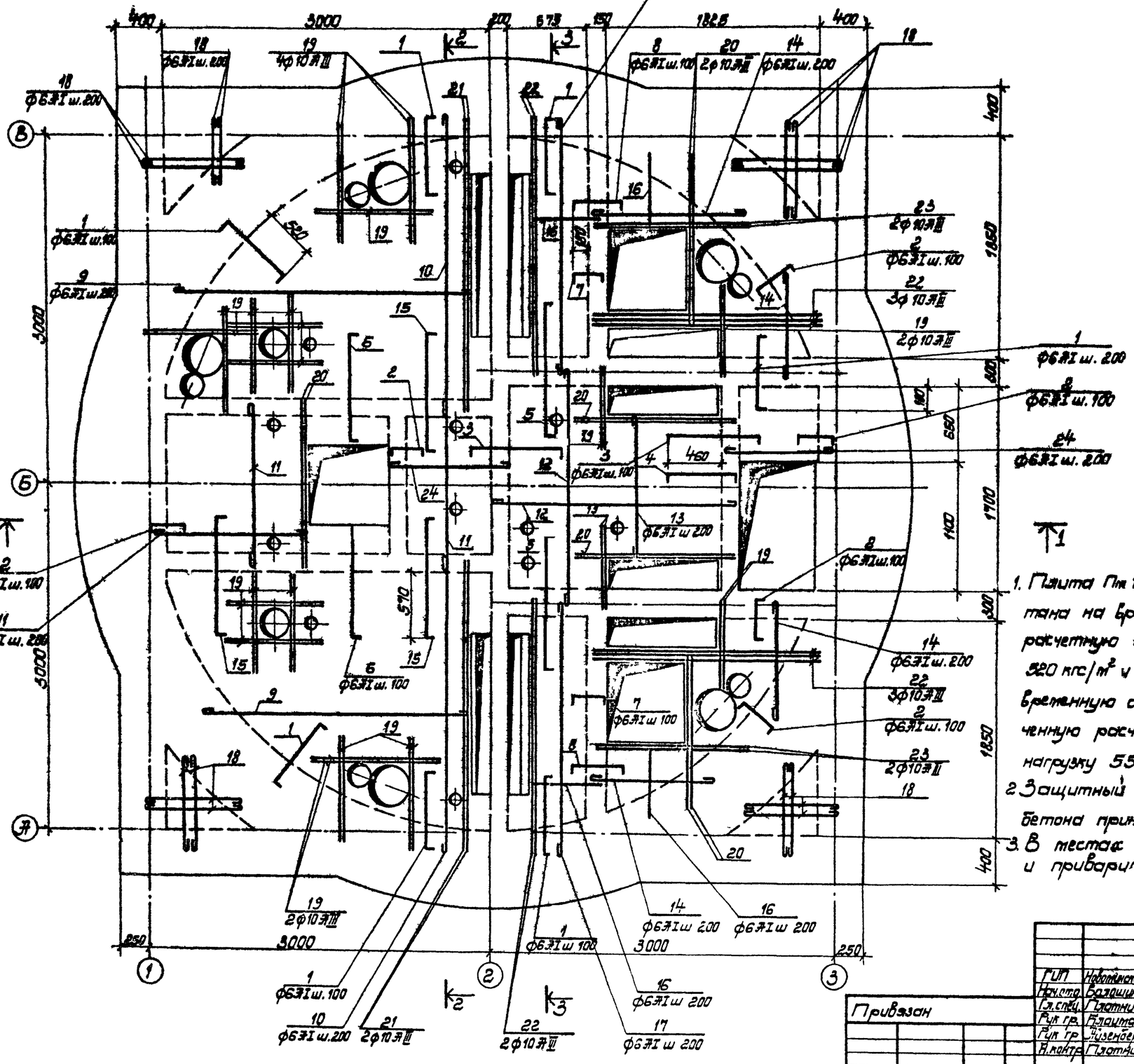

1. Плита Пм1 рассчитана на временную расчетную нагрузку 520 кгс/м² и кратковременную сосредоточенную расчетную нагрузку 550 кгс.
2. Защитный слой бетона принят 10 мм.
3. В местах отверстий арматуру обрезать по месту и приварить к патрубкам.

Ведомость стержней на один элемент

Марка эл-та	Поз.	Эскиз или сечение	ф мм	Длина мм	Кол
Пм1	1	65 720 65	6АI	850	100
	2	65 380 65	6АI	510	89
	3	65 790 65	6АI	920	22
	4	65 595 10	6АI	770	9
	5	65 1200 65	6АI	1330	18
	6	65 960 65	6АI	1090	14
	7	10 315 65	6АI	490	16
	8	65 510 65	6АI	640	10
	9	710÷3050	6АI	ср. 1960	24
	10	490÷2450	6АI	ср. 1500	28
	11	1500	6АI	1580	24
	12	1980	6АI	2060	11
	13	1170	6АI	1250	6
	14	250÷1350	6АI	ср. 880	20
	15	65 1020 65	6АI	1150	44
	16	Распредел.	6АI	141000	–
	17	2100	6АI	2180	6
	18	250÷950	6АI	ср. 680	80
	19	1300	10АIII	1370	40
	20	1480	10АIII	1480	10
	21	2800	10АIII	2800	4
	22	2500	10АIII	2500	10
	23	1800	10АIII	1800	4
	24	930	6АI	1010	11
Бм1	40	450 450	6АI	1040	88
	41	Распред.	6АI	33000	–

Типовой проект 901-1-6/80 Альбом II

Инв. № подл. | Подп. и дата | Взам. инв. №

Привязан

Инв №

ГИП	Новопинский		19.12.79
Нач.отд.	Балашин		
Гл.спец.	Платник		
Рук.гр.	Плаитан		
Гип гр.	Кузенберг		
Н.контр.	Плотник		

ТП901-1-6/80-КЖ

Речные водозаборные сооружения раздельного типа для отметки колебания уровней воды до 6 м.

Водоприемные оголовки диаметром 600 производительностью от 20 до 180 л/с

Стадия	Лист	Листов
Р	11	

РКм1 перекрытия на отм 0,000 в Пм1 Армирование.

Госстрой СССР Укрводоканалпроект Киев

Типовой проект 901-1-6/80 Альбом II

РКм1 перекрытия на отм. 0.000
Маркировочная схема балок.

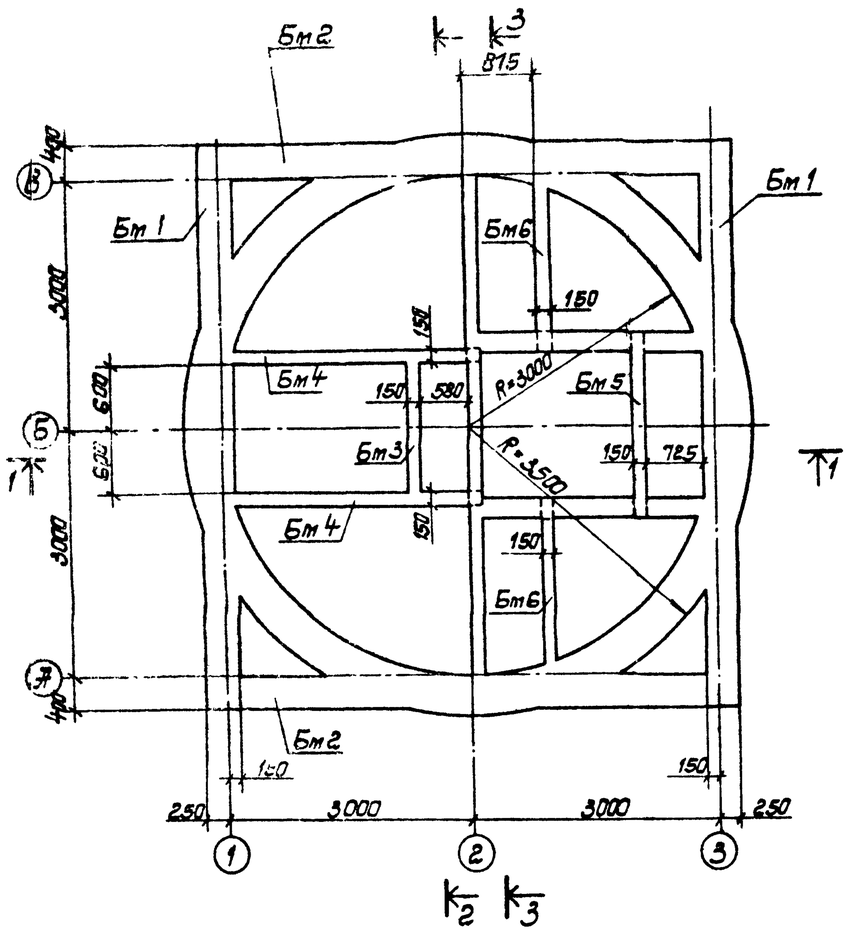

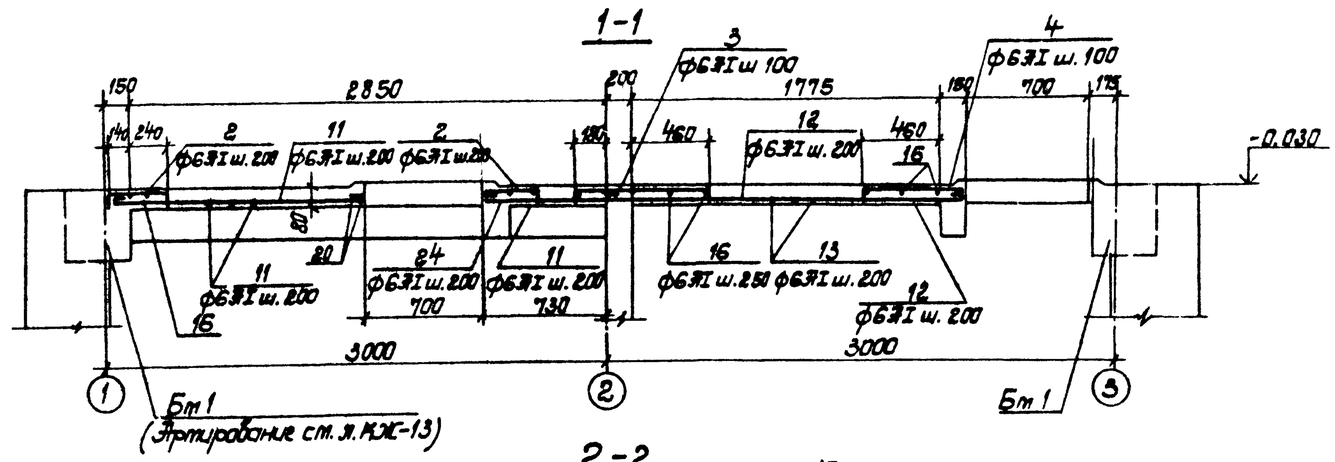

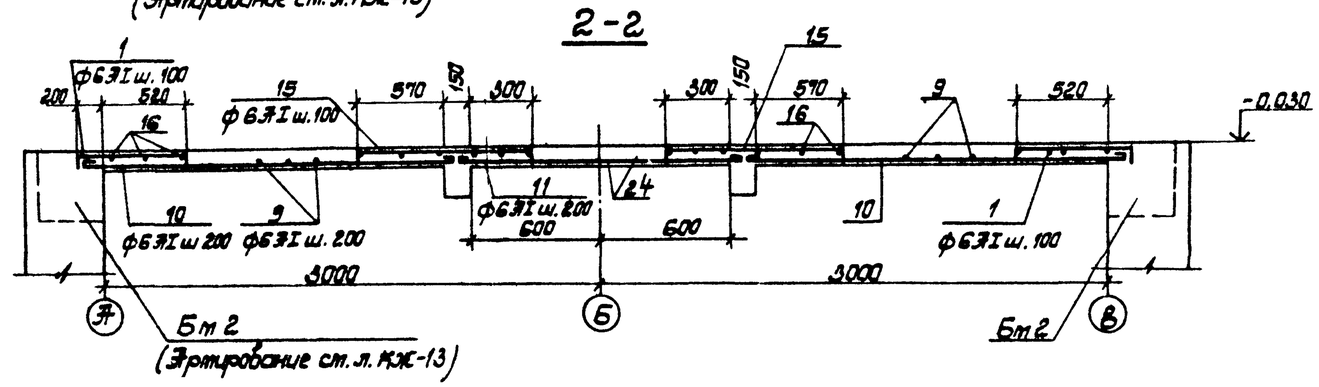

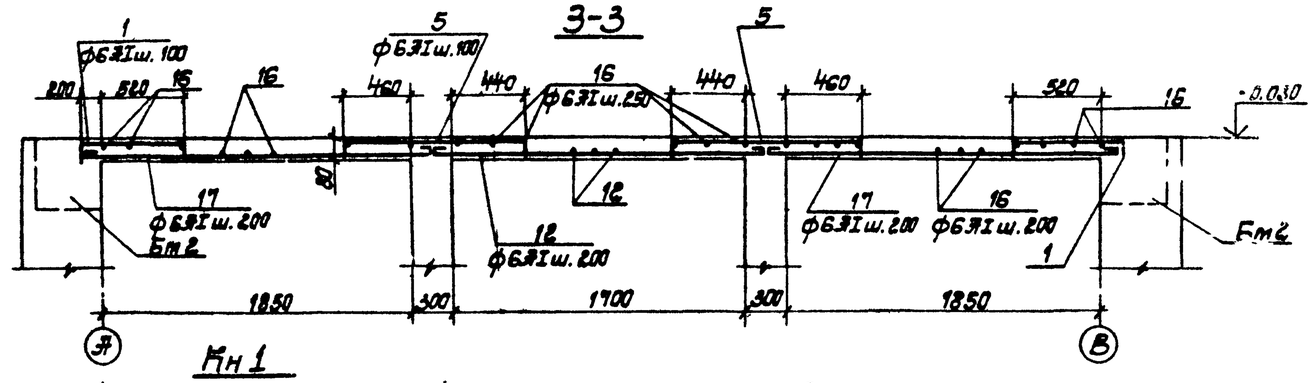

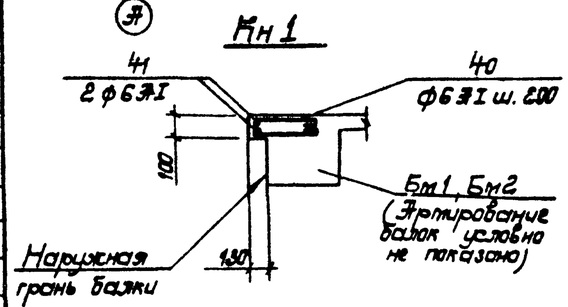

1. Консоль Кн1 выполнять только при толщине кирпичных стен надземной части δ = 510 мм.
2. Недостающие значения в таблице выборки стали заполняются при привязке проекта в зависимости от диаметра патрубка позиции 35 на чертеже КЖ-10.

Выборка стали на один элемент, кг.

Марка эл-та	Арматурные изделия: Арм. сталь ГОСТ 5.781-75 Класс АI ф 6мм 6АI	10АI	Итого	Арм. сталь ГОСТ 5.1459-72 Класс АIII ф 10мм 10АIII	14АIII	Итого	Итого	Закладные изделия: Прокатная сталь δ=8	L100×7	L50×5	Патрубки d ч мм 80	100	200	350		Арм. сталь ГОСТ 5781-75 Кл.АI ф 6мм 8АI	Класс АIII ф 12мм 12АIII	18АIII	Итого	Всего
РКм1	283.7	74.5	358.2	68.0	145.5	213.5	571.7	10.8	36.8	95.0	12.0	4.5	140.0	215.0		0.6	5.2	18.6		
в том числе:																				
Пм1	145.6	—	145.6	68.0	—	68.0	213.6													213.6
Бм1	40.2	83.6	82.8	—	65.6	65.6	148.4													148.4
Бм2	12.8	62.0	78.8	—	62.4	62.4	141.2													141.2
Бм3	0.9	0.9	1.8	—	1.8	1.8	3.6													3.6
Бм4	10.0	3.8	13.8	—	7.6	7.6	21.4													21.4
Бм5	1.2	1.4	2.6	—	2.7	2.7	5.3													5.3
Бм6	2.4	2.8	5.2	—	5.4	5.4	10.6													10.6
Кн1	27.6	—	27.6	—	—	—	27.6													27.6

Инв. № подл. | Подпись и дата

Привязан

Инв. №

ГИП	Новопашин			19.12.85
Нач.отд.	Валашин			
Гл.спец.	Плотник			
Рук.гр.	Блочман			
Рук.гр.	Фузенберг			
Н.контр.	Плотник			

ТП901-1-6/80-КЖ

Речные водозаборные сооружения раздельного типа для амплитуд колебания уровней воды до 6м

Водоприемные береговые колодцы диаметром 6.0м производительностью от 20 до 180 л/с.

Стадия	Лист	Листов
Р	12	

РКм1 перекрытия на отм. 0.000. Маркировочная схема балок. Бм1. Армирование. Разрезы 1-1, 3-3

Госстрой СССР Укрводоканалпроект Киев

Альбом II

Типовой проект 901-1-6/80

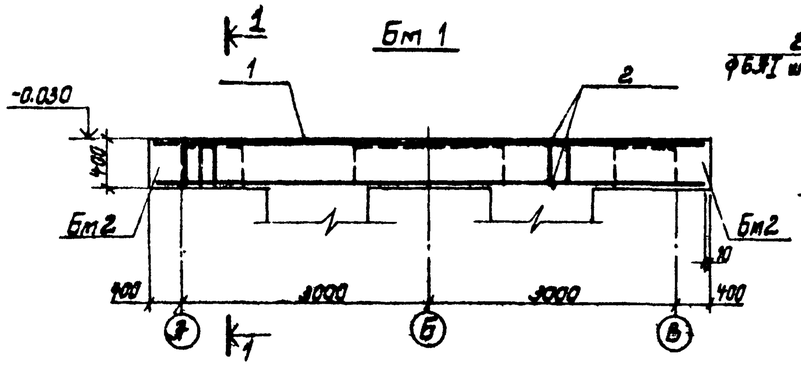

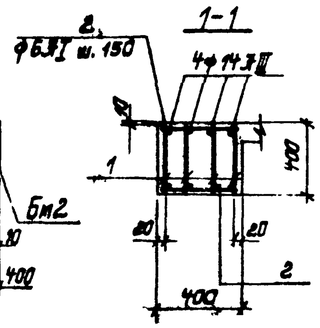

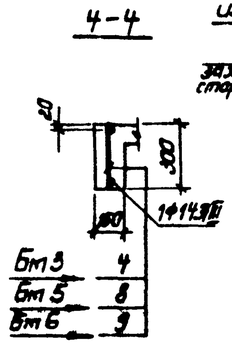

Схема закладных изделий в Бм3

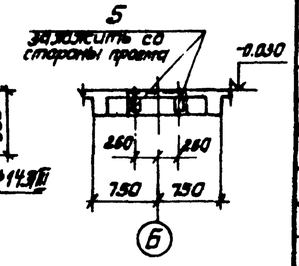

Расчетная схема Бм1 и Бм2

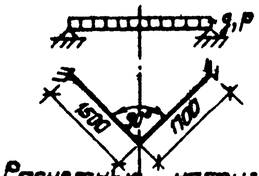

Расчетные нагрузки

Постоянная $q = 6.6$ тс/м

Временная $P = 0.9$ тс/м

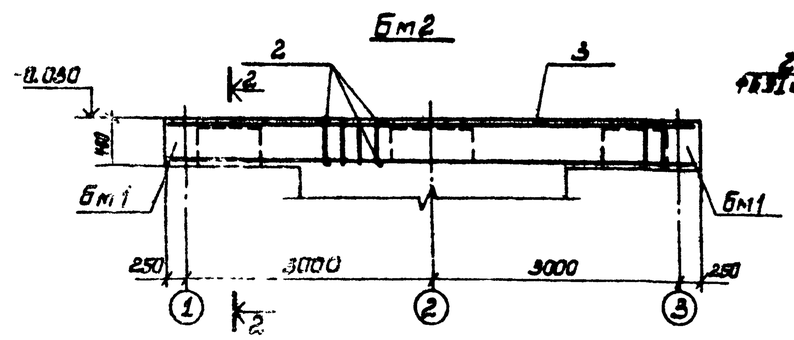

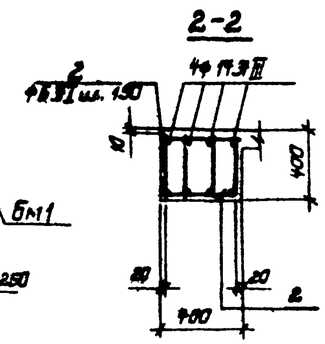

Расчетная схема Бм4

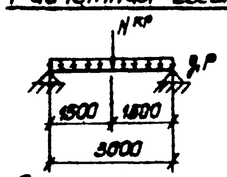

Расчетные нагрузки

Постоянная $q = 0.84$ тс/м

Временная $p = 0.83$ тс/м

Кратковременная $N^{кр} = 0.35$ тс

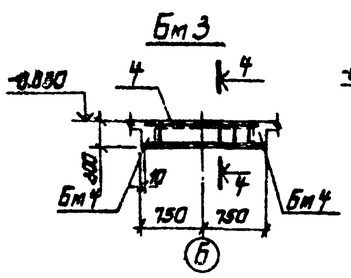

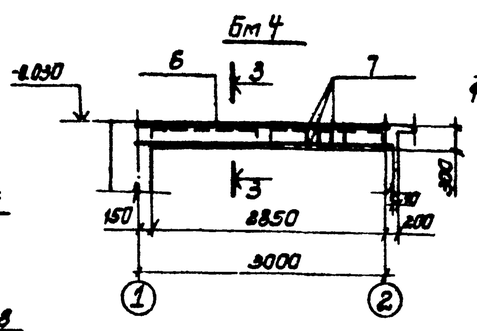

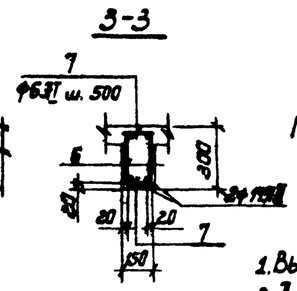

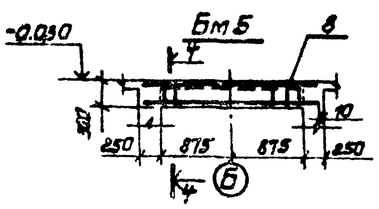

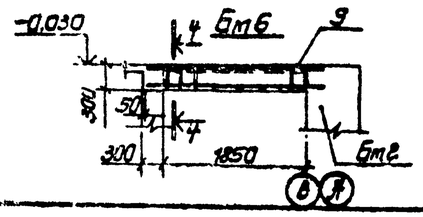

1. Выборку стали см. лист КЖ-12
2. Анкера закладной детали МН3-8 (поз. 5) затуть по месту и приварить к арматуре балки.

Формат	Зона	Поз.	Обозначение	Наименование	Кол.	Примечание масса шт в кг
				Бм1		
				Сборочные единицы и детали		
22		1	КЖ-21	Каркас плоский КР6	4	16.5
		2	—	стержень ф6 AI ГОСТ 5781-75 ℓ=380	82	0.1
				Материалы		
				Бетон марки 200	0.96	м³
				Бм2		
				Сборочные единицы и детали		
22		3	КЖ-21	Каркас плоский КР7	4	15.7
		2	—	стержень ф6 AI ГОСТ 5781-75 ℓ=380	78	0.1
				Материалы		
				Бетон марки 200	1.04	м³
				Бм3		
22		4	КЖ-21	Каркас плоский КР8	1	3.6
		5	3.400-6	Изделие закладное МН3-8	2	1.7
				Материалы		
				Бетон марки 200	0.05	м³
				Бм4		
22		6	КЖ-21	Каркас плоский КР9	2	7.6
		7	—	стержень ф6 AI ГОСТ 5781-75 ℓ=150	12	0.1
				Материалы		
				Бетон марки 200	0.14	м³
				Бм 5		
				Сборочные единицы и детали		
22		8	КЖ-21	Каркас плоский КР10	1	5.3
				Материалы		
				Бетон марки 200	0.08	м³

Формат	Зона	Поз.	Обозначение	Наименование	Кол.	Примечание масса шт в кг
				Бм6		
				Сборочные единицы и детали		
22		9	КЖ-21	Каркас плоский КР10	1	5.3
				Материалы		
				Бетон марки 200	0.08	м³

Привязан

Инв. №

ГИП	Чернинский			ТП901-1-6/80-КЖ
Нач.отд.	Лозицкий			Речные водозаборные сооружения равнинного типа для амплитуды колебания уровней воды до 6м.
Гл.спец.	Плотник			Водоприемные береговые колодцы диаметром 6.0м производительностью от 20 до 180 м³/с
Рук.гр.	Кацман			Стадия Р · Лист 13 · Листов
Рук.гр.	Ужмегет			
Исполн.	Плотник			Бм1 перекрытия на отм. 0.000 — Балки Бм1 ÷ Бм6
				Госстрой СССР Укрводоканалпроект Киев

Подп. и дата

Инв. № подл.

Днище. Раскладка каркасов и выпуски арматуры

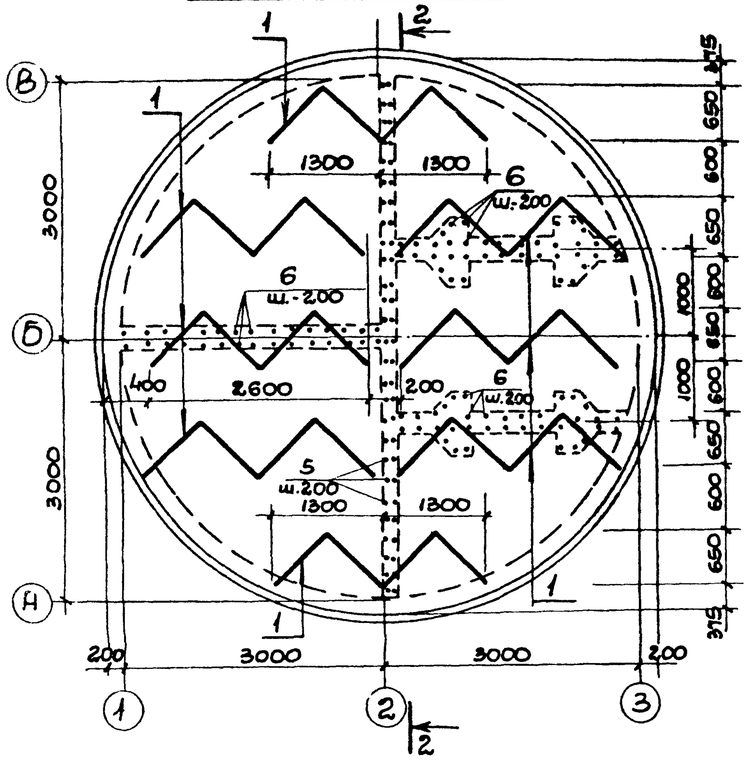

Днище. Раскладка нижних сеток

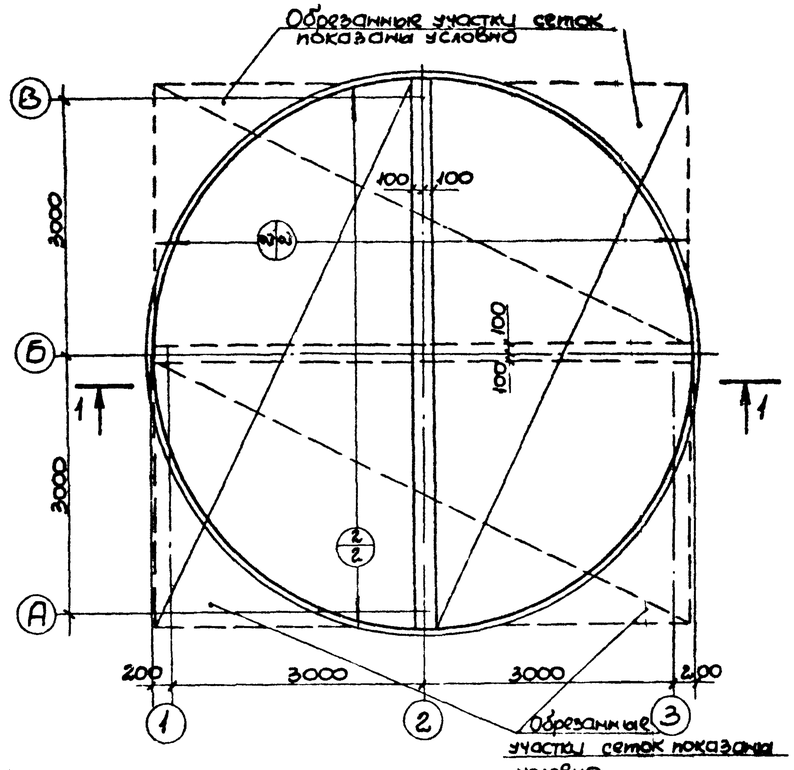

Днище. Раскладка верхних сеток

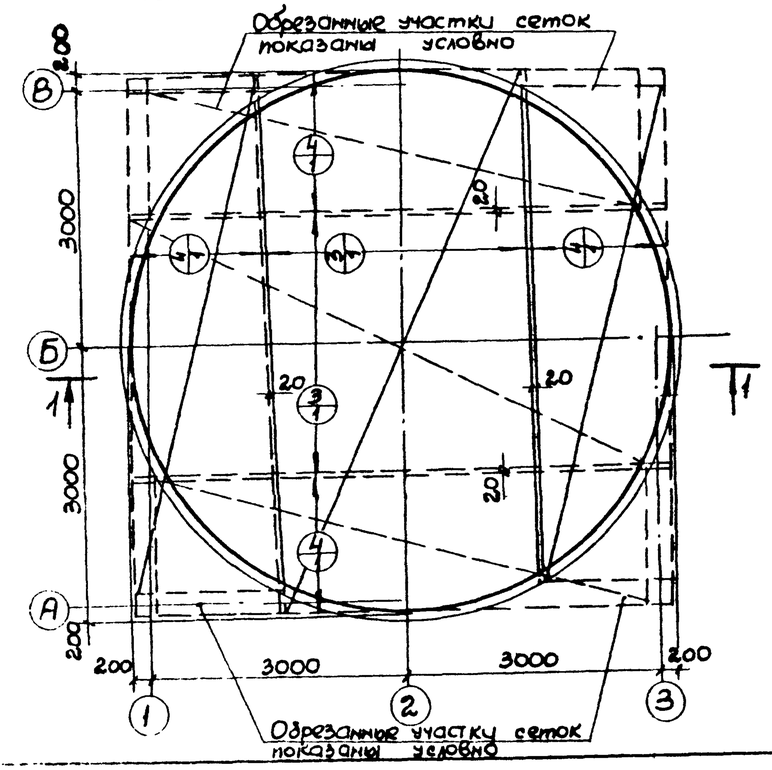

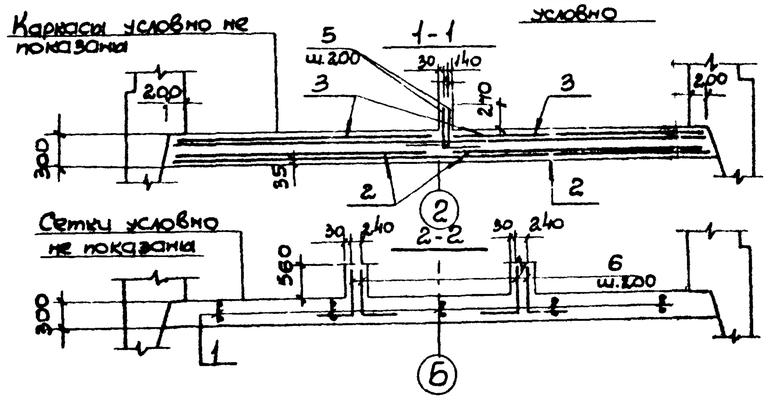

Формат	Зона	Поз.	Обозначение	Наименование	Кол.	Примечание Масса 1 шт. в кг
				Днище (для Нк = 8.0м)		
				Сборочные единицы и детали		
22		1	КЖ-20	Каркас плоский Кр-1	8	5.2
22		2	1.410-2. Выпуск 1 КЖ-19	Сетка арматурная С10АII - 30×63а	4	69.2
22		3	То же	То же С 22АII - 30×63	2	328.2
22		4		С 18АII - 16×57а	4	111.8
		5,6	КЖ-14	Стержни одиночные		
				Материалы		
				Бетон М200, В-4, Мрз-75	10.25	м³
				Днище (для Нк = 9.0м)		
				Сборочные единицы и детали		
22		1	КЖ-20	Каркас плоский Кр-1	8	5.2
22		2	1.410-2. Выпуск 1 КЖ-19	Сетка арматурная С10АII - 30×63а	4	69.2
22		3	То же	То же С 25АII - 30×63	2	414.8
22		4		С 20АII - 16×57а	4	140.1
		5,6	КЖ-14	Стержни одиночные		
				Материалы		
				Бетон М200, В-4, Мрз-75	10.25	м³
				Днище (для Нк = 10.0м)		
				Сборочные единицы и детали		
22		1	КЖ-20	Каркас плоский Кр-1	8	5.2
22		2	1.410-2. Выпуск 1 КЖ-19	Сетка арматурная С10АII 30×63а	4	69.2
22		3	То же	То же С25АII 30×63	2	414.8
22		4		С22АII - 16×57а	4	166.4
		5,6	КЖ-14	Стержни одиночные		
				Материалы		
				Бетон М200, В-4, Мрз-75	10.25	м³

Ведомость стержней на один элемент

Марка эл-та	Поз.	Эскиз или сечение	ф мм	Длина мм	1 эл.
Днище	5	500 150	10АII	650	60
	6	600 100	16АII	1200	100

Выборка стали на один элемент, кг

Марка эл-та	Арматурные изделия. Арматурная сталь ГОСТ 5781-75. Класс АI, ф мм: 6	8	10	12	Итого	Класс АII, ф мм: 10	16	18	20	22	25	Итого	Всего
Днище (для Нк = 8.0м)	30	42	41	60	173	271	189	406		597		1463	1636
Днище (для Нк = 9.0м)	30	42		118	190	271	189		502		770	1732	1922
Днище (для Нк = 10.0м)	30	42		118	190	271	189			607	770	1837	2027

При бетонировании днища в суглинистых грунтах с водоотливом в днище устроить дренажный приямок в соответствии с л. КЖ-32.

Привязан

Инв. N

ГИП	Новоминский		19.11.79
Нач. отд.	Волошин		
Гл. спец.	Плотник		
Рук. гр.	Кисельман		
Рук. гр.	Айзенберг		
Рук. гр.	Деревя		
Н. контр.	Плотник		

ТП901-1-6/80

Речные бордюрные сооружения раздельного типа для амплитуды колебания уровней воды до 6м

Водоприемные береговые колодцы диаметром 6.0м производительностью от 20 до 180 л/с

Армирование днища. Раскладка сеток и каркасов

Стадия	Лист	Листов
Р	14	

Гостипроект СССР Укрводоканалпроект Киев

Типовой проект 901-1-6/80 Альбом II

Инв. N подл. | Подпись и дата

Типовой проект 901-1-6/80 Альбом II

Маркировочная схема покрытия

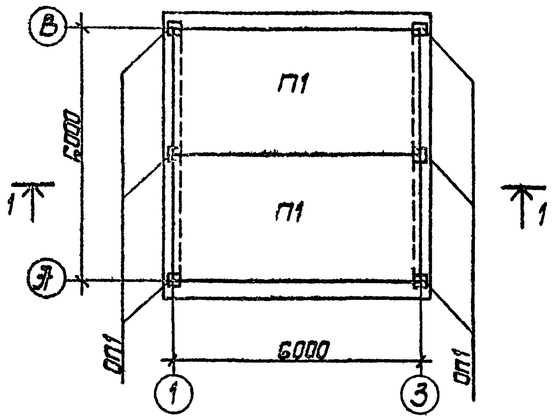

1-1

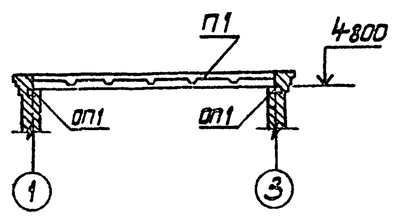

1 Плиты покрытия приваривают ся не менее чем по трем углам к закладным деталям опорных подушек. Сварку производить электродами типа Э42. Толщина шва - 5мм.

Спецификация элементов к маркировочной схеме

Марка	Обозначение	Наименование	Кол.	Примечание масса 1 шт в т
		I, II, III снеговой район		
П1	ГОСТ 22701.1-77	Плита ПГ-23т V т	2	2.65
ОП1	КЖС-17	Опорная подушка ОП1	6	0.05
		IV снеговой район		
П1	ГОСТ 22701.1-77	Плита ПГ-33т V т	2	2.65
ОП1	КЖС-17	Опорная подушка ОП1	6	0.05

Инв. № подл. | Подп. и дата

Привязан

Инв. №

ГИП	Новатский		19.11.79	ТП901-1-6/80-КЖС
Нач.отд.	Валошин			Речные водозаборные сооружения раздельного типа для амплитуд колебания уровней воды до 6м
Гл.спец.	Плотник			Водоприемные береговые колодцы диаметром 6м производительностью от 20 до 180л/с
Рук.гр.	Лизенберг			Стадия: Р; Лист: 15; Листов:
Рук.гр.	Клоцман			Маркировочная схема покрытия.
Ст.тех.	Чепурина			Госстрой СССР Укрводоканалпроект Киев
Н.контр.	Плотник			

Маркировочная схема опор под задвижки

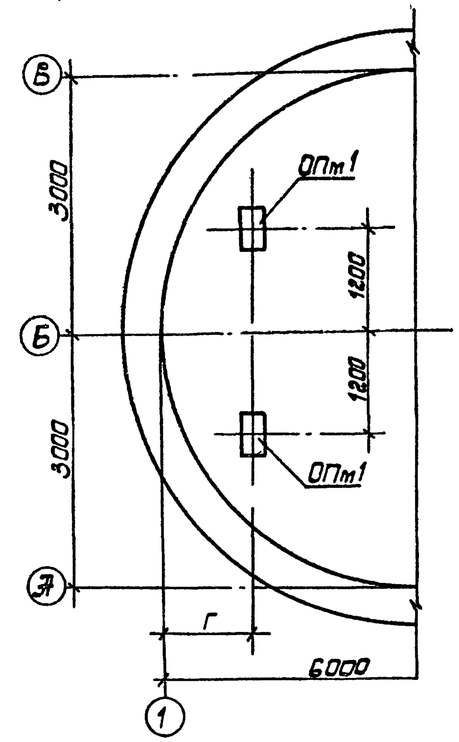

Таблица привязочных размеров

Подача Q л/с	г мм
До 25	1515
25-50	1625
50-90	1700
90-180	1850

ОПт1

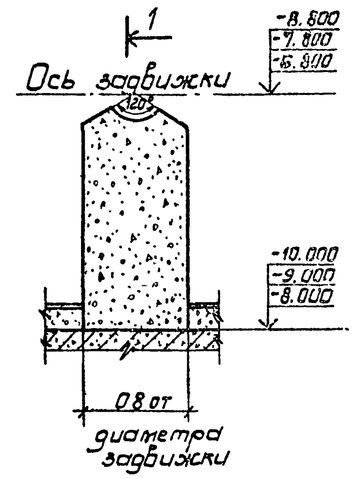

1-1

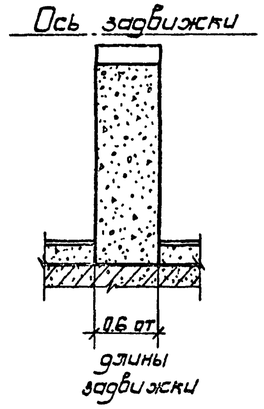

Спецификация элементов к маркировочной схеме

Марка	Обозначение	Наименование	Кол.	Примечание масса одной бетон. опоры м³
ОПт 1	КЖС-16	Опоры под задвижки ОПт1	2	0.16

1 Опоры под задвижки выполнить по месту из бетона М100 при установке задвижек.

Инв. № подл. | Подп. и дата

Привязан

Инв. №

ГИП	Новатский		19.11.79	ТП901-1-6/80-КЖС
Нач.отд.	Валошин			Речные водозаборные сооружения раздельного типа для амплитуд колебания уровней воды до 6м
Гл.спец.	Плотник			Водоприемные береговые колодцы диаметром 6м производительностью от 20 до 180л/с
Рук.гр.	Клоцман			Стадия: Р; Лист: 16; Листов:
Рук.гр.	Лизенберг			Маркировочная схема опор под задвижки.
Ст.тех.	Чепурина			Госстрой СССР Укрводоканалпроект Киев
Н.контр.	Плотник			

Типовой проект 901-1-6/80 Альбом II

ОП1

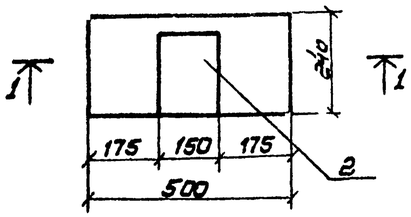

1-1

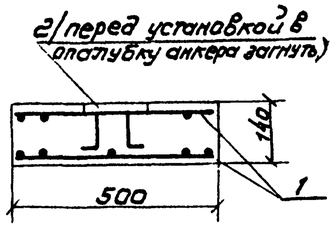

Формат	Зона	Поз.	Обозначение	Наименование	Кол.	Примечание масса 1шт в кг.
				Опорная подушка ОП1		
				Документация		
12			КЖ-17	Сборочный чертеж		
				Сборочные единицы и детали		
12		1	КЖ-18	Сетка арматурная С-2	2	0.8
		2	3.400-6/76	Изделие закладное МН1-20	1	2.7

Выборка стали на один элемент, кг

Марка эл-та	Арм изделия			Закладные изделия							Всего
	Арм. сталь ГОСТ 5781-75 Класс АI ф мм			Профильная сталь			Арм. сталь ГОСТ 5781-75 Класс АII ф мм			Итого	
	6АI		Итого	б=8			8				
ОП1	1.6		1.6	2.3	—	—	0.4	—	—	2.7	4.3

1. Опорную подушку ОП1 бетонировать в опалубке ОП4 по серии 3.006-2 Вып. II-2
2. Защитный слой бетона для рабочей арматуры принят 15мм

ГИП	Новогинский		19.11.79	ТП901-1-6/80-КЖ
Нач.отд	Валошин			Речные водозаборные сооружения раздельного типа для амплитуд колебания уровней воды до 6 м
Гл.спец.	Плотник			Водоприемные береговые колодцы диаметром 6.0м производительностью от 20 до 180 л/с
Рук.гр.	Клоцман			Опорная подушка ОП1
Рук гр	Айзенберг			
Ст.техн.	Чеперина			
Н.контр.	Плотник			

Стадия: Р; Лист: 17; Листов:

Госстрой СССР Укрводоканалпроект г. Киев

Привязан

Инв. №

Инв. № подл. | Подп. и дата | Взам. инв. №

С1

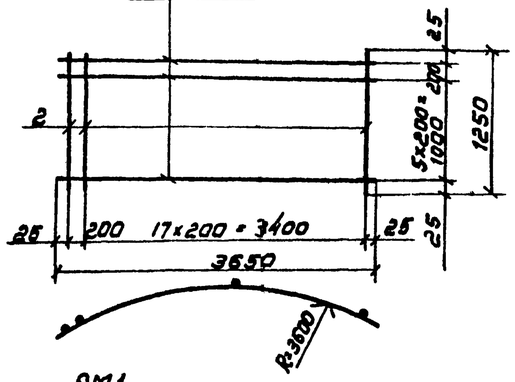

С2

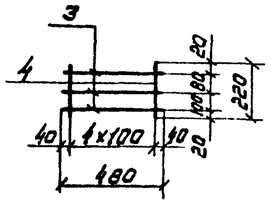

РМ1

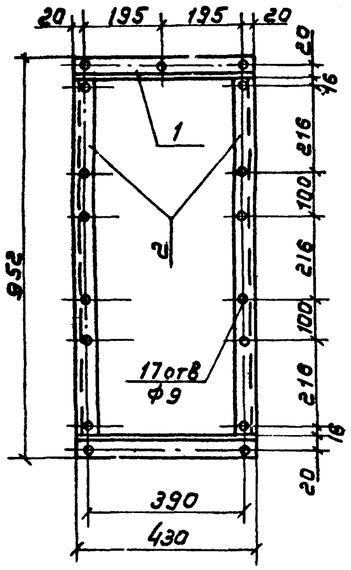

РМ2

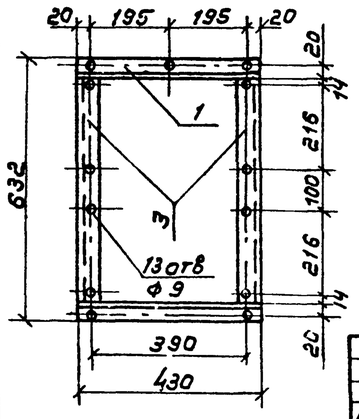

Формат	Зона	Поз	Обозначение	Наименование	Кол.	Примечание масса 1шт в кг
				Документация		
12			КЖ-18	Сборочный чертеж		
				С1		
				Детали		43.3
Б/4		1	—	Стержень ф12АII ℓ=3650 ГОСТ 5781-75	7	3.2
Б/4		2	—	Стержень ф12АII ℓ=1250 ГОСТ 5781-75	19	1.1
				С2		
				Детали		0.3
Б/4		3	—	Стержень ф6АI ℓ=480 ГОСТ 5781-75	3	0.1
Б/4		4	—	Стержень ф6АI ℓ=220 ГОСТ 5781-75	5	0.1
				РМ1		5.6
				Детали		
Б/4		1	—	L36x4 ГОСТ 8509-72 ℓ=430	2	0.9
Б/4		2	—	L36x4 ГОСТ 8509-72 ℓ=880	2	1.9
				РМ2		4.0
				Детали		
Б/4		1	—	L36x4 ГОСТ 8509-72 ℓ=430	2	0.9
Б/4		3	—	L36x4 ГОСТ 8509-72 ℓ=560	2	1.1

ГИП	Новогинский		19.11.79	ТП901-1-6/80-КЖ
Нач.отд	Валошин			Речные водозаборные сооружения раздельного типа для амплитуд колебания уровней воды до 6 м
Гл.спец	Плотник			Водоприемные береговые колодцы диаметром 6.0м производительностью от 20 до 180 л/с
Рук.гр	Клоцман			Арматурные сетки С1, С2, рамы РМ1, РМ2
Рук.гр	Айзенберг			
Ст.техн	Бруштевский			
Н.контр	Плотник			

Стадия: Р; Лист: 18; Листов:

Госстрой СССР Укрводоканалпроект г. Киев

Привязан

Инв. №

Инв. № подл. | Подп. и дата

Типовой проект 901-1-6/80 Альбом II

С12ЭП-24×36б
С12ЭП-26×36б
С12ЭП-28×36б

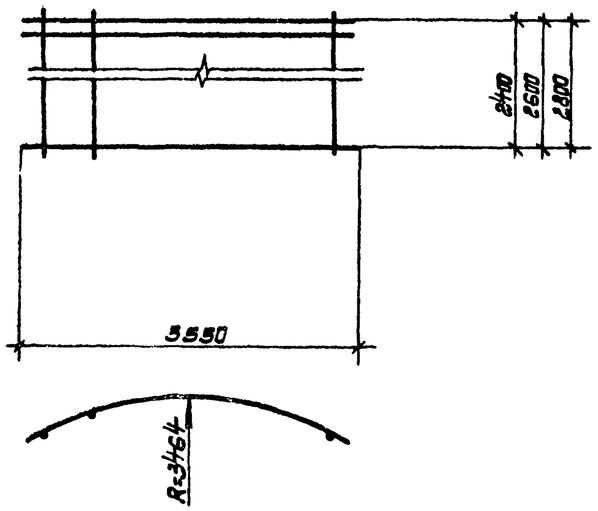

С10ЭП-30×63а

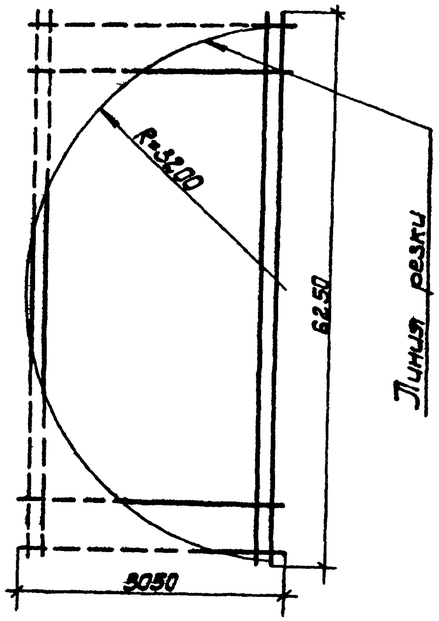

С18ЭП-16×57а
С20ЭП-16×57а
С22ЭП-16×57а

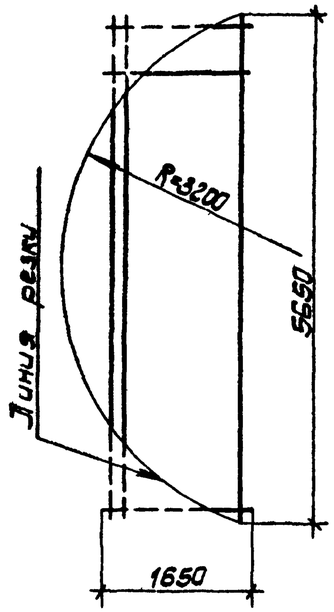

С12ЭП-30×42б
С12ЭП-30×48б
С12ЭП-30×54б

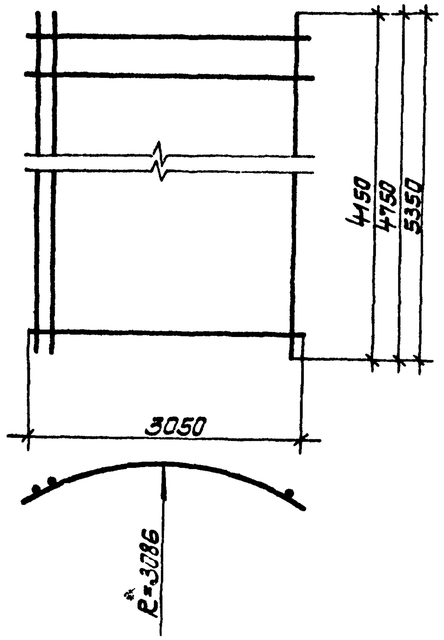

С12ЭП-30×42а
С12ЭП-30-48а
С12ЭП-30-54а

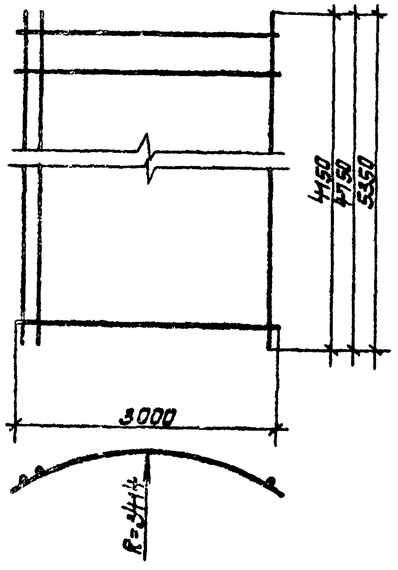

С12ЭП-24×36а
С12ЭП-26×36а
С12ЭП-28×36а

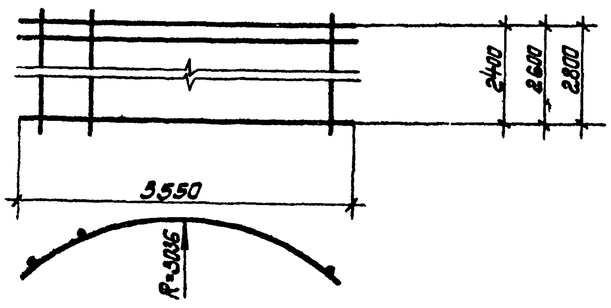

1. Сетки с буквенным индексом, расположенным в конце марки изделия, отличаются от соответствующих типовых сеток по серии 1.410-2 вып. 1:
обрезкой арматуры по радиусам, указанным на чертеже или выполнением сеток гнутыми по радиусам указанным на чертеже.

Инв. № подл. | Подпись и дата

Привязан

Инв. №

ГИП	Новатинский		19.12.79	ТП-1-6/80-КЖ	
Нач.отд.	Волошин			Речные водозаборные сооружения дождевального типа для амплитуда колебания уровней воды до 6 м.	
Гл.спец.	Глаатник			Водоприемные береговые колодцы диаметром 6.0м производительностью от 20 до 180 л/с.	Стадия Р / Лист 19 / Листов
Рук.гр.	Кацман				
Рук.гр.	Кузенберг				
Ст.техн.	Брушковский			Арматурные сетки для днища и наружных стен.	Госстрой СССР Укрводоканалпроект Киев
Н.контр.	Глаатник				

Альбом II

Типовой проект 901-1-6/80

КР-1 (развертка)

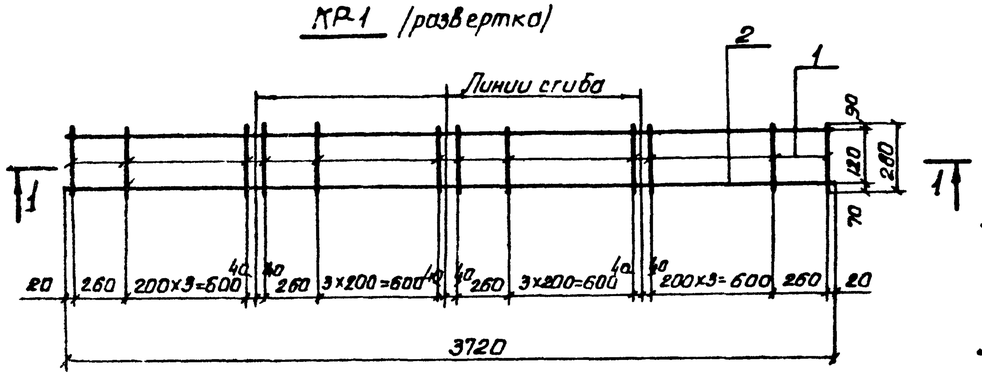

1-1

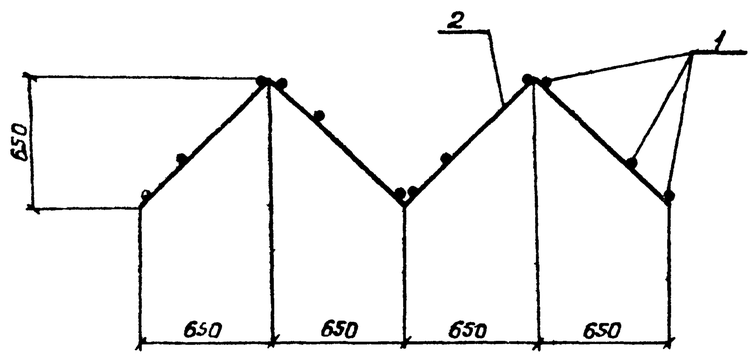

КР-2

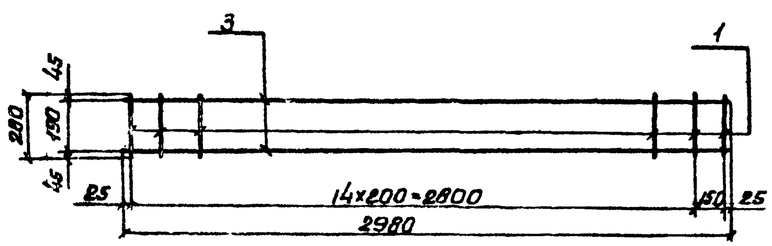

КР-3

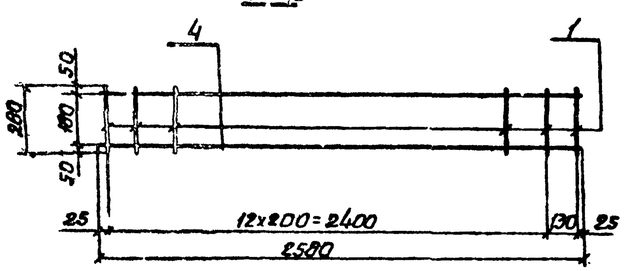

КР-4

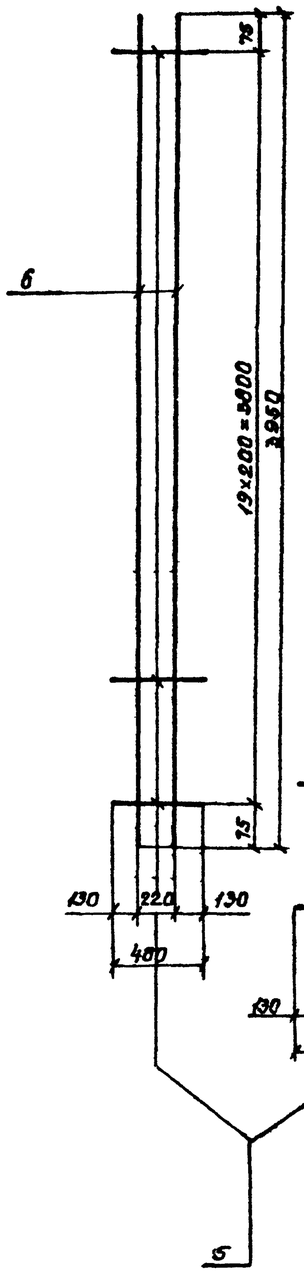

КР-5

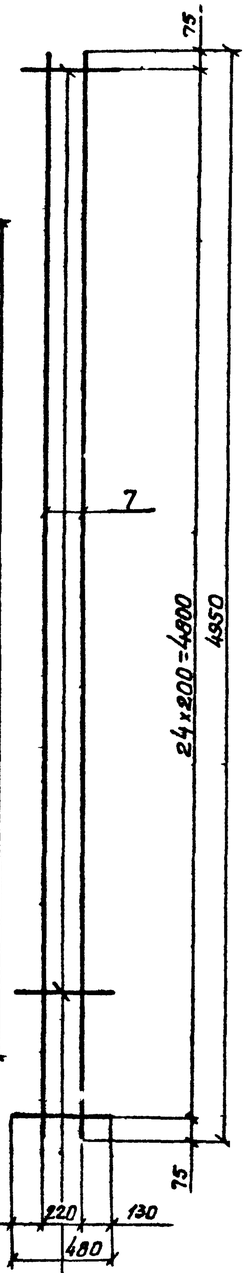

Формат	Зона	Поз.	Обозначение	Наименование	Кол.	Примечание масса 1шт. в кг
				Документация		
22			КЖС-20	Сборочный чертеж		
				Детали		
				КР-1		5.2
Б/4		1		Стержень ФВАI ГОСТ 5781-75 ℓ=280	20	0.1
Б/4		2		Стержень ФВАI ГОСТ 5781-75 ℓ=3720	2	1.5
				КР-2		4.0
Б/4		1		Стержень ФВАI ГОСТ 5781-75 ℓ=280	16	0.1
Б/4		3		Стержень ФВАI ГОСТ 5781-75 ℓ=2980	2	1.2
				КР-3		3.4
Б/4		1		Стержень ФВАI ГОСТ 5781-75 ℓ=280	14	0.1
Б/4		4		Стержень ФВАI ГОСТ 5781-75 ℓ=2580	2	1.0
				КР-4		7.2
Б/4		5		Стержень ФВАI ГОСТ 5781-75 ℓ=480	20	0.2
Б/4		6		Стержень ФВАI ГОСТ 5781-75 ℓ=3950	2	1.6
				КР-5		9.0
Б/4		5		Стержень ФВАI ГОСТ 5781-75 ℓ=480	25	0.2
Б/4		7		Стержень ФВАI ГОСТ 5781-75 ℓ=5000	2	2.0

1. Технические требования к изготовлению арматурных изделий см. л. КЖС-21.

Привязан

Инв. №

ГИП	Новотинский		19.11.79
Нач.отд.	Волошин		
Гл.спец.	Плотник		
Рук.гр.	Клюшман		
Рук.гр.	Айзенберг		
Ст.техн.	Кротовская		
Н.контр.	Плотник		

ТП901-1-6/80-КЖ

Речные водозаборные сооружения раздельного типа для амплитуд колебания уровней воды до 6 м. Водоприемные береговые колодцы диаметром 6.0 м. производительностью от 20 до 180 л/с.

Стад.	Лист	Листов
Р	20	

Арматурные каркасы КР1 ÷ КР5.

Госстрой СССР Укрводоканалпроект Киев

Инв. № подл. | Подп. и дата

Альбом I

Типовой проект 901-1-6/80

Инв. № подл. | Подп. и дата

КР6

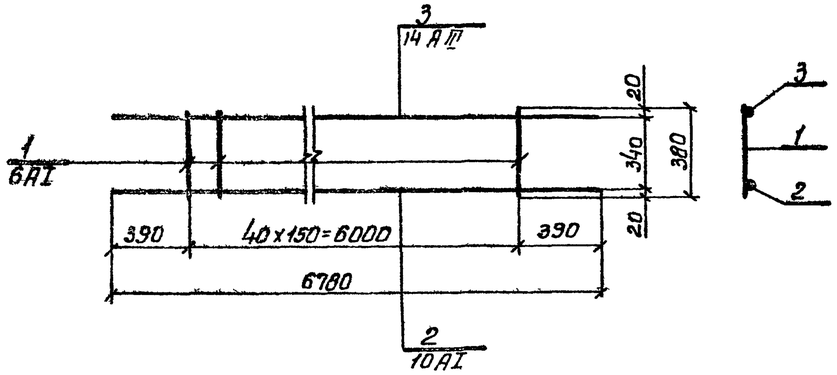

КР10

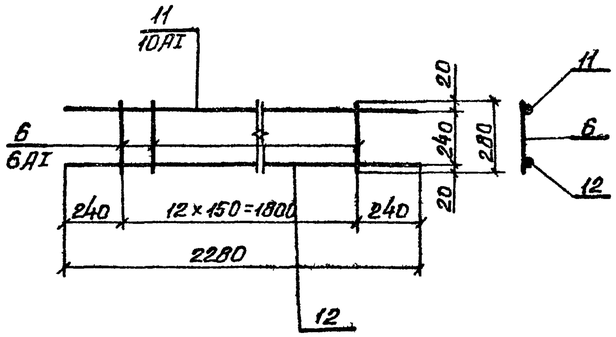

КР7

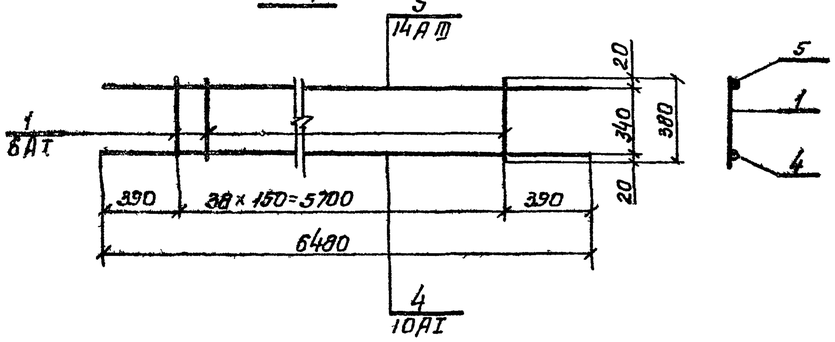

КР8

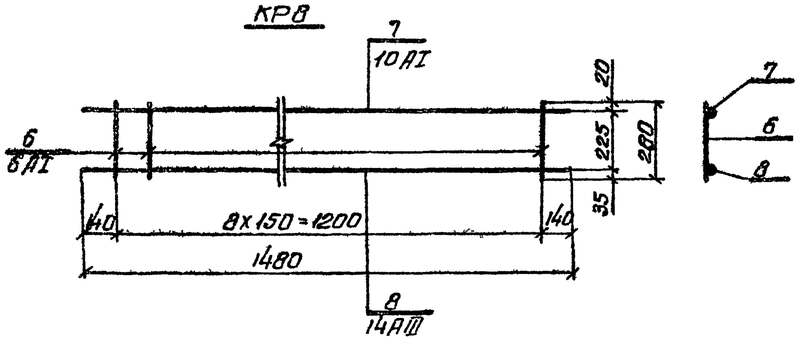

КР9

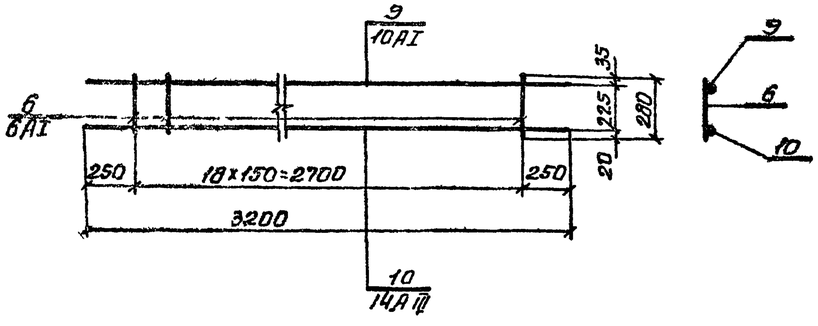

Технические требования к изготовлению арматурных изделий

1. Плоские арматурные изделия изготовить при помощи контактной точечной электросварки. Сварку сеток и каркасов производить во всех точках пересечения стержней.
2. Сварку производить в соответствии с „Указаниями по сварке соединений арматуры и закладных деталей ж-б конструкций СН 393-78.
3. Арматурные сварные изделия должны соответствовать требованиям ГОСТ 10922-75 „Арматурные изделия и закладные детали для ж-б конструкций. Технические требования и методы испытания".

Формат	Зона	Поз	Обозначение	Наименование	Кол.	Примечание Масса 1шт. в кг.
				Документация		
22			КЖС-21	Сборочный чертеж		
				Детали		
				КР-6		16.5
Б/4		1	—	Стержень Ф 6 АI ℓ=380 ГОСТ 5781-75	4.1	0.1
Б/4		2	—	Стержень Ф 10 АI ℓ=6780 ГОСТ 5781-75	1	4.2
Б/4		3	—	Стержень Ф 14 А-III ℓ=6780 ГОСТ 5.1459-72	1	8.2
				КР-7		15.7
Б/4		1	—	Стержень Ф 6 АI ℓ=380 ГОСТ 5781-75	39	0.1
Б/4		4	—	Стержень Ф 10 АI ℓ=6480 ГОСТ 5781-75	1	4.0
Б/4		5		Стержень Ф 14 А III ℓ=6480 ГОСТ 5.1459-72	1	7.8
				КР8		3.6
Б/4		6	—	Стержень Ф 6 АI ℓ=280 ГОСТ 5781-75	9	0.1
Б/4		7	—	Стержень Ф 10 АI ℓ=1480 ГОСТ 5781-75	1	0.9
Б/4		8	—	Стержень Ф 14 А III ℓ=1480 ГОСТ 5.1459-72	1	1.8
				КР-9		7.6
Б/4		6	—	Стержень Ф 6 АI ℓ=280 ГОСТ 5781-75	19	0.1
Б/4		9	—	Стержень Ф 10 АI ℓ=3200 ГОСТ 5781-75	1	1.9
Б/4		10	—	Стержень Ф 14 А-III ℓ=3100 ГОСТ 5.1459-72	1	3.8
				КР10		9.4
Б/4		6	—	Стержень Ф 6 АI ℓ=280 ГОСТ 5781-75	13	0.1
Б/4		11	—	Стержень Ф 10 АI ℓ=2280 ГОСТ 5781-75	1	1.4
Б/4		12	—	Стержень Ф 14 А III ℓ=2280 ГОСТ 5.1459-72	1	2.7

Привязан

Инв №

ГИП	Новоминский		12.11.79
Нач.отд	Волошин		
Гл.спец	Плотник		
Рук.гр	Клоцман		
Рук.гр	Айзенберг		
Ст.техн	Брусиловский		
Н.контр	Плотник		

ТП 901-1-6/80-КЖС

Речные водозаборные сооружения раздельного типа для амплитуд колебания уровней воды до 6 м. Водоприемные береговые колодцы диаметром 6.0 м производительностью от 20 до 100 л/с

Стадия	Лист	Листов
Р	21	

Арматурные каркасы КР6 - КР10

Госстрой УССР Укроводоканалпроект Киев

Альбом II

Типовой проект 901-1-6/80

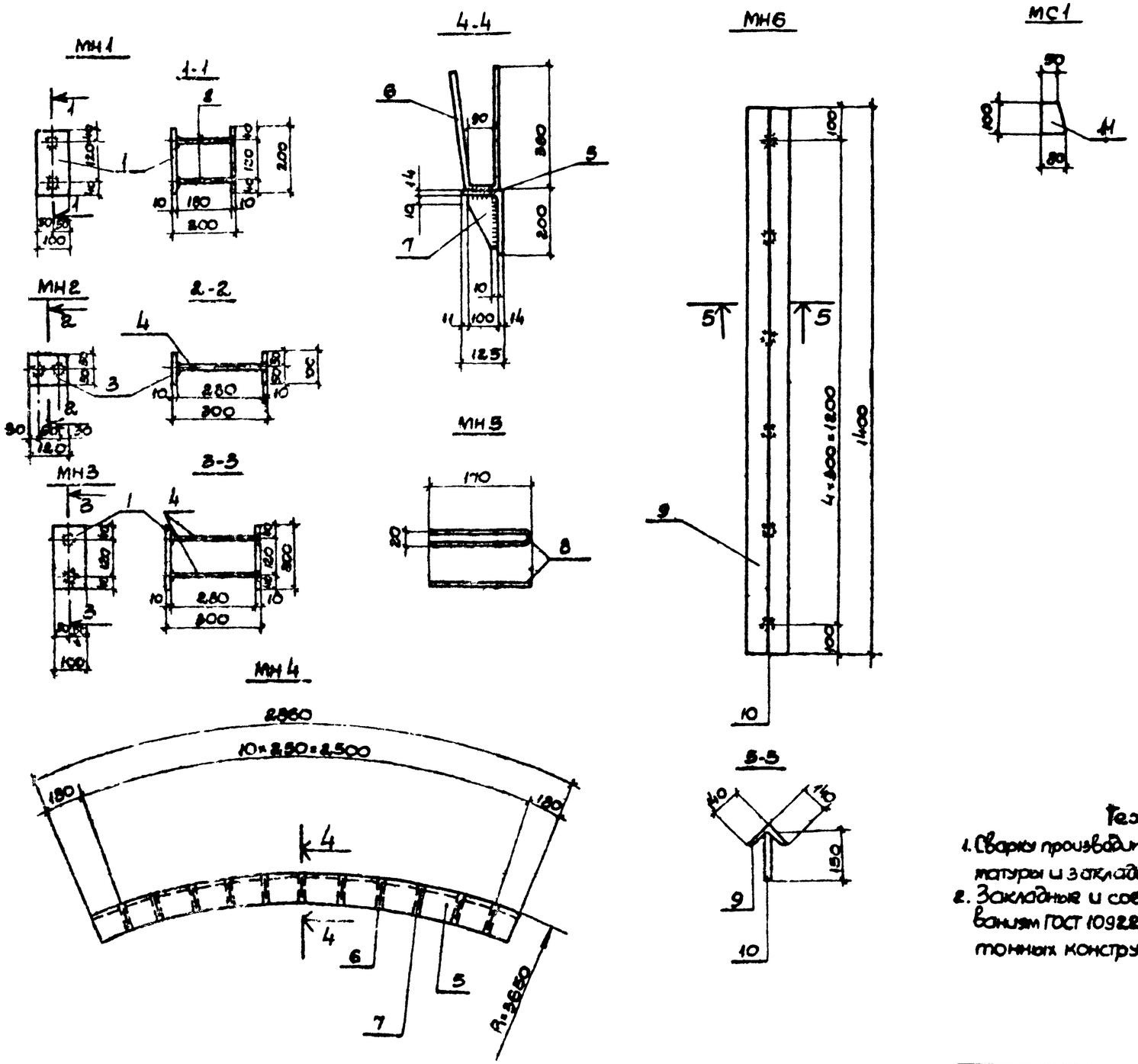

Формат	Зона	Поз.	Обозначение	Наименование	Кол.	Примечание Масса 1 шт. кг
				Документация		
22			КЖ-22	Сборочный чертеж		
				МН1		3.4
				Детали		
Ст.3		1	—	-100×10 ГОСТ 103-76 ℓ=200	2	1.6
Ст.3		2	—	ф12 АII ГОСТ 5781-75 ℓ=190	2	0.1
				МН2		2.4
				Детали		
Ст.3		3	—	-120×10 ГОСТ 103-76 ℓ=100	2	0.9
Ст.3		4	—	ф12 АII ГОСТ 5781-75 ℓ=290	2	0.8
				МН3		3.8
				Детали		
Ст.3		1	—	-100×10 ГОСТ 103-76 ℓ=200	2	1.6
Ст.3		4	—	ф12 АII ГОСТ 5781-75 ℓ=290	2	0.3
				МН-4		120.6
				Детали		
Ст.3		5	—	L800×125×14 ГОСТ 8510-72 ℓ=2860	1	98.6
Ст.3		6	—	ф12 АII ГОСТ 5781-75 ℓ=810	11	0.7
Ст.3		7	—	П5×10 ГОСТ 103-76 ℓ=100	11	1.3
Ст.3		8	КЖ-22	МН5		0.055
				Детали		
Ст.3		8	КЖ-22	ф58 I ГОСТ 6723-57* ℓ=360	1	0.055
				МН6		27.7
				Детали		
Ст.3		9	—	Ш40×9 ГОСТ 8509-72 ℓ=1400	1	27.2
Ст.3		10	—	ф8 AI ГОСТ 5781-75 ℓ=150	5	0.1
				МС1		0.4
22		11	КЖ-22	100×6 ГОСТ 103-76 ℓ=80	1	0.4

Технические требования к изготовлению закладных изделий

1. Сварку производить в соответствии с „Указаниями по сварке соединительной арматуры и закладных деталей железобетонных конструкций" СН 393-78.
2. Закладные и соединительные изделия должны соответствовать требованиям ГОСТ 10922-75 „Арматурные изделия и закладные детали для железобетонных конструкций. Технические требования и методы испытания."

Привязан

Инв. №

ГИП	Новотинский			ТП 901-1-6/80-КЖ		
Нач. отд.	Вакулин			Речные водозаборные сооружения разделенного типа для амплитуд колебания уровней воды до 6 м		
Рук. гр.	Клоцман			Водоприемные береговые колодцы диаметром 6.0 м производительностью от 20 до 180 м³/с	Стадия	Лист	Листов
Рук. гр.	Шрейбер				Р	22	
Ст. техн.	Брацилевский			Закладные изделия МН1-МН6, соединительное изделие МС1	Госстрой СССР Укрводоканалпроект Киев		
Н. контр.	Плотник						

Инв. № подл. | Подп. и дата

Типовой проект 901-1-6/80 Альбом II

Маркировочная схема щитов на отм. 0.000

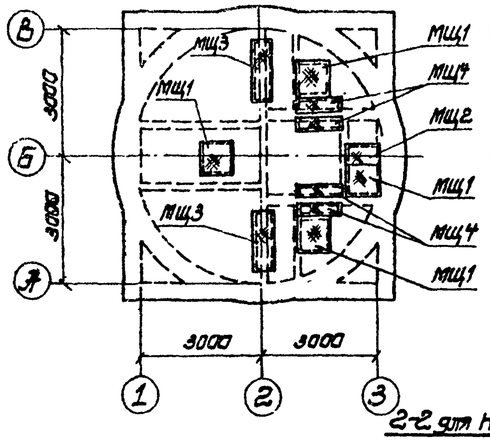

Маркировочные схемы площадок и стремянок на отм. -2.150; -2.500; -3.700; -3.100 -5.850; -5.000; -6.200

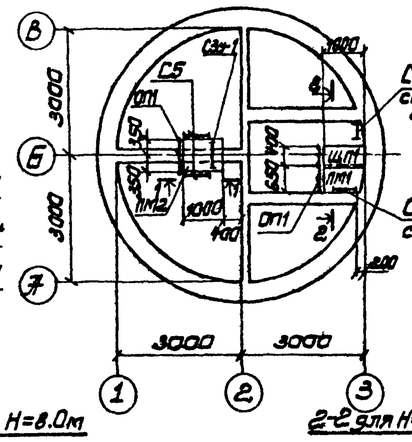

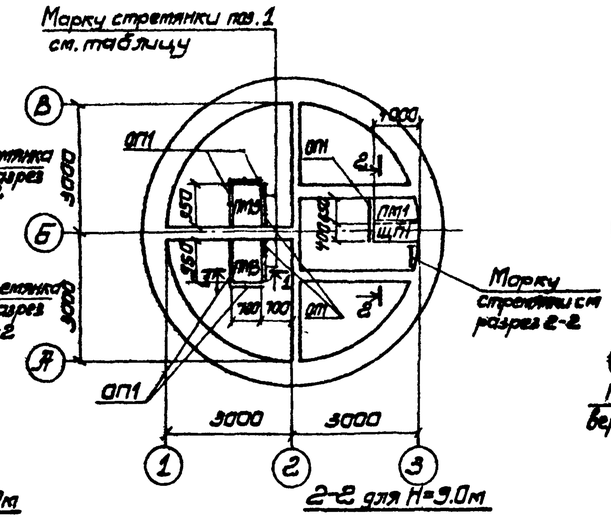

Маркировочная схема кронштейнов под площадки

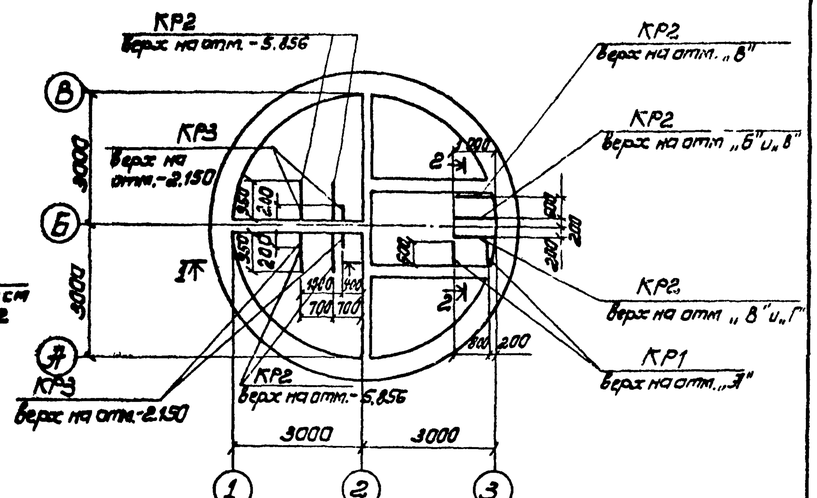

1-1

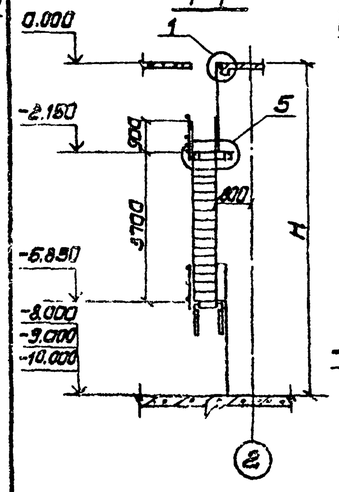

2-2 для H=8.0м при заглублении насосной станции H=2.4м (3.6м)

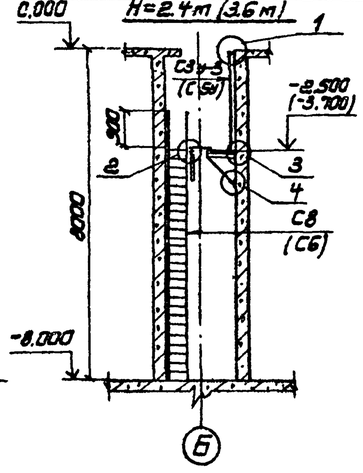

2-2 для H=9.0м при заглублении насосной станции H=3.6м

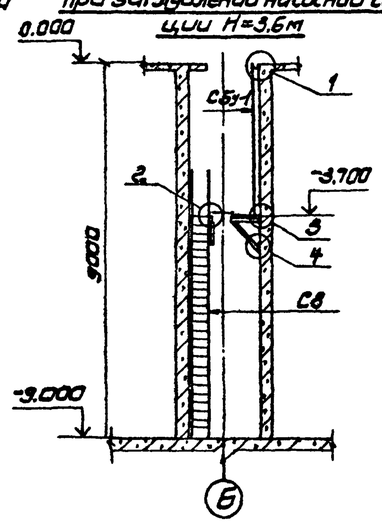

2-2 для H=9.0м при заглублении насосной станции H=4.8м

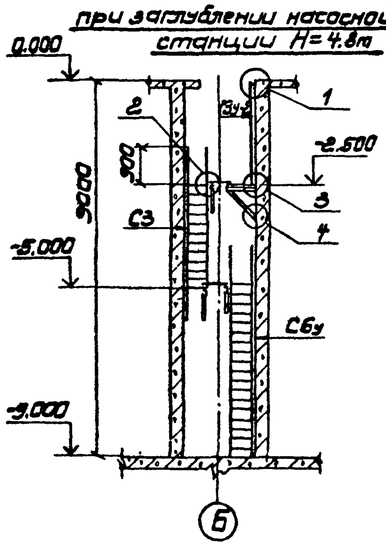

2-2 для H=10.0м при заглублении насосной станции H=4.8м (6.0м)

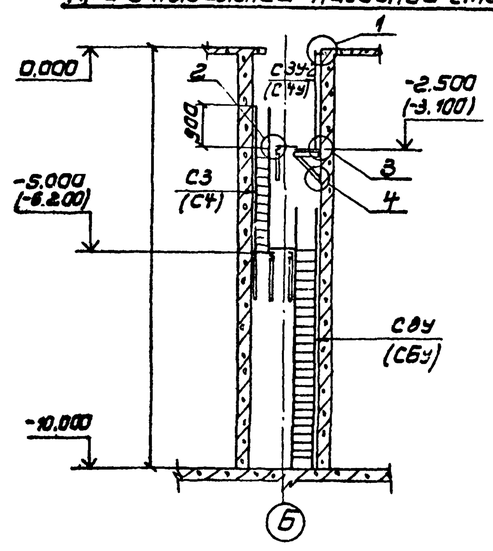

Таблица привязочных размеров

Глубина колодца Hм	Заглубл. насосной станции Hм	Высота стремянки поз.1	Марка стремянки	Отметка верха кронштейна А	Б	В	Г
8.0	2.4	2150	С3у-2	-2.506	-2.500	—	
	3.6	2150	С3у-2	-3.706	-3.700	—	
9.0	3.6	3150	С5у-2	-3.706	-3.700	—	
	4.8	3150	С5у	-2.506	-2.500	-5.006	-5.000
10.0	4.8	4150	С6	-2.506	-2.500	-5.006	-5.000
	6.0	4150	С6	-3.106	-3.100	-6.206	-6.200

1. Указания по антикоррозионной защите см. соответствующий раздел пояснительной записки в альбоме I.
2. Ограждение к съемным щитам ЩП1 не приваривать
3. Все стремянки с индексом „у" отличаются от соответствующих типовых только длиной, стремянки укоротить в соответствии с листами КЖ-23, КЖ-24.

Привязан

ГИП	Новопольский		19.12.80
Нач.отд.	Вахшилин		
Гл.спец.	Платник		
Рук.гр.	Кацман		
Рук.гр.	Ушаренко		
Н.конт.	Платник		

ТП 901-1-6/80 — КЖ

Речные водозаборные сооружения раздельного типа для амплитуд колебания уровней воды 9.0 м. Водоприемные береговые колодцы диаметром 6.0 м производительностью от 20 до 180 л/с.

Стадия	Лист	Листов
Р	23	

Маркировочные схемы щитов, площадок, стремянок и кронштейнов.

Госстрой СССР Укрводоканалпроект Киев

Инв.№ подл. | Подпись и дата

Типовой проект 901-1-6/80 Альбом II

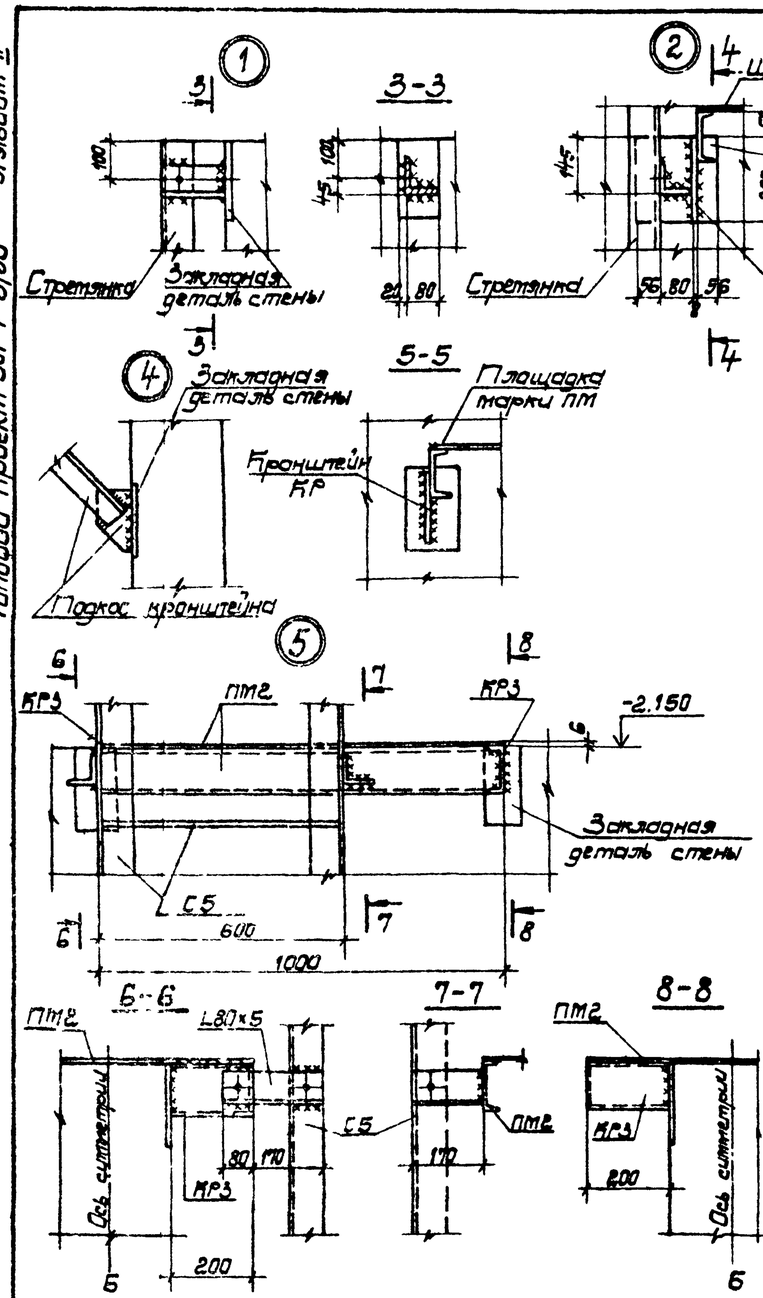

Деталь установки щитов МЩ1, МЩ2

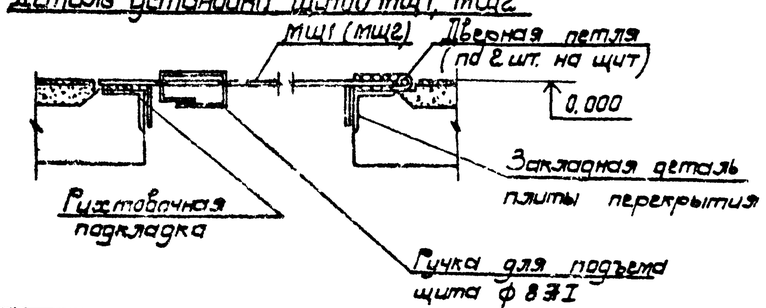

Ведомость элементов к монтажной схеме

Марка	Сечение: Эскиз	Поз.	Состав	Опорные усилия: M тс·м	N тс	Q тс	Группа конструкций	Марка металла	Примечание кол. шт.
МЩ1	Щит перекрытия проема		КЖС-25	$p^н$ = 400 кгс/м²			VI	ВСт3кп2	4
МЩ2	То же		То же	То	же		То же	То же	1
МЩ3	"		"		"		"	"	2
МЩ4	"		"		"		"	"	4
ПМ2	Переходная площадка		"		"		"	"	1
ПМ3	То же		"		"		"	"	2
С3У-1	Стремянка		1.459-2	Вып.	1 л.62		"	"	1 укоротить на 1,25 м
С5	То же		То	же	л. 63		"	"	2
КР1	Кронштейн		КЖС-25				"	"	2
КР3	То же		То же				"	"	4
	Только для H=8.0 м								
	При заглублении насосной станции H=2.4 м; 3.6 м								
ПМ1	Переходная площадка		КЖС-25	$p^н$ = 400 кгс/м²			VI	ВСт3кп2	1
ЩП1	Съемный щит		То	же			То же	То же	1
КР2	Кронштейн		"				"	"	5
С3У-2	Стремянка		1.459-2	Вып	1 л.62		"	"	2 укоротить на 0.25 м
ОП1	Ограждение площадок		1.459-2	Вып	2 л. 82		"	"	8
	При заглублении насосной станции H=2.4 м.								
С3У-3	Стремянка		1.459-2	Вып	1 л. 62		"	ВСт3кп2	1 укоротить на 0.9 м
С8	То же		То же		л. 64		"	"	1
	При заглублении насосной станции H=3.6 м								
С5Ч	Стремянка		1.459-2	Вып	1 л. 63		VI		укоротить на 0.9 м
С6	То же		То	же			То же		1
	Только для H=9.0 м.								
	При заглублении насосной станции H=3.6 м								
ПМ1	Переходная площадка		КЖС-25	$p^н$ = 400 кгс/м²			VI	ВСт3кп2	1
ЩП1	Съемный щит		То же	То	же		То же	То же	1
КР2	Кронштейн		"		"		"	"	5

Ведомость элементов

Марка	Сечение: Эскиз	Поз.	Состав	Опорные усилия: M тс·м	N тс	Q тс	Группа конструкций	Марка металла	Примечание кол. шт.
С5У-1	Стремянка		1.459-2	Вып. 1	л. 63		VI	ВСт3кп2	1 Укоротить на 0,9 м
С5У-2	То же		То	же					2 Укоротить на 0,45 м.
С8	"		"		л. 64				1
ОП1	Ограждение площадок		1.459-2	Вып. 2	л. 82				8
	При заглублении насосной станции H=4.8 м								
ПМ1	Переходная площадка		КЖС-25	$p^н$ = 400 кгс/м²					2
ЩП1	Съемный щит		То	же	То	же			2
КР2	Кронштейн		"		"				8
С6	Стремянка		1.459-2	Вып. 1	л. 63				2
ОП1	Ограждение площадок		1.459-2	Вып. 2	л. 82				9
	Только для H=10.0 м.								
	При заглублении насосной станции H=4.8 м и 6.0 м								
ПМ1	Переходная площадка		КЖС-25	$p^н$ = 400 кгс/м²					2
ЩП1	Съемный щит		То	же	То	же			2
КР2	Кронштейн		"		"				8
С6	Стремянка		1.459-2	Вып. 1	л. 63				2
ОП1	Ограждение площадок		1.459-2	Вып. 2	л. 82				9
	При заглублении насосной станции H=4.8 м								
С3	Стремянка		1.459-2	Вып. 1	л. 62				1
С3У-2	То же		То	же	л. 62				1 укоротить на 0.9 м
С8Ч	"		"		л. 64				1 укоротить на 0.4 м
	При заглублении насосной станции H=6.0 м								
С4	Стремянка		1.459-2	Вып. 1	л. 62				1
С4Ч	То же		То	же	л. 62				1 укоротить на 0.9 м
С6Ч	"		"		л. 63				1 укоротить на 0.4 м

Привязан

ГИП	Найденский		19.11.87
Нач.отд.	Валошин		
Гл.спец.	Плотник		
Рук.гр.	Блоштан		
Рук.гр.	Эйзенберг		
Н.контр.	Плотник		

ТП901-1-6/80-КЖС

Речные водозаборные сооружения раздельного типа для аппаратов колебания уровней воды до 6 м.

Водоприемные береговые колодцы диаметром 6,0 м производительностью от 20 до 180 л/с.

Маркировочные схемы щитов, площадок, стремянок, кронштейнов. Узлы.

Стадия	Лист	Листов
Р	24	

Госстрой СССР Укрводоканалпроект Киев

Инв.№ подл. | Подп. и дата

Альбом II

Типовой проект 901-1-6/80

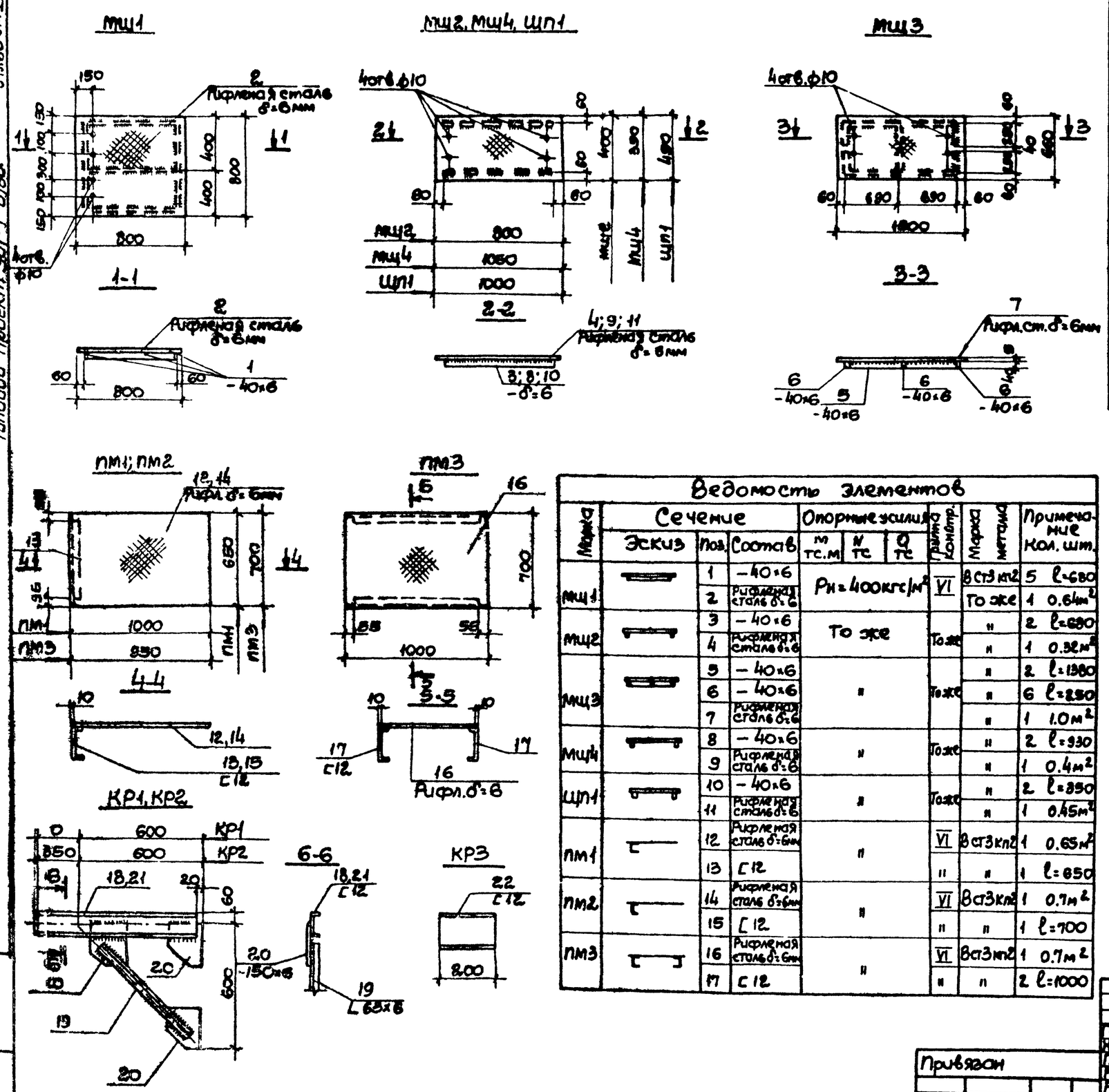

Ведомость элементов

Марка	Сечение: Эскиз	Поз.	Состав	Опорные усилия: M тсм	N тс	Q тс	Группа конструк.	Марка металла	Примечание Кол. шт
КР1		18	L12	0.01		0.06	VI	ВСт3кп2	1 l=580
		19	L 63×6		0.08		То же	То же	1 l=730
		20	-150×6				"	"	3 l=200
КР2		21	L12	0.02		0.16	VI	ВСт3кп2	1 l=930
		19	L 63×6		0.22		То же	То же	1 l=730
		20	-150×6				"	"	3 l=200
КР3		22	L12	0.008		0.05	VI	ВСт3кп2	1 l=200

Ведомость элементов

Марка	Сечение: Эскиз	Поз.	Состав	Опорные усилия: M тс.м	N тс	Q тс	Группа конструк.	Марка металла	Примечание Кол. шт.
МЩ1		1	-40×6	Рн=400кгс/м²			VI	ВСт3кп2	5 l=680
		2	Рифленая сталь δ=6				То же	То же	1 0.64м²
МЩ2		3	-40×6	То же			То же	"	2 l=680
		4	Рифленая сталь δ=6					"	1 0.32м²
МЩ3		5	-40×6	"			То же	"	2 l=1380
		6	-40×6					"	6 l=850
		7	Рифленая сталь δ=6					"	1 1.0м²
МЩ4		8	-40×6	"			То же	"	2 l=930
		9	Рифленая сталь δ=6					"	1 0.4м²
ЩП1		10	-40×6	"			То же	"	2 l=850
		11	Рифленая сталь δ=6					"	1 0.45м²
ПМ1		12	Рифленая сталь δ=6мм	"			VI	ВСт3кп2	1 0.65м²
		13	L12				"	"	1 l=850
ПМ2		14	Рифленая сталь δ=6мм	"			VI	ВСт3кп2	1 0.7м²
		15	L12				"	"	1 l=700
ПМ3		16	Рифленая сталь δ=6мм	"			VI	ВСт3кп2	1 0.7м²
		17	L12				"	"	2 l=1000

1. Указания по антикоррозионной защите см. соответствующий раздел пояснительной записки в альбоме I.
2. Сварку производить электродами Э42.

Привязан

Инв. N

ГИП	Новожилов		19.11.79	ТП901-1-6/80-КЖС
Нач. отд.	Волошин			Речные водозаборные сооружения раздельного типа для амплитуд колебания уровней воды до 6 м
Гл. спец.	Плотник			Водоприемные оголовки цилиндрами диаметром 8,0 м производительностью от 2000 до 180 л/с
Рук. гр.	К. Ойман			Щиты МЩ, МЩ4, ЩП1 Площадки ПМ1, ПМ2, ПМ3 Фронтонные КР1-КР3
Рук. гр.	Розенберг			
Н. контр.	Плотник			

Стадия	Лист	Листов
Р	25	

Госстрой СССР Укрводоканалпроект Киев

Альбом II

Типовой проект 901-1-6/80

Выборка металла к чертежам КЖ-23 ÷ КЖ-27

Вид профиля и ГОСТ, ТУ	Марка металла и ГОСТ	Обозначение и размер профиля мм	№ п/п	H=8.0м при заглублении н.ст. 2.4м: масса металла по элементам конструкций, кг					Общая масса, кг	H=8м при заглублении н.ст. 3.6м: масса металла по элементам конструкций, кг					Общая масса, кг	H=9.0м при заглублении н.ст. 3.6м: масса металла по элементам конструкций, кг					Общая масса, кг	H=9.0м при заглублении н.ст. 4.4м: масса металла по элементам конструкций, кг					Общая масса, кг	H=10м при заглублении н.ст. 4.8м: масса металла по элементам конструкций, кг					Общая масса, кг
				Пяты фундаменты	Кронштейны	Стяжки площадки обслуживания	щиты			Пяты фундаменты	Кронштейны	Стяжки площадки обслуживания	щиты			Пяты фундаменты	Кронштейны	Стяжки площадки обслуживания	щиты			Пяты фундаменты	Кронштейны	Стяжки площадки обслуживания	щиты			Пяты фундаменты	Кронштейны	Стяжки площадки обслуживания	щиты		
Балки двутавровые ГОСТ 19425-74	Вст3 пс2	I 24	1	355					355	355					355	355					355	355					355	355					355
	Итого			355					355	355					355	355					355	355					355	355					355
Швеллеры ГОСТ 8240-72	Вст3 кп2 ГОСТ 380-71*	C 12	2		69	56			125		69	56			125		69	56			125		98	63			161		98	63			161
	Итого				69	56			125		69	56			125		69	56			125		98	63			161		98	63			161
Уголки равнобокие ГОСТ 8509-72	Вст3 кп2 ГОСТ 380-71*	L 25×3	3			8			8			8			8			8			8			9			9			9			9
		L 63×6	4		29				29		29				29																		
																	29				29		42				42		42				42
		L 100×7	5	9					9	9					9	9					9	9					9	9					9
	Итого			9	29	8			46	9	29	8			46	9	29	8			46	9	42	9			60	9	42	9			60
Сталь полосовая ГОСТ 103-76	Вст3 кп2 ГОСТ 380-71*	– δ=6	6		29	8	59		96		29	9	59		97		29	8	59		96		42	11	59		112		42	10	59		111
		– δ=8	7																														
		– δ=12	8	34					34	34					34	34					34	34					34	34					34
	Итого			34	29	8	59		130	34	29	9	59		131	34	29	8	59		130	34	42	11	59		146	34	42	10	59		145
Сталь листовая рифленая ГОСТ 8968-77	Вст3 кп2 ГОСТ 380-71*	– рифл. δ=6	9			160	325		485			160	325		485			160	325		485			215	325		540			215	325		540
	Итого					160	325		485			160	325		485			160	325		485			215	325		540			215	325		540
Сталь горячекатанная круглая ГОСТ 2590-71*	Вст3 кп2 ГОСТ 380-71*	• ф 18	10			82			82			90			90			94			94			94			94			103			103
	Итого					82			82			90			90			94			94			94			94			103			103
Сталь холодногнутая швеллеры неравнополочные ГОСТ 8281-69*	Вст3 кп2 ГОСТ 380-71*	ГНС 50×40×12×2.5	11			56			56			56			56			56			56			63			63			63			63
		ГНL 80×60×5	12			374			374			419			419			419			419			434			434			462			462
	Итого					430			430			475			475			475			475			497			497			525			525
4МТУ 2-130-70	Вст3 кп2 ГОСТ 380-71*	⊂ 97×30×2.5×3	13			24			24			24			24			24			24			27			27			27			27
	Итого					24			24			24			24			24			24			27			27			27			27
		Всего		398	127	768	384		1677	398	127	822	384		1731	398	127	825	384		1734	398	182	916	384		1880	398	182	952	384		1916

1. Окончание выборки см. л. КЖ-27

Привязан

ГИП	Новицкий		12.87	ТП901-1-6/80-КЖ
Нач.отд.	Власюк			Речные водозаборные сооружения раздельного типа для амплитуды колебания уровней воды до 6м
Гл.спец.	Плотник			Береговые водоприемные колодцы диаметром 6.0м производительностью от 20 до 100 л/с
Рук.гр.	Клацкий			Стадия: Р; Лист: 26; Листов:
Рук.гр.	Эйзенберг			Выборка металла к чертежам КЖ-23÷КЖ-27 (начало)
Н.контр.	Плотник			Госстрой СССР Укрводоканалпроект Киев

Инв.№ подл. | Подпись и дата | Взам.инв.№

Типовой проект 901-1-6/80 Альбом II

Выборка металла к чертежам КЖ-23÷КЖ-27

Вид профиля и ГОСТ, ТУ	Марка металла и ГОСТ	Обозначение и размер профиля мм	N п/п	Масса металла по элементам конструкции, кг: Путь кранбалки	Кронштейны	Стремянки, пальцы, ограждения	Щиты		Общая масса, кг
				Н=10м при заглублении н.ст. 6.0м					
Балки двутавровые ГОСТ 19425-74	Вст3пс2	I 24	1	355					355
	Итого			355					355
Швеллеры ГОСТ 8240-72	Вст3кп2 ГОСТ 380-71*	[12	2		98	63			161
	Итого				98	63			161
Уголки равнобокие ГОСТ 8509-72	Вст3кп2 ГОСТ 380-71*	L 25×3	3			9			9
		L 63×6	4		42				42
		L 100×7	5	9					9
	Итого			9	42	9			60
Сталь полосовая ГОСТ 103-76	Вст3кп2 ГОСТ 380-71*	– δ=6	6		42	12	59		113
		– δ=8	7						
		– δ=12	8	34					34
	Итого			34	42	12	59		147
Сталь листовая рифленая ГОСТ 8568-77	Вст3кп2 ГОСТ 380-71*	рифл. δ=6	9			215	325		540
	Итого					215	325		540
Сталь горячекатанная круглая ГОСТ 2590-71	Вст3кп2 ГОСТ 380-71*	ф18	10			102			102
	Итого					102			102
Сталь холодногнутая швеллера неравнополочные ГОСТ 8281-69*	Вст3кп2 ГОСТ 380-71*	ГНС 50×40×12×2.5	11			63			63
		ГНС 80×80×5	12			462			462
	Итого					525			525
4МТУ2-130-70	Вст3кп2 ГОСТ 380-71*	∠90×30×2.5×3	13			27			27
	Итого					27			27
		Всего		398	182	953	384		1917

План расположения путей кранбалки

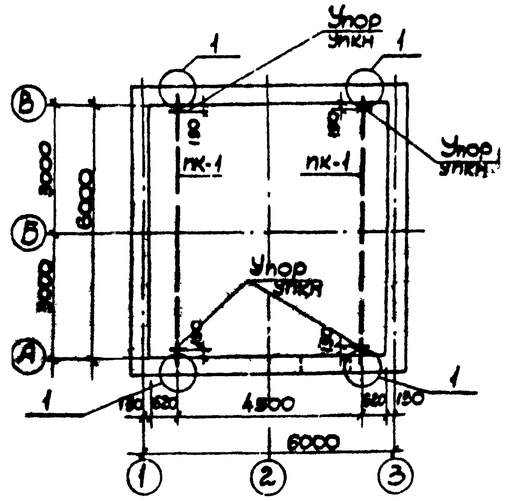

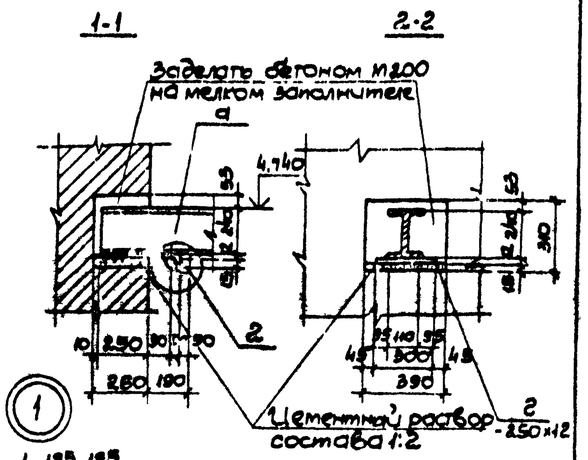

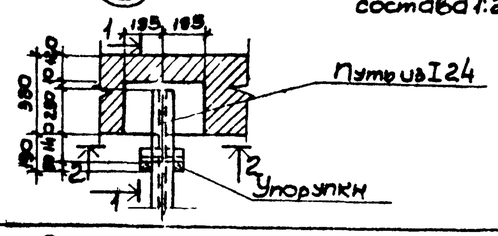

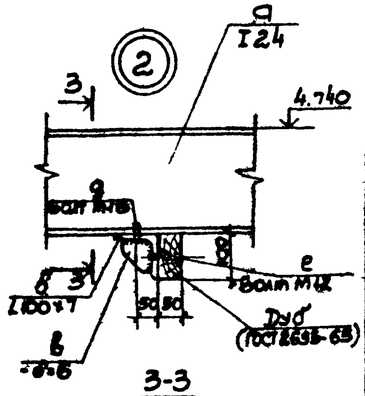

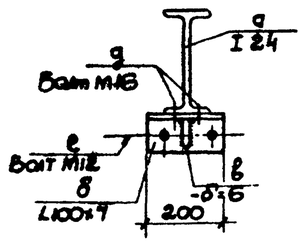

Ведомость элементов

Марка	Сечение: Эскиз	Поз	Состав	Опорные усилия M тс·м	N тс	Q тс	Группа конструкций	Марка металла	Примечание кол. шт
ПК1	I	а	I 24	24	—	10	II	ВСт3пс6	2 ℓ=6500
	—	г	–250×12	Кон	струк	тивно	IV	ВСт3кп2	4 ℓ=300
УПКН	—	в	–100×6	То	же		То же	То же	4 ℓ=100
	Болт	g	ф16	То	же		То же	То же	8 ℓ=100
	Болт	е	ф12	То	же		То же	То же	8 ℓ=150
	L	б	L 100×7	То	же		"	"	4 ℓ=200

1. Грузоподъемность кранбалки - 1.0 т.с.
2. Указания по антикоррозионной защите см. соответствующий раздел пояснительной записки в альбоме I.
3. Сварку производить электродами Э42. Высота сварных швов $h_ш = 4$ мм

Привязан

Инв. N

ГИП	Новомиский		19.12.85
Нач.отд	Волк.Ал		
Гл.спец	Плотник		
Рук.гр	Клоцман		
Рук.гр.	Дзюбенко		
Ст.инж.	Филонов		
Н.контр.	Плотник		

ТП 901-1-6/80-КЖС

Речные водозаборные сооружения разобщенного типа для амплитуд колебания уровней воды до 6 м

Водоприемные береговые колодцы диаметром 6.0 м производительностью от 20 до 180 л/с

Стадия	Лист	Листов
Р	27	

План расположения путей кранбалки. Сечения, узлы. Выборка металла к чертежам КЖ 23 ÷ КЖ 27

Госстрой СССР Укрводоканалпроект Киев

Инв. N подл. | Подп. и дата | Взам. инв. N

Типовой проект 901-1-6/80 Альбом II

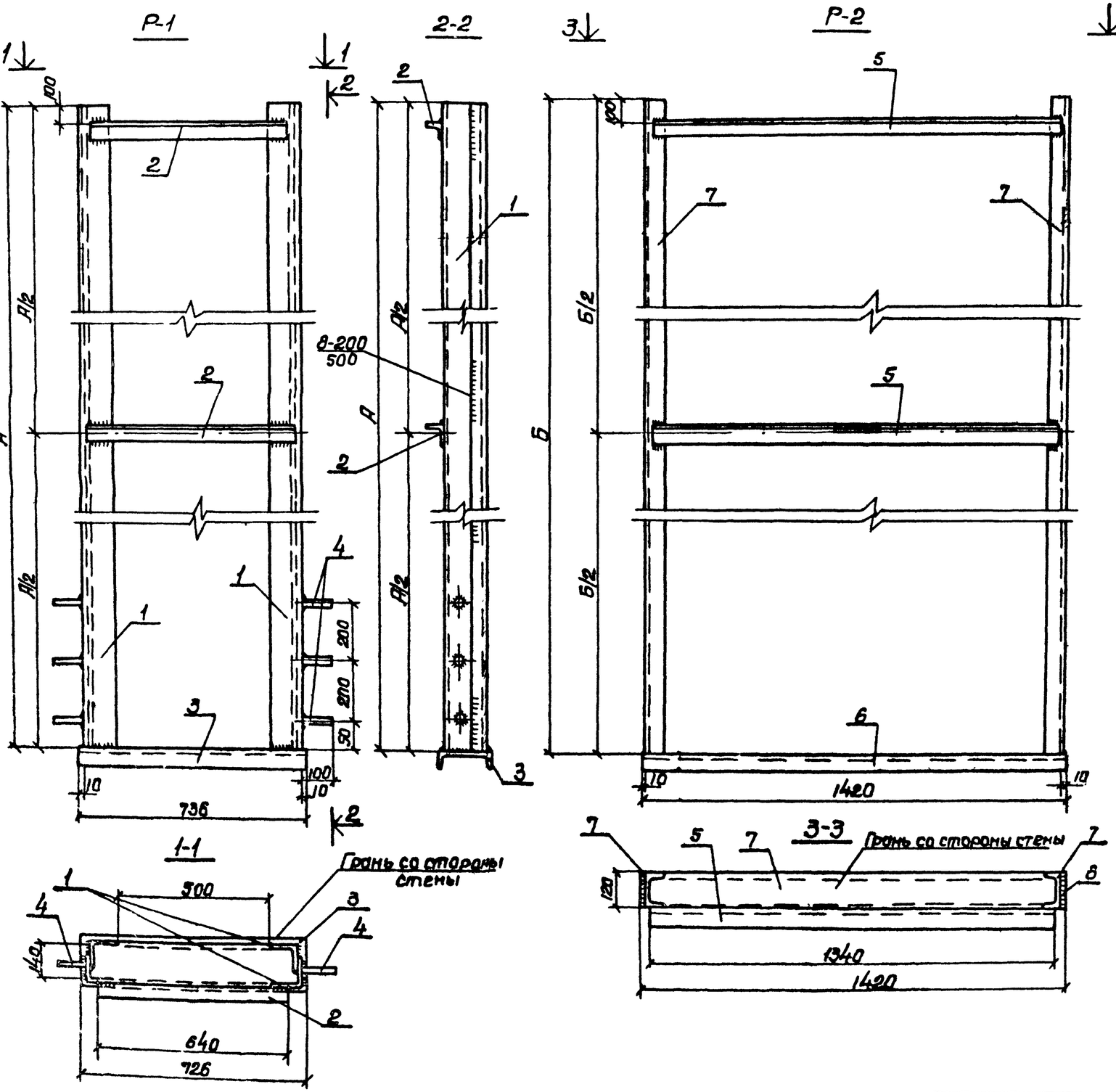

Формат	Зона	Поз.	Обозначение	Наименование	Кол.	Примечание масса 1 шт в кг
				Документация		
22			КЖС-28	Сборочный чертеж		
				Р1		
				Сборочные единицы и детали		
				Для Нк=8; 9; 10 м		
5/4		2	—	L50×5; ГОСТ 8509-72; ℓ=640	2	2.0
6/4		3	—	[16, ГОСТ 8240-72; ℓ=736	1	10.5
5/4		4	—	Стержень ф14 А II ГОСТ 5781-75; ℓ=100	6	0.1
				Только для Нк=8 м		
5/4		1	—	L100×8; ГОСТ 8509-72; ℓ=7170	4	87.5
				Только для Нк=9.0 м		
5/4		1	—	L100×8; ГОСТ 8509-72; ℓ=8170	4	99.7
				Только для Нк=10.0 м		
5/4		1	—	L100×8; ГОСТ 8509-72; ℓ=9170	4	111.9
				Р2		
				Сборочные единицы и детали		
				Для Нк=8; 9; 10 м		
5/4		5	—	L50×5; ГОСТ 8509-72; ℓ=1346	2	5.1
6/4		6	—	[12, ГОСТ 8240-72, ℓ=1420	1	14.8
				Только для Нк=8.0 м		
6/4		7	—	[12, ГОСТ 8240-72; ℓ=7670	2	79.0
				Только для Нк=9.0 м		
6/4		7	—	[12, ГОСТ 8240-72, ℓ=8670	2	89.3
				Только для Нк=10.0 м		
6/4		7	—	[12 ГОСТ 8240-72, ℓ=9670	2	100.0

Таблица привязочных размеров

Нк (м)	А	Б	Масса марки кг Р-1	Р-2
8.0	7170	7670	353.1	183.0
9.0	8170	8670	413.9	209.6
10.0	9170	9670	452.7	225.0

Привязан

Инв. №

Инв. № подл. | Подп. и дата

ГИП	Новоминский		19.11.79	ТП901-1-6/80 -КЖС
Нач. отд.	Волошин			Речные водозаборные сооружения раздельного типа для амплитуд колебания уровней воды до 6 м. Водоприемные береговые колодцы диаметром 6.0 м производительностью от 20 до 180 л/с.
Гл. спец.	Платник			
Рук. гр.	Клосмон			Стадия Р · Лист 28 · Листов
Рук. гр.	Розенберг			
Рук. гр.	Цинок			Рамы Р1 и Р2.
Н. конт.	Платник			Госстрой СССР Укрводоканалпроект Киев

Альбом III

Типовой проект 901-1-6/80

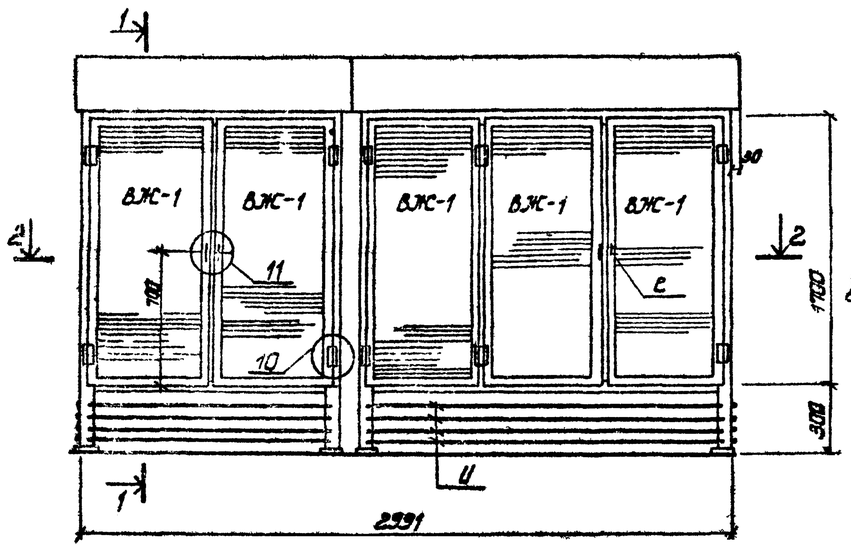

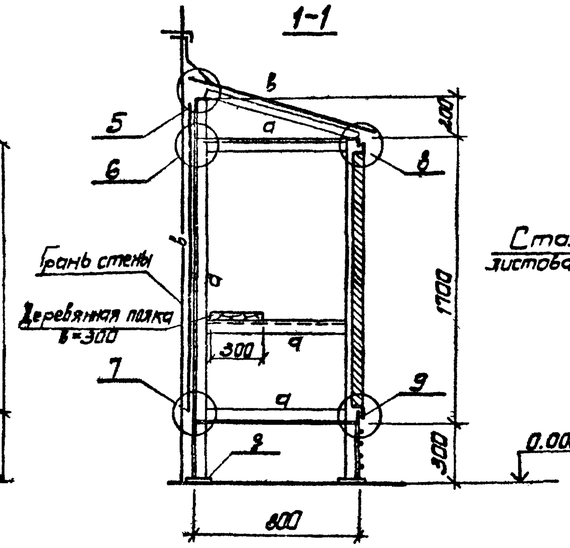

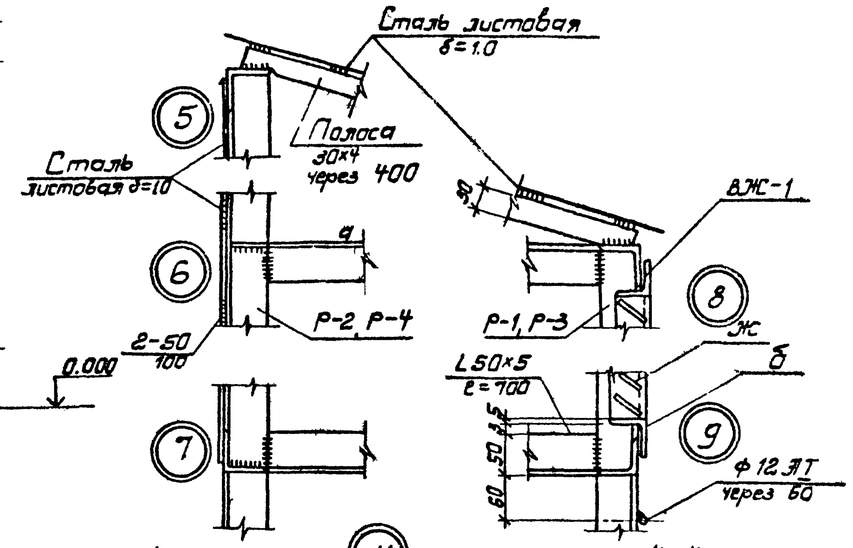

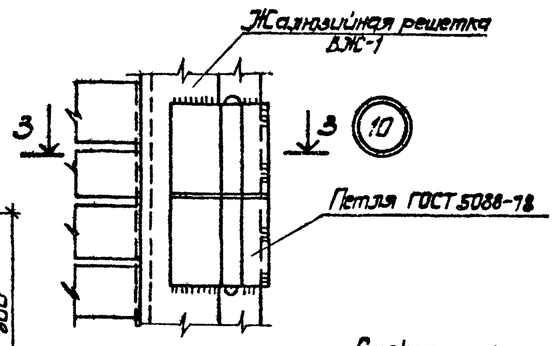

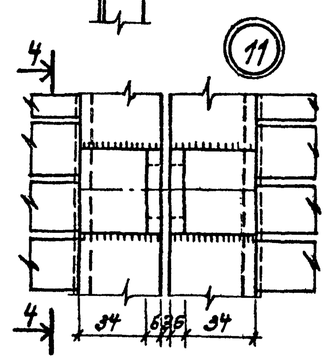

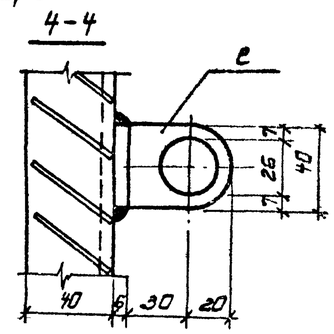

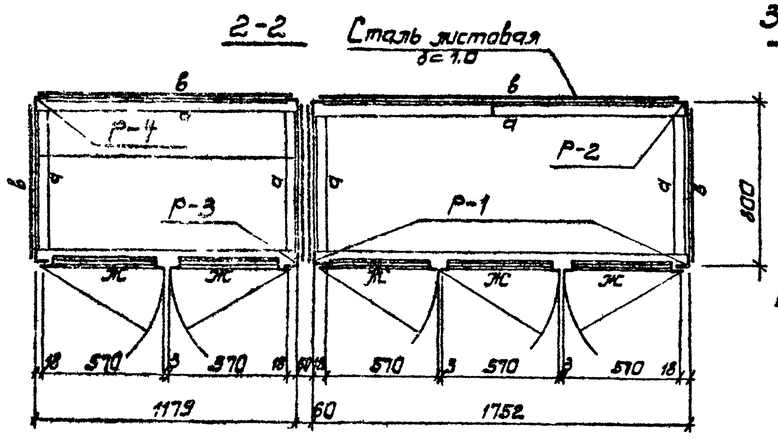

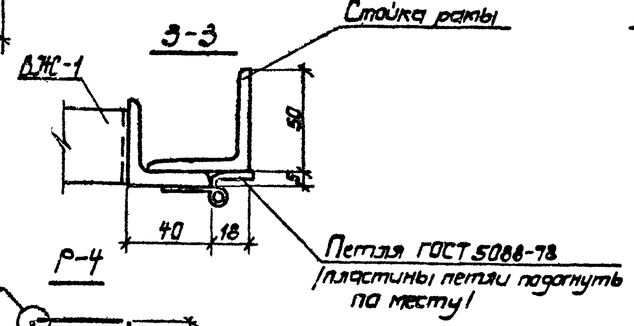

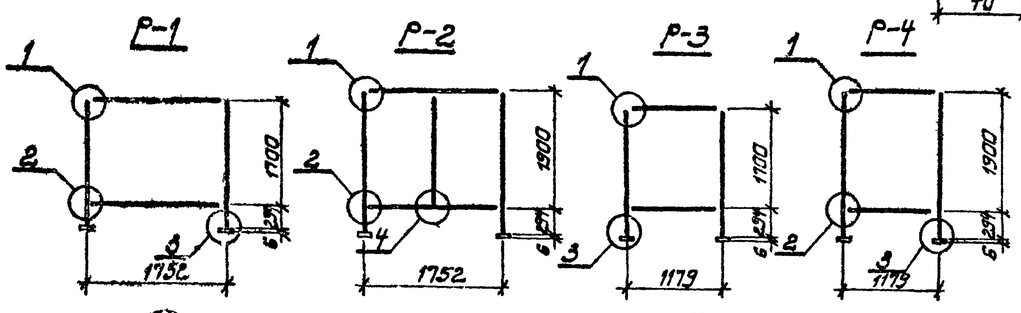

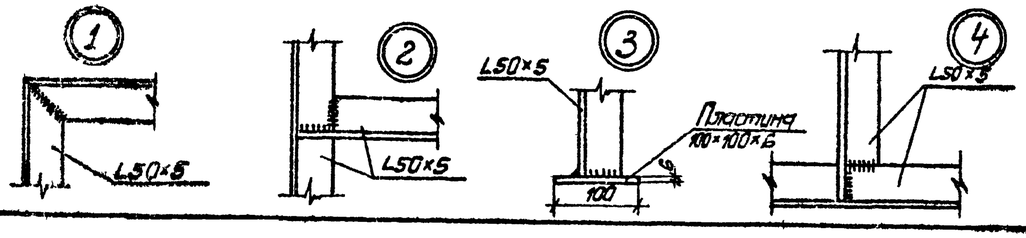

1. Размеры рам даны по обушкам уголков.
2. Катеты сварных швов принять по меньшей толщине свариваемых элементов.
3. Все металлоконструкции окрасить эмалью ПФ-133 за 3 раза по слою грунта ГФ-020.

Привязан

Инв. №

ГИП	Новотинский		12.1979	ТП901-1-6/80-КЖ
Нач.отд.	Волошин			Речные водозаборные сооружения рассчитанного типа для амплитуд колебания уровней воды до 20 м
Гл.спец.	Плотник			Водоприемные дереговые колодцы диаметром 6 0м производительностью от 20 до 180 л/с.
Рук.гр.	Клаучан			Стадия: Р; Лист: 29; Листов:
Рук.гр.	Лизенберг			Шкафы установки для хлорирования. Планы, разрезы, узлы.
Ст.техн.	Бежитовский			Госстрой СССР Укрводоканалпроект Киев
Н.контр.	Плотник			

Инв. № подл. | Подп. и дата

Альбом I

Типовой проект 901-1-5/80

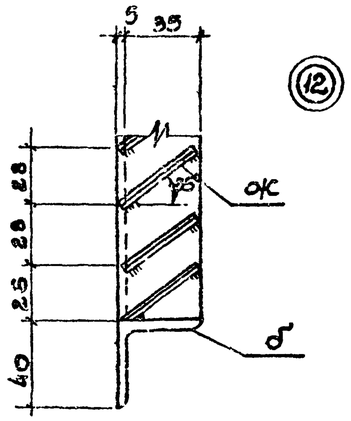

ВЖ-1

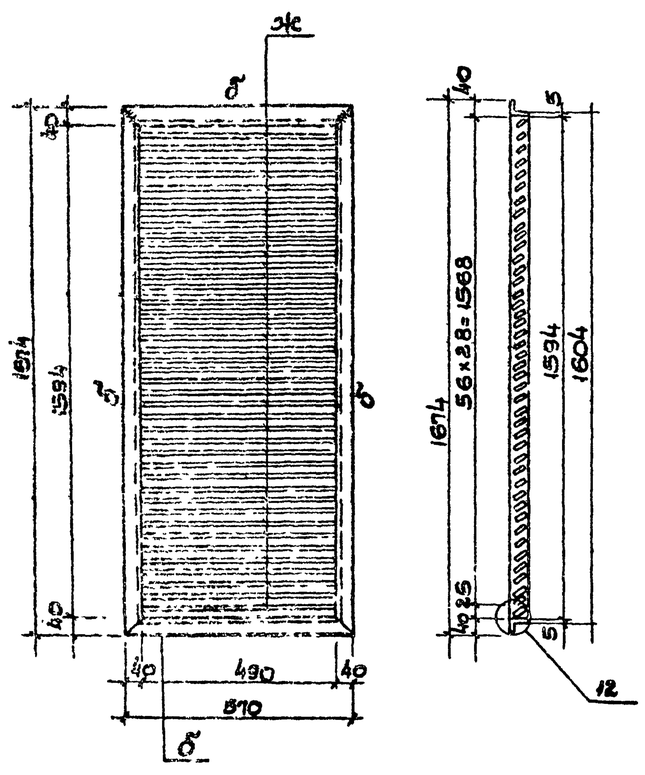

Ведомость элементов

Марка	Сечение: Эскиз	Поз	Состав	Опорные усилия: M тс.м	N тс	Q тс	Группа конст.	Марка металла	Примечание: Кол. шт.
Шкафы установки для эклорирования	L	а	L 50×5	Кон	струк	тивне	VI	В.Ст3кп2	ℓ=87.0 м
	L	б	L 40×5		То	лько	Тоже	ВСт3кп2	ℓ=22.7м
	⟷	в	– δ=1.0		"		"	Б.Ст3кп	S=14.0м²
	—	г	– 30×4		"		"	В.Ст3кп	ℓ=10м 10шт
	⊢	д	– 100×6		"		"	ВСт3кп	ℓ=0.8м 8шт
	—	е	– 40×6		"		"	В.Ст3кп	ℓ=0.4м 4шт
	—	ж	– 45×1.8		"		"	В.Ст3кп	ℓ=137.2м 280шт
	•	и	• ф12		"		"	В.Ст3кп2	ℓ=18.5м
	Петля дверная								Готовое изделие

Выборка металла к чертежам КЭЖ-29, КЭЖ-30

Вид профиля и ГОСТ, ТУ	Марка металла и ГОСТ	Обозначение и размер профиля мм	N п.п.	Общая масса в кг	Примечания
Уголки равнобокие ГОСТ 8509-72	В.Ст3 Кп-2	L50×5	1	139.4	
	ГОСТ-380-71*	L 40×5	2	55.0	
	Итого			194.4	
Сталь листовая кровельная ГОСТ 8075-56	Б Ст3 кп	δ=1.0	3	107.3	
	ГОСТ 380-71*				
	Итого			107.3	
Сталь полосовая ГОСТ-103-76	ВСт3 кп	– 30×4	4	10.0	
	ГОСТ 380-71*	– 100×6	5	4.0	
		– 40×6	6	0.4	
		– 45×1.5	7	75.3	
	Итого			89.7	
Сталь горячекатанная круглая ГОСТ 2590-71*	В.Ст3 кп2	• ф12	8	16.1	
	ГОСТ 380-71*				
	Итого			16.1	
Петля дверная ГОСТ 5088-78		—	9	2.4	
	Итого			2.4	
	Всего			409.9	

Развертка пера

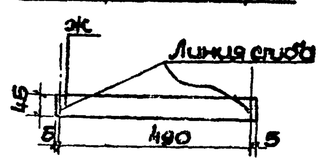

Развертка нижнего пера

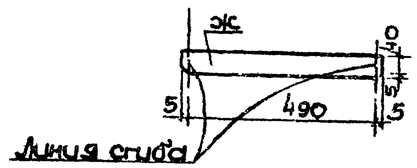

1. Данный чертеж рассматривать совместно с чертежом КЭЖ-29.
2. Перья жалюзи, обшивка шкафов листовой сталью привариваются швом 2 мм тонким электродом, соблюдая режим сварки тонколистовых элементов.

Привязан

Инв. N

ГИП	Новомонский		19.11.87
Нач.отд	Волошин		
Гл.спец	Плотник		
Рук.гр	Клоцман		
Рук.гр	Айзенберг		
Ст.техн.	Брузилевич		
Н.контр	Плотник		

ТП901-1-5/80-КЭЖ

Речные водозаборные сооружения [illegible] типа для амплитуд колебания уровня воды [illegible] Водоприемные береговые колодцы диаметром 6.0 м производительностью от 20 до 180 л/с

Шкафы установки для эклорирования ВЖ-1

Стадия	Лист	Листов
Р	30	

Госстрой СССР Укрводоканалпроект Киев

Типовой проект 901-1-6/80 Альбом II

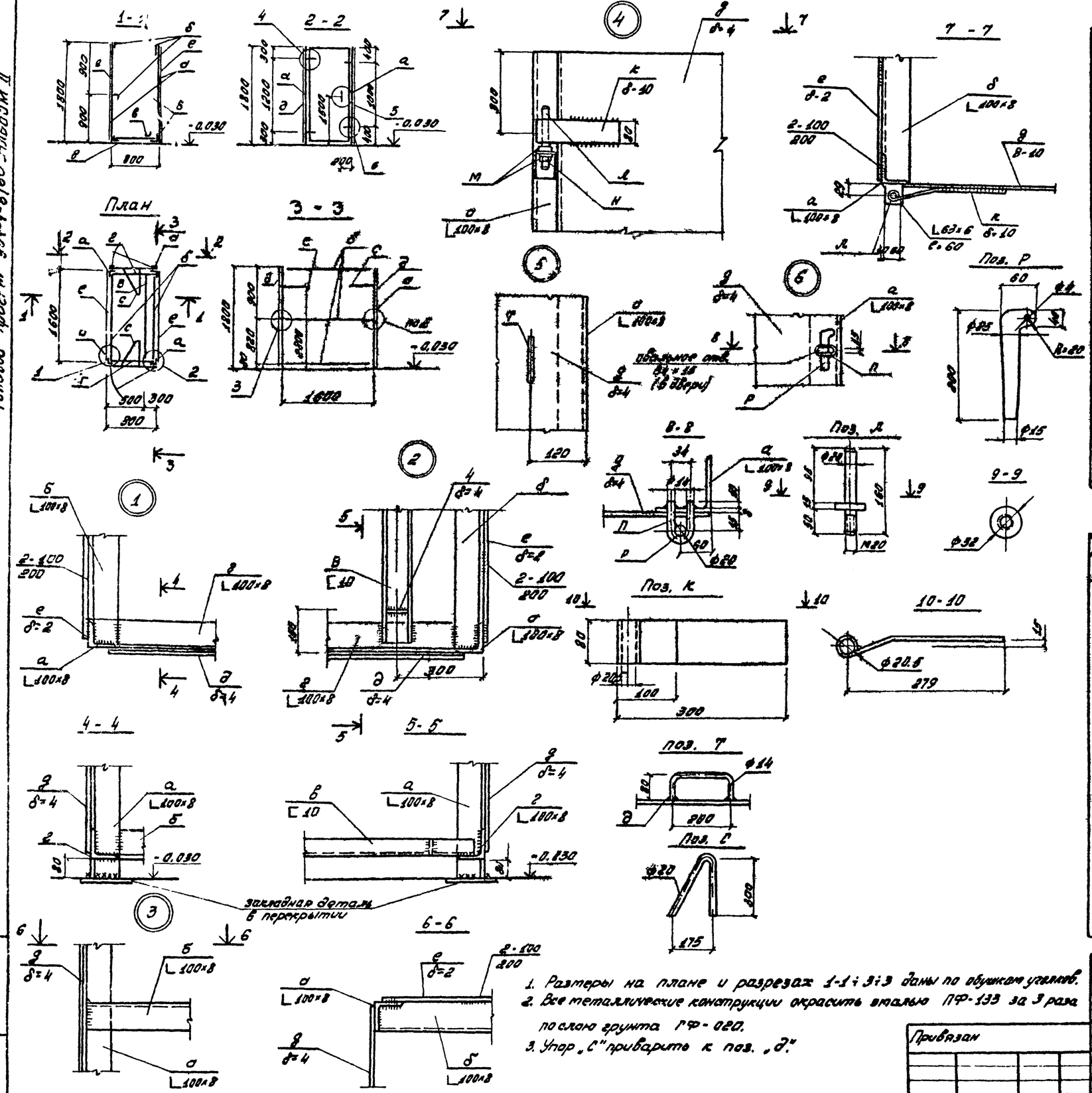

Выборка металла

Вид профиля и ГОСТ, ТУ	Марка металла и ГОСТ	Обозначение и раз. хар. профиля мм	№ п.п.	Масса погонного м. профиля, кг / Шкаф	Прим.
Уголки равнобокие ГОСТ 8509-72	В.Ст3 кп-2 ГОСТ 380-71*	L 100×8	1	222,0	
Сталь листовая	В.Ст 3 кп-2 ГОСТ 380-71*	δ=2	2	90,4	
		δ=4	3	90,4	
		δ=10	4	7,9	
	Итого				
Швеллеры ГОСТ 8240-72	В.Ст3 кп-2 ГОСТ 380-71*	[10	5	13,7	
Сталь горячекатанная круглая ГОСТ 2590-71*	В.Ст.3 кп-2 ГОСТ 380-71*	• ф20	6	32,0	
		• ф25	7	1,4	
Гайки шестигранные ГОСТ 5915-70	В.Ст.3 кп-2 ГОСТ 380-71*	М20	8	0,5	
Шайбы ГОСТ 11371-78*	В.Ст 3 кп-2 ГОСТ 380-71*	М20	9	0,1	
			Итого	456,4	

Ведомость элементов

Марка	Сечение: Эскиз	Поз	Состав	Опорные усилия M тс·м	N тс	Q тс	Группа конструк.	Марка металла	Прим. и кат. чертеж.
Шкаф для промывного устройства	L	а	L 100×8	Конструктивно				ВСт3кп-2	4
	L	б	L 100×8	Тоже	Тоже	Тоже		Тоже	6
	[	в	[10	—"—	—"—	—"—		—"—	1
	L	г	L 100×8	—"—	—"—	—"—		—"—	2
	—	д	— δ4	—"—	—"—	—"—		—"—	2
	—	е	— δ2	—"—	—"—	—"—		—"—	2
	—	и	— δ4	—"—	—"—	—"—		—"—	2
	—	к	— δ10	—"—	—"—	—"—		—"—	4
	Болт	л	—"—	—"—	—"—	—"—		—"—	2
	Шайба ГОСТ 11371-78	м	М20	—"—	—"—	—"—		—"—	4
	Гайка ГОСТ 5915-70	н	М20	—"—	—"—	—"—		—"—	2
	Ручка	т	см. черт.	—"—	—"—	—"—		—"—	2
	Скоба	п	То же	—"—	—"—	—"—		—"—	4
	Клин	р	"	—	—	—		—	4
	Упор	с	• ф20	—	—	—		—	2

1. Размеры на плане и разрезах 1-1 и 3-3 даны по обушкам уголков.
2. Все металлические конструкции окрасить эмалью ПФ-133 за 3 раза по слою грунта ГФ-020.
3. Упор „С" приварить к поз. „Д".

Привязан

Инв. №

ГИП	Новоженский		19.11.79
Нач. отд.	Волощин		
Гл. спец.	Плотник		
Рук. гр.	Динк		
Рук. гр.	Иващенко		
Н. контр.	Плотник		

ТП 901-1-6/80-КЖ

Речные водозаборные сооружения раздельного типа для амплитуд колебания уровня воды до 6 м

Водоприемные оросительные колодцы диаметром 8,0 м производительностью от 20 до 100 м³/с

Шкаф для промывного устройства

Стадия	Лист	Листов
Р	31	

Госстрой СССР Укрводоканалпроект Киев

Типовой проект 901-1-6/80 Альбом II

1-1

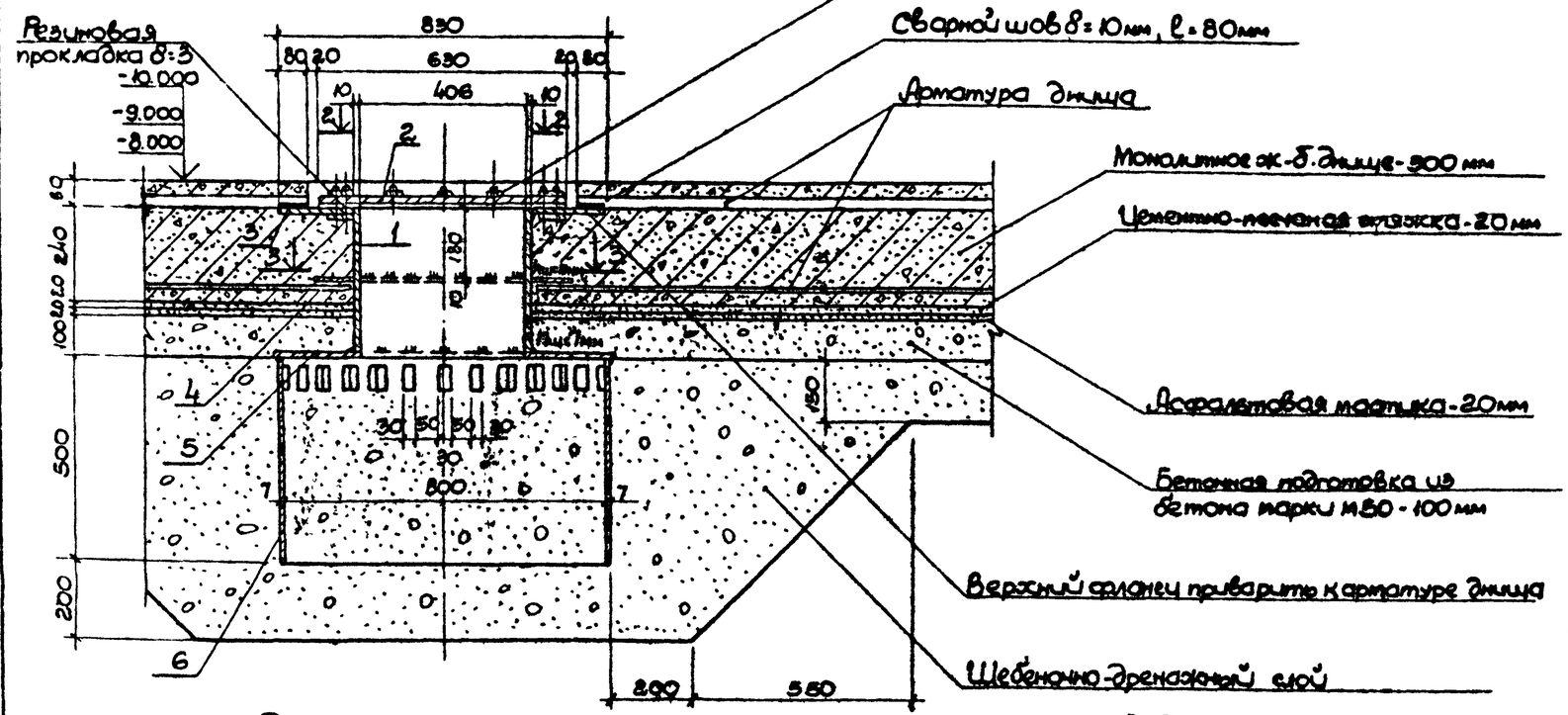

План расположения водосборного колодца

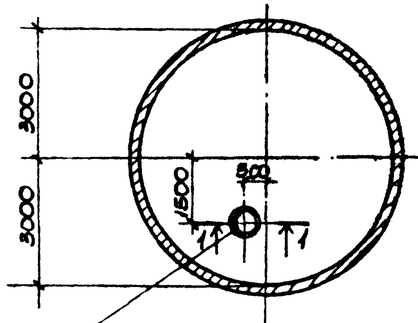

Водосборный колодец

2-2

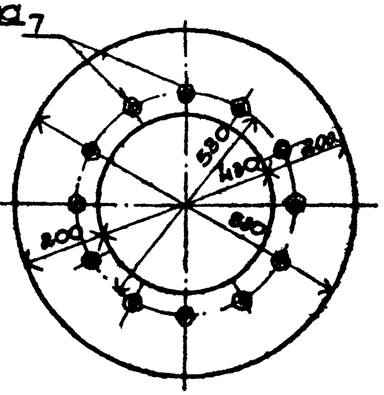

поз.3

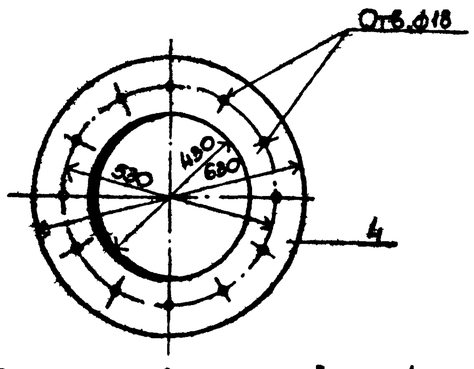

3-3

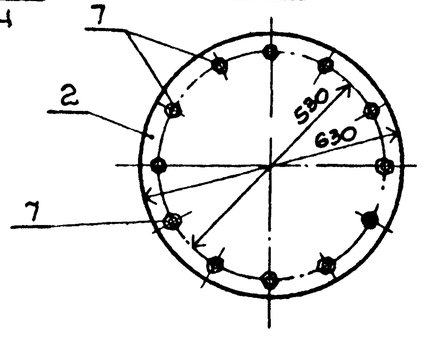

поз.5

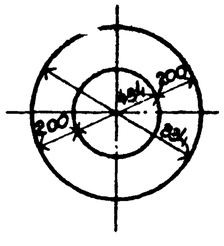

Деталь привварки поз.3 к поз.1

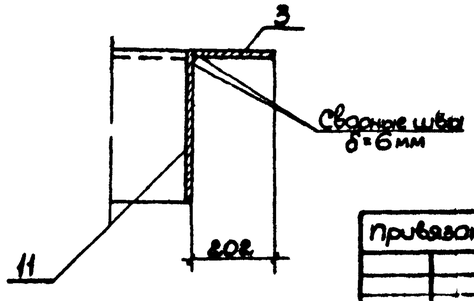

Спецификация элементов металлической конструкции

Формат	Зона	Поз.	Обозначение	Наименование	Кол.	Примечание масса, кг
				Документация		
				Сборочные единицы и детали		
22		1	КЖ-32	Патрубок Ст3-10 dн=426 δ=10	1	65.3
		2	То же	Глухой фланец δ=15, d=630	1	36.5
		3	"	Фланец δ=15; dср=630	1	44.6
		4	"	То же δ=10; dср=530	1	12.5
		5	"	" δ=9; dн=834	1	21.9
		6	"	Перфорированный патрубок δ=7; l=500	1	69.3
		7	"	Болт М16×70 с гайкой и шайбой	12	1.1

1. Водосборный колодец выполняется только при строительстве подземной части в суглинистых грунтах для водоотлива.
2. В месте установки патрубка с фланцами арматура днища вырезается по месту.

Инв. № подл. | Подпись и дата | Взам. инв. №

Привязан

Инв. №

ГИП	Новомлинский			ТП 901-1-6/80-КЖ
Нач. отд.	Волошин			Речные водосборные сооружения раздельного типа для амплитуд колебания уровней воды до 6м
Гл. спец.	Плотник			Водоприемные бетонные колодцы диаметром 6 м производительностью от 2.0 до 180 м³/с
Рук. гр.	Клоцман			Стадия: Р; Лист: 32; Листов:
Рук. гр.	Альзенберг			
Ст. инж.	Малинина			Водосборный колодец
Н. контр.	Плотник			Госстрой СССР Укрводоканалпроект Киев

Альбом II

Типовой проект 901-1-6/80

Схема расположения ограждения

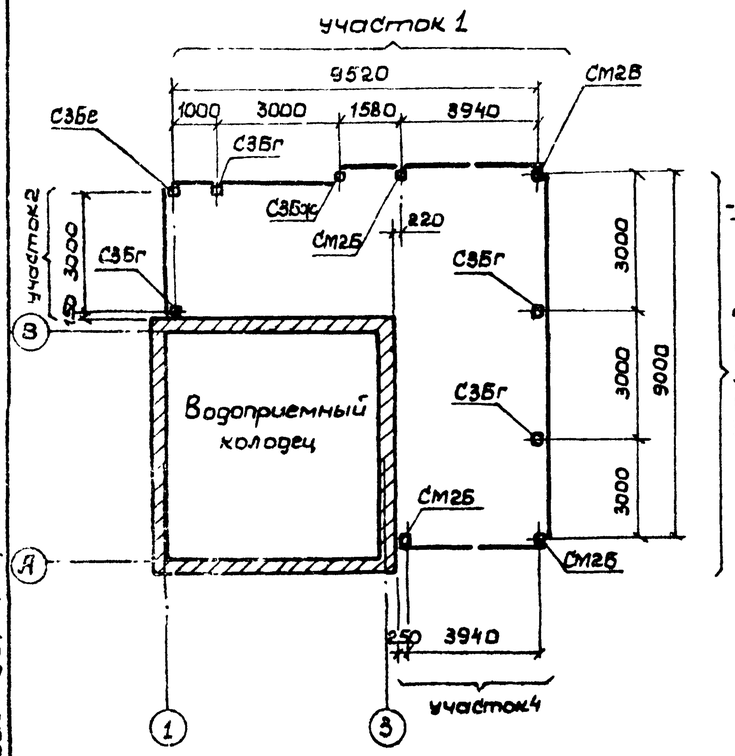

Участок 1

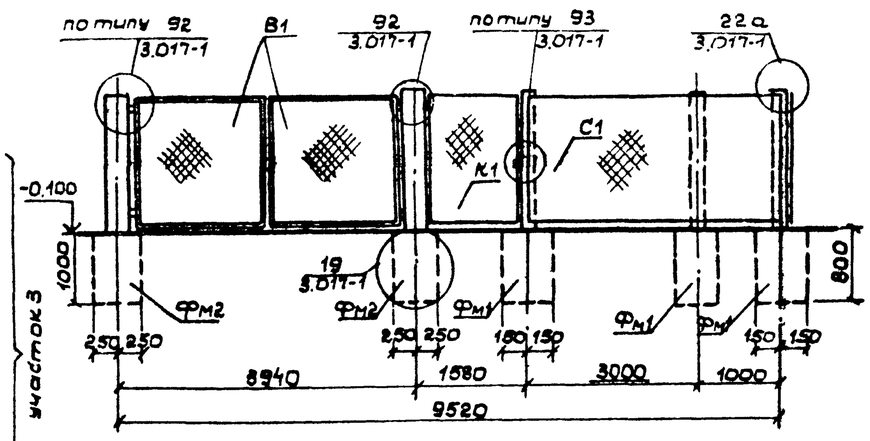

Участок 2

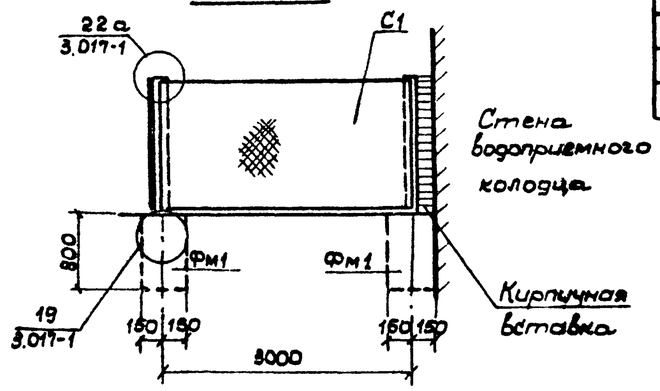

Участок3

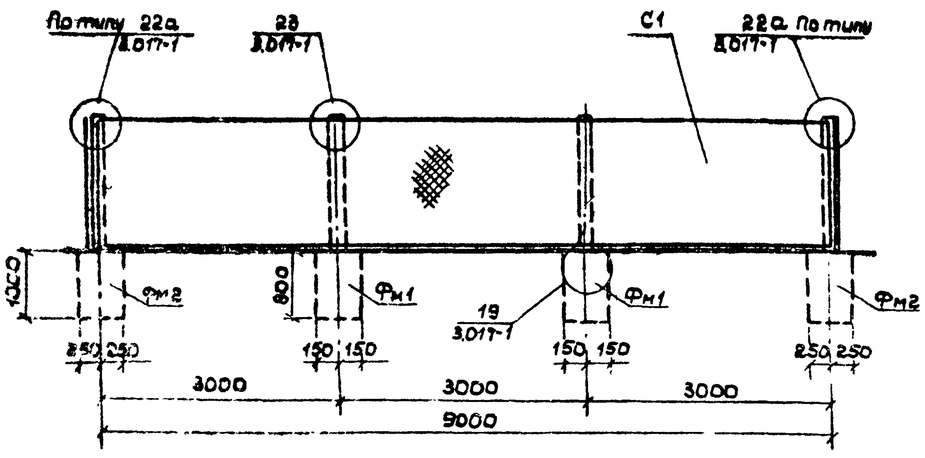

Участок4

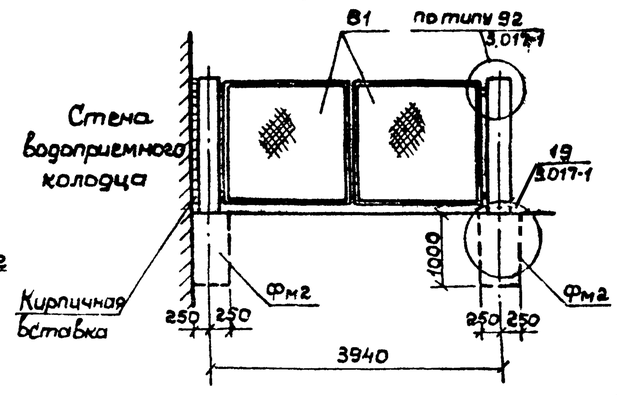

Спецификация элементов к схеме расположения ограждения

Марка	Обозначение	Наименование	Кол.	Примеч.
		Сборные ж.б. конструкции		
СЗБг	3.017-1 вып 1	Столб СЗБг	4	0.12т
СЗБе	То же	То же СЗБе	1	0.12т
СЗБж	"	" СЗБж	1	0.12т
		Монолитные железобетонные конструкции		
Фм 1	3.017-1 вып. 0	Фундамент Фм 1	6	0.05м³
Фм 2	То же	То же Фм 2	4	0.19м³
		Металлические элементы		
В1	3.017-1 вып. 6	Ворота распашные ВМ5Б	2	115.4кг
К1	То же	калитка КМ5Бп	1	51.6кг
СМ2Б	3.017-1 вып. 2	Столб СМ2Б	4	90.0кг
С1	—	Сетка N50-25 ГОСТ 5336-67* ширина - 1500	—	24.0м²
МС3	3.017-1 вып. 2	Соединительный элемент МС3	12	0.4кг
МС5	То же	То же МС5	36	0.62кг

1. Ограждение выполнено по серии 3.017-1 В.1,4,6.
2. Тип ограды - М15 высотой 1.6м.
3. Указания об антикоррозионной защите см. соответствующий раздел пояснительной записки.

Привязан

Инв. №

ГИП	Новоминский		19.11.79	ТП 901-1-6/80-КЖ
Нач.отд.	Волошин			Речные водозаборные сооружения раздельного типа для амплитуд колебания уровня воды до 6м.
Гл.спец.	Плотник			Водоприемные береговые колодцы диаметром 6м производительностью от 20 до 180л/с.
Рук.гр.	Кладман			Стадия: Р · Лист: 33 · Листов:
Рук.гр.	Айзенберг			
Ст.инж.	Малинина			Ограждение площадки хлораторной установки.
Н.контр.	Плотник			Госстрой СССР Укрводоканалпроект Киев

Инв. № подл. | Подп. и дата