ТИПОВЫЕ
ПРОЕКТЫ
НА ОСНОВЕ
КАТАЛОГА
УНИФИЦИРОВАННЫХ
ИНДУСТРИАЛЬНЫХ
ИЗДЕЛИЙ ДЛЯ
СТРОИТЕЛЬСТВА
В г. МОСКВЕ

ТИПОВОЙ ПРОЕКТ

УНИВЕРСАЛЬНОГО ЗДАНИЯ ДЕТСКОГО ДОШКОЛЬНОГО УЧРЕЖДЕНИЯ НА 6 ГРУПП С КРУГЛОСУТОЧНЫМ ПРЕБЫВАНИЕМ ДЕТЕЙ

VI-49

ВЫПУСК 1975 г.

ЧАСТЬ I
РАЗДЕЛ 1
АРХИТЕКТУРНО-СТРОИТЕЛЬНЫЕ
ЧЕРТЕЖИ НАДЗЕМНОЙ ЧАСТИ ЗДАНИЯ

ПРОЕКТ ВЫПОЛНЕН В СООТВЕТСТВИИ С ДЕЙСТВУЮЩИМИ НОРМАМИ ПРАВИЛАМИ И ДРУГИМИ НОРМАТИВНЫМИ ДОКУМЕНТАМИ (В ТОМ ЧИСЛЕ ПО ВЗРЫВО-ПОЖАРНОЙ И БЕЗОПАСНОСТИ), ОБЯЗАТЕЛЬНЫМИ ДЛЯ ПРИМЕНЕНИЯ В г. МОСКВЕ

ГЛ. АРХ. ПР-ТА

ГЛ. ИНЖЕНЕР ПР-ТА

МОСКОВСКИЙ НАУЧНО-ИССЛЕДОВАТЕЛЬСКИЙ И ПРОЕКТНЫЙ ИНСТИТУТ ТИПОВОГО И ЭКСПЕРИМЕНТАЛЬНОГО ПРОЕКТИРОВАНИЯ

ГЛАВАПУ
МНИИТЭП
МОСКВА
197

ГЛАВНОЕ АРХИТЕКТУРНО-ПЛАНИРОВОЧНОЕ УПРАВЛЕНИЕ г МОСКВЫ

МОСКОВСКИЙ НАУЧНО-ИССЛЕДОВАТЕЛЬСКИЙ И ПРОЕКТНЫЙ ИНСТИТУТ ТИПОВОГО И ЭКСПЕРИМЕНТАЛЬНОГО ПРОЕКТИРОВАНИЯ

Проекты на основе каталога унифицированных индустриальных изделий для строительства в г Москве

ТИПОВОЙ ПРОЕКТ

УНИВЕРСАЛЬНОГО ЗДАНИЯ ДЕТСКОГО ДОШКОЛЬНОГО УЧРЕЖДЕНИЯ НА 6 ГРУПП С КРУГЛОСУТОЧНЫМ ПРЕБЫВАНИЕМ ДЕТЕЙ

VI-49

ВЫПУСК 1975 г.

ЧАСТЬ-I
РАЗДЕЛ-1
АРХИТЕКТУРНО-СТРОИТЕЛЬНЫЕ ЧЕРТЕЖИ НАДЗЕМНОЙ ЧАСТИ ЗДАНИЯ

СОСТАВ ПРОЕКТА

А. НАДЗЕМНОЙ ЧАСТИ ЗДАНИЯ

ЧАСТЬ I, РАЗДЕЛ 1. АРХИТЕКТУРНО-СТРОИТЕЛЬНЫЕ ЧЕРТЕЖИ НАДЗЕМНОЙ ЧАСТИ ЗДАНИЯ.

ЧАСТЬ I, РАЗДЕЛ 2. АРХИТЕКТУРНО-СТРОИТЕЛЬНЫЕ ЧЕРТЕЖИ УЗЛОВ И ДЕТАЛЕЙ.

ЧАСТЬ II. ОТОПЛЕНИЕ И ВЕНТИЛЯЦИЯ

ЧАСТЬ III. ВОДОСНАБЖЕНИЕ, КАНАЛИЗАЦИЯ, ВОДОСТОКИ.

ЧАСТЬ IV. ЭЛЕКТРООБОРУДОВАНИЕ И АВТОМАТИКА.

ЧАСТЬ V. СЛАБОТОЧНЫЕ УСТРОЙСТВА.

ЧАСТЬ VI. СМЕТА № 5713

Б. ПОДЗЕМНОЙ ЧАСТИ ЗДАНИЯ.

ЧАСТЬ 1/0 АРХИТЕКТУРНО-СТРОИТЕЛЬНЫЕ ЧЕРТЕЖИ ПОДЗЕМНОЙ ЧАСТИ ЗДАНИЯ

К технич. инф. арм № 102 от 30 10 79

Вып 75г введен в действие техн. инф 9 от 30.01.76

Основной проект введен в действие приказом по МНИИТЭП № 187 от 28 VII 72

Проект откорректирован по замечаниям экспертизы и подготовлен для применения в строительстве	РУК. МАСТ.		ПАВЛОВ
	ГЛ. АРХ. ПР.		АРНОЛЬДОВА
	ГЛ. ИНЖ. ПР.		МЕЛЬНИКОВ

Заказчик		Адрес	
Проект привязан			
		Согласовано	
Дата	Шифр		АРХ №

МНИИТЭП МАСТЕРСКАЯ № 4

Калькуляция

Согласовано

ДИРЕКТОР САМСОНОВ
ГЛ. ИНЖЕНЕР КРАЮШКИН
РУК. МАСТ. ПАВЛОВ
ГЛ. СПЕЦ М. ВАСИЛЕВСКИЙ
ГЛ. АРХ. ПР. СОЛДАТОВА
ГЛ. ИНЖ. ПР. МЕЛЬНИКОВ

197 / М-6 —

СОДЕРЖАНИЕ

Пояснительная записка	стр. 1-12
Примерное решение генерального плана	АС-1Д2
План 1 этажа	АС-2Д2
План 2 этажа	АС-3Д2
Сводная спецификация по I и 2-ому этажам	АС-4Д2
Фасады по осям А- и I	АС-5
Фасады по оси К и Д	АС-6
Фасад по оси 5	АС-7
Разрезы I-I, 2-2, 3-3	АС-8
Разрезы 4-4, 5-5. Эвакуационная лестница. Узлы	АС-9
Развертки наружных стен по осям А и I	АС-10
Развертки наружных стен по осям 5,7,10	АС-11
Развертки наружных стен по осям Д,К	АС-12
Развертки внутренних стен по осям 2÷5,8÷10	АС-13Д2
Развертки внутренних стен по осям 6,7,Г,Ж. Спецификация	АС-14Д2
Перекрытие на отметке 3.00	АС-15/1Д2
Перекрытие на отметке 3.00	АС-15/2
Перекрытие на отметке 6.30	АС-16/1
Перекрытие на отметке 6.30	АС-16/2Д2
Монтажный план каркаса	АС-16/3Д2
Узла I ÷ 5	АС-16/4
Монтажные участки МУ1 ÷ МУ6	АС-16/5
План кровли	АС-17Д2
Вход № I	АС-18
Козырек, монтажные схемы плит перекрытия	АС-19
Вход № I. Вариант облицовки деревянной рейкой	АС-20
Монтажные узлы перегородок и тамбуров	АС-21
Примерная расстановка мебели по I и 2 этажам	АС-22, АС-23
Детали санузлов	АС-24

Монтажный чертеж крепления вентотсосов в кухне	АС-25/1Д2
План пищеблока и постирочной с расстоновкой технологического оборудования. Спецификация технол. оборуд.	АС-25/2Д2
План пищеблока и постирочной с привязками подводок воды, канализации, электроэнергии, местных вентотсосов	АС-25/3Д2
Ограждение лоджий ОЛ-55, общий вид, разрез, детали	АС-26
Сводная спецификация сборных железобетонных изделии	АС-27Д2
Сводная спецификация сборных железобетонных изделии	АС-28
Сводная спецификация сборных железобетонных изделий	АС-29
Сводная спецификация гипсобетонных перегородок	АС-30
Сводная спецификация столярных изделий	АС-31
Сводная спецификация столярных изделии	АС-32Д2
Сводная спецификация металлических изделии	АС-33
Сводная спецификация металлическля изделий	АС-34

Калькуляции 79-358/1
79-392/1

393604

ПЕРЕЧЕНЬ АЛЬБОМОВ РАБОЧИХ ЧЕРТЕЖЕЙ ЗАВОДСКИХ ИЗДЕЛИЙ, ПРИМЕНЯЕМЫХ В ПРОЕКТЕ

РС 2257-7I	-Колонны для этажа высотой 3,3 м, одноэтажные сечением 40х40
РС-235I	-Ригели таврового сечения с полкой внизу, п-450 мм
РС 5I5I	-Настилы
РС 5I53	-Панели перекрытий пустотелые "НРФ"
РС 5I82	-Панели перекрытий пустотелые "НРВ"
РС 5I55	
РС 435I	-Плиты балконов
РС 4I5I	-Наружные керамзитобетонные панели
РС 4I57	- /В=34 см/ ленточные. Рабочие чертежи
РС 4I55	-Наружные керамзитобетонные панели /В=34 см/ простеночные и подоконные. Рабочие чертежи
НК-33-07	-Рабочие чертежи ж.б. изделий. Лестницы
НК-33-08	-Рабочие чертежи ж.б.изделий. Перемычки
НК-I86	-Рабочие чертежи ж.б. ступеней и подоконных плит
НК-96-0I	-Крупные стеновые блоки для строительства лечебных зданий с высотой этажа 3,3 м в г.Москве
НК-I52 часть 3	-Рабочие чертежи гипсобетонных прокатных панелей перегородок
НА-2I7	-Унифицированные металлические изделия
НА-90	-Металлические изделия для общественных зданий
НА-224	-Каталог унифицированных ограждений лестниц
НК-I3I	-Трубостойка радиотрансляции и телеантенны для установки на железобетонных совмещенных кровлях и чердачных крышах
РС-8203	-Двери наружные деревянные общественных зданий

393604
~~кар.336210~~

РС-8201	-Двери наружные деревянные
РС-8202	-Двери внутренние деревянные
РС-8110	-Окна и балконные двери деревянные спаренные для общественных зданий
НА-150-01 2 ред.	-Рабочие чертежи столярных изделий для жилых домов
НА-150-03	-Рабочие чертежи столярных изделий для гражданских зданий
РС- 9401-70	-Детали деревянные строганные погонажные
НК-58-01	-Рабочие чертежи плинтусных строительных панелей
НА-96-01	-Типовой проект встроенного оборудования для детских садов
НК-128 /3 ред./	-Альбом типовых конструкций полов

393604
кар.~~336210~~

ТИПОВОЙ ПРОЕКТ УНИВЕРСАЛЬНОГО ДЕТСКОГО ДОШКОЛЬНОГО УЧРЕЖДЕНИЯ НА 6 ГРУПП С КРУГЛОСУТОЧНЫМ ПРЕБЫВАНИЕМ ДЕТЕЙ

тип УI-49 выпуск 1975г.

Рабочие чертежи типового проекта универсального детского дошкольного учреждения на 6 групп с круглосуточным пребыванием детей тип УI-49 выпуск 1975 г. разработан коллективом мастерской № 4 и отделами МНИИТЭП в составе:

Руководитель мастерской № 4	-	Павлов П.П.
Гл.инженер мастерской № 4	-	Тер-Минасян Р.Г.
Гл.конструктор	-	Василевский Ю.М.
Архитекторы:	-	Беккер В.В.
	-	Арнольдова А.А.
	-	Алешина С.Н.
Инженеры-конструкторы:		инж.Мельников В И
	-	Виниченко Н.А.
	-	Палатник М.И.
Инженер-технолог МТО	-	Бурова С.

<u>Отдел сантехоборудования</u>

Начальник отдела	-	Усенко И.Ф.
Гл.инженер	-	Сорокин М.Е.
Инженеры	-	Шестопалова З.А.
	-	Булгакова В.
	-	Лифшиц М.

<u>Отдел электрооборудования</u>

	-	Тульчин И.К.
	-	Шибаев В.И.
	-	Кабенкина Г.
	-	Бурова С.А
	-	Иерапольский С.Н

<u>Отдел Смет и ПОР</u>

Начальник отдела	-	Воскресенский Л.М.
Зам.начальника	-	Белостоцкий Л.С.
Инженеры:	-	Фюрганг З.К.
	-	Демянчук Т.
	-	Столяр Е.И.
	-	Эктова М.Ф.

393604
кар.~~336210~~

ПОЯСНИТЕЛЬНАЯ ЗАПИСКА

Типовой проект универсального здания детского дошкольного учреждения на 6 групп /с круглосуточным пребыванием детей тип УI-49/ выпуск 1975 г. разработан в соответствии с техническим проектом, утвержденным решением Мосгорисполкома от I5 июня 1972 г. за № 23/49, на основе типового проекта УI-49, выпущенного в 1972 г.

Универсальность здания заключается в возможности использования групповых помещений как для групп детского сада, так и для детских яслей.

Ясельные группы - по 20 детей в каждой группе преддошкольного возраста до 2-х лет; группы детсада - по 25 детей в каждой группе дошкольников от 2 до 7 лет.

Проектом предусматриваются варианты размещения: или 2-х ясельных групп /2х20 детей/ и 4-х групп детсада /4х25 детей/, всего на I40 детей или 6 групп детсада на I50 детей.

При "привязке" проекта с вариантом ясельных групп заменяется оборудование туалетных комнат на I и 2 этажах и наименование помещений " групповая" на "игральную столовую" и "раздевальная" на "приемную". Все остальные помещения и их планировка остаются без изменения. В приемной на оси "И" устанавливается умывальник.

АРХИТЕКТУРНО-СТРОИТЕЛЬНАЯ ЧАСТЬ

Здание детского щошкольного учреждения 2-х этажное, с размерами 48,0х3I,89м в осях стен.

На I-ом этаже размещено: три детские группы, пищеблок, постирочная, изолятор для больных детей, кабинет врача, кабинет заведующего.

393604
кар. ~~336210~~

На 2 - ом этаже размещено:три детских группы,зал музыкальных и гимнастических занятий,методический кабинет и другие административно-хозяйственные помещения.

Размещение ясельных групп в проекте предусмотрено в средней части на I и 2 этажах в осях 5 - 7 и Ж - И.

Входы в детские группы запроектированы через лестничные клетки по две группы на лестницу.

Пищеблок и постирочная имеют свой самостоятельный выход.

Изолятор,расположенный в средней части здания имеет также свой самостоятельный выход.

Под всем зданием запроектированы техническое подполье и частичный подвал для теплового пункта,вентиляционной камеры и хозяйственной кладовой с самостоятельным выходом.

ТЕХНИКО-ЭКОНОМИЧЕСКИЕ ПОКАЗАТЕЛИ

Рабочая площадь	1065,0 м2
Общая площадь	1169,4 м2
Площадь застройки	727,0 м2
Строительный объем здания	4965,7 м2
В том числе:	
надземный объем здания	4798,0 м2
подземный объем здания	167,7 м2
Объем на одно место	32,2 м2

НАРУЖНАЯ ОТДЕЛКА ЗДАНИЯ

Применяемые в проекте блоки и панели наружных стен изготавливаются на заводе с поверхностью, подготовленной под окраску, краской ПХВ.

Возможны следующие варианты отделки наружных стен, выполненные в заводских условиях:

а/ Облицовка панелей цветной керамической глазурованной плиткой - 48х48мм.

б/ Облицовка панелей типа "Брекчия"из белой глазурованной плитки с вкраплениями цветной.

в/ Отделка лицевой поверхности блоков мраморной крошкой

Вид отделки фасада и цвет назначаются архитектором -автором привязки.Простенки по оси А, в осях 4-8 по I этажу выполняются в зависимости от вида отделки росписью или по рисунку из цветной плитки по усмотрению архитектора - автора привязки.

Цокольные панели здания облицовываются керамической плиткой типа "Кабанчик" в заводских условиях.

Места заделки по фасаду отделываются в материал и цвет отделки здания.Все металлические детали фасада окрашиваются масляной краской за два раза по предварительно подготовленной поверхности.

Подоконные сливы и верх панелей и блоков/ парапеты/ накрываются кровельной оцинкованной сталью,

Оконные и дверные блоки окрашиваются масляной краской за два раза / первый раз на заводе /. Отделка козырька главного входа может быть выполнена в аллюминии или дереве /АС-011, АС-18,АС- 19 /.Вид отделки принимается архитектором - автором привязки.

ВНУТРЕННЯЯ ОТДЕЛКА ПОМЕЩЕНИЙ

Наименование помещений	Пол	Стены и перегородки	Потолок
I	2	3	4
I. Групповые, спальные /игрально-столовые, приемные, раздевальные/	линолеум на биостойкой основе	масляная панель на высоту 2,0 м выше клеевая окраска	клеевая окраска
2. Буфетные мойки	керамическ. плитка	панель глаз. плитка на высоту I,5м	-"-
3. Туалетные	линолеум на биостойк. основе	-"- I,8м	-"-
4. Зал музыкальных занятий	линолеум на биостойкой основе	улучшенная высококачественная масляная окраска на всю высоту	клеевая окраска
5. Кухня-заготовочная, раздаточная	керамич. плитка	панель глазуров. плитка на высоту I,8 м выше маслян. окраска	масляная окраска
6. Кладовая овощей и сухих продуктов	-"-	масляная окраска h=2м	клеевая окраска
7. Постирочная	-"-	панель глазуров. плитка h=I,8 выше маслян. окраска	масляная окраска
8. Комнаты врача, заведующей, комната изолятора, приемной, методический кабинет и пр.	линолеум на тканевой основе	масляная панель на высоту I,5 м выше клеев. окраска	клеевая окраска
9. Санузлы персонала	керамич. плитка	масляная панель на высоту I,6м	-"-
IO. Душевые персонала	керамич. плитка	глазуров. плитка на высоту I,8м	клеевая окраска
II. Электрощитовая	-"-	маслян. панель I,8	-"-

I	2	3	4
		выше клеевая окраска	
I2. Лестничные клетки, тамбуры	керамич. плитка	-"-	клеевая окраска

Места стыков перегородок проклеиваются серпянкой. В помещениях пребывания детей стояки систем отопления на всю высоту отопительных плинтусов закрываются по месту деревянными щитами.
Канализационные стояки и ливнестоки зашиваются по месту древесностружечной плитой.
Ограждения лестниц окрашиваются масляной краской, поручни пластмассовые. Оконные и дверные приборы - никелированные.
Оконные и дверные блоки окрашиваются белилами.
Конструкции полов приняты по каталогу НК-I28.

ТЕХНОЛОГИЧЕСКАЯ ЧАСТЬ ПИЩЕБЛОКА И ПОСТИРОЧНОЙ

Пищеблок детского дошкольного учреждения рассчитан на обслуживание I50 детей. Предусматривается 4-х разовое питание

с 8,30 до 9,00 - завтрак
с I2,00 до I3,00 - обед
с I6,00 до I6,30 - полдник
с I9,00 до I9,30 - ужин

При расчете блока питания исходили из 7 блюд в день на одного ребенка с учетом, что детям дошкольного возраста первое блюдо составляет 300г, гарнир ко второму блюду - I00-I30г, сладкое блюдо - I00-200 г.

Кроме того пищеблок рассчитан для обслуживания персонала в количестве 40 чел.

Всего в сутки пищеблок выпускает I050 блюд для детей и I20 блюд для обслуживающего персонала. Пищеблок работает с 7,30 до I9,30 часов.

В пищеблоке предусмотрены следующие помещения: кухня, раздаточная, кладовая сухих продуктов, овощей.

Складская группа пищеблока рассчитана на I-2-дневный запас продуктов.

В кухне производится варка бульонов, супов, соусов, приготовление вторых и сладких блюд.

кар. ~~336210~~

Кухня оборудована двумя электроплитами, электрокотлом КПЭСМ-60, электрокипятильником КНЭ-50, холодильным шкафом ШХ-0,4, производственными столами, универсальным приводом ПУ-0,6.

В кухне барьером выделяется обработка мяса, овощей.

Предусматриваются моечные ванны, производственный стол.

Для мойки кухонной посуды предусмотрены две ванны и производственный стеллаж. Все приготовленные блюда через раздаточную отпускаются по группам. Немеханическое технологическое оборудование изготовляется в соответствии с типовыми чертежами, разработанными институтом "Гипроторг". Штат пищеблока - 4 чел.

Постирочная имеет три отделения. В одном отделении производится стирка белья, для чего предусмотрены бытовые стиральные машины, электрокотел, ванна бытовая. В сушилках производится сушка белья с помощью калорифера. Гладильное помещение оборудуется гладильной доской, стеллажом для белья.

/Главный инженер проекта Бусарова П.БУСАРОВА

393604
кар. ~~336210~~

КОНСТРУКТИВНАЯ ЧАСТЬ

Здание детского сада на 6 групп решено из керамзитобетонных несущих блоков и керамзитобетонных навесных панелей.

Жесткость здания обеспечивается:

а) в поперечном направлении - внутренними и наружными несущими стенами.

б) в продольном направлении - стенами лестничных клеток и внутренней стеной.

Жесткость перекрытия создается за счет замоноличивания швов.

I)Наружные торцевые несущие стены - керамзитобетонные блоки толщиной 50 мм по НК-96-OI.

2)Наружные несущие стены - керамзитобетонные навесные панели толщиной 340 мм по каталогу КМС - IOI.

3)Внутренние несущие стены - силикатобетонные блоки толщиной 390 мм с вертикальными пустотами,используемые для вентиляции, по альбому НК-96-OI.

4) Междуэтажные перекрытия из многопустотных железобетонных настилов типа НВ,НРФ,НРД и НРС - в местах пропуска инженерных коммуникаций - по каталогу КМС - IOI.

5)Крыша совмещенная невентилируемая.

Утеплитель - керамзитобетон У=400 кг/М^3 толщиной I50 мм

Уклон создается керамзитовым гравием У=350 кг/М^3.

6)Кровля рулонная четырехслойная - верхний слой бронированный рубероид РМ -350, три следующих слоя - рубероид РП-250 на битумной мастике.Защитный слой рубероидного ковра - гравий размером 5 ÷ IO мм, втапливаемый в горячую антисептированную битумную мастику слоем 2 - 3 мм.

Водостоки внутренние

7) Лестницы - сборные железобетонные марши и площадки по НК - 33 - 07 и наборные ступени.

8) Перегородки гипсобетонные,панельные по альбому НК-I52 часть 3.

УКАЗАНИЯ ПО МОНТАЖУ

I) Строительно-монтажные работы выполнять в соответствии с Указаниями по монтажу крупнопанельных зданий ВСН-I9-60, ВСН-6I и СНиП.

2) Сварку узлов и соединений элементов выполнить в соответствии с проектом и временными техническими условиями по сварке узлов полносборных жилых и общественных зданий ВСН--393- 69. Сварку конструкций вести поэтажно. Монтаж последующего этажа выполнять после сдачи по актам скрытых работ всех сварных работ предыдущего этажа. Для сварки применять электроды 3-46 т с качественным покрытием.

3) Закладные детали, монтажные детали в узлах крепления самонесущих стеновых панелей и внутренним стенам покрываются антикоррозийным цинковым слоем, в соответствии с временными указаниями по антикоррозийной защите сварных закладных деталей и сварных соединений в крупнопанельных зданиях СН-206--62 3 ред. Покрытые металлические детали и связи должны быть очищены от ржавчины и покрыты антикоррозийным составом, а затем защищены раствором.

4) Поясные и перемычечные блоки наружных (торцовых) внутренних стен соединяются между собой накладками, привариваемыми к закладным деталям блоков.

5) Горизонтальные, вертикальные стыки между наружными панелями и блоками выполнять по узлам "АСТ" часть I раздел 2. Альбому ДС 35.

Порядок монтажа стен

I) На перекрытие над подвалом и техническим подпольем монтируются внутренние и торцевые наружные блочные стены.

2) Затем устанавливаются наружные стеновые панели:

а) панели устанавливаются на клиньях и временно раскрепляются при помощи струбцин.

б) После выверки положения панелей в плане и по высоте накладываются постоянные связи и производится сварка узлов крепления.

в) Крепление панелей показаны в альбоме часть I раздел 2 / архитектурно-строительные чертежи узлов и деталей/ Производство работ в зимнее время выполнять по специальным указаниям.

Главный архитектор проекта /Арнольдова/

Главный инженер проекта /Мельников/

6604
Зар.35021О

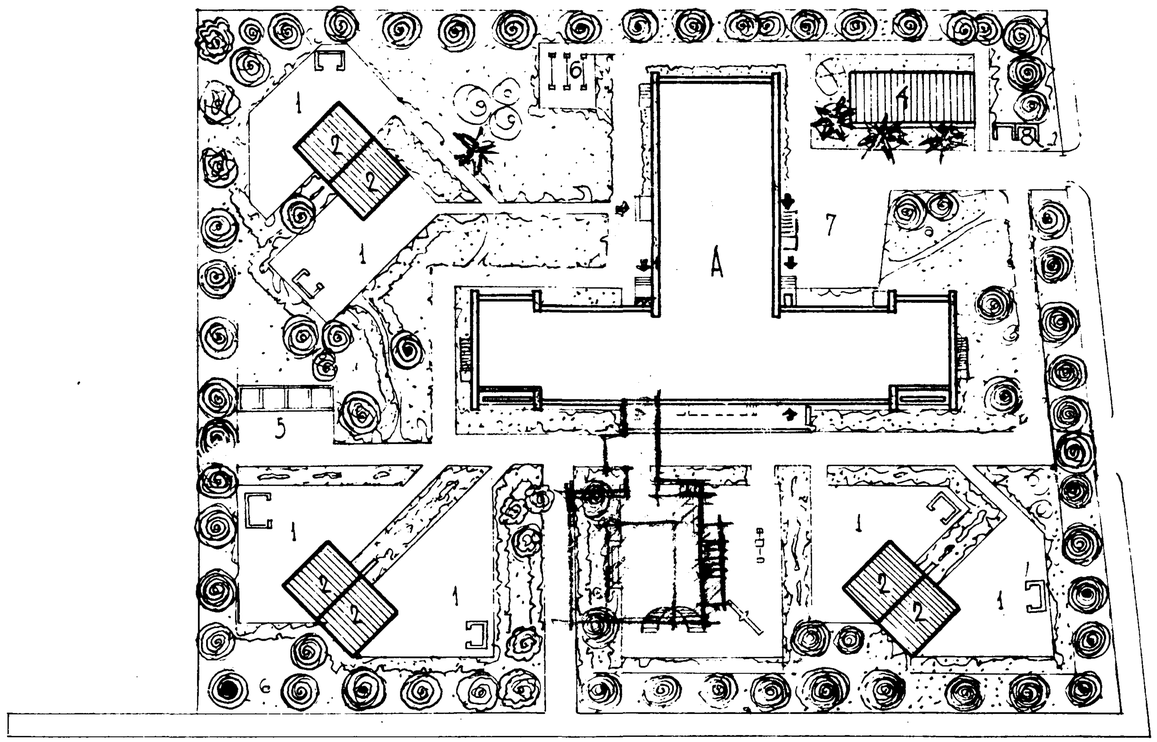

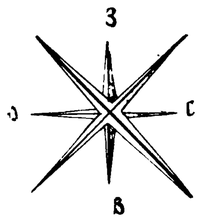

ЭКСПЛИКАЦИЯ

А - 2х ЭТ. ЗДАНИЕ ДЕТСКОГО САДА
1 - ИГРОВАЯ ПЛОЩАДКА
2 - ТЕНЕВОЙ НАВЕС
3 - ФИЗКУЛЬТУРНАЯ ПЛОЩАДКА
4 - ОГОРОД - ЯГОДНИК
5 - ВАЛЬЕРЫ Д/ЖИВОТНЫХ
6 - ПЛОЩАДКА ДЛЯ СУШКИ БЕЛЬЯ
7 - ХОЗ - ДВОР
8 - МУСОРОСБОРНИК

ПЛОЩАДЬ УЧАСТКА ~0,6-0,65 ГА

МНИИТЭП	Рук. мастер.	Павлов	
	Гл. инж.		
	Гл. арх.		
	Гл. инж. пр.		
Мастерская			
	Рук. гр. инж.		Синиченко
	Разработ.		Алешина
	Проверил		Арнольдова
	Копиров		Васильева
	М-5 1:500		

ТЕХН. ИНФ. № 102 от 30.11.79.

Примерное решение генерального плана. М-1:500	VI-49 вып. 1975г	Лист АС-1Д2
	Часть I Разд. I	Арх. №

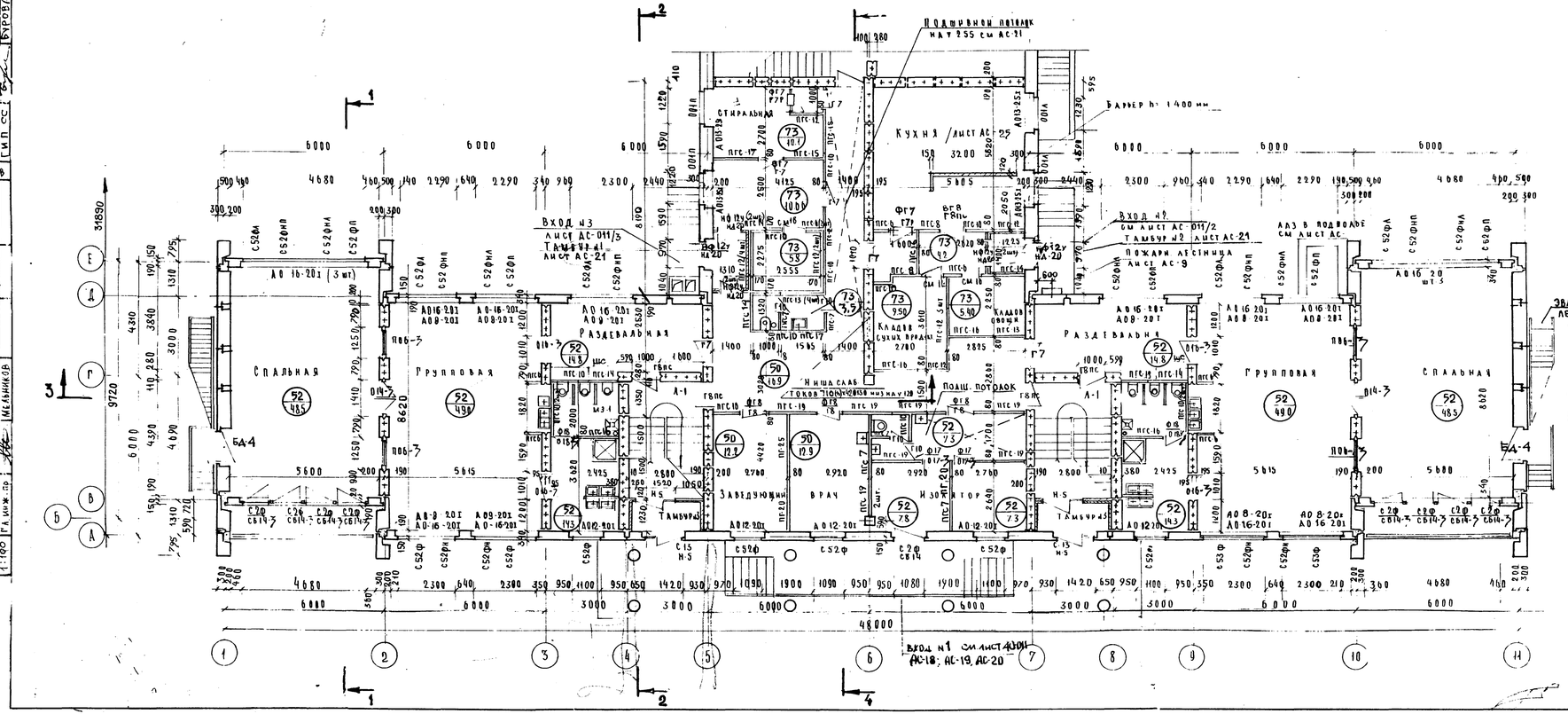

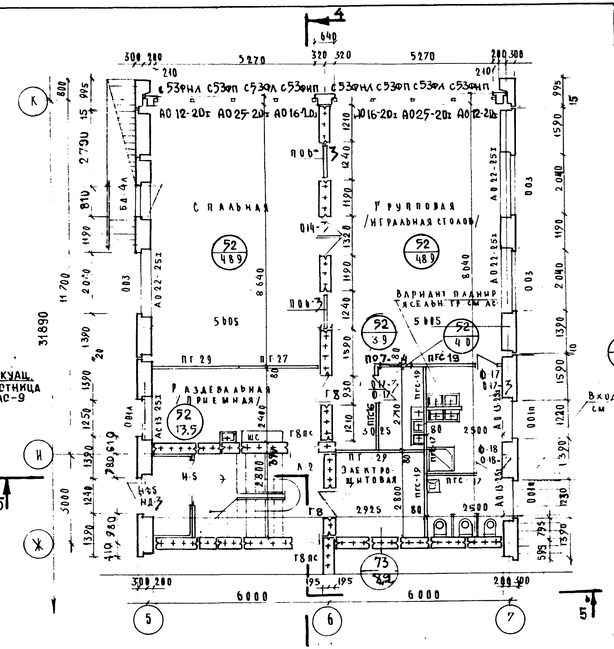

Примечания

В двери см-18 кладовая сухих продуктов предусмотреть отверстие 300х300 мм в верхней и нижней зоне и затянуть их сеткой.

К тех. инф. № 102 от 30.11.79.

План 1 ого этажа	VI-49 вып 1975 г	Лист	1
	Ч.I. Р.1	Арх №	

Рук. маст.	Павлов	Согласов.	
Гл. инж. пр.	Мельников	Гип ВК	Кожанова
Гл. арх.	Арнольдов	Гип ОВ	Ивина
Гл. инж. пр.	Мельников	Гип ОС	Мартынова
Н.контр.	Арнольдов	Гип СС	Бурова
Разработ.	Ивина		
Проверил	Арнольдов		
Масш. 1:100			

МНИИТЭП мастерская №

Арх. №

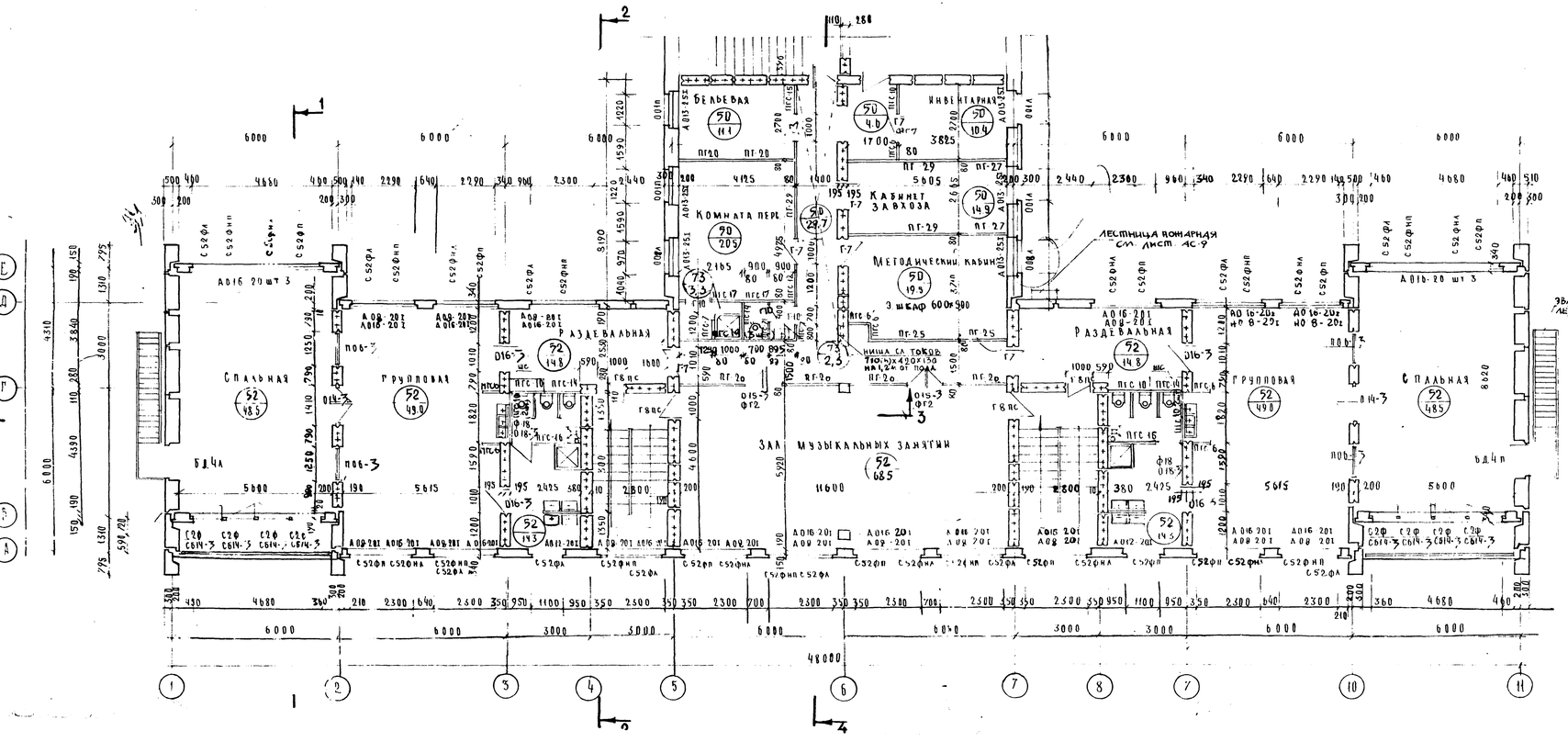

К техн инф. № 102 от 30.11.79.

План 2 ого этажа	VI-49 вып 1975	1 лист АС-3.2

ИИТЭП

ГИП ВК		
ГИП ОВ		
ГИП ЭО		
ГИП СС		
Согласов		
Рук. мастер.	Павлов	
Гл. инж. мастер.		
Рук. мастер.		

МАРКА	НАИМЕНОВАНИЕ ИЗДЕЛИЙ	КОЛИЧ. ШТУК 1 ЭТ. ЛЕВ.	1 ЭТ. ПРАВ.	2 ЭТ. ЛЕВ.	2 ЭТ. ПРАВ.
С53 ФН	ОКНО СПАРЕННОЕ	2	2	2	2
С53 Ф	"	2	2	2	2
С52 Ф	"	9	10	11	11
С52 ФН	"	7	7	10	10
001	ОКОННЫЙ БЛОК РАЗДЕЛЬНЫЙ	7		8	
003	"	3		3	
008	"	–		2	
С-13	" СПАРЕННОЕ	2		–	
С2Ф	ФРАМУЖНЫЙ БЛОК	9		8	
СБ14-3	БЛОК БАЛКОННОЙ ДВЕРИ	5	4	4	4
Н5	БЛОК НАРУЖНОЙ ДВЕРИ	3	2	–	
НД-4	"	–	1	–	
НД-20	"	3	2	–	
НФ12у	БЛОК НАРУЖНОЙ ФРАМУГИ	8		–	
БД 4	БЛОК БАЛКОННОЙ ДВЕРИ	2	1	2	1
ГВПС	БЛОК ВНУТРЕННЕЙ ДВЕРИ ГЛУХОЙ	4	3	3	3
Г8	"	3	2	1	1
Г7	"	2	4	4	3
Г10	" с порогом	1	3	1	2
О17-3	"	2	2	1	1
О18-3	"	3	–	1	2
О14-3	"	3		3	
Г7Р	БЛОК ДВЕРИ С РАЗДАТОЧН. ОКНОМ	–	2	–	
ВГ8	БЛОК ДВЕРНОЙ ВСТАВКИ	1		–	
Ф16	БЛОК ФРАМУГИ	3		3	
Ф17	"	4		2	
ПО7	БЛОК ОСТЕКЛЕННОЙ ПЕРЕГОРОДКИ	1		1	
АГ4	ДВЕРЬ СЛУЖЕБНАЯ	1		1	
ПО6	БЛОК ОСТЕКЛЕННОЙ ПЕРЕГОРОДКИ	6		6	
НФ5	БЛОК ФРАМУГИ НАРУЖН.	1		–	
ШС	ШКАФ СУШИЛЬНЫЙ	3		3	
МЭ	ЭКРАН САНУЗЛА	6		6	
ФГ7	БЛОК ДВЕРНОЙ ФРАМУГИ	3		1	
ФГ8	–"–	3		–	
ФГ2	БЛОК ФРАМУГИ ВНУТР.	–		2	
О15	БЛОК ВН. ДВЕРИ ОСТЕКЛ.	–		2	
СМ1В	ДВЕРНОЙ БЛОК	1	2	–	
О16-3	" ОСТЕКЛЕННЫЙ	2	2	2	2

МАРКА	НАИМЕНОВАНИЕ ИЗДЕЛИЙ	КОЛИЧ. ШТУК 1 ЭТ	2 ЭТ
ПГС-6	ПЕРЕГОРОДКИ ГИПСОЦЕМЕНТОБЕТОН.	8	7
ПГС-7	"	5	3
ПГС-8	"	2	–
ПГС-9	"	–	–
ПГС-10	"	14	7
ПГС-12	"	13	1
ПГС-13	"	5	–
ПГС-14	"	4	6
ПГС-15	"	3	1
ПГС-16	"	5	3
ПГС-17	"	4	3
ПГС-18	"	–	–
ПГС-19	"	11	3
ПГ-20	ПЕРЕГОРОДКИ ГИПСОБЕТОННЫЕ	1	6
ПГ-25	"	–	2
ПГ-27	"	1	3
ПГ-29	"	2	5
	АСБЕСТОЦЕМЕНТН. ПОДОКОННИКИ:		
АО 8-20 г	"	10	16
АО 12-20 г	"	7	4
АО 16-20 г	"	18	24
АО 25-20 г	"	2	2
АО 13-25 г	"	7	10
АО 22-25 г	"	3	3
НАЛИЧНИК		310	280
ПЛИНТУС		250	270
РАСКАДКА		440	560

к тех. инф. № 102 от 30.11.79.

СПЕЦИФИКАЦИЯ ИЗДЕЛИЙ ПО 1 И 2 ЭТАЖАМ

VI-49 Выпуск 1976 г. Часть I Разд. 1 Лист АС-4Д2 Арх. № 473388

МНИИТЭП Мастерская № 1

Рук. гр. инж. Винниченко; Разработ. Алешина; Гл. инж. проекта Арнольдова; Гл. арх. проекта Павлов; Рук. маст. Васиевский; Гл. инж. Арнольдова; Гл. арх. Мельников

Дата 1979

Фасад по оси А

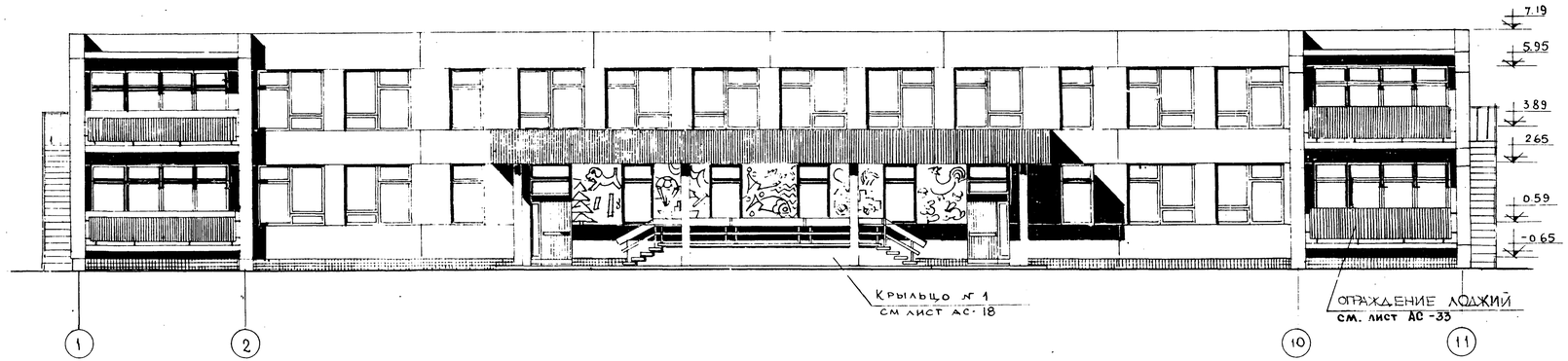

Фасад по оси 1

(по 11 зеркально)

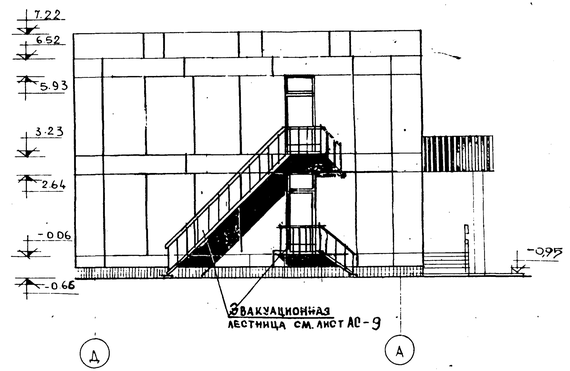

Фасады по осям А и 1	VI-49 вып. 75п.	Лист АС-5	
	Часть I Разд. 1	Арх. 394-039	

МНИИТЭП
Мастерская № 4

Рук. маст.	Дальов		
Гл. инж. маст.	Тер-Минасян		
Гл. арх. пр.	Радчебский		
Гл. инж. пр.	Арнольдова		
Нач. отд.	Мельников		
Гл. арх.	Лебединец		
Гл. инж.	Арнольдова		

М-5
1:100

ФАСАД ПО ОСИ К и Д

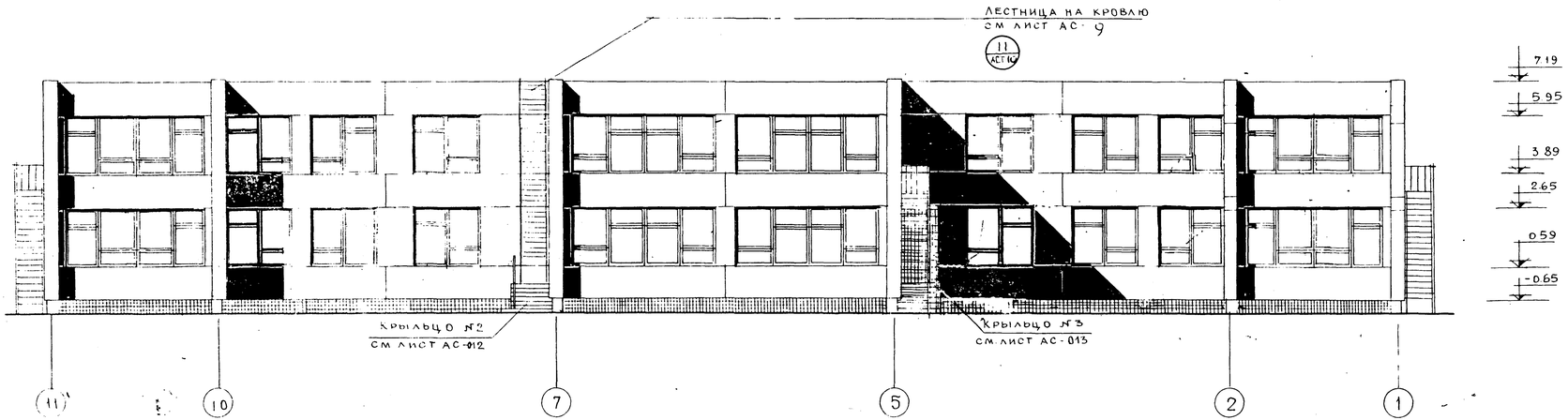

ФАСАД ПО ОСИ К и Д	VI-48 вып.75г		ЛИСТ АС-6
	ЧАСТЬ I	РАЗД. I	АРХ. № 383010

МНИИТЭП
МАСТЕРСКАЯ №2
1975
А1-6
1:100
ГИП МАСТ.
ГИП МАСТ.
ГЛ. ИНЖ. ПР.
ГЛ. ИНЖ. ПР.
КУЗНЕЦОВА
ДАВЫДОВА
АРНОЛЬДОВА

ФАСАД ПО ОСИ 5

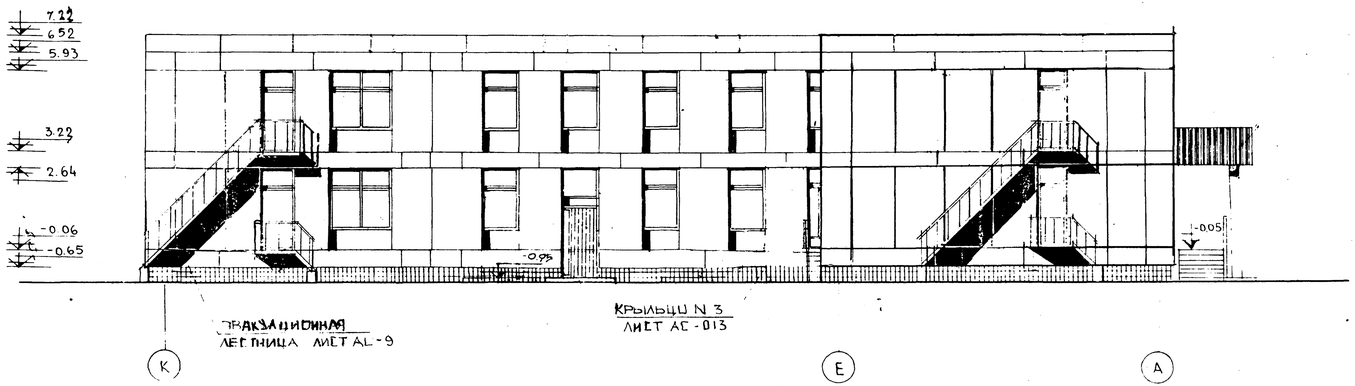

МНИИТЭП	Рук. маст. ПАВЛОВ	Рук. гр. инж.	Согласовано
	Гл. инж. маст. ГАСИЛЕВСКИЙ	Гл. разраб.	Гл. инж.
	Гл. арх. пр. АРНОЛЬДОВ	Гл. конс.	Гл. инж.
	Гл. инж. пр. МЕЛЬНИКОВ	Гл. инж.	МЕЛЬНИКОВ
МАСТЕРСКАЯ № 4	1979 М-5 1:100		

ФАСАД ПО ОСИ 5	VI-49 ВЫПУСК 1975 г.	Лист АС-7
	ЧАСТЬ I РАЗД. I	АРХ № 391-11

Разрез 1-1

Гравий, втопленный в битумн. мастике
1 слой бронированн. рубероида РМ-350
3 слоя рубероида РП-250 на битумн мастике
Цементная стяжка М 50 армиров сеткой Ф 3 яч 200×200 - 30мм
Керамзитов. гравий по уклону γ-350 кг/м³ h_{max} = 280 мм
Плиты из крупнопористого керамзитобетона γ = 400 кг/м³ - 150 мм
Пароизоляция - слой толя на битумн мастике
Ж.Б. плита 22 мм

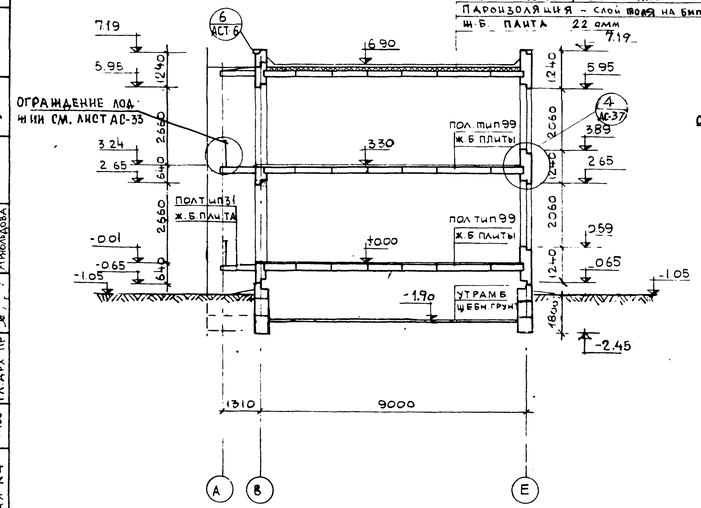

Разрез 2-2

Гравий, втопленный в битумн мастику
1 слой бронированного рубероида РМ-350 5 мм
3 слоя рубероида РП-250 на битумной мастике 15 мм
Цементная стяжка М 50 армиров сеткой Ф 3 яч 200×200 - 30 мм
Керамзитов. гравий по уклону γ = 350 кг/м³ h_{max} = 280 мм
Плиты из крупнопористого керамзитобетона γ = 400 кг/м³ - 150 мм
Пароизоляция - слой толя на битумной мастике
Ж.Б. плита 22 мм

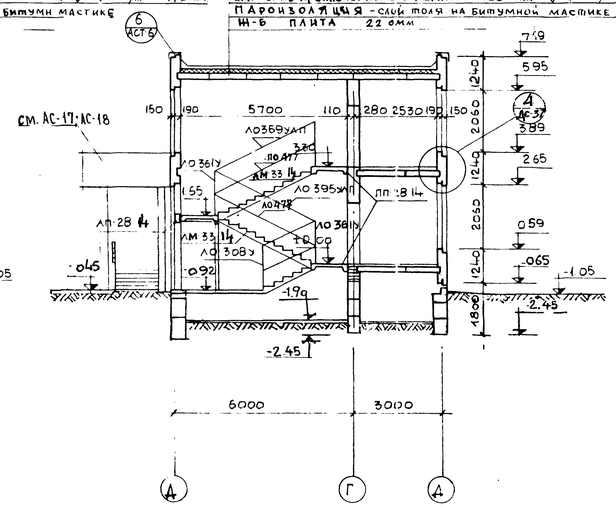

Разрез 3-3

Гравий, втоплен в битумн. мастику
1 слой бронированного рубероида РМ-350 5 мм
3 слоя рубероида РП-250 на битумн мастике 15 мм
Цементная стяжка М 50 армиров сеткой Ф 3 яч 200×200 - 30 мм
Керамзитов. гравий по уклону γ = 350 кг/м³ h_{max} = 280 мм
Плиты из крупнопористого керамзитобетона γ = 400 кг/м³ - 150 мм
Пароизоляция - слой толя на битумной мастике
Ж.Б. плита 22 мм

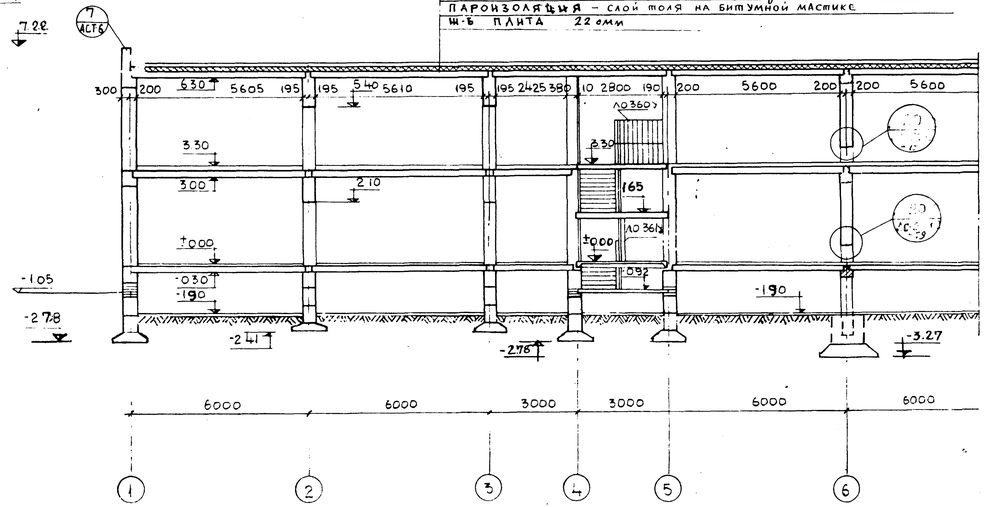

Разрезы 1-1, 2-2, 3-3.	VI-49 выпуск 1975 г. Часть I раз.	Лист АС-8	Инв. № 7226/2

МНИИТЭП — Мастерская №4

Рук. маст.			
Гл. инж. пр.	Мельников		
Гл. констр. пр.	Алешина		
Гл. арх. пр.	Арнольдова		
Гл. инж. пр.	Шевелев	Разработал	
Гл. констр. пр.	Ковалевский	Проверил	
Гл. арх. пр.	Арнольдова		
1975 г.	М 1:100		

По 4-4

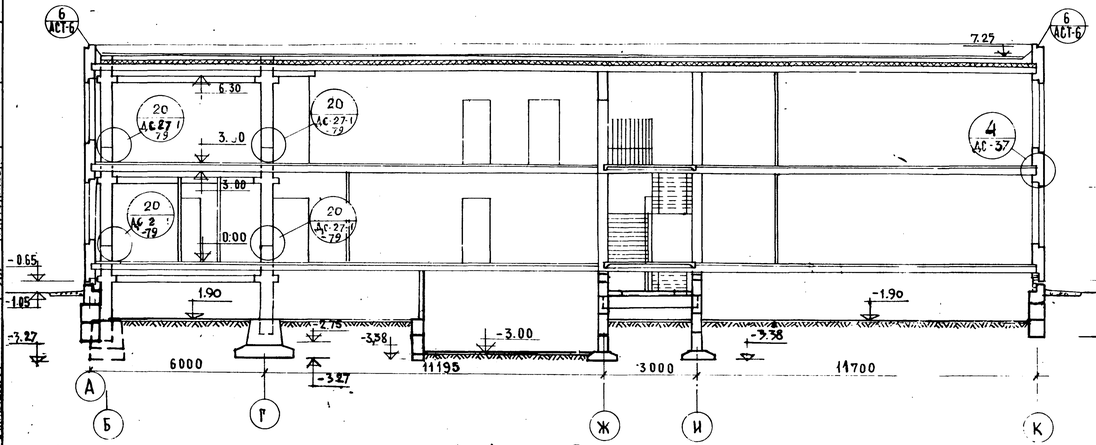

По 5-5

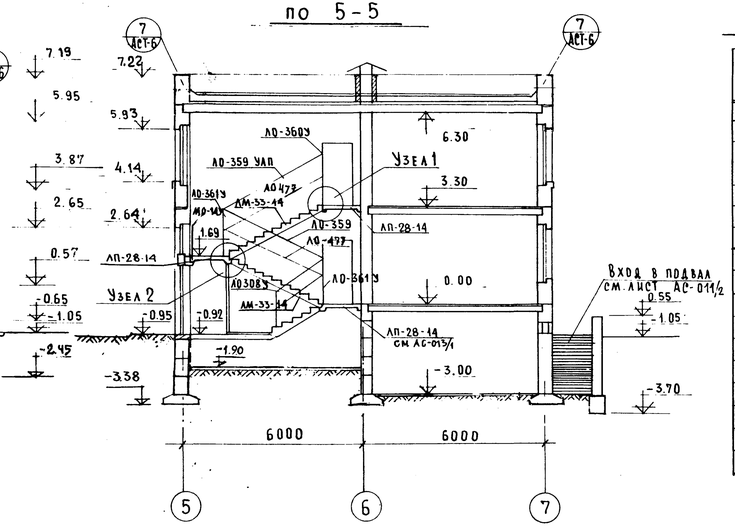

Спецификация металлических изделий

№№ п/п	Марка изделия	Наименование изделия	Размеры мм ℓ	в	h	Количество штук: лестн. №1 (шт.2)	лестн. №2	пожарн. лестн.	эвакуац. лестн. (шт.3)	Общ. колич. лев	пр.
1	ЛО-359УАП	Ограждение	3300	-	1500	2П	2П	-	-	6П	
2	ЛО-360У	" "	1300	-	1330	1	1	-	-	3	
3	ЛО-361У	" "	2000		1330	2	2	-	-	6	
4	ЛО-477	Поручень				2	2	-	-	6	
5	МАА-2	Анкер	135			2	2			6	
6	L50x50x6	Уголок	1500			1	1	—	—	3	
7	М-19	Накладка	100	60	8	—	—	—	2	6	
8	ЛЭ2628-2	Эвакуационная лестница	2600	780	2800	—	—	—	1	3	
9	ЛЭ2628-1	" "	2600	730	2800				1	3	
10	МЛ-22	Площадка	1400	850	156				1	6	
11	МПА-30	Пожарная лестница	3000	800	—	—	—	2	—	2	
12	МПА-15	Верхн. звено пожарн. лестницы	1495	900	—	—	—	1	—	1	
13	МПА-2 (L65x6)	Крепление	500	—	—	—	—	4	—	8	
14	МПА-3	"	160	—	30	—	—	4	—	8	
15	ЛО-308У	Ограждение	1480	—	950	1	1			3	
16	МО-14У	"	1670		720	1	1	—	—	3	

Эвакуационные лестницы (шт.3)

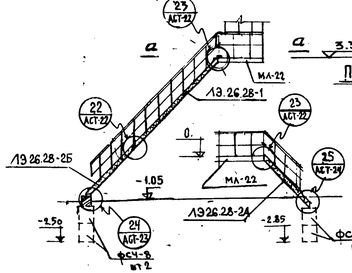

План по а-а

Пожарная лестница на кровлю

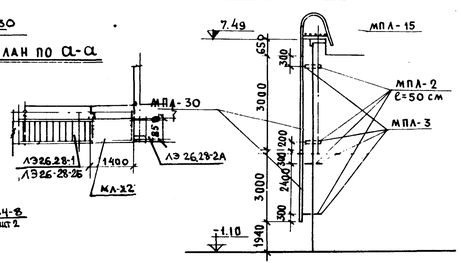

Деталь ограждения

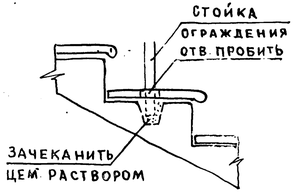

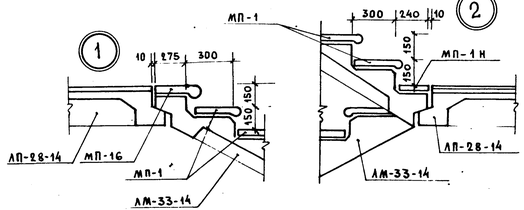

Спецификация железобетонных изделий

Марка	Наименование	Размеры, мм ℓ	в	h	Колич. шт.
ЛП 28-14	Лестничная площ.	3000	1185	260	6
ЛМ-33-14	Лестничный марш	3000	1340	1650	6
ФС4-8	Блоки бетонные	780	400	580	12
МП-1	Проступь	1370	335	40	60
МП-1В	" верхняя	1430	275	35	6
МП-1Н	" нижняя	1340	240	35	6

Разрезы 4-4, 5-5
Эвакуационная лестница,

VI-49 вып. 75г
Часть I разд 1

Лист АС-9
Арх. № 3946/3

Согласов.	Медведков	Бинченко	Алешина
	Медведков	Бинченко	Алешина
Гл. инж. пр.	Павлов	Гл. инж. пр.	Васильевский
Гл. инж.	Пер-Мишаки	Гл. инж.	Шаповалова
Рук. маст.	Гл. конструктор	Гл. арх. пр.	
Дата 1975	М-5	1:100	

МНИИТЭП
Мастерская № 4

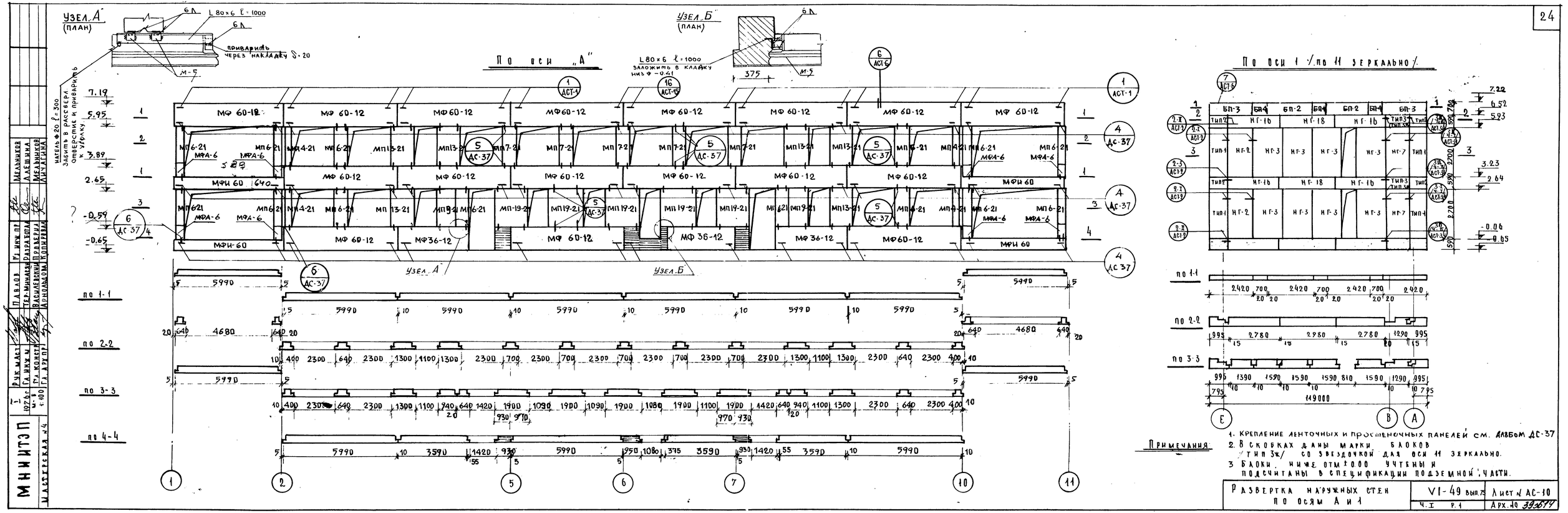
УЗЕЛ А
(ПЛАН)
L 80×6 ℓ=1000
ПРИВАРИТЬ ЧЕРЕЗ НАКЛАДКУ δ=20
НАГЕЛЬ Ф20 ℓ=300 ЗАБИТЬ В РАССВЕРЛ. ОТВЕРСТИЕ И ПРИВАРИТЬ К УГОЛКУ
УЗЕЛ Б
(ПЛАН)
L 80×6 ℓ=1000
ЗАЛОЖИТЬ В КЛАДКУ НИЖ Ф -0.41
ПО ОСИ „А"
ПО ОСИ 1 /ПО 11 ЗЕРКАЛЬНО/
УЗЕЛ А
УЗЕЛ Б
ПО 1-1
ПО 2-2
ПО 3-3
ПО 4-4
ПРИМЕЧАНИЯ
1. КРЕПЛЕНИЕ ЛЕНТОЧНЫХ И ПРОСТЕНОЧНЫХ ПАНЕЛЕЙ СМ. АЛЬБОМ АС-37
2. В СКОБКАХ ДАНЫ МАРКИ БЛОКОВ /ТИП 3*/ СО ЗВЕЗДОЧКОЙ ДЛЯ ОСИ 11 ЗЕРКАЛЬНО.
3 БЛОКИ, НИЖЕ ОТМ ±0.00 УЧТЕНЫ И ПОДСЧИТАНЫ В СПЕЦИФИКАЦИИ ПОДЗЕМНОЙ ЧАСТИ.
МИНИТЭП
МАСТЕРСКАЯ №4
РАЗВЕРТКА НАРУЖНЫХ СТЕН ПО ОСЯМ А И 1
VI-49 вып.75
Лист № АС-10
Арх.№ 39677

По оси „7"

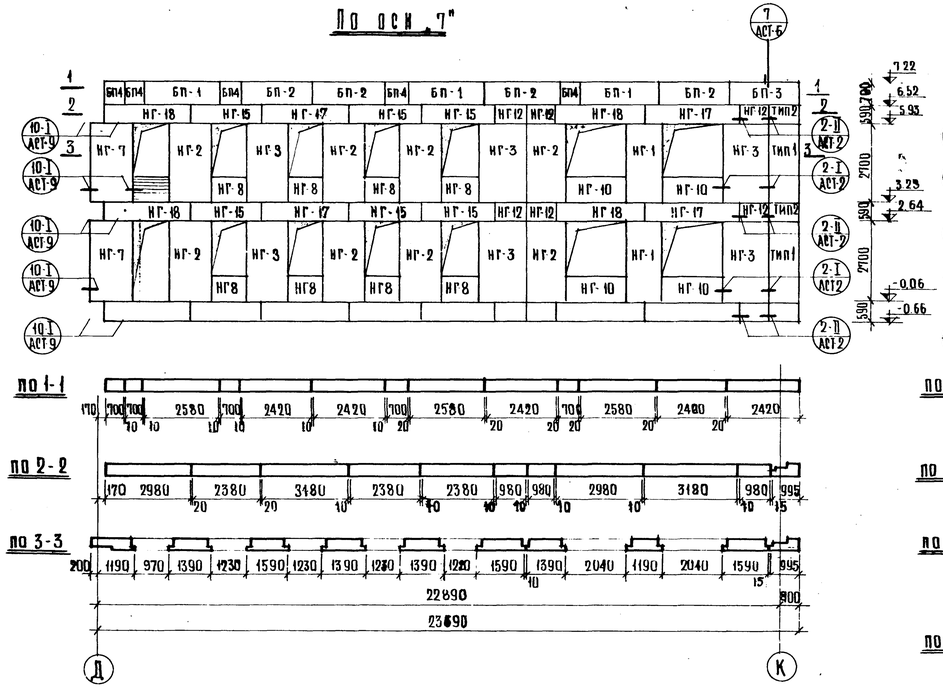

По оси „5"

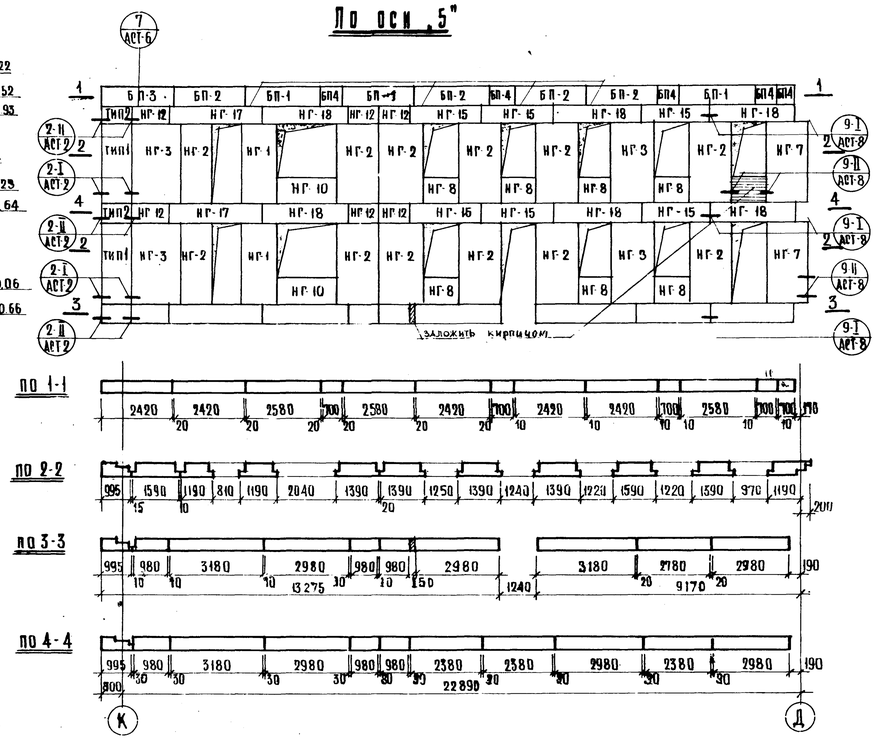

По оси 10 /по 2 зеркально/

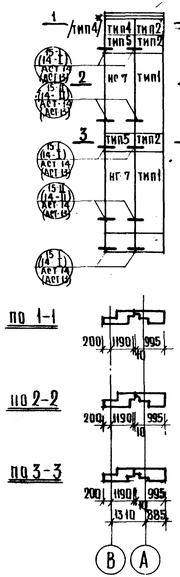

По оси 10 /по 2 зеркально/

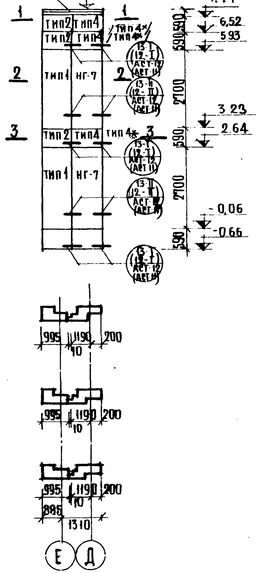

Примечание: Блоки тип 4* даны для развертки по оси 2

МНИИТЭП			
Мастерская № 4			
Гл. арх. гр.			
Гл. конс. м.			
Рук. маст.			
Масштаб 1:100	1976 г.		
Павлов В.	Мельников		
Гл. инж. пр.	Алешина		
Гл. инж.	Мельников		
Разработ.	Полубояров		
Проверил	Вакнецкий		
Контроль	Ковалева		

Развертки наружных стен по осям 7, 5, 10

VI-49	Выпуск 75г	Лист АС-11
ЧI	РI	АРХ № 39364.5

По оси „Д", „Е", „К"

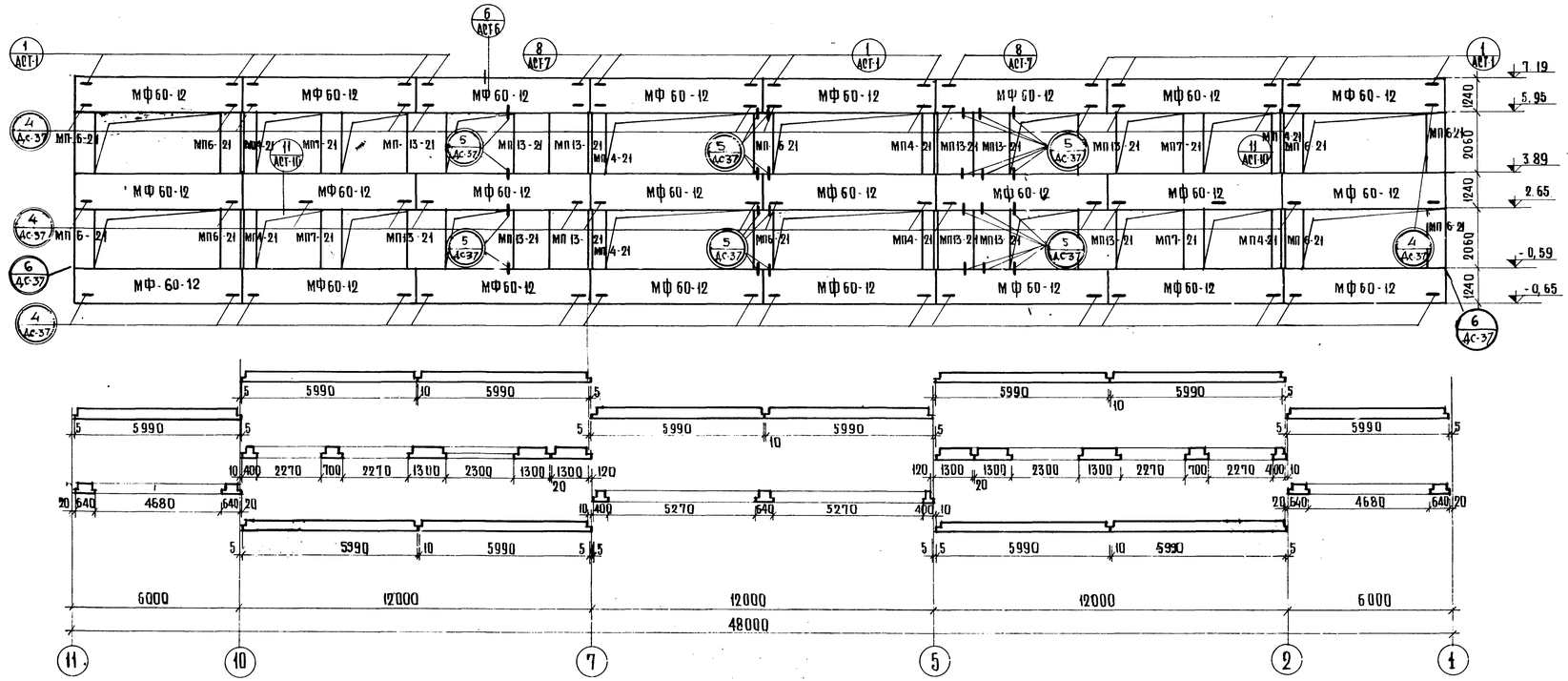

Спецификация панелей и блоков наружных стен

Марка	Наименование	Размеры l	Размеры b	Размеры h	Кол-во штук
МФ60-12	Полосовая панель	5990	340	1240	41
МФ36-12	" "	3590	340	1240	3
МФ1-60	" "	5760	340	640	4
МФА-6	" "	640	340	580	8
МП4-21	Простеночная панель	400	340	2140	12
МП6-21	" "	640	340	2140	24
МП7-21	" "	700	340	2140	9
МП13-21	" "	1300	340	2140	18
МП13-21 тип1	Простеночный блок	1400 995	340 500	2140 2690	5 20
тип2	" "	995	500	580	24
тип3 тип3*	" "	1390 1390	500 500	580 580	2 2
тип4	" "	1390	500	580	4
тип4*	" "	1390	500	580	4
тип5	" "	1390	500	340	4
БП-2	" "	2420	250	700	12
БП-3	" "	2420	250	700	6
БП1	Парапетный блок	2580	250	700	6
БП	" "	700	250	700	16
НГ1 НГ-2	Простеночный блок	1190 1390	500 500	2690 2690	4 24
НГ-3	" "	1590	500	2690	26
НГ-8	" "	1380	400	840	15
НГ-10	" "	2180	400	840	6
НГ-12	Поясной блок	980	500	580	12
НГ-15	" "	2380	500	580	12
НГ-17	" "	3180	500	580	6
НГ-16	" "	2780	500	580	8
НГ-7	" "	1390	500	2690	16
НГ-18	" "	2980	500	580	14

При монтаже крепить каждую ленточную панель и каждый простенок согласно узлам по ДС-37-1-77

Развертки наружных стен по осям Д; Е, К	VI-49 выпуск 1975г ЧI РI	Лист АС-12 Арх. № 39616

МНИИТЭП 1976г. Мастерская № 4

Рук. мастер. Павлов; Гл. инж. пр. Мельников; Гл. инж. М. Кр-Минаева; Разработ. Алешина; Гл. конст. М. Басмеевский; Проверил Мельников; Гл. арх. пр. Арнольдова; Контрол. Гольдберг; Масштаб 1:100

По оси 2 /по оси 10 зеркально/

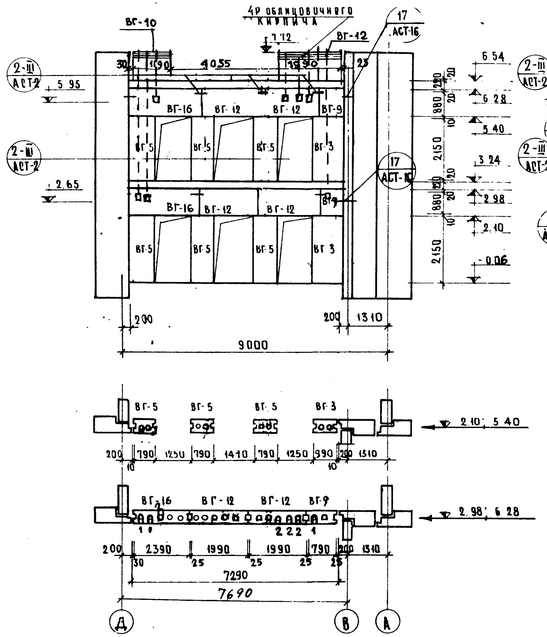

По оси 3 /по оси 9 зеркально/

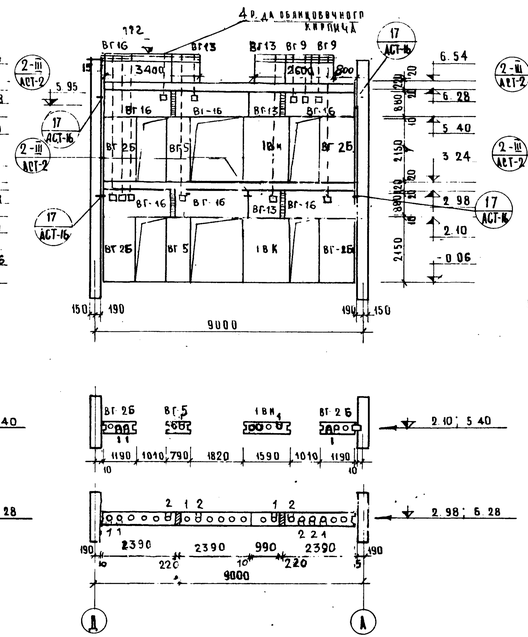

По оси 4 /по оси 8 зеркально/

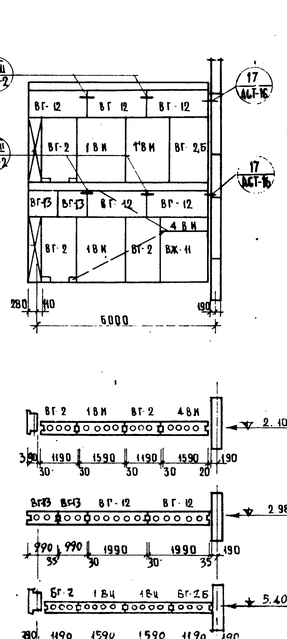

По оси 5

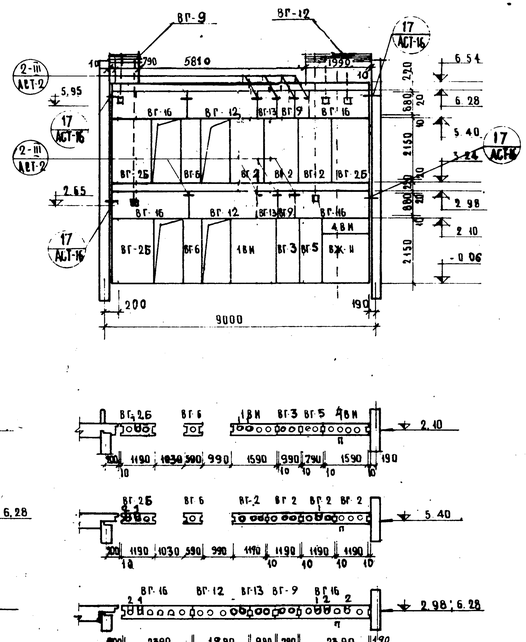

По оси И

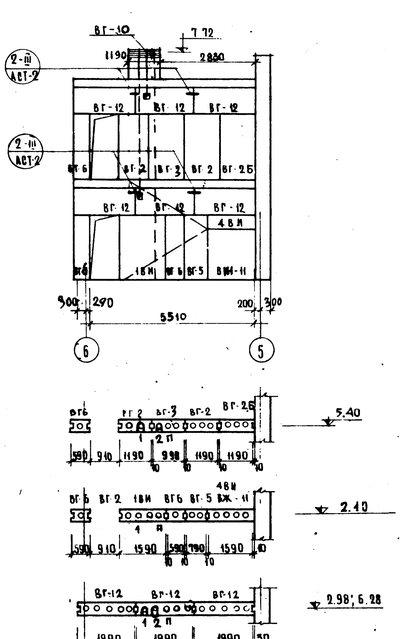

К техн. инф. N 102 от 30.11.79.

Развертки внутренних стен по осям 2÷5; 8÷10; И	VI-49 выпуск 78г.	лист АС-13.02
	часть 1 разд. 1	арх. N 973589

МНИИТЭП
Мастерская N

Дата		Гл. инж. пр.	Багабова
Гл. инж. пр.		Гл. арх. пр.	Соф.
Гл. арх. пр.		Рукоп.	Павлов
Рукоп.		Разраб.	Василевский
Проверил		Проверил	Арнольдова
Нач. отд.		Нач. отд.	Мельников
Нач. сект.		Нач. сект.	Мельников
Гл. спец.		Гл. спец.	Палладина
Гл. спец.		Гл. спец.	Бяженченко

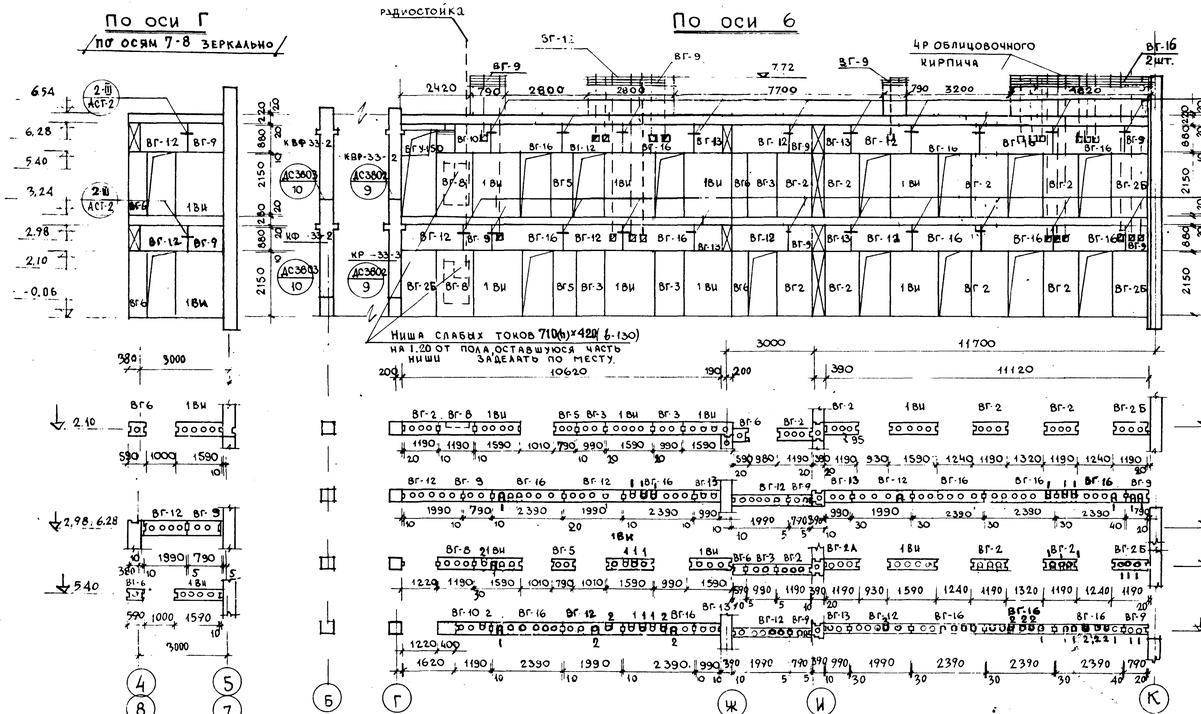

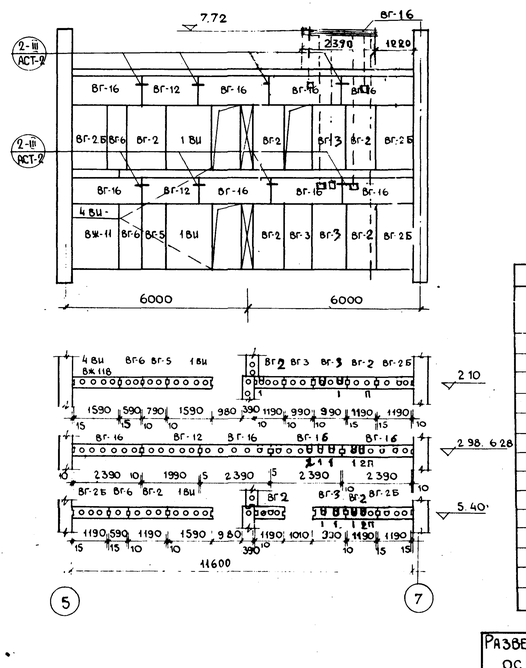

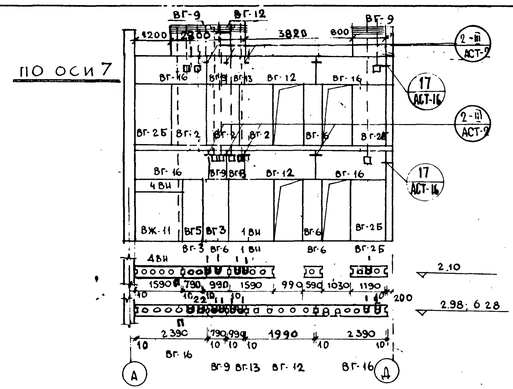

	Марка	Наименование	Размеры b	h	k	Кол-во штук
	ВГУ-150	Перемычка	1500	220	120	3
1	ВГ-2	Вертикальный блок	1190	390	2150	27
2	ВГ-2Б	" "	1190	390	2150	23
3	ВГ-3	" "	990	390	2150	13
4	ВГ-5	" "	790	390	2150	22
5	ВГ-6	" "	590	390	2150	15
6	1-ВИ	" "	1590	390	2150	27
7	ВЖ-11	Блок лестничной клетки	1590	390	1740	6
8	4 ВИ	" " "	1590	390	880	6
9	ВГ-8	Вертикальн. блок с нишей	1190	390	2150	2
10	ВГ-9	Горизонтальный блок	790	390	880	27
11	ВГ-10	" "	1190	390	880	4
12	ВГ-12	" "	1990	390	880	46
13	ВГ-13	" "	990	390	880	20
14	ВГ-16	" "	2390	390	880	47

К техн. инф. № 102 от 30.11.79.

Развертки внутренних стен по осям 6; 7; Г; Ж Спецификация

VI-49 Выпуск 1975 г. Часть 1 Разд 1

Лист АС-14.42

Арх № 43330

МНИИ ТЭП

Мастерская №

Согласовано

Утверждено

Дата 1979

М 1:100

Рук. мастерской Павлов

Гл. инж. проекта Арнольдова

Гл. арх. проекта Мельников

Гл. инж. проекта Мельников

Рук. гр. инж. Виничук

Гл. инж. Палатник

Гл. арх. проекта Мельников

Васиевский разработ.

Проверил

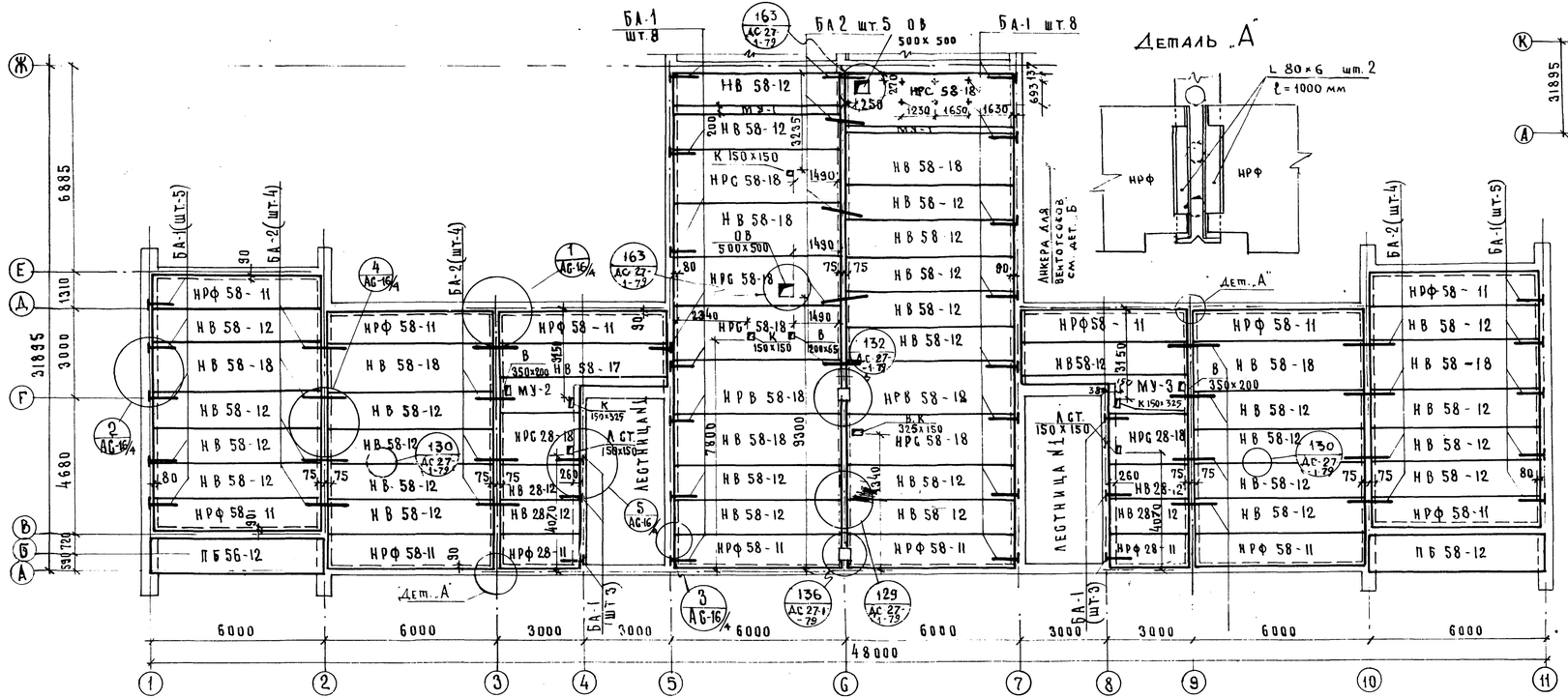

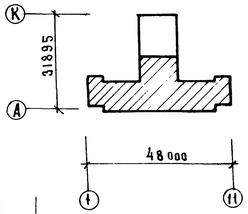

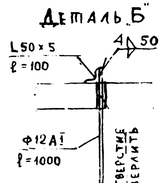

Спецификация железобет. элементов

Марка	Наименование	Размеры, мм. Д	Ш	В	Количество
НВ 58-12	настилы перекрыт.	5760	1190	220	29
НВ 58-18	"	5760	1790	220	7
НВ 28-12	"	2760	1190	220	4
НРФ 58-11	распорки фасадные	5760	1080	220	12
НРФ 28-11	"	2760	1080	220	2
НРС 58-18	Распорки сантехн.	5760	1790	220	5
НРС 28-18	"	2760	1730	220	2
ПБ 58-12	плиты балконов	5760	1790	220	2
НРВ 58-18	Распорки перекр.	5760	1790	220	2

Спецификация металлических изделий

Марка	Количество	Вес Изделия	Вес кг Всего	ГОСТ каталог изготовитель (примечание)
БА-1	44	1.08	47.52	НК 60-01
БА-2	25	1.14	28.50	"
L 80х6 ℓ=1000	32	7.4	236.8	ГОСТ 8509-57

Примечание:

Перекрытие на отметке 3.00	№ 49 вып. 1975	лист АС 15	Л2
	Часть I разд. 1	Арх. №	

МНИИТЭП	Рук. мастер.	Гл. инж. м.	Гл. арх. пр.	Гл. инж. пр.	Мастерская № 7
1970	Масштаб 1:100				

Главное — Кержановский; Рук. гр. инж. — Булгакова; Гл. инж. проекта — Марьянова; Гл. инж. — Бурова; Гл. ВК — Гинченко; Гл. ОВ — Гладко; Гл. ЭО — Мельников; Гл. СО — Мельников; Разработал — Васильевский; Проверил — Ярцольова; Гл. инж. пр. — Мельников

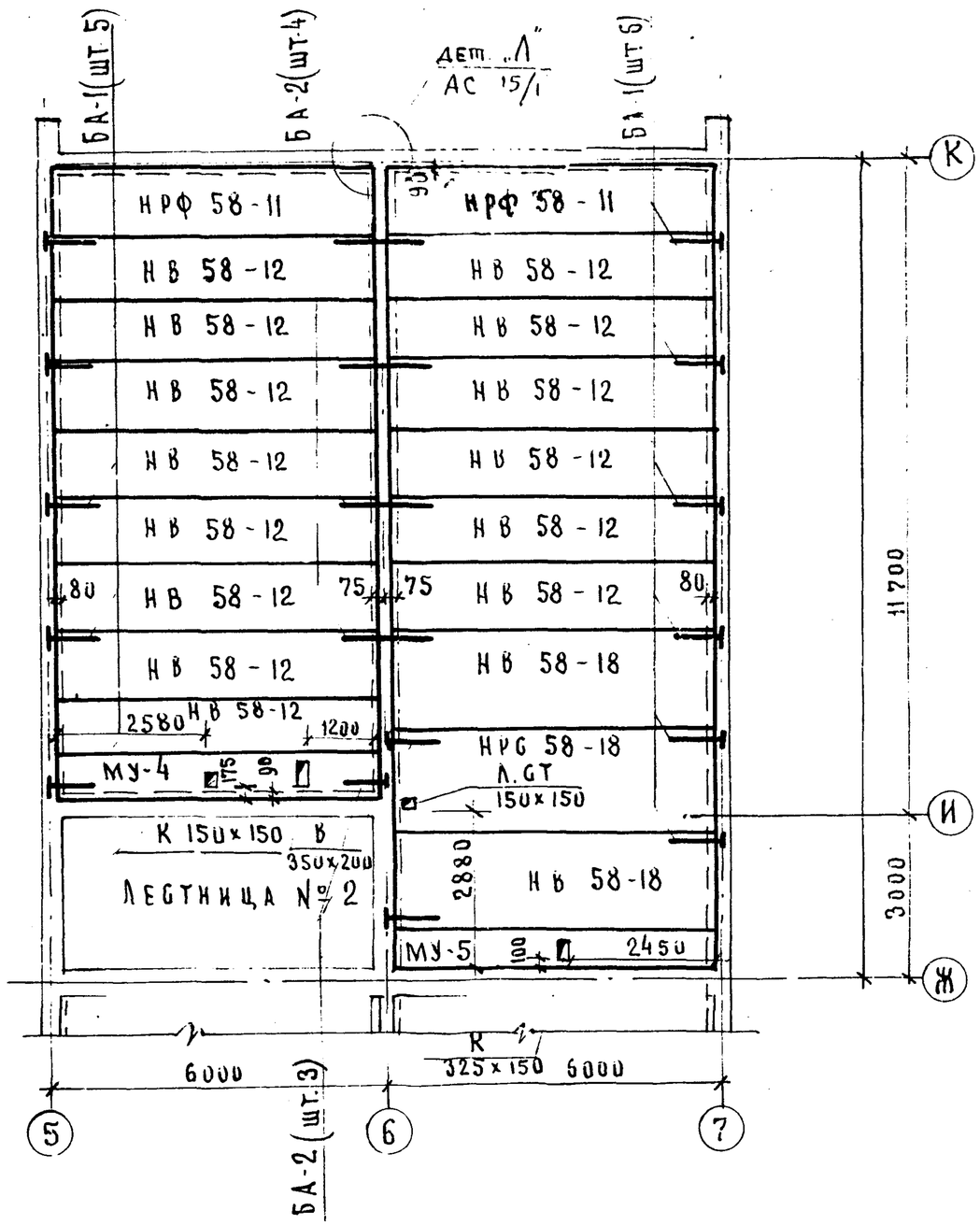

Спецификация железобетонных элементов

Марка	Наименован.	Размеры, мм.			Количество
		Д	Ш	В	
НРФ 58-11	Распорки фасадные	5760	1980	220	2
НРС 58-18	Распорки сантехн.	5760	1790	220	1
НВ 58-12	Настилы перекрыт.	5760	1190	220	14
НВ 58-18	"	5760	1790	220	2

Примечание:

1. Спецификация мет. изделий см. лист АС-15/1

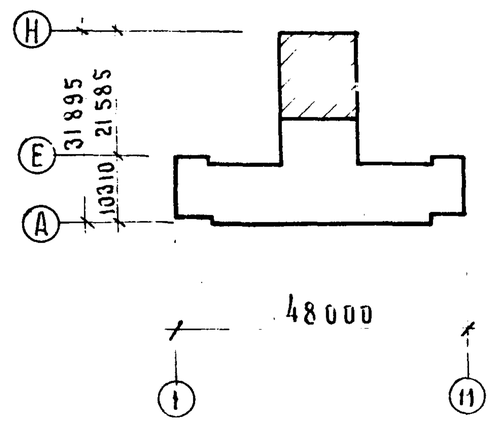

Перекрытие на отметке 3.00

VI 49 вып. 1975 г. | Лист АС-15/2

Часть 1, раздел 1 | Арх. № 3916.01

МНИИТЭП

Мастерская № 4

М-Б 1:100

Гл. инж. м. Гл. конст. м. Гл. арх. пр. — Гер. Минасян, Васильевский, Арнольдова

Рук. гр. инж. Разработ. Проверил — Виниченко, Палатник

Гип 06 Гип 30 Гип 26 — Булгакова, Комарова, Бурова

Согласов

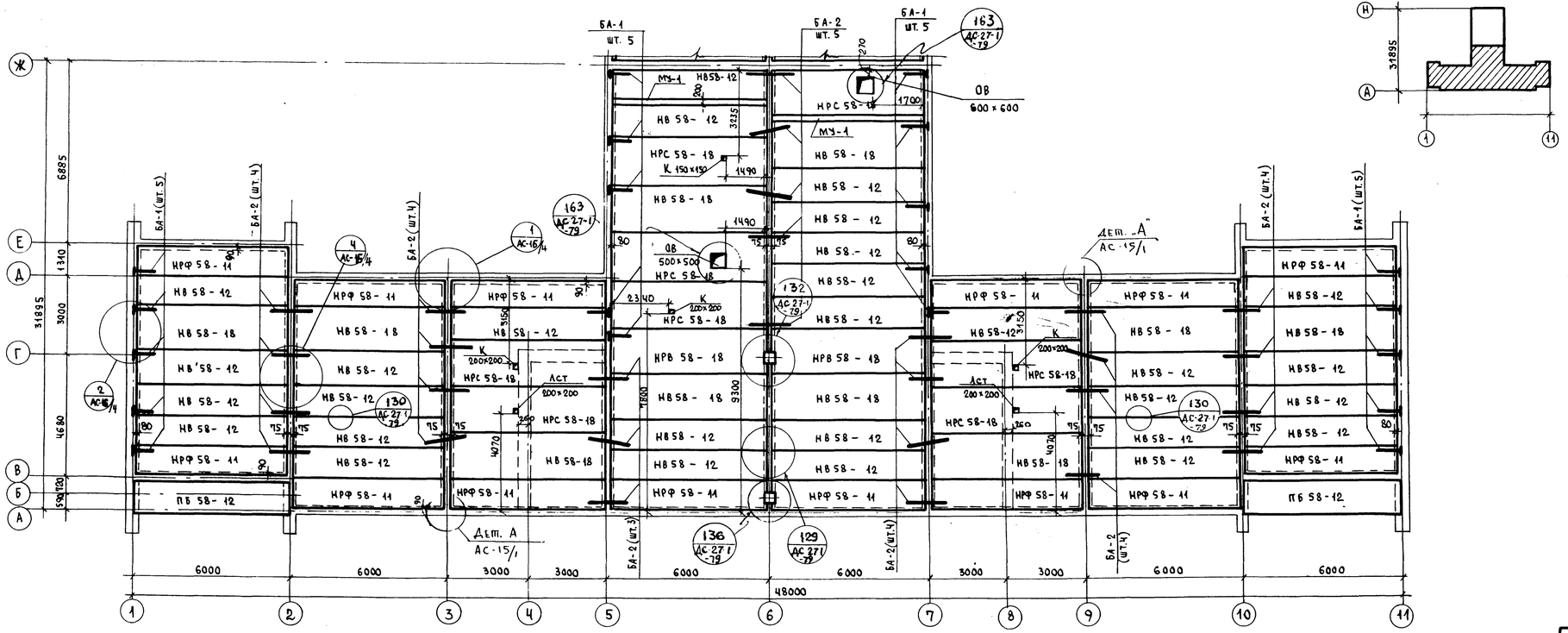

Спецификация железобет. элементов

Марка	Наименование	Размеры, мм			Количество
		Д	Ш	В	
НВ 58-12	Настилы перекрытий	5760	1490	220	29
НВ 58-18	"	5760	1790	220	10
НРФ 58-11	Распорки фасадные	5760	1080	220	14
НРС 58-18	Распорки сантехнич	5760	1790	220	8
НРВ 58-18	Распорки	5760	1790	220	2
ПБ 58-12	Плита балкона	5760	1180	220	2

Спецификация металлических изделий

Марка	Количество	Вес, кг		ГОСТ каталог изготовитель примечание
		1 изделия	всего	
БА-1	33	1.08	45.76	НК-60-01
БА-2	33	1.14	38.76	"
L 80×6 ℓ=1000	32	7.4	236.8	ГОСТ 8509-57

Покрытие на отметке 6.30

VI-49 вып. 1975г. | Лист АС-16/в

Часть 1, раздел 1 | Арх. № 393621

Код 6 22461

МНИИТЭП	Мастерская № 4		
Рук. маст.	Гл. инж. пр.	Гл. инж. пр.	Павлов
Гл. инж.	Гл. конструктор	Гл. арх. пр.	Гер-Минасян
Гл. арх. пр.	Гл. арх. пр.	Гл. арх. пр.	Васильевский
Гл. инж. пр.	Гл. арх. пр.	Гл. арх. пр.	Арнольдова
Гл. инж. пр.	Гл. арх. пр.	Гл. арх. пр.	Мельников
Рук. гр. арх.	Рук. гр. арх.	Рук. гр. арх.	Винниченко
Гл. инж.	Гл. инж.	Гл. инж.	Палатник
Гл. инж.	Гл. инж.	Гл. инж.	Мельников

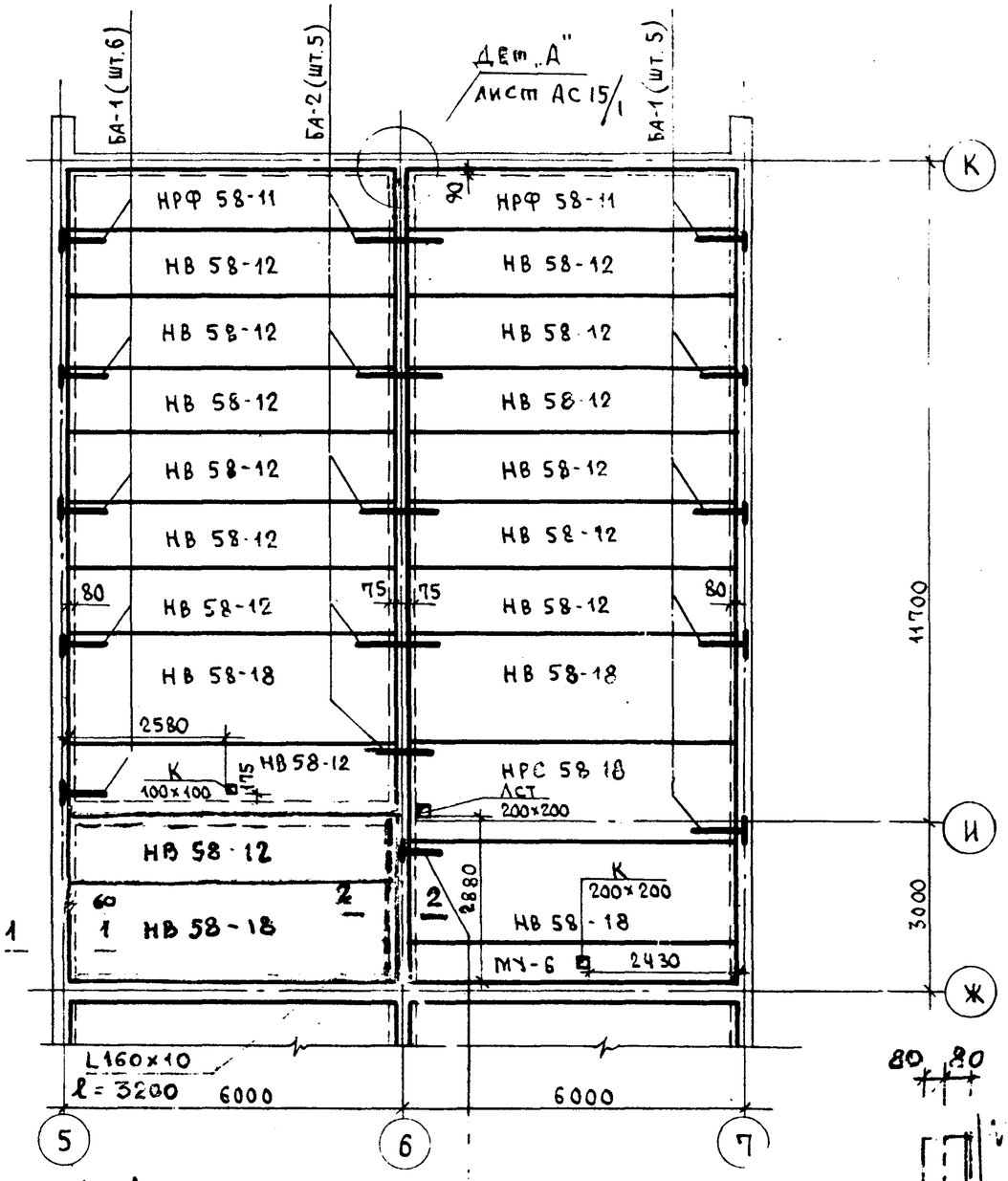

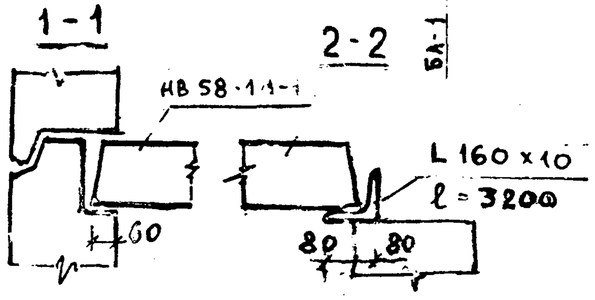

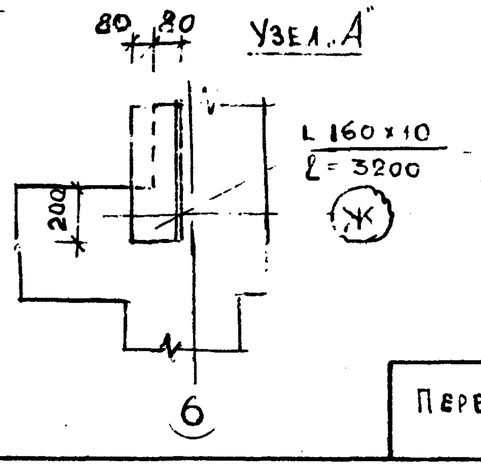

Спецификация железобетонных элементов

Марка	Наименование	Размеры, мм			Количество
		Д	Ш	В	
НРФ 58-11	Распорки фасадные	5760	1080	220	2
НРС 58-18	Распорки сантехнич.	5760	1790	220	1
НВ 58-12	Настилы перекрытий	5760	1190	220	14
НВ 58-18	"	5760	1790	220	4

Примечание.

Спецификация мет. изделий см. лист АС-16/1

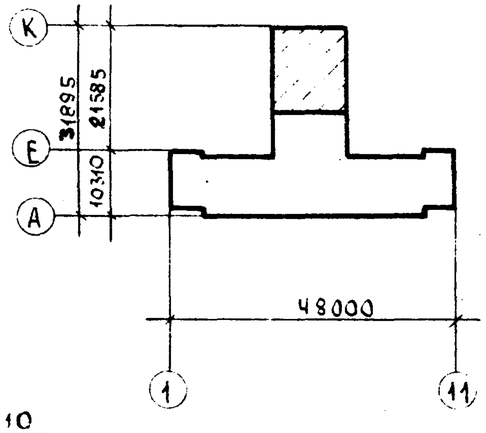

Перекрытие на отметке 6.30	VI-49 вып. 1975 г	Лист АС-6/2Д2	
	Часть 1, раздел 1	Арх. № 413.397	

МНИИТЭП
Мастерская № 4
М-6 1:100 1975
Рук. мастер. Павлов
Гл. инж. м. Арнольд
Гл. инж. пр. Мельников
Рук. Газарян
Проверил Троицкий
Винниченко
Гл. архит. Палатник
Гип. ВК
Гип. ОВ
Булгакова

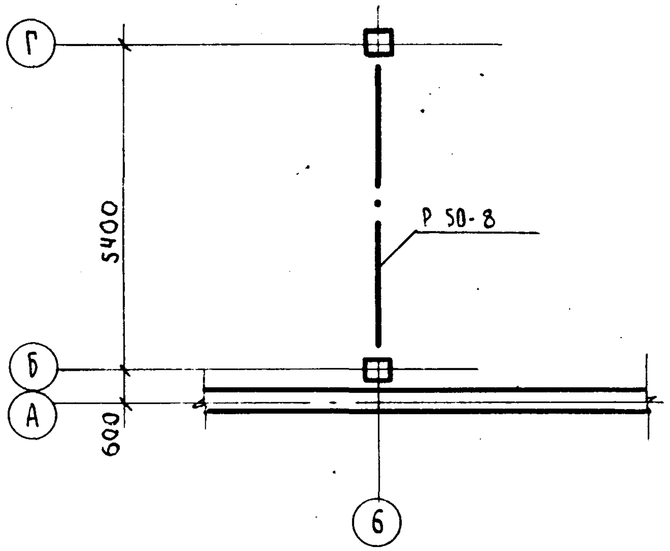

Спецификация железобетонных элементов

Марка	Наименование	Размеры, мм			Количество
		Д	Ш	В	
КР 33-3	Колонны	3300	400	400	1
КФ 33-3	"	3300	400	400	1
КВР 33-2	"	2560	400	400	1
КВФ 33-2	"	2560	400	400	1
Р50-8	Ригель	4960	400	450	2

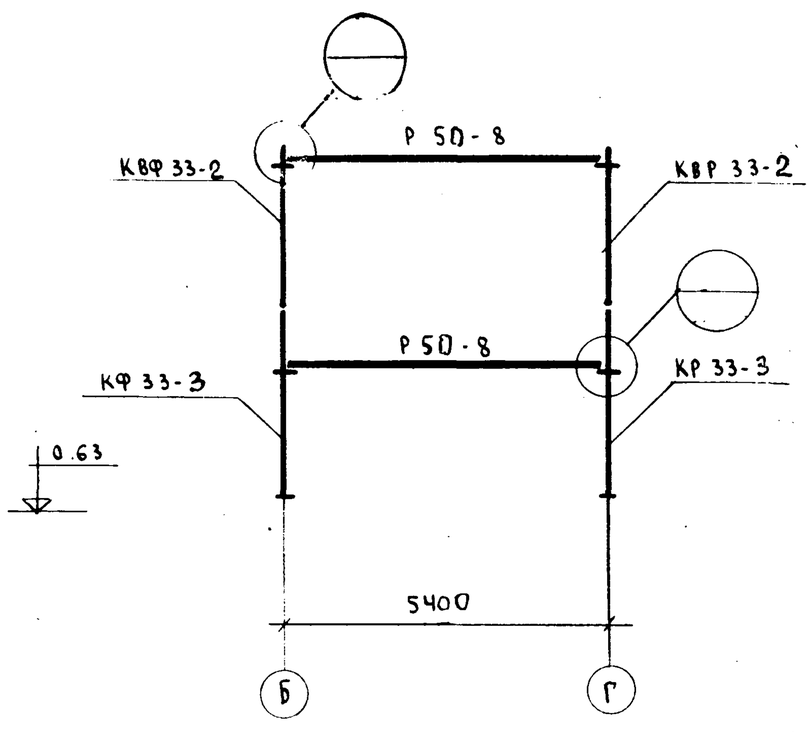

Монтажный план каркаса	VI-49 вып. 1975г.	Лист АС 16/3Л.2	
	Часть 1 Разд. 1	Арх. № 43398	

МНИИТЭП — Мастерская № 1969 М-6 1:100

Рук. мастерской — Виничек; Гл. инж. м. — Палатник; Гл. арх. пр. — Мельников; Гл. инж. пр. — Мельников; Рук. гр. инж. — Павлов; Разработ. — Васильевский; Проверил — Арнольдова; Мельников

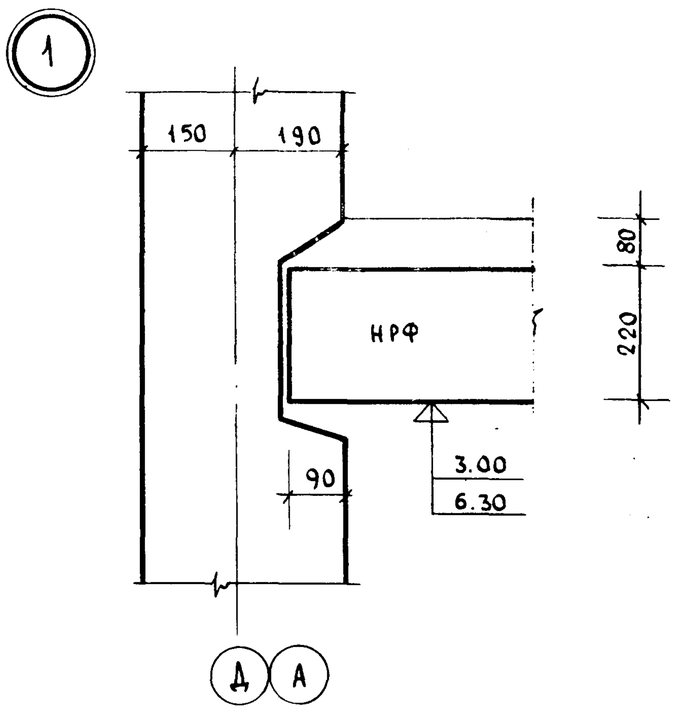

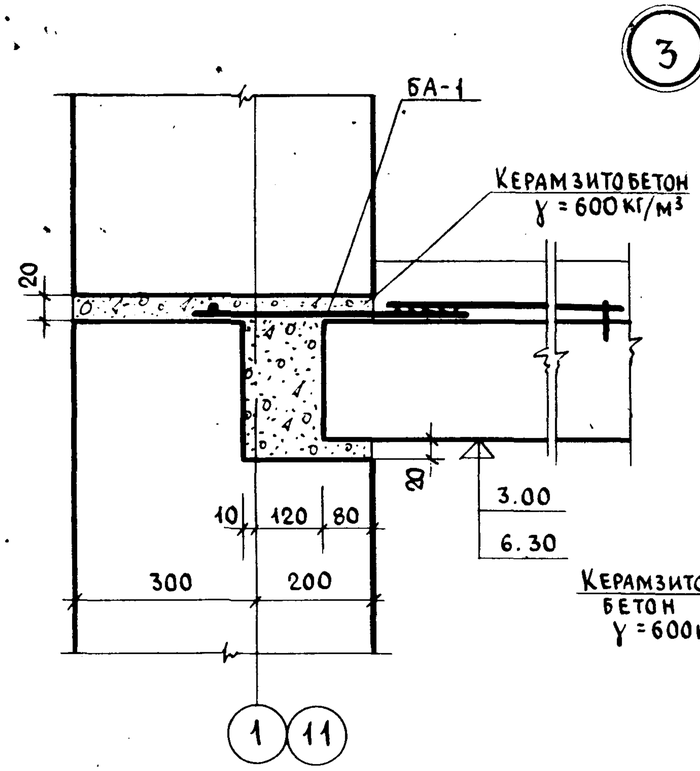

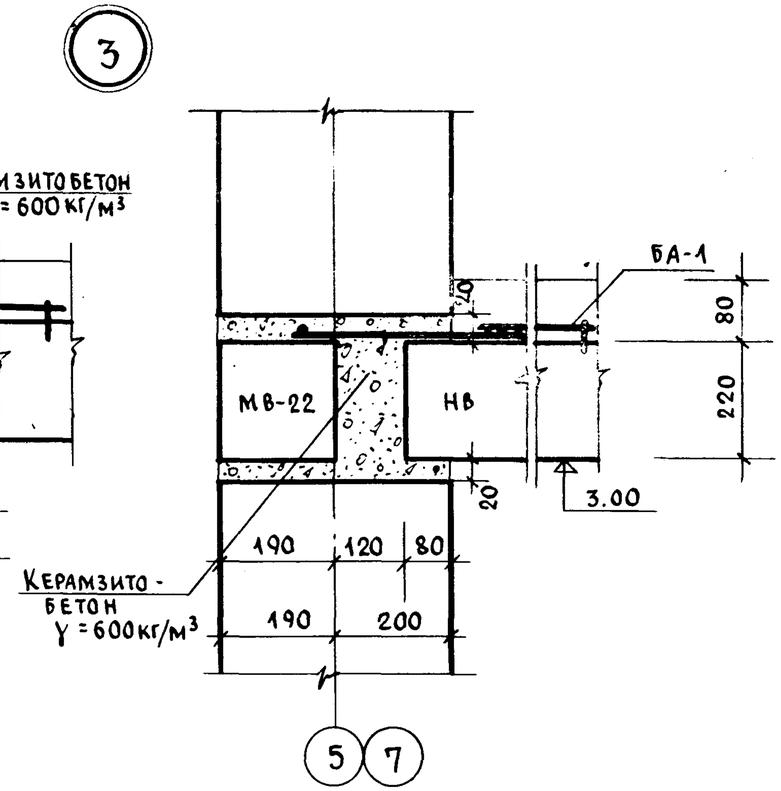

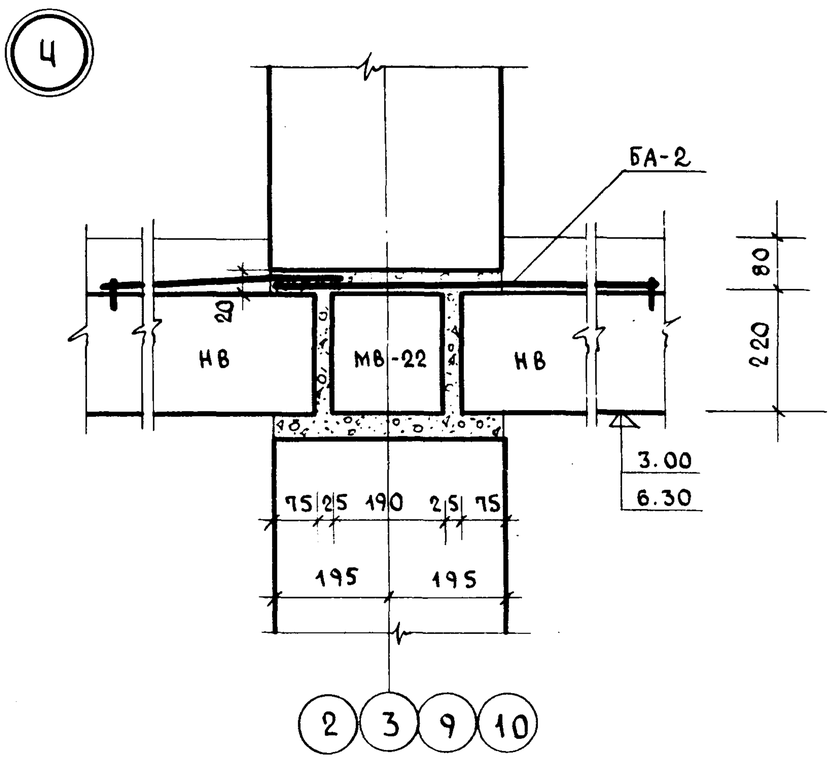

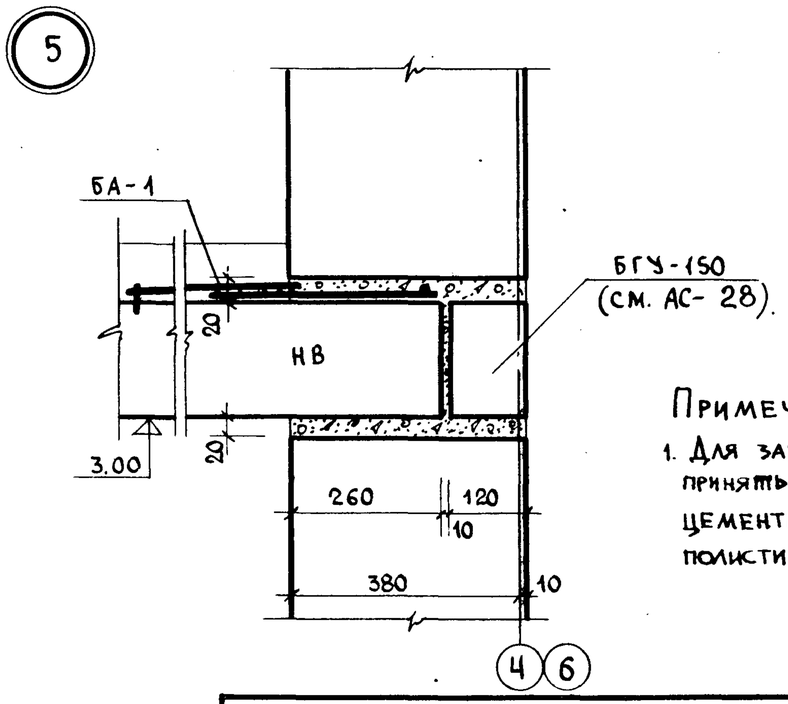

Примечание:

1. Для защиты арматуры от коррозии принять антикоррозийное покрытие цементно-казеиновой или цементно-полистирольной обмазкой

Узлы 1 ÷ 5	VI-49 вып. 1975г.	Лист АС-16/4	
	Часть 1 Разд. 1	Арх. № 393624	

Гл. инж. пр.	Павлов	Мельников	
Рук. гр. инж.	Тер-Минасян	Виниченко	
Разработ.	Василевский	Палатник	
Проверил	Арнольдова	Мельников	
Рук. маст.			
Гл. инж. м.			
Гл. констр. м.			
Гл. арх. пр.			

I 1976 М-6 1:10

МНИИТЭП

Мастерская №4

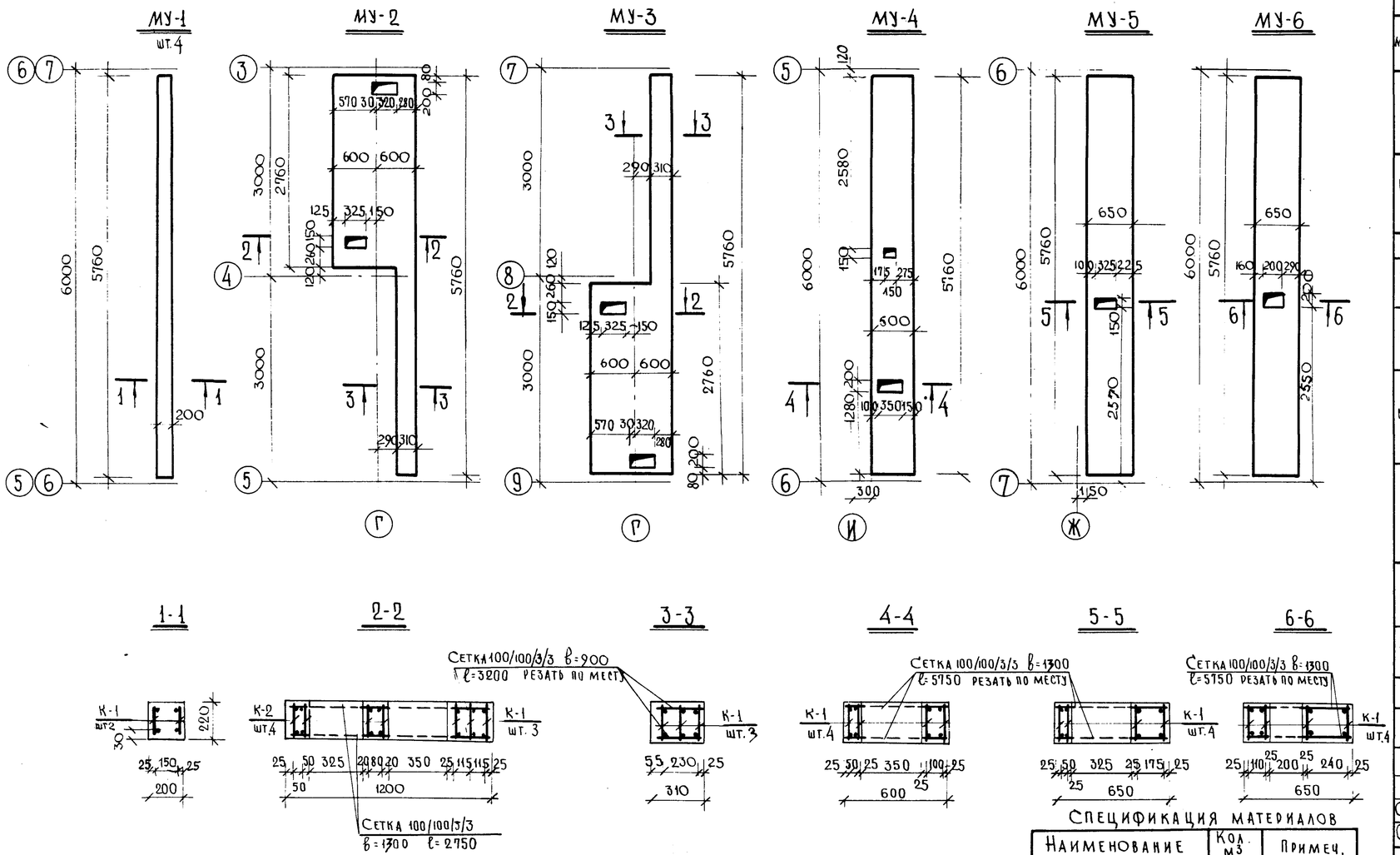

Арматурные изделия

35

Марка	Эскиз	Поз.	Сечен.	Кол. шт.	Длина детм мм	Длина позиц м	Масса, кг поз.	Масса, кг издел.
К-1		1	Ф16АII	1	5750	5.75	9.09	12.76
		2	Ф8АI	1	5750	5.75	2.27	
		3	Ф6АI	30	210	6.30	1.40	
К-2		3	Ф16АII	1	2750	2.75	4.35	6,14
		4	Ф8АI	1	2750	2.75	1.09	
		5	Ф6АI	15	210	3.15	0.70	

Спецификация на монолитные участки

N№ МУ	Марка изделия	Колич. шт.	Вес издел. кг	Общий вес кг	Вес на участок кг	Марка бетона	Объем бетона м³
МУ-1 шт.4	К-1	2	12.76	25,52	25,52	200	0,25
МУ-2	К-1	3	12.76	38.28	73,40	200	0.92
	К-2	4	6,14	24.56			
	Сетка 100/100/3/3 в=300 ℓ=3200	1	3,9	3.90			
	Сетка 100/100/3/3 в=1300 ℓ=2750	2	3,33	6.66			
МУ-3	К-1	3	12.76	38.28	73,40	200	0,92
	К-2	4	6.14	24,56			
	Сетка 100/100/3/3 в=900 ℓ=3200	1	3,90	3.90			
	Сетка 100/100/3/3 в=1300 ℓ=2750	2	3,33	6.66			
МУ-4	К-1	4	12.76	51.04	58.04	200	0.75
	Сетка 100/100/3/3 в=1300 ℓ=5750	1	7.00	7.00			
МУ-5 МУ-6	К-1	4	12.76	51.04	58.04	200	0,81
	Сетка 100/100/3/3 в=1300 ℓ=5750	1	7.00	7.00			

Выборка арматурных изделий

Марка	Колич. шт.	Вес, кг изд.	Вес, кг всего	ГОСТ
К-1	26	12,76	331,76	5781-61
К-2	8	6,14	49,12	5781-61
Сетка 100/100/3/3 в=1300	7	—	34,32	8478-66
Сетка 100/100/3/3 в=900	2	—	7,80	—"—

Спецификация материалов

Наименование	Кол. м³	Примеч.
Бетон М 200	5,21	—

Монолитные участки МУ1÷МУ-6

УI-49 выпуск 75г. Лист № АС-16/5

часть I раздел 1/0 Арх. № 39325

МНИИТЭП

Мастерская №4

I 1976г. М-6 1:50; 1:20

Рук. маст. Гл. инж. мас. Гл. конструктор Гл. арх. пр.

Инженер Павлов; Гл. инж. пр. Тер. Минаян; Рук. гр. инж. Разабитал; Гл. инж. пр. Винниченко; Проверил Арнольдова; Рук. гр. Василевский; Палатник; Винниченко

Примечания:

1. Уклоны лотков и плоскостей кровли создаются подсыпкой керамзитового гравия.

Уклоны лотков в сторону водостока не менее 1% Уклоны кровли 2,5%

1. Блоки В Г, установленные на кровле, защищаются кирпичной кладкой М-100 на растворе М-100
2. Пароизоляция по всей площади - один слой рубероида РП-250 на горячей мастике по ж.б. покрытию после замоноличив. швов.
3. Состав гидроизоляционного ковра см. на листе АС-8
4. Молниеотвод выполнять из арматуры ⌀ 6 мм. от опорных труб радиостойки до спуска к очагу заземления. Шина молниеотвода на кровле покрывается битумом, а на спуске масляной краской за 2 раза

Марка	Наименование	Кол. штук
ММ 135	Зонт вентблока	10
МК-19	— " —	6
М-59	— " —	4
М-58	— " —	5
ММ-115	Фартук	5
ММ-92	Зонт	5
МК-124	Гильза	5
Т-1	Водосточная воронка	3
ГРСС-1	Гильза радиостойки	1

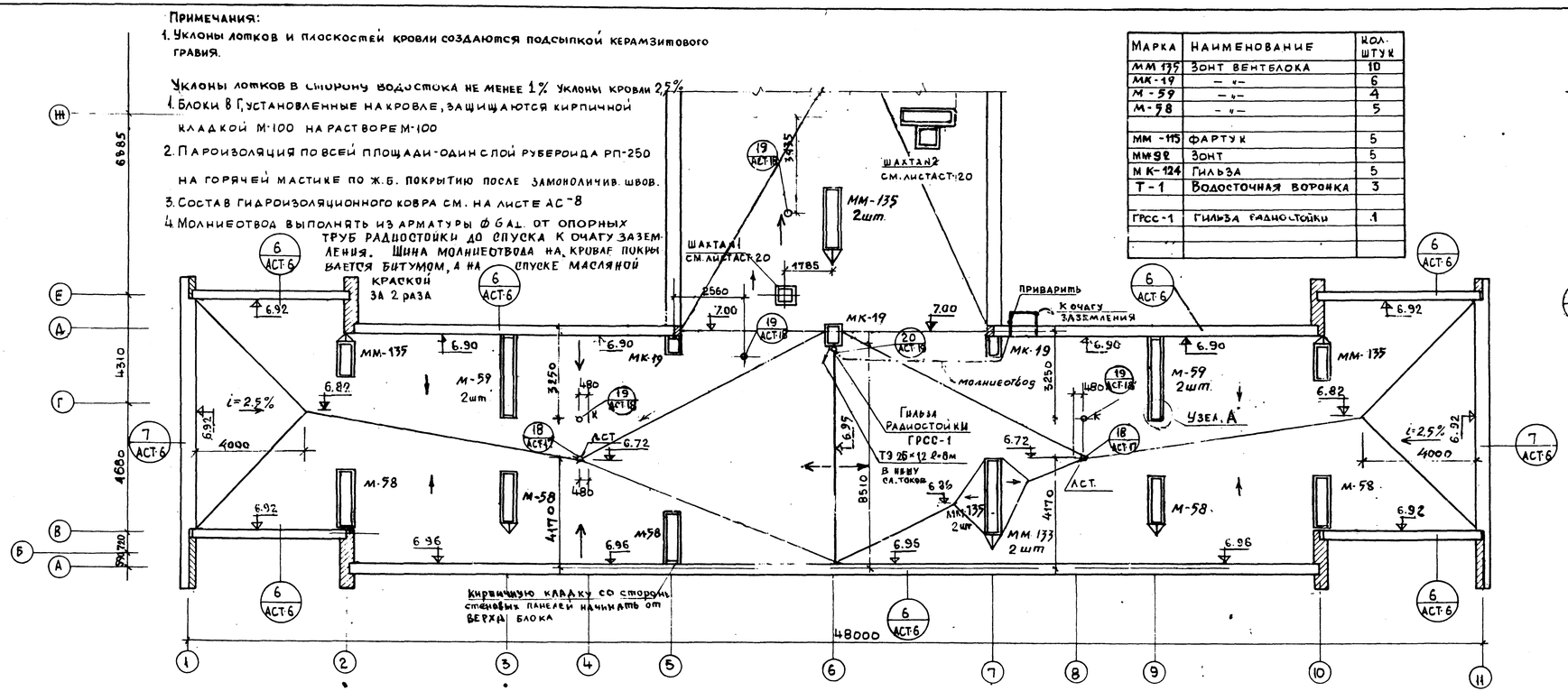

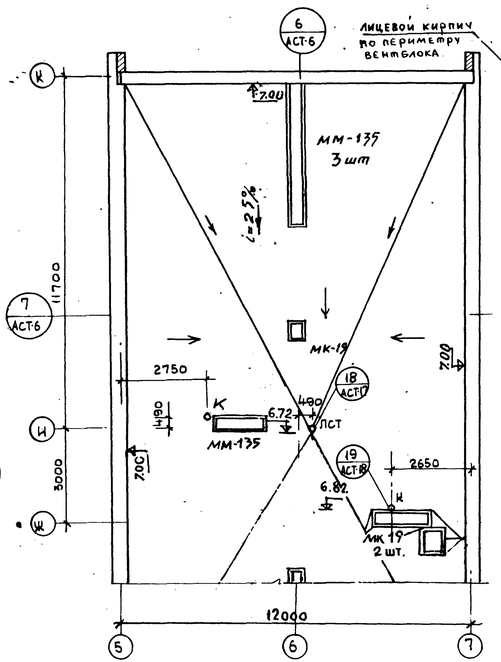

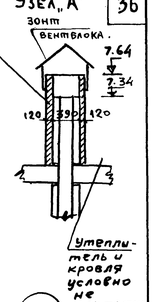

Бук. маст.	Гл. инж. М.	Бурова	
Гл. арх.	Гл. инж.	Сл. токи	
М-Б 1:100	Гл. инж.	Согласов.	
Мастерская №4		Согласовано Палатник Мельников	
Разраб. Падало	Проверил		

МНИИТЭП

ПЛАН КРОВЛИ

VI-49 | Лист АС-17.2

Часть 1 Раз 1 | Архив. 3

Фасад

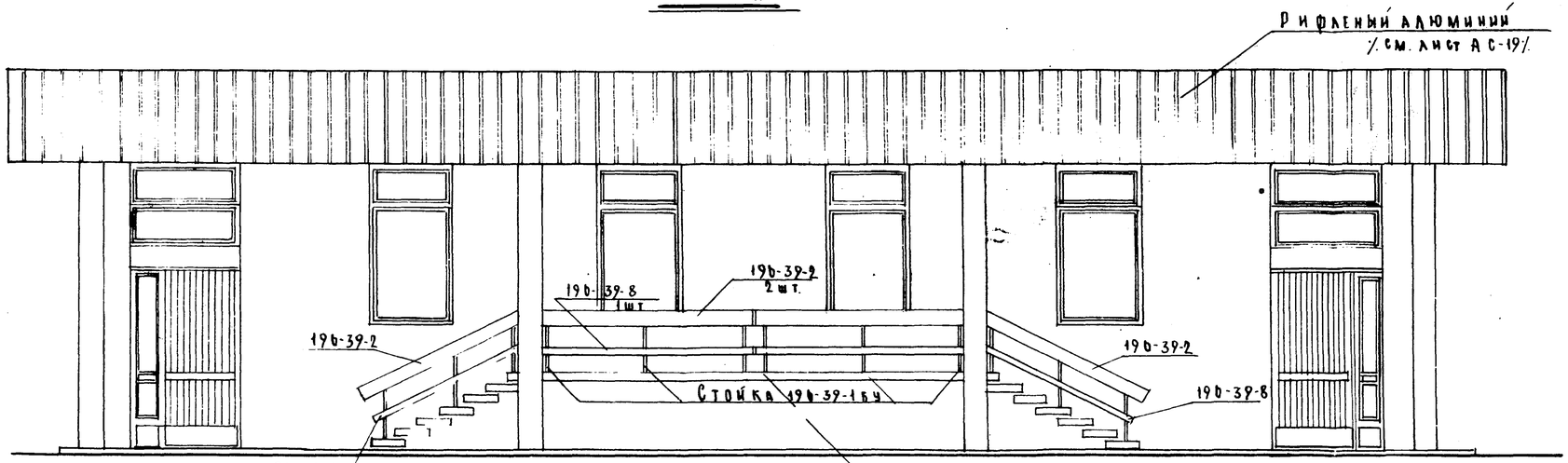

Боковой вид

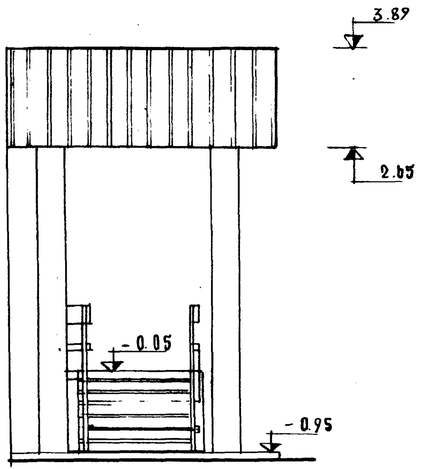

План

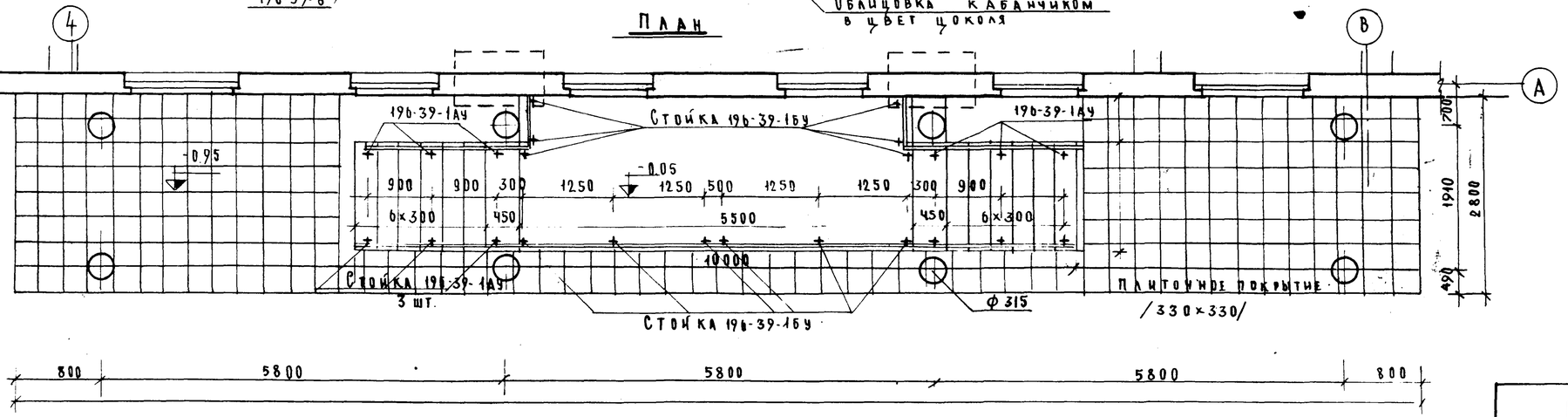

Спецификация изделий

Марка	Наименование	Кол. шт
196-39-1бч	Стойка	12
196-39-1ач	" "	12
196-39-2	Доска дубовая ℓ=3500	6
196-39-8	" " ℓ=3500	6
Плитка 33×33	Плитка покрытия	37 м²

Все деревянные поручни покрыть нитролаком за 2 раза

Примечания. 1. Данный лист см. совместно с листами АС-19; АС-011
2. Рифленый алюминий может быть заменен деревянной рейкой лист АС20

Вход № 1	VI-49 вып.75	Лист АС-18
	Часть I. Разд.1	Арх. № 393627

Гл. инж.			Дичагина
Гл. конструктор			Копирова
Гл. арх. пр.			Мельников
Тер-мант.			Разумов
Васкелевский			Проверил
Арнольдов			
1970	М-Б 1:50	Мастерская № 4	Мини ЗЛ

Монтажная схема плит перекрытия козырька

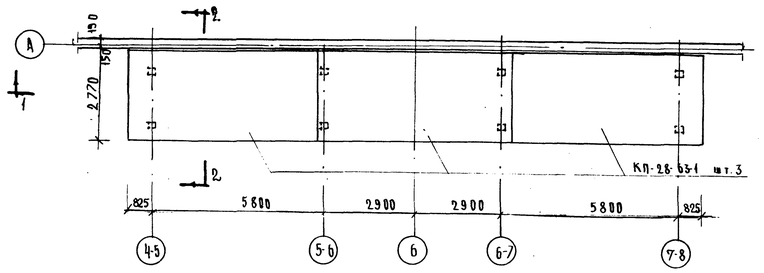

Монтажная схема стоек и балок козырька

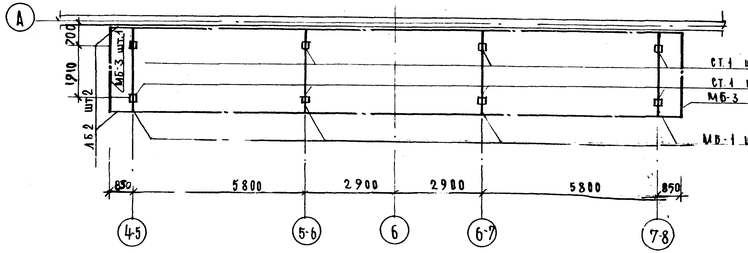

Схема кровли козырька

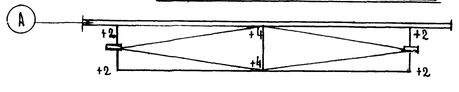

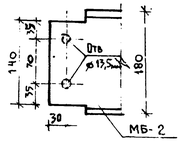

1-1

1 слой бронированного рубероида РМ-350
3 слоя рубероида РП-350 на битумн. мастике
Цементная стяжка 20-30 мм
Плита КП-28-63-1

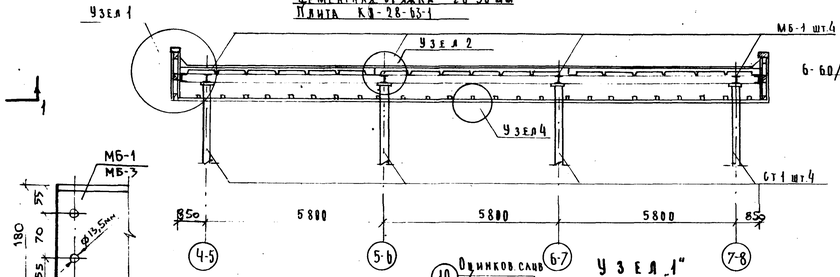

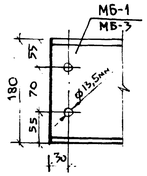

2-2

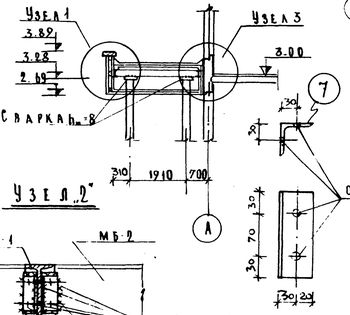

Узел 1"

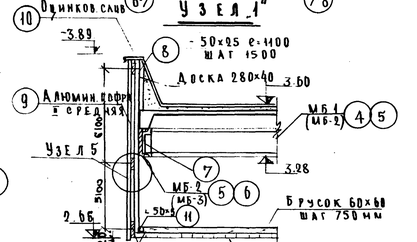

Узел 4"

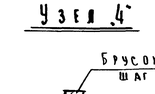

Узел 5"

Стойка СТ-1

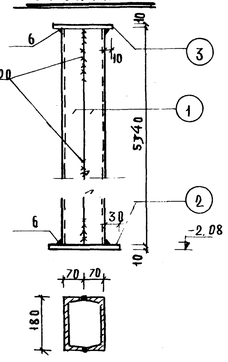

Узел 3"

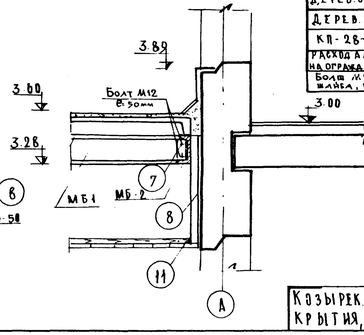

Спецификация изделий

Наименов.	№ поз.	Сечение мм	Длина мм	Вес кг	Кол. шт.	Общая длина пм	Общий вес кг	ГОСТ
Стойка ст-1 шт. 8	1	[18	5340	87.16	16	85.44	1395.0	ГОСТ 8240-56*
	2	-200×10	250	3.95	8	2.00	31.44	ГОСТ 103-57*
	3	-100×10	200	2.53	8	1.60	20.24	
Главная балка МБ-1 ~ шт. 4	4	I 18	2730	50.2	4	11.0	201.0	ГОСТ 8239-56*
МБ-2 шт. 2	5	[18	19100	341.0	2	38.1	682.0	ГОСТ 8240-56*
МБ-3 шт. 2	6	[18	2730	45.0	2	5.5	90.0	
Соединительный уголок	7	∠50×5	130	0.49	20	2.6	9.80	ГОСТ 8509-57
Направляющая для крепления гофра	8	-50×25	1100	1.07	20	22.0	21.4	ГОСТ 103-57*
Алюминиевая гофра и средняя	9	δ-0.8	—	—	—	26.0	100.0	Каф. чар. механизаб.
Оцинков. слив	10							
Уголок	11	∠50×5	5000	—	4	20.00	85.0	ГОСТ 8509-57
Дерев. доска		280×40	—	—	—	25.00		ГОСТ 8242-56
"		94×16	2500	—	30	75.00		
"		74×15	3000	—	—	53.2м²		
Подшивка потол.								
Дерев. обвязка		40×50	620		13	8.06		
Дерев. брусок		60×60	2730		25	68.25		
КП-28-63-1		плита	6350	2.28	3	19.05	6.84	ИИК-85/72
Расход алюмин. на ограждающие			—	—	—	24.0	95.0	
Болт М12 l=30мм					64			ГОСТ 7798-62 * 10906-63 * 3272-54

Примечания:

1. Данный лист см. совместно с листами АС-17, АС-18/1
2. Сварку производить электродами Э-42А. Все швы h=6мм.
3. Все стальные элементы покрасить кузбасслаком, наружн. деревянные поверхн.- олифой и нитролаком за 2 раза.
4. Рифленый алюминий крепить к доске шурупами через 6см.
5. До монтажа главных и второстепенных балок на стойки одеть асбоцементные трубы и закрепить их.

Козырек. Монтажные схемы плит перекрытия, стоек и балок. Разрезы. Узлы	VI-40 выпуск 1975г. Часть I, разд. I	Лист АС-19 А рх. № 393628

Гл. инж. пр.	Павлов	Гл. спец.	Мелников
Гл. арх.	Нек. Ленинград	Разработал	Малинтис
Гл. конструктор	Расковский	Проверил	Мелников
Гл. арх. пр.	Дитковская		

МНИИТЭП Малаховская ул. 4

Утверждена 1976 | Стадия Р | Масштаб 1:100 | Лист 1

Копиров | Ничагина

Фрагмент фасада

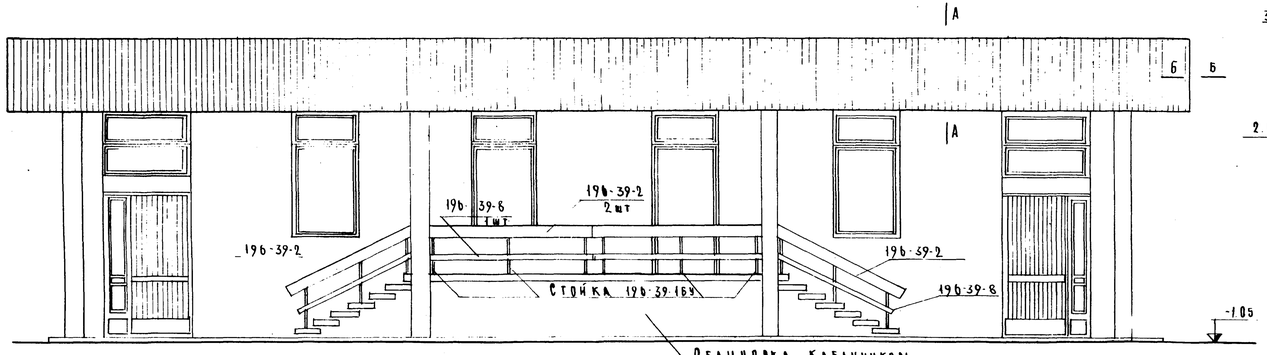

План

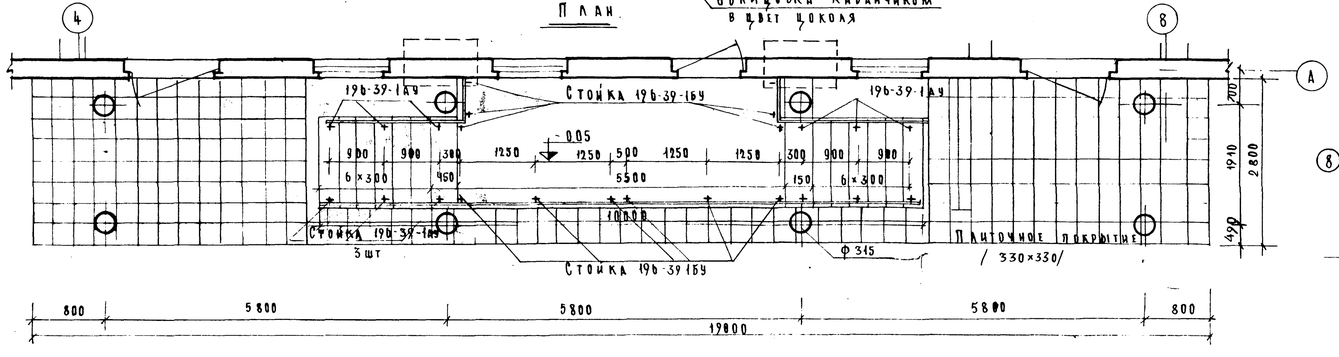

Боковой вид

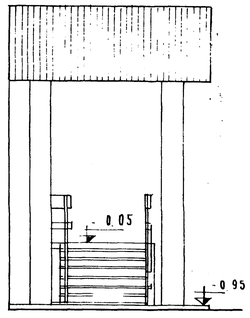

Сечение В-В

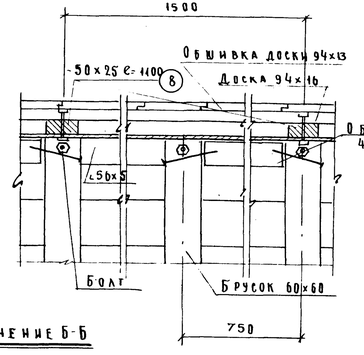

Сечение Б-Б

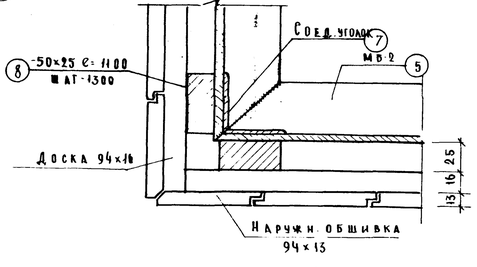

Сечение А-А

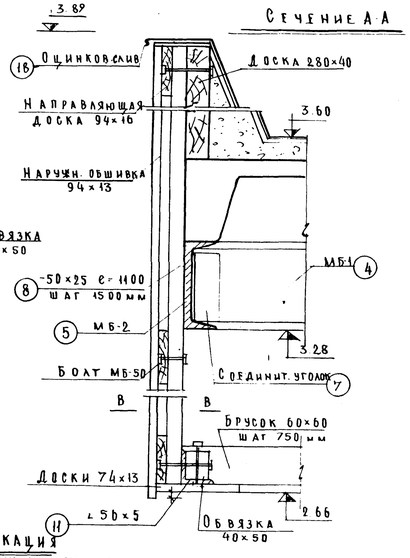

Спецификация

дополнительных материалов при облицовке козырька пиломатериалами

Наименование	Сечение	Кол-во м2	ГОСТ
Наружн. обшивка	94×13	30.0	СНиП 1-8 13-62

Вход №1 Вариант облицовки деревян. рейкой	Выпуск VI-49 1975г Часть I Разд. I	Лист АС-20 Арх. 10-9343-9

Рук. маст.	Павлов	Мельников	
Гл. инж. пр.	Пер. Инж.	Разработал Алешина	
Гл. инж. пр.	Бурмистрова	Проверил Арнольдова	
Гл. конструктор	Бурмистрова	Арнольдова	
Гл. арх. пр.			

МНИИТЭП 1975г М-6

Мастерская № 4

Копировал

Листов

ТАМБУР N 1

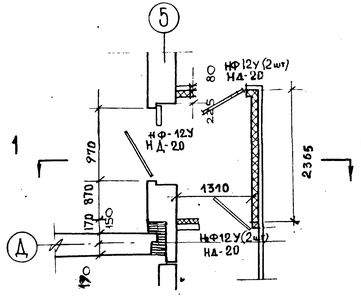

РАЗРЕЗ 1-1

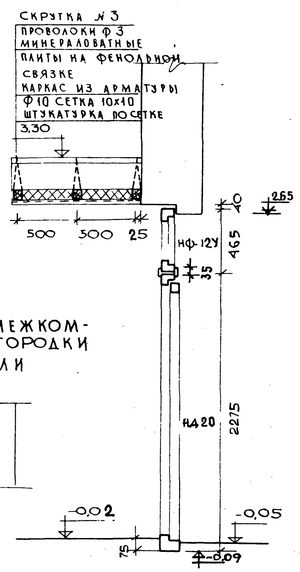

ТАМБУР N 2

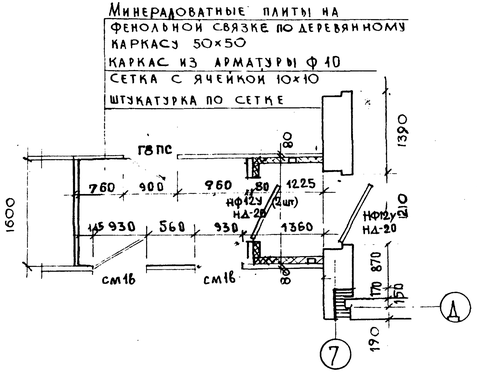

ТАМБУР N 3

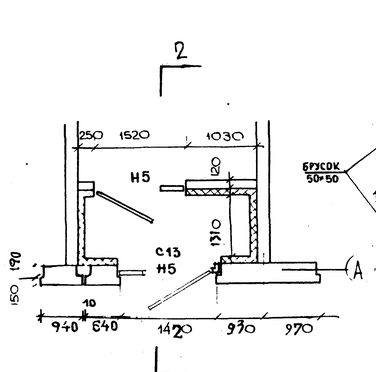

РАЗРЕЗ 2-2

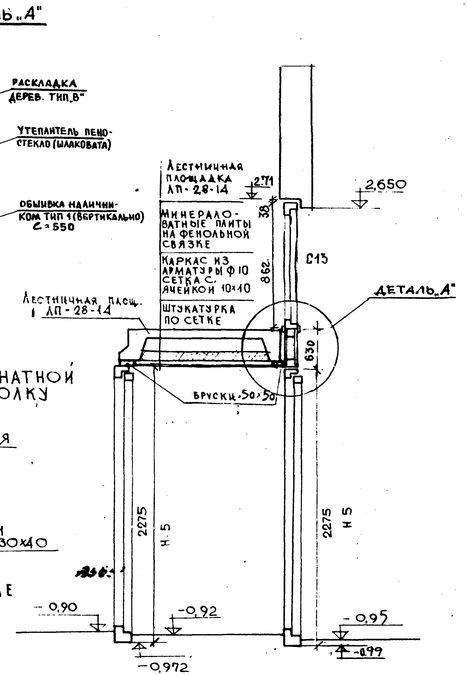

КРЕПЛЕНИЕ МЕЖКОМНАТНОЙ ПЕРЕГОРОДКИ К ПАНЕЛИ

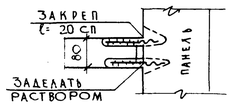

ДЕТАЛЬ ПОДШИВНОГО ПОТОЛКА /СМ. АС-2; АС3/

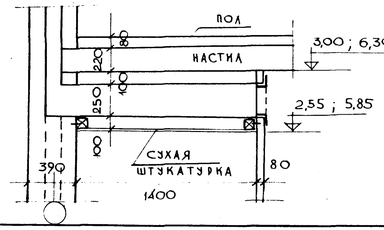

СОПРЯЖЕНИЕ ПАНЕЛЕЙ МЕЖДУ СОБОЙ М 1:10 /ВИД СВЕРХУ/

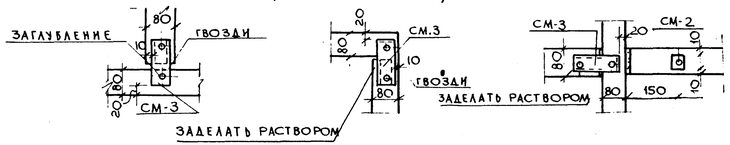

КРЕПЛЕНИЕ МЕЖКОМНАТНОЙ ПЕРЕГОРОДКИ К ПОТОЛКУ

УГЛУБЛЕНИЕ В НАСТИЛЕ ДЕЛАЕТСЯ ПО МЕСТУ.

ПРИМЫКАНИЕ ПЕРЕГОРОДКИ К ПОЛУ В КОМНАТАХ С ПОВЫШЕННОЙ ВЛАЖНОСТЬЮ И САНУЗЛАХ.

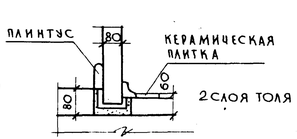

КРЕПЛЕНИЕ МЕЖКОМНАТНОЙ ПЕРЕГОРОДКИ К ПОЛУ

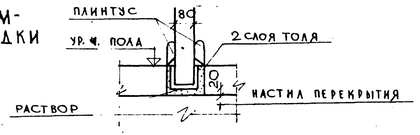

МОНТАЖНЫЕ УЗЛЫ ПЕРЕГОРОДОК И ТАМБУРОВ.	VI-49	Лист АС-21	
	Часть I	Тетрадь I	Арх. № 38-051

МНИИТЭП

Гл. инж. пр.	ПАВЛОВ	Разработал	МЕЛЬНИКОВ
Гл. инж. пр.	ГЕР-МИНСКИЙ	Проверил	АЛЕШИНА
Гл. конст. м.	ВАСИЛЕВСКИЙ		МЕЛЬНИКОВ
Гл. инж. пр.	АРХОЛАДЗЕ	Нормоконтр.	ВАСИЛЕВА
Нач. маст.	КОТИРОВ		

VI/1975г. | М-5 1:50 и 1:10 | МАСТЕРСКАЯ N 4

СПЕЦИФИКАЦИЯ ОБОРУДОВАНИЯ НА ЗДАНИЕ

№№ п/п	НАИМЕНОВАНИЕ ИЗДЕЛИЙ	Кол. шт.
1	СТОЛЫ 4х МЕСТНЫЕ ДЕТСКИЕ	38
2	СТОЛ ПИСЬМЕННЫЙ ОДНОТУМБОВЫЙ	3
3	ПИАНИНО	1
4	СТОЛ ДЛЯ АКВАРИУМА	6
5	СТОЛ ДЛЯ ВОСПИТАТЕЛЯ	6
6	СТОЛ-ШКАФ	7
7	ВЕСЫ МЕДИЦИНСКИЕ	1
8	СТОЛ ПИСЬМЕННЫЙ ДВУХТУМБОВЫЙ	2
9	РОСТОМЕР	1
10	ШКАФ ДЛЯ МУЗЫКАЛЬНЫХ ПОСОБИЙ	1
11	ШКАФ ДЛЯ ПОСОБИЙ И БЕЛЬЯ	5
12	ШКАФ ДЛЯ ИГРУШЕК	12
13	ШКАФ ХОЗЯЙСТВЕННЫЙ (ДЛЯ УБОРОЧНОГО ИНВЕНТ.)	6
14	ШКАФ КАНЦЕЛЯРСКИЙ	4
15	ШКАФ МЕДИЦИНСКИЙ	1
16	ВЕШАЛКА ДЛЯ ПОЛОТЕНЕЦ 5и МЕСТН. (МЕД. КОМН.)	1
17	ШКАФ ДЛЯ ДЕТСКОЙ ОДЕЖДЫ 5и МЕСТНЫЙ	26
18	ШКАФ ДЛЯ ОДЕЖДЫ ПЕРСОНАЛА	1
19	ВИТРИНА ДЛЯ КНИГ	4
20	ТАБУРЕТКА	3
21	ШКАФ ДЛЯ ПОСУДЫ НАСТЕННЫЙ	4
22	СТУЛЬЯ ДЕТСКИЕ	154
23	СТУЛЬЯ ВЗРОСЛЫЕ	24
24	КУШЕТКА МЕДИЦИНСКАЯ	1
25	ДИВАН ДЕТСКИЙ	12
26	КРОВАТЬ ДЕТСКАЯ МЕТАЛЛИЧЕСКАЯ	82
27	ВЕШАЛКА ДЛЯ ПОЛОТЕНЕЦ 5и МЕСТНАЯ	6
28	ШКАФ ДЛЯ ДЕТСКИХ ГОРШКОВ	1
29	МАНЕЖ ДЕТСКИЙ ГРУППОВОЙ	2
30	КРОВАТЬ ДЕТСКАЯ МЕТАЛЛИЧ. ДО 3х ЛЕТ	40

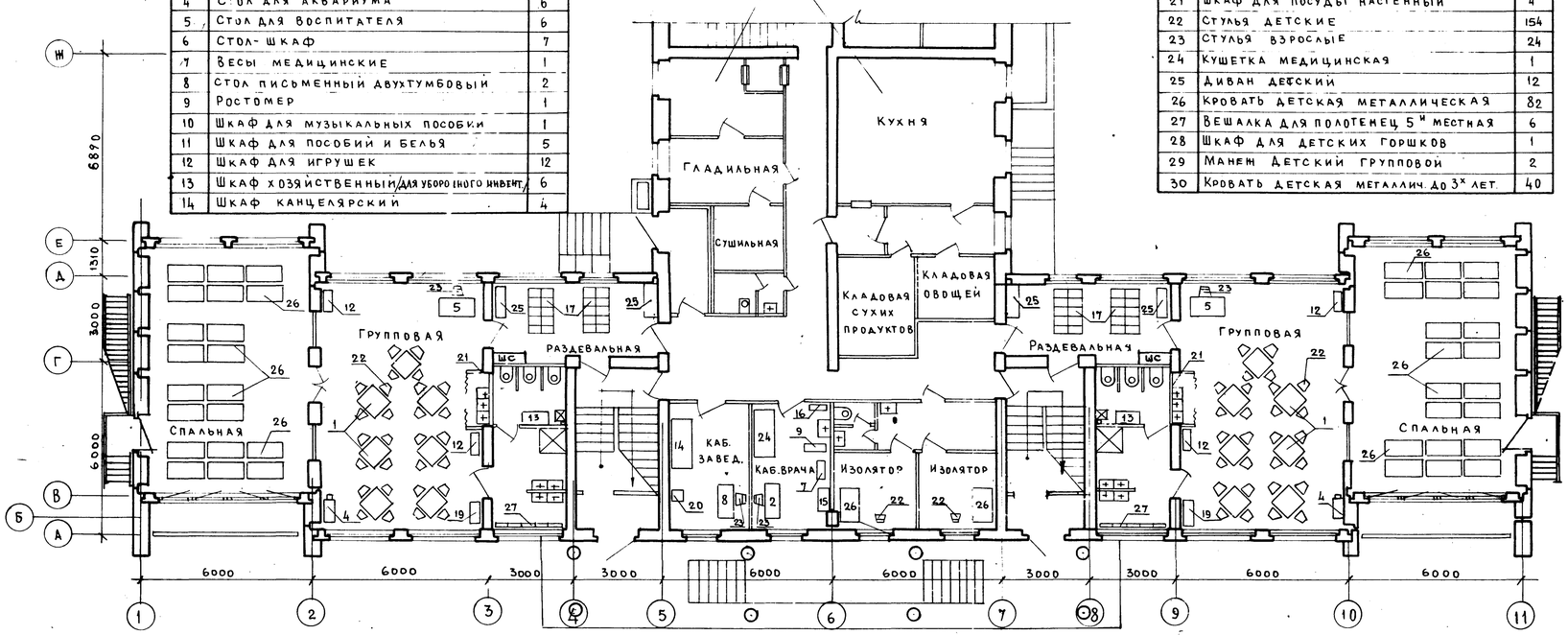

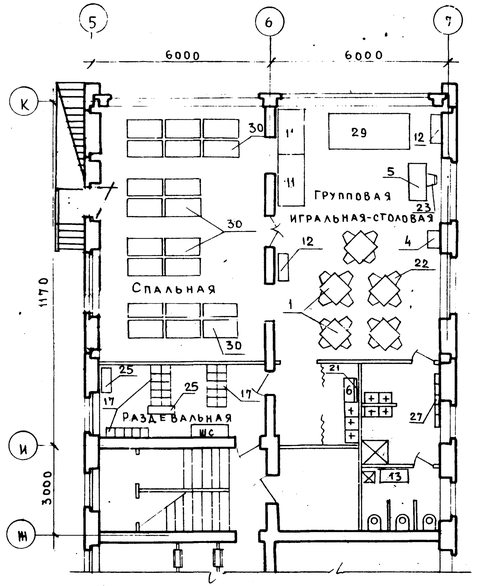

ГЛ. ИНЖ. ПР.	МЕЛЬНИКОВ		
РАЗРАБОТ.	АЛЕШИНА		
ПРОВЕРИЛ	АРНОЛЬДОВА		
КОПИРОВ.	ИВАНОВА		
ГЛ. АРХ.	ПАВЛОВ		
ГЛ. ИНЖ.	ТЕР-ИЛЬИНСКИЙ		
ГЛ. КОНС.	ВАСИЛЕВСКИЙ		
ГЛ. АРХ. ПР.	АРНОЛЬДОВА		
РУК. МАСТ.			
ГЛ. ИНЖ. МАСТ.			
ШИФР	1975	М-Б	1:100

МНИИТЭП
МАСТЕРСКАЯ № 4

ПРИМЕРНАЯ РАССТАНОВКА МЕБЕЛИ ПО I ЭТАЖУ

VI-49 ВЫПУСК 1976 Г. ЧАСТЬ I. РАЗД. I

ЛИСТ АС-22

АРХ. № 39365/1

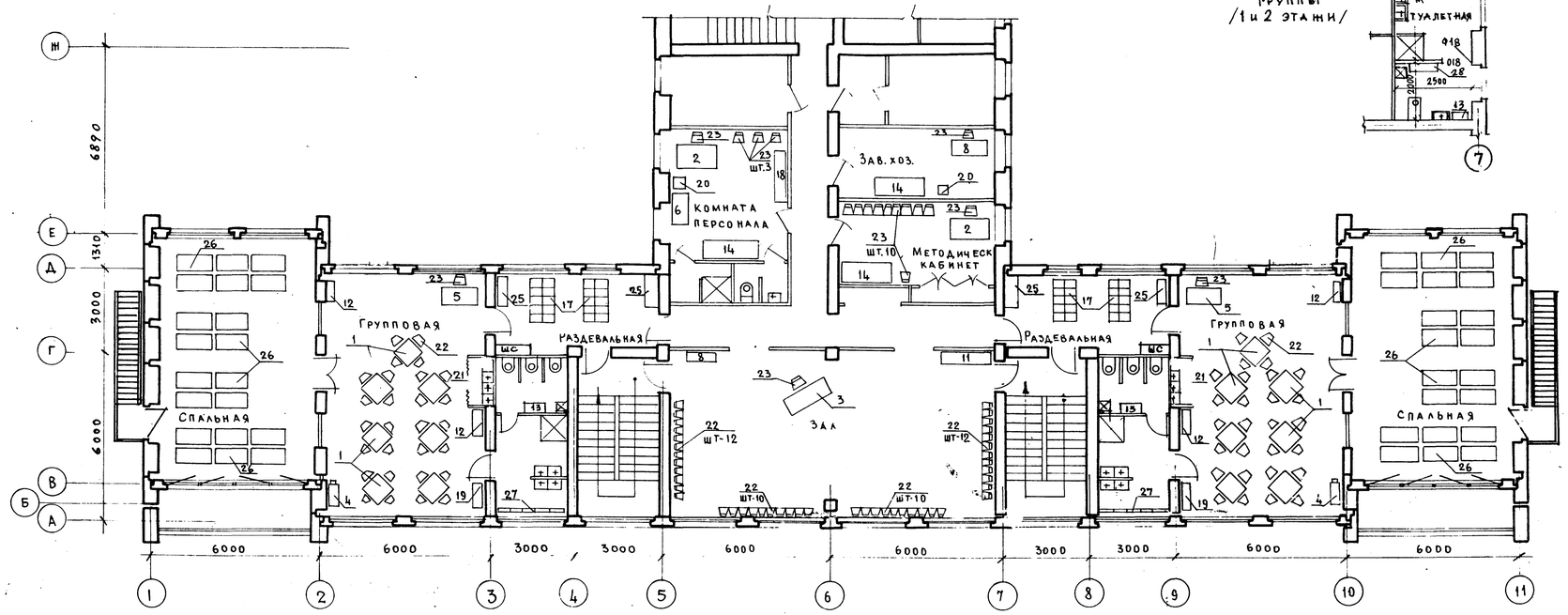

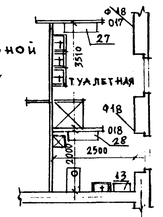

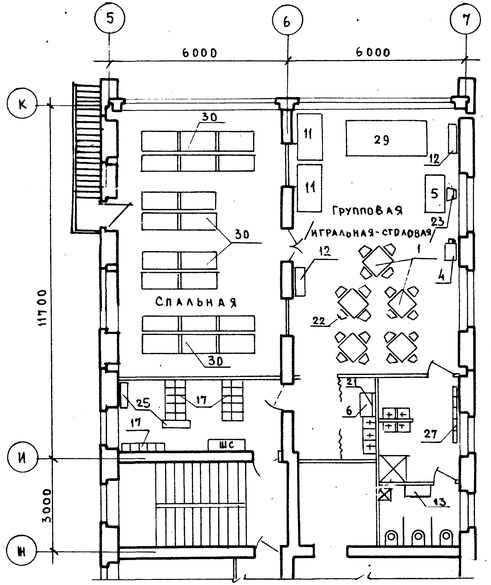

Примерная расстановка мебели по 2 этажу	УI-49 выпуск 1 тыс.	Часть I	Разд. 1
	Лист АС-23	Арх. № 393632	

МНИИТЭП	Рук. маст.	Гл. инж. маст.	Гл. конс. м.	Гл. арх. пр.
	1975 г.	Тер.-Миносян	Василевский	Арнольдова
	М-Б 1:100	Гл. инж. пр.	Разраб.	Проверил.	Копиров.
		Павлов	Мельников	Алешина	Арнольдова	Иванова
Мастерская № 4						

План санузла М1:50
/В осях 8-9 зеркально/

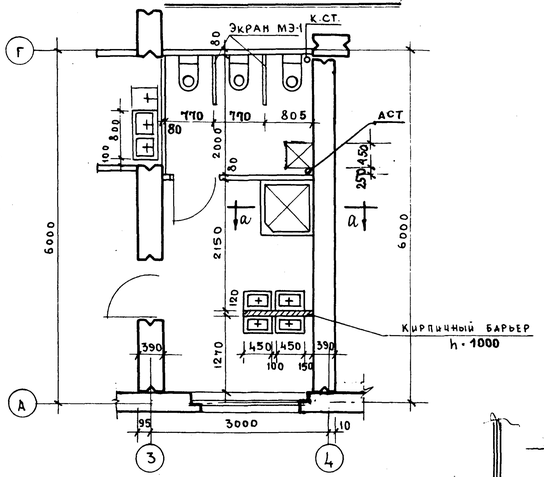

Установка душевого поддона
М 1:25

Сечение а-а

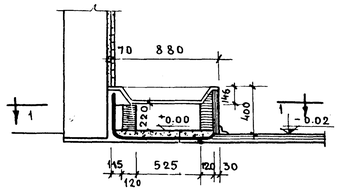

План санузла
/Вариант для ясельной группы/
/1И2ЭТ/

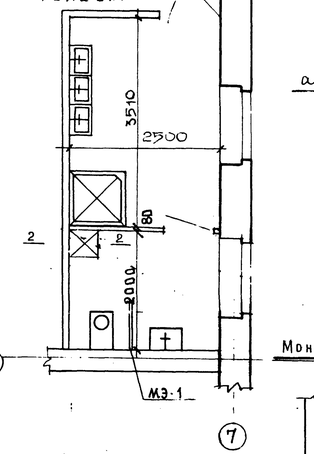

Сечение 1-1

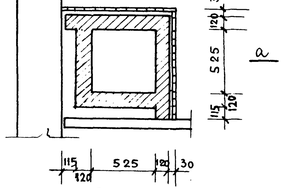

План санузла
/Вариант для группы детсада/

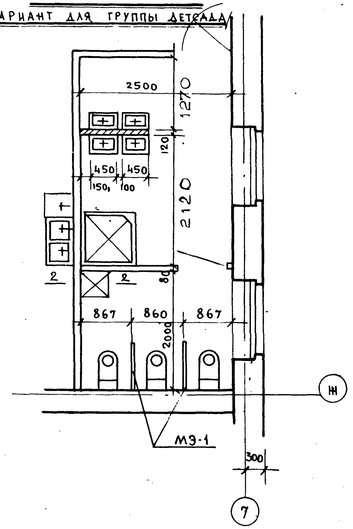

Устройство ванночек для мытья уборочного инвентаря в туалетных.

2-2

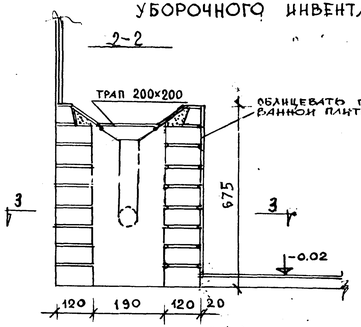

3-3

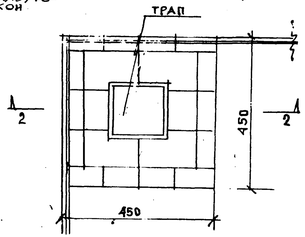

Деталь установки умывальников
М 1:25

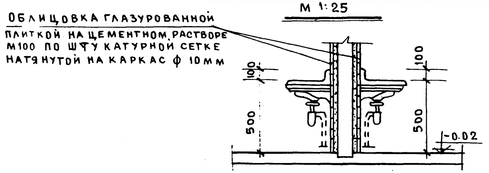

Монтажная схема экрана санузла
М 1:20

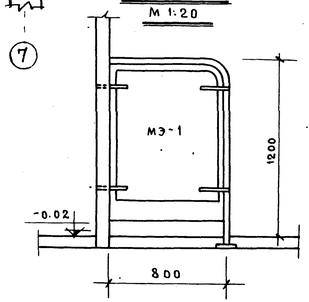

МНИИТЭП	Рук. маст.	Гл. инж. пр.	ПАВЛОВ	Гл. инж. пр.	МЕЛЬНИКОВ
№ 1975	Гл. инж. м.	Гер. Инж.		Разработал	АЛЕШИНА
М-6	Гл. констр.	Проверил	ВАСИЛЕВСКИЙ		АРНОЛЬДОВА
	Гл. арх. пр.	Контр.	АРНОЛЬДОВА		ИВАНОВА
Мастерская № 4					

Детали санузлов

VI-49 выпуск 75г.

Часть I Разд. 1

Лист АС-24

Арх. № 303633

Привязка местных вентиляционных отсосов

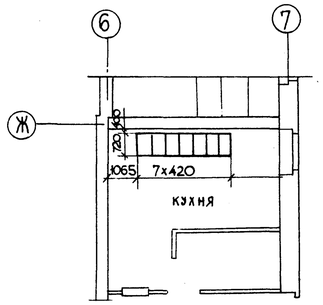

Схема установки анкеров для крепления вентотсосов

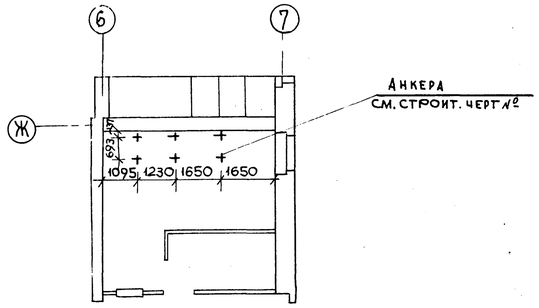

1-1

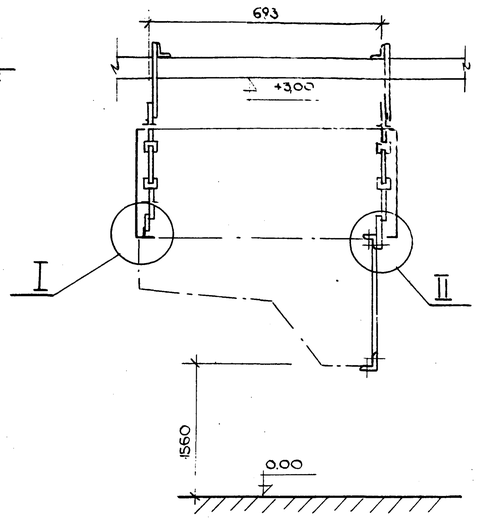

I
М 1:1

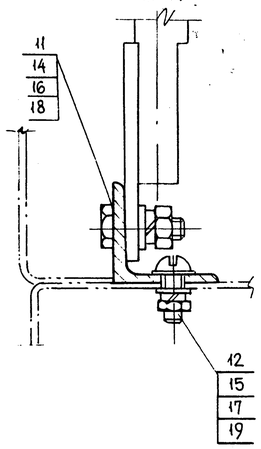

II
М 1:1

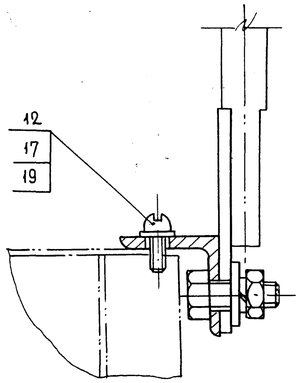

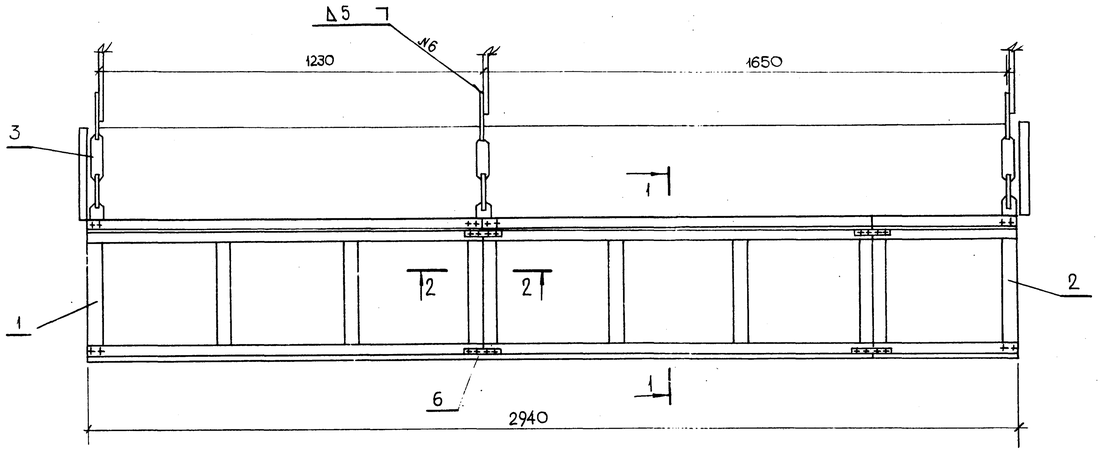

2 - 2
М 1:2

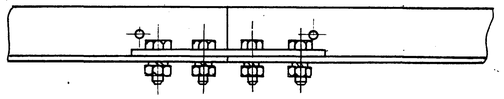

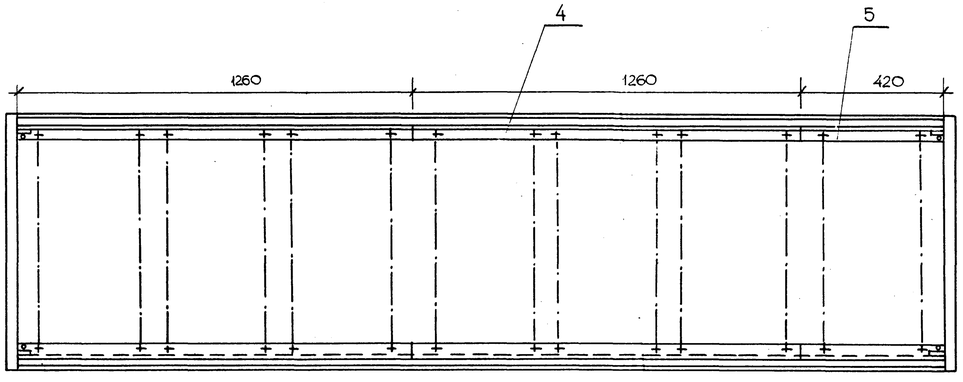

Схема установки облицовки к вентотсосам

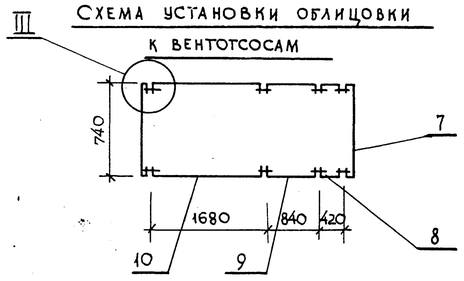

Узлы крепления облицовки к раме

М 1:1

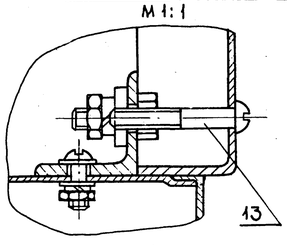

III
М 1:1

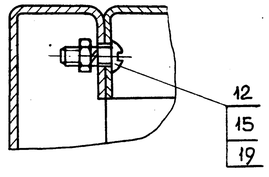

№ п/п	Обозначен.	Наименование	Кол.	Вес в кг Ед.	Вес в кг Общ.	Примеч.
1	НМ-92.00.100	Рама I	2	5	10	
2	НМ-92.00.300	Рама III	1	1.9	1.9	
3	НМ-92.00.500	Подвеска	6	2.41	14.46	
4	НМ-92.00.001	Уголок	4	1.63	6.52	
5	НМ-92.00.003	Уголок	2	0.6	1.2	
6	НМ-92.00.006	Планка	6	0.11	0.66	
7	НМ-92.00.014	Облицовка	2	3.7	7.4	
8	НМ-92.00.012	Облицовка	2	2.0	4.0	
9	НМ-92.00.011	Облицовка	2	3.95	7.9	
10	НМ-92.00.009	Облицовка	2	7.9	15.8	
11	ГОСТ 7798-70	Болт М8 х 22.56.05	36	0.014	0.5	
12	ГОСТ 17473-72	Винт М6 х 16.56.05	58	0.004	0.232	
13	ГОСТ 17473-72	Винт М6 х 40.56.05	6	0.008	0.018	
14	ГОСТ 5915-70	Гайка М8.5.05	36	0.006	0.021	
15	ГОСТ 5915-70	Гайка М6.5.05	30	0.002	0.06	
16	ГОСТ 11371-68	Шайба 8.5.05	12	0.001	0.012	
17	ГОСТ 11371-68	Шайба 6.5.05	56	0.000	0.04	
18	ГОСТ 6402-70	Шайба 8.65Г.05	36	0.001	0.036	
19	ГОСТ 6402-70	Шайба 6.65Г.05	58	0.0008	0.017	

Общий вес: 71 кг

1. Растяжку подвески поз. 3 обрезать по месту.
2. Отверстия под винт поз. 13 для крепления облицовки сверлить по месту.

Заказ № Контрольный СОГЛАСОВАНО в части торгово-технологического оборудования с Московским ремонтно-монтажн. комбинатом 28 декабря 1979 г. Синицына

Срок согласования 1 год.

К технич. информ. № 102 от 30.11.79 г.

Монтажный чертеж крепления вентотсосов в кухне.	VI-49 выпуск 1979 г.	Лист № АС-25/1.02
		Арх. № 473393

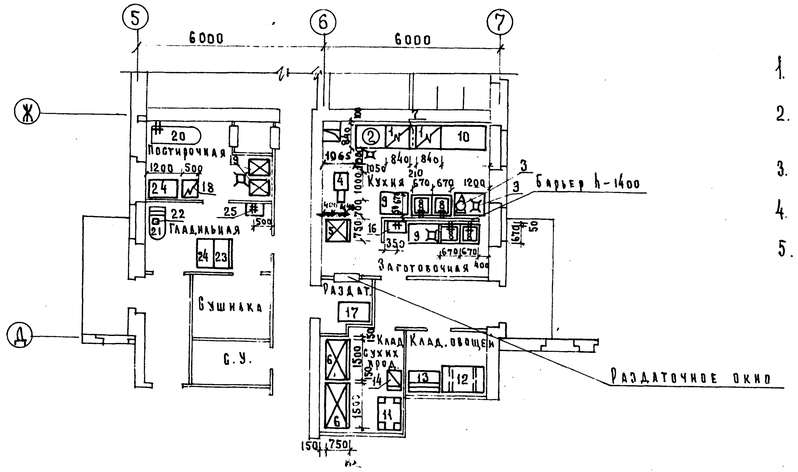

Примечания:

1. Над модулированным оборудованием (поз 1,2,7) установить местные вентиляционные отсосы МВО-420ф
2. Металлический каркас крепления вентиляционных отсосов см. архитектурно строительные чертежи. Низ каркаса устанавливается на высоте 1560 мм. от пола.
3. Моечные ванны (поз. 8) и раковины (поз. 16,25) учитываются в смете к проекту ВК.
4. Вентиляция помещений пищеблока-приточно-вытяжная, отдельная от системы вентиляции здания.
5. Канализацию моечных ванн выполнить с разрывом струи.

Контрольный СОГЛАСОВАНО
с Московским ремонтно-монтажным комбинатом
28 декабря 79 Синицына

Спецификация технологического оборудования

№ п/п	Наименование	Тип	К-во	Габариты, мм	Мощность кВт	Напр. в	Фазность	Завод изготовитель
	Пищеблок							
1	Электроплита секционная модулированная	ПЭСМ-4мб	2	840x840x860	17,04	220/380	3	Объединение „Тяжмаш"
2	Электрокотел секционный модулированный	КПЭСМ-60	1	1050x840x860	3,45	220/380	3	Бакинский з-д торг. машиностр.
3	Электрокипятильник	КИЭ-50	1	427 x 303 x 702	7,0	220/380	3	Калининградский з-д торг. маш.
4	Привод универсальный	ПУ-06	1	1000x440x910	0,6	220/380	3	Пермский з-д торг. маш.
5	Шкаф холодильный	ШХ-0,40м	1	750x750x1800	0,25	220	1	Объединение „Мархолодмаш"
6	Шкаф холодильный	ШХ-0,80м	2	1500x750x1820	0,43	220/380	3	—"—
7	Секция-вставка с краном смесителем	ВКСМ	1	210x840x860				Объединение „Тяжмаш"
8	Ванна моечная	ВМУ-1	4	670x670x860				Кибартайский з-д торг. маш.
9	Стол производственный	С-2А	3	1000x750x900				Московское производственное объединение „Торгтехника"
10	Стол производственный	С-2	1	1300x750x900				—"—
11	Стеллаж стационарный	СЖ-3	1	1000x600x1750				—"—
12	Подтоварник металлический		1	1500x1000x350				опытно-экспериментальный к-т торговой техники и оборуд. для предприятий торговли
13	Ларь для овощей		1	1000x570x1500				—"—
14	Весы товарные передвижные	РП-100ш3	1	620x530x185				Итальянский вебовой з-д Башкирская АССР
15	Местный вентиляционный отсос		7	420x720x400				Комиссаровский з-д торгов. маш.
16	Раковина производствен.		1	500x400x370				Ашлецкий трубный з-д
17	Стол производственный	С-3А	1	1000x600x900				Московское производственное объединение „Торгтехника"
	Постирочная							
18	Электроплита бытовая 3х конфорочная	ГСШ 3/5 гп. Лисьва	1	500x600x850	5,5	220	1	Металлургический з-д г. Лисьва
19	Стиральная машина	Бытовая	2	600x640x960	2,5	220	1	Покупная
20	Ванна	Бытовая	1	1700x750x640				Покупная
21	Гладильная доска с тумбой		1	1200x400x800				Промышл. изготовление
22	Электроутюг		1		0,6	220	1	Союзторгоборудование
23	Шкаф для белья		1	1000x570x1750				Опытно-экспериментальный к-т торговой техники и оборуд. г. Уф. Торгпрома
24	Стол производственный	С-2А	2	1000x750x900				Московское производственное объединение Торгтехника.
25	Раковина производствен.		1	500x400x370				Ашлецкий трубный завод.

к технич. информ. № 102 от 30.11.79.

План пищеблока и постирочной с расстановкой технологического оборудования. Спецификация технологического оборудования	VI-49 Выпуск - 1975	Лист: АС-25/2Д2	
	Ч. I	Р. I	Арх № 23334

Инж. отд.	Пельюхина	Проверил	Пельюхина
Гл. инж. пр.	Пельюхина		
Рук. группы	Смирнова		
Ст. инжен.	Бугрова	Копировал	

Гл. арх. проект	Арнольдова		
	Бугаенко		
	Кржижановская		
	Чернышова		
Согласовано		Технологическ. отд.	Тердан

МИНИТЭП 1979 М-б 1:100

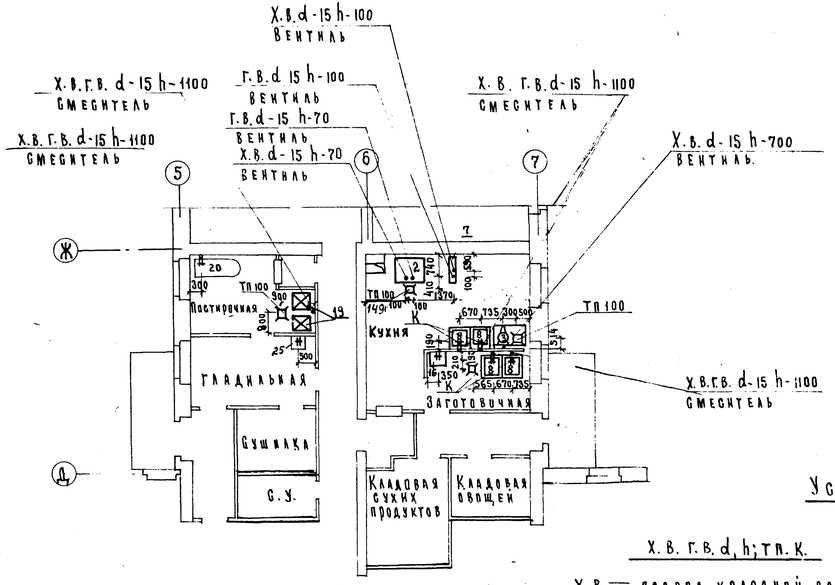

Привязка местных вентиляционных отсосов МВО-420Ф

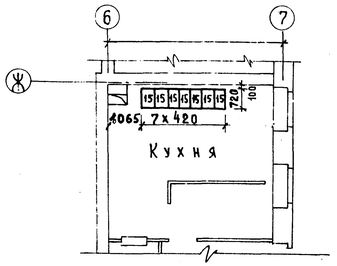

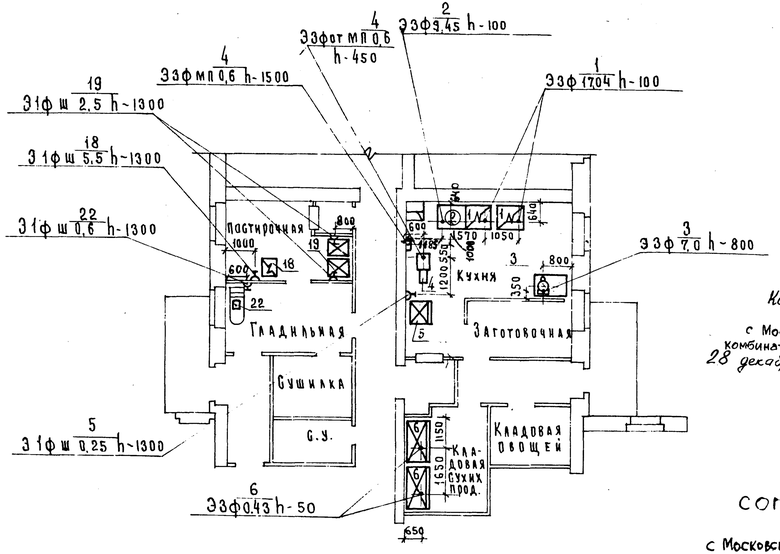

Условные обозначения:

Х.В.Г.В. d, h; ТП. К.

Х.В — подвод холодной воды.
Г.В. — подвод горячей воды.
d — диаметр подвода, мм.
h — высота подвода от уровня чистого пола мм.
ТП — Трап
К — Выпуск в канализацию с разрывом струи через воронку.

Э.ф/ш, мп./

Э — подвод электроэнергии.
ф — фазность тока
ш — Розетка штепсельная.
МП — магнитный пускатель.

Контрольный СОГЛАСОВАНО
с Московским ремонтно-монтажным комбинатом
28 декабря 79 Синицына

648-79
СОГЛАСОВАНО
с Московским специализированным комбинатом треста РОСТОРГМОНТАЖ
27 уск 9

К технич. информ. N 102 от 30.11.79

План пищеблока и пастирочной с привязками подводок воды, канализации, электроэнергии, местных вентиляционных отсосов	VI-49 выпуск 1975	Лист N 2(2)	
	Ч. I р. 1.	Арх. 473300	

Инв. N подл.	Подпись и дата	Взам. инв. N	
Гл. арх. проекта	Меенкин		
Рук. группы	Мелихова		
Гл. инженер проекта	Бугаенко		
Гл. специалист	Кожинова		
Гл. инженер	Мартынов		
Согласовано			
Разработал	Копилов		
Гл. инж. отд.	Мелихова		
Гл. инж. отд.	Бугаенко		
Рук. группы	Меенкин		
Гл. инженер	Мартынов		
Гл. специалист	Кожинова		
Гл. инженер	Мартынов		

АПТЕП 1979
М-3. Гр. 4-100

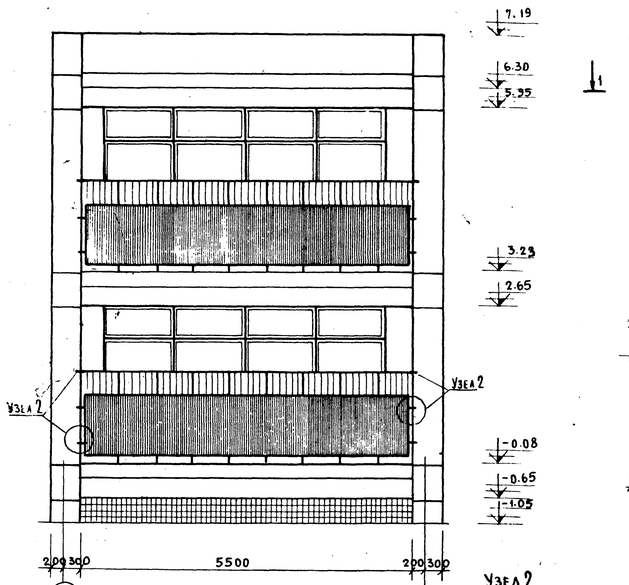

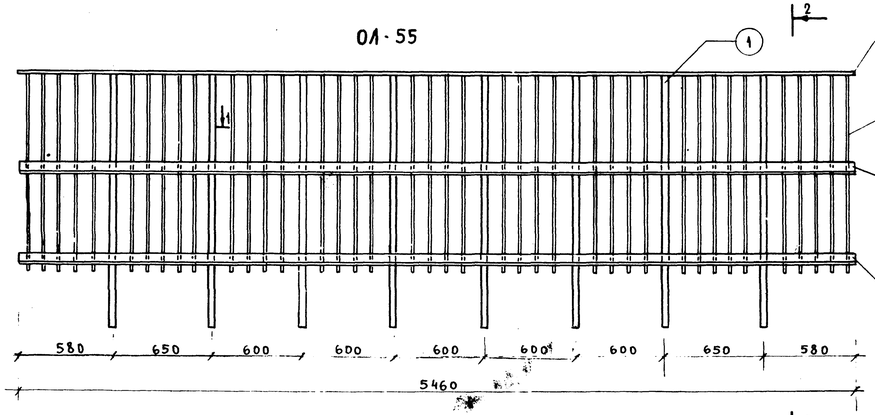

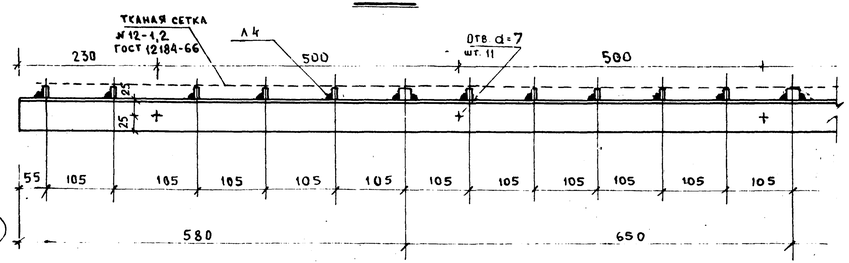

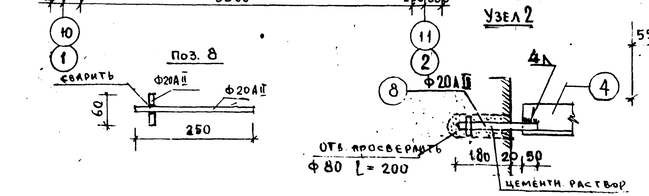

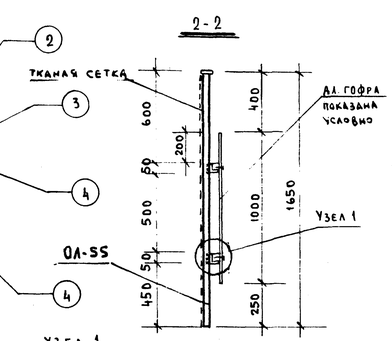

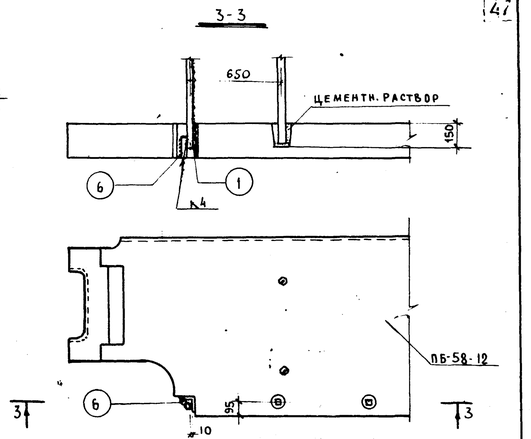

Примечание

1. Ограждение приваривается к металлическим стержням, заделанным в стену.
2. h шва = 4 мм (кроме оговоренных)
3. Деревянные бруски окрасить масляной краской за 2 раза.
4. Решетку ограждения окрасить серой маслян. краской за 2 раза.
5. С внутренней стороны ограждения лоджий натянуть по всей площади тканую сетку №12-1,2 ГОСТ 12184-66. По периметру ограждения и в местах стыковки сеток их крепление осуществляется пережженной вязальной проволокой.

Площадь тканой сетки №12-1,2 на одну лоджию – 8,25 кв.м.

Вес 11,5 кг

Марки изд.	Нн дет.	Сечение	Матер.	Длина	Кол.	Вес, кг 1 шт.	Вес, кг всех	Марки	№ черт.	Примечание
ОЛ-55	8	ф 20 А II	Мет. армат.	250	6	0.40	2,4	119.34		
	7	50×50	Дерев. брусок	5450	2	—	—	—		
	6	ф 16	А-I	180	2	0.44	0.88			Гост 5781-58
	5	-1000×0,8	Л4. гофра	5460	1	17.5	17.5			СПА-1500
	4	L 50×5	Ст.3	5460	2	20.55	41.1			Гост 8509-57
	3	-4×20	Ст.3	1450	40	0,868	34.72			Гост 103-57*
	2	-4×20	Ст.3	5460	1	3.39	3.39			Гост 103-57*
	1	□ 20×20	Ст.3	1650	8	5,016	40.13			Б/Ч

Спецификация

Ограждение лоджий ОЛ-55. Общий вид, разрез, детали	VI-49	Л № АС-25
	ЦНИИЭП жилища ЧI-АС Р.1.1	Арх № 393635

МНИИТЭП
Мастерская № 4
М-Б 1975 г. 1:20; 1:5

Рук. маст.	Гл. инж. м.	Гл. конст. м.	Гл. арх. пр.
Павлов	Гл. инж. пр.	Разработ.	Проверил
Меньшиков	Копирова.		

NN п/п	Марка изделия	Наименование изделия	Размеры мм l	B	h	Об'ем изделия м³	Об'ем бет. м³	Вес изд. т	Кол. шт.	Общий об'ем бет.	Альбом раб. чертежей
1	НВ 58-12	Настил перекрытия	5960	1190	220	1.48	0.95	2.6	86	81.70	РС 5151
2	НВ 58-18	" "	5960	1790	220	2.27	1.44	3.90	23	33.12	
3	НВ 28-12	" "	2960	1190	220	0.71	0.47	1.30	4	1.88	
4	НРФ 58-11	Панель перекрытия	5960	1080	220	1.31	1.06	2.60	30	31.80	РС 5153
5	НРФ 28-11	" "	2960	1080	220	0.60	0.51	1.20	2	1.02	
6	НРВ 58-18	Настил распорка	5960	1790	220	2.15	0.99	3.90	4	3.96	РС 5182
7	НРС 58-18	" "	5960	1790	220	1.04	0.99	2.60	15	14.85	РС 5167
8	НРС 28-18	" "	2960	1790	220	0.49	0.48	1.20	2	0.96	
9	КР 33-	Колонна	3300	400	400	0.53	0.53	1.34	1	0.53	РС 2275
10	ПБ 58-12	Плита балконов	5760	1180	220	1.23	1.23	3.10	4	4.92	РС 4351
11	Р 5-8	Ригель	4960	400	450	0.67	0.67	1.7	2	1.34	РС 2351
12	МВ-22	Закладной камень	190	190	220	0.008	0.008	0.019	620	4.96	МН 2 РСА
13	КФ 33-3	Колонна "	3300	400	400	0.536	0.536	1.36	1	0.536	РС 2275
14	МФ 60-12	Полосовая панель	5990	340	1240	2.190	2.190	2.190	41	90.2	РС 4151
15	КВР 33-2	Колонна	2960	400	400	0.42	0.42	1.07	1	0.42	РС 2269
16											
17	МФ 36-12	Полосовая панель	3590	340	1240	1.3	1.3	1.42	3	3.9	РС 4156
18	МФИ60	" "	5760	340	640	0.94	0.94	1.06	4	3.70	РС 4154
19	МФА-6	" "	640	340	580	0.10	0.10	0.11	8	0.88	
		" "									
		" "									
20	МП 4-21	Простеночная панель	400	340	2140	0.23	0.23	0.23	12	2.76	РС 4155
21	МП 6-21	" "	640	340	2140	0.40	0.40	0.40	24	8.6	
22	МП 7-21	" "	700	340	2140	0.45	0.45	0.45	9	3.6	
23	МП 13-21	" "	1300	340	2140	0.67	0.67	0.67	18	12.1	
24	КВР 33-2	Колонна	2960	400	400	0.426	0.426	1.09	1	0.426	РС 2269
25	МП 19-21	Простеночная пан.	1900	340	2140	1.3	1.3	1.3	5	6.5	РС 4155
26	ТИП 1	Простеночный блок	995	500	2690	1.02	0.80	1.45	20	17.6	
27	ТИП 2	Перемычечный блок	995	500	580	0.22	0.19	0.29	24	4.56	
28	ТИП 3	" "	1390	500	580	0.19	0.17	0.25	2	3.4	
29	ТИП 4	" "	1390	500	580	0.17	0.15	0.22	4	0.26	

Сводная спецификация сборных железобетонных изделий

VI-49 Выпуск 1975 г.

Часть 1 Раздел 1

Лист АС-2742

Арх № 473 395

Мастерская N

МНИИТЭП

Главный инженер проекта Пальцев; Главный специалист Мельников; Руководитель группы Гальперина; Главный специалист Гальперина; Главный инженер проекта Мельников; Руководитель мастерской Гальперина; Главный специалист Гальперина; Главный инженер Гальперина; Главный специалист Гальперина; Инженер Гальперина

NN п/п	Марка изделия	Наименование изделия	Размеры l	b	h	Об'ем изде. м³	Об'ем бет. м³	Вес изд. т	Кол-во шт	Общий объем бет.	Альб. раб. чертежей
30	БП-1	ПАРАПЕТНЫЙ БЛОК	2580	250	700	0.43	0.36	0.57	6	2.16	
31	БП-2	"	2420	"	"	0.41	0.34	0.53	12	4.08	„МЮ"
32	БП-3	"	"	"	"	0.41	0.34	0.53	6	2.1	
33	БП-4	"	700	"	"	0.41	0.105	0.16	16	1.68	
34	НГ-1	ПРОСТЕНОЧН. БЛОК	1190	500	2690	1.39	1.39	1.93	4	5.55	
35	НГ-2	"	1390	"	"	1.66	1.66	2.3	24	3.98	
36	НГ-3	"	1590	"	"	1.91	1.91	2.69	26	4.99	
37	НГ-7	"	1390	"	"	1.37	1.25	2.04	16	2.0	
38	НГ-8	ПЕРЕМЫЧЕЧН. БЛОК	1380	400	840	0.43	0.37	0.65	15	5.55	
39	НГ-10	"	2180	"	"	0.71	0.61	0.87	6	3.66	
40	НГ-12	"	980	500	580	0.24	0.22	0.34	12	2.64	
41	НГ-15	"	2380	"	"	0.51	0.46	0.73	12	5.52	НК-9601
42	НГ-16	"	2780	"	"	0.39	0.53	0.9	8	4.25	
43	НГ-17	"	3180	"	"	0.60	0.61	0.98	6	3.66	
44	НГ-18	"	2980	"	"	0.62	0.56	0.89	14	7.85	
45	БНП-23	ПЛИНТУСНАЯ ОТОПИТЕЛЬНАЯ ПАНЕЛЬ	2300	380	650	0.05	0.05	0.145	22.		НО-58
46	БНП-27	"	2700	"	"	0.07	0.06	0.67	9.		01
47	4НП-23	"	2300	"	500	0.044	0.04	0.11	71.		
48	4НП-27	"	2700	"	"	0.05	0.05	0.128	8.		
	ФСЧ-8	БЛОКИ БЕТОННЫЕ	780	400	580	0.18	0.17	0.41	12	2.04	
		"									
	ТИП 3*	ПОЯСН. БЛОК. ЗЕРКАЛ.	1390	"	"	0.19	0.17	0.25	2	0.34	НК-96.01
50	ТИП 4*	"	"	"	"	"	"	"	4	0.68	доп 1
51	ТИП 5	"	"	"	340	0.17	0.15	0.22	4	0.30	
52	ЛМ-33-14	ЛЕСТНИЧН. МАРШ	3000	1340	1650	0.59	0.59	1.48	6	3.54	
53	ЛП-28-14	" ПЛОЩАДКА	3000	1185	260	0.36	0.36	1.05	6	2.16	
54	МП-1	ПРОСТУПЬ	1370	335	40	0.018	0.018	0.046	60	1.08	НК-3301
55	МП-1В	" ВЕРХНЯЯ	1430	275	35	0.014	0.014	0.035	6	0.08	
56	МП-1Н	" НИЖНЯЯ	1340	240	35	0.011	0.011	0.028	6	0.08	

49

МЕЛЬНИКОВ
ВИНИЧЕНКО
АЛЕШИНА
ГЛ. ИНЖ. ПР.
РУК. ГР. ИНЖ.
РАЗРАБОТ.
ПАВЛОВ
ТЕР-МИНАСЯН
ВАСИЛЕВСКИЙ
АРНОЛЬДОВА
РУК. МАСТ.
ГЛ. ИНЖ. М.
ГЛ. КОНСТР.
ГЛ. АРХ. ПР.
ДАТА 1975г.
М-Б

МНИИТЭП
МАСТЕРСКАЯ №4

Сводная спецификация сборных железобетонных изделий

VI-49 вып. 75г.
Часть 1, Раздел 1

Лист N АС 28
Арх. N: 393636

N п/п	МАРКА ИЗДЕЛИЯ	НАИМЕНОВАНИЕ ИЗДЕЛИЯ	РАЗМЕРЫ L	b	h	ОБ'ЕМ ИЗД M^3	ОБЪЕМ БЕТ M^3	ВЕС ИЗД Т	КОЛ ШТ.	ОБЩИЙ ОБ'ЕМ БЕТОНА M^3	РАБ ЧЕРТЕЖ
	ВГ-2	ВЕРТИКАЛЬН. БЛОК	1190	390	2150	1.00	0.81	1.47	27	21.8	
	ВГ-2Б	"	1190	390	2190	1.00	0.81	1.47	23	18.60	
	ВГ-3	"	990	390	2150	0.83	0.70	1.27	13	9,10	
	ВГ-5	"	790	390	2150	0.66	0.53	0.96	22	11,6	
	ВГ-6	"	590	390	2150	0.50	0.42	0.76	15	6,3	
	1-ВИ	"	1590	390	2150	1.33	1.10	1.99	27	29,7	НК-06-01
	ВЖ-11	БЛОК ЛЕСТН. КЛЕТКИ	1590	390	1740	1.00	0.83	1.50	6	4.98	
	4ВИ	"	1590	390	880	0.24	0.19	0.36	6	1.14	
	ВГ-8	ВЕРТИК. БЛОК С НИШЕЙ	1190	390	2150	1.00	0.05	1.20	2	1,30	
	ВГ-9	ГОРИЗОНТ. БЛОК	790	390	880	0.27	0.22	0.40	27	5,94	
	ВГ-10	"	1190	390	880	0.41	0.33	0.61	4	1,32	
	ВГ-12	"	1990	390	880	0.68	0.56	1.01	46	25.76	
	ВГ-13	"	990	390	880	0.34	0.31	0.57	20	6,20	
	ВГ-16	"	2390	390	880	0.82	0.67	1.22	47	31.49	
	АО 8-20	ПОДОКОННИК АСБЕСТОЦЕМ.	820	200	20	-	-	0,0056	26	-	
	АО 12-20	"	1200	200	20	-	-	0,0082	11	-	
	АО 16-20	"	1600	200	20	-	-	0,0109	42	-	РС 4404
	АО 25-20	"	2500	200	20	-	-	0,017	4	-	
	АО 13-25	"	1300	250	20	-	-	0,011	17	-	
	АО 22-25	"	2200	250	20	-	-	0,018	6	-	
	КП-2863-1	ПЛИТА ПОКРЫТИЯ	6350	2770	-	0.91	-	2.28	3	2,73	ИЖ-85/72
	БГУ 150	ПЕРЕМЫЧКА	1500	120	220	0,04	0.04	0,1	6	0,24	НК 33 08

МНИИТЭП

ГЛ. ИНЖ. ПР.	ПАВЛОВ	МЕЛЬНИКОВ	
		АЛЕЩИНА	
ГЛ. ИНЖ. ПР. МАСТЕРСКАЯ N4	ТЕР-МИНОСЯН		
	ВАСИЛЕВСКИЙ		
	АРНОЛЬДОВА		
III 1975	РУК МАСТ		
	ГЛ. ИНЖ. М		
	ГЛ. КОНСТ. М		
	ГЛ. АРХ. ПР		

СВОДНАЯ СПЕЦИФИКАЦИЯ СБОРНЫХ ЖЕЛЕЗОБЕТОННЫХ ИЗДЕЛИЙ

VI-49
Вып. 75
ЧАСТЬ I РАЗДЕЛ I

ЛИСТ N АС-29
АРХ. N 393637

№№ п/п	МАРКА ИЗДЕЛИЙ	НАИМЕНОВАНИЕ ИЗДЕЛИЙ	РАЗМЕРЫ l	b	h	ВЕС ИЗДЕЛ	ОБЪЕМ ГИПСОБ.	КОЛ-ВО ШТУК	АЛЬБ РАБОЧ ЧЕРТЕЖЕЙ
	ПГС-6-30	ГИПСОЦЕМЕНТНОБЕТОН.	560	80	3000	0.17	2.38	15	НК-152
	ПГС-7-30	"	660	80	3000	0.21	1.26	8	ч. III
	ПГС-8-30	"	760	80	3000	0.23	0.23	2	МОСПРОЕКТ-I
		"							"
	ПГС-10-30	"	900	80	3000	0.30	3.6	21	"
	ПГС-12-30	"	1160	80	3000	0.76	8.35	14	"
	ПГС-13-30	"	1260	80	3000	0.39	0.39	5	"
	ПГС-14-30	"	1360	80	3000	0.43	43	10	"
	ПГС-15-30	"	1460	80	3000	0.46	1.38	4	"
	ПГС-16-30	"	1560	80	3000	0.48	65	8	"
	ПГС-17-30	"	1660	80	3000	052	3.12	7	"
	ПГС-1 -30	"	1860	80	3000	0.59	4.72	14	"
		"							"
	ПГ-20-30	ГИПСОБЕТОННАЯ	1960	80	3000	0.61	3.05	7	НК-152-4.III
	ПГ-25-30		2460	80	3000	0.77	6.93	2	МОСПРОЕКТ-I
	ПГ-27-30		2660	80	3000	0.83	3.32	4	"
	ПГ-29-30		2860	80	3000	0.90	6.3	7	"

51

Мельников
Виниченко
Алешина
ГА инж. пр
Рук. гр. инж.
Разработал
Павлов
Тер. минаян
Василевский
Арнольдова
Рук. маст.
Гл. инж.
Гл. конст.
Гл. арх. пр.
Дата VII 1975
М-Б 7
МНИИТЭП
Мастерская N 4

СВОДНАЯ СПЕЦИФИКАЦИЯ ГИПСОБЕТОННЫХ ПЕРЕГОРОДОК

VI-49 вып. 75г.

Часть I Разд 1

Лист N АС-30

Арх. N 39-38

NN п/п	МАРКА ИЗДЕЛИЙ	НАИМЕНОВАНИЕ ИЗДЕЛИЙ	РАЗМЕРЫ l	РАЗМЕРЫ b	ПЛОЩАДЬ ИЗДЕЛ. М2.	КОЛ-ВО ШТУК	ПЛОЩ. ИЗДЕЛ. НА ЗДАН.	АЛЬБ. РАБОЧ. ЧЕРТЕЖЕЙ
36	ВГ8	ДВЕРНАЯ ВСТАВКА	870	616	0.54	1	0.54	РС.8202
37	Ф18	ФРАМУГА ВНУТР.	770	2071	1.6	6	9.6	"
38	Ф17	"	870	2071	1.8	6	10.8	"
39	П07	ОСТЕКЛ. ПЕРЕГОР.	970	2071	2.0	2	4.0	"
40	ФГ8	ФРАМУГА ВНУТР.	870	920	0.8	3	2.4	"
41	П06	ПЕРЕГОРОДКА ОСТЕКЛ	1170	2071	2.4	12	2.88	"
42	НФ5	ФРАМУГА НАРУЖН	1330	835		1		НА 150 · 01
43	ШС	ШКАФ СУШИЛЬН.	1074	2463		6		НА-96-01
44	НАЛИЧНИК I	НАЛИЧНИК ТИП I	74	13	—	590 пм	—	РС 940-70
45	РАСКЛАДКА А	РАСКЛАДКА Т. А	34	19	—	520 пм	—	
46	ПЛИНТУС П	ПЛИНТУС Т. П	54	16	—	1000 пм	—	"
47	ФГ2	ФРАМУГА ВНУТР.	1472	920	1.35	2	2.7	РС 8202
48	О13	ДВЕРНОЙ БЛОК	1472	2071	3.03	2	6.06	"
49	СМ1В	ДВЕРНОЙ БЛОК ПР.	890	1891	1.68	1 2	5.12	РС 8205
50		ДЕРЕВЯН. БРУСОК	5450	50×50		2		
51	D16	ДВЕРН. БЛОК ПРАВ	970	2071	2.01	4	8.04	РС 8202
52	D16	" ЛЕВ.	970	2071	2.01	4	8.04	"
53	D08	ОКОН. БЛОК. РАЗДЕЛЬН	1123	1883		2		НА 150-03
54	АГ-4	ДВЕРЬ СЛУЖЕБНАЯ	424	714	0,24	2	0.48	РС 8206
55	ФГ-7	ФРАМУГА ВНУТР.	970	920	0,89	4	3.56	РС 8202

ТЕР-МИНОСАН
АЛЕШИНА
РУК. МАСТ.
ГА. ИНЖ.
ГА
ГА АРХ. ПР.
1975
МНИИТЭП
МАСТЕРСКАЯ N4

СВОДНАЯ СПЕЦИФИКАЦИЯ СТОЛЯРНЫХ ИЗДЕЛИЙ

VI-49 вып 75г

ЛИСТ АС-31

ЧАСТЬ I РАЗД I

АРХ. N

NN п/п	МАРКА ИЗДЕЛИЙ	НАИМЕНОВАНИЕ ИЗДЕЛИЙ	РАЗМЕРЫ l	РАЗМЕРЫ в	ПЛОЩАДЬ ИЗДЕЛ. М2	КОЛ-ВО ШТУК	ПЛОЩ. ИЗДЕЛ. НА ЗДАН	АЛЬБ. РАБОЧ ЧЕРТЕЖЕЙ
36	ВГ8	ДВЕРНАЯ ВСТАВКА	870	616	0.54	1	0,54	РС.8202
37	Ф18	ФРАМУГА ВНУТР.	770	2071	1.6	6	9.6	"
38	Ф17	"	870	2071	1.8	6	10.8	"
39	ПО7-3	ОСТЕКЛ. ПЕРЕГОР.	970	2071	2.0	2	[illegible]	РС8202, РС8204
40	ФГ8	ФРАМУГА ВНУТР.	870	920	0.8	3	2.4	"
41	ПО6-3	ПЕРЕГОРОДКА ОСТЕКЛ	1170	2071	2.4	12	2.88	РС8202, РС8204
42	НФ 5	ФРАМУГА НАРУЖН	1330	835		1		НА150 01
43	ШС	ШКАФ СУШИЛЬН.	1074	2463		6		НА-96-01
44	НАЛИЧНИК I	НАЛИЧНИК ТИП I	74	13	—	590 пм	—	РС 940.-70
45	РАСКЛАДКА А	РАСКЛАДКА Т. А	34	19	—	520 пм	—	
46	ПЛИНТУС П	ПЛИНТУС Т. П	54	16	—	1000 пм	—	"
47	ФГ2	ФРАМУГА ВНУТР.	1472	920	1.35	2	2.7	РС 8202
48	О15-3	ДВЕРНОЙ БЛОК	1472	2071	3.03	2	6.06	РС8202, РС8204
49	СМ1В	ДВЕРНОЙ БЛОК ПР.	890	1891	1.68	1 2	5.12	РС 8203
50		ДЕРЕВЯН. БРУСОК	5450	50×50		2		
51	D16-3	ДВЕРН. БЛОК ПРАВ	970	2071	2.01	4	8.04	РС8202
52	D16-3	" ЛЕВ.	970	2071	2.01	4	8,04	РС8204
53	D08	ОКОН. БЛОК. РАЗДЕЛЬ	1123	1883		2		НА150-03
54	АГ-4	ДВЕРЬ СЛУЖЕБНАЯ	424	714	0,24	2	0,48	РС 8206
55	ФГ-7	ФРАМУГА ВНУТР.	970	920	0,89	4	3,56	РС 8202

Гл. инж. проекта — Павлов
Рук. мастерской — Асилевский
Гл. инж. — Арнольдова
Гл. ... — Мельников
Рук. мастерской — Гл. ... — Гл. ... — 1975

МНИИТЭП
МАСТЕРСКАЯ N 7

СВОДНАЯ СПЕЦИФИКАЦИЯ СТОЛЯРНЫХ ИЗДЕЛИЙ

VI-49 вып. 75г
ЧАСТЬ I РАЗД I

ЛИСТ N АС-3242
АРХ. N 473396

	МАРКА ИЗДЕЛИЯ	НАИМЕНОВАНИЕ ИЗДЕЛИЯ	ЕД. ИЗМ	ВЕС ИЗДЕЛИЯ КГ	К-ВО ИЗД ШТ.	ОБЩИЙ ВЕС КГ	АЛЬБОМ РАБОЧИХ ЧЕРТЕЖЕЙ
1	МК-19	ЗОНТ ВЕНТБЛОКА	ШТ	14,14	8	115,2	НА-217
2	–	УГОЛОК L 80×6 ℓ=1000 мм	ШТ	7.50	66	488,4	ГОСТ 8509 57
3	МПЛ-30	ПОЖАРНАЯ ЛЕСТН.	"	37,32	2	74,64	НА-217
4	М-59	ЗОНТ ВЕНТБЛОКА	"	20,21	4	80,84	
5	М-58	"	"	26,98	4	107.92	
6	ММ-115	ФАРТУК	"	2.92	5	14,60	
7	ММ-134	ЗОНТ	"	14.16	9	127,44	
8	ММ-92	"	"	3,49	5	17,45	
9	БА-1	АНКЕР	"	1.08	77	83,16	НК-60-01
10	БА-2	"	"	1.14	58	66.12	
11							
12	МК-124	ГИЛЬЗА		–	5	–	НА-228-01
13	МЛ-22	ПЛОЩАДКА		79.88	6	479.3	НА 217
14	ММ 135	ЗОНТ ВЕНТБЛОКА		17.36	10	173,6	
15							
16	МПЛ-15	ВЕРХНЕЕ ЗВЕНО ПОЖАРНОЙ ЛЕСТНИЦЫ	"	53.15	1	53.15	НА-217
17	МПЛ-2	КРЕПЛЕНИЕ L 65×6 L=500	"	2.96	6	17.9	НК-61
18	МПЛ-3	КРЕПЛЕНИЕ	"	1.43	8	2.86	
19	ЛО 359УЛП	ОГРАЖДЕНИЕ ЛЕСТН.	"	45.36	6	272.0	НА-224
20	ЛО 360 У	"	"	26.16	3	78.5	
21	ЛО 361 У	"	"	5.78	6	34.7	
22	ЛО-477	ПОРУЧЕНЬ	"	3.61	6	21.7	НА-224
23	МАЛ-2	АНКЕР	"	0.16	6	0.96	НК-61
24	МЭ-1	ЭКРАН САНУЗЛА	"	12.26	12	147.0	НА-90
25	ЛО-308У	ОГРАЖДЕНИЕ	"	17.35	3	51.9	НА-224
26	МО-14У	"	"	5.48	3	16.44	
27	L 50×5	СОЕДИНИТЕЛЬНЫЙ УГОЛОК	"	0.49	20	9.80	ГОСТ 8509 57
28	ОГРАЖДЕНИЕ ЛОДЖИИ		"	119.34	4	477,36	см АС-26

СТАЛЬНЫЕ ИЗДЕЛИЯ МАРКИ „М" НЕ ВОШЕДШИХ В СВОДНУЮ СПЕЦИФИКАЦИЮ СМ В АЛЬБОМЕ РМ 584 А С VI 44 ВЫПУСК 74г

СВОДНАЯ СПЕЦИФИКАЦИЯ МЕТАЛЛИЧЕСКИХ ИЗДЕЛИЙ

VI-49 ВЫПУСК 1975г ЧАСТЬ I РАЗД 1

АЛЬБОМ АС-33

АРХ N 3936/2

МНИИТЭП 1975 МАСТЕРСКАЯ-4

Гл. инж. Ахников
Гл. инж. Палатник
Гл. инж. Винниченко
Гл. инж. Пер. Мимосян
Гл. инж. Арнольдова
Гл. инж. Провер.
Гл. инж. Гл. конструктор
Гл. инж. Гл. арх. пр.
Рук. маст.

NN п.п.	Марка изделия	Наименование изделия	Ед. изм.	Вес изделия кг.	К-во изд. шт.	Общий вес кг.	Альбом рабочих чертежей
29		Алюминиевая гофра средняя	мм.	17,5	4	70.0	СПА-1500
30		Металлическая арматура	мм.	0,44	8	3,52	ГОСТ 5787-58
31		" "	мм	0,40	24	9,6	"
32		Тканая сетка	$м^2$	11,5	4	46.0	ГОСТ 12184-66
33		Шуруп 2Б6×40 3.03.3	шт.	0,007	264	1,84	ГОСТ 1145-70
34	196-39-1БУ	Стальная стойка	шт	15.63	12	187.5	НА-224
35	96-39-1АУ	"	шт	15.63	12	187.5	НА-224
36	Т-1	Водосточная воронка	шт	–	3	–	Альбом „Моспроект 1 объект 58/3613"
37	ЛЭ2628-1	Эвакуационная лестница	шт	271.5	3	814,5	РС6803
38	ЛЭ2628-2	" –	шт	267.2	3	801,6	РС6803
39	ГРСС-1	Гильза радиостойки	шт	30.35	1	30.35	НК-131
40	СТ-1	Стойка	шт	180.80	8	1446.70	Лист АС-19г ГОСТ 8240-56*, 103-57*
41	МБ-1	Балка	шт	50.20	4	201.0	ГОСТ 8239-56*
42	МБ-2	Балка	шт	311.0	2	622.0	ГОСТ 8240-56*
43	МБ-3	Балка	шт	45.0	2	90.0	ГОСТ 8240-56*
44	L56×5	Уголок	шт	21,25	4	85.0	ГОСТ 8509-57
45	-50×25	Направляющая	шт	1.07	20	21.40	ГОСТ 103-57*
46	М-19	Накладка	шт	0.38	6	22.80	НА 217

Гл. инж. М. Радзиевский
Проверил Копиров
Гл. инж. М. Павлов
Гл. инж. Тер-Минасян
Гл. арх. пр. Красова
Рук. маст. Мельников
№ ...ков
Мастерская №4
ПСТ ИНИИ

Сводная спецификация металлических изделий	VI-49	Лист АС-34
	Часть 1. Разд. 1	Арх. № 3613