ТИПОВЫЕ
ПРОЕКТЫ
НА ОСНОВЕ
КАТАЛОГА
УНИФИЦИРОВАННЫХ
ИНДУСТРИАЛЬНЫХ
ИЗДЕЛИЙ ДЛЯ
СТРОИТЕЛЬСТВА
В г. МОСКВЕ

ТИПОВОЙ ПРОЕКТ

УНИВЕРСАЛЬНОГО ЗДАНИЯ ДЕТСКОГО ДОШКОЛЬНОГО УЧРЕЖДЕНИЯ НА 6 ГРУПП

С КРУГЛОСУТОЧНЫМ ПРЕБЫВАНИЕМ ДЕТЕЙ

VI-49
Выпуск 1975г

ЧАСТЬ-I/0

АРХИТЕКТУРНО-СТРОИТЕЛЬНЫЕ
ЧЕРТЕЖИ ПОДЗЕМНОЙ ЧАСТИ ЗДАНИЯ

МОСКОВСКИЙ НАУЧНО-ИССЛЕДОВАТЕЛЬСКИЙ И ПРОЕКТНЫЙ ИНСТИТУТ ТИПОВОГО И ЭКСПЕРИМЕНТАЛЬНОГО ПРОЕКТИРОВАНИЯ

ГЛАВАПУ
МНИИТЭП
МОСКВА
1976

ГЛАВНОЕ АРХИТЕКТУРНО-ПЛАНИРОВОЧНОЕ УПРАВЛЕНИЕ г. МОСКВЫ

МОСКОВСКИЙ НАУЧНО-ИССЛЕДОВАТЕЛЬСКИЙ И ПРОЕКТНЫЙ ИНСТИТУТ ТИПОВОГО И ЭКСПЕРИМЕНТАЛЬНОГО ПРОЕКТИРОВАНИЯ

Проекты на основе каталога унифицированных индустриальных изделий для строительства в г. Москве

ТИПОВОЙ ПРОЕКТ
УНИВЕРСАЛЬНОГО ЗДАНИЯ ДЕТСКОГО ДОШКОЛЬНОГО УЧРЕЖДЕНИЯ НА 6 ГРУПП С КРУГЛОСУТОЧНЫМ ПРЕБЫВАНИЕМ ДЕТЕЙ

VI-49

Выпуск 1975г.

К технич. информ. № 102 от 30.11.79.

ЧАСТЬ I/0
АРХИТЕКТУРНО-СТРОИТЕЛЬНЫЕ ЧЕРТЕЖИ ПОДЗЕМНОЙ ЧАСТИ ЗДАНИЯ

ПРОЕКТ ВЫПОЛНЕН В СООТВЕТСТВИИ С ДЕЙСТВУЮЩИМИ НОРМАМИ, ПРАВИЛАМИ И ДРУГИМИ НОРМАТИВНЫМИ ДОКУМЕНТАМИ (В ТОМ ЧИСЛЕ ПО ВЗРЫВО-ПОЖАРНОЙ БЕЗОПАСНОСТИ), ОБЯЗАТЕЛЬНЫМИ ДЛЯ ПРИМЕНЕНИЯ В Г. МОСКВЕ.

ГЛ. АРХИТЕКТОР ПР-ТА ____ ГЛ. ИНЖЕНЕР ПР-ТА ____

ВЫПУСК 1975г ВВЕДЕН В ДЕЙСТВИЕ ТЕХН. ИНФ. № 9. ОТ 30 ЯНВ. 1976г.

ОСНОВНОЙ ПРОЕКТ ВВЕДЕН В ДЕЙСТВИЕ ПРИКАЗОМ ПО МИНИТЭП № 187а ОТ 28.VII.72

Проект откорректирован по замечаниям экспертизы и подготовлен для применения в строительстве	РУК. МАСТ.		ПАВЛОВ
	ГЛ. АРХ. ПР.		АРНОЛЬДОВА
	ГЛ. ИНЖ. ПР.		МЕЛЬНИКОВ

Заказчик		Адрес	
Проект привязан			
		Согласовано	
Дата	Шифр		АРХ. №

ГЛ. ИНЖЕНЕР ПР-ТА КИНЮШКИН
РУК. МАСТ. ПАВЛОВ
ГЛ. ИНЖ. ПР. ВАСИЛЬЕВСКИЙ

ГЛ. ИНЖЕНЕР ПРОЕКТА МЕЛЬНИКОВ
ГЛ. ИНЖ. ПР. ГЛ. ИНЖ. ПР.

МГПИ I ЭЧ
МАСТЕРСКАЯ №
ВЕНТИЛЯЦИЯ
М-Б

Инв. 6997-1/1

СОДЕРЖАНИЕ

Перечень разделов	стр 1
Перечень альбомов	стр. 2
Пояснительная записка	стр. 3-4
Схема нагрузок на фундаменты	АС-01
План техподполья и подвала	АС-02
План фундаментов	АС-03/1
План фундаментов	АС-03/2
Развертки стен техподполья и подвала по осям 1÷4; 8÷11, Ж.	АС-04/1
Развертки стен техподполья и подвала по осям 5÷7, Г.	АС-04/2
Развертки стен техподполья по осям А, В, Д, Е, К.	АС-04/3
Развертки стен подвала, теплового пункта по оси И	АС-04/4
Сечения фундаментов 1-1÷17-17	АС-05
Сечения фундаментов 18-18÷22-22 Окно-газ	АС-06Д2
Лестница № 1	АС-07
Лестница № 2	АС-08 Д2
Перекрытие на -0,30	АС-09/1Д2
Перекрытие на -0,30	АС-09/2
Узлы 1÷5	АС-09/3
Монолитные участки МУ-1÷МУ-5	АС-09/4
Монтажный план и развертка каркаса	АС-010Д
Крыльцо № 1	АС-011/1
Крыльцо № 2 и вход в подвал	АС-011/2
Крыльцо № 3	АС-011/3
Вентиляционная шахта	АС-012
Спецификация железобетонных изделий	АС-013/1Д2
Спецификация железобетонных изделий	АС-013/2Д2
Спецификация металлических и столярных изделий	АС-014

Калькуляция 74-06А/1

393644

ПЕРЕЧЕНЬ РАЗДЕЛОВ

(ДЕТСКОГО ДОШКОЛЬНОГО УЧРЕЖДЕНИЯ НА 6 ГРУПП) К ТИПОВОМУ ПРОЕКТУ VI-49 ВЫПУСК 1975г.

АДРЕС:

МАСТЕРСКАЯ №7
ШИФР ОБЪЕКТА:

НАИМЕНОВАНИЕ РАЗДЕЛОВ ТИПОВОГО ПРОЕКТА		ДОПОЛНЕНИЯ И ИЗМЕНЕНИЯ К ТИПОВОМУ ПРОЕКТУ выпущенные МИНИТЯПом
	НАДЗЕМНАЯ ЧАСТЬ ЗДАНИЯ	Информация № 108 от 29-VII-77г – О выпуске варианта облицовки стен туалетных комнат облицовочной керамической плиткой с шелкографическим рисунком.
ЧАСТЬ I, РАЗДЕЛ 1	АРХИТЕКТУРНО-СТРОИТЕЛЬНЫЕ ЧЕРТЕЖИ НАДЗЕМНОЙ ЧАСТИ ЗДАНИЯ.	
ЧАСТЬ I, РАЗДЕЛ 2	АРХИТЕКТУРНО-СТРОИТЕЛЬНЫЕ ЧЕРТЕЖИ УЗЛОВ И ДЕТАЛЕЙ.	
ЧАСТЬ II-79	ОТОПЛЕНИЕ И ВЕНТИЛЯЦИЯ	
ЧАСТЬ III	ВОДОСНАБЖЕНИЕ, КАНАЛИЗАЦИЯ, ВОДОСТОКИ.	
ЧАСТЬ IV	ЭЛЕКТРООБОРУДОВАНИЕ И АВТОМАТИКА.	
ЧАСТЬ V-79	СЛАБОТОЧНЫЕ УСТРОЙСТВА.	Информация № 57 от 5-VI-78г. – О выпуске части V-СП "Пожарная сигнализация" типового проекта универсального здания детского дошкольного учреждения на 6 групп с круглосуточным пребыванием детей VI-49 вып.75г.
ЧАСТЬ V-СП	ПОЖАРНАЯ СИГНАЛИЗАЦИЯ	
ЧАСТЬ VI	СМЕТА № 5713 см.тн. поправка № 6206	
	ПОДЗЕМНАЯ ЧАСТЬ ЗДАНИЯ	
ЧАСТЬ I/в	АРХИТЕКТУРНО-СТРОИТЕЛЬНЫЕ ЧЕРТЕЖИ ПОДЗЕМНОЙ ЧАСТИ ЗДАНИЯ.	Информация № 102 от 30.XI.79г. – О выпуске откорректированной части II-79 "Отопление и вентиляция", части V-79 "Слаботочные устройства" и сводного Дополнения № 2 к типовому проекту универсального здания детского дошкольного учреждения на 6 групп с круглосуточным пребыванием детей VI-49 выпуск 1975г

Перечень альбомов рабочих чертежей заводских изделий, применяемых в проекте.
(часть 1/0)

РС 1201	- Фундаменты
РС 1361	- Ростверк под колонны
РС 1601	- Блоки бетонные стен подвала
РС 5151	- Настилы перекрытий
РС 5182	- Распорки "НРВ"
РС 5153	- Распорки фасадные
РС 5157	- Распорки сплошные доборные
РС 5167	- Распорки сантехнические
РС 2275	- Колонны
РС 2351	- Ригели
РС 4351	- Плиты балконов.
РС 8201	- Двери наружные деревянные
НК 96-01	- Крупные стеновые блоки
НК 33-07	- Ж.б.изделия. Лестницы
НК-33-08	- Ж.б.изделия. Перемычки
НК-60-05	- Ж.б.изделия.Архитектурные детали и пр.
НК-186	- Ж.б.изделия. Ступени.
НК-187-07 доп. 1	- Р.ч. изделий заводского изготовления
НК-61	- Металлические изделия
НА- 217	- Унифицированные металлические изделия
НА-224	- Каталог унифицированных ограждений лестниц.
НА-150-04	- Столярные изделия
ГМ-459	- Сб.ж.б. изделия.Плиты каналов.

Перечень альбомов рабочих чертежей узлов и деталей

ДС-27 - Основные несущие конструкции каркасных зданий

Пояснительная записка

К альбому архитектурно-строительных чертежей подземной части универсального здания детского дошкольного учреждения на 6 групп, тип IУ-49 выпуск 75г.

Архитектурно строительные чертежи подземной части здания детского сада на 6 групп охватывает следующие виды работ: земляные работы, устройство фундаментов, стен технического подполья и подвала, монтаж перекрытий над техподпольем и подвалом, лестничных маршей, площадок наборных ступеней с отметки ± 0.00 до отметки - 0.92, устройство крылец до отм. - 0,05.

В подземной части запроектирован тепловой пункт на отметке - 3.00 в осях 5-6 и между осями Д-ж и кладовая на отметке - 3.00 в осях 6-7 между осями Д-Ж.

Вход в техподполье осуществляется через специальный лаз у оси I0, а вход в подвал - через лестницу в осях Ж-И.

Конструкции.

I) Фундаменты под внутренние и наружные стены - ленточные из железобетонных фундаментных плит.

Фундаменты под колонны из железобетонных фундаментных плит по альбому РС I20I.

Стены подвала и технического подполья из бетонных блоков ФС по альбому РС I60I.

Горизонтальная гидроизоляции стен подвала и технического подполья устраивается в уровне пола подвала и технического подполья из цементного раствора состава I : 2 толщиной 20 мм.

Вертикальная гидроизоляция устраивается обмазкой за два раза битумом стен подвала и технического подполья в зоне соприкасания стен с грунтом.

2) Перекрытия над техническим подпольем и подвалом из многопустотных настилов приняты по унифицированному каталогу индустриальных изделий для строительства в г.Москве.

3) Полы в техническом подполье - цементная стяжка толщиной 2 см по утрамбованному щебнем грунту с проливкой цементным раствором; в подвале - керамическая плитка.

УКАЗАНИЯ К ПРОЕКТНЫМ РАБОТАМ ПО "ПРИВЯЗКЕ" ТИПОВОГО ПРОЕКТА К МЕСТУ СТРОИТЕЛЬСТВА.

I) Типовой проект может быть применен в строительстве только после выполнения проектных работ по его "привязке" к участку и утверждения техно-рабочего проекта на "привязку" в установленном порядке.

2) Работа по "привязке" осуществляется на основе строительного паспорта, архитектурно-планировочного задания и прочих исходных данных.

3) Объемы строительно-монтажных работ по типовой смете должны быть приведены в соответствии с проектом "привязки".

4) Рабочие чертежи настоящего альбома подлежат уточнению применительно к конкретным условиям участка строительства.

5) Фундаменты должны быть откорректированы в соответствии с техническим заключением об инженерно-геологических условиях участка строительства. Нормативные нагрузки для типового проекта приведены на прилагаемой схеме.

6) При наличии высокостоящих грунтовых вод необходимо запроектировать усиленную гидроизоляцию стен и полов подвала.

7) Вводы коммуникации должны уточняться при привязке. Возможно использование технического подполья для прокладки коммуникаций в целях экономии.

Гл. архитектор проекта А. Арнольдова

Гл. инженер проекта В. Мельников

393644

МНИИТЭП	Дата 1975	Рук. мастер.	Павлов	Гл. инж. пр.	Мельников
	М-Б-Б/М	Гл. инж. м.	Пер-Микасян	Рук. гр. инж.	Вишченко
Мастерская № 4		Гл. констр. м.	Василевский	Проверил	Мельников
		Гл. арх. пр.	Арнольдова		

Схема нормативных нагрузок на фундаменты

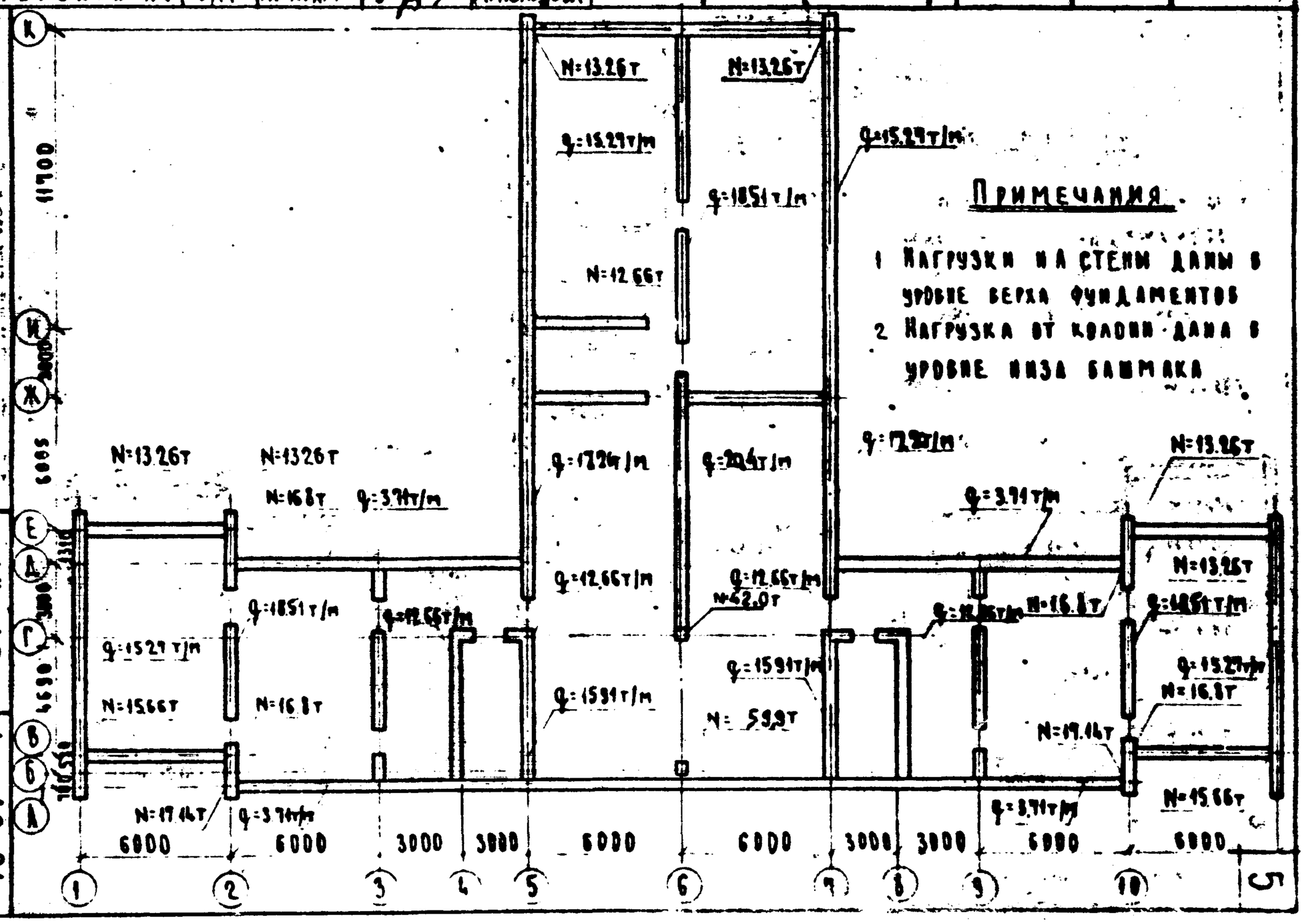

Примечания

1. Нагрузки на стены даны в уровне верха фундаментов
2. Нагрузка от колонн дана в уровне низа башмака

Часть 3/0 Раздел 1	VI-49
Арх. № 39-6-1/5	Лист АС-01

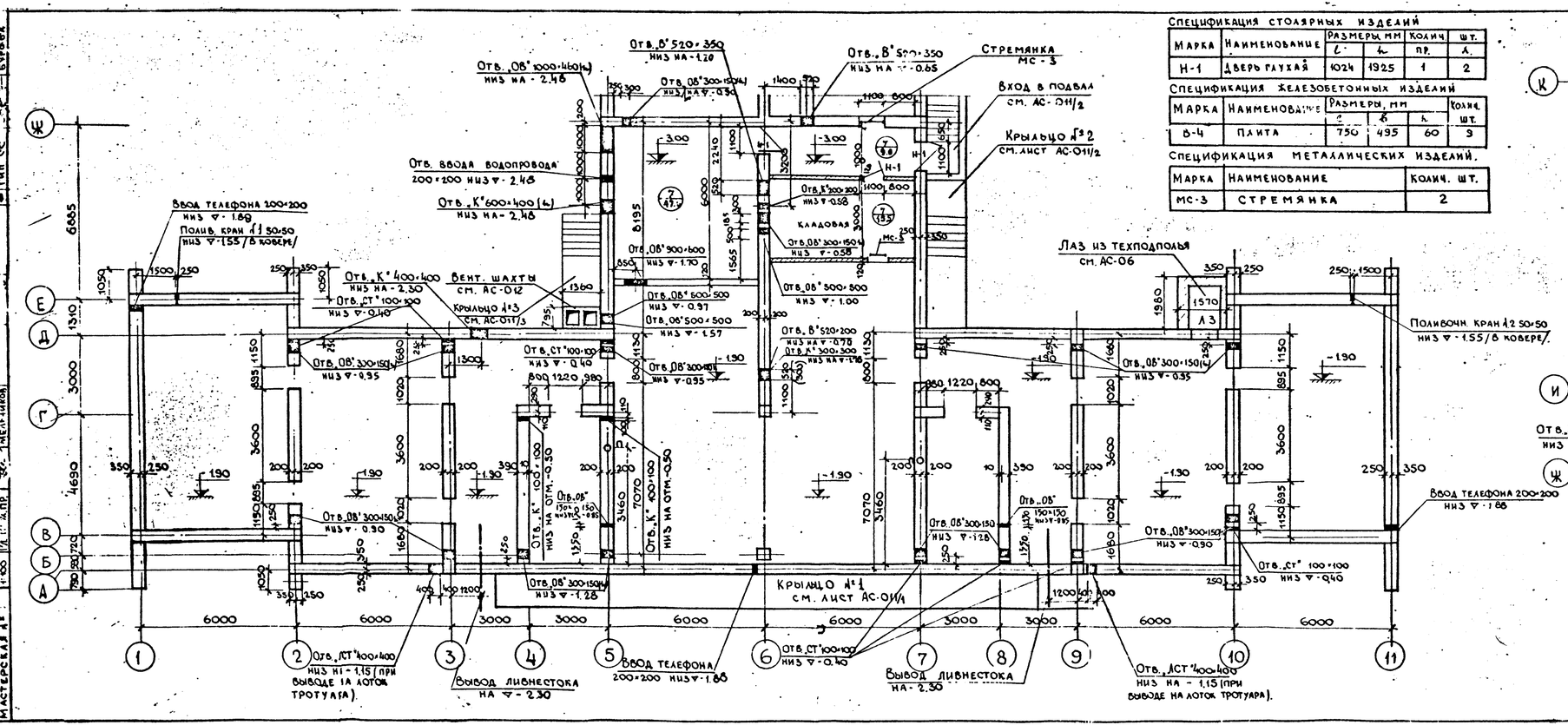

Спецификация столярных изделий

Марка	Наименование	Размеры, мм L	h	Колич. пр.	шт. л.
Н-1	Дверь глухая	1024	1925	1	2

Спецификация железобетонных изделий

Марка	Наименование	Размеры, мм c	b	h	Колич. шт.
6-4	Плита	750	495	60	9

Спецификация металлических изделий.

Марка	Наименование	Колич. шт.
МС-3	Стремянка	2

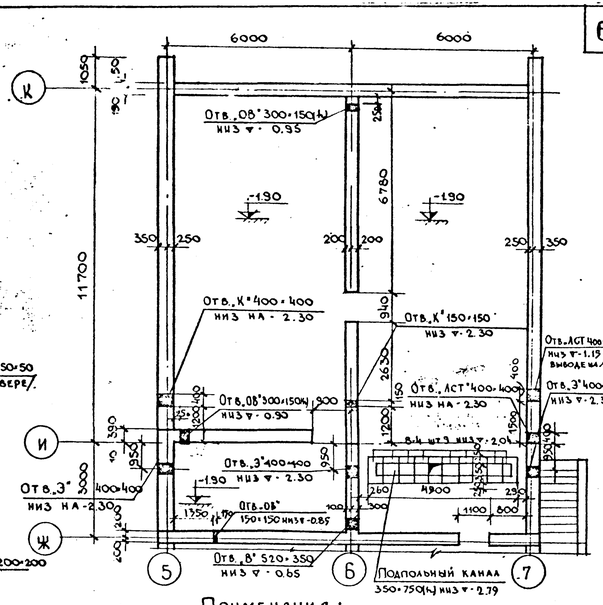

Примечания:

1. Стеновые блоки „ФС" укладываются на цем. растворе М-100
2. После прокладки инженерных коммуникаций отверстия в наружных стенах заделываются кирпичом.
3. Доборы в стенах цокольной части здания выполнять из кирпича М-100 на цементном р-ре М-75
4. Поверхности стеновых блоков и кирпичной кладки, соприкасающиеся с грунтом, промазать горячим битумом за 2 раза.

План техподполья и подвала.	VI-49 выпуск 1975 г.	Лист № АС-09.	
	Часть 1/0	Арх. № [illegible]	

МНИИТЭП

Мастерская № 4

Рук. мастер. Ильинская

Гл. инж. мастер. Ф. Самсонов

Гл. арх. проект. Ф. Самсонов

Гл. инж. проекта Ф. Руберид

Гл. инж. отдела Ф. Мельников

Гл. инж. ГИП Ф. Мельников

Гл. инж. ГИП ОВ Ф. Булгакова

Гл. инж. ГИП ВК Ф. Кржижановский

Гл. инж. ГИП ЭО Ф. Мартынов

Гл. инж. ГИП СС Ф. Бурова

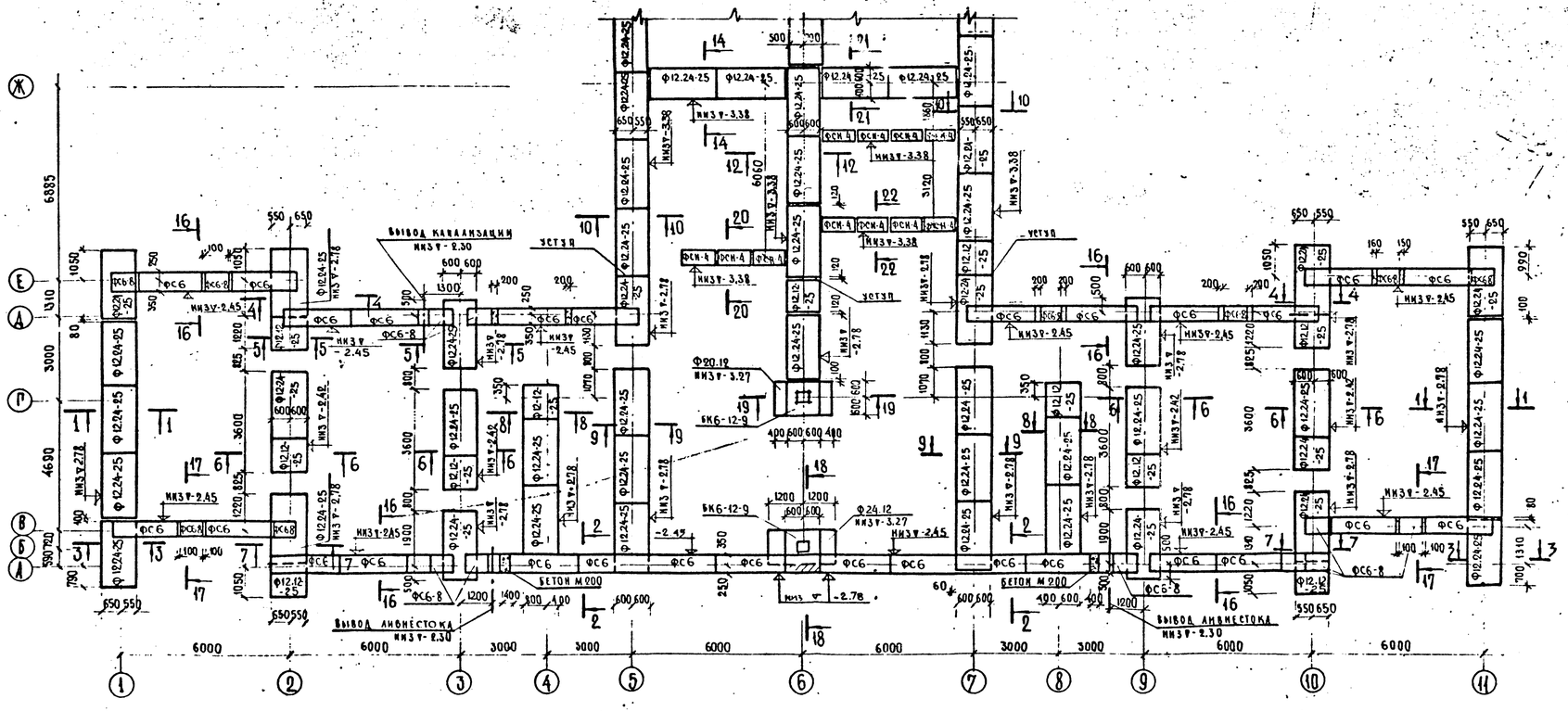

Спецификация железобетонных и бетонных изделий

Марка	Наименование	Размеры мм			Количество
		А	Ш	В	
Ф12.12-25	Плиты железобет.	1180	900	300	12
Ф12.24-25	—"—	2380	1200	300	48
Ф24.12-25	—"—	1180	2400	500	1
Ф20.12-25		1180	2000	500	1
ФС6	Блоки бетонные	2380	600	580	28
ФС6-8	—"—	780	600	580	18
ФСН-4	—"—	1180	400	280	11
БК6-12-9	Башмак под колонн.	1200	1200	880	2

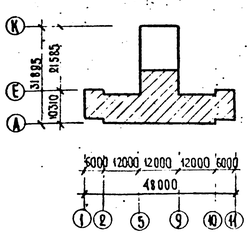

Примечание:

1. Фундаментные плиты укладывать на песчаную подушку толщ 50мм.
2. Фундаменты под крыльцо №1, №2, №3 см листы № 011/1, 011/2, 011/3
3. Сечения смотри на листах АС-05; АС-06

План фундаментов.	VI-49 вып. 1975г.	Лист № АС-03/1
	Часть 1/0	Арх. №

Мастерская № 7 | Гл. спец. | Гл. арх. пр. | Гл. инж. пр. | М 1:100 | 1979 г. | Разработал | Проверил | Плахтин | Мельников | Кисилевский | Арнольд | Мезинов

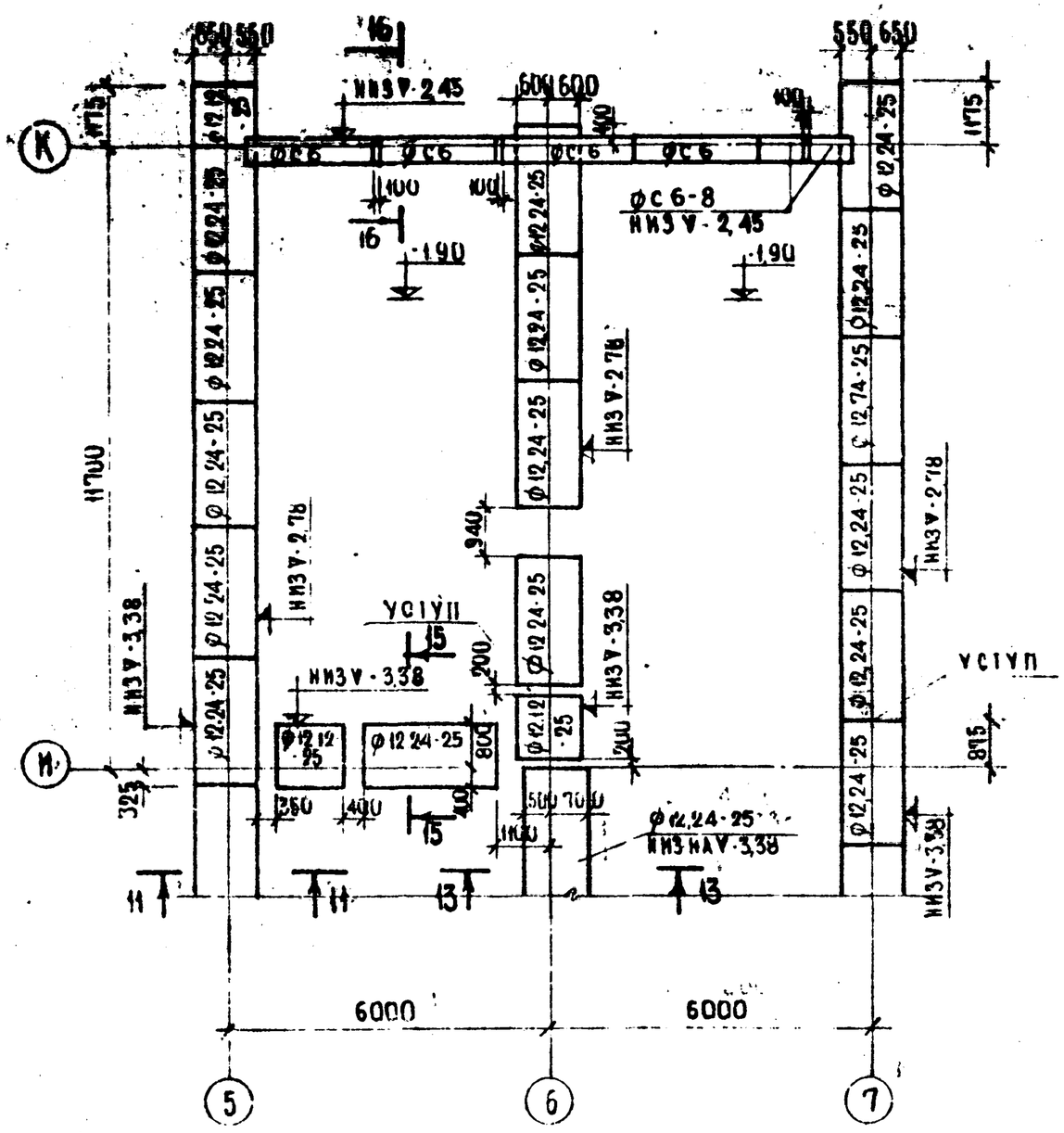

СПЕЦИФИКАЦИЯ ЖЕЛЕЗОБЕТОННЫХ ЭЛЕМЕНТОВ

МАРКА	НАИМЕНОВАНИЕ	РАЗМЕРЫ, ММ			КОЛИЧЕСТВО
		Д	Ш	В	
Ф12.12-25	ПЛИТЫ ЖЕЛЕЗОБЕТ	1180	1200	300	3
Ф12.24-25	" " "	2380	1200	300	17
ФС 6	БЛОКИ БЕТОННЫЕ	2380	600	580	4
ФС 6-8	" "	780	600	580	2

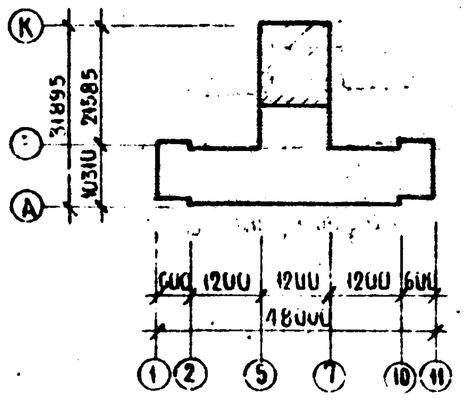

МНИИТЭП
МАСТЕРСКАЯ №4

РУК. МАСТ.			
ГЛ. ИНЖ. М.	ПАВЛОВ	РУК. ГР. ИНЖ.	БИНИЧЕНКО
ГЛ. АРХ. ПР.	АРНОЛЬДОВА	РАЗРАБОТ.	ПАЛАТНИК
ГЛ. ИНЖ. ПР.	МЕЛЬНИКОВ	ПРОВЕРИЛ	МЕЛЬНИКОВ
МАСШ. 1:100			

ПЛАН ФУНДАМЕНТОВ

VI-49
ВЫПУСК 1975г
ЧАСТЬ I/0

ЛИСТ АС-03/2
АРХ № 34-2641

Развертка по оси 1

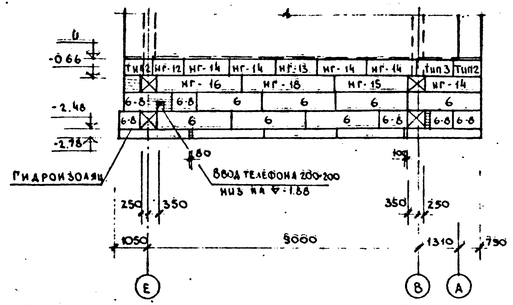

Развертка по оси 2

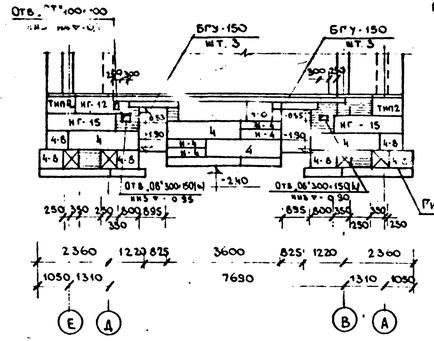

Развертка по оси 3

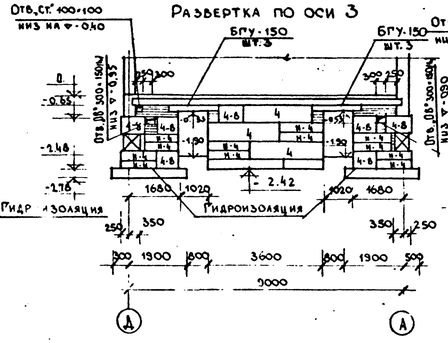

Развертка по оси 4

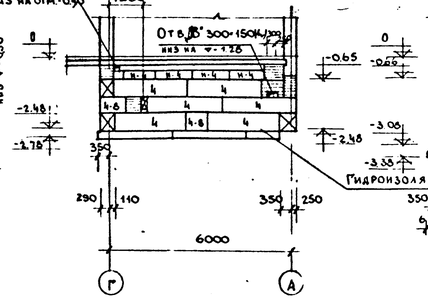

Развертка по оси Ж

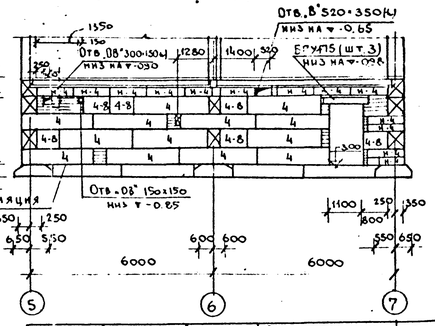

Развертка по оси 11

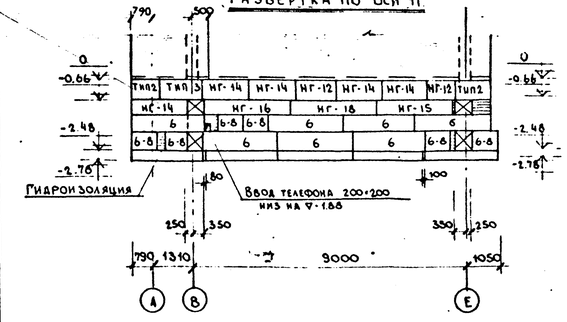

Развертка по оси 10

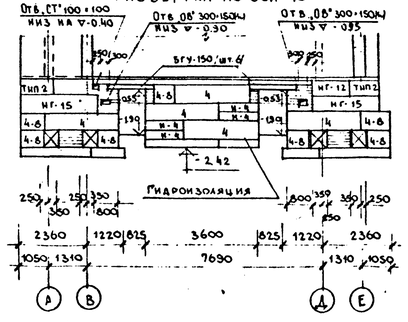

Развертка по оси 9

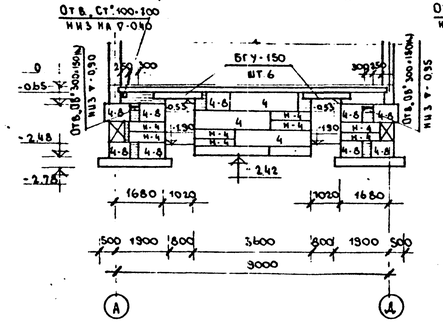

Развертка по оси 8

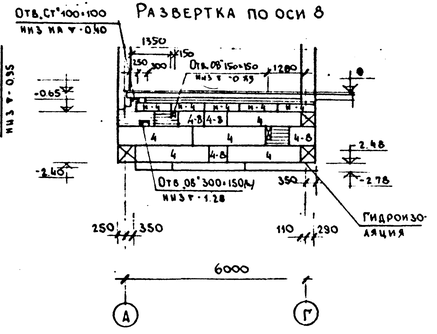

Марка	Наименование	Размеры, мм			Количество	Условн. обознач.
		Д	Ш	В		
НГ 12	ПОЯСНОЙ РЯДОВОЙ	980	500	580	5	
НГ-13	" "	1180	500	580	1	
НГ-14	" "	1580	500	580	10	
НГ-15	ПЕРЕМЫЧ. РЯД. БЛОК	2380	500	580	6	
НГ-16	" "	2780	500	580	2	
НГ-18	" "	2980	500	580	2	
ФС 6	БЛОКИ БЕТОННЫЕ	2380	600	580	14	6
ФС 6-8	" "	780	600	580	12	6-8
ФС 4	" "	2380	400	580	40	4
ФС 4-8	" "	780	400	580	42	4-8
ФС 4	" "	1180	400	280	50	4-4
БГУ-150	ПЕРЕМЫЧКИ	1500	120	220	24	
ТИП 2	ПЕРЕМЫЧЕЧНЫЙ БЛОК	995	500	580	8	
ТИП 3	" "	1390	500	580	2	
БГУ-175	ПЕРЕМЫЧКИ	1750	120	220	3	

Развертки стен техподполья и подвала по осям 1÷4, 8÷11, Ж, И.

VI-49 вып. 1975 г. Часть 1/0

Лист АС-04/1

Арх. № 393698

Кабс 6204 1/0

МНИИТЭП

Мастерская № 7

1979 М-6 1:100

Гл. спец. М. Гл. арх. пр. Гл. инж. пр. Рук. маст. Рук. гр. инж. Гл. арх. Гл. инж. Гл. арх. Гл. инж. Гл. арх. Гл. инж.

Павлов Васильевич Арнольдова Мельников Вишневский Мельн Рубервич Мельн

Развертка по оси 5

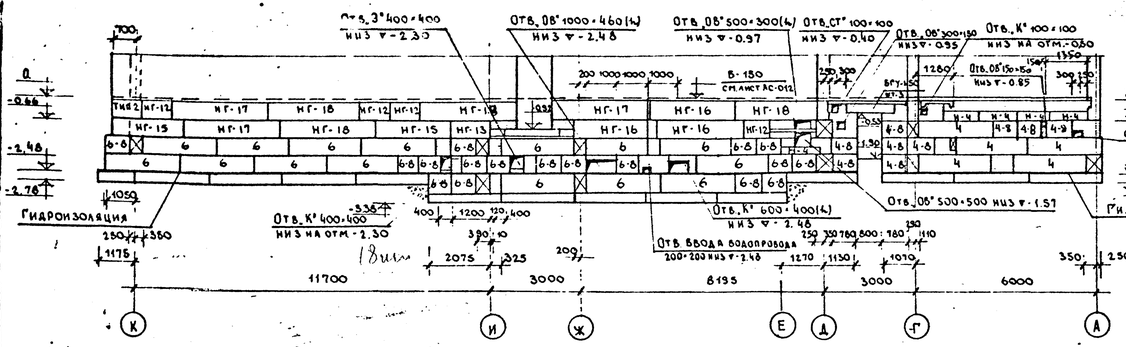

Развертка по оси 6

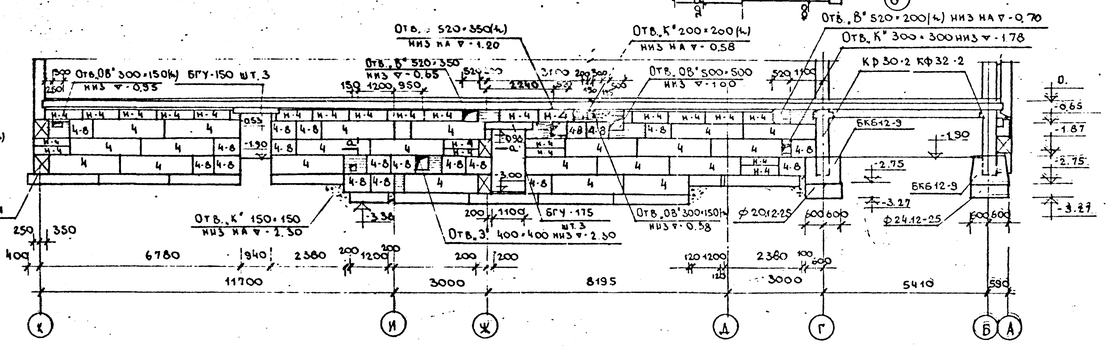

Развертка по оси 7

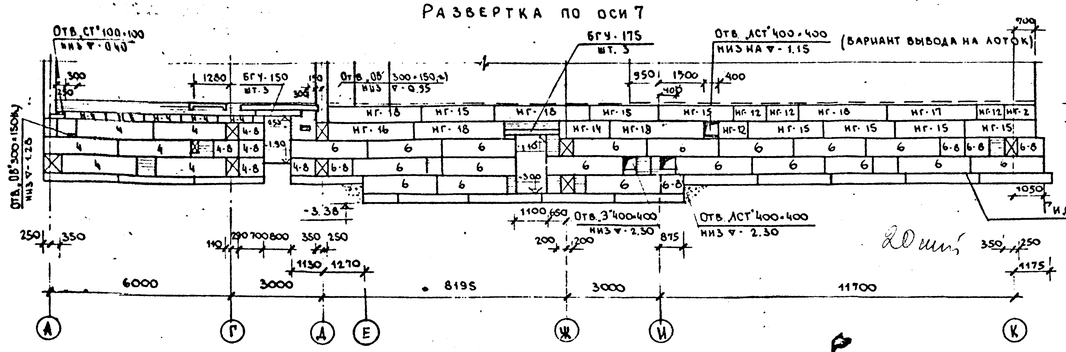

Развертка по оси Г

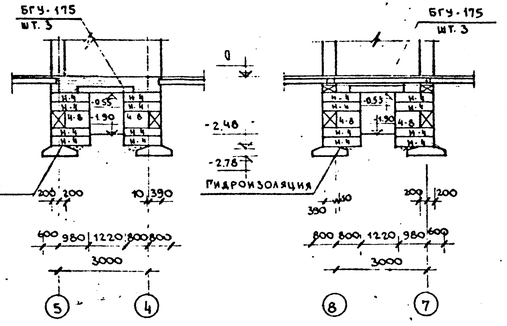

Марка	Наименование	Размеры, мм Д	Ш	В	Количество	Условн. обознач. блоков
ТИП 2	Перемычечный блок	995	500	580	2	
НГ 12	Поясной рядовой блок	980	500	580	8	
НГ-13	" "	1180	500	580	1	
НГ-14	" "	1580	500	580	1	
НГ-15	Перемыч. ряд. блок	2380	500	580	9	
НГ-16	" " "	2780	500	580	4	
НГ-17	" " "	3190	500	580	4	
НГ-18	Блоки бетонные	2980	500	580	8	
ФС-6	" "	2380	600	580	34	6
ФС6-8	" "	780	600	580	21	6-8
ФС4	" "	2380	400	580	34	4
ФС 4-8	" "	780	400	580	35	4-8
ФСН4	" "	1180	400	280	49	Н-4
БГУ-150	Перемычки	1500	1200	220	9	
БГУ-175	" "	1750	120	220	12	

Развертки стен подполья и подвала по осям 5÷7; Г

VI-49 выпуск 1975г. часть 1/0

Лист № АС-041/0

Арх. № 3338-00

МНИИТЭП Мастерская № 1

Ж-6 1:100

Рук. маст. Гл. стук. инж. Гл. арх. пр. Гл. инж. пр. Рук. гр. инж. Рук. гр. Разработ. Проверил. Гл. спец. Гл. инж. Гл. арх.

Винницкий, Палатник, Мельников, Павлов, Засимович, Арнольдова, Мединков

Развертка по оси А

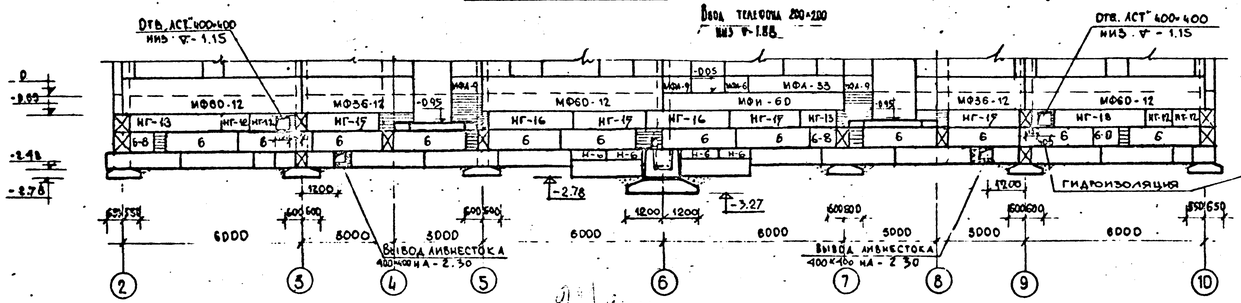

Развертка по оси В

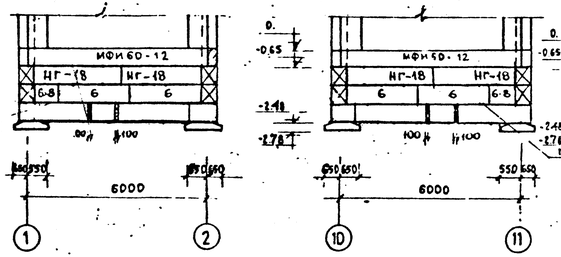

Развертка по оси Е

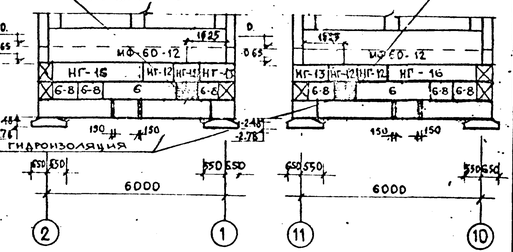

Развертка по оси Д

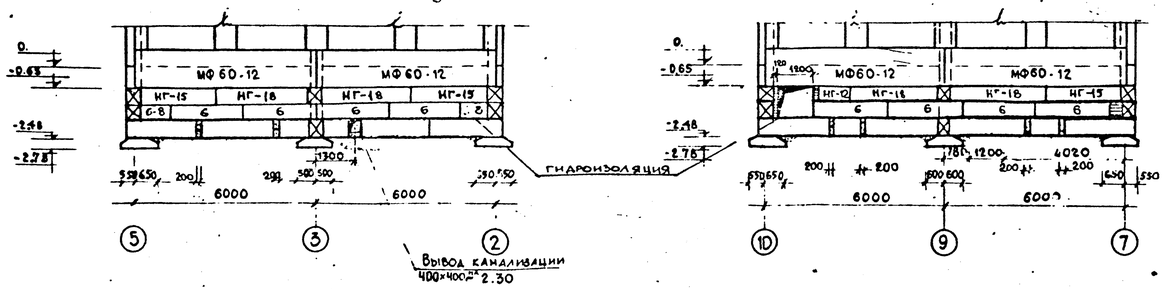

Развертка по оси К

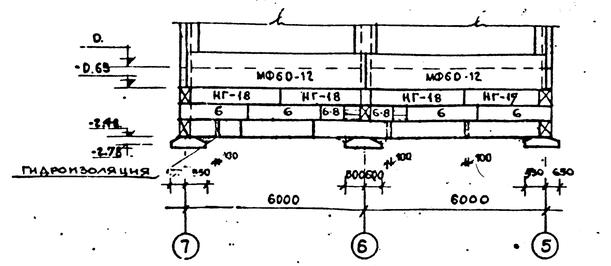

Спецификация сборных железобетонных изделий

Марка	Наименование	Размеры, мм А	Размеры, мм Ш	Размеры, мм В	Количество	Условн. обозн.
НГ-12	поясной рядовой	980	500	580	9	
НГ-13	" "	1180	500	580	3	
НГ-15	перемычн рядовой блок	2380	500	580	8	
НГ-16	" " "	2780	500	580	4	
НГ-18	" " "	2980	500	580	13	
ФС 6	блоки бетонные	2380	600	580	30	6
ФС 6-8	" "	780	600	580	15	6-8
ФСН-6	" "	1180	600	280	4	Н-6

Развертки стен техподполья. по осям А; В; Д; Е, К.	VI - 49 вып 1975г.	Лист АС-04/3	
	Часть 1/0	Арх № 39465	

Согласовано

Заказчик

Рук. маст. Гл. инж. маст.

МНИИТЭП 1979 г. Мастерская № 7 Масштаб 1:100

Рук. мастерской Кавлов; Гл. инж. пр. Медников; Разработал Гадиаев; Проверил Арнольд; Н. контр. Медников; Гл. спец. Ежов; Гл. архитектор Ивлиев

Развертка стены теплового пункта. Развертка стен подвала.

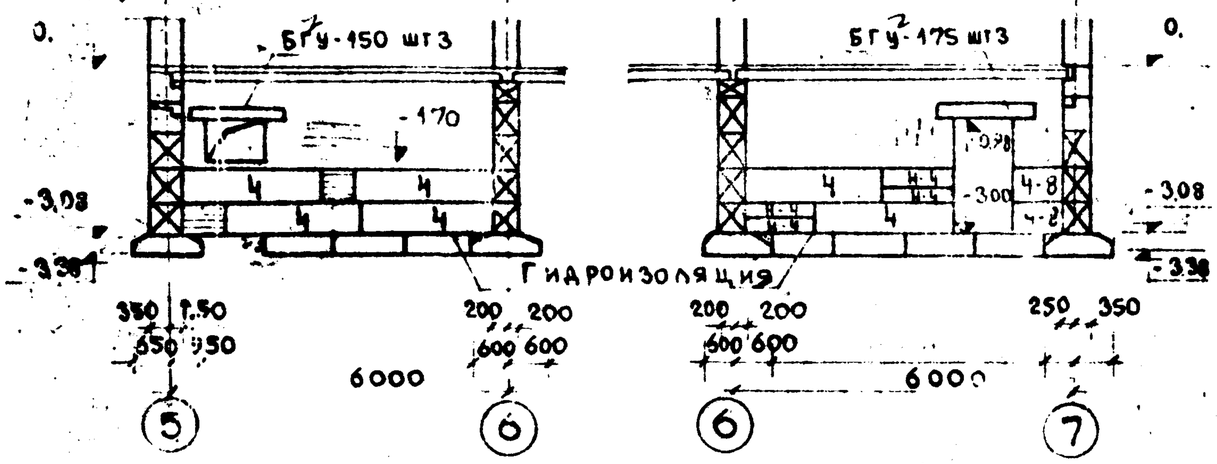

Спецификация железобетонных элементов

Усл. обозн.	Марка	Наименование	Размеры, мм			Количество
			д	ш	в	
4	ФС 4	Блоки бетонные	2380	400	580	14
4-8	ФС 4-8	" "	780	400	580	8
Н-4	ФСН-4	" "	1180	400	280	11
	БГУ-150	Перемычки	1500	120	220	6
	БГУ-175	"	1750	120	220	6

Развертка по оси „И"

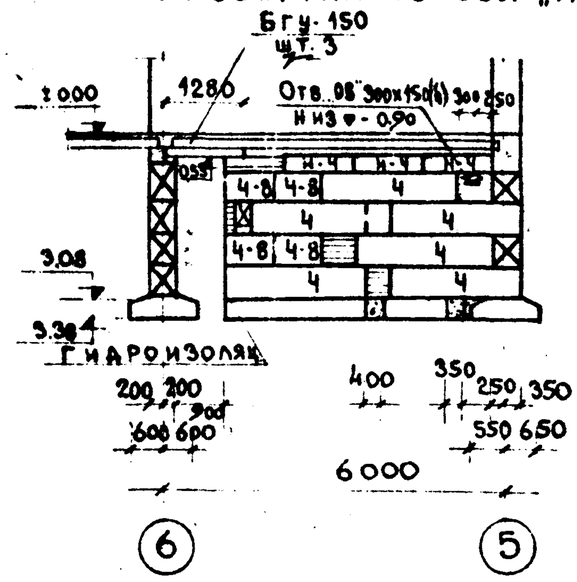

Развертка стены подвала

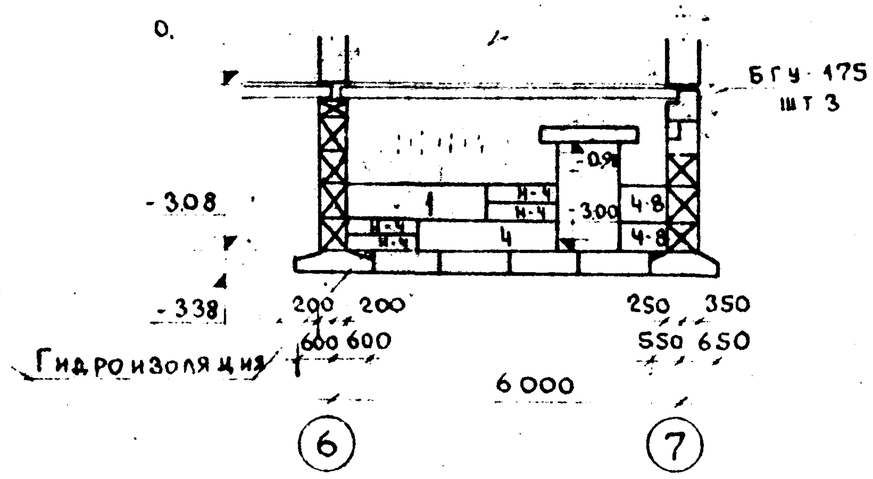

Развертки стен подвала, теплового пункта, по оси „И"	VI-49 вып. 1975 г. Часть 1/0	Лист АС-04/4 Арх № 3652

МНИИТЭП
Мастерская № 4
Дата 1975 | М-б 1:100
Рук. мастер. Мельников | Гл. инж. Биниченко | Гл. конструктор Палатник | Гл. арх. пр. Биниченко
Павлов | Гл. инж. пр. Тер-Минасян | Рук. группы Василевский | Разработ. Арнольдова | Провер.

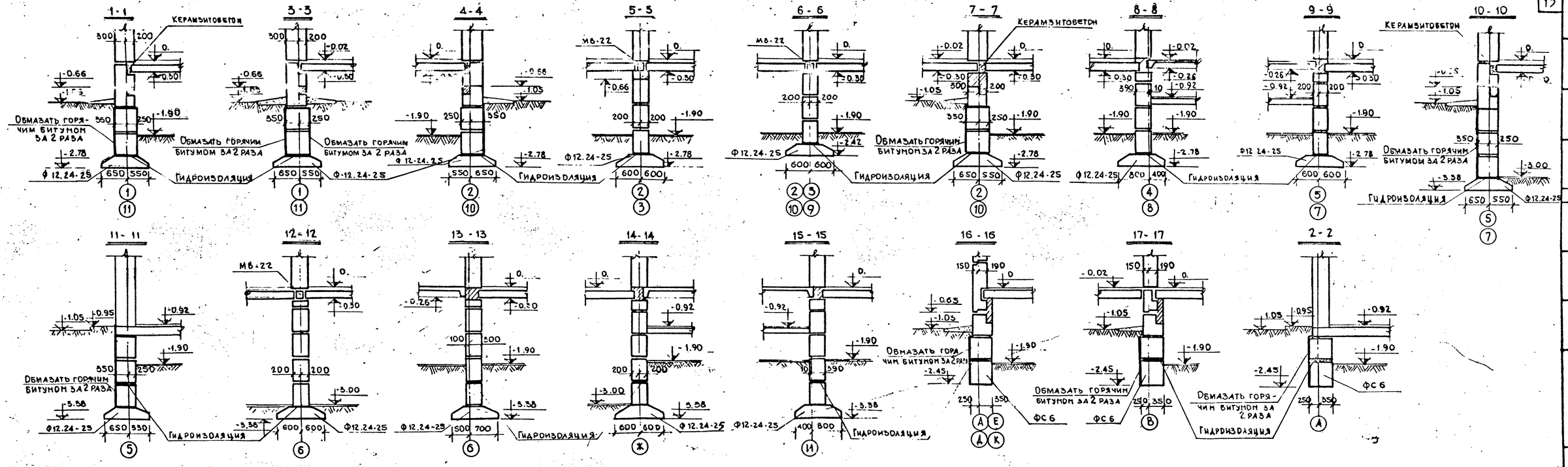

Сечения фундаментов 1-1 ÷ 17-17	VI - 49 в.1975	Лист № АС-05	
	Часть I/D	Арх. № 2223/522	

МНИИТЭП
Мосгорская № 7
Главный инженер Мельников
Главный архитектор Мельников
Гл. инж. проекта Мельников
Гл. спец. Гросмейстер
Гл. арх. проекта Гросмейстер
Гл. инж. пр. Мельников
Рук. мастер Павлов
Ст. инж. Гросмейстер
Масштаб 1:50
1979

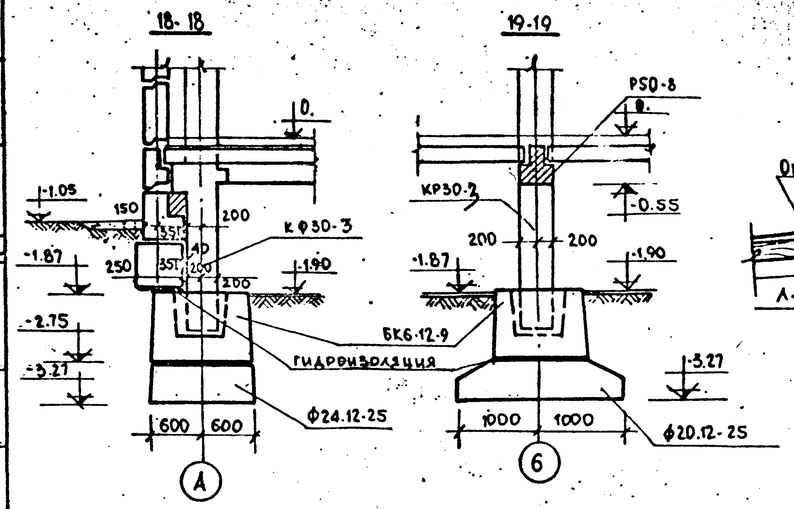

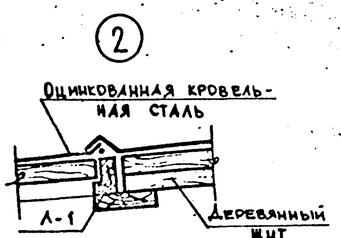

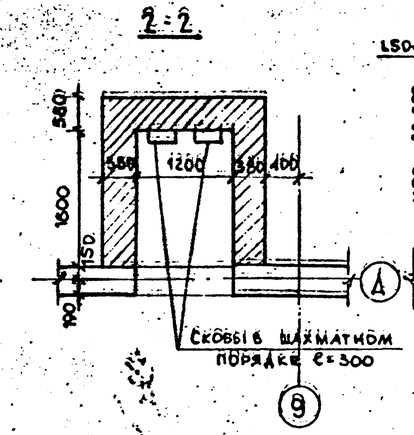

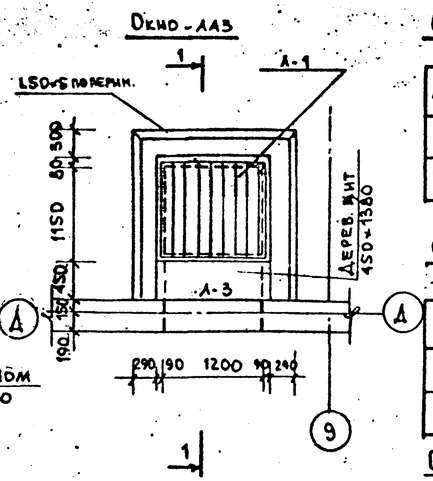

Спецификация железобет. элементов

14

Марка	Наименован.	Размеры, мм			Количество
		Д	Ш	В	
ФС4-8	Блоки бет.	780	400	580	2
ФСН-4	" - "	1180	400	280	6

Спецификация деревянных изделий

Марка	Наименов.	Размеры, мм		Количество
		Д	Ш	
Л-1	Заградит. люк	1226	1376	1
Л-3	"	1185	1175	1

Спецификация металлических изделий

Марка	Количество	Вес, кг		ГОСТ, каталог, изготовитель
		1 изд.	всего	
L50×5	1	23.3	23.3	ГОСТ 8509-57
Анкер Ф6	14	0.12	1.68	ГОСТ 5781-61
Скобы Ф20	6	2.57	15.42	—"—

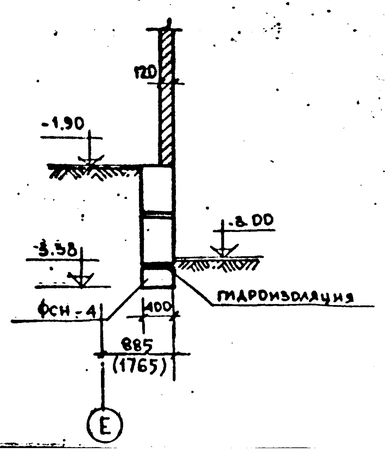

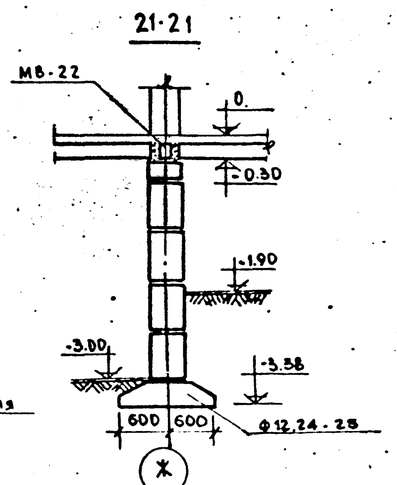

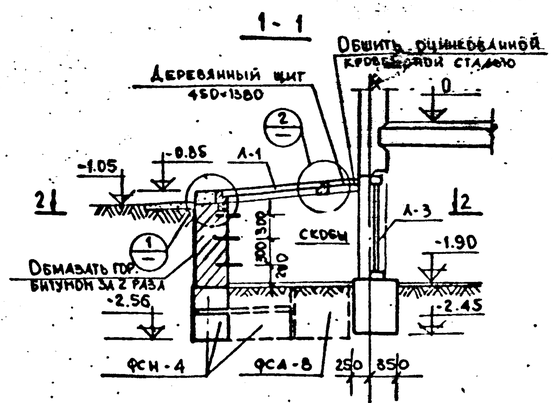

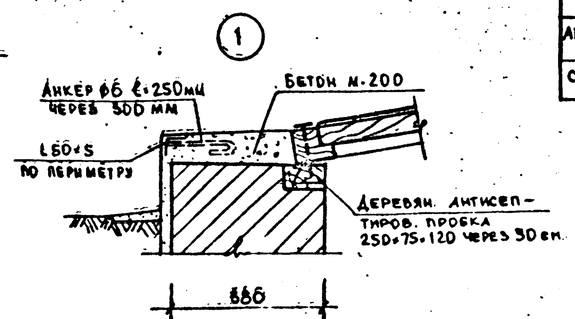

К техничн. информ. № 102 от 30.11.79.

Сечения фундаментов 18-18 ÷ 22-22 Окно-лаз.	VI-49 вып. 1975 г.	Лист № АС-06Д2
	Часть 1/0	Арх. № 41334В

МНИИТЭП

Мастерская № 7

1979 м-б 1:50

Рук. мастер.		
Гл. спец. м.	Васалевский	
Гл. арх.-пр.	Арнольдова	Проверил
Гл. инж.-пр.	Мельников	Мельников
Рук. гр. инж.		Винниченко
Разработ.		Палатник
		Мельников

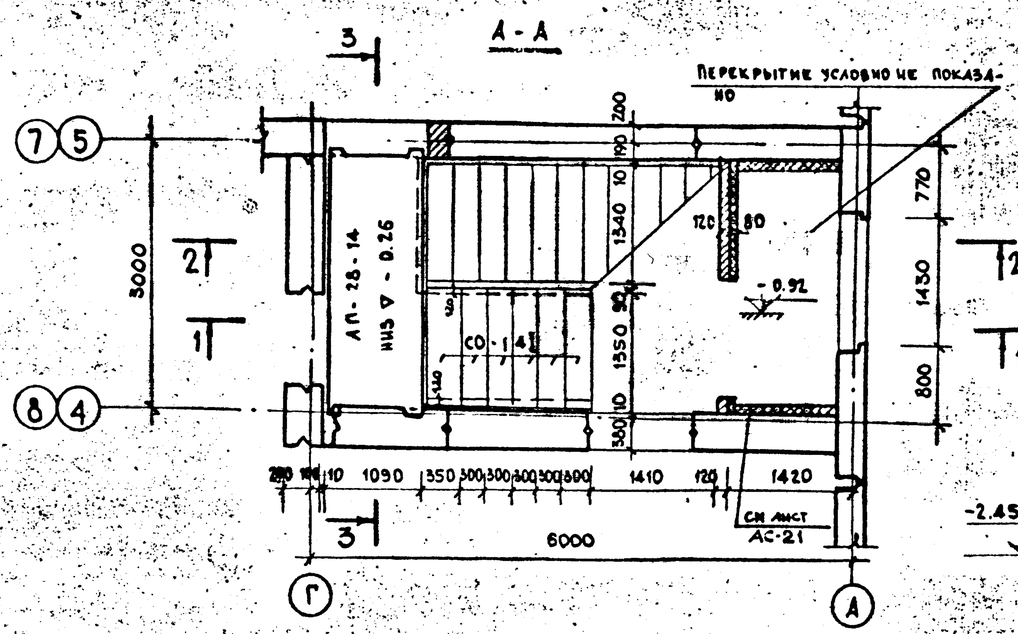

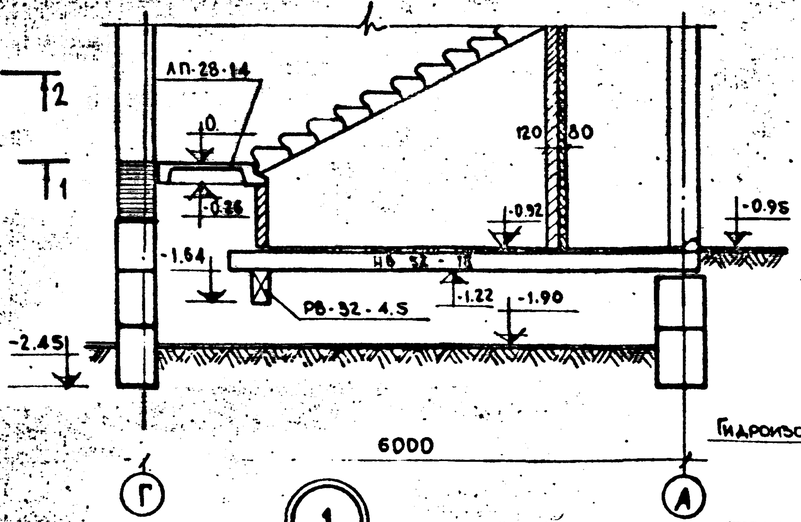

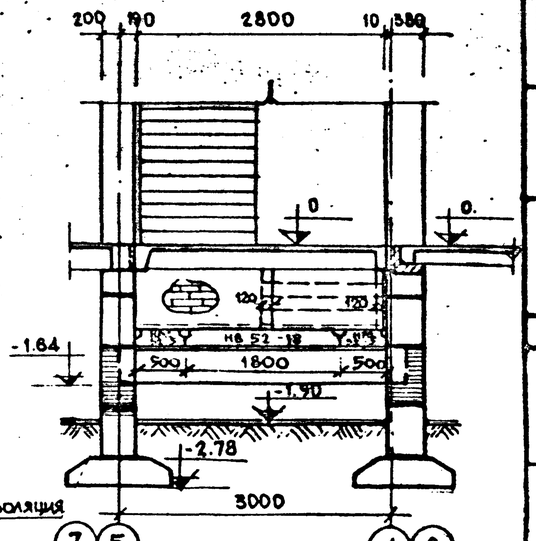

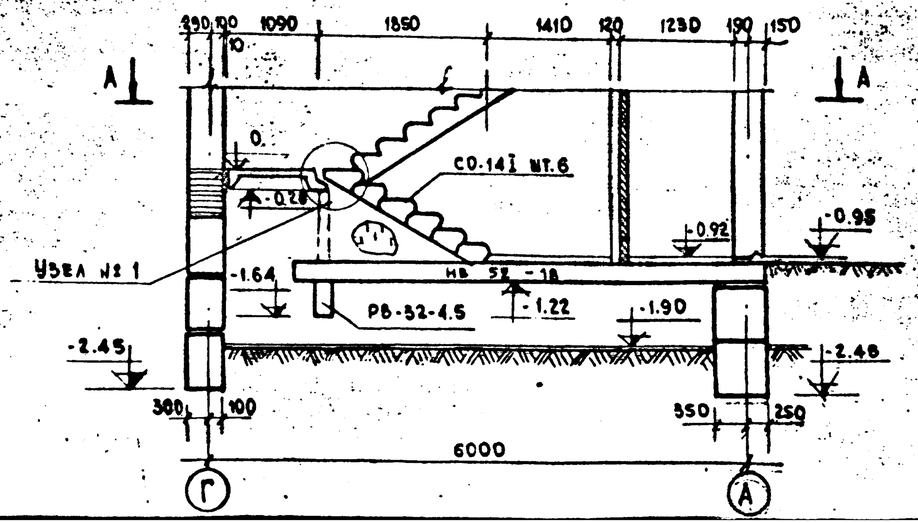

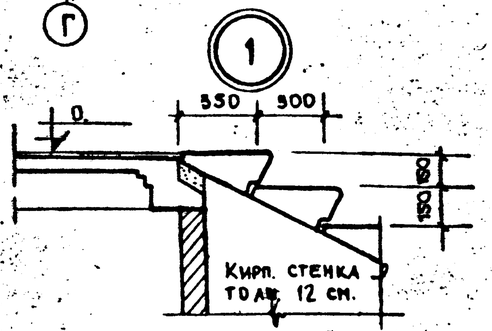

Спецификация сборных железобетонных изделий

№№ п. п.	Марка изделия	Наименование изделия	Размеры, в мм l	b	h	Кол-во штук шт. 2
1	АП-28-14	Лестничн. площадка	3000	1185	260	2
2	СО-14I	Ступень	1350	330	148	12
3	НВ 52-18	Настилы перекр.	5160	1790	220	2
4	НРД 52-5	Распорка сантех.	5160	490	220	4
5	РВ-32-4.5	Ригель	3190	160	400	2

Примечания:

1. Ступени СО-14I укладывать на цементном растворе М-50
2. Поверхности кирпичной кладки, соприкасающиеся с грунтом промазать горячим битумом за 2 раза.
3. Ограждение лестницы см лист АС-9.
4. Лестницы замаркированы на плане 1го этажа.

Лестница № 1 /шт. 2/.	VI-49 вып. 1975г	Лист № АС-07	
	Часть I/0	Арх. № 394655	

Мастерская № 4 | 1270 | М1:50 | Гл. конст. М. | Гл. арх. пр. | Нач. мас. | Нач. мас. | Ведр. инж. | Разработ. | Проверил | Н. контр. | Гл. инж. пр.
Василевский | Палатник | Винниченко | Армальова

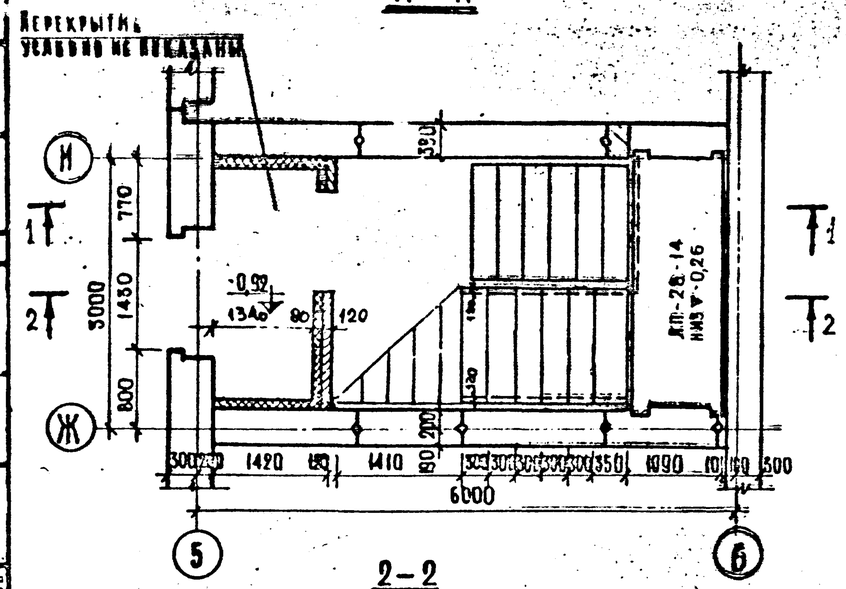

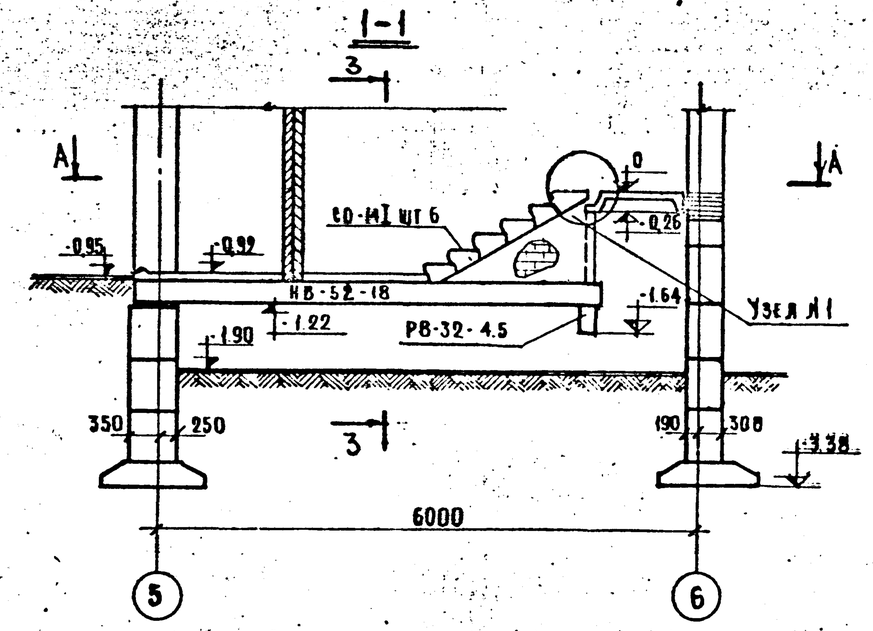

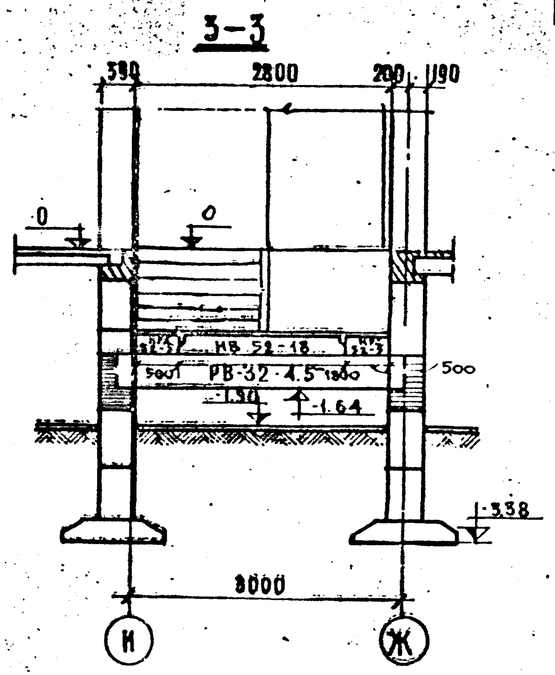

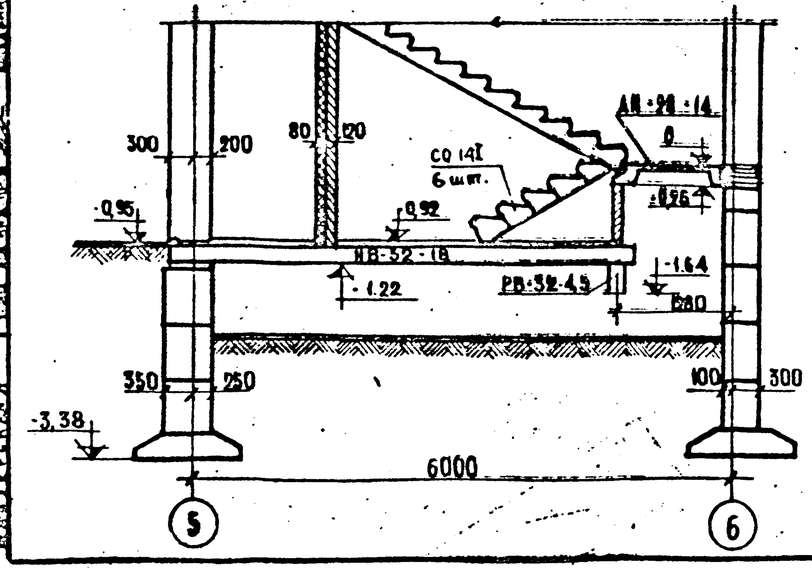

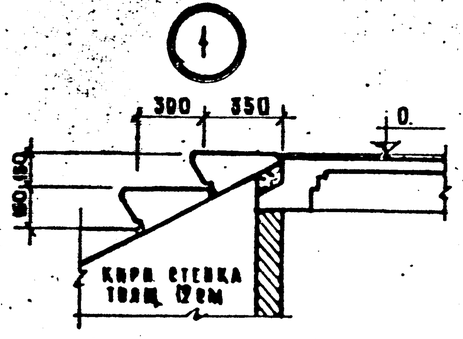

Спецификация сборных железобетонных изделий

№№ пп	Марка изделия	Наименование изделия	Размеры, мм l	b	h	Кол-во штук
1	ЛП-28-14	Лестничная площадка	3000	1186	260	1
2	СО-14I	Ступень	1350	330	148	6
3	НВ-52-18	Настил перекрыт.	5160	1790	220	1
4	НРД-52-5	" "	5160	490	220	2
5	РВ-32-4,5	Ригель	3190	160	400	1

Примечания

1. Ступени СО-14I укладывать на цементном растворе М-50
2. Поверхности кирпичной кладки, соприкасающиеся с грунтом промазать горячим битумом за 2 раза
3. Ограждение лестницы см. лист АС-9

Лестницы замаркированы на плане 1го этажа

к технич. информ. №102 от 30.11.79.

Лестница № 2	VI-49 вып. 1975г		Лист АС-08Д2
	Часть I/0		Арх. № 47533-3

ЛИТЭП

Главный инж. проекта Лазаревская

Рук. мастер Пандов; Гл. спец. Ясинецкий; Гл. арх. пр. Арнофодова; Гл. инж. пр. Мельников; Рук. гр. инж. Винниченко; Разработал Палатник; Проверил Мельников

Масштаб 1:20 1979

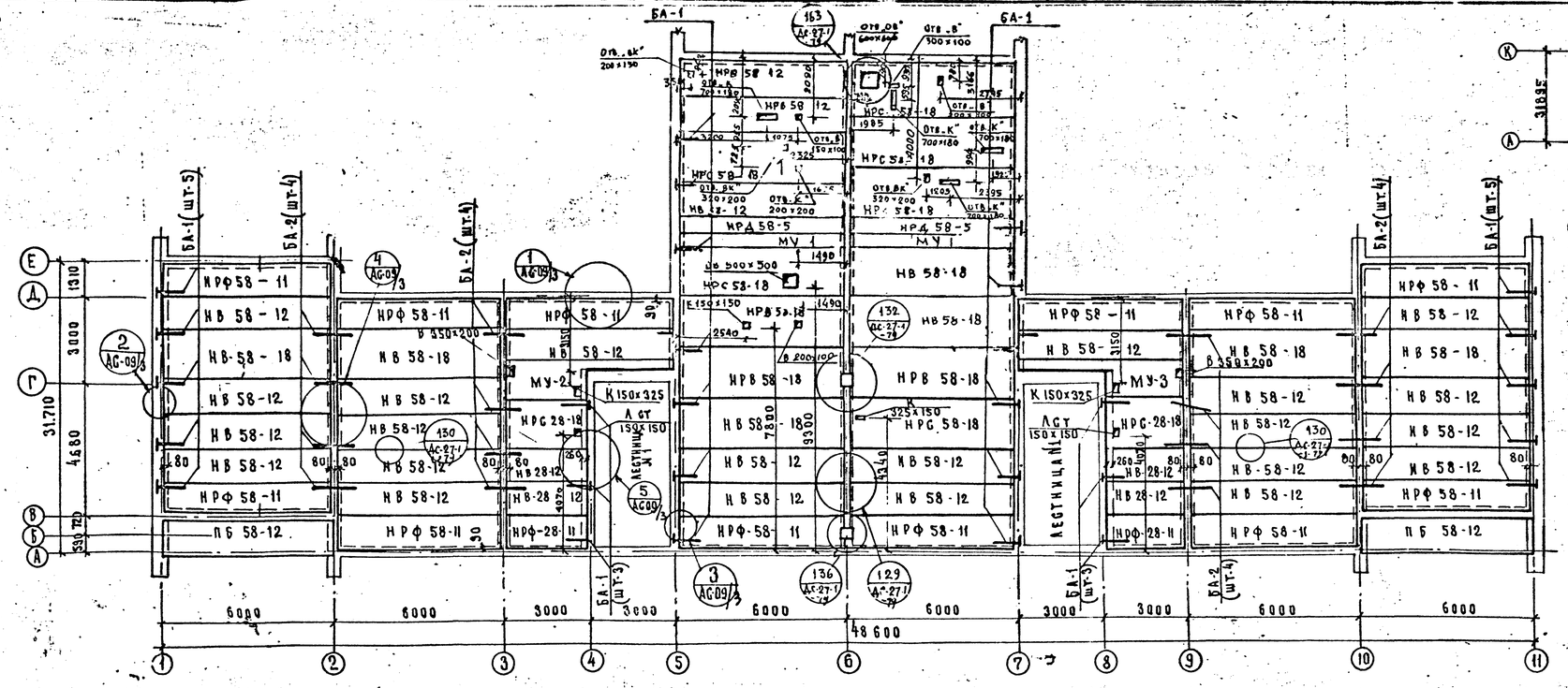

Спецификация железобетонных изделий

Марка	Наименование	Размеры, мм Д	Ш	В	Колич. чест.
НРВ 58-12	Распорка сантехн	5760	1190	220	2
НВ 58-12	Настилы перекр	5760	1190	220	23
НВ 58-18	" "	5760	1790	220	7
НРФ 58-11	Распорки фасадные	5760	1080	220	12
ПБ 58-12	Плиты балкон.	5760	1180	220	2
НРС 58-18	Распорки сантехн	5760	1790	220	6
НРС 28-18	" "	2760	1790	220	2
НВ 28-12	Настилы перекрыт	2760	1190	220	4
НРФ 28-11	Распорки фасадные	2760	1080	220	2
НРД 58-5	Распорки сантехн.	5760	490	220	2
НРВ 58-18	Распорки	5760	1790	220	3

Спецификация металлическ. изделий

Марка	Количество	Вес, кг. 1 изделия	Всего	Каталог
БА-1	45	1.08	47.52	НК 60-01
БА-2	25	1.14	28,50	"

Примечания:

1. Отверстия для сантехнических стояков пробивать по рассверленным дыркам не нарушая ребер.
2. Настилы укладывать по слою свежеуложенного раствора М-100.
3. Швы между настилами тщательно заделать цем. раствором М 100.
4. Анкера покрыть цементноказеиновой обмазкой

К техн. инф. № 102 от 30.11.79

Перекрытие на отметке −0.30	VI-49 вып. 1975	Лист АС-09/1	
	Часть 1/0	Арх. №	

Кодс

МНИИТЭП

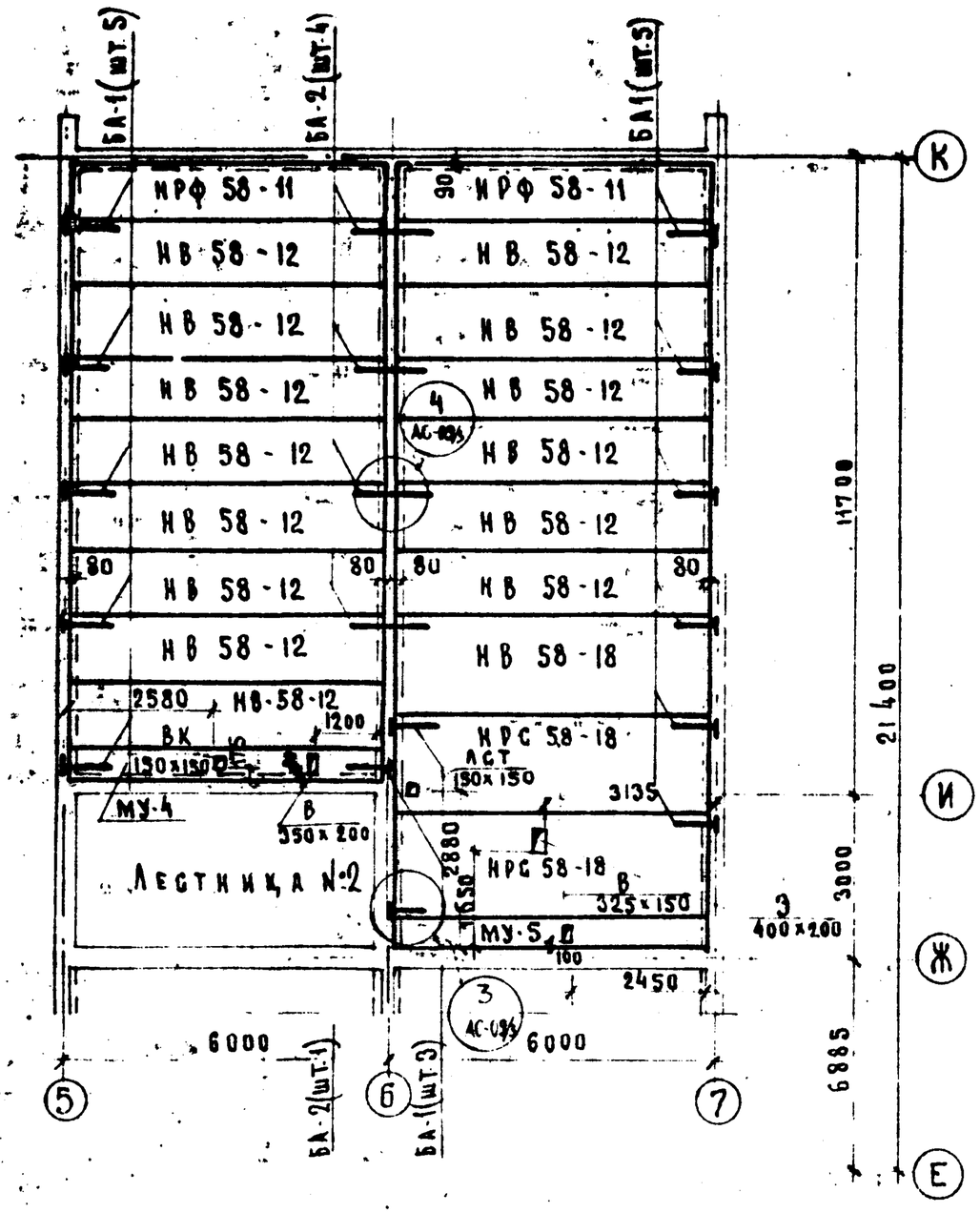

Спецификация железобетонных элементов

Марка	Наименовен.	Размеры, мм			Количество
		Д	Ш	В	
НРФ 58-11	Распорки фасадные	5760	1080	220	2
НВ 58-12	Пластины перекрыт.	5760	1190	220	14
НВ 58-18	"	5760	1790	220	1
НРС 58-18	Распорка ... технич.	5760	1790	220	2

Примечание:

1. Спецификация мет. изделий см. лист АС-09/1

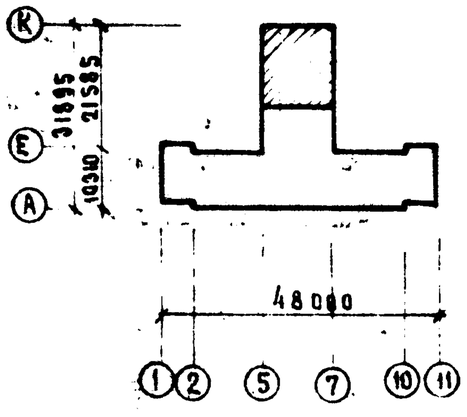

Перекрытие на отметке −0.30	VI-49 вып. 1975г	Лист АС-09/2
	часть 1/0	Арх. № 393658

МНИИТЭП
Мастерская 17
Руг. мастер. Павлов
Гл. инж. проекта Бурова
Согласовано
Гип. ОЗО
Гип. СС
Разработ. Васильевский
Проверил Арнольдов
Гл. инж. пр. Жилинков
1979
М-6
1:100

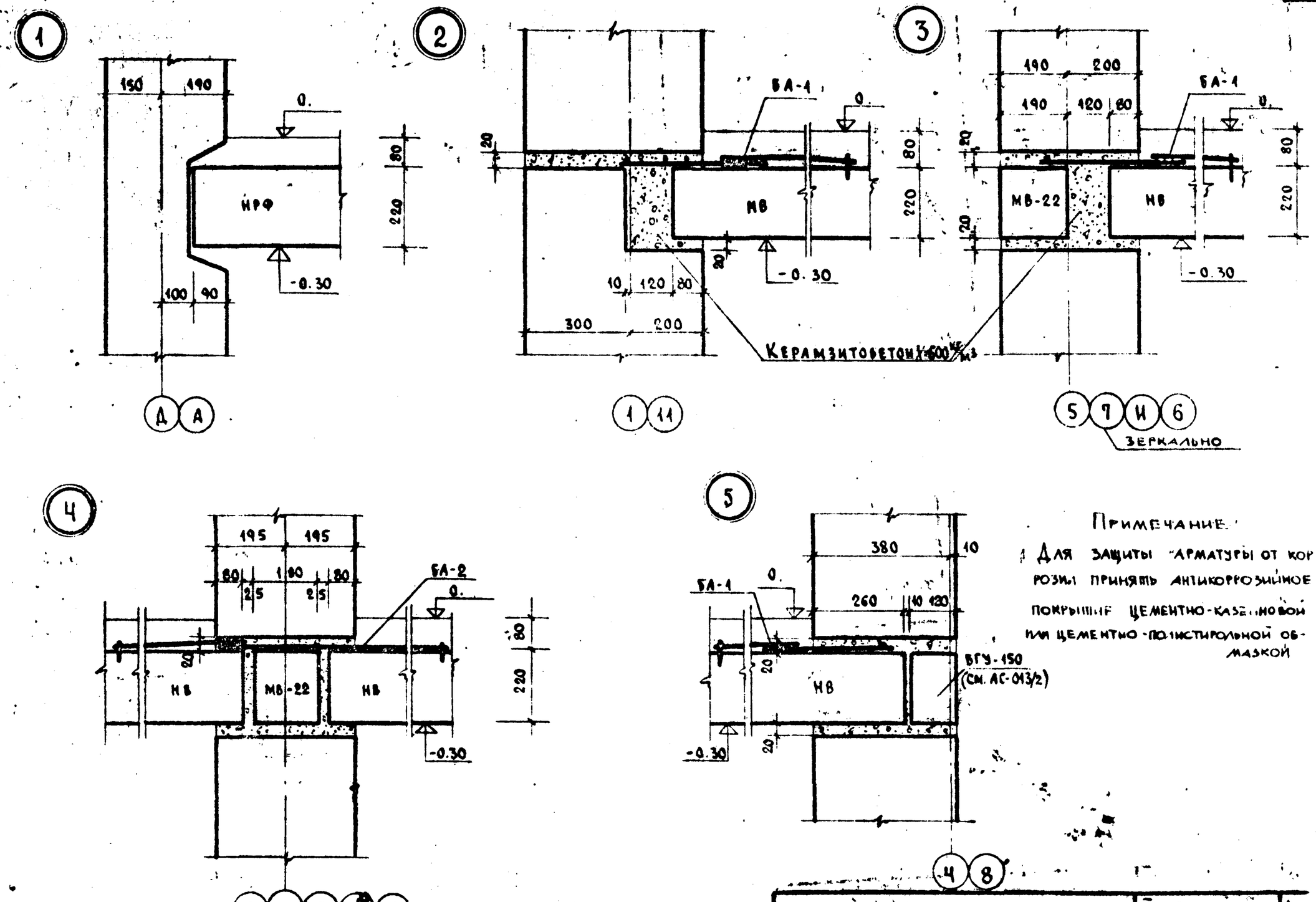

Примечание:

1. Для защиты арматуры от коррозии принять антикоррозийное покрытие цементно-казеиновой или цементно-полистирольной обмазкой

Рук. мастер	Павлов		
Гл. спец. М	Васильевский		
Гл. арх. пр.	Арнольдова		
Ст. инж. пр.	Мельников		
Рук. гр. инж.		Винитенко	
Разработал		Плагинай	
Проверил		Мельников	

1979 М-6 1:10

МНИИТЭП

Мастерская № 7

Узлы 1 ÷ 5

VI-49 вып. 1975г

Часть 1/0

Лист АС-09/3

Арх. № 39.3159

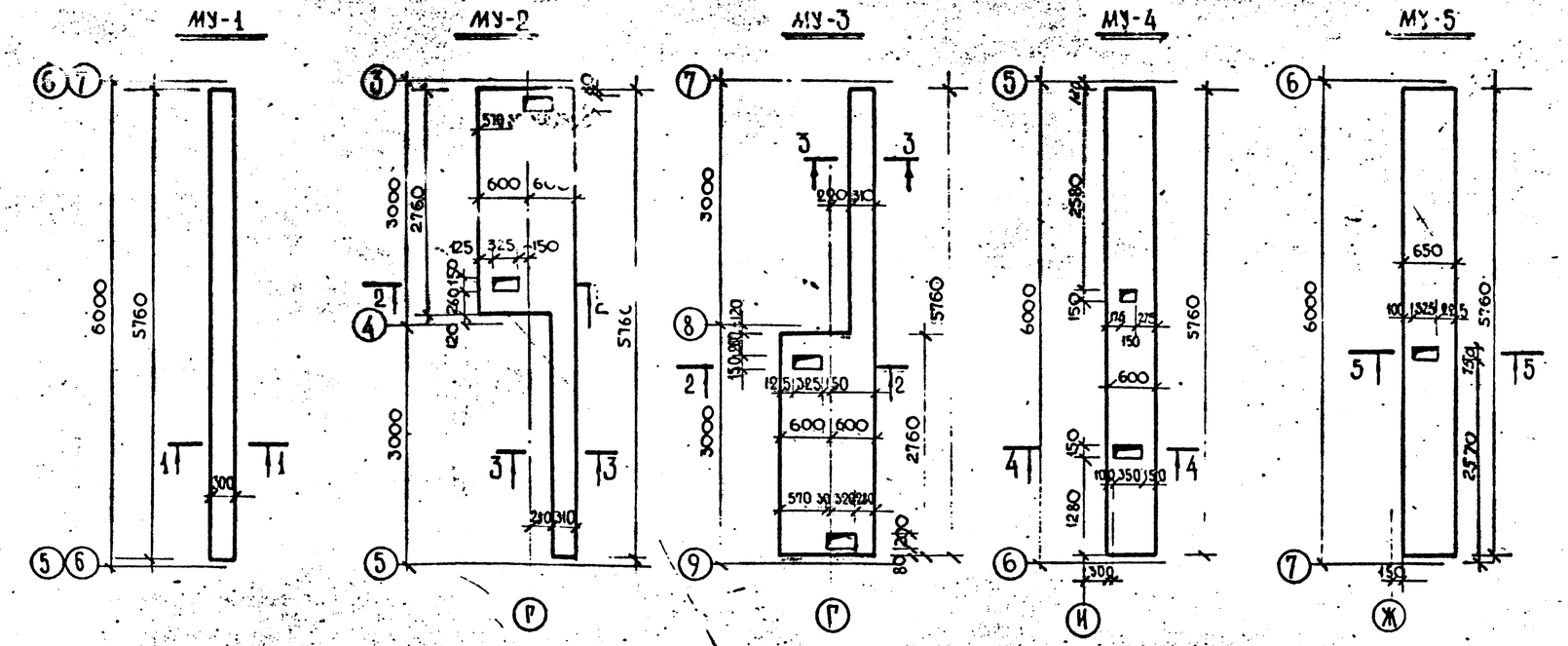

Наименован.	Кол. м3	Примеч.
Бетон М 200	4.16	—

Арматурные изделия

20

Марка	Эскиз	Поз.	Сечен.	Кол. шт.	Длина дет. мм	Длина позиц. м	Масса, кг поз.	Масса, кг издел.
К-1	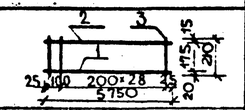	1	Ф16 I	1	5750	5.75	9.09	12.76
		2	Ф8 I	1	5750	5.75	2.27	
		3	Ф6 I	30	210	6.30	1.40	
К-2	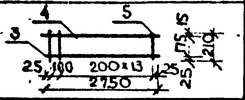	3	Ф16 I	1	2750	2.75	4.35	6.14
		4	Ф 8 I	1	2750	2.75	1.09	
		5	Ф6 I	15	210	3.15	0.70	

Спецификация на монолитные участки

N №2 МУ	Марка изделия	Колич. шт.	Вес издел. кг	Общий вес кг	Вес на участок кг	Марка бетона	Объем бетона м3
МУ-1 шт.2	К-1	2	12.76	25.52	31.22	200	0.38
	Сетка 100/100/3/3 В=900мм, ℓ=5750	1	5.7	5.70			
МУ-2	К-1	3	12.76	38.28	73.40	200	0.92
	К-2	4	6.14	24.56			
	Сетка 100/100/3/3 В=900 ℓ=3200	1	3.9	3.90			
	Сетка 100/100/3/3 В=1200 ℓ=2750	2	3.33	6.66			
МУ-3	К-1	3	12.76	38.28	73.40	200	0.92
	К-2	4	6.14	24.56			
	Сетка 100/100/3/3 В=900 ℓ=3200	1	3.90	3.90			
	Сетка 100/100/3/3 В=1200 ℓ=2750	2	3.33	6.66			
МУ-4	К-1	4	12.76	51.04	58.04	200	0.75
	Сетка 100/100/3/3 В=800 ℓ=5750	1	7.00	7.00			
МУ-5	К-1	4	12.76	51.04	58.04	200	0.81
	Сетка 100/100/3/3 В=1000 ℓ=5750	1	7.00	7.00			

Выборка арматурных изделий

Марка	Колич. шт.	Вес кг 1 изд.	Вес кг всего	ГОСТ
К-1	18	12.76	229.68	
К-2	8	6.14	49.12	
Сетка 100/100/3/3 В=1200	6	—	27.32	8478-66
Сетка 100/100/3/3 В=900	4		19.20	—"—

Монолитные участки МУ1÷МУ5

VI-49 выпуск 1975 | Лист АС-09/4

часть 1/0 | Арх. № 395660

Гл. инж.	Викнченко		
Гл. арх. пр.	Палатник		
Гл. инж. пр.	Мельников		
Рук. мастер.	Власиевский	Разработ.	Мельников
Гл. спец.	Арнольдова	Проверил	
Гл. арх. пр.			
Гл. инж. пр.			

1979 М-6 1:50

МИНИТЭП

Мастерская № 7

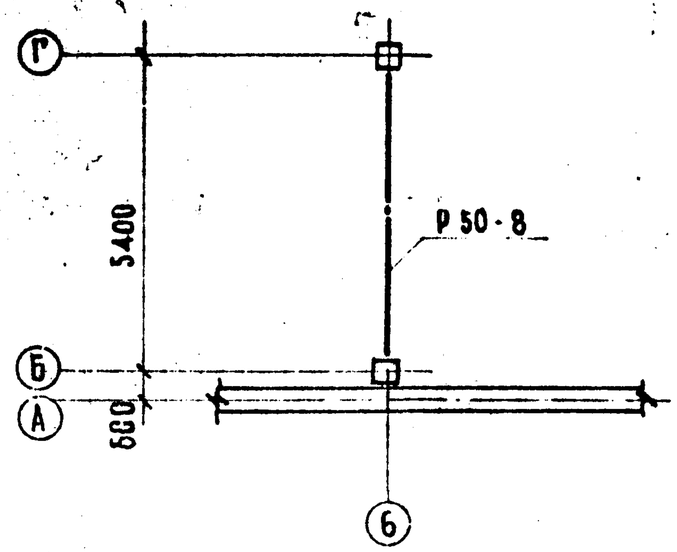

Спецификация железобетонных изделий

МАРКА	НАИМЕНОВАНИЕ	РАЗМЕРЫ, ММ			КОЛИЧЕСТВО
		Д	Ш	В	
КР30-3	КОЛОННЫ	3000	400	400	1
КФ30-3	"	3000	400	400	1
Р50-8	"	4960	400	450	1

По оси 6

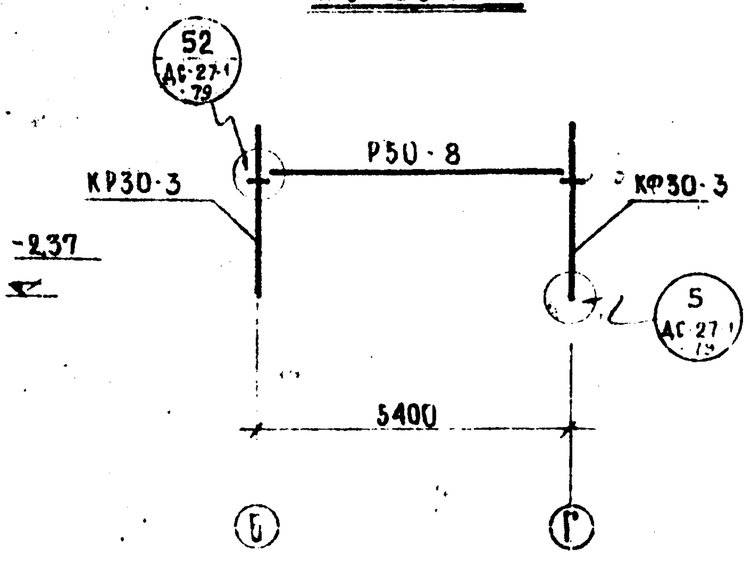

МНИИТЭП	Монтажный план каркаса и развертка каркаса	VI-49 выпуск 1975г	Лист АС-010Д2
			Арх. № 47335

Мастерская № 7 | 1:100 | 1979 | М-6

Рук. мастерской — Палатный; Гл. спец. — Мельников; Гл. арх. пр. — Бородулина; Гл. инж. пр. — Никитенков; Инженер — Ананьев; Чертил — Ананьев; Проверил — Бородулина

План перекрытия

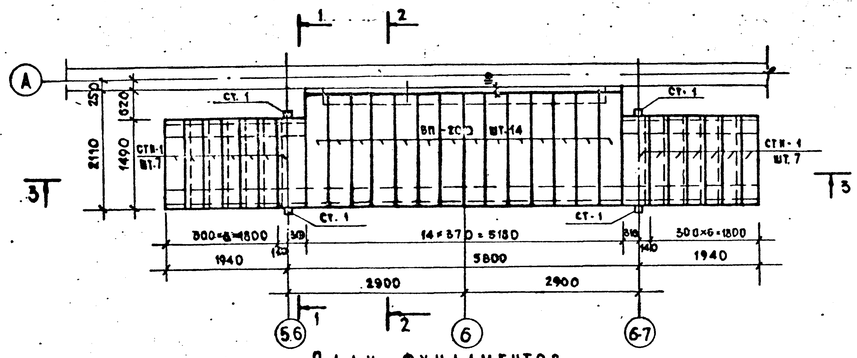

1-1

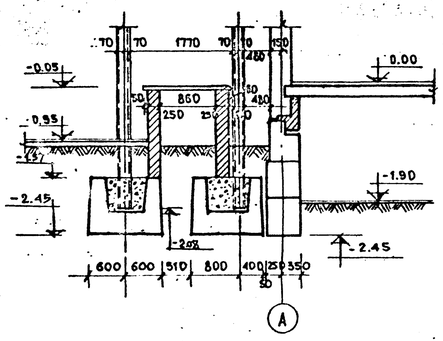

2-2

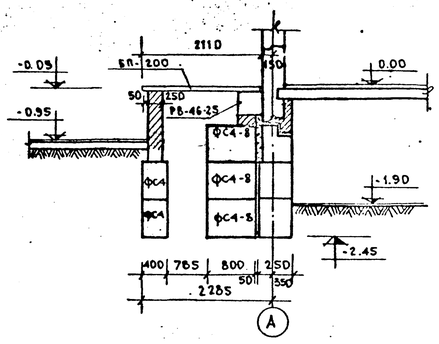

План фундаментов

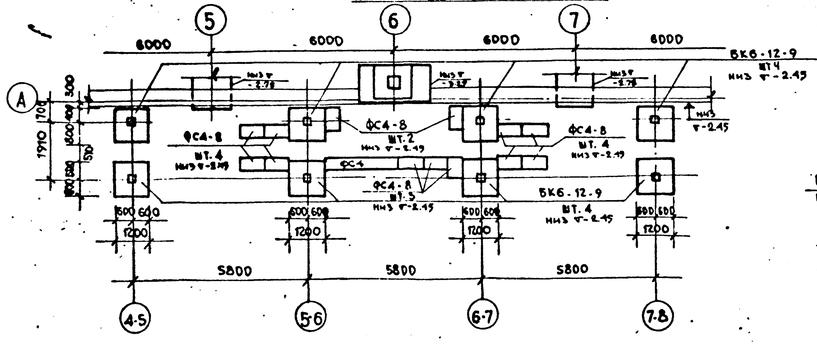

3-3

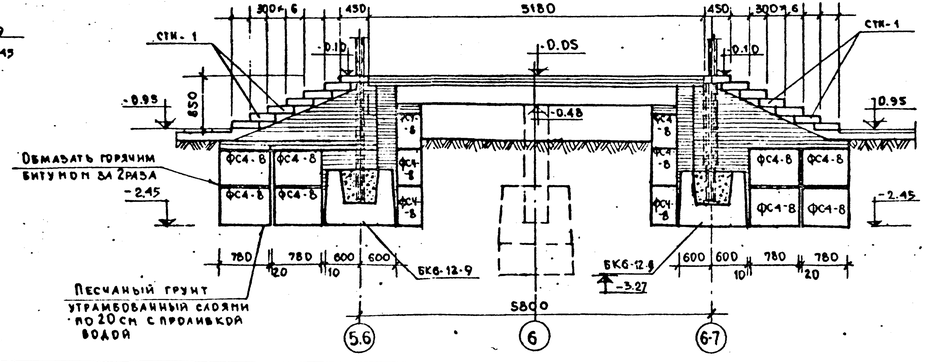

Спецификация железобетонных изделий.

Марка	Наименование	Размеры, мм			Количество
		д	ш	в	
ФС4	Блоки стеновые	2380	400	580	2
ФС4-8	" "	780	400	580	28
РБ-46-25	Ригель	4590	380	300	1
БП-200	Перемычки	2000	370	75	14
СТН-1	Ступень	1490	870	75	14
БК6-12-9	Башмак	1200	1200	880	8

Примечания:

1. Кирпичные стенки крыльца выкладывать из кирпича М 75 на растворе М50.
2. Все поверхности, соприкасающиеся с грунтом обмазать горячим битумом за 2 раза.
3. Монтажную схему металлических изделий козырька см. на листе АС-18

Крыльцо № 1.	Вып. VI-49 1975 г.	Часть I/D	Лист АС-011/1
			Арх № 393

МНИИТЭП
Мастерская № 7
1979 М-6 1:50
Рук. мастер. Павлов
Гл. спец. Васильевский
Гл. арх. пр. Арнольдова
Гл. инж. пр. Мельников
Рук. гр. инж. Никитченко
Разработ. Пахатчиц
Проверил Мельников

Фасад входа в подвал

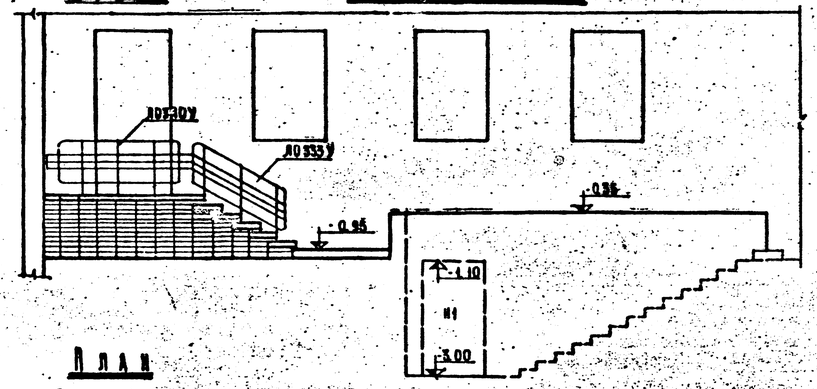

Боковой фасад

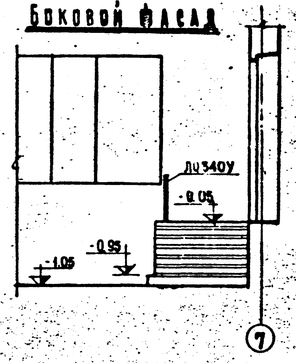

1-1

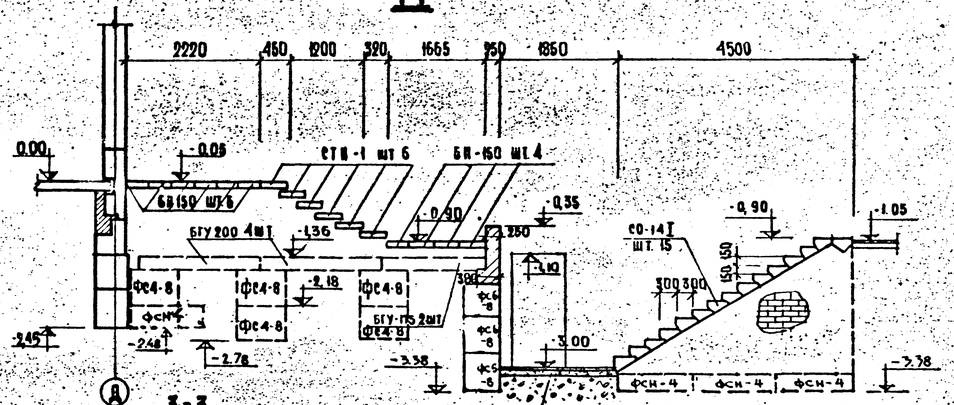

План

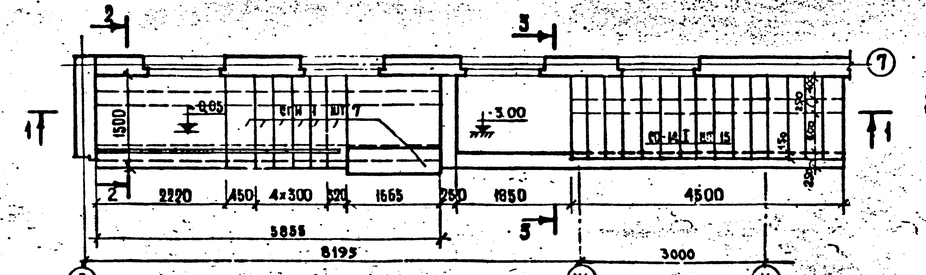

2-2

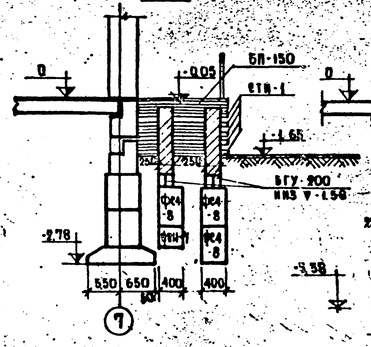

3-3

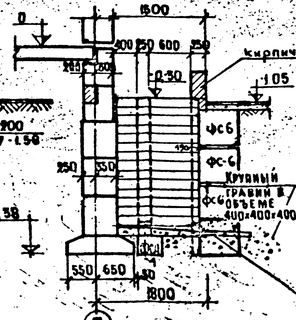

ст труба d=50 l=500

Примечание

1. Расход керамзитового гравия - 1.1 м³
2. Гравий горных пород - 0.66 м³

Спецификация стальных изделий

Марка	Количество	Вес, кг 1 изд	Вес, кг всего	ГОСТ, каталог изготовитель примечание
ДО340-У	1	23,61	23,61	НА-224
ДО335У	1	23,47	23,47	НА-224
Стальная труба Ф50	1	2,50	2,50	ГОСТ 8732-58

Спецификация сборных железобетонн. изделий

Марка	Наименование	Размеры, мм А	Размеры, мм Ш	Размеры, мм В	Количество
СО-14I	Ступени	1350	380	190	15
БП-150	Перемычка	1500	370	75	10
БГУ-200	"	2000	120	220	8
СТН-1	Ступени	1490	450	120	7
ФС 6	Стеновые блоки	2380	600	580	8
ФС 6-8	" "	780	600	580	12
ФС 4-8	" "	780	400	580	10
ФСН 4	" "	1180	400	280	5
БГУ-175	Перемычка	1750	120	220	4

3. Кладку вести из кирпича М 75 на растворе М 50

Крыльцо №2 и вход в подвал	VI-49 выпуск 1975 часть 1/0	Лист НАС-011/2 Арх. 3-663

МНИИТЭП Марксовский пр. 7

1972 г. М 1:50

Гл. инж. пр.	Гл. арх. пр.	Гл. инж. пр.	
Гл. инж. пр.	Гл. арх. пр.	Гл. инж. пр.	
Гл. инж. пр.	Гл. арх. пр.	Гл. инж. пр.	
Гл. инж. пр.	Гл. арх. пр.	Гл. инж. пр.	
Гл. инж. пр.	Гл. арх. пр.	Гл. инж. пр.	
Гл. инж. пр.	Гл. арх. пр.	Гл. инж. пр.	
Гл. инж. пр.	Гл. арх. пр.	Гл. инж. пр.	
Гл. инж. пр.	Гл. арх. пр.	Гл. инж. пр.	

Фрагмент фасада

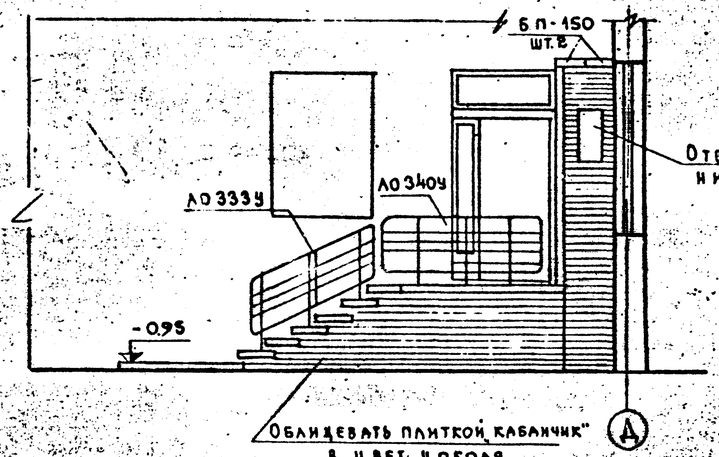

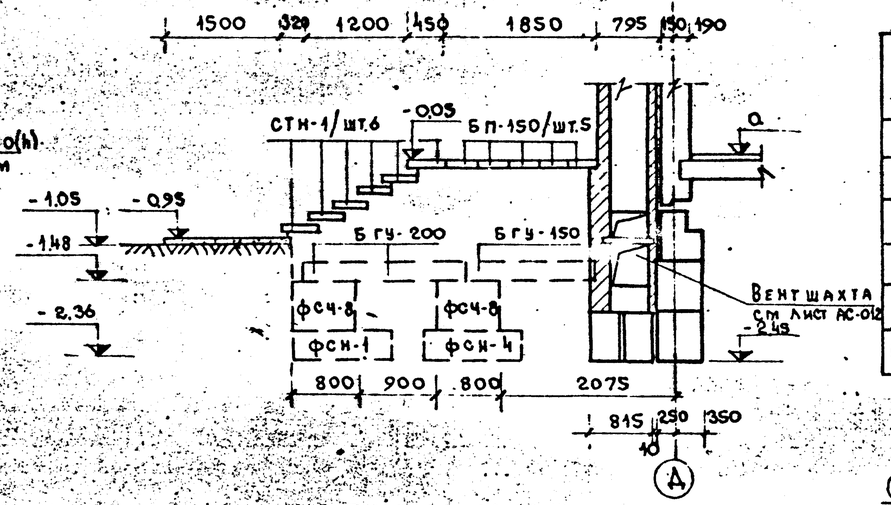

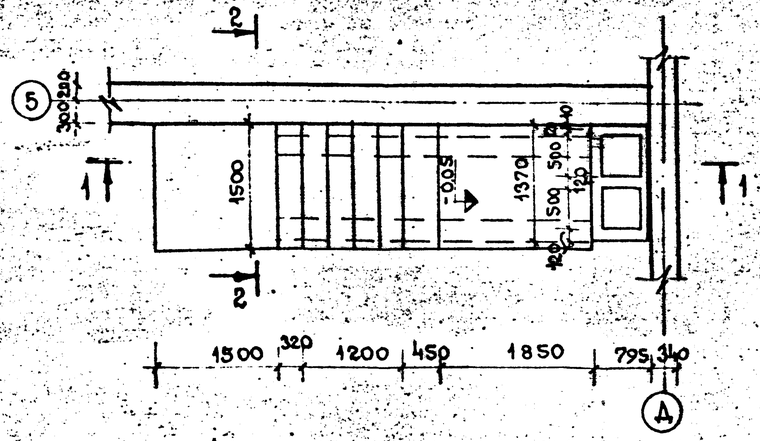

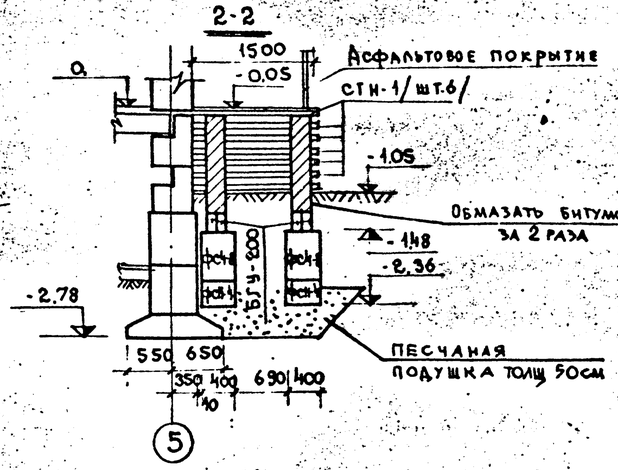

Спецификация железобетонных и бетонных изделий.

Марка	Наименование	Размеры, мм			Количество
		Д	Ш	В	
ФСЧ-8	Блоки бетонные	780	400	580	4
ФСН-4	—"—	1180	400	280	4
СТН-1	Ступени	1490	450	120	6
БП-150	Перемычки	1500	370	75	7
БГУ-150	—"—	1500	120	220	4
БГУ-200	—"—	2000	120	220	4

Спецификация металлических изделий

Марка	Наименование	Кол-во шт
ЛО 333у	Ограждение лестниц	1
ЛО 340у	—"—	1

Примечание

1. Кладку вести из обыкновенного глиняного кирпича. М 75 на растворе М 50

Крыльцо №3	VI-49 выпуск 1975	Лист № АС-011/2	
	Часть 1/0	Арх. № 393664	

МНИИТЭП

Дата	1975		
Рук. маст.		Гл. инж. пр.	Павлов
Гл. инж. пр.	Ер-Нуинский	Рук. группы	Мельников
Гл. инж. пр.	Василевский	Разработ.	Винниченко
Гл. конструктор		Проверил	Палатник
Гл. арх. пр.	Арнольдов		Лебединцев
М-6 1:50	Мастерская № 4		

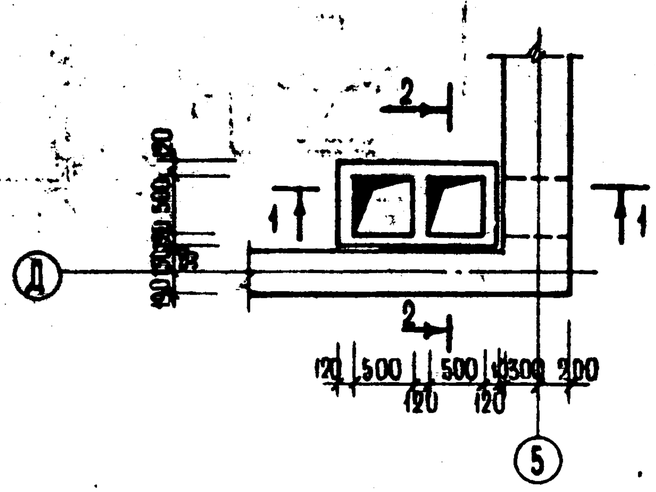

2 - 2

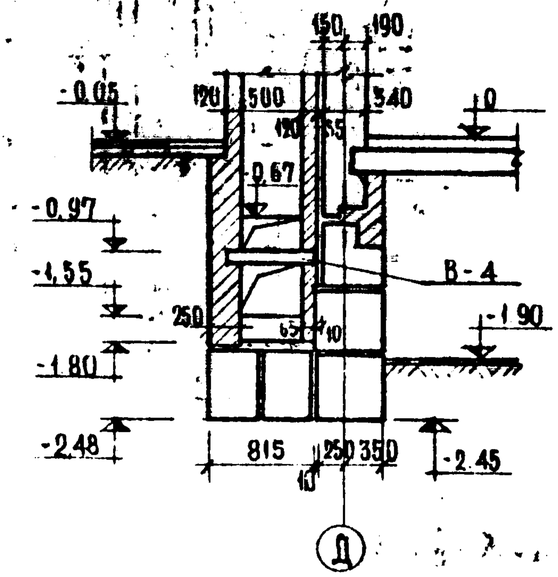

1 - 1

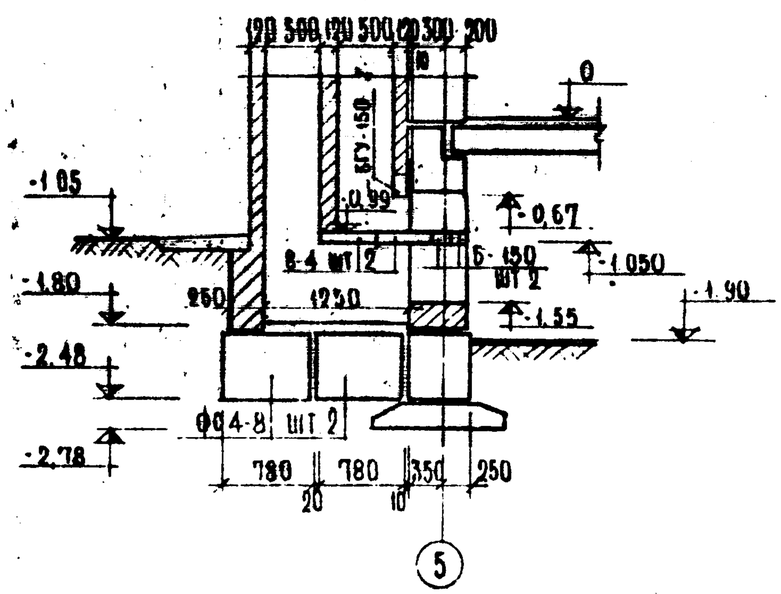

Спецификация железобетонных бетонных изделий

Марка	Наименование	Размеры мм			Количество
		Д	Ш	В	
ФСН-8	Блоки бетонные	780	400	580	4
БГУ-150	Перемычки	1500	120	220	1
Б-150	"	1500	120	75	2
В-4	Плиты каналов	750	495	60	2

МНИИТЭП	Вентиляционная шахта	VI-49 выпуск 1975г часть 1/9	Лист 4 АС-012

Рук. мастер — Павлов; Рук. отдела — Линниченко; Гл. спец. м — Вл. Ильинский; Гл. арх. пр. — Арнольдова; Гл. инж. пр. — Мельников; Проверил — Мельников; 1979; М-в 1:50; Мастерская № 7

NN п/п	МАРКА ИЗДЕЛИЯ	НАИМЕНОВАНИЕ ИЗДЕЛИЯ	РАЗМЕРЫ, мм l	b	h	ОБЪЕМ ИЗД. м³	ОБЪЕМ БЕТ. м³	ВЕС ИЗД. т	К-ВО шт.	ОБЩИЙ ОБЪЕМ БЕТ.	ДОК. МБ. ЧЕРТЕЖЕЙ
1	ВК 6-12-9	БАШМАК ПОД КОЛОННУ	1200	1200	880	0.99	0.99	2,48	10	9,90	РС 1351
2	Ф 12.12-25	ПЛИТЫ Ж.Б. ДЛЯ ЛЕНТ. ФУНДАМЕНТОВ	1180	1200	300	0,43	0,35	0,88	15	5.25	
3	Ф 12.24-25	—"—	2380	1200	300	0,86	0,71	1,78	65	46,15	РС 1201
4	Ф 24.12-25	—"—	4180	2400	500	1,42	1.14	2,86	1	1,14	
5	Ф.20.12-25	—"—	4180	2000	500	1,18	0,98	2,46	1	0,98	
6	ФС 6	БАЛКИ ВЕРХ. СТЕН ПОДВАЛА	2380	600	580	0,83	0,82	1,87	118	96,76	
7	ФС6-8	—"—	780	600	580	0,27	0,26	0,62	80	20,80	
8	ФС 4		2380	400	580	0,55	0,54	1,30	90	48,60	РС 1601
9	ФС 4-8		780	400	580	0,18	0,17	0,41	133	22,61	
10	ФСН-4		1180	400	280	0,13	0,13	0,32	136	17.68	
11	НГ-12	ПОЯСНОЙ РЯДОВОЙ БЛОК	980	500	580	0,24	0,22	0,34	22	4.84	
12	НГ-13	—"—	1180	500	580	0,28	0,26	0,39	5	1.30	
13	НГ-14	—"—	1580	500	580	0,38	0,35	0,53	13	4,55	НК 9601
14	НГ-15	ПЕРЕМЫЧЕЧН. РЯД. БЛОК	2380	500	580	0,51	0,46	0,73	23	10,58	
15	НГ-16	—"—	2780	500	580	0,59	0,53	0,90	10	5,30	
16	НГ-17	—"—	3180	500	580	0,68	0,61	0,98	4	2,44	
17	НГ-18	—"—	2980	500	580	0,62	0,56	0,89	23	22,88	
18	ТИП 2	ПЕРЕМЫЧЕЧНЫЙ БЛОК	995	500	580	0,22	0,19	0,29	10	1,90	Р.Ч. НК-96-01 ДОП.1
19	ТИП 3	—"—	1390	500	580	0,19	0,17	0,25	2	0,34	
20	РВ 46-25	РИГЕЛЬ	4590	380	300	0,52	0,52	1,30	1	0,52	НК-60-05 САКБ
21	РВ 32-4,5	—"—	3190	160	400	0,204	0,204	0,51	3	0,612	НК-33-02 САКБ
22	КР-30-2	КОЛОННА	3000	400	400	0,482	0,482	1,2	1	0,482	РС 2275
23	КФ-30-2	—"—	3000	400	400	0,488	0,488	1,2	1	0,488	РС 2275
24	Р 50-8	РИГЕЛЬ	4960	400	450	0,67	0,67	1,7	1	0,67	РС 2351
25	МВ-22	ЗАКЛАДНОЙ КАМЕНЬ	190	190	220	0,008	0,008	0,015	332	2,67	МЮ 2 РЕД НК-60-05
26	ФСН-6	БЛОКИ БЕТОННЫЕ	1180	600	280	0,20	0,19	0,48	4	0,76	РС 1601
27	ПБ-58-12	БАЛКОННАЯ ПЛИТА	5760	1180	190/220	1,23	1,23	3,10	2	2,46	РС 43-51
		к. техн. инф. №102	от	30.11	.79.						

Сводная спецификация сборных железобетонных изделий.

VI-49 вып 75 | Лист АС-013/1Д2

Часть 1/0 | Арх. № 473352

МНИИТЭП Мастерская

ПАВЛОВ | ВАСИЛЕВСКИЙ | АРНОЛЬДСОВА | МЕЛЬНИКОВ | РУК. МАСТ | ГА. СПЕЦ. | ГА. АРХ. ПР. | ГА. ИНЖ. ПР. | 1979

N/N п/п	МАРКА ИЗДЕЛИЯ	НАИМЕНОВАНИЕ ИЗДЕЛИЙ	РАЗМЕРЫ, мм l	b	h	ОБЪЕМ ИЗД. м³	ОБЪЕМ БЕТОНА м³	ВЕС ИЗД. т	КОЛ-ВО шт.	ОБЩИЙ ОБЪЕМ БЕТОНА	ЧЕРТЕЖИ
28	КРФ 58-14	РАСПОРКИ ФАСАДНЫЕ	5760	4080	220	4.34	4.34	2.6	14	18.34	РС 5153
29	КРФ 28-14	"	2760	4080	220	0.60	0.60	1.2	2	1.20	"
30	КВ 58-12	ПАНЕЛИ ПЕРЕКРЫТИЯ	5760	1190	220	1.48	1.48	2.6	37	57.72	РС 5151
31	КВ 58-18	"	5760	1790	220	2.27	2.27	3.9	8	24.97	
32	КВ 52-18	"	5160	1790	220	2.01	2.01	3.50	3	6.03	
33	КВ-28-12	"	2760	1190	220	0.71	0.71	1.30	4	2.84	
34	КРС 58-18		5760	1790	220	1.04	1.04	2.60	8	8.32	РС 5167
35	КРС 28-18		2760	1790	220	0.49	0.49	1.20	2	0.98	"
36	КРД 52-5		5160	490	220	0.519	0.519	1.30	6	3.12	РС 5157
37	КРВ 58-18		5760	1790	220	2.15	2.15	3.90	3	4.30	РС 5182
38	КРД 58-5	РАСПОРКИ САНТЕХНИЧ	5760	490	220	0.58	0.581	1.5	2	1.16	РС 5157
39	БГУ-150	ПЕРЕМЫЧКА	1500	120	220	0.04	0.04	0.1	50	2.70	
40	БГУ-175	"	1750	120	220	0.046	0.046	0.12	25	1.15	
41	БГУ-200	"	2000	120	220	0.053	0.053	0.133	12	0.64	НК 33-08
42	БП-150	"	1500	370	75	0.042	0.042	0.104	17	0.714	САКБ
43	БП-200	"	2000	370	75	0.055	0.055	0.138	14	0.77	"
44	Б-150	"	1500	120	75	0.0135	0.0135	0.034	2	0.0270	
45	КРВ 58-12	РАСПОРКА ВНУТР.	5760	1190	220	1.39	1.39	2.6	2	5.2	РС 5182
45	ЛП 28-14	ЛЕСТНИЧНАЯ ПЛОЩАДКА	3000	1185	260	0.360	0.360	0.90	3	1.08	НК-33-07 САКБ
46	СО 14I	СТУПЕНИ	1350	380	190	0.059	0.059	0.148	33	1.95	МНИИТЭП НК-186
47	СТН-1	"	1490	450	120	0.081	0.081	0.194	20	1.62	НК-187-07 ДОП.1
48	В-4	"	750	495	60	0.022	0.022	0.055	11	0.044	РМ-459 МНИИТЭП ДОП.1

К ТВХН. ИНФ. №102 от 30.11.79

Сводная спецификация сборных железобетонных изделий	VI-49 вып.75.	Лист АС-013/2Д2
	Часть 1/0	Арх. № 473353

МНИИТЭП

Мастерская № 7

Рук. гр. инж. Павлов; Разработ. Васиневский; Проверил Арнольдова; Мельников

Рук. мастер. Виниченко; Палатник; Мельников

Гл. спец. М.; Гл. арх. пр.; Гл. инж. пр.

1979

N п/п	МАРКА ИЗДЕЛИЯ	НАИМЕНОВАНИЕ ИЗДЕЛИЯ	К-ВО шт.	ВЕС ИЗДЕЛ. кг	ОБЩ. ВЕС ИЗДЕЛ. кг	АЛЬБОМ РАБОЧИХ ЧЕРТЕЖ.
1	БА-1	АНКЕР	48	1.08	51.5	НК-60-01
2	БА-2	—"—	28	1.14	31.8	
3	МС-3	СТРЕМЯНКА	2	5.73	11.46	НА-217
4	ЛО-340 У	ОГРАЖДЕНИЕ	2	23.61	47.22	НА-224
5	ЛО-333 У	—"—	2	25.47	50.94	
6	L 50×5	УГОЛОК	1	23.3	23.3	ГОСТ 8509-57
7	Ф6	АНКЕР	14	0.12	1.68	ГОСТ 5781-61
8	Ф20	СКОБЫ	6	2.57	15.42	—"—

NN п/п	МАРКА ИЗДЕЛИЯ	НАИМЕНОВАНИЕ ИЗДЕЛИЯ	РАЗМЕРЫ, ММ l	h	ПЛОЩ. ИЗДЕЛ. м²	К-ВО ИЗД. шт.	ОБЩ. ПЛОЩ. ИЗДЕЛ. м²	АЛЬБОМ РАБ. ЧЕРТЕЖЕЙ
1	Н-1 прав.	ДВЕРЬ НАРУЖН.	1024	1925	1.96	2	3.92	РС-8201
2	Н-1 лев.	—"—	1024	1925	1.96	1	1.96	РС-8201
3	Л-1	ЛЮК	1376	1226	1.74	1	1.74	НА-150-04
4	Л-3	ЛЮК	1185	1175	1.40	1	1.40	НА-150-04

Рук. гр. инж. ВИНИЧЕНКО
Инж. ПАЛАШНИК
Разработ. МЕЛЬНИКОВ
Рук. маст. ПАВЛОВ
Гл. спец. м. ВАСИЛЕВСКИЙ
Проверил АРНОЛЬДОВА
Гл. арх. пр. МЕЛЬНИКОВ
Гл. инж. пр.

МНИИТЭП 1979
Мастерская N 7

СВОДНАЯ СПЕЦИФИКАЦИЯ МЕТАЛЛИЧЕСКИХ И СТОЛЯРНЫХ ИЗДЕЛИЙ

VI-49 вып 75г
Часть 1/0
Лист № АС-014
Арх. № 3.13665