Министерство топлива и энергетики
Российской Федерации

НИПТиКИ „Энергомонтажпроект"

Элементы пылегазовоздухопроводов
унифицированные

СВАРНЫЕ УЗЛЫ БЛОКОВ И ЭЛЕМЕНТОВ ТРАКТОВ ПЫЛЕГАЗОВОЗДУХОПРОВОДОВ ТЕПЛОЭЛЕКТРОСТАНЦИЙ

Конструкция и размеры

ПГВУ 021-92

Министерство топлива и энергетики
Российской Федерации

НИПТиКИ „Энергомонтажпроект"

Утверждаю:
Генеральный директор
Л.Б. Грузер
„2" декабря 1992г.

Элементы пылегазовоздухопроводов
унифицированные

СВАРНЫЕ УЗЛЫ БЛОКОВ И ЭЛЕМЕНТОВ ТРАКТОВ ПЫЛЕГАЗОВОЗДУХОПРОВОДОВ ТЕПЛОЭЛЕКТРОСТАНЦИЙ

Конструкция и размеры

ПГВУ 021-92

Главный инженер
Ю.С. Бережной
„2" декабря 1992г.

Главный специалист отрасли
Н.Н. Елисеева
„2" декабря 1992 г.

И.о. директора
НИПТиКИ „Севзапэнергомонтажпроект"
В.Н. Есарев
„27" ноября 1992г.

Заведующий отделом № 5
НИПТиКИ „Севзапэнергомонтажпроект"
Л.Д. Рязанов
„27" ноября 1992г.

1992

1. Настоящие унифицированные типовые чертежи пылегазовоздухопроводов распространяются на сварные узлы заводских и монтажных соединений деталей блоков и элементов пылегазовоздухопроводов тепловых электростанций.

Сводная таблица типов сварных соединений, подготовки кромок под сварку, характеров шва, применяемых в сварных узлах заводских и монтажных соединений, даны в приложении 1.

Пример расположения типов сварных узлов соединений на элементах пылегазовоздухопроводов дан в приложении 2.

Для сварки пылегазовоздухопроводов принять катет шва „К" равным:

при листах	$S = 2-3$ мм	$K = 2-3$ мм;
	$S = 4$ мм	$K = 4$ мм;
	$S = 5$ мм	$K = 5$ мм;
	$S \geq 6$ мм	$K = 6$ мм.

Таблица соответствия сварных узлов ПГВУ 021-81 узлам ПГВУ 021-92 дана в приложении 3.

Дата введения 01.01.93.
Взамен ПГВУ 021-81.

Изм.	Лист	№ докум.	Подп.	Дата	ПГВУ 021-92			
Разраб.		Щеглова			Сварные узлы блоков и элементов трактов пылегазовоздухопроводов тепловых электростанций. Конструкция и размеры	Стадия	Лист	Листов
						Р	1	44
ГКП		Мордухович				Институт СЗЭМП		
Н. контр.		Мордухович		11.92				
Зав. отд.		Рязанов						

Инв. № подл. | Подп. и дата | Взам. инв. №

Формат А4

2. Конструкция и размеры заводских сварных соединений листов, стенок элементов и блоков пылегазовоздухопроводов должны соответствовать узлам 1 ÷ 7.

Узел 1

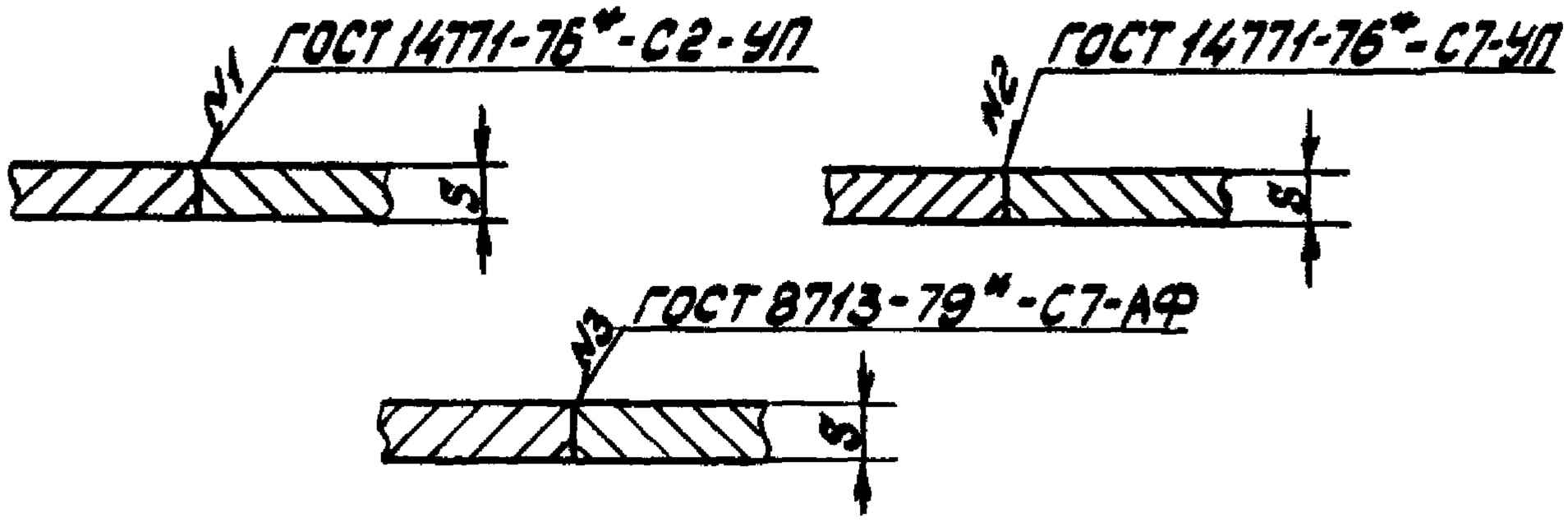

Узел 2

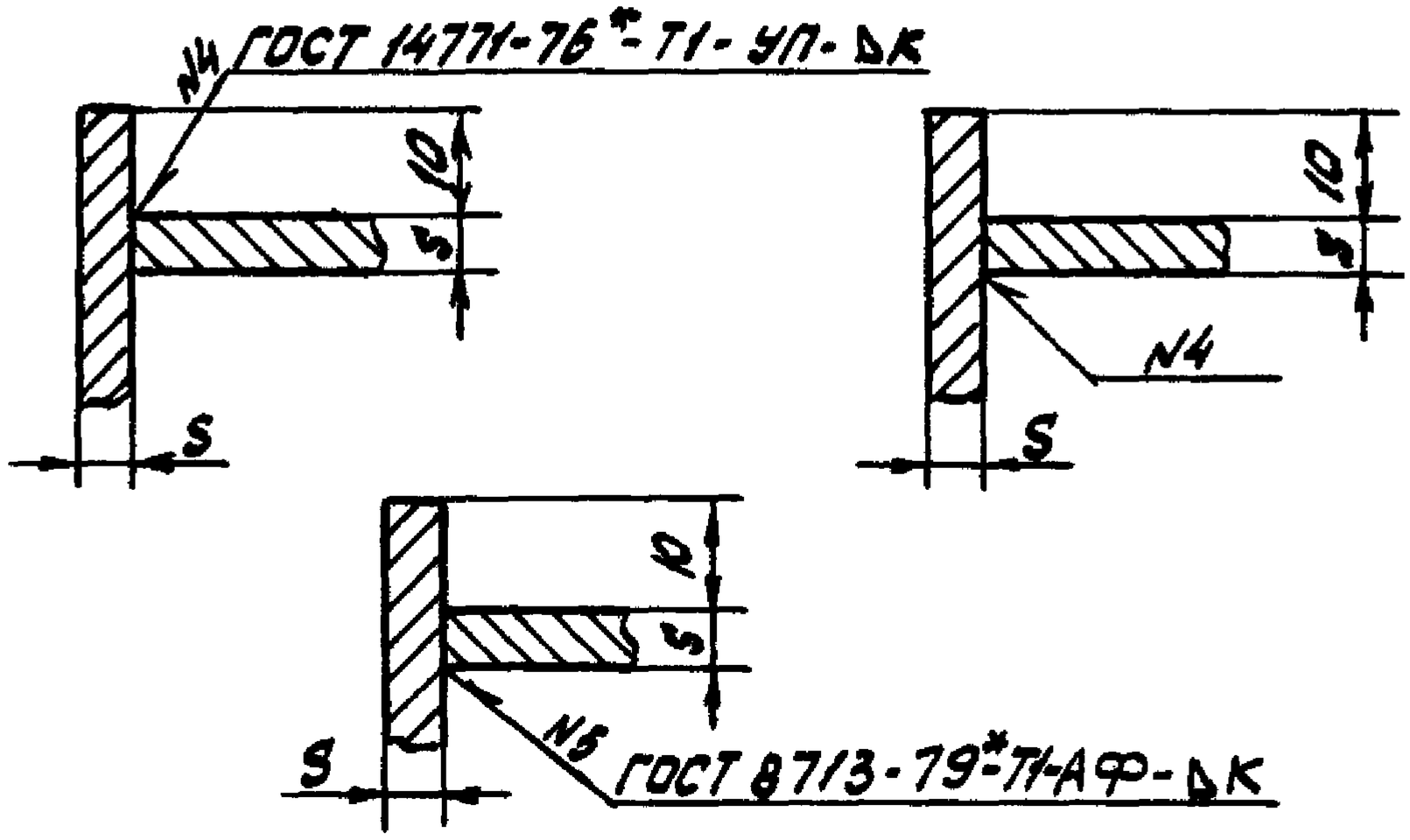

Узел 3

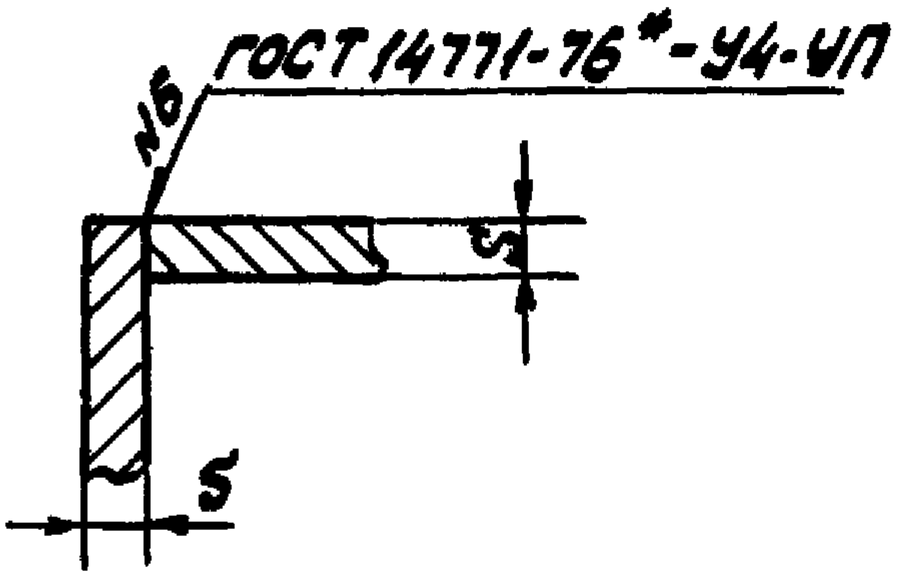

Узел 4

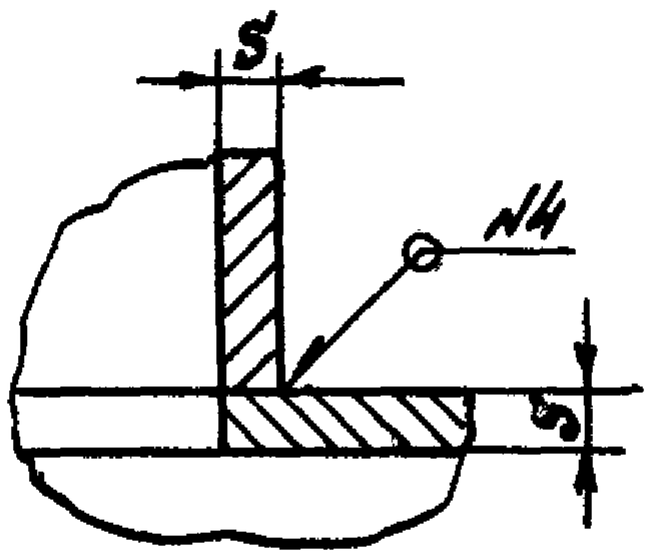

Изм.	Лист	№ докум.	Подп.	Дата

ПГВУ 021-92

Лист 2

Инв. № подл. | Подп. и дата | Взам. инв. №

Формат А4

Узел 5

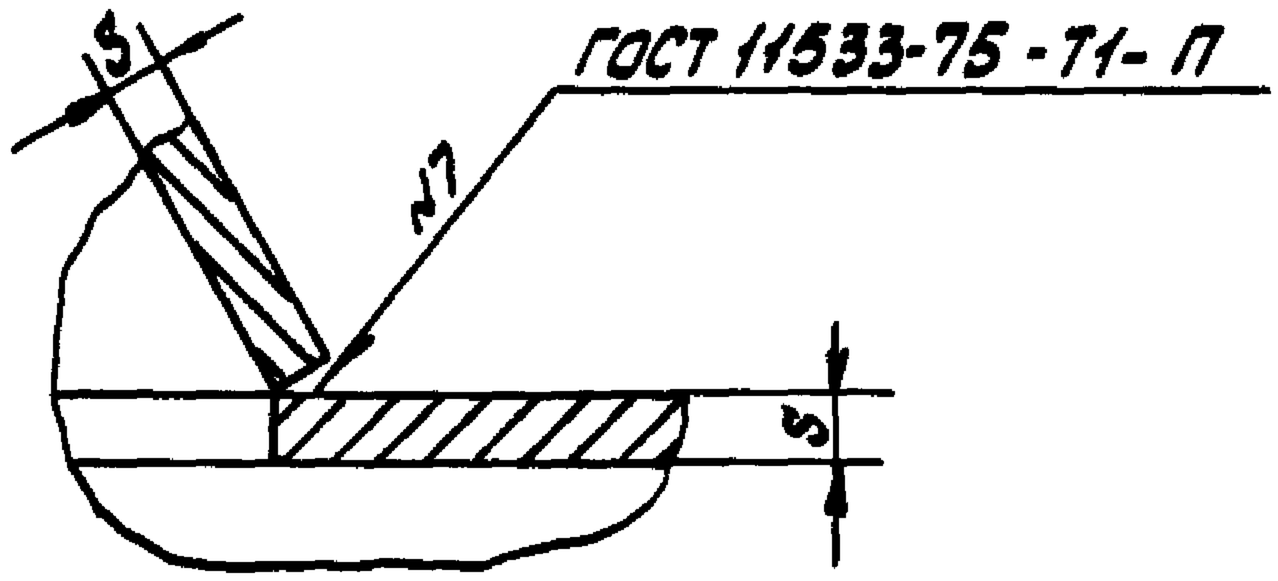

Узел 6

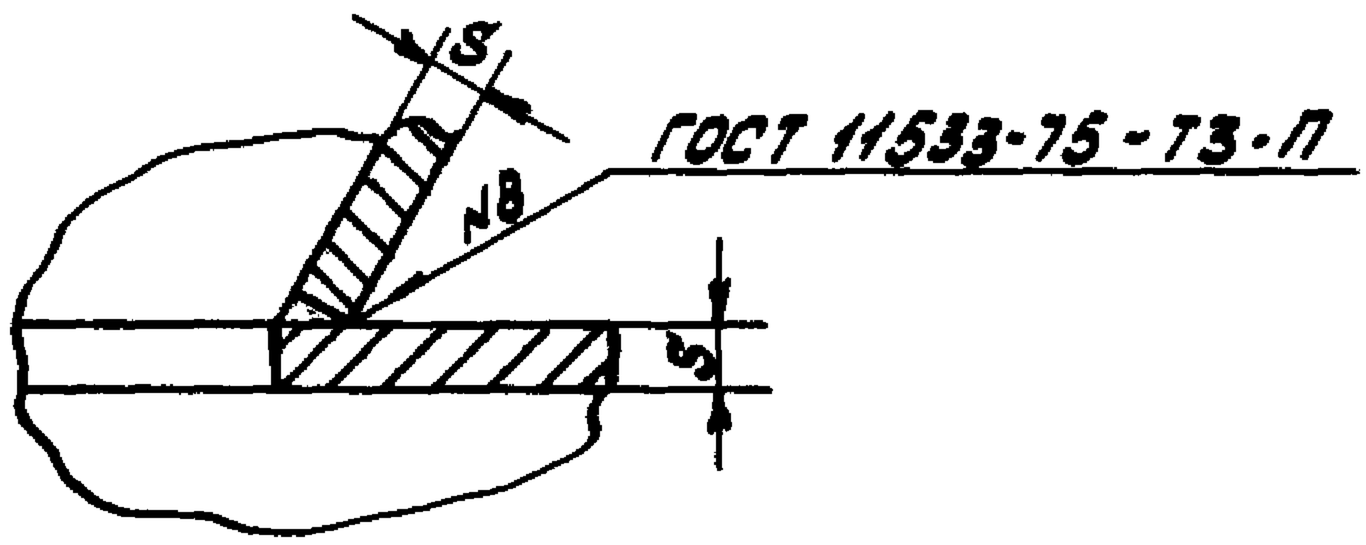

Узел 7

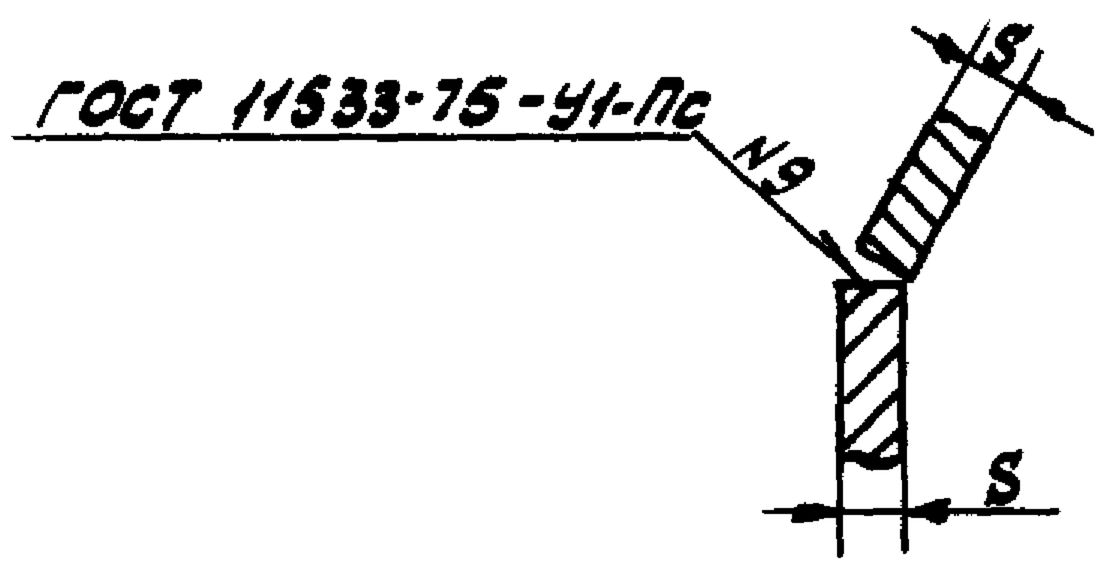

Для узлов 5 ÷ 7 разрешается сварка в среде углекислого газа, при этом выполнение сварки по узлу 7 допускается без подкладки.

Инв. № подл. | Подп. и дата | Взам. инв. №

Изм.	Лист	№ докум.	Подп.	Дата

ПГВУ 021-92

Лист 3

Формат А4

3. Конструкция и размеры заводских сварных соединений ребер жесткости со стенками элементов и блоков должны соответствовать узлам 8 ÷ 10.

Узел 8

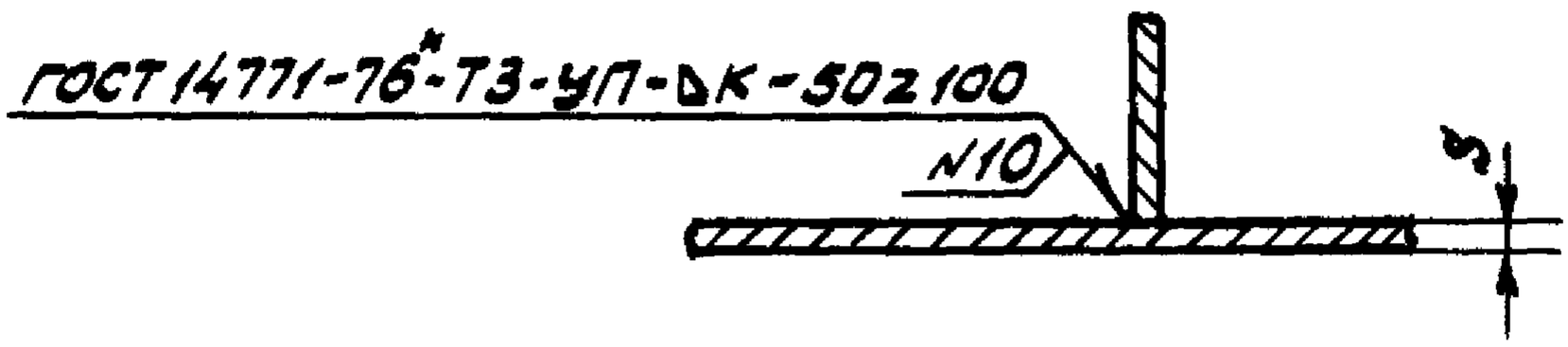

Узел 9

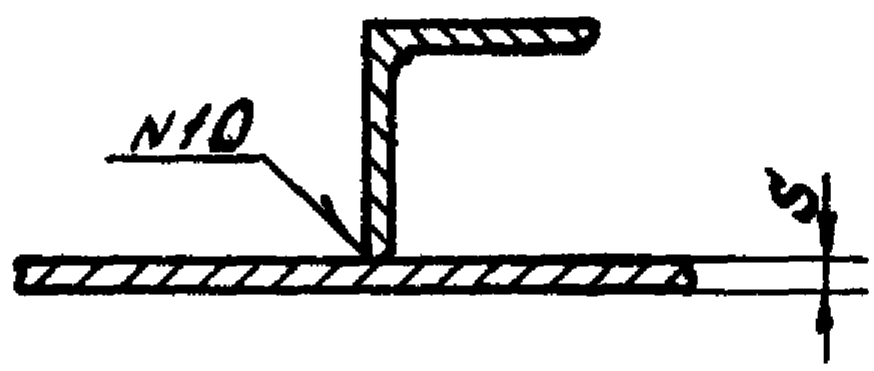

Узел 10

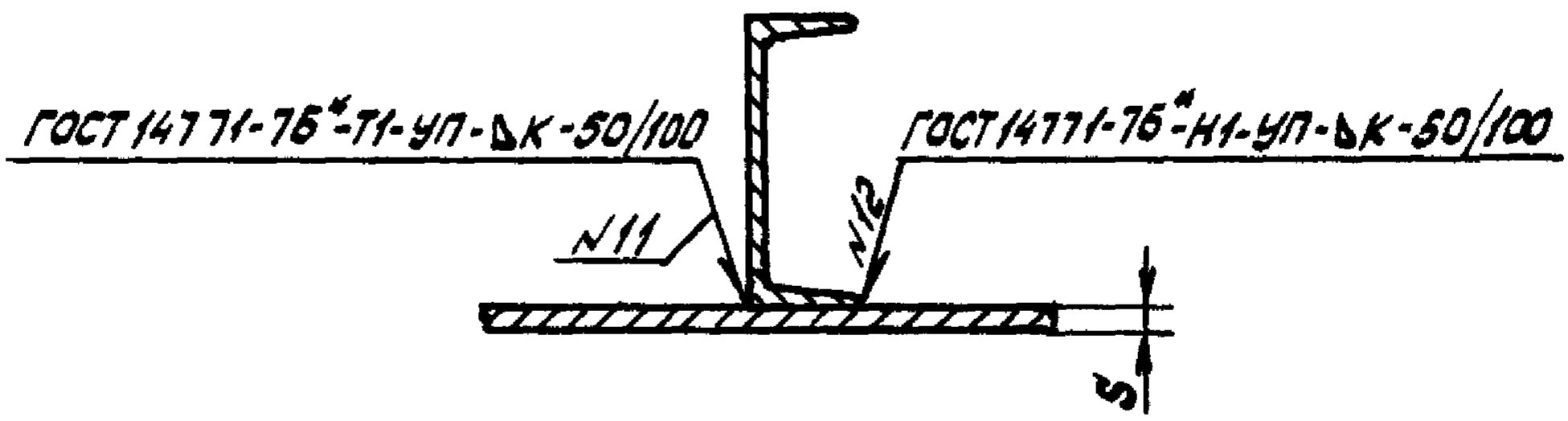

Инв. № подл. | Подп. и дата | Взам. инв. №

Изм.	Лист	№ докум.	Подп.	Дата

ПГВУ 021-92

Лист 4

Формат А4

4. Конструкция и размеры заводских сварных соединений поперечных и продольных ребер жесткости должны соответствовать узлам 11 ÷ 19.

Узел 11

ГОСТ 14771-76*-Т1-УП-ΔК

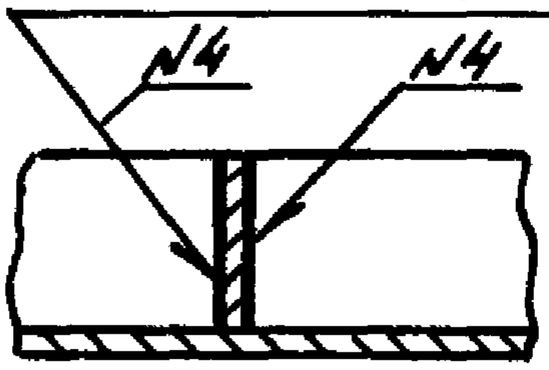

Узел 12

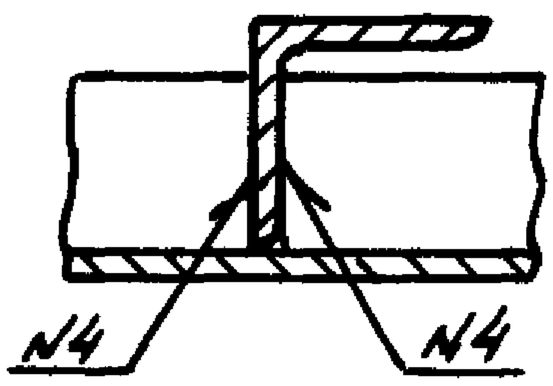

Узел 13

ГОСТ 14771-76*-Н1-УП-ΔК

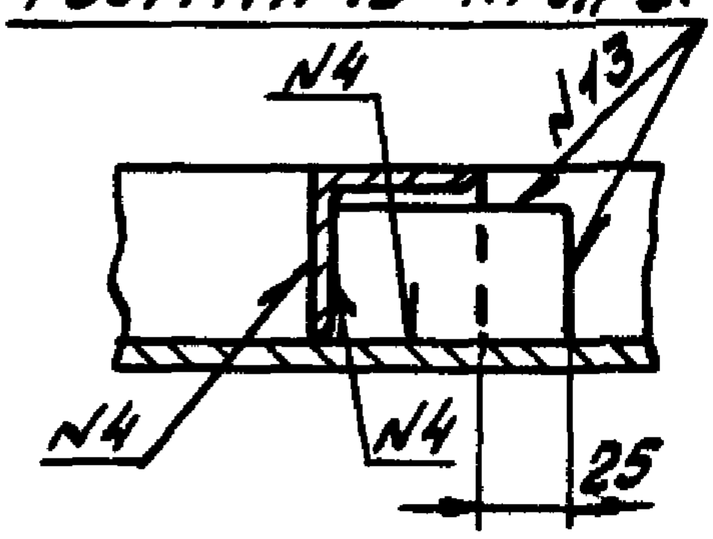

Узел 14

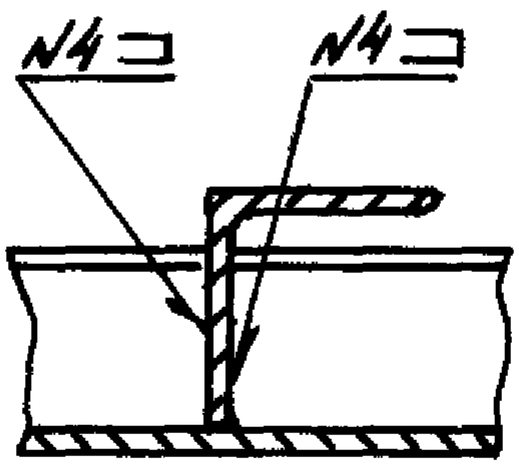

Узел 15

ГОСТ 14771-76*-С2-УП

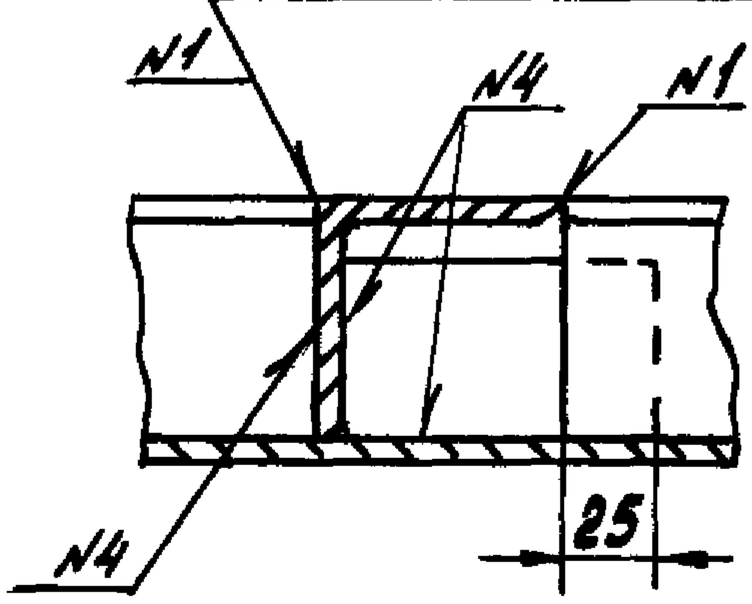

Узел 16

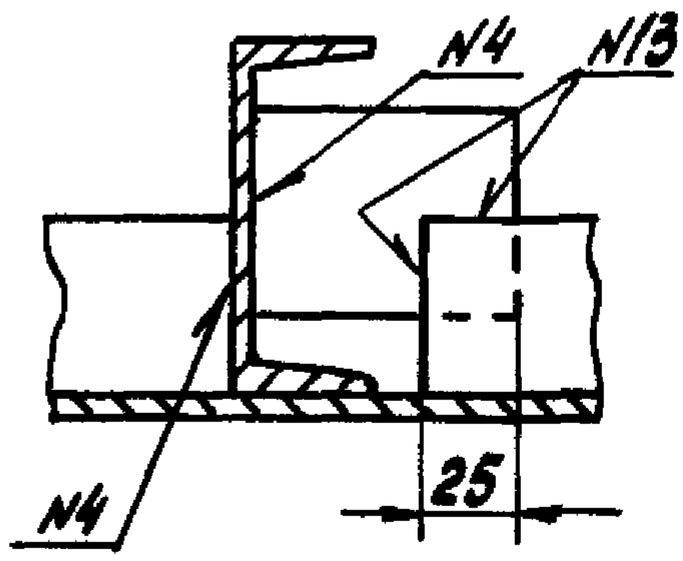

Узел 17

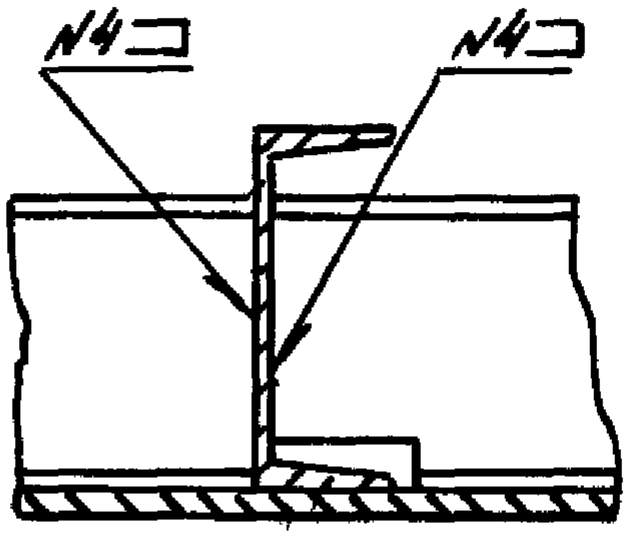

Узел 18

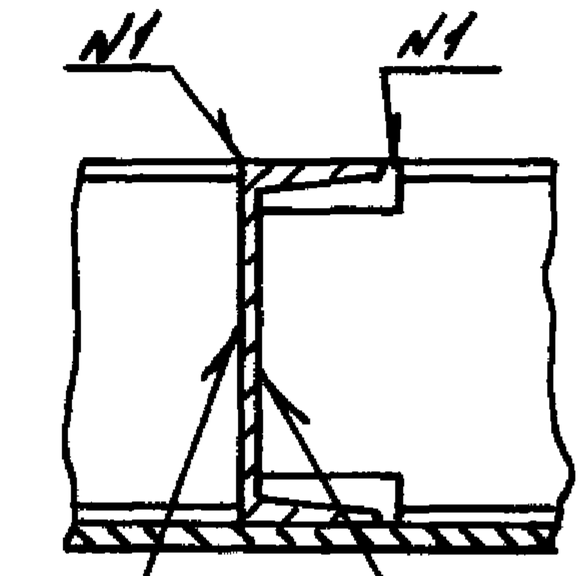

Узел 19

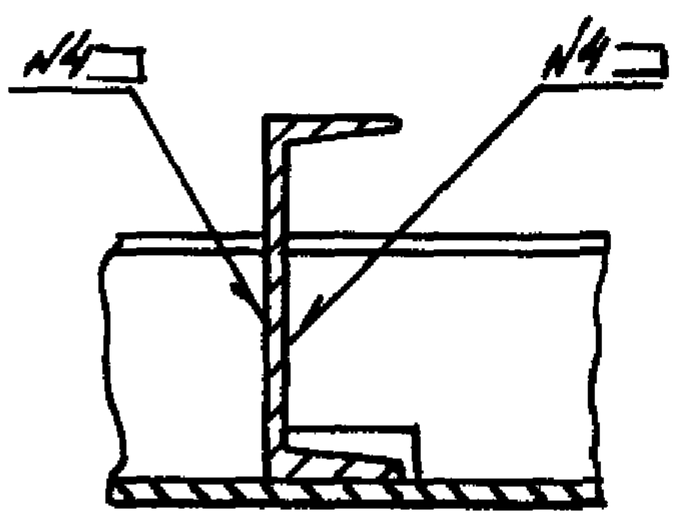

ГОСТ 14771-76*-Т1-УП-ΔК.

Инв.№ подл. | Подп. и дата | Взам. инв.№

Изм. | Лист | № докум. | Подп. | Дата

ПГВУ 021-92

Лист 5

Формат А4

5. Конструкция и размеры заводских сварных соединений поперечных ребер жесткости в углах блоков должны соответствовать узлам 20 ÷ 29. Поперечные ребра жесткости к стенкам блоков на расстоянии 100 мм от углов не приваривать.

Узел 20

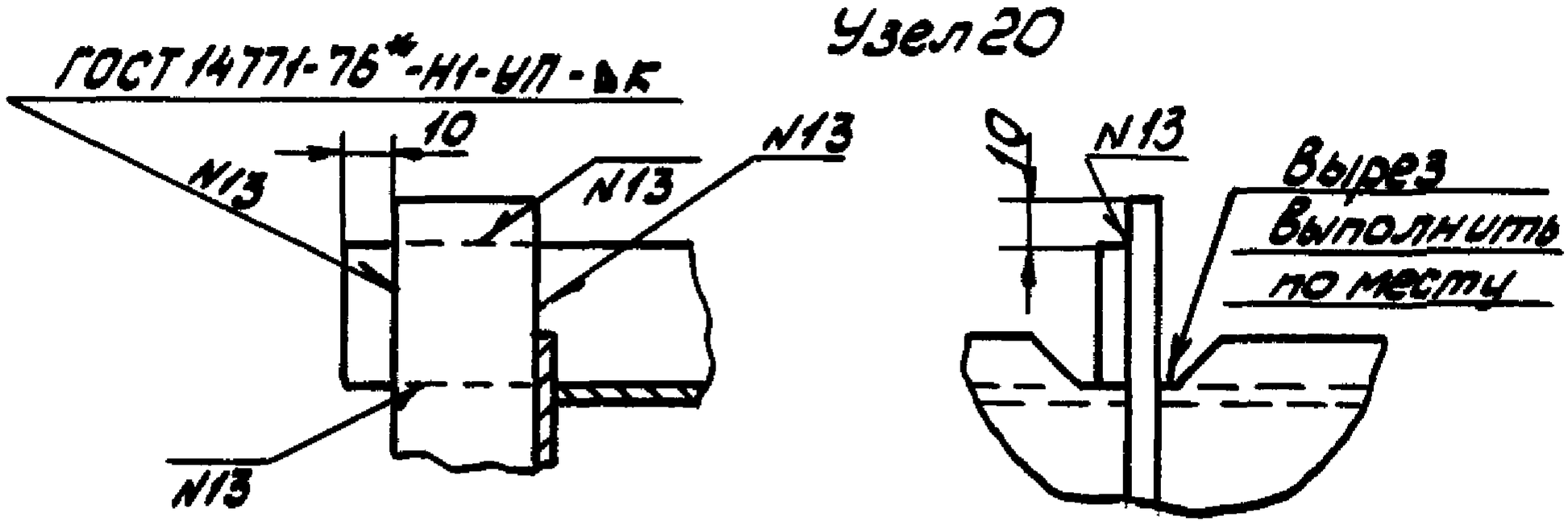

Узел 21

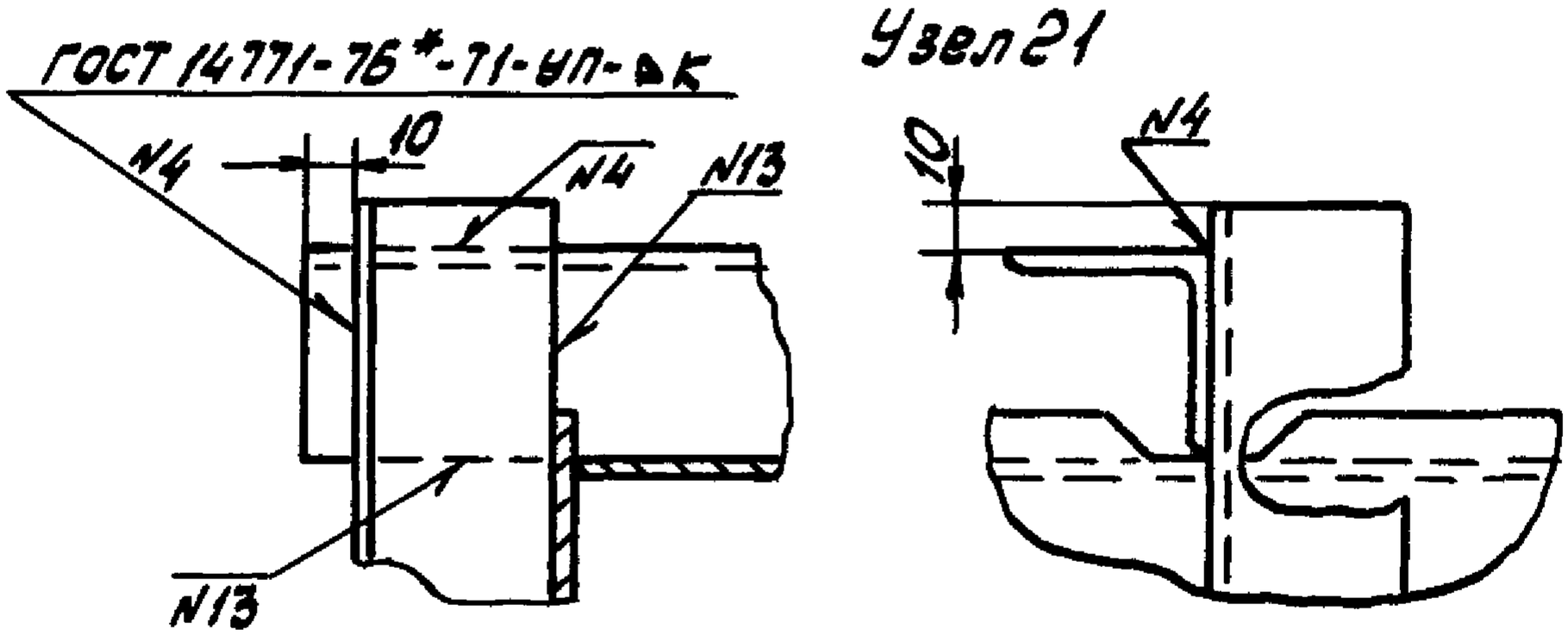

Узел 22

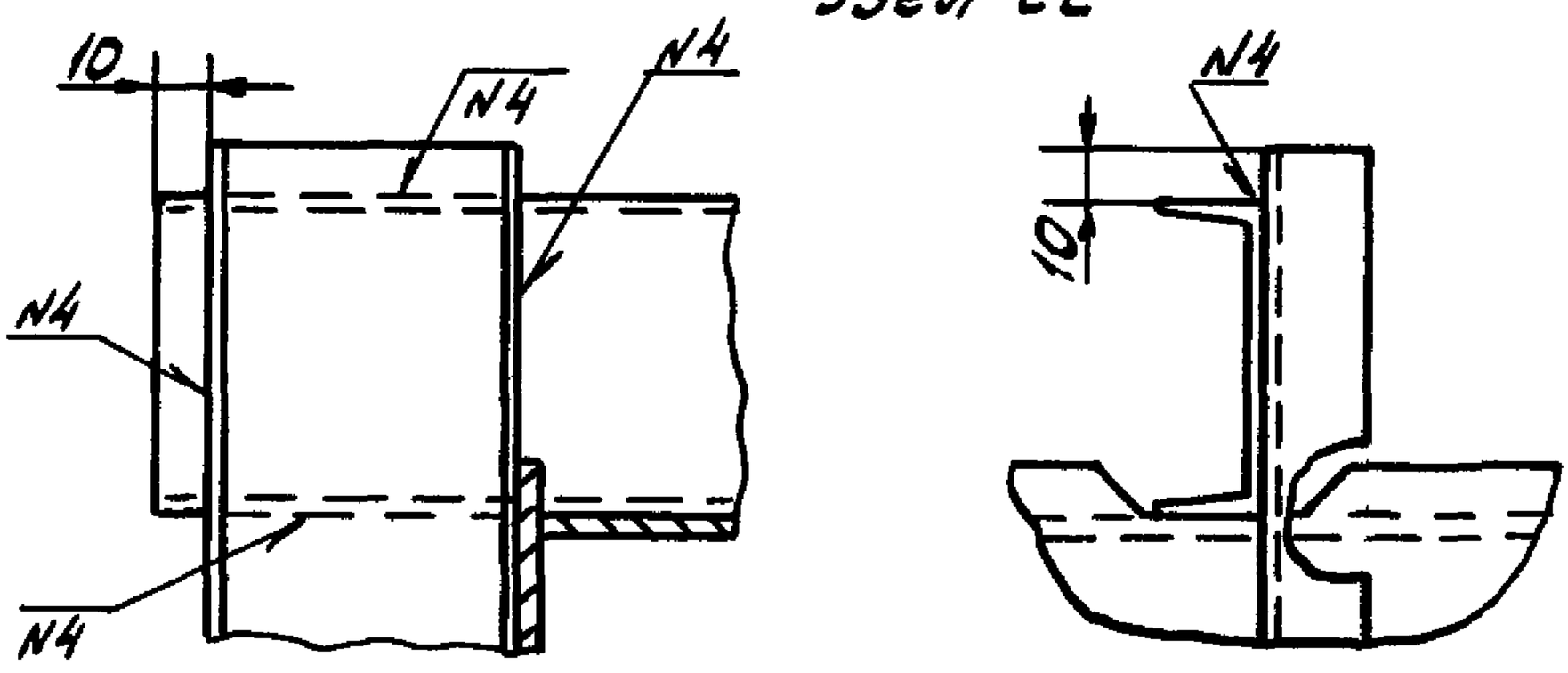

Инв. N подл.	Подп. и дата	Взам. инв. N

Изм.	Лист	N докум.	Подп.	Дата

ПГВУ 021-92

Лист 6

Формат А4

Узел 23

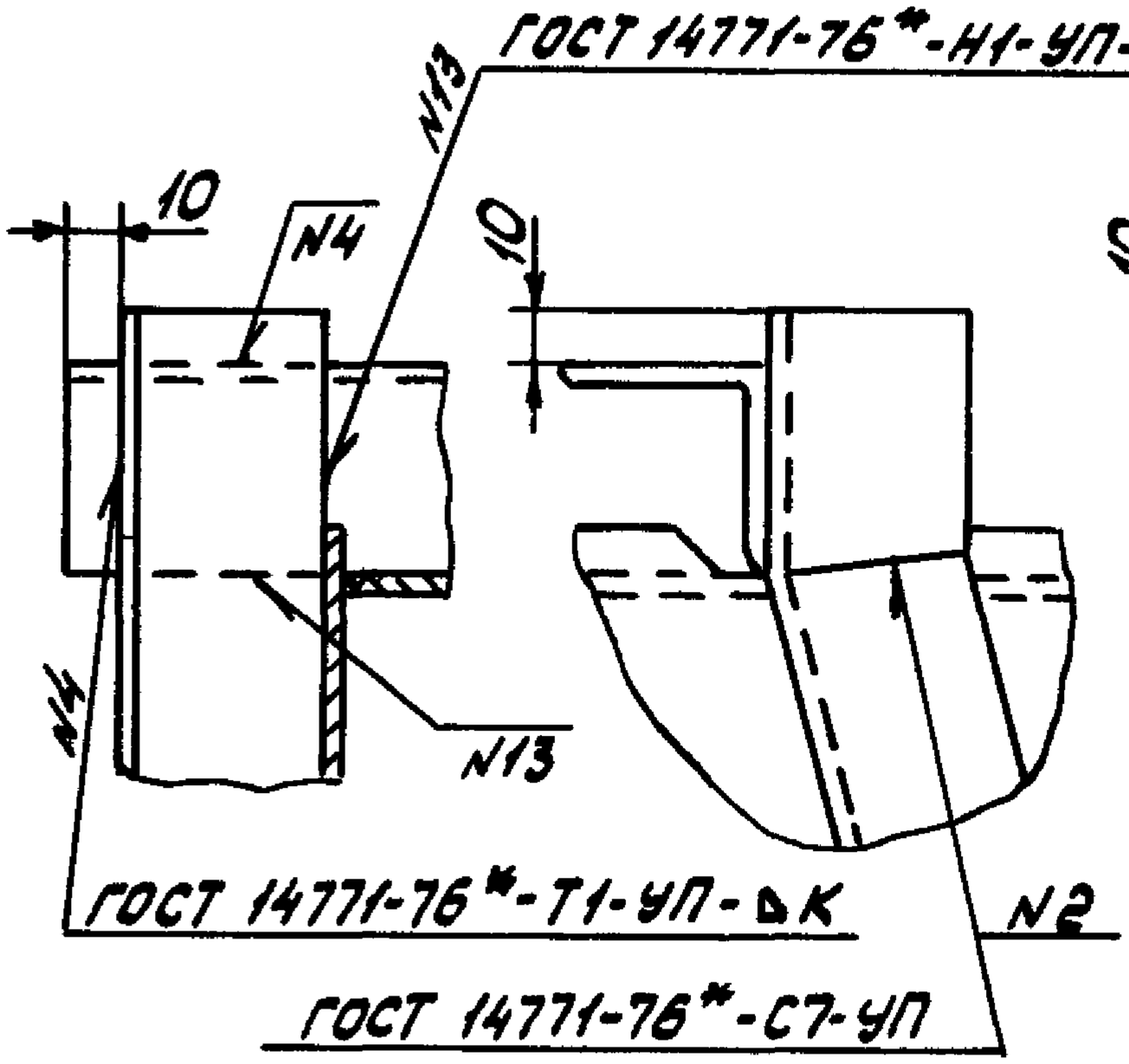

Узел 24

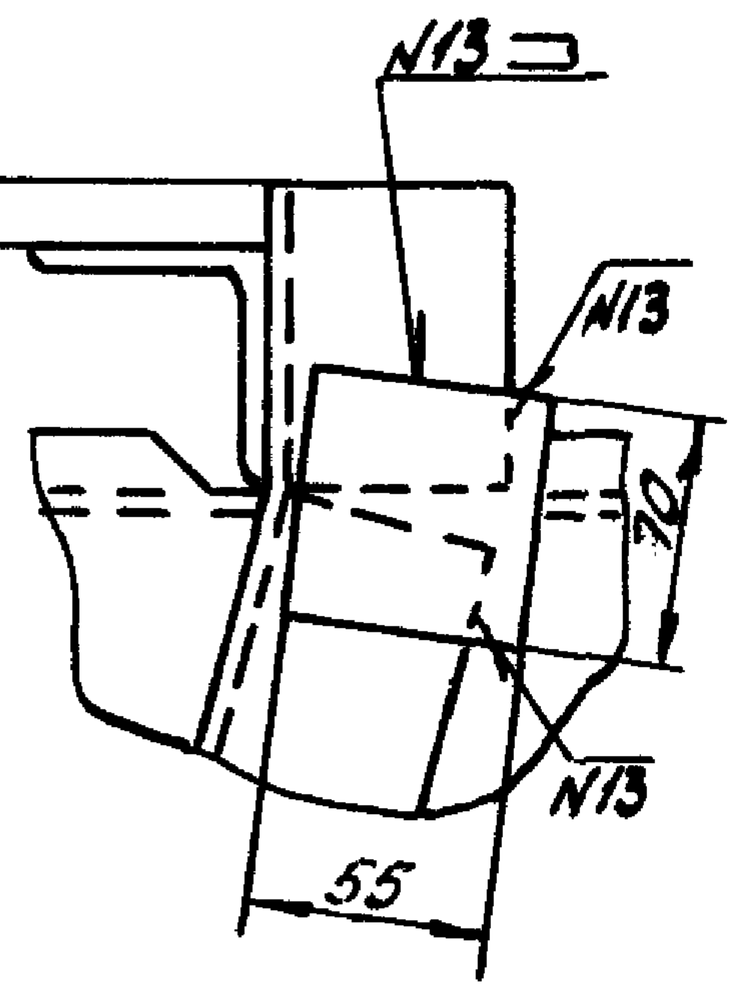

Узел 25

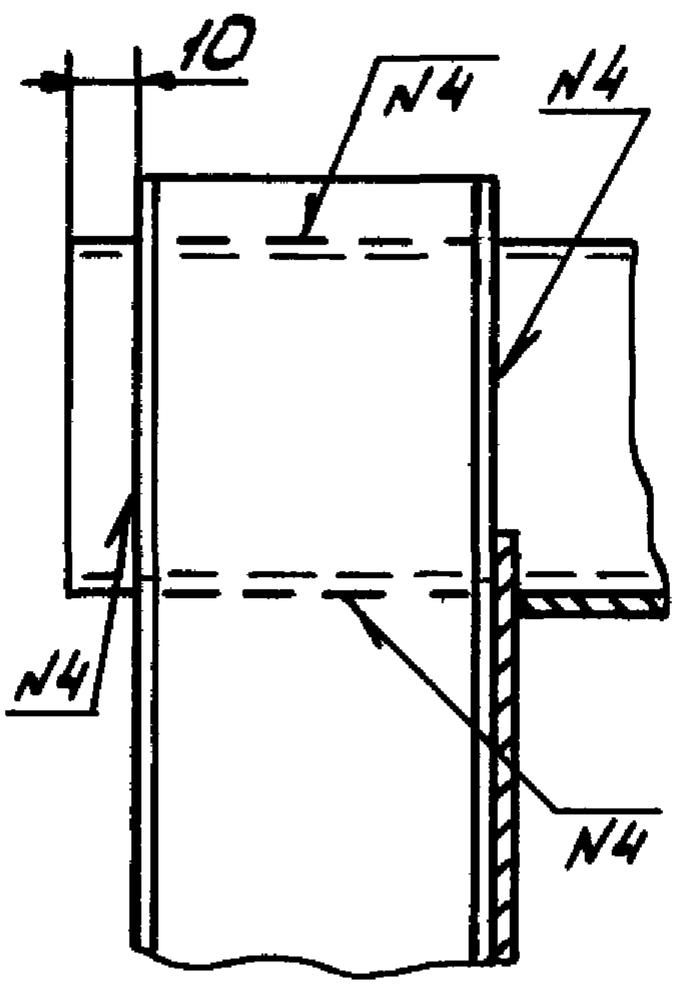

Узел 26

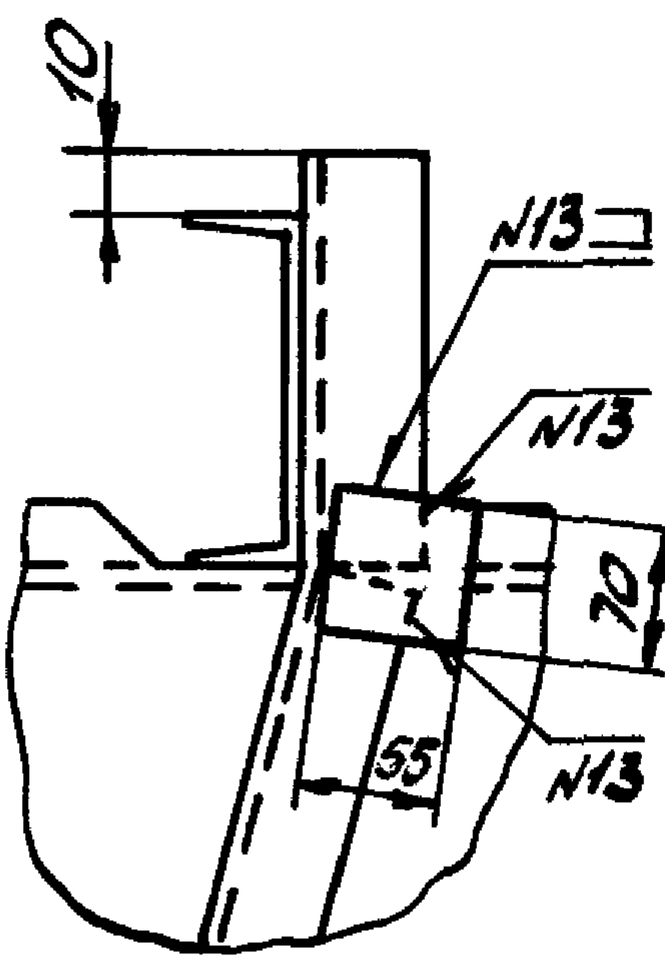

Инв. N подл. | Подп. и дата | Взам. инв.

Изм.	Лист	N докум.	Подп.	Дата

ПГВУ 021-92

Лист 7

Формат А4

Планки пригоночные

Планки пригоночные применяются в сварных заводских соединениях узлы: 13, 15, 16, 49, 50, 51, 52, 53, 54, 55.

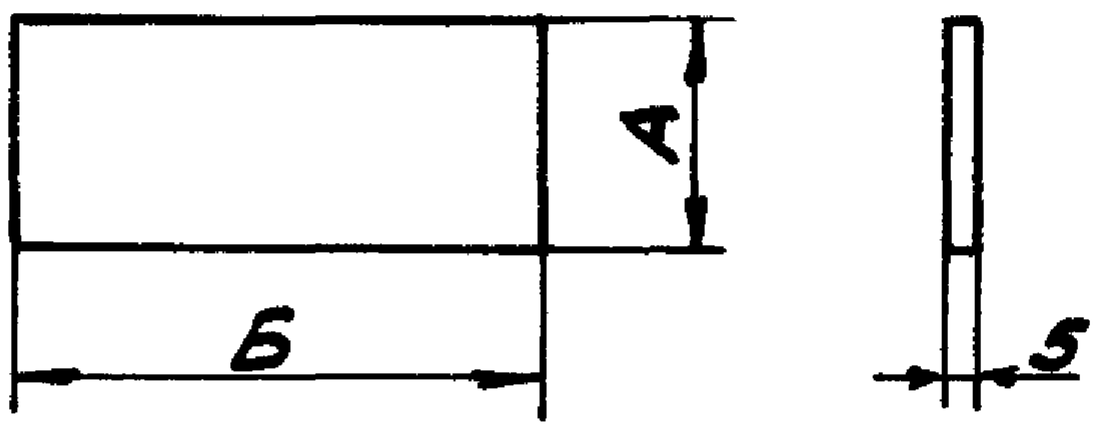

Поперечные ребра жесткости, фланцы	Размеры планок в мм		Масса, кг
	А	Б	
∟ 50×50×5	40	80	0,126
∟ 63×63×6	50	100	0,196
∟ 75×75×6			
[10		80	0,157
[12			
[16		100	0,196
[20		115	0,226
[24			
[30		125	0,245

Инв. № подл. | Подп. и дата | Взам. инв. №

Изм. Лист № докум. Подп. Дата

ПГВУ 021-92

Лист 8

Формат А4

Узел 27

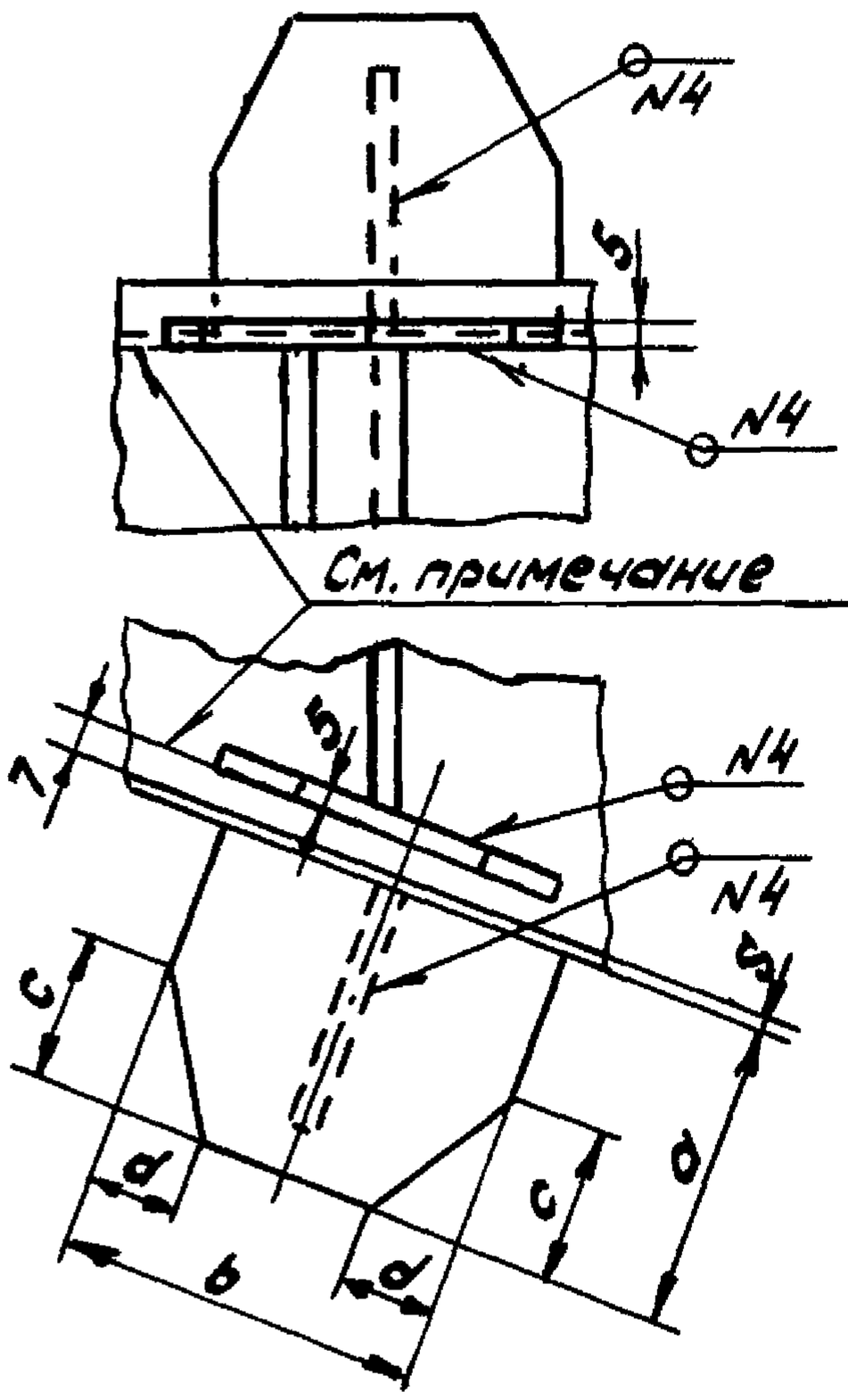

Узел 28

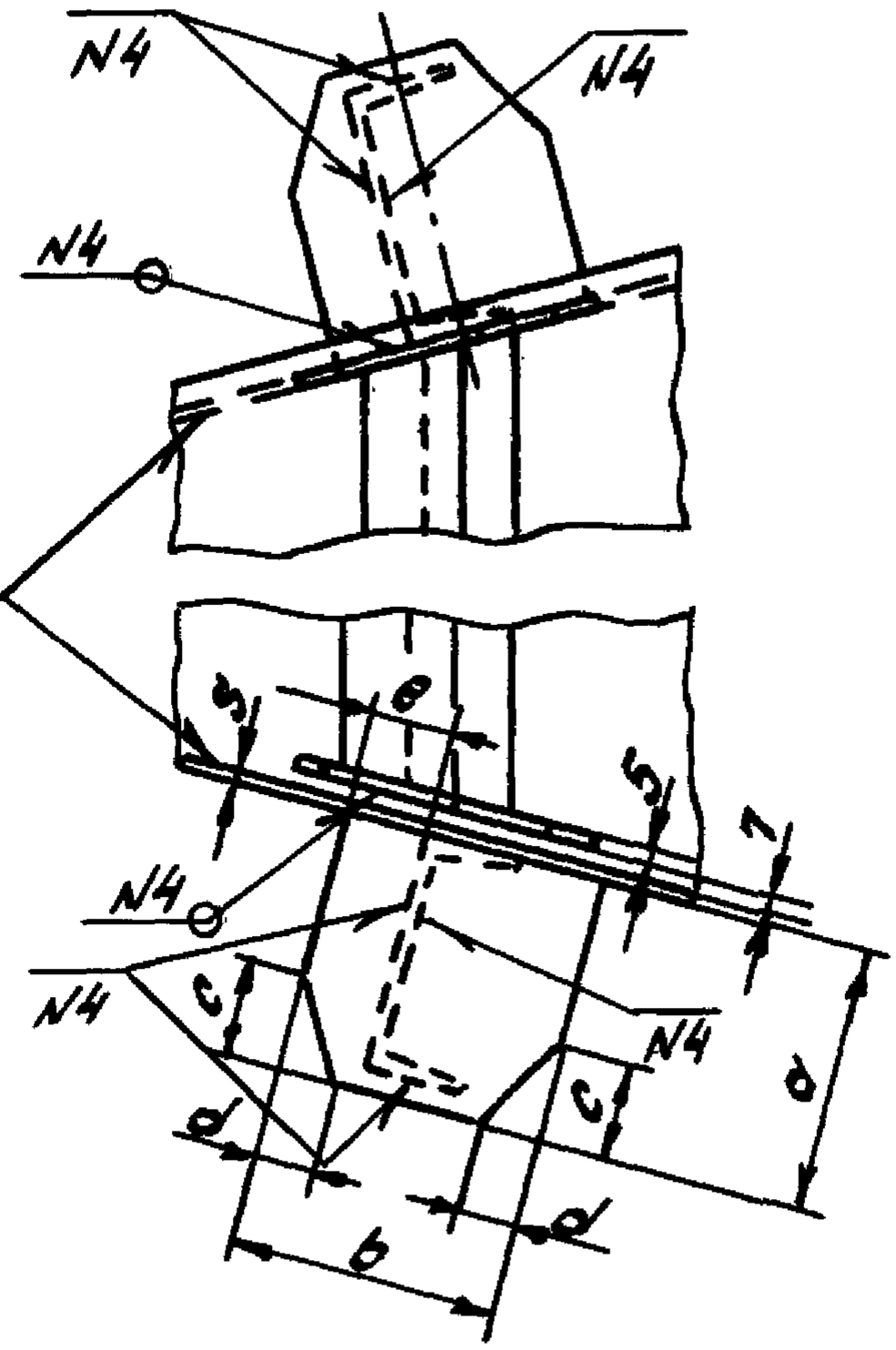

Узел 29

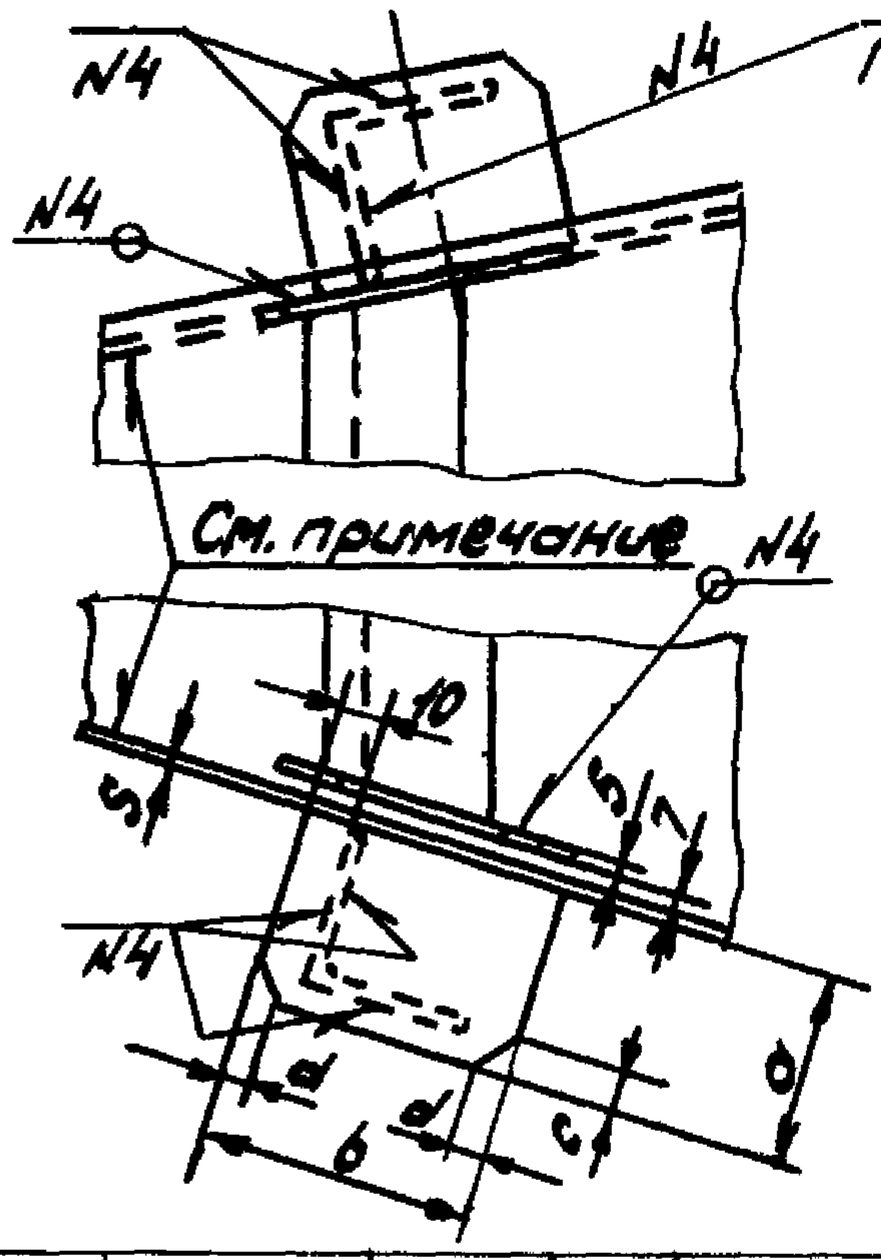

ГОСТ 14771-76* - Т1-УП-ДК

Примечание.

В местах установки косынок (узлы 27÷29) выполнить дополнительную сварку изнутри блока на длине 200 мм.

Изм.	Лист	№ докум.	Подп.	Дата

ПГВУ 021-92

Лист 9

Инв. № подл. | Подп. и дата | Взам. инв.

Формат А4

Косынки применяются в сборных заводских соединениях узлы: 27, 28, 29.

Поперечные ребра жесткости	Размеры косынок в мм					Масса, кг
	a	b	c	d	e	
— 5×60	60	70	30	15	—	0,15
— 6×70	80					0,20
— 8×90	100					0,26
∟ 50×50×5	60		20	5		0,16
∟ 63×63×6	75	100				0,29
∟ 75×75×6	85					0,33
[10	110		75	20	30	0,37
[12	130				25	0,45
[16	170	150	130	35	45	0,82
[20	210	200	170	45	60	1,35
[24	250	240	200	50	65	1,96
[30	310	300	250	75	85	2,91

Взам.инв.№ | Подп. и дата | Инв.№ подл.

Изм | Лист | №докум. | Подп. | Дата

ПГВУ 021-92

Лист 10

Формат А4

6. Конструкция и размеры заводских сварных соединений ребер жесткости на гнутых стенках блоков должны соответствовать узлам 30 ÷ 38.

Узел 30 Узел 31 Узел 32

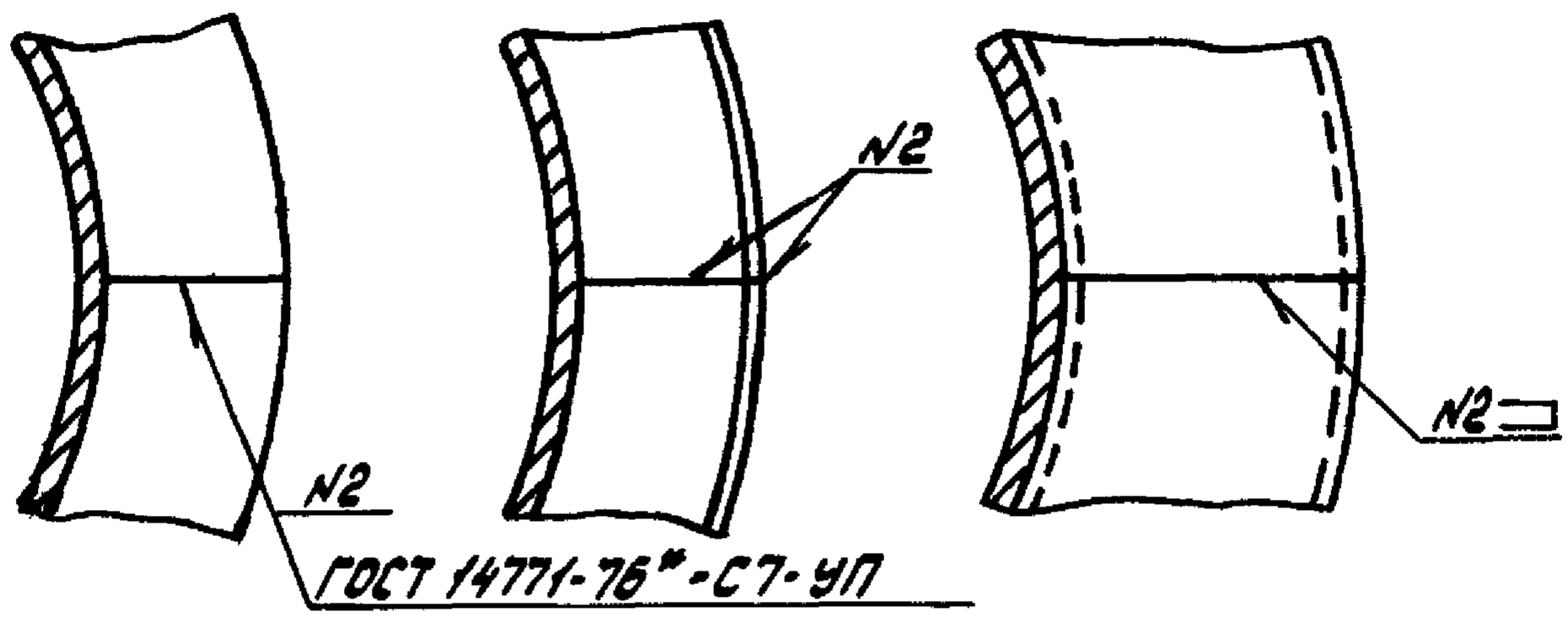

Узел 33 Узел 34 Узел 35

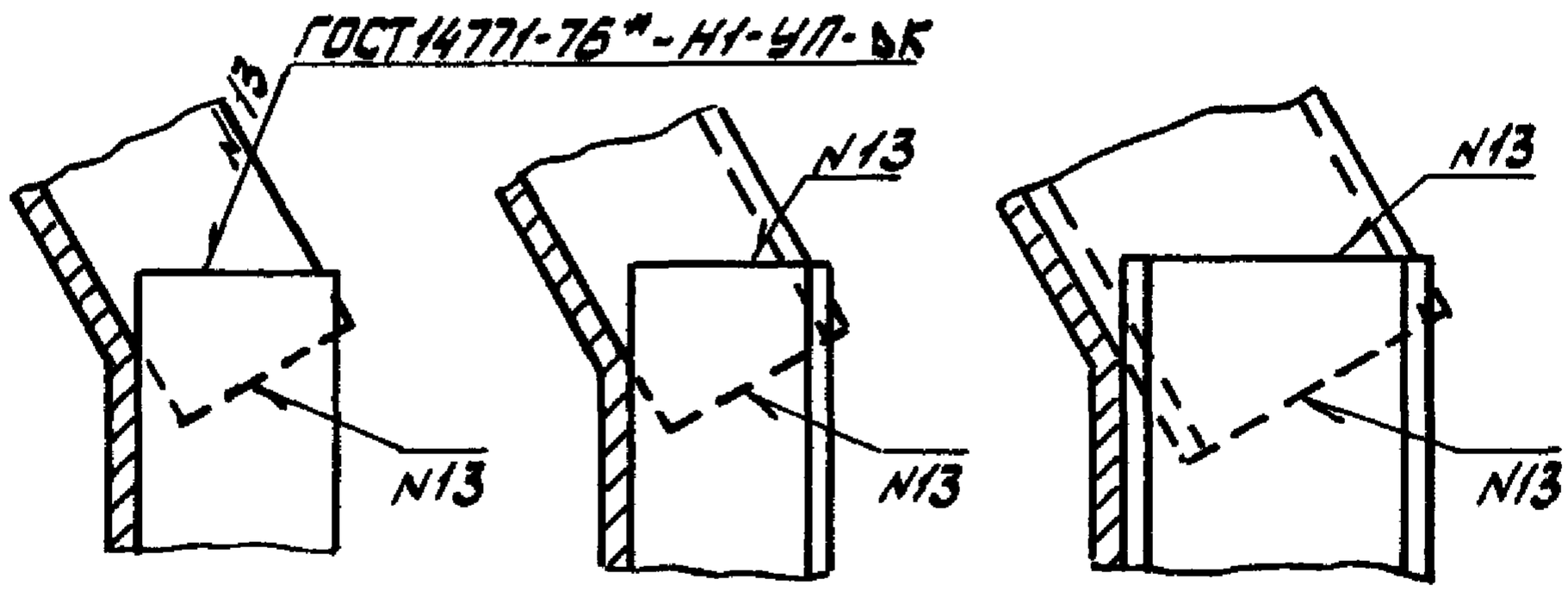

Узел 36 Узел 37 Узел 38

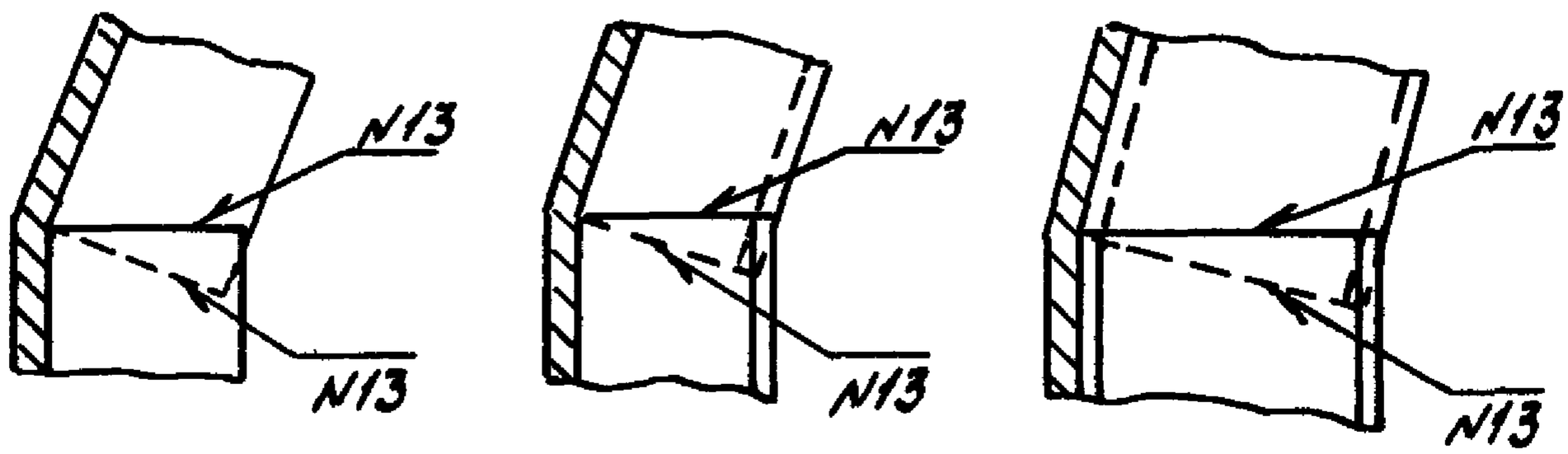

Изм.	Лист	№ докум.	Подп.	Дата	ПГВУ 021-92	Лист 11

Инв. № подл. | Подп. и дата | Взам. инв. №

Формат А4

7. Конструкция и размеры заводских сварных соединений деталей фланцев должны соответствовать узлам 39 ÷ 44.

Узел 39

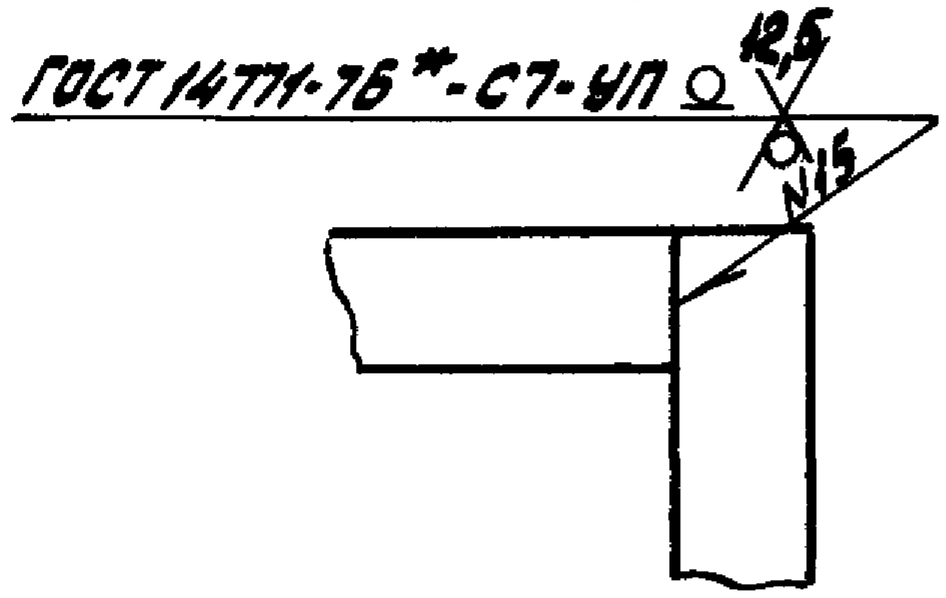

Узел 40

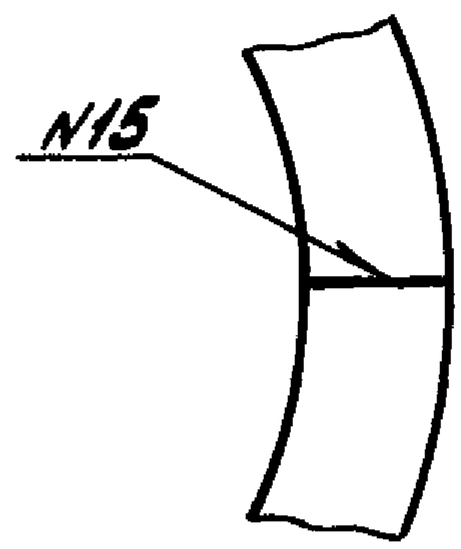

Узел 41

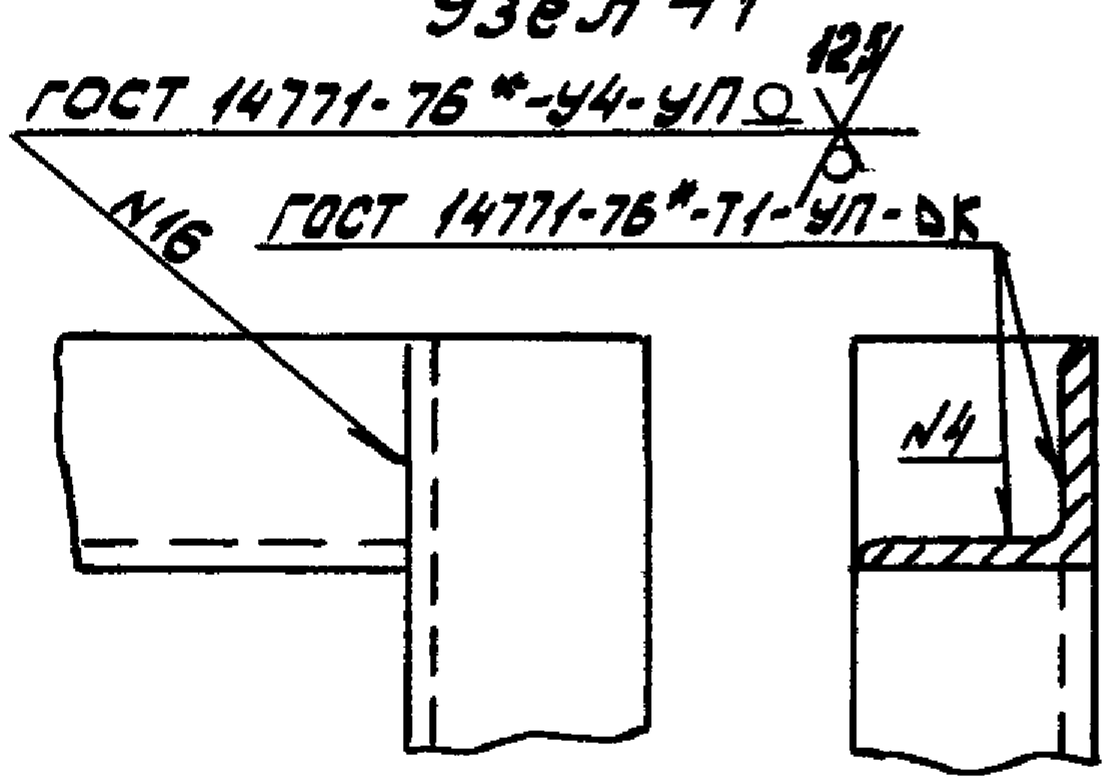

Узел 42

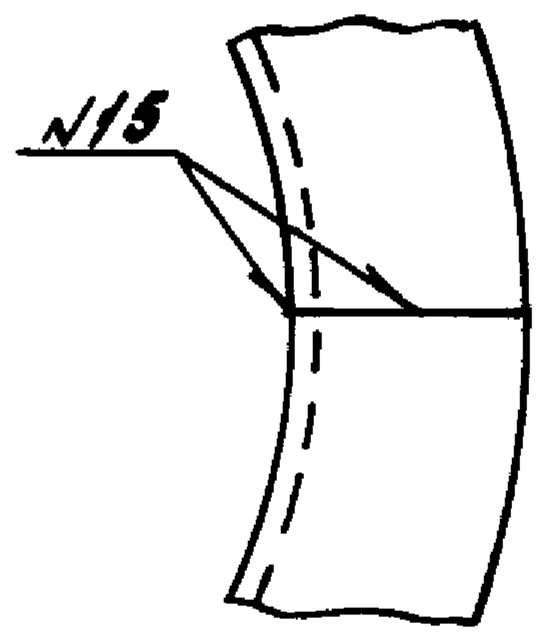

Узел 43

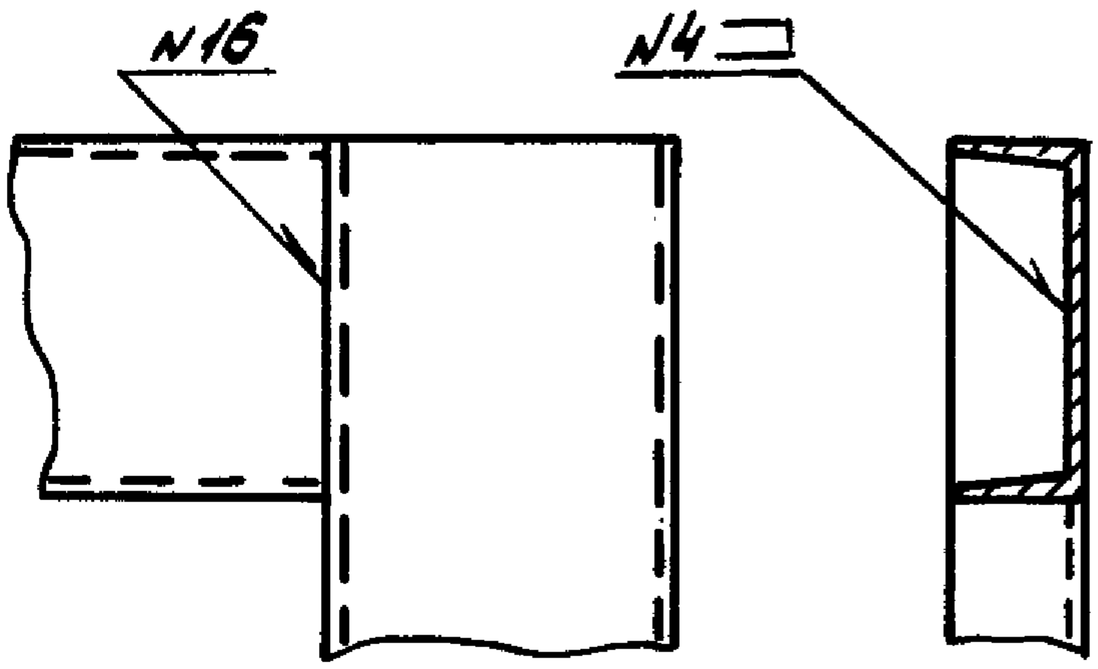

Узел 44

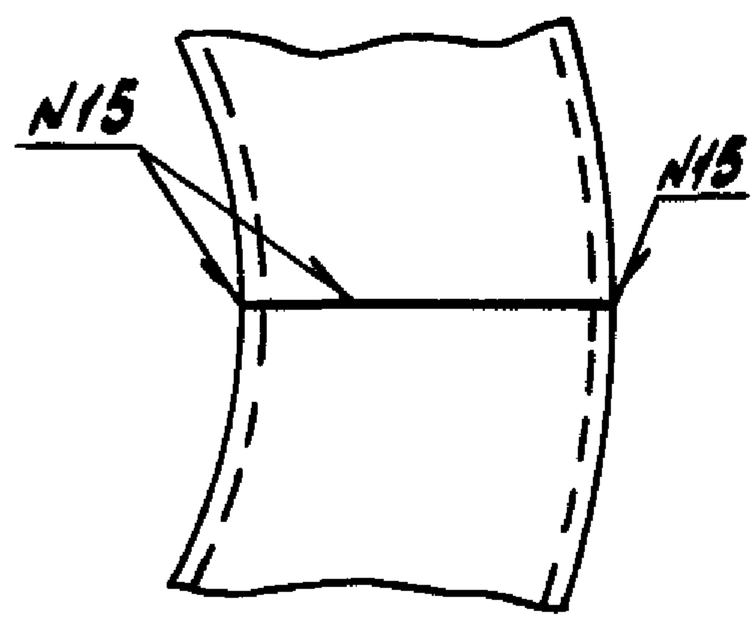

Изм.	Лист	№докум.	Подп.	Дата

ПГВУ021-92

Лист 12

Инв.№подл. | Подп. и дата | Взам.инв.№

Формат А4

8. Конструкция и размеры заводских сварных соединений фланцев с блоками и с ребрами жесткости должны соответствовать узлам 45 ÷ 56.

Узел 45

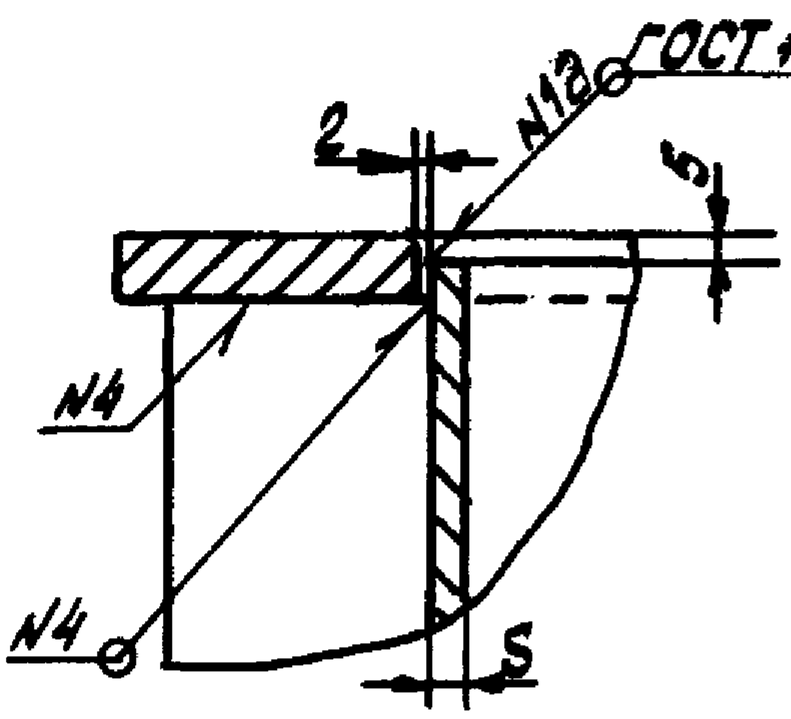

Узел 46

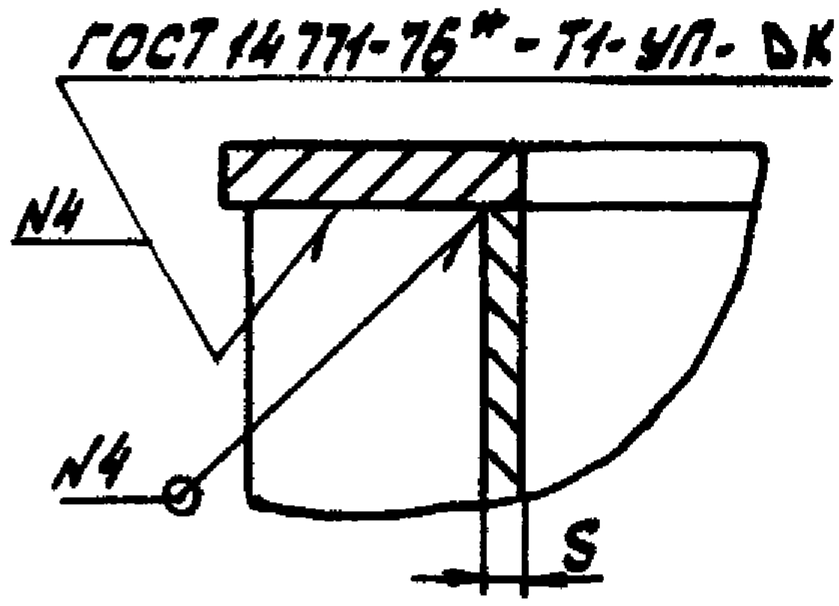

Узел 47

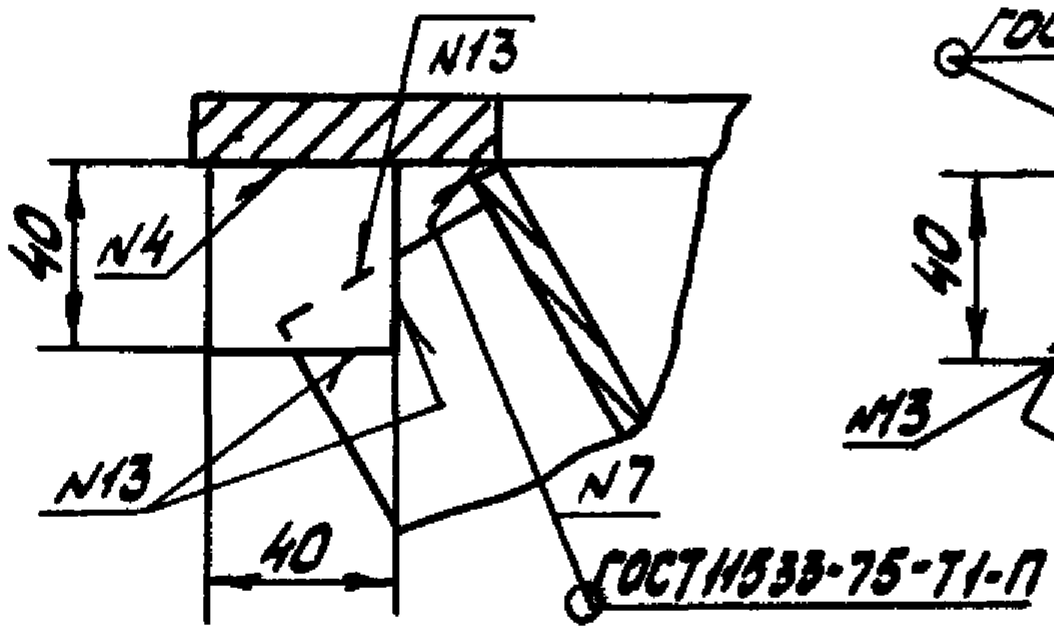

Узел 48

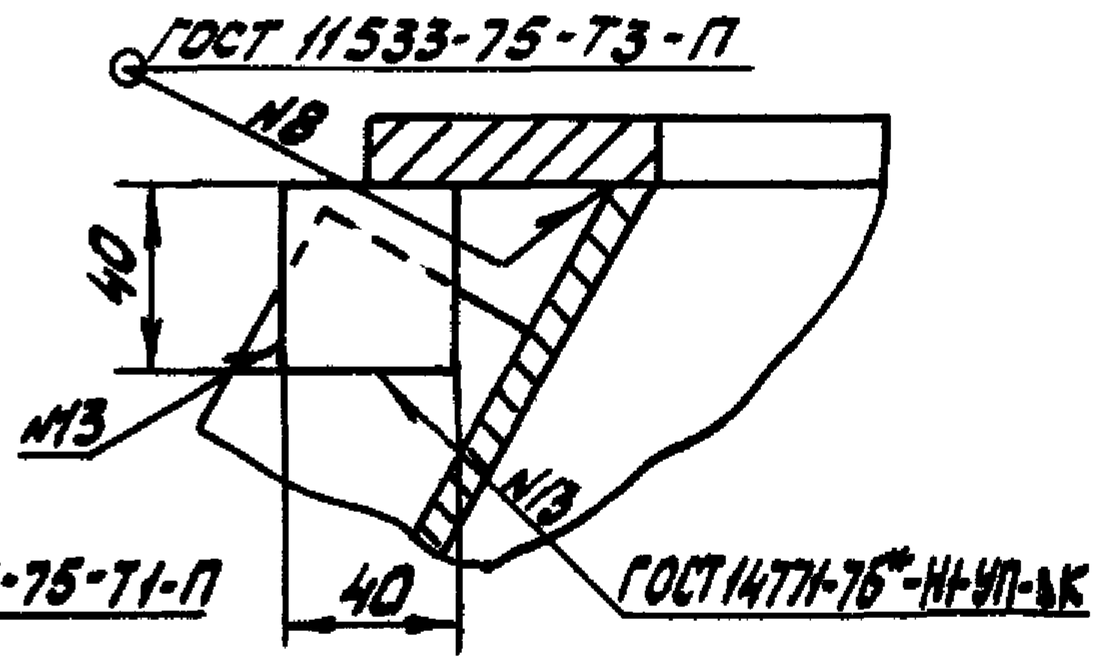

Узел 49

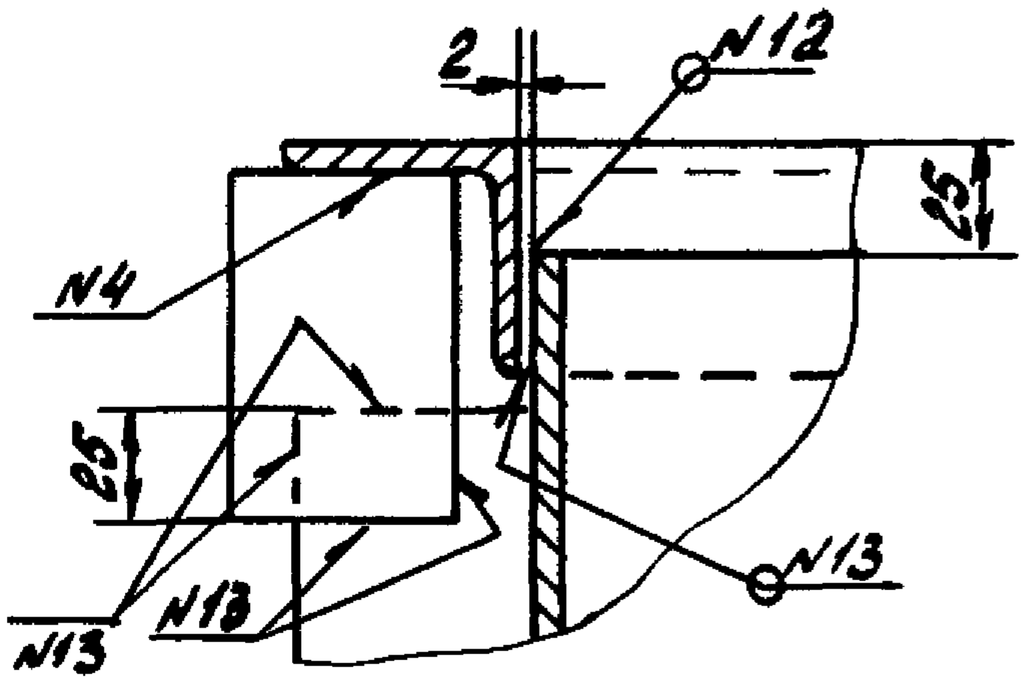

Узел 50

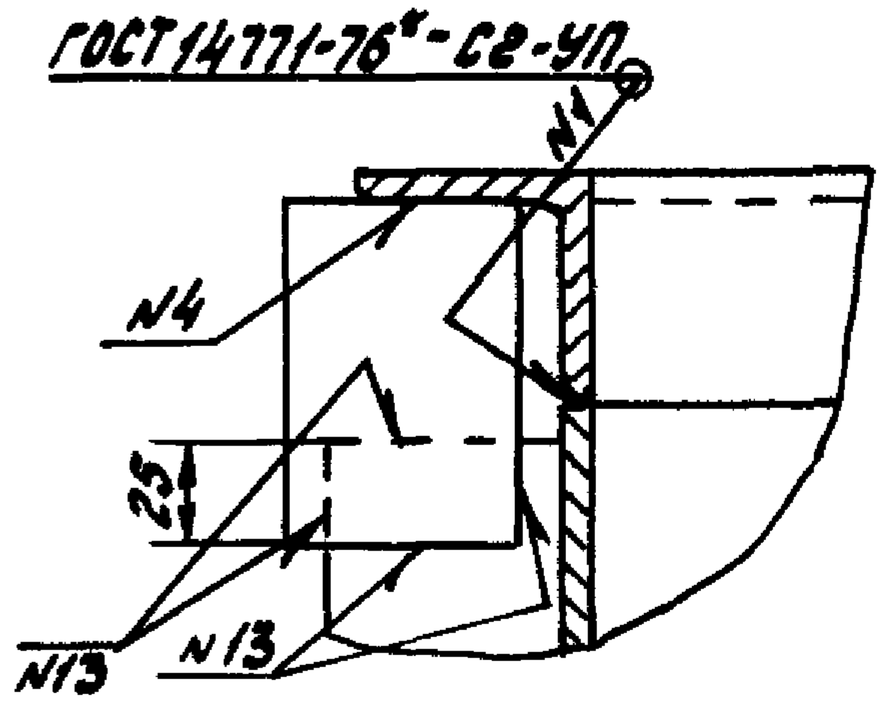

Инв.№подл.	Подп. и дата	Взамен инв.№

Изм.	Лист	№ докум.	Подп.	Дата

ПГВУ 021-92

Лист 13

Формат А4

Узел 51

ГОСТ 14771-76*-Т1-УП-ДК

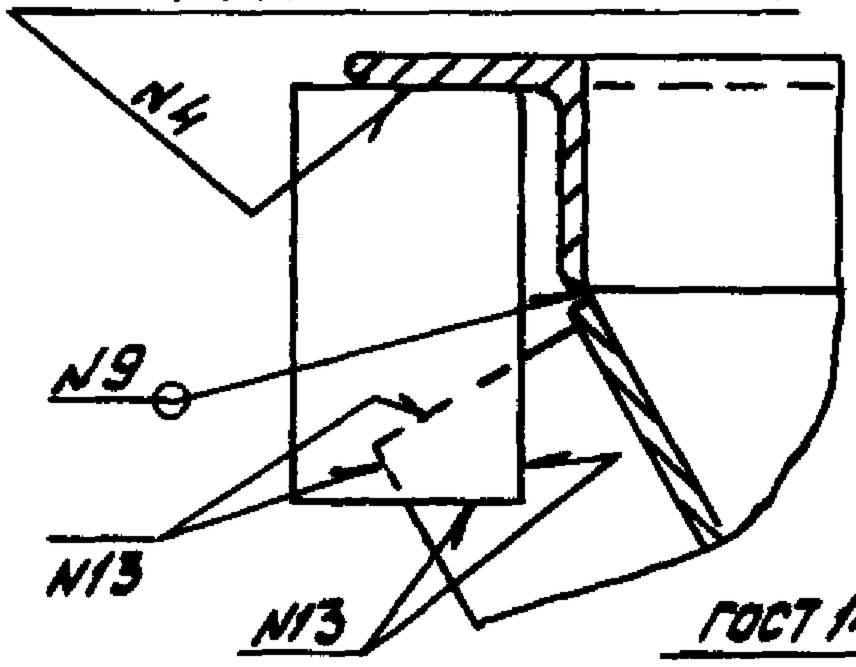

Узел 52

ГОСТ 11533-75-У1-Пс

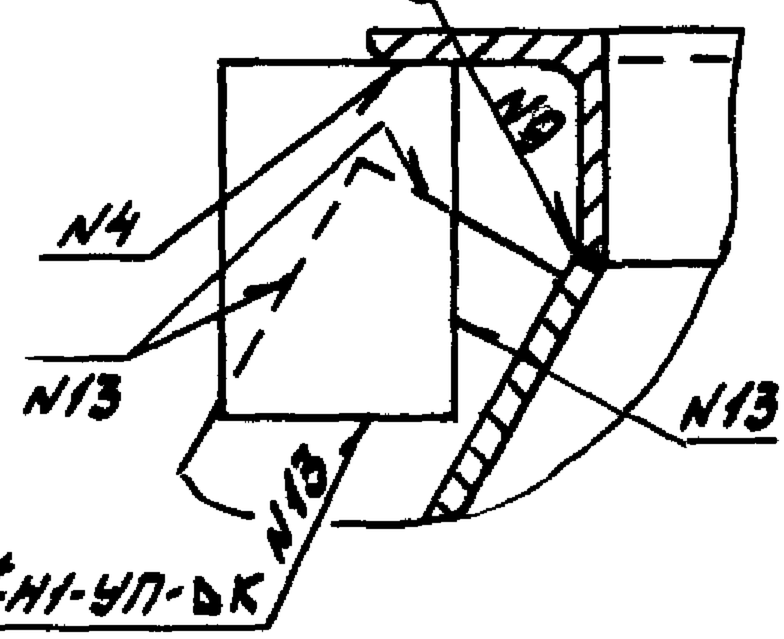

Узел 53

ГОСТ 14771-76*-Н1-УП-ДК-50/100

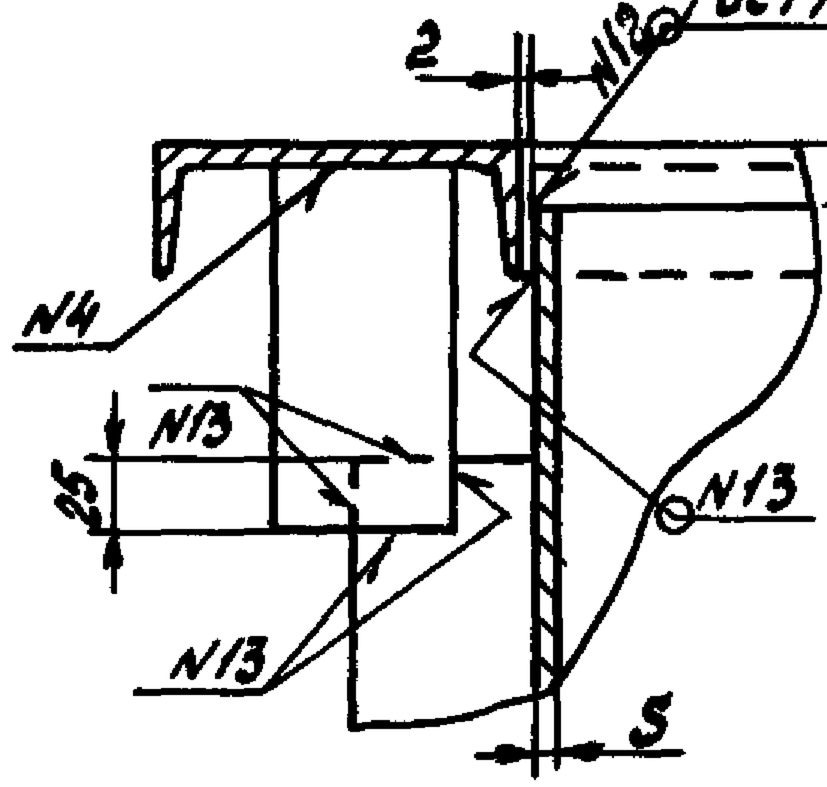

Узел 54

ГОСТ 14771-76*-С2-УП

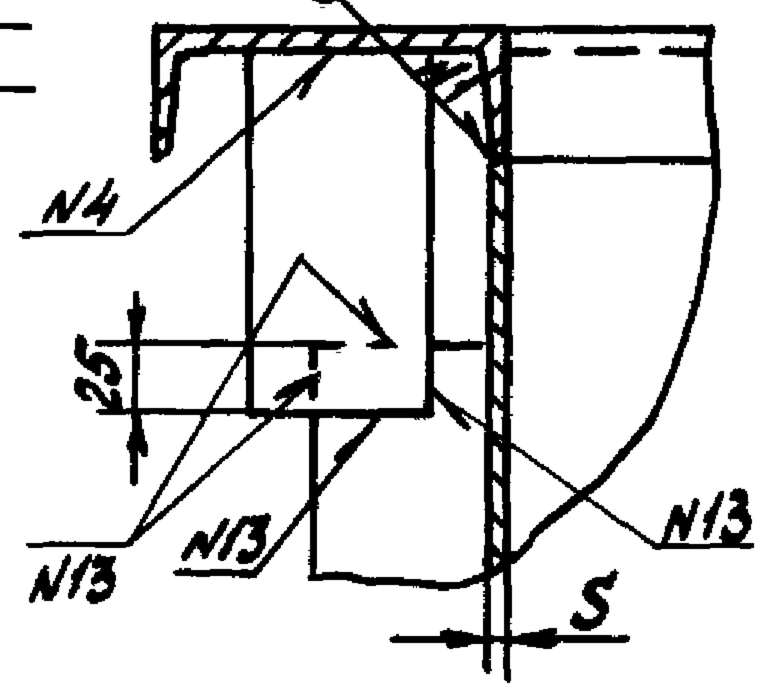

Узел 55

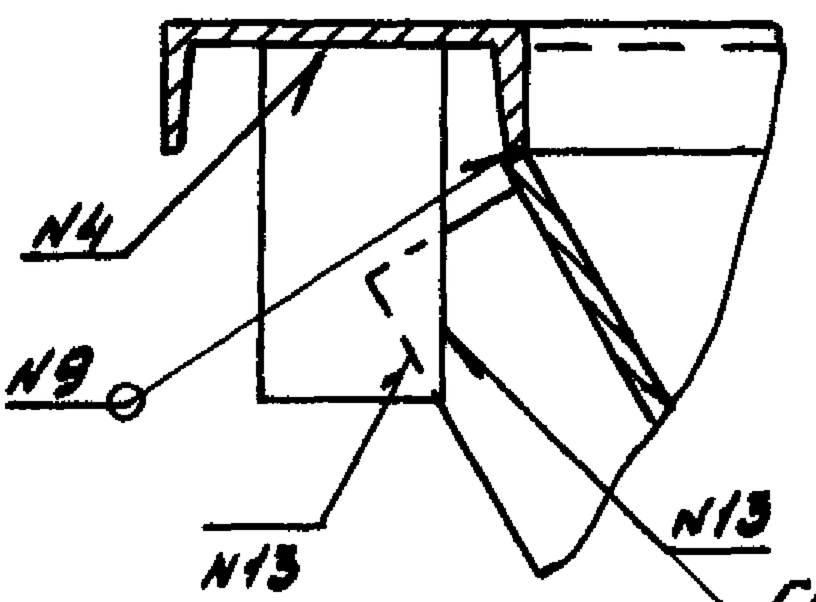

Узел 56

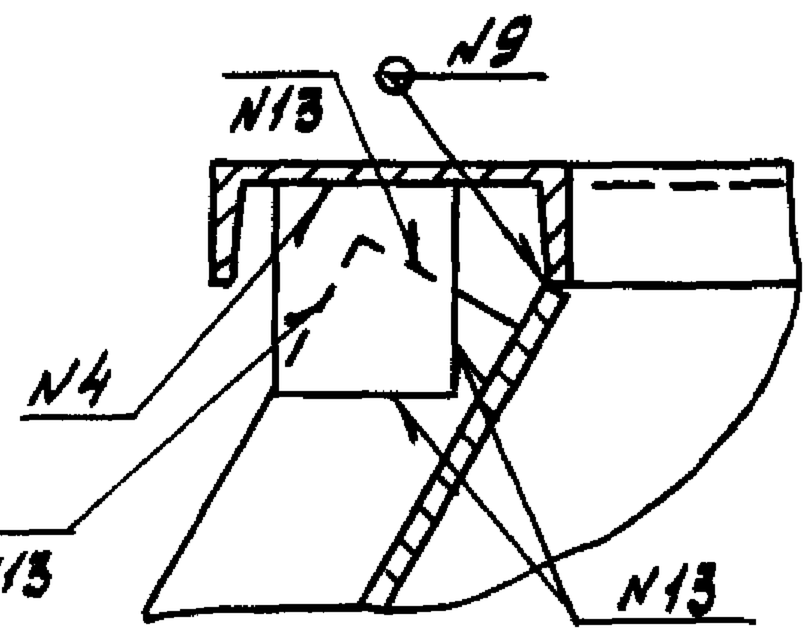

ГОСТ 14771-76*-Н1-УП-ДК

Инв. № подл.	Подп. и дата	Взам. инв. №

Изм.	Лист	№ докум.	Подп.	Дата

ПГВУ 021-92

Лист 14

Формат А4

9. Конструкция и размеры заводских сварных соединений трубопроводов должны соответствовать узлам 57÷60.

Узел 57

($S = S_1 = 2 \div 5$ мм)

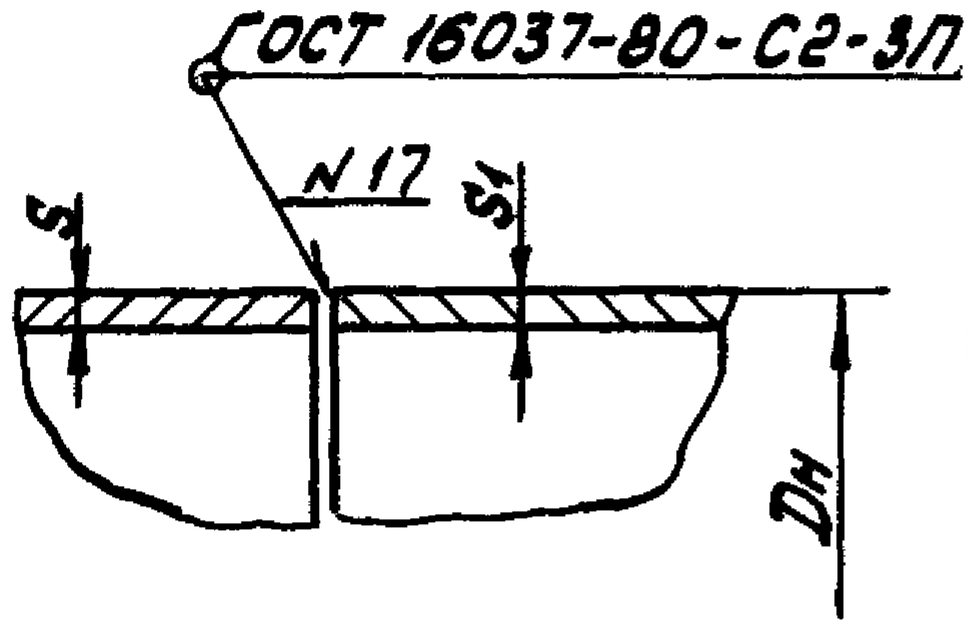

Узел 58

($S = S_1 = 6 \div 20$ мм)

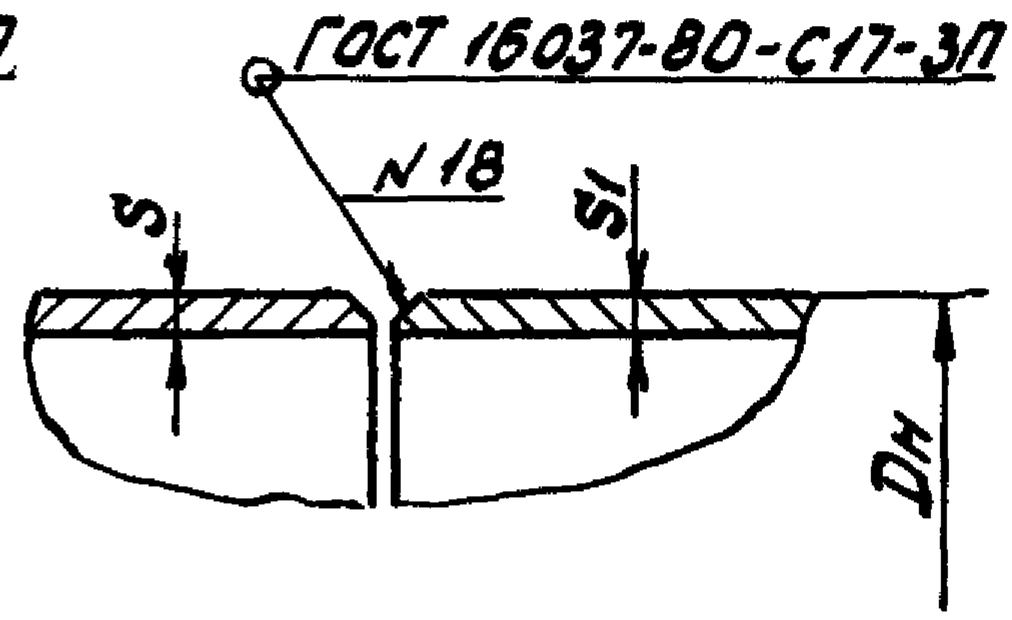

Узел 59

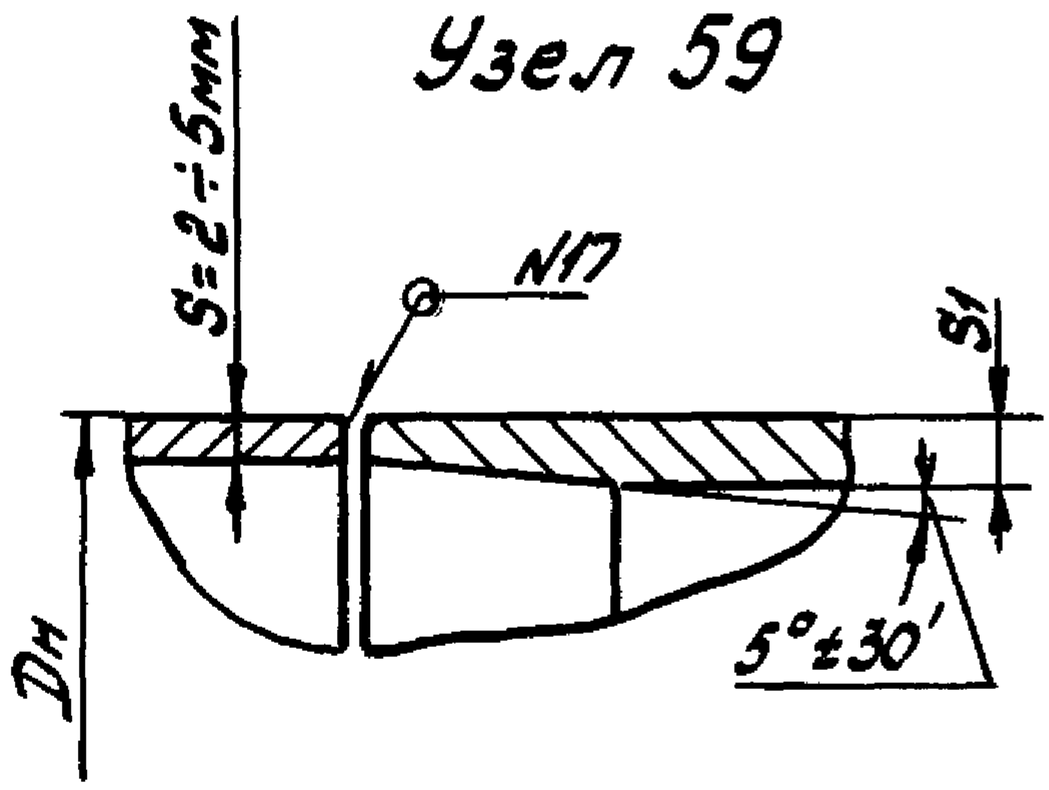

Узел 60

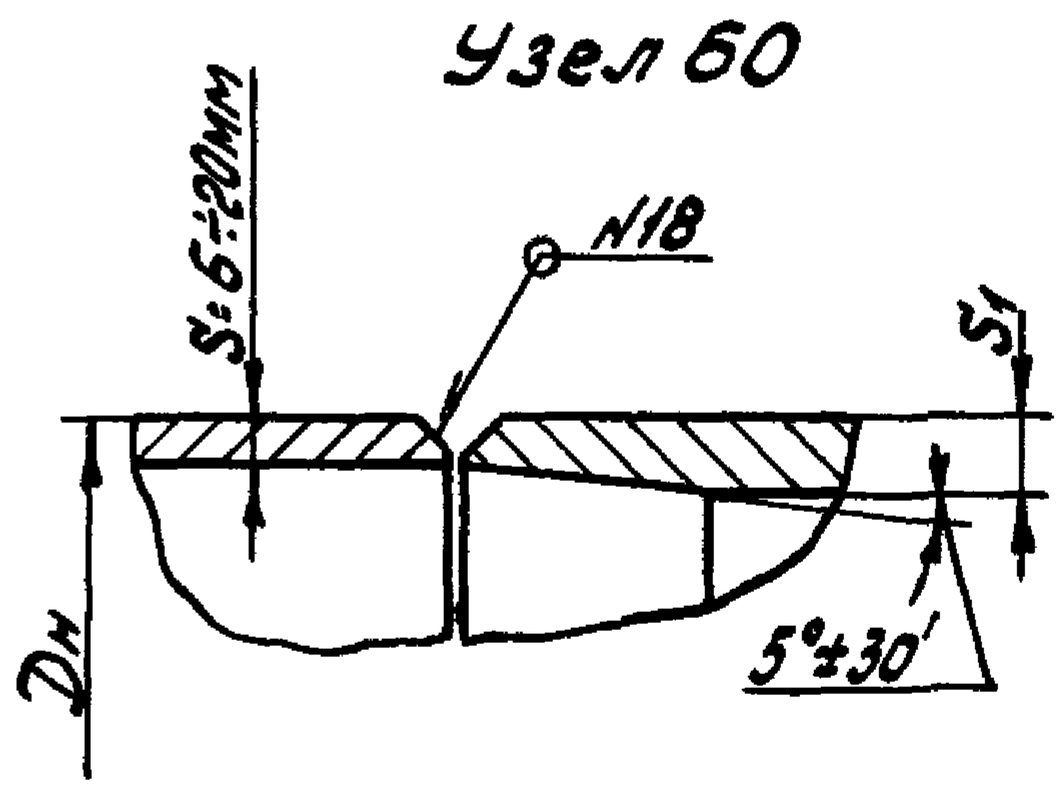

Допускается замена сварки по узлам 57÷60 на ручную дуговую(Р) или под слоем флюса(Ф) по ГОСТ 16037-80.

10. Конструкция и размеры заводских сварных соединений отводов секторных, тройников должны соответствовать узлам 61÷66.

Узел 61
(S = 2÷5мм)

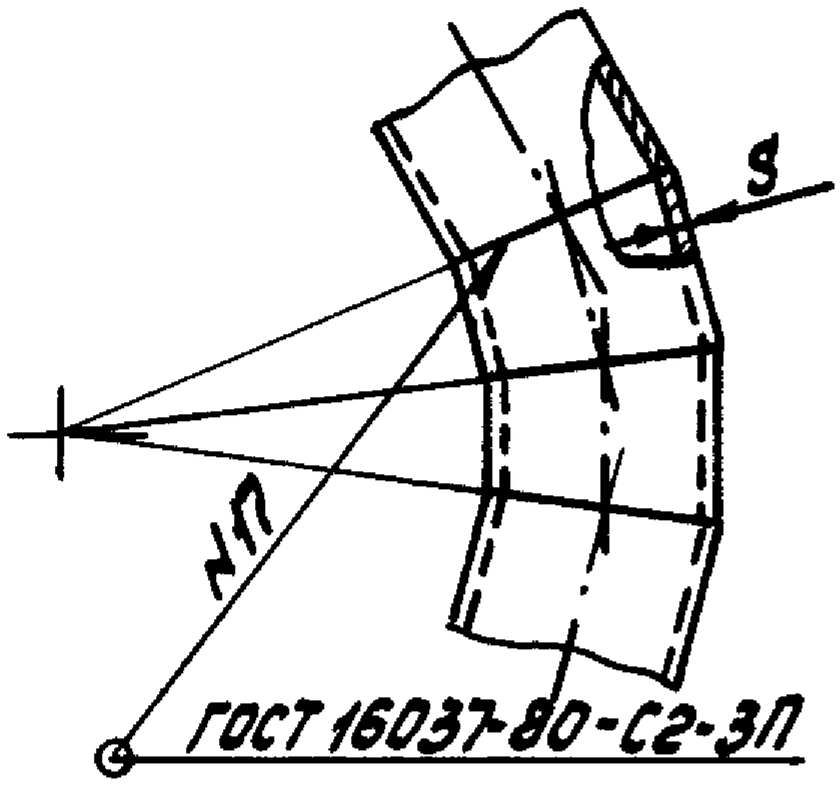

Узел 62
(S = 3÷25мм)

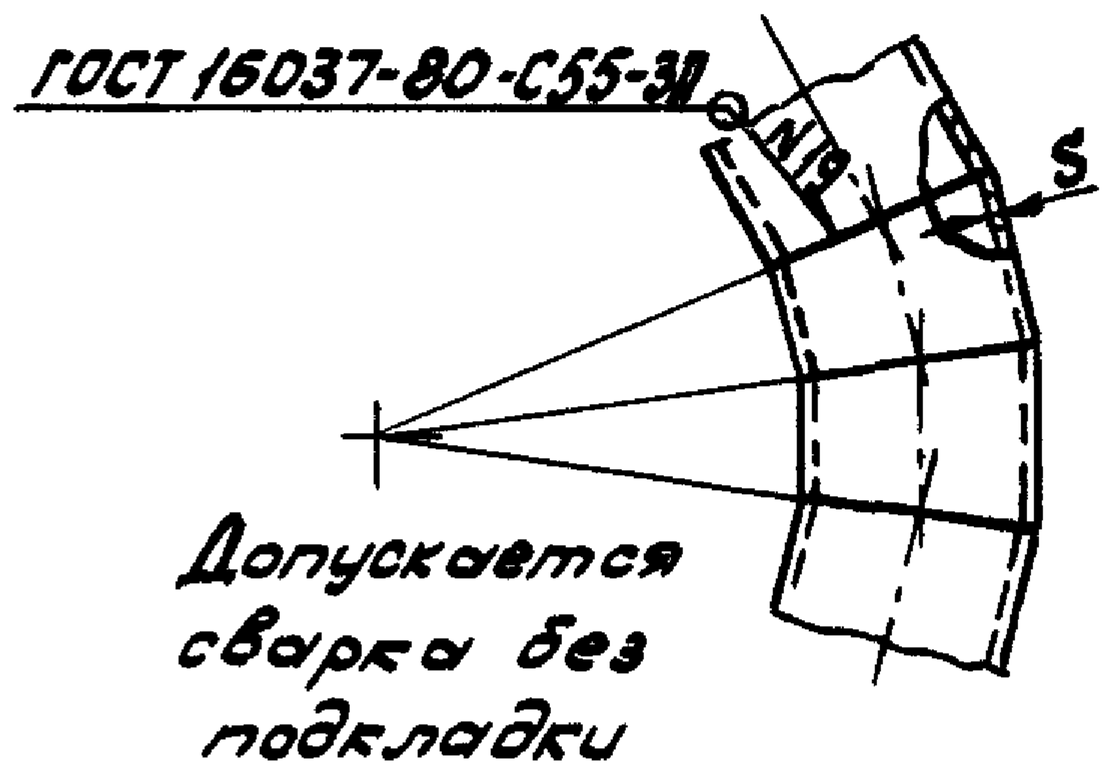

Узел 63
($S_1 \leq S$ и $\frac{d_н}{D_н} \leq 0,5$)

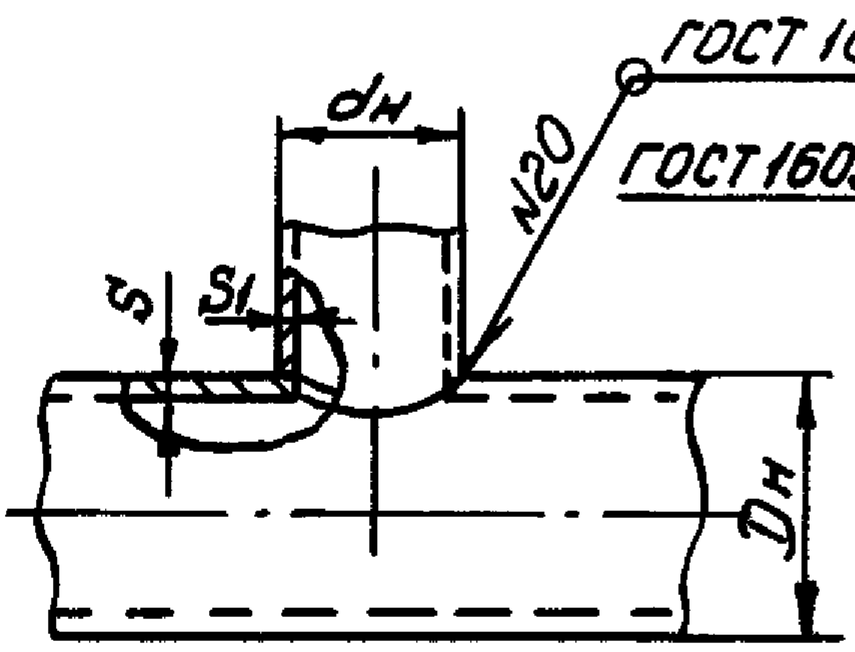

Узел 64
($\frac{d_н}{D_н} \geq 0,5$)

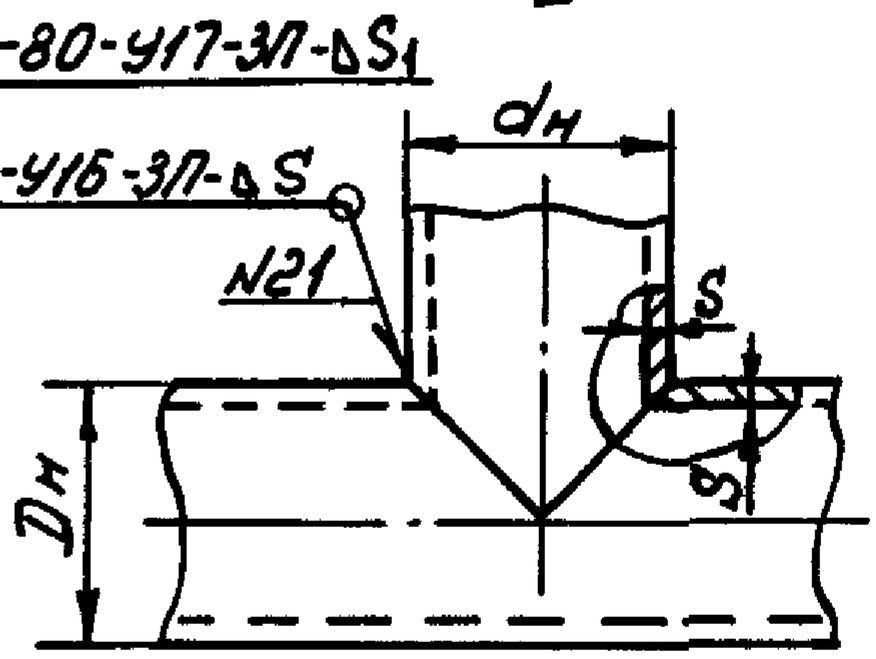

Инв.№ подл.	Подп. и дата	Взам. инв.

Изм.	Лист	№ докум.	Подп.	Дата

ПГВУ 021-92

Лист 16

Формат А4

Узел 65

$(S_1 \leq S$ и $\frac{d_н}{D_н} \leq 0{,}5)$

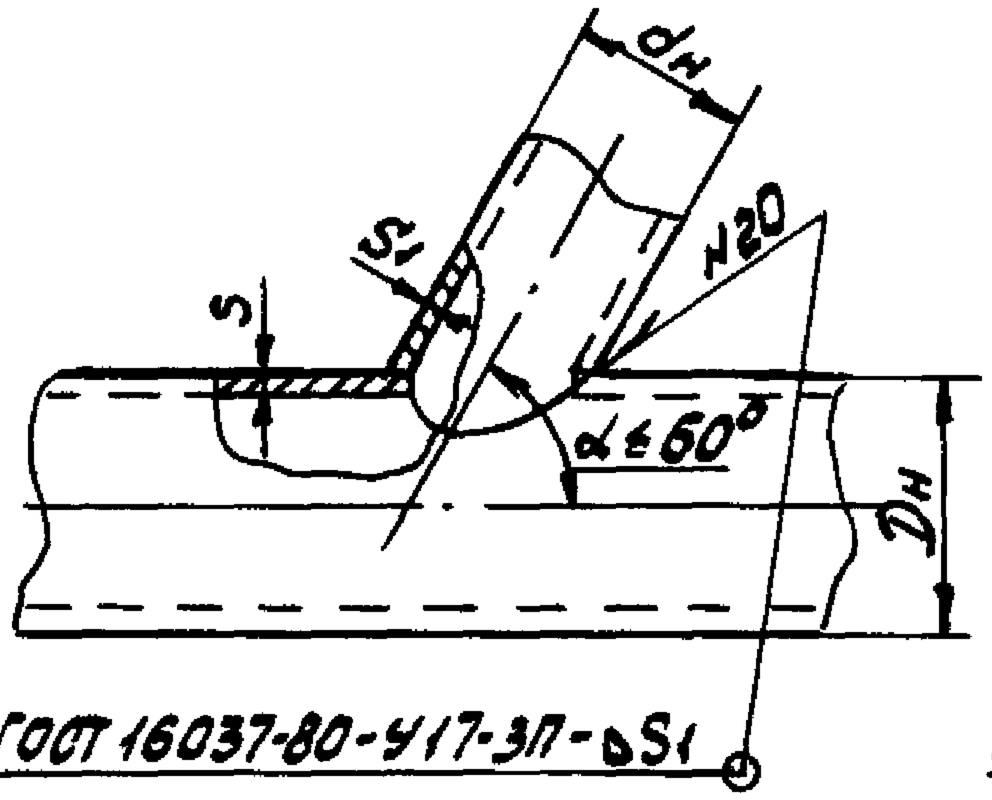

Узел 66

$(\frac{d_н}{D_н} > 0{,}5)$

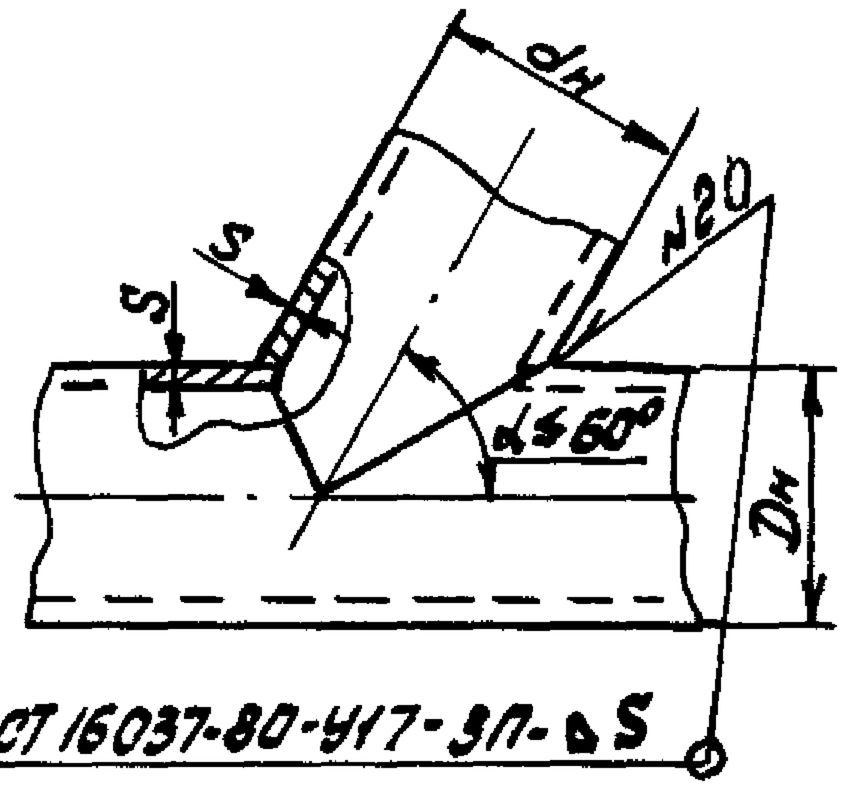

Допускается замена сварки по узлам 61÷66 на ручную (Р) по ГОСТ 16037-80.

11. Конструкция и размеры заводских сварных соединений анкерных связей в блоках, работающих под давлением среды, должны соответствовать узлу 67.

Узел 67

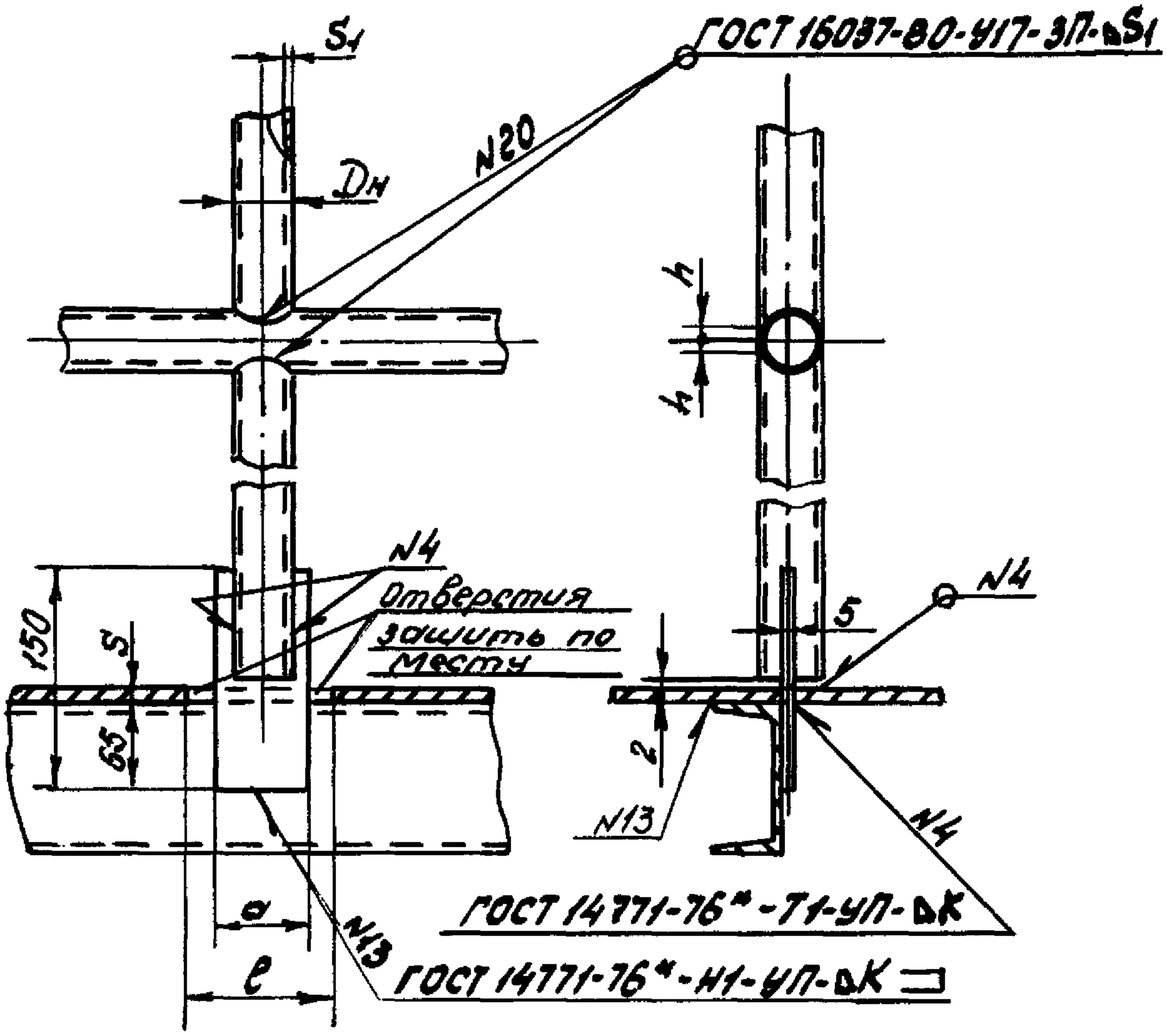

Размеры в мм

Dн	a	h	l	Масса, кг
48	60	14	100	0,35
88,5	100	18	150	0,59

Инв. N подл. | Подп. и дата | Взам. инв. N

Изм. | Лист | N докум. | Подп. | Дата

ПГВУ 021-92

Лист 18

Формат А4

12. Конструкция и размеры заводских сварных соединений распорных труб, устанавливаемых на краях блоков, и анкерных связей в блоках, работающих под разрежением среды, должны соответствовать узлу 68.

Узел 68

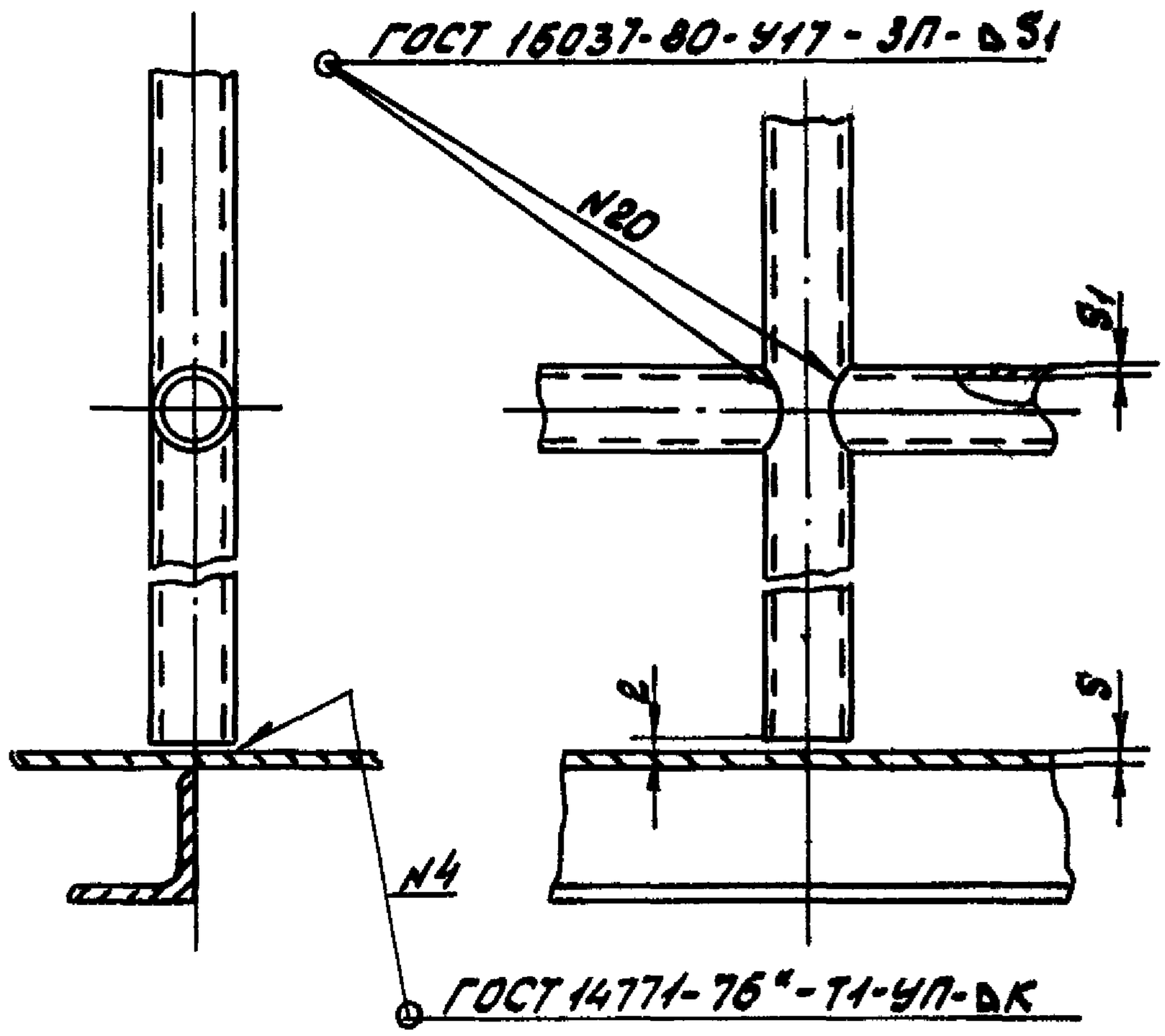

13. Конструкция и размеры заводских сварных соединений распорных труб во фланцевых соединениях блоков должны соответствовать узлам 69 и 70.

Узел 69

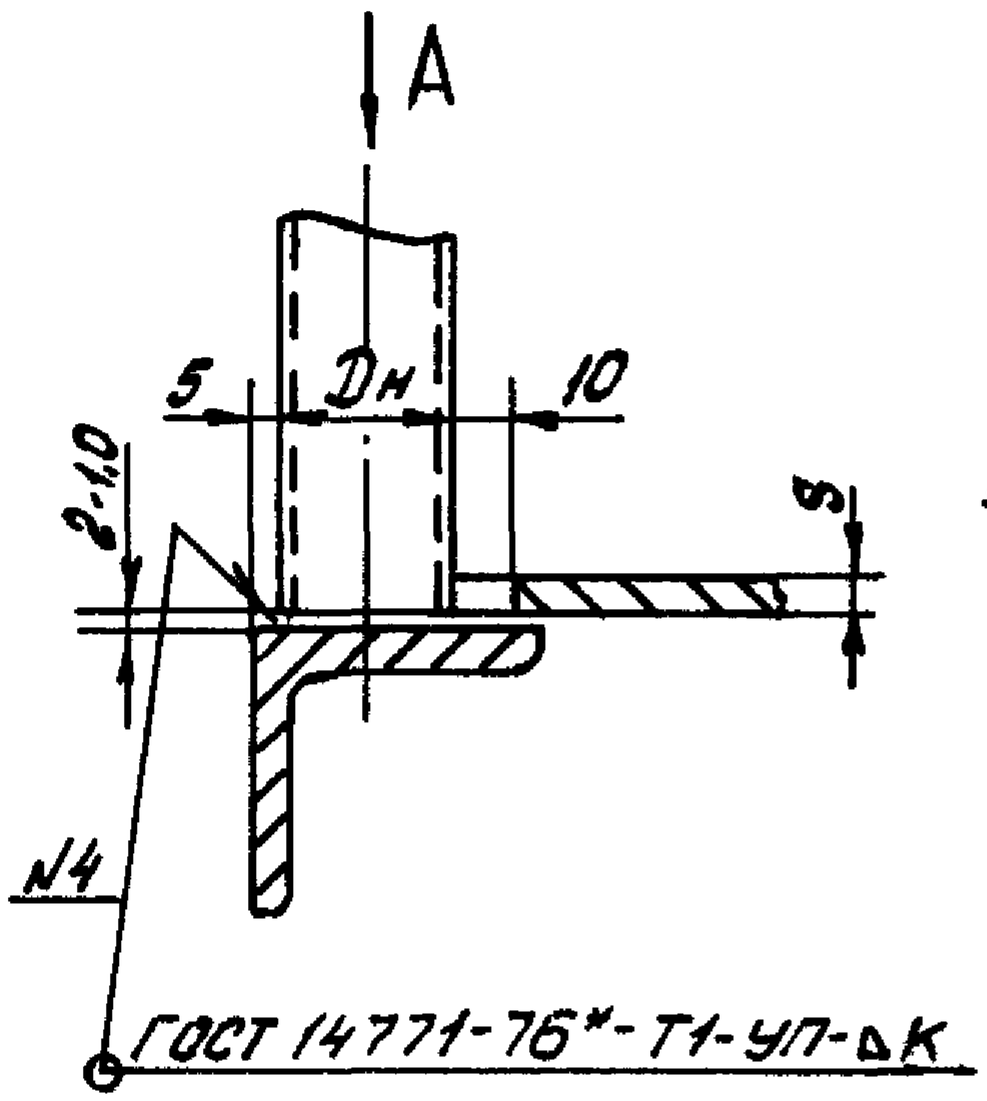

Узел 70

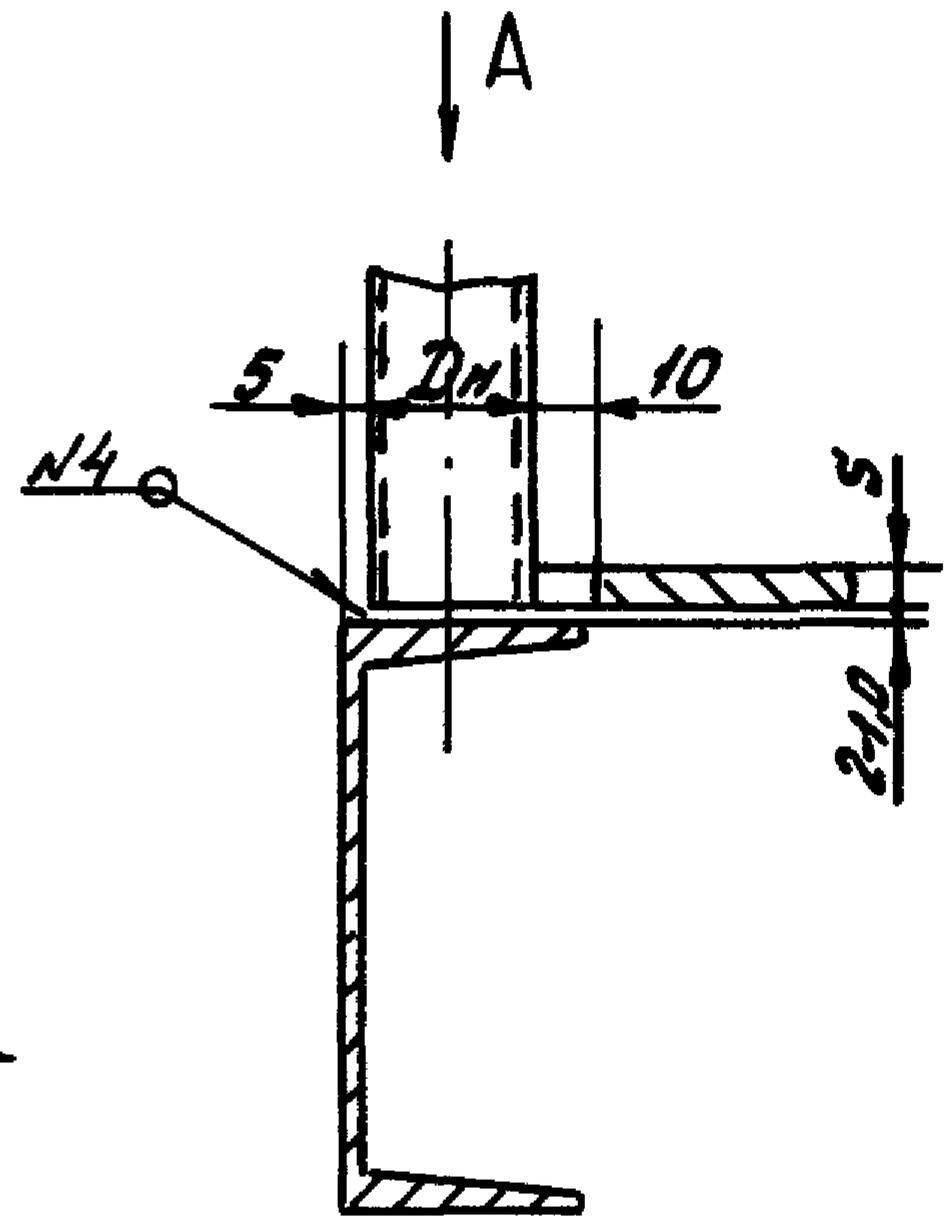

Вид А

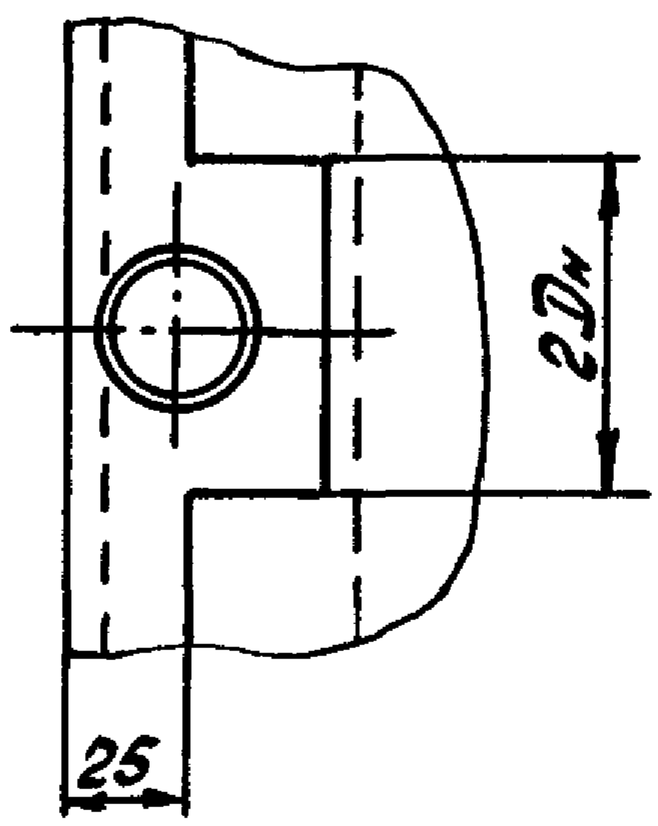

Инв. N подл.	Подп. и дата	Взам. инв. N

Изм.	Лист	N докум.	Подп.	Дата

ПГВУ 021-92

Лист 20

Формат А4

14. Конструкция и размеры заводских сварных соединений такелажных деталей с блоками должны соответствовать узлам 71 ÷ 77.

Узел 71

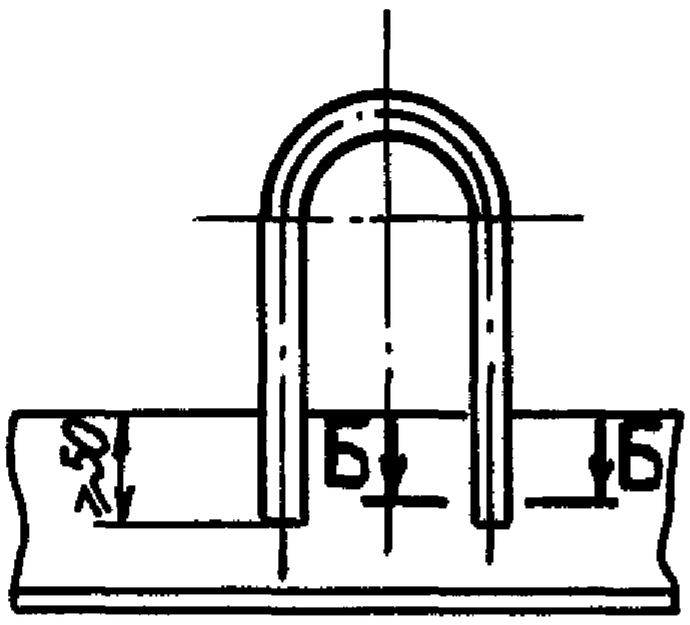

Узел 72

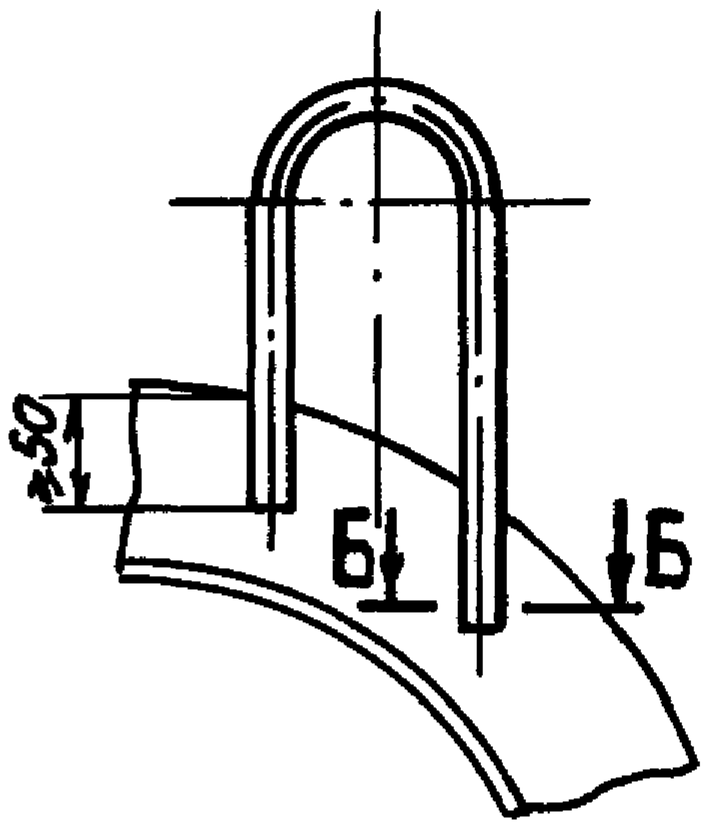

Узел 73

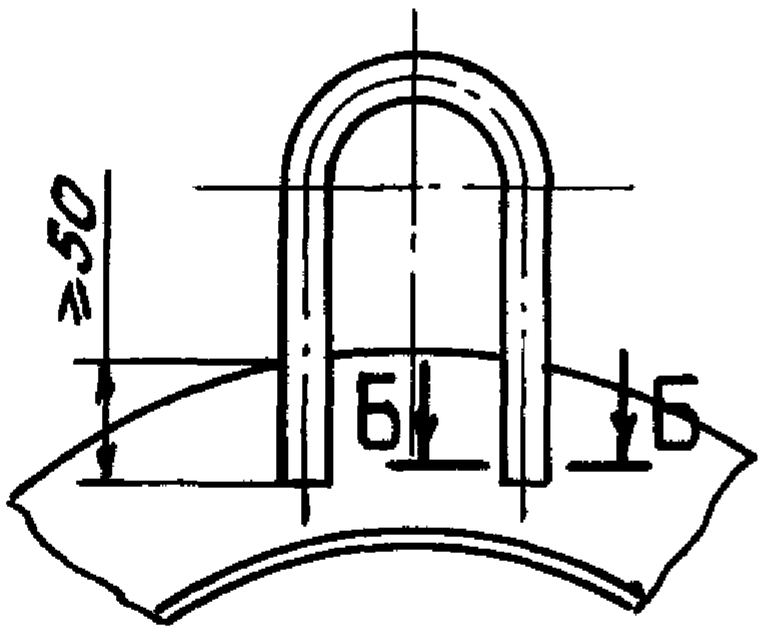

Узел 74

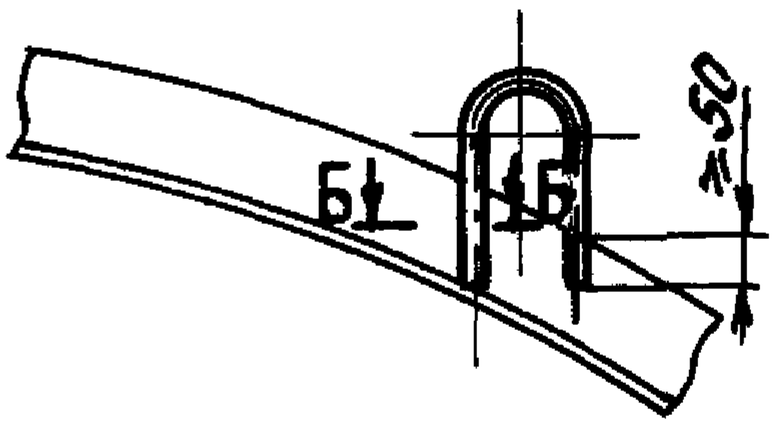

Б - Б

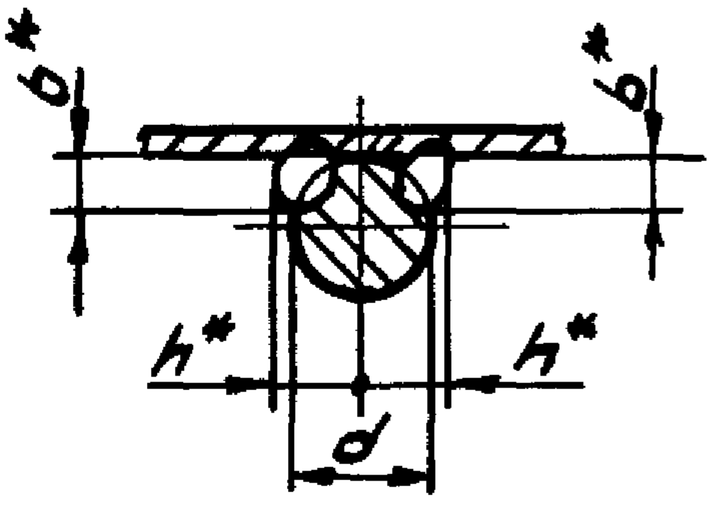

мм

d	Сварной шов, не менее	
	b	h
16	6	9
20	7	11
24	8	13
30	10	17

Изм.	Лист	N докум.	Подп.	Дата

Инв. N подл. | Подп. и дата | Взам. инв. N

ПГВУ 021-92

Лист 21

Формат А4

Узел 75

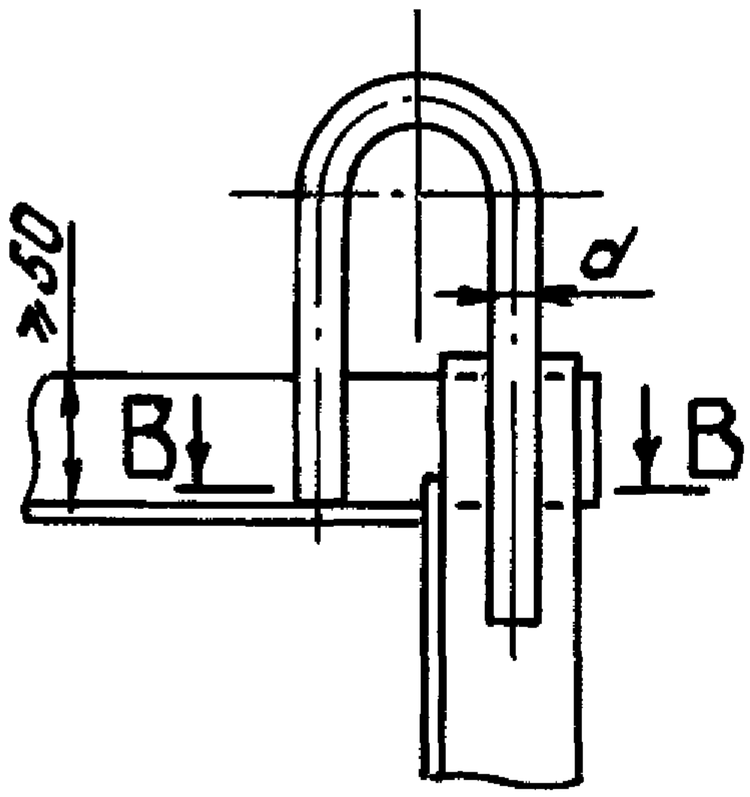

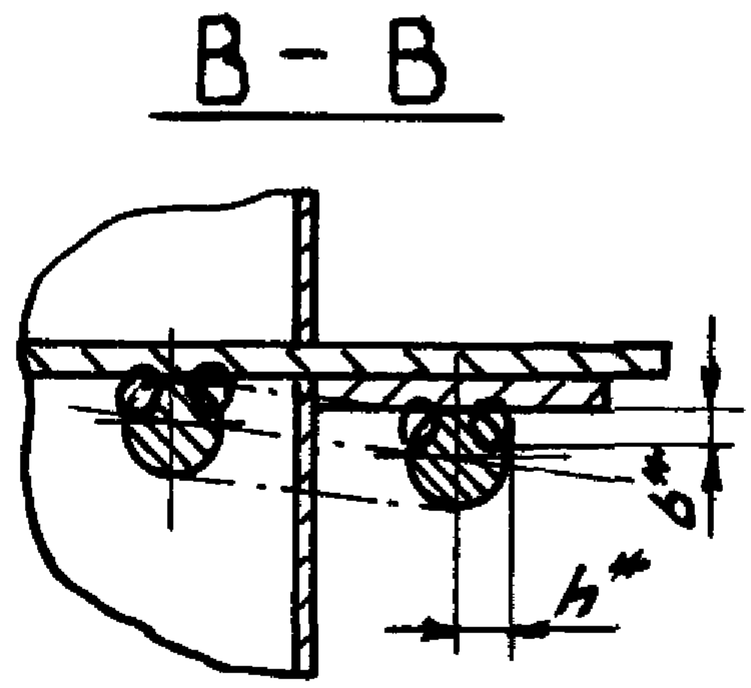

Узел 76

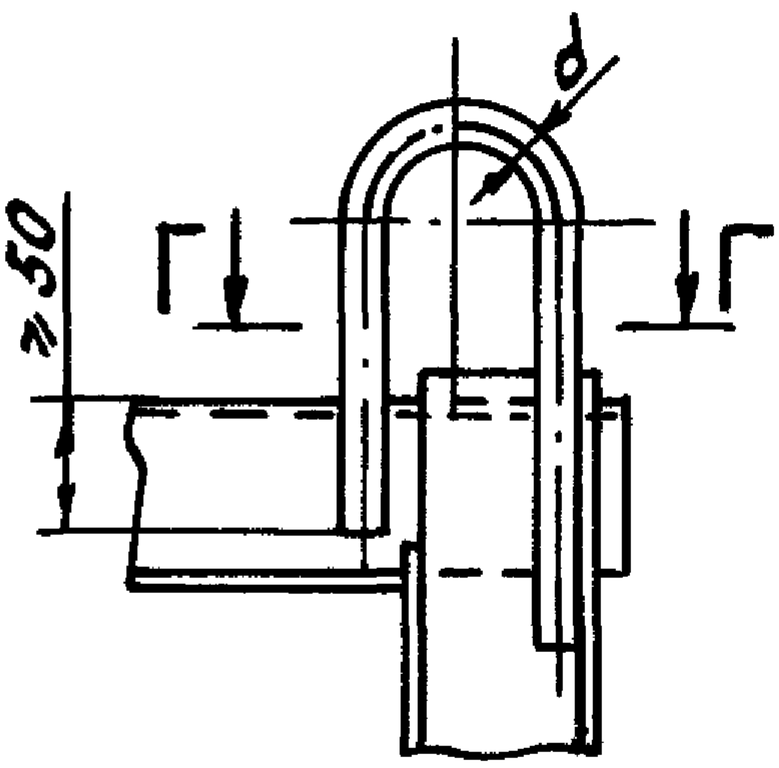

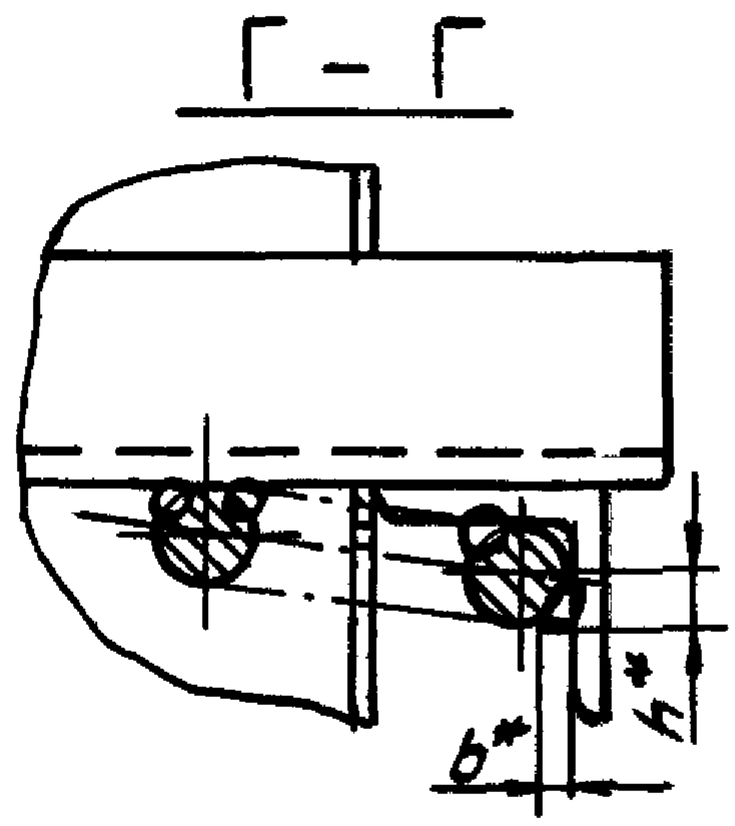

Узел 77

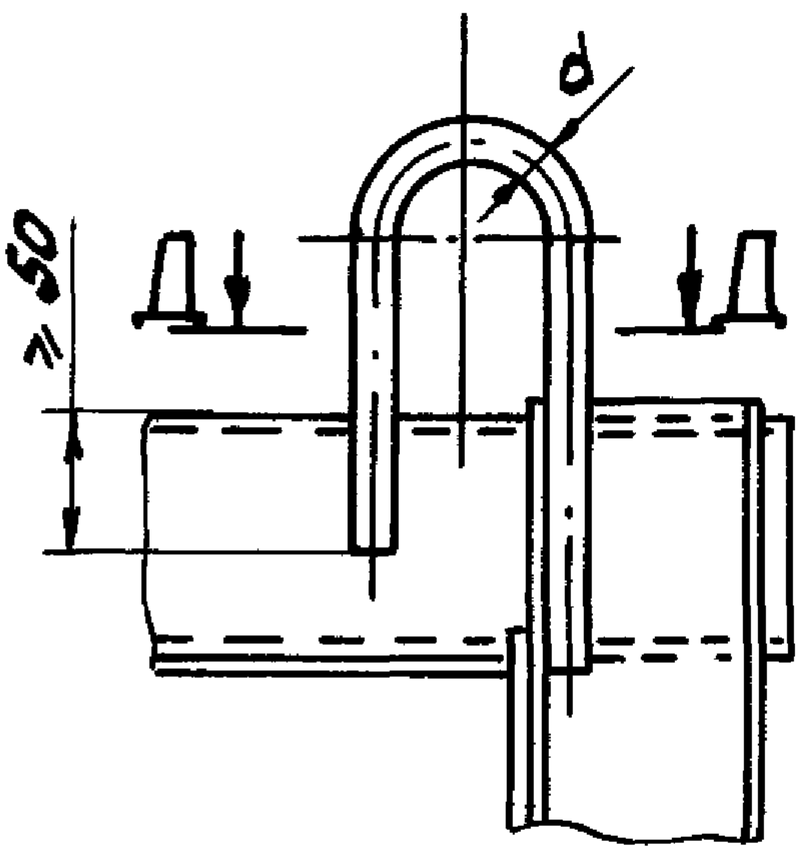

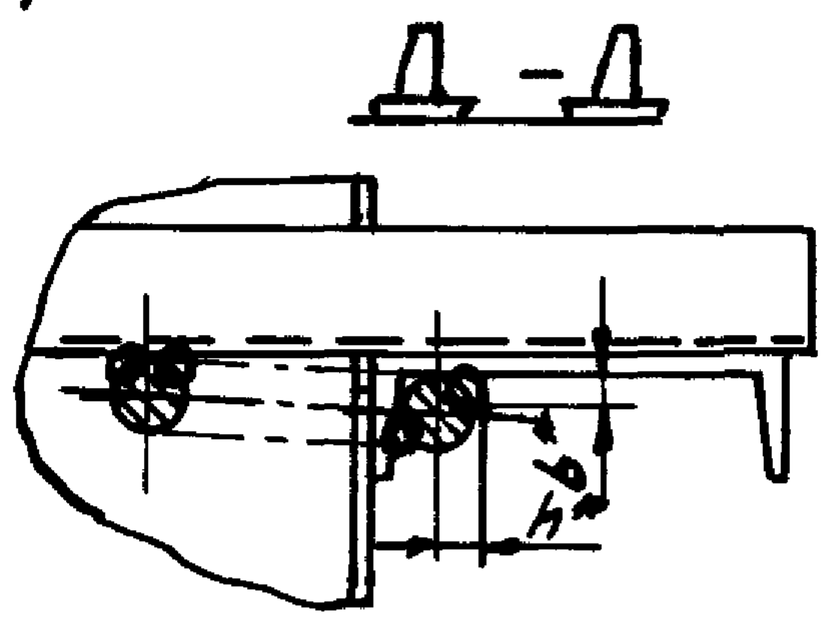

* Сварка дуговая

Изм.	Лист	№ докум.	Подп.	Дата

ПГВУ 021-92

Лист 22

Инв. № подл. | Подп. и дата | Взам. инв. №

Формат А4

15. Конструкция и размеры монтажных сварных соединений с пригоночными планками должны соответствовать узлам 78÷81.

Узел 78

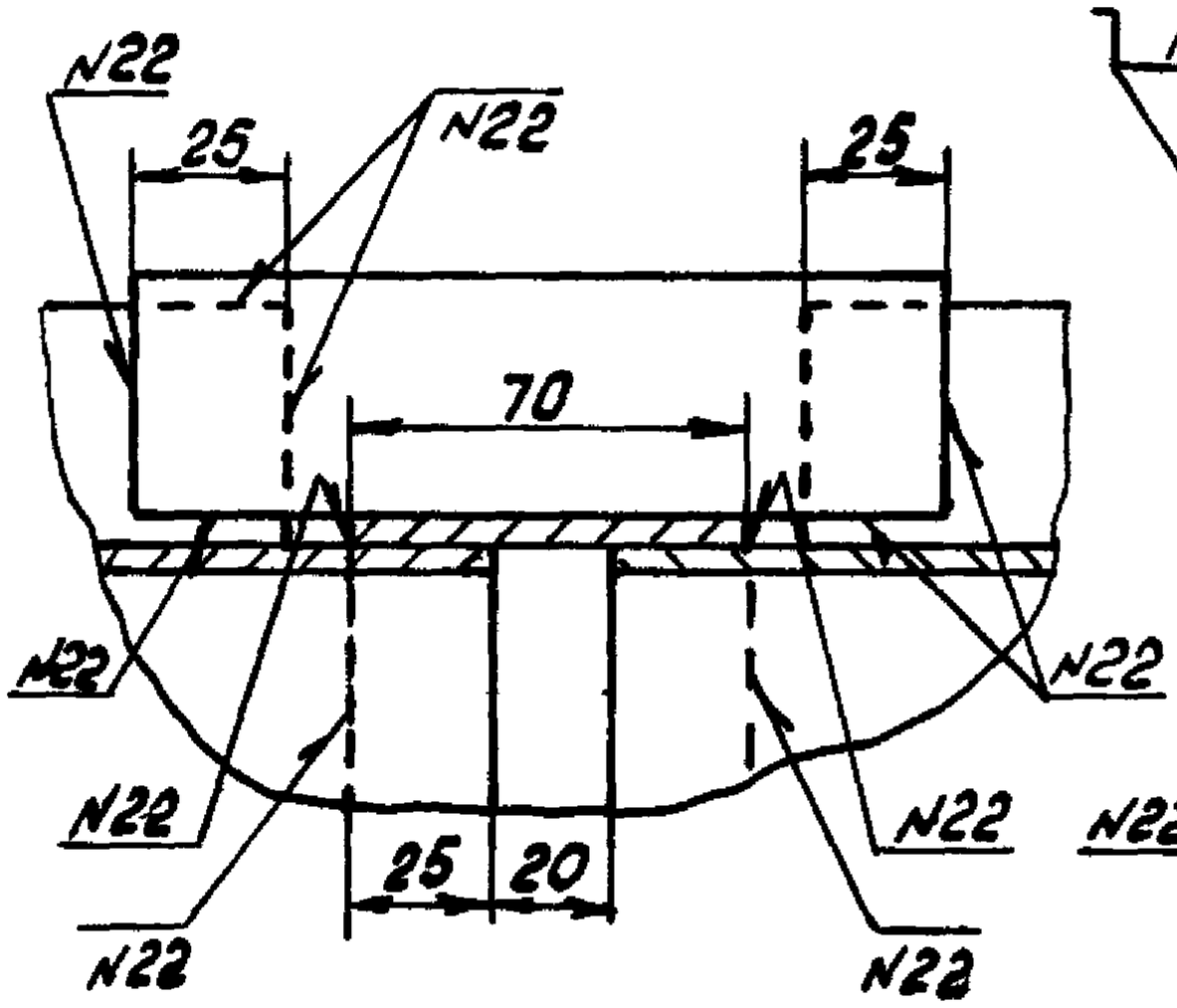

Узел 79

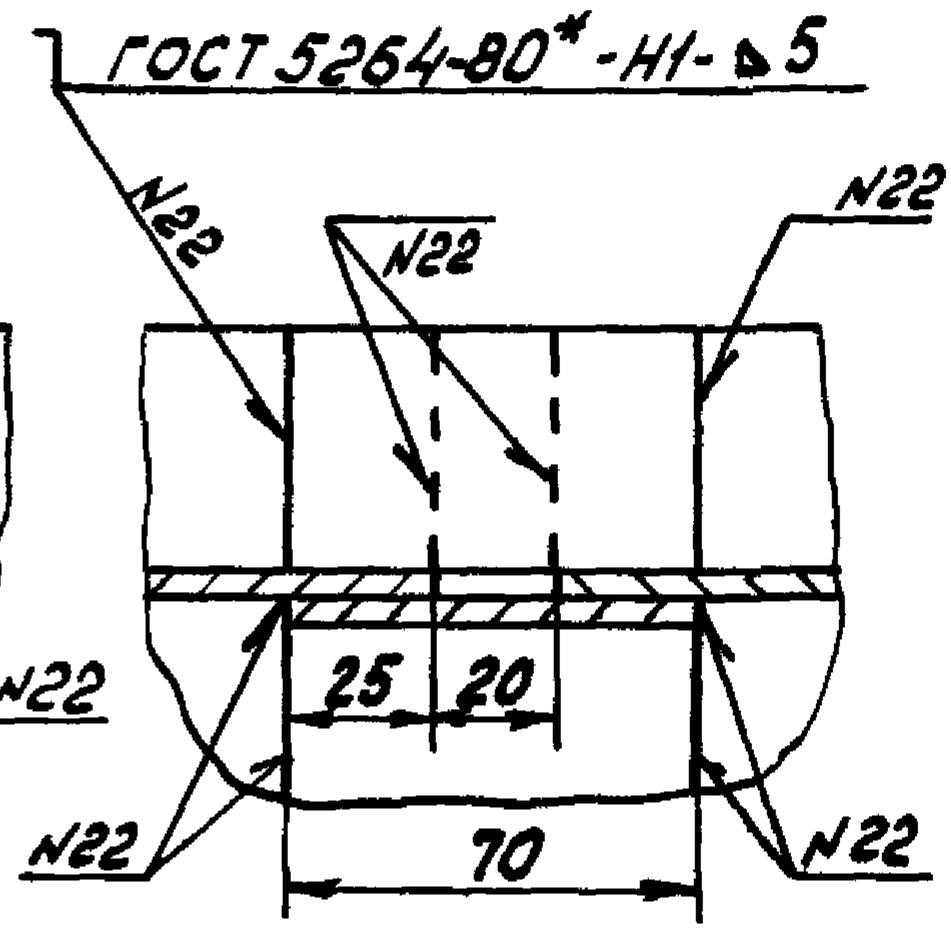

Узел 80

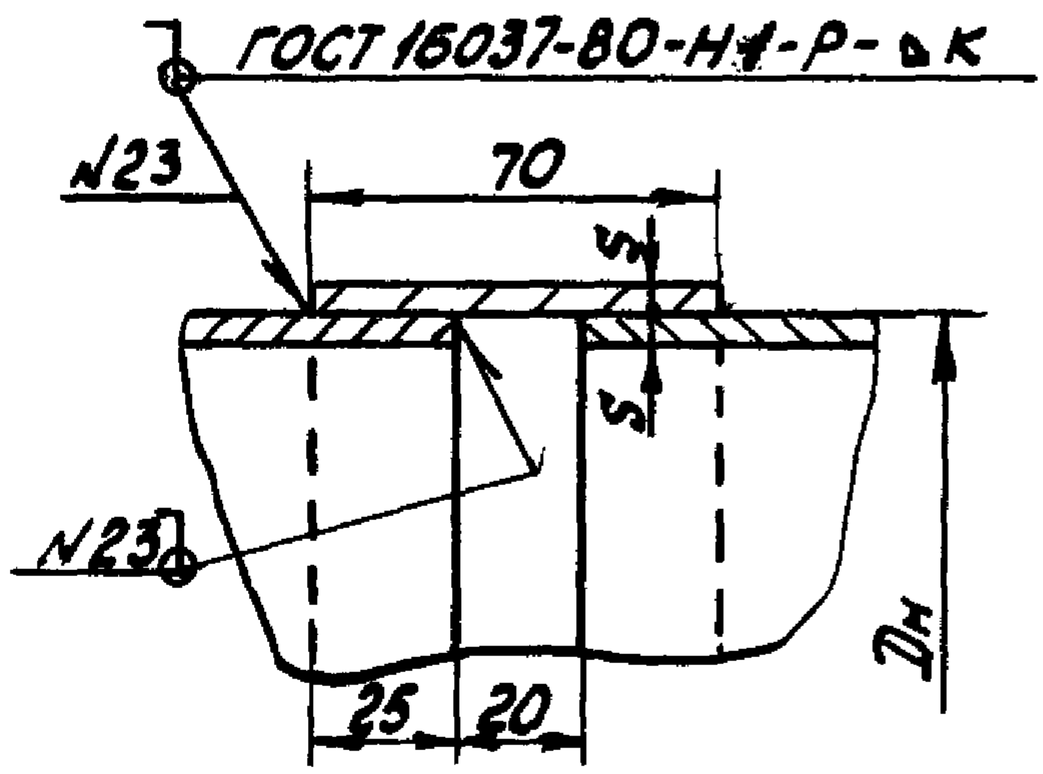

Узел 81

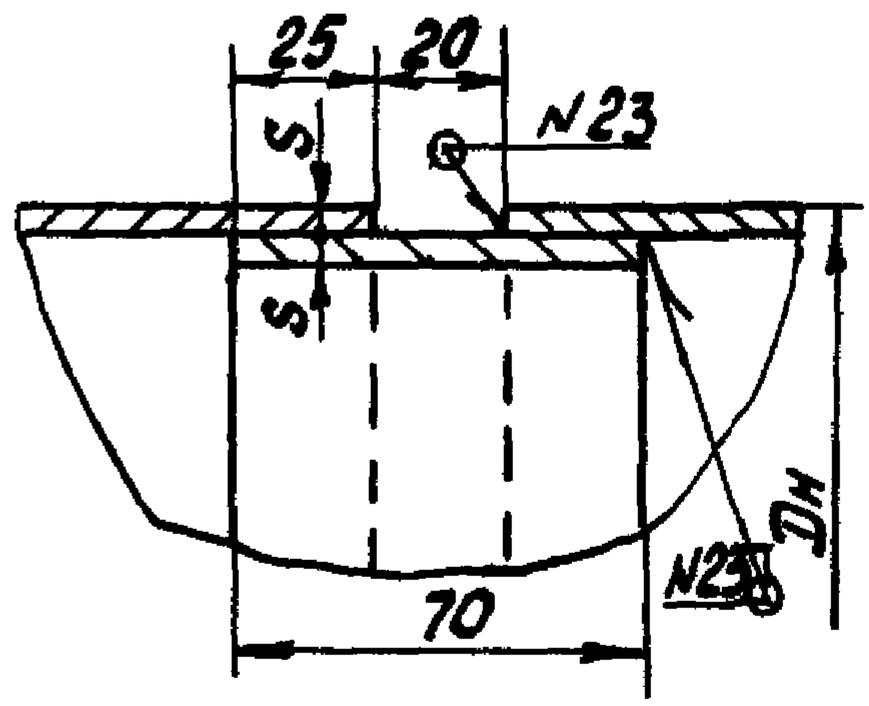

Инв. N подл.	Подп. и дата	Взам. инв. N

Изм.	Лист	N докум.	Подп.	Дата

ПГВУ 021-92

Лист 23

Формат А4

16. Конструкция и размеры монтажных сварных соединений бесфланцевых блоков и труб должны соответствовать узлам 82 ÷ 86.

Узел 82
(S = S1 = 1 ÷ 6мм)

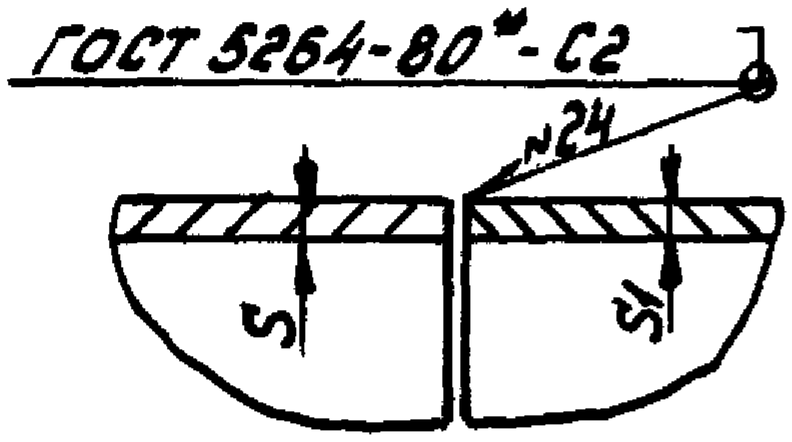

Узел 83
(S = S1 = 2 ÷ 5мм)

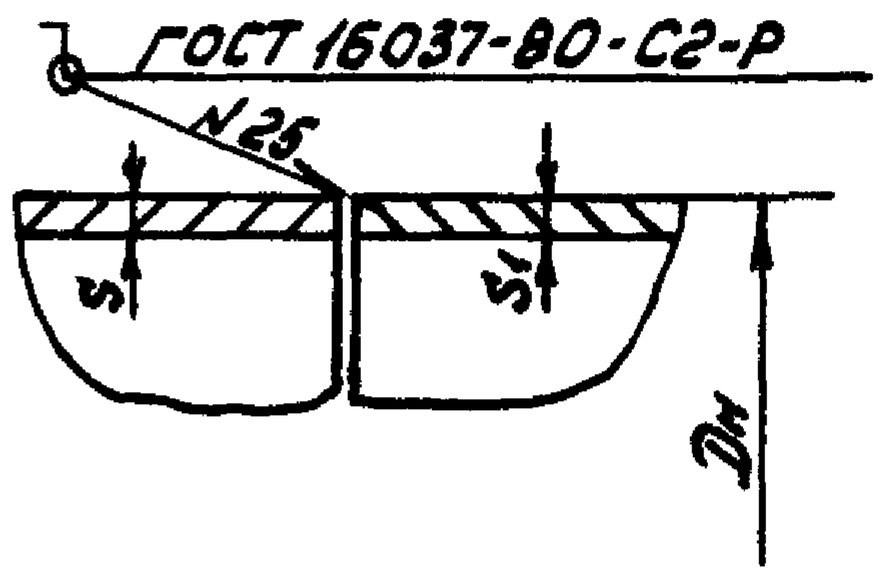

Узел 84
(S = S1 = 6 ÷ 20мм)

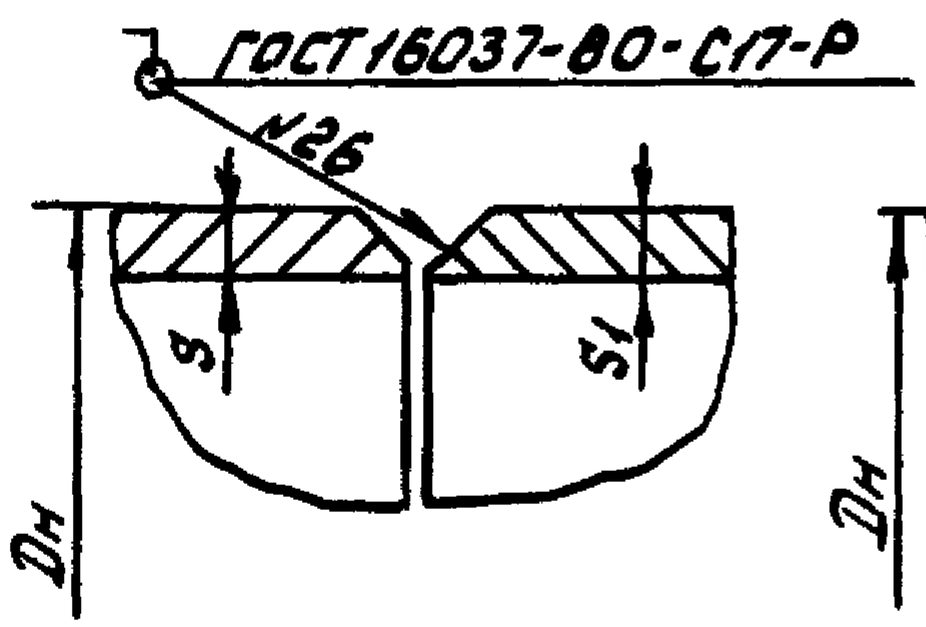

Узел 85

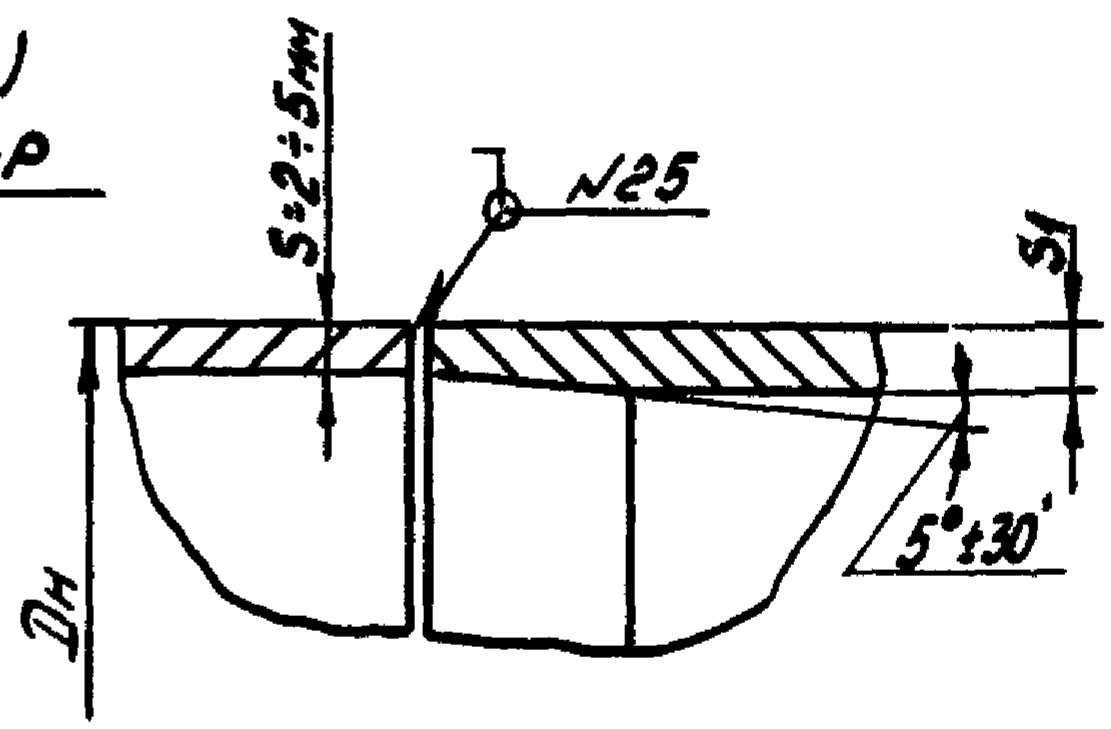

Узел 86

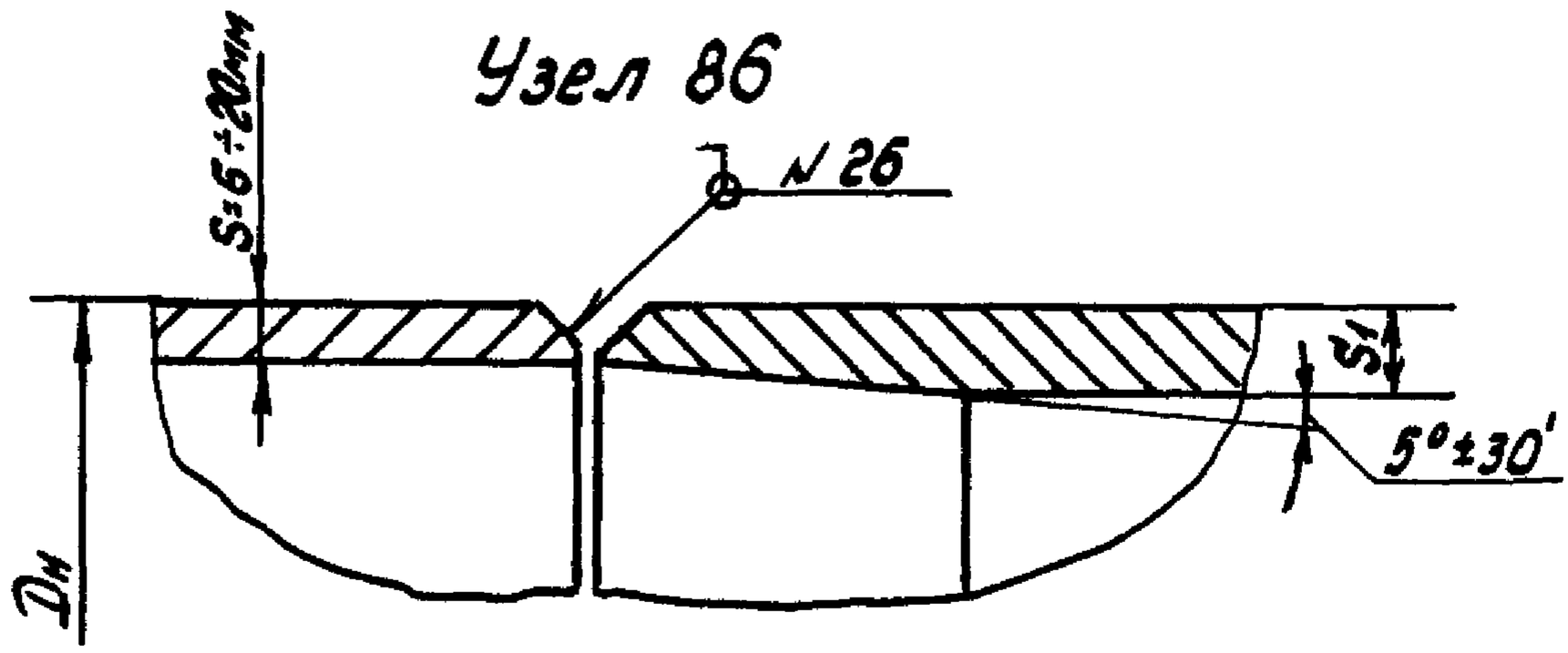

Инв.№ подл. | Подп. и дата | Взам.инв.№

Изм.	Лист	№ докум.	Подп.	Дата

ПГВУ 021-92

Лист 24

Формат А4

17. Конструкция и размеры болтовых соединений фланцевых блоков и щитов для контрольной сборки на заводе и стыковки на монтаже должны соответствовать узлам 87 ÷ 91.

Узел 87

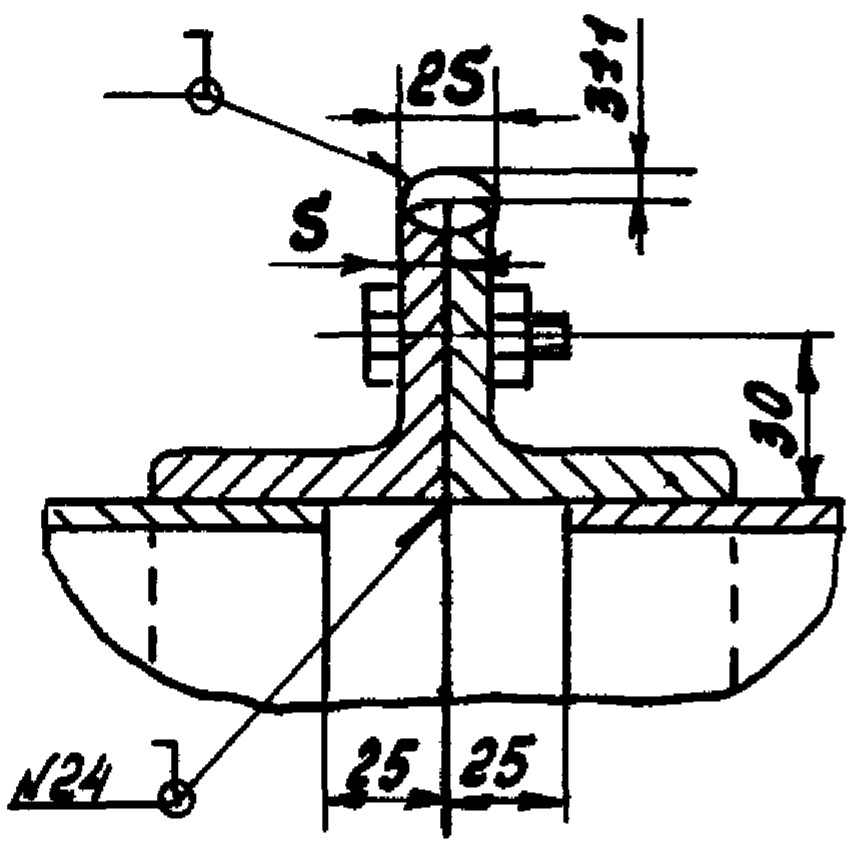

Узел 88

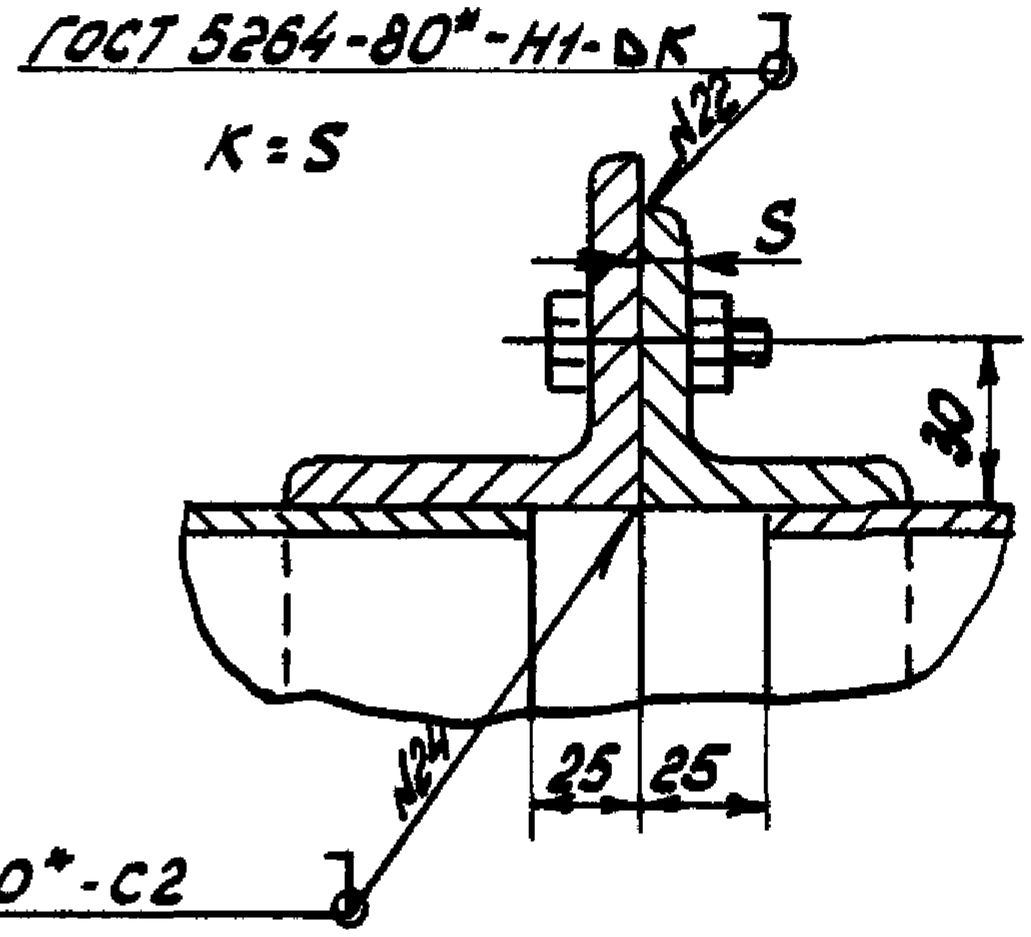

Узел 89

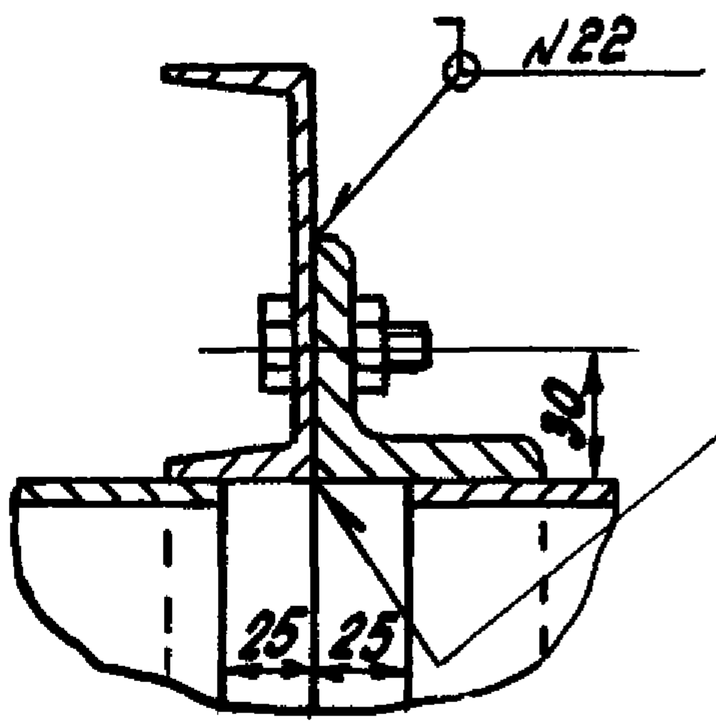

Узел 90

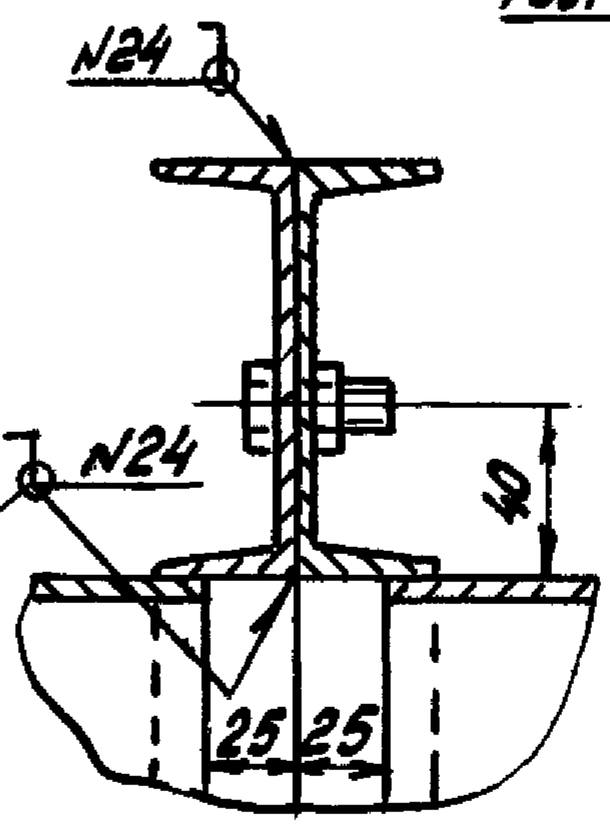

Узел 91

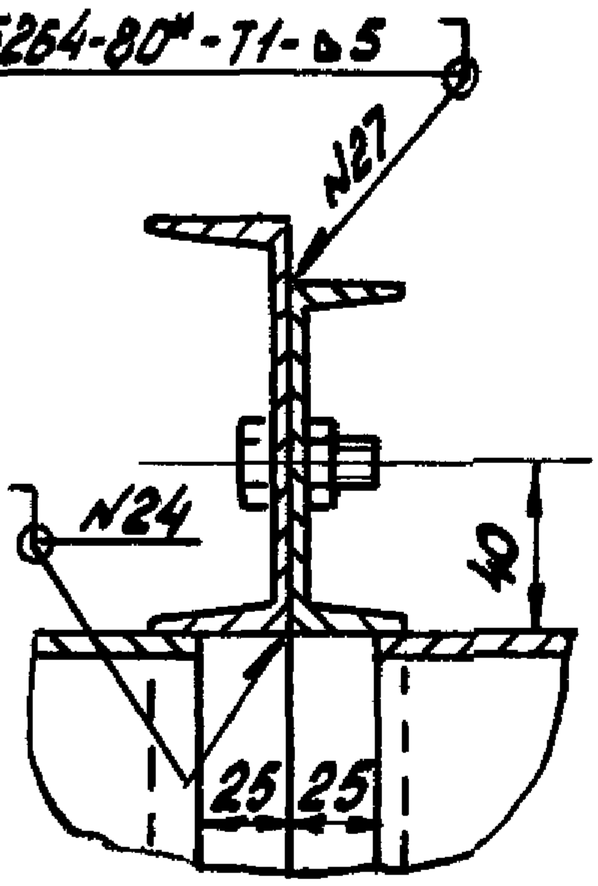

Отверстия ф12мм во фланцах в узлах 87÷91 выполняются при контрольной сборке по месту.

Изм.	Лист	№ докум.	Подп.	Дата

ПГВУ 021-92

Лист 25

Инв. № подл. | Подп. и дата | Взам. инв. №

Формат А4

18. Конструкция и размеры болтовых соединений поперечных ребер жесткости в углах для контрольной сборки щитовых блоков на заводе и стыковки на монтаже должны соответствовать узлам 92 и 93.

Узел 92

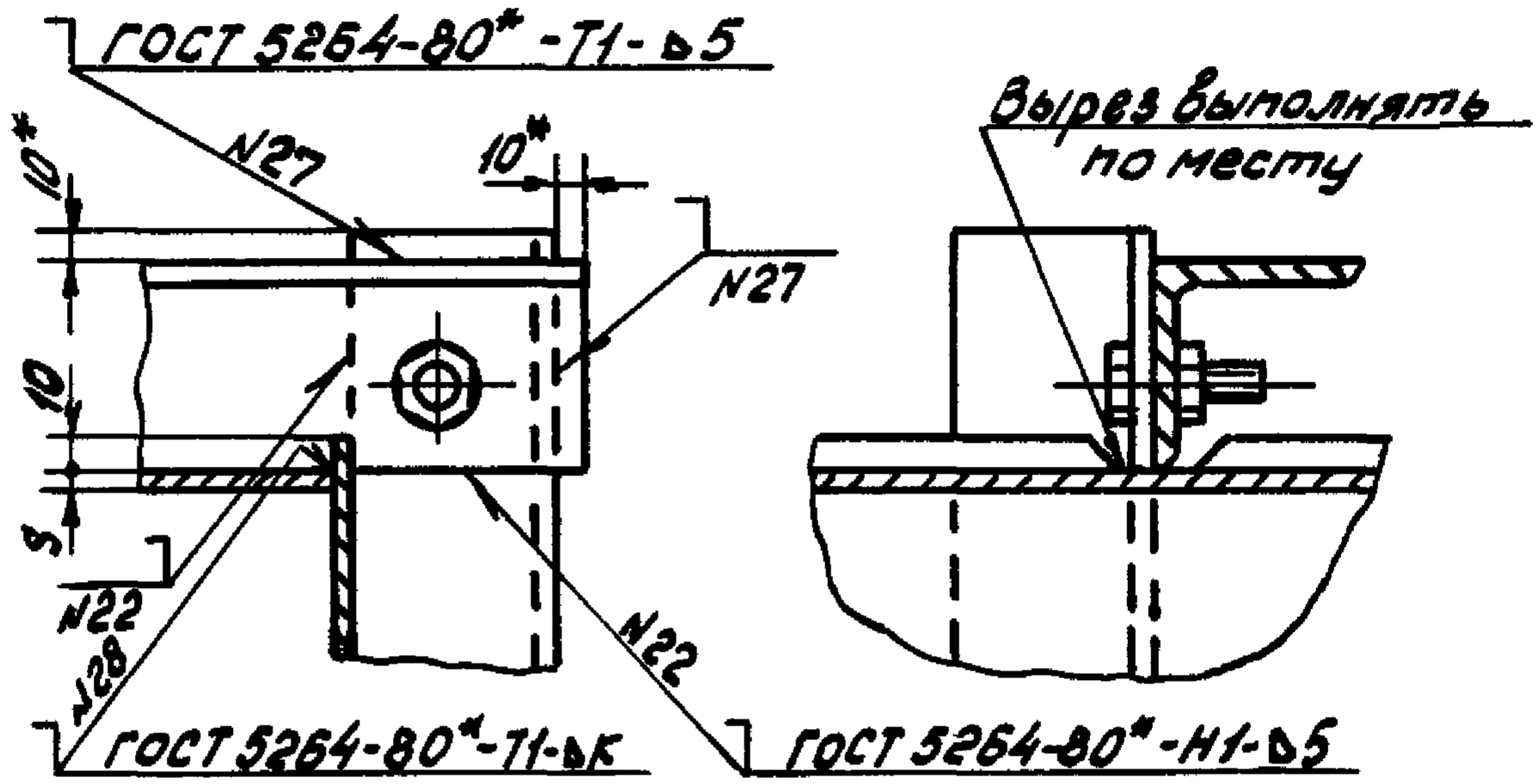

Узел 93

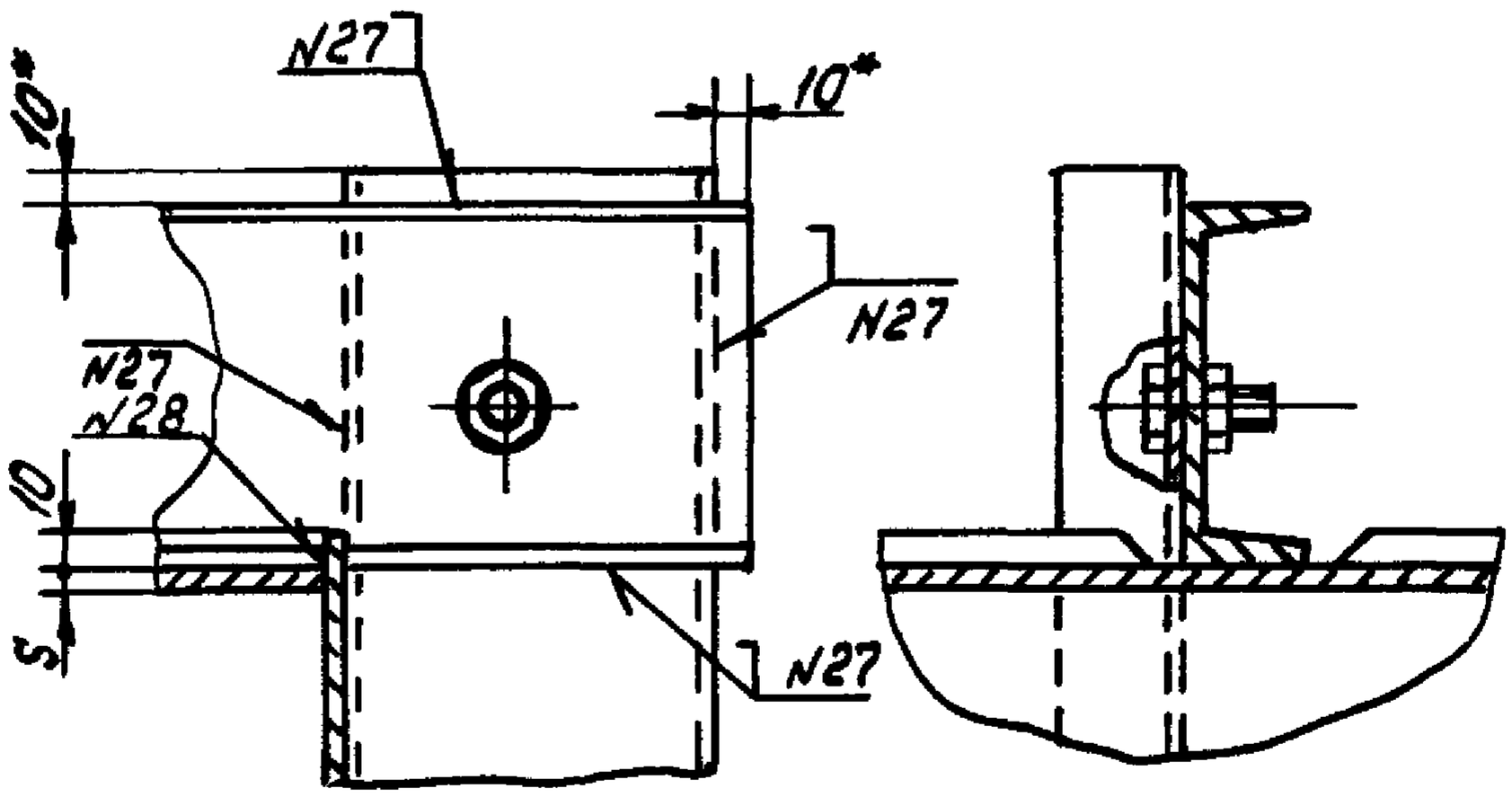

*Размеры для справок.

Отверстия ф 12мм в ребрах жесткости в узлах 92 и 93 выполняются при контрольной сборке по месту.

Изм.	Лист	№ докум.	Подп.	Дата

ПГВУ 021-92

Лист 26

Инв. № подл. | Подп. и дата | Взам. инв. №

Формат А4

19. Конструкция и размеры болтовых соединений поперечных ребер жесткости для контрольной сборки блоков и щитов на заводе и стыковки на монтаже должны соответствовать узлам 94 и 95.

Узел 94

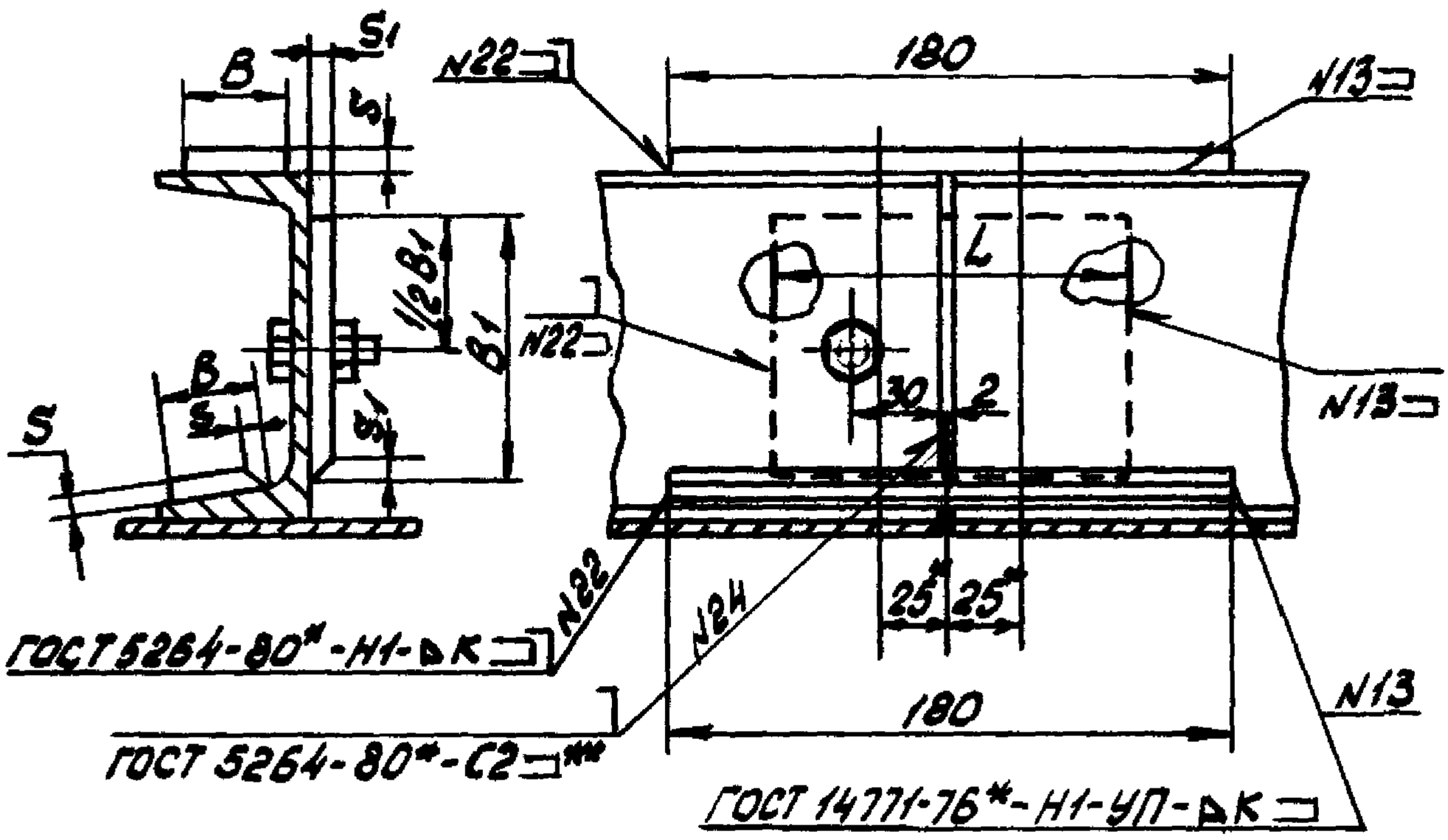

* Зона без шва для накладок.

** В местах установки накладок усиление шва снято.

№ профиля	Размеры накладок в мм				
	S×B	Масса, кг	S1×B1	L	Масса, кг
10	6×30	0,25	6×80	100	0,38
12	8×40	0,45	6×100		0,47
16	8×50	0,56	8×120	120	0,90
20	8×60	0,68	8×180	140	1,58
24	10×70	0,99	8×200		1,76
30	12×80	1,36	10×240	160	3,01

Инв. № подл. | Подп. и дата | Взам. инв. №

Изм. | Лист | № докум. | Подп. | Дата

ПГВУ021-92

Лист 27

Формат А4

Узел 95

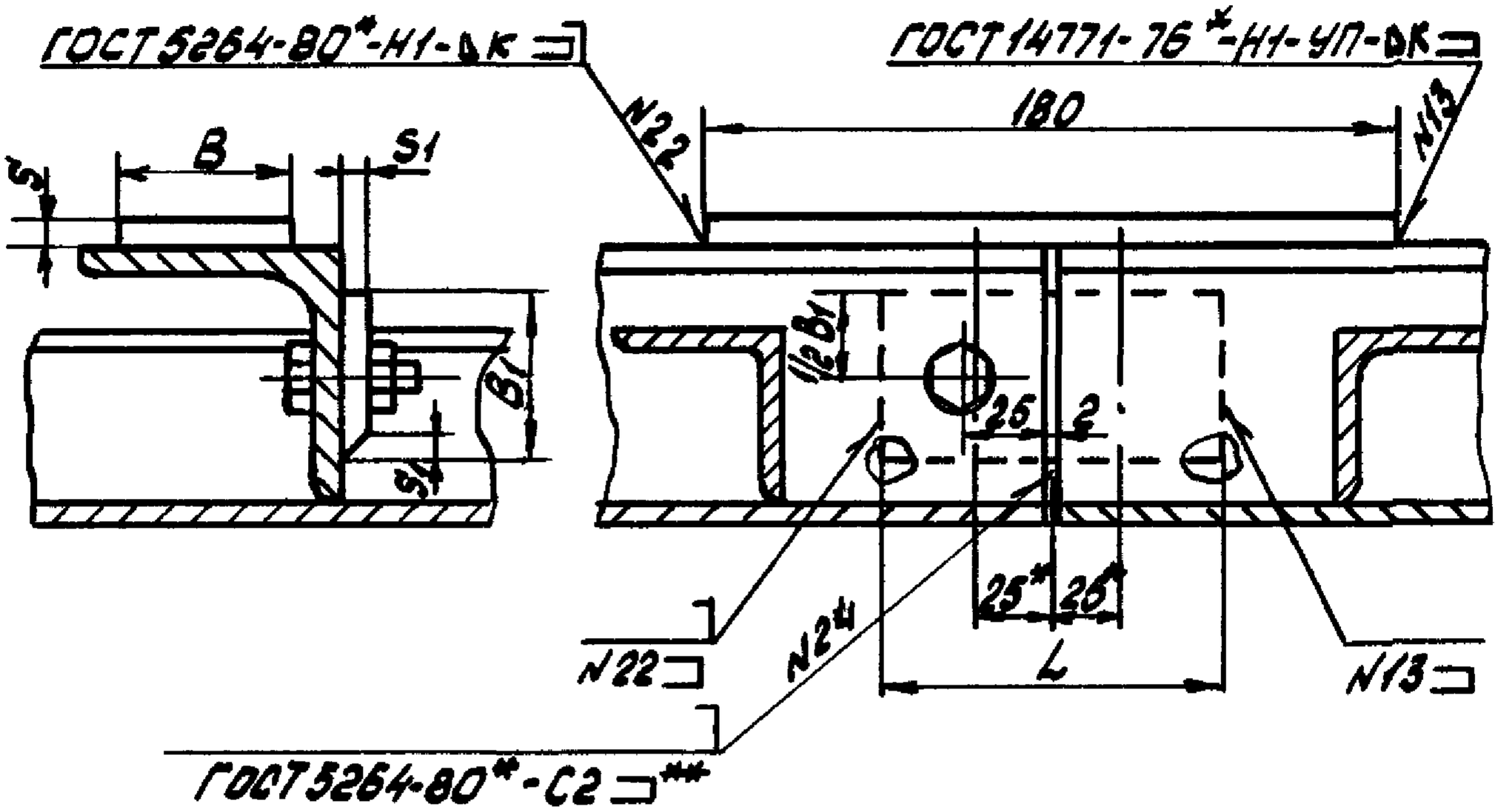

* Зона без шва для накладок.

** В местах установки накладок усиление шва снять.

Профиль	Размеры накладок в мм				
	S×B	Масса, кг	S1×B1	L	Масса, кг
∟ 63×63×6	6×40	0,34	6×40	100	0,19
∟ 75×75×6	6×50	0,42	6×50		0,24
∟ 90×90×8	8×60	0,68	8×70	120	0,53
∟ 100×100×10	10×60	0,85	8×80		0,60

Отверстия ф12мм в ребрах жесткости в узлах 94 и 95 выполняются при контрольной сборке по месту.

20. Конструкция и размеры болтовых соединений фланцев для контрольной сборки блоков и щитов на заводе и стыковки на монтаже должны соответствовать узлам 96 ÷ 98.

Узел 96

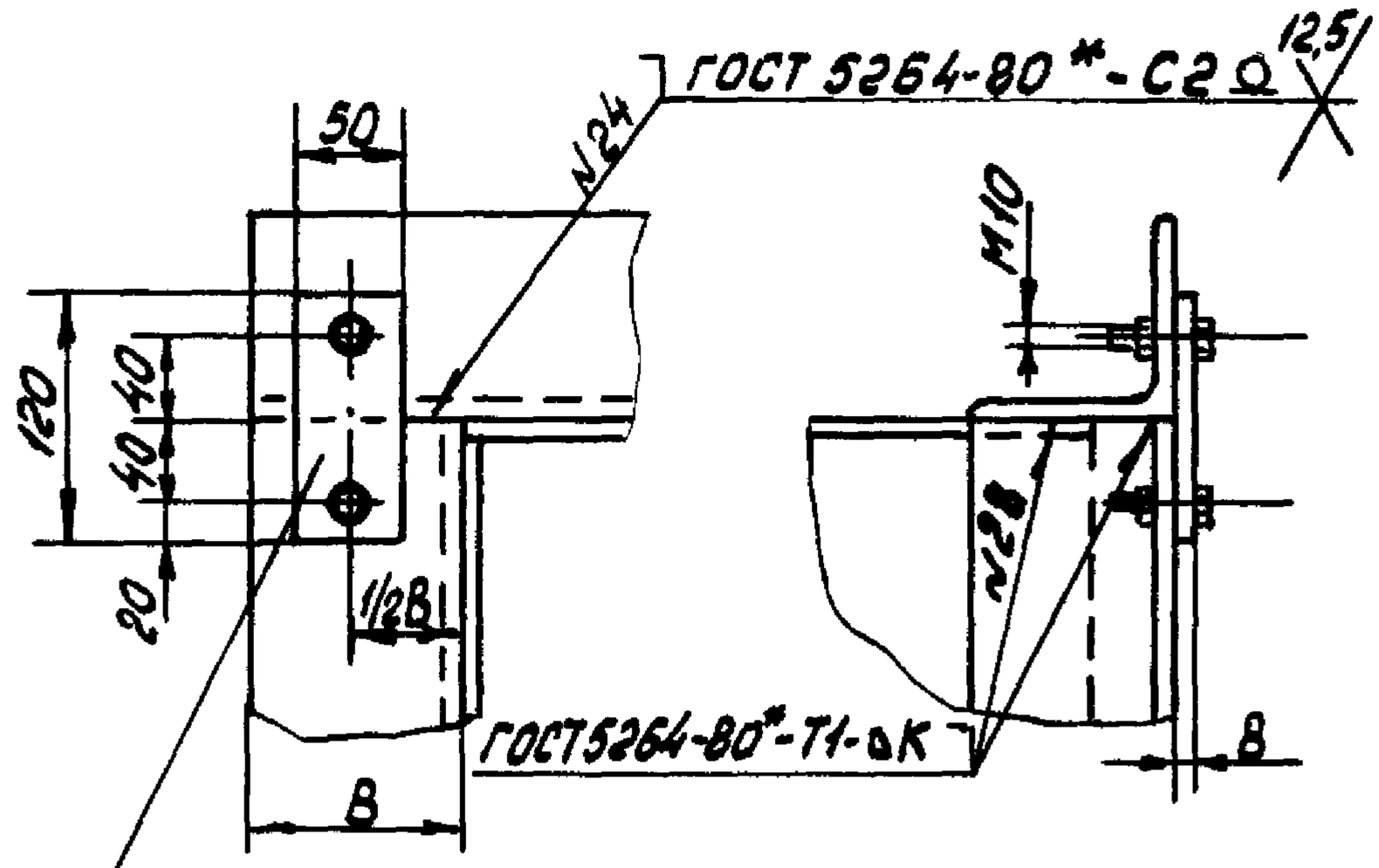

После сварки щитов накладки снять

Узел 97

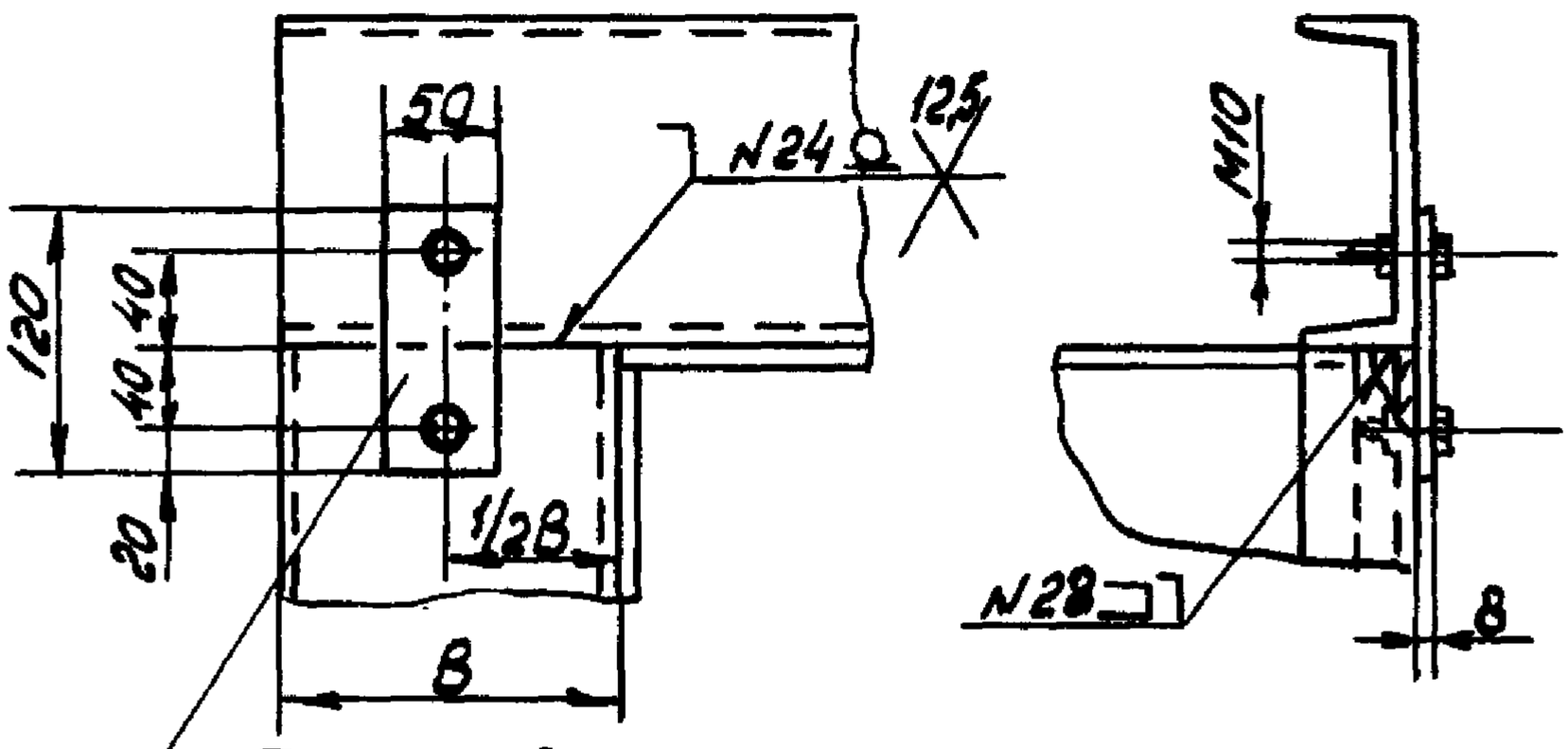

После сварки щитов накладки снять

Инв. N подл. | Подп. и дата | Взам. инв.

Узел 98

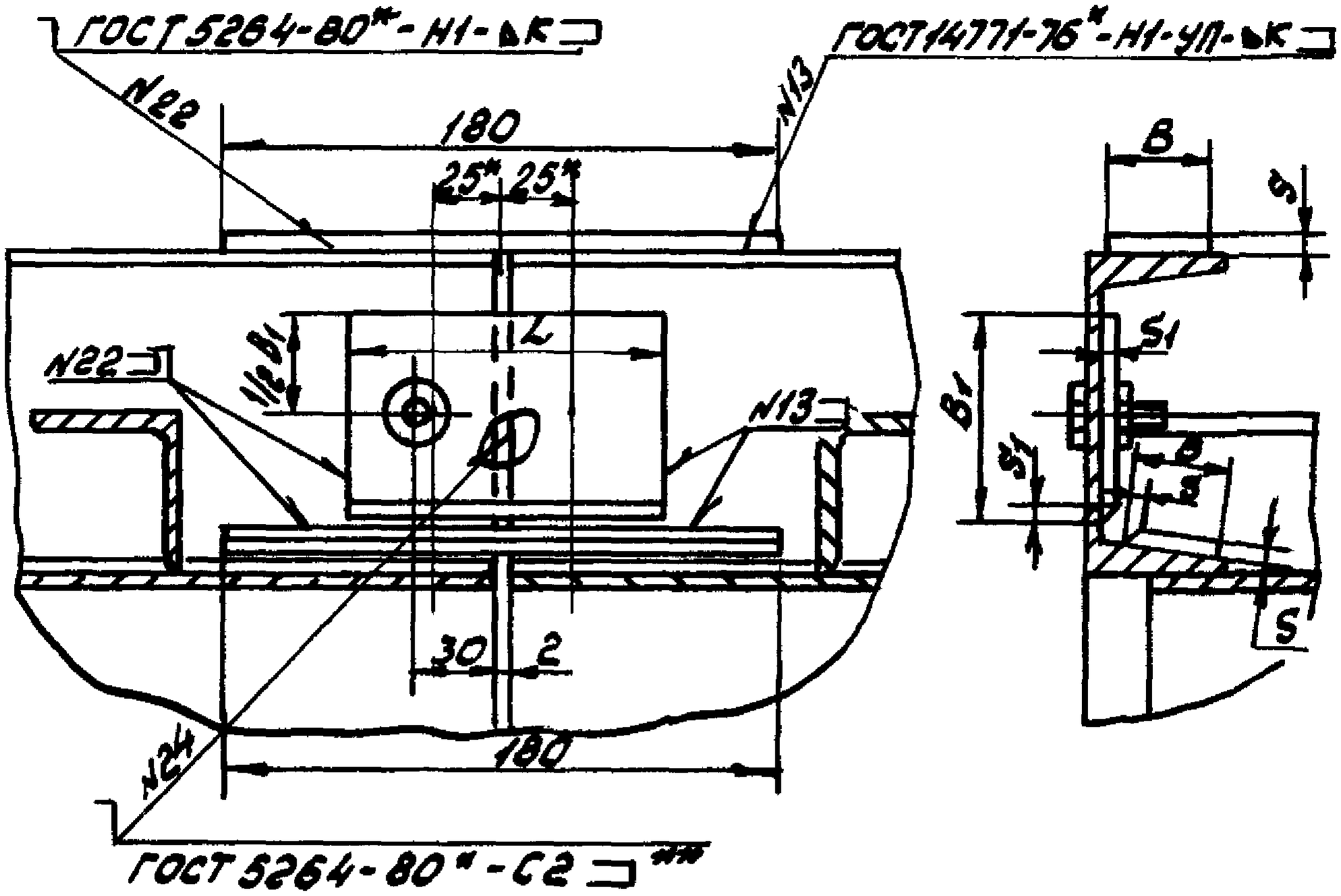

* Зона без шва для накладок.

** В местах установки накладок усиление шва снять.

Отверстие ф12мм в узле 98 выполняется при контрольной сборке по месту.

№ профиля	Размеры накладок в мм				
	S×B	Масса, кг	S1×B1	L	Масса, кг
10	6×30	0,25	6×60	100	0,28
12	8×40	0,45	6×80		0,38
16	8×50	0,56	8×120	120	0,90
20	8×60	0,68	8×140	140	1,23
24	10×70	0,99	8×180		1,58
30	12×80	1,36	10×220	160	2,76

Инв. № подл. | Подп. и дата | Взам. инв.

Изм. | Лист | N докум. | Подп. | Дата

ПГВУ 021-92

Лист 30

Формат А4

21. Конструкция и размеры монтажных сварных соединений тяги с ушком в подвесках должны соответствовать узлу 99.

Узел 99

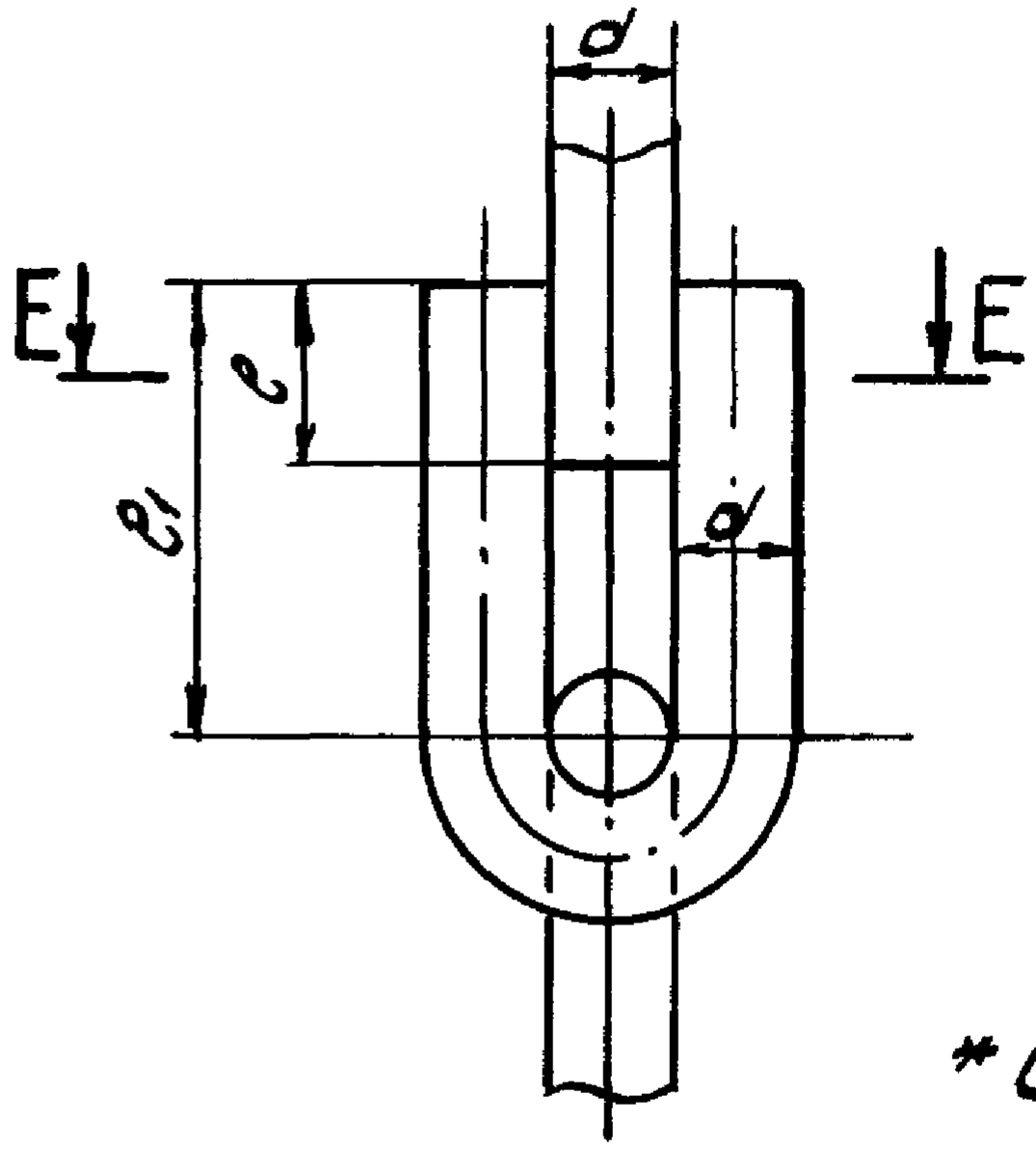

E – E

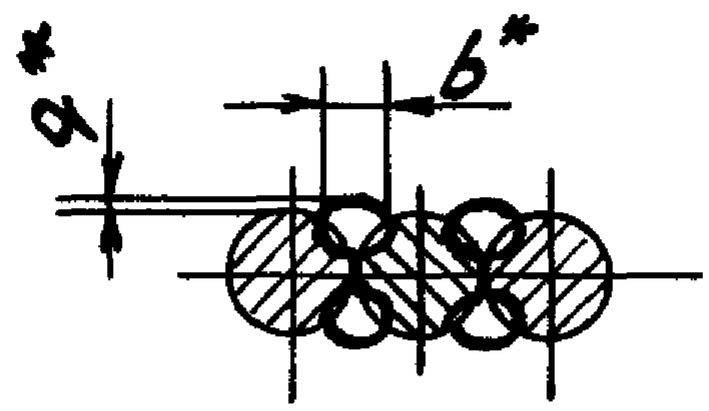

* Сварка дуговая

мм

d	l	l1	b	a
12	35	45	10	1
16	45	55	12	
20	50	65	14	
24	60	80	16	
30	80	100	20	2
36	90	125	25	

Инв. N подл. | Подп. и дата | Взам. инв. N

Изм. Лист N докум. Подп. Дата

ПГВУ 021-92

Лист 31

Формат А4

22. Конструкция и размеры сварных соединений компенсаторов с блоками должны соответствовать узлам 100÷103.

Узел 100

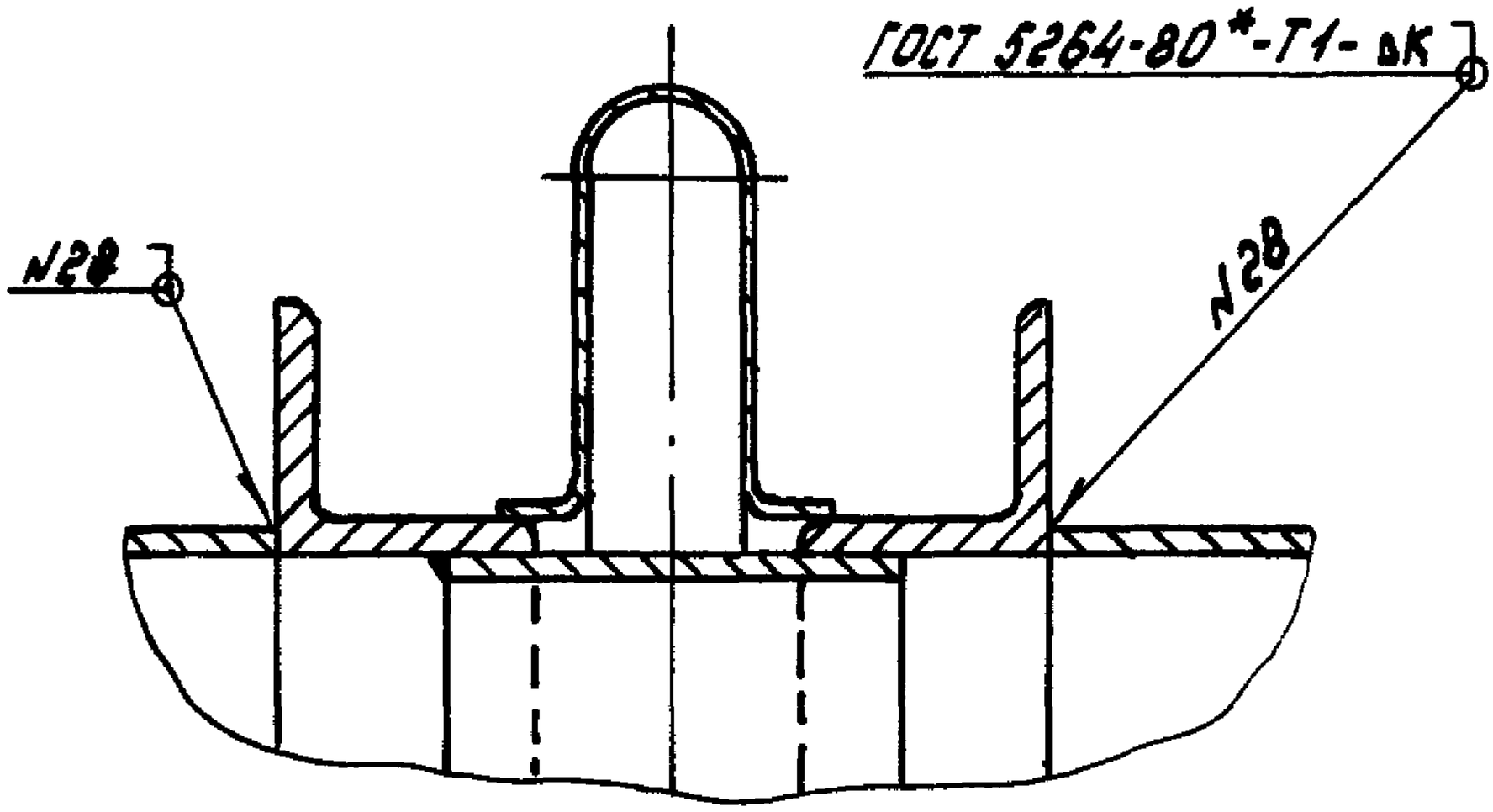

Узел 101

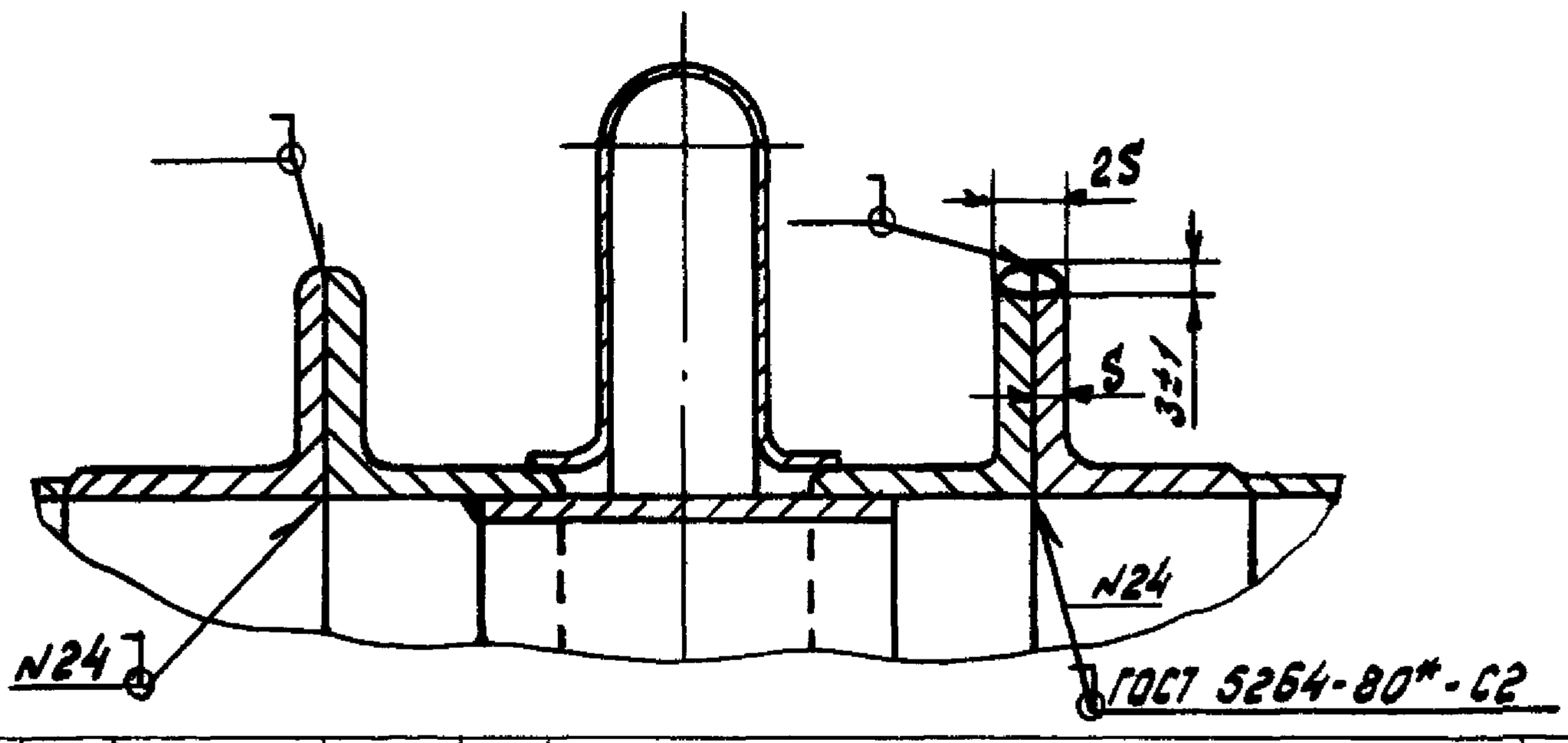

Инв. N подл. | Подп. и дата | Взам. инв. N

Изм.	Лист	№ докум.	Подп.	Дата

ПГВУ 021-92

Лист 32

Формат А4

Узел 102

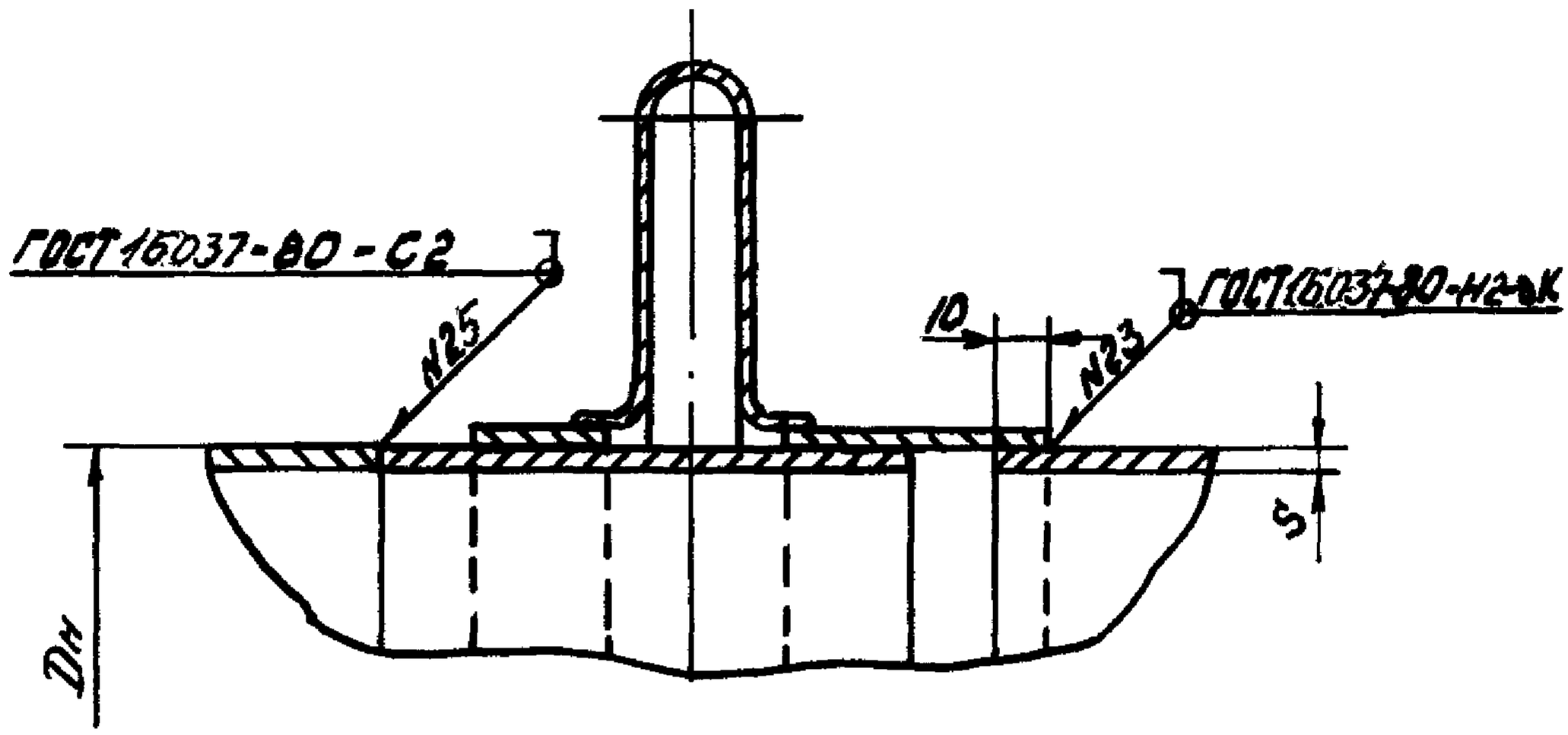

Узел 103

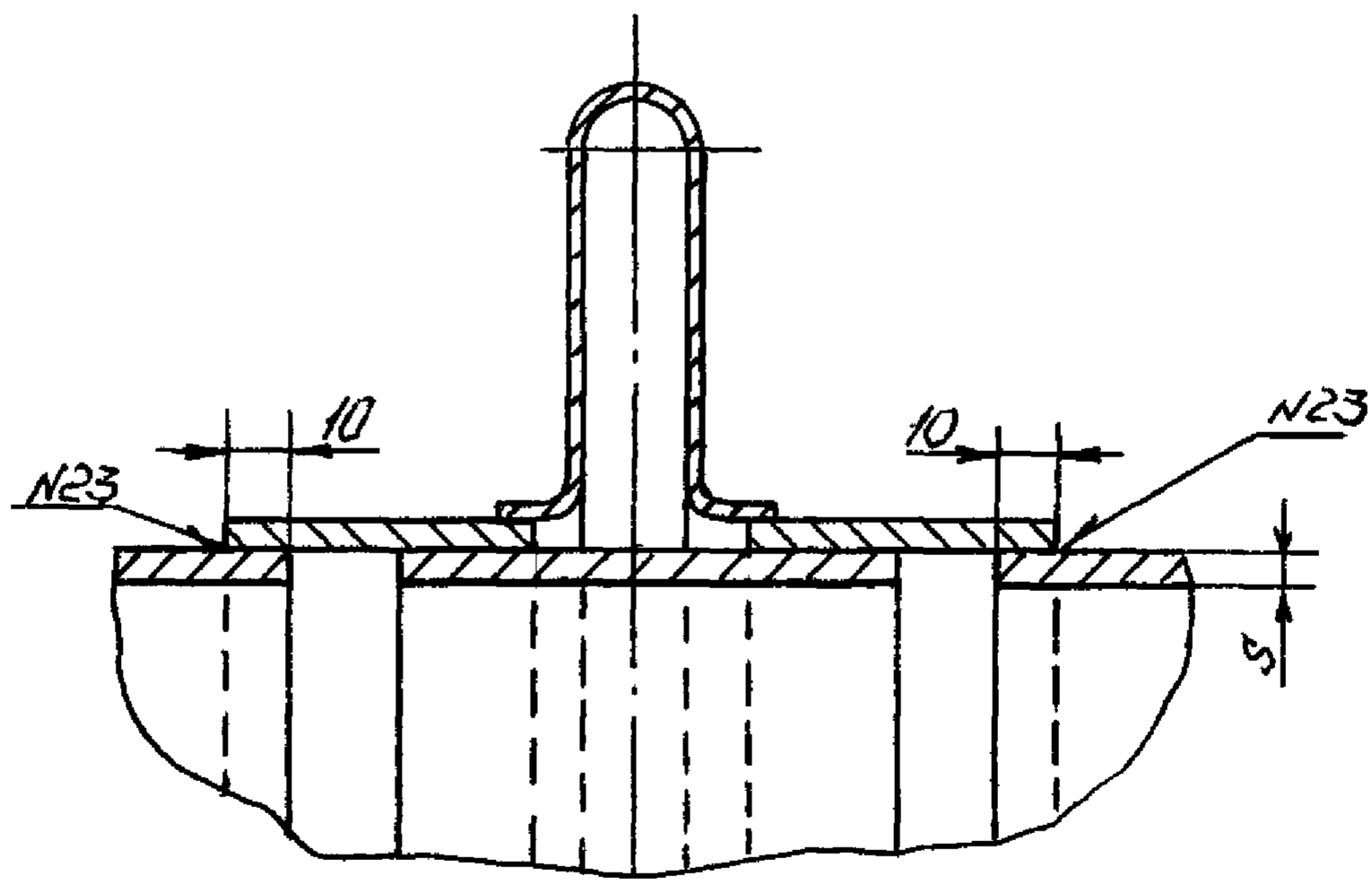

Инв. N подл. | Подп. и дата | Взам. инв.

Изм. | Лист | N док. | Подп. | Дата

ПГВУ 021-92

Лист 33

Формат А4

23. В узлах 1÷4; 8÷56; 67÷70 и 94÷98 разрешается применять ручную электродуговую сварку по ГОСТ 5264-80* взамен указанных в узлах электродуговой сварки в защитных газах (ГОСТ 14771-76*), автоматической и автоматической на флюсовой подушке (ГОСТ 8713-79*), а также вместо способа сварки в среде углекислого газа и его смеси с кислородом (УП) применять способ сварки в инертных газах и их смесях с углекислым газом и кислородом (НП) по ГОСТ 14771-76*.

В узлах 5÷7 разрешается применять ручную дуговую сварку по ГОСТ 11534-75 вместо полуавтоматической (ГОСТ 11533-75).

Допускается полуавтоматическая сварка наружных швов порошковой проволокой марки ПП-АН-1.

Пример записи сварных узлов в рабочих чертежах:

Сварные узлы пылегазовоздухопроводов: 2, 4, 8, 11, 15, 20, 33, 39, 46, 75 ПГВУ 021-92

Инв. № подл.	Подп. и дата	Взам. инв. №

Изм.	Лист	№ докум.	Подп.	Дата

Инв. N подл.	Подп. и дата	Взам. инв. N

Изм.	Лист	N° докум.	Подп.	Дата

Приложение 1
справочное

Сводная таблица сварных соединений

N° шва по ПГВУ	Тип соединения, характер шва и способ сварки	Форма поперечного сечения	Обозначение способа сварки	Пределы толщин свариваемых деталей, мм	Условное обозначение шва сварного соединения	ГОСТ
1	2	3	4	5	6	7
	Сварные заводские соединения					
1.	Стыковое, без скоса кромок, односторонний, в среде углекислого газа.		УП	0,8 ÷ 6	С2	ГОСТ 14771-76*
2.	Стыковое, без скоса кромок, двусторонний, в среде углекислого газа.		УП	3 ÷ 12	С7	ГОСТ 14771-76*
3.	Стыковое, без скоса кромок, односторонний, автоматическая на флюсовой подушке.		АФ	2 ÷ 10	С7	ГОСТ 8713-79*
4.	Тавровое, без скоса кромок, односторонний, в среде углекислого газа.		УП	0,8 ÷ 40	Т1	ГОСТ 14771-76*

Инв. № подл.	Подп. и дата	Взам. инв. №

1	2	3	4	5	6	7
5.	Тавровое, без скоса кромок, односторонний, автоматическая под флюсом.	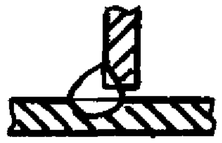	АФ	3÷40	Т1	ГОСТ 8713-79*
6.	Угловое, без скоса кромок, односторонний, в среде углекислого газа.	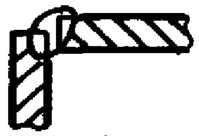	УП	0,8÷30	У4	ГОСТ 14771-76*
7.	Тавровое под тупым углом, без скоса кромок, односторонний, полуавтоматическая дуговая под флюсом.	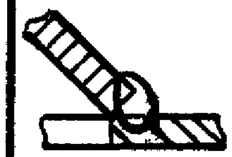	П	3÷40	Т1	ГОСТ 11533-75
8.	Тавровое под острым углом, со скосом одной кромки, односторонний, полуавтоматическая дуговая под флюсом.	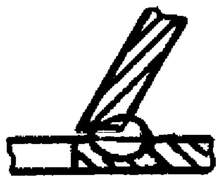	П	3÷40	Т3	ГОСТ 11533-75
9.	Угловое под тупым углом, без скоса кромок, односторонний на съемной стальной подкладке, полуавтоматическая дуговая под флюсом.		Пс	2÷12	У1	ГОСТ 11533-75
10.	Тавровое, без скоса кромок, двусторонний, прерывистый шахматный, в среде углекислого газа.	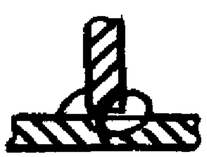	УП	0,8÷40	Т3	ГОСТ 14771-76*

Инв.N подл.	Подп. и дата	Взам.инв.N

Изм.	Лист	N докум.	Подп.	Дата

1	2	3	4	5	6	7
11.	Тавровое, без скоса кромок, односторонний, прерывистый, в среде углекислого газа.	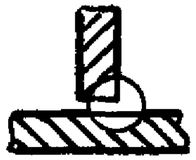	УП	0,8÷40	Т1	ГОСТ 14771-76*
12.	Нахлесточное, без скоса кромок, односторонний, прерывистый, в среде углекислого газа.		УП	0,8÷60	Н1	ГОСТ 14771-76*
13.	Нахлесточное, без скоса кромок, односторонний, в среде углекислого газа.		УП	0,8÷60	Н1	ГОСТ 14771-76*
14.	Тавровое, без скоса кромок, двусторонний, в среде углекислого газа.	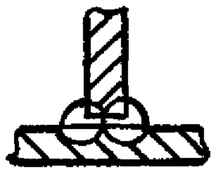	УП	2÷40	Т3	ГОСТ 14771-76*
15.	Стыковое, без скоса кромок, двусторонний, в среде углекислого газа, со снятием усиления и обработкой лицевой стороны.		УП	3÷12	С7	ГОСТ 14771-76*

Инв. № подл.	Подп. и дата	Взам. инв. №

1	2	3	4	5	6	7
16.	Угловое, без скоса кромок, односторонний, в среде углекислого газа, со снятием усиления и обработкой лицевой стороны.	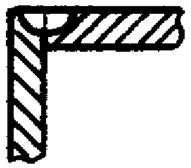	УП	0,8÷8	У4	ГОСТ 14771-76*
17.	Стыковое, без скоса кромок, односторонний, полуавтоматическая плавящимся электродом в защитных газах, трубная.		ЗП	2÷5	С2	ГОСТ 16037-80
18.	Стыковое, со скосом двух кромок, односторонний, полуавтоматическая плавящимся электродом в защитных газах, трубная.		ЗП	6÷20	С17	ГОСТ 16037-80
19.	Стыковое, со скосом двух кромок, односторонний, на съемном подкладном кольце, полуавтоматическая плавящимся электродом в защитных газах, трубная.	—	ЗП	6÷20	С55	ГОСТ 16037-80

1	2	3	4	5	6	7
20.	Угловое, без скоса кромок, односторонний, полуавтоматическая плавящимся электродом в защитных газах, трубная.	—	ЗП	2÷20	У17	ГОСТ 16037-80
21.	Угловое, без скоса кромок, односторонний, полуавтоматическая плавящимся электродом в защитных газах, трубная.	—	ЗП	2÷25	У16	ГОСТ 16037-80
	Сварные монтажные соединения					
22.	Нахлесточное, без скоса кромок, односторонний, ручная дуговая.		—	2÷60	Н1	ГОСТ 5264-80*
23.	Нахлесточное, без скоса кромок, односторонний, ручная, трубная.		Р	2÷20	Н2	ГОСТ 16037-80
24.	Стыковое, без скоса кромок, односторонний, ручная дуговая.		—	1÷6	С2	ГОСТ 5264-80*

Инв. N подл.	Подп. и дата	Взам. инв. N

1	2	3	4	5	6	7
25.	Стыковое, без скоса кромок, односторонний, ручная, трубная.		Р	2÷5	С2	ГОСТ16037-80
26.	Стыковое, со скосом двух кромок, односторонний, ручная, трубная.		Р	6÷20	С17	ГОСТ16037-80
27, 28.	Тавровое, без скоса кромок, односторонний, ручная дуговая.	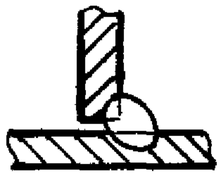	—	2÷30	Т1	ГОСТ5264-80*

Инв. N подл. | Подп. и дата | Взам. инв. N

ПГВУ 021-92

Лист 40

Формат А4

-14-

Приложение 2

Пример расположения типовых сварных узлов на элементах пылегазовоздухопроводов

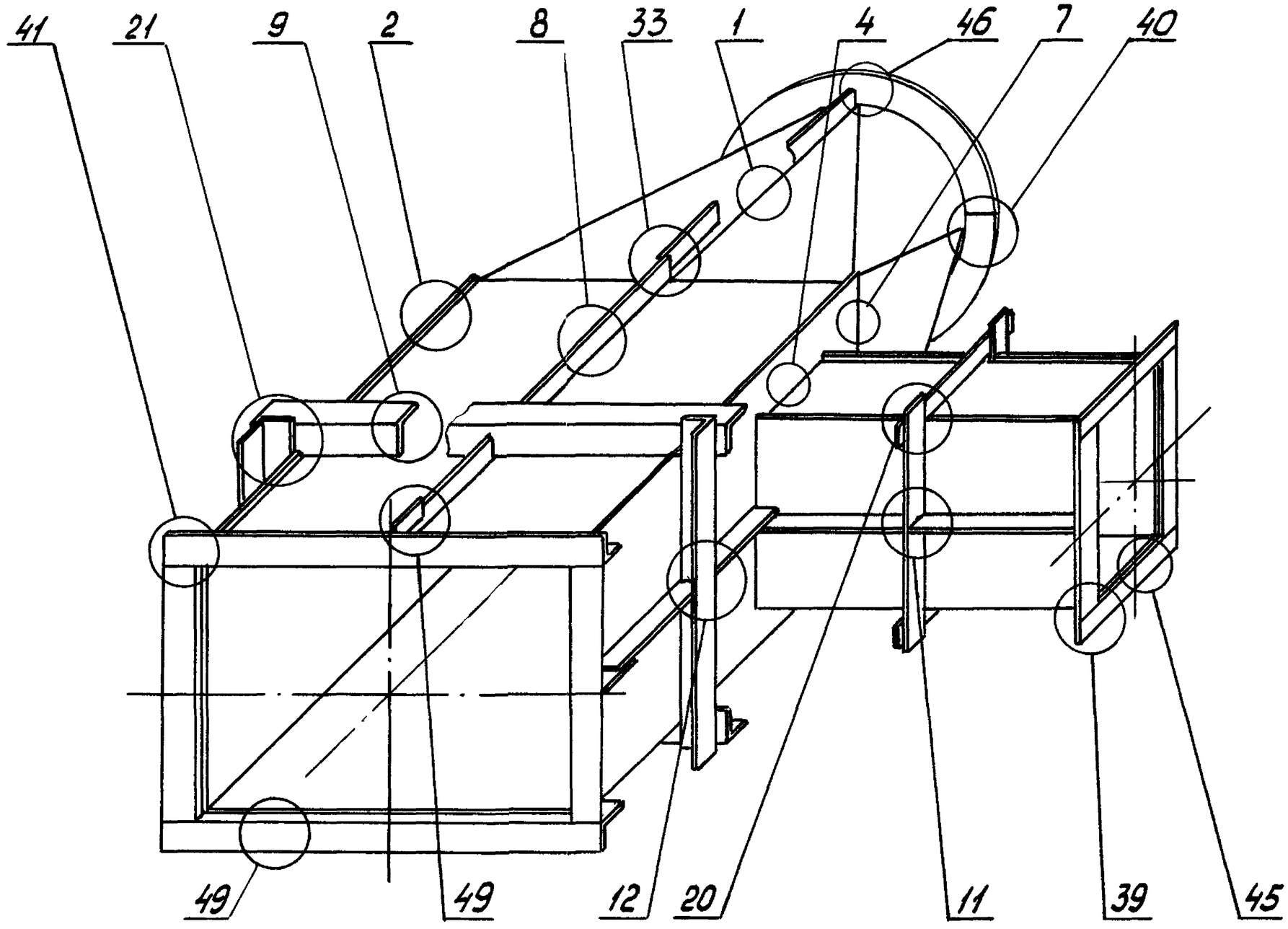

Изм.	Лист	№ докум.	Подп.	Дата

ПГВУ 021-92

Лист 41

Инв. № подл. | Подп. и дата | Взам. инв. №

Формат А3

Приложение 3

Таблица соответствия сварных узлов ПГВУ 021-81 узлам ПГВУ 021-92

ПГВУ 021-81		ПГВУ 021-92		ПГВУ 021-81		ПГВУ 021-92	
узел	№п/п	узел	№п/п	узел	№п/п	узел	№п/п
1	2	3	4	1	2	3	4
1	2	1	2	22	5	22	5
2		2		23		23	
3		3		24		24	
4		4		25		25	
5		5		26		26	
6		6		27		27	
7		7		28		28	
8		—	—	29		29	
9		—		30		—	—
10	3	8	3	31	6	30	6
11		9		32		31	
12		10		33		32	
13	4	11	4	34		33	
14		12		35		34	
15		13		36		35	
—		14		37		36	
—		15		38		37	
16		16		39		38	
17		17		40	7	39	7
18		18		41		41	
19		19		—		42	
20	5	20	5	42		43	
21		21		43		40	

Инв.№ подл. | Подп. и дата | Взам. инв.№

Изм	Лист	№докум.	Подп.	Дата

ПГВУ 021-92

Лист 42

Формат А4

Продолжение

1	2	3	4	1	2	3	4
—	—	44	7	70	11	66	10
44		45		71	12	67	11
—		46		72	13	68	12
45		47		73	14	69	13
46		48		74		70	
47		49		75		71	
48		—		76		72	
49		—		—		73	
—	8	50	8	—	15	74	14
50		51		77		75	
51		52		78		76	
52		53		79		77	
53		—		80		—	—
54		—		81		78	
—		54		82	16	79	15
55		55		83		80	
56		56		84		81	
57				85		82	
58	9	—	—	86		83	
59				87	17	84	16
60				88		85	
61		57		89		86	
62	10	58	9	90		87	
63		59		91		88	
64		60		—	18	89	17
65		61		92		90	
66		62		93		91	
67	11	63	10	94	19	92	18
68		64		95		93	
69		65		96	20	—	—

Инв. № подл. | Подп. и дата | Взам. инв. №

Изм. Лист № докум. Подп. Дата

ПГВУ 021-92

Лист 43

Формат А4

Продолжение

1	2	3	4
97	20	–	–
98	21	94	19
99		95	
100	22	96	20
101		97	
102		98	
103	23	99	21
104	24	103	22
—		100	
105		101	
106		102	
107		—	