ТИПОВОЙ ПРОЕКТ

901-3-237.87

СГУСТИТЕЛИ ОСАДКА ДИАМЕТРОМ 15 МЕТРОВ ДЛЯ СТАНЦИЙ ПОДГОТОВКИ ВОДЫ

АЛЬБОМ II
АРХИТЕКТУРНО-СТРОИТЕЛЬНЫЕ РЕШЕНИЯ

				Привязан

ТИПОВОЙ ПРОЕКТ

901-3-237.87

СГУСТИТЕЛИ ОСАДКА ДИАМЕТРОМ 15 МЕТРОВ ДЛЯ СТАНЦИЙ ПОДГОТОВКИ ВОДЫ

АЛЬБОМ II

СОСТАВ ПРОЕКТА:

АЛЬБОМ I – ПОЯСНИТЕЛЬНАЯ ЗАПИСКА. ТЕХНОЛОГИЧЕСКИЕ РЕШЕНИЯ. ОТОПЛЕНИЕ И ВЕНТИЛЯЦИЯ.

АЛЬБОМ II – АРХИТЕКТУРНО - СТРОИТЕЛЬНЫЕ РЕШЕНИЯ.

АЛЬБОМ III – СТРОИТЕЛЬНЫЕ ИЗДЕЛИЯ.

АЛЬБОМ IV – ЭЛЕКТРОТЕХНИЧЕСКИЕ РЕШЕНИЯ.

АЛЬБОМ V – НЕСТАНДАРТИЗИРОВАННОЕ ОБОРУДОВАНИЕ.

АЛЬБОМ VI – ВЕДОМОСТИ ПОТРЕБНОСТИ В МАТЕРИАЛАХ.

АЛЬБОМ VII – СПЕЦИФИКАЦИИ ОБОРУДОВАНИЯ.

АЛЬБОМ VIII – СМЕТЫ.

РАЗРАБОТАН:
Государственным проектным институтом
Союзводоканалпроект
Главный инженер института /А.Н. Михайлов/
Главный инженер проекта /Зе. Черная/

УТВЕРЖДЕН
Госстроем СССР
протокол N АУ-95 от 25. XII. 1986 г.
Введен в действие в/о
„Союзводоканалниипроект"
приказ N 119 от 27. IV. 1987 г

Привязан

Альбом II

901-3-237.87

Марка	Наименование	Стр.
б/н	Содержание альбома	2
АР-1	Общие данные	3
АР-2	План	4
АР-3	Разрезы	5
АР-4	Фасады	6
АР-5	План кровли, план полов.	7
КЖ-1	Общие данные	8
КЖ-2	Днища Дм1, Дм1н, Дм2. Опалубочный чертеж. План. Разрез 1-1.	9
КЖ-3	Днища Дм1, Дм1н, Дм2. Опалубочный чертеж. Узлы. Спецификация.	10
КЖ-4	Днище Дм1, Дм1н. Арматурный чертеж.	11
КЖ-5	Днище Дм2. Арматурный чертеж	12
КЖ-6	Фундаменты Фм1, Фм1н Арматурно-опалубочный чертеж	13
КЖ-7	Схема расположения элементов сборных конструкций. План. Разрез 1-1	14
КЖ-8	Схема расположения элементов сборных конструкций. Узлы I ÷ IV.	15
КЖ-9	Схема расположения элементов сборных конструкций Узлы V ÷ VII	16
КЖ-10	Схема расположения элементов сборных конструкций Сечения. Спецификации	17
КЖ-11	Монолитные, участки Ум1, 2, 3, 4. Арматурный чертеж.	18
КЖ-12	Схема расположения плит покрытия, балок. План.	19
КЖ-13	Схема расположения плит покрытия, балок. Разрезы. Узлы. Спецификация.	20
КЖ-14	Схемы расположения стеновых панелей Фрагменты.	21
КЖ-15	Схема расположения стеновых панелей Спецификации.	22
КЖ-16	Фундаменты под оборудование	23
КМ-1	Общие данные	24
КМ-2	Техническая спецификация стали	25
КМ-3	Схема расположения элементов стальных конструкций на отм. 0.000 и 0.600 Разрезы 1-1, 3-3, 8-8.	26
КМ-4	Схема расположения элементов на отм. 3.394, 3.000, 3.080. Разрезы 4-4, 5-5, 6-6, 7-7, 9-9, 10-10.	27
КМ-5	Узлы 1, 2, 3.	28
КМ-6	Узлы 4, 5, 6.	29
КМ-7	Узлы 7, 8.	30

Инв. № подл. | Подпись и дата | Взам. инв. №

Н.контр.	Козлобичер		
Инж.	Полякова		
Инж.	Петропавловская		
Рук. гр.	Семенова		
РИП	Чирков		
Гл. спец.	Козлобичер		
Нач. отд.	Альтшуллер		

Привязан

Инв. №

ТП-901-3-237.87

Сгустители осадка диаметром 15м для станций подготовки воды.

Стадия	Лист	Листов
Р	б/н	

Содержание альбома

СОЮЗВОДОКАНАЛПРОЕКТ

Копировал Доценко

Формат А2

Альбом II

901-3-237.87

Ведомость основных комплектов рабочих чертежей

Обозначение	Наименование	Примечание
ТП 901-3-237.87	Пояснительная записка. Технологические решения. Отопление и вентиляция.	Альбом I
ТП 901-3-237.87	Архитектурно-строительные решения	Альбом II
ТП 901-3-237.87	Строительные изделия	Альбом III
ТП 901-3-237.87	Электротехнические решения	Альбом IV
ТП 901-3-237.87	Ведомости потребности в материалах	Альбом V
ТП 901-3-237.87	Спецификации оборудования	Альбом VII
ТП 901-3-237.87	Сметы	Альбом VIII

Ведомость ссылочных и прилагаемых документов

Обозначение	Наименование	Примечание
	Ссылочные документы	
ГОСТ 14624-84	Двери деревянные для зданий промышленных предприятий	
ГОСТ 12506-81	Окна деревянные для зданий промышленных предприятий	
ГОСТ 984-84	Перемычки железобетонные для зданий с кирпичными стенами	
2.460-18 в.1	Узлы покрытий одноэтажных производственных зданий с рулонными кровлями и железобетонными плитами	
2.430-20. В.1	Типовые архитектурно-строительные детали промышленных зданий с кирпичными стенами	
1.450.3-3 в.2.1	Стальные лестницы, площадки, стремянки и ограждения	
	Прилагаемые документы	
ТП 901-3-237.87	Ведомости потребности в материалах	

1. За условную отметку 0,000 принята отметка чистого пола монтажной площадки, что соответствует абсолютной отметке [ ]
2. Наружные стеновые панели из ячеистого бетона $\gamma = 700$ кг/м^3.
3. Кладку кирпичных стен и перегородок вести из кирпича глиняного обыкновенного М75 на цементном растворе М50.
4. При кладке кирпичных перегородок в дверных проемах заложить антисептированные деревянные пробки через 10 рядов кладки по высоте, не менее 2 шт. с каждой стороны проема.
5. Зазоры в оконных и дверных проемах после установки блоков законопатить просмоленной паклей с последующей штукатуркой и покраской фасадной краской под панели.
6. Горизонтальную гидроизоляцию на отм. – 0,030 выполнять из слоя цементно-песчаного раствора состава 1:2 толщиной 20 мм.
7. Кровля плоская рулонная из 4^{х} слоев рубероида на битумной мастике.
8. По периметру здания и сгустителей устроить асфальтовую отмостку толщиной 25 мм, шириной 750 мм по щебеночному основанию толщиной 100 мм.
9. Окна и двери окрасить масляной краской за 2 раза.
10. Цокольные панели до отм. 1.200 облицевать керамической плиткой типа „Кабанчик" темного цвета.

Ведомость чертежей основного комплекта АР

Лист	Наименование	Примечание
АР-1	Общие данные	
АР-2	План	
АР-3	Разрезы	
АР-4	Фасады	
АР-5	План кровли, план полов	

Спецификация перемычек

Марка поз.	Обозначение	Наименование	Кол. на этаж 1	Кол. на этаж 2	Всего	Масса ед кг	Примечание
ПР-1	ГОСТ 984-84	1ПБ 13-1	2	—	2	25	

Наружная отделка.

Наружные поверхности стен окрасить поливинилацетатной краской светлых тонов.

Ведомость отделки помещений

Наименование или номер помещения	Потолок: Площадь м²	Потолок: Вид отделки	Стены или перегородки: Площадь м²	Стены или перегородки: Вид отделки	Низ стен или перегородок (панель): Площадь	Низ стен или перегородок (панель): Вид отделки	Высота мм	Примечание
Машзал и галереи	183	Затирка швов между плитами окраска ЭВА-27	321	Затирка швов стеновых панелей окраска ЭВА-27		—		
Тепловой пункт	9	Затирка швов между плитами известковая побелка	45	Расшивка швов кирпичных стен известковая побелка		—		

Ведомость перемычек

Марка поз.	Схема сечения
ПР-1	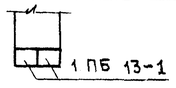

Настоящий раздел проекта разработан в соответствии с действующими нормами и правилами и обеспечивает взрыво- и пожаробезопасность здания при соблюдении установленных правил его эксплуатации.

Главный инженер проекта Черная /Черная Э.Е./

Основные строительные показатели

Наименование	Ед. изм.	Кол.
Площадь застройки	м²	522
Строительный объем	м³	2918
Подземная часть	м³	2103
Надземная часть	м³	815

Взам. инв. № | Подпись и дата | Инв. № подл.

Н. контр.	Савушкин		
Ст. техн.	Ефремова		
Ст. арх.	Кибальчич		
ГИП	Чирков		
Гл. арх.	Галактионов		
Гл. спец.	Козловичер		
Нач. отд.	Альтшуллер		

ТП 901-3-237.87 - АР

Сгустители осадка диаметром 15 м для станции подготовки воды

Стадия	Лист	Листов
Р	1	5

Общие данные

СОЮЗВОДОКАНАЛПРОЕКТ

ПЛАН

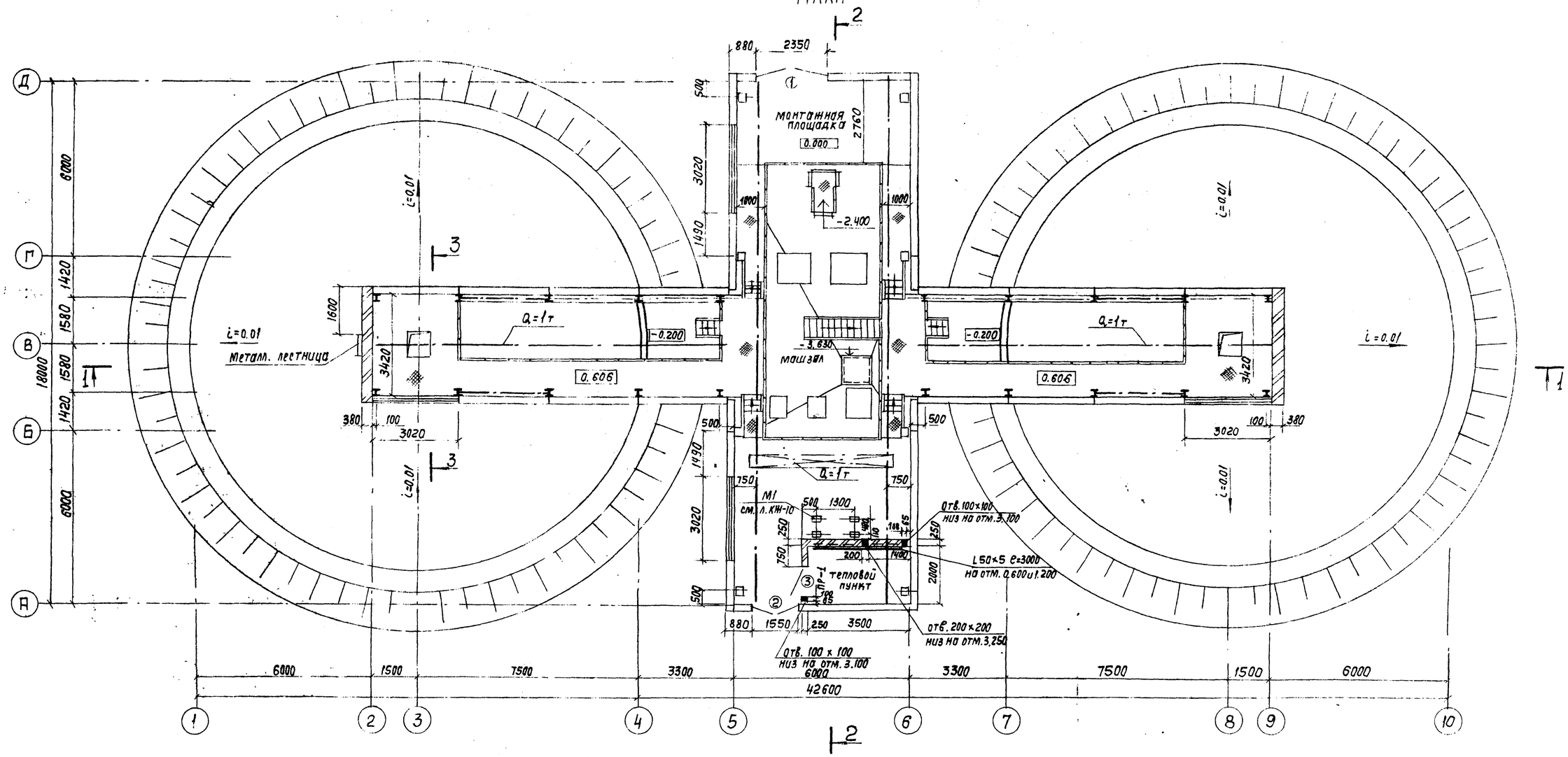

Ведомость проемов ворот и дверей

Марка поз.	Размер проема в кладке
1	2350 × 2400
2	1550 × 2400
3	1020 × 2080

Спецификация элементов заполнения проемов

Марка поз.	Обозначение	Наименование	Кол. на этаж 1	Кол. на этаж 2	Всего	Примечание
1	ГОСТ 14624-84	Дверной блок Д50	1	—	1	
2	ГОСТ 14624-84	Дверной блок Д52	1	—	1	
3	ГОСТ 14624-84	Дверной блок Д37	1	—	1	
ОК-1	12506-81	НС4-94	4	—	4	

Данный лист см. совместно с листом АР-3
Металлические лестницы и площадки разработаны на чертежах марки КМ

Н. контр.	Савушкин	
Ст. техн.	Ефремов	
Ст. арх.	Кибальчич	
ГИП	Чирков	
Гл. арх.	Палактионов	
Гл. спец.	Козловичер	
Нач. отд.	Альтшуллер	

Привязан

Инв. №

ТП-901-3-237.87 -АР

Сгустители осадка диаметром 15м для станций подготовки воды

Стадия	Лист	Листов
Р	2	

План

СОЮЗВОДОКАНАЛПРОЕКТ

Копир. Лаврухина

Формат А2

Отд. №5 Соколова
Отд. №16 Аветянов
Взам. инв. №
Подпись и дата
Инв. № подл.

Альбом II

901-3-237.87

Разрез 1-1

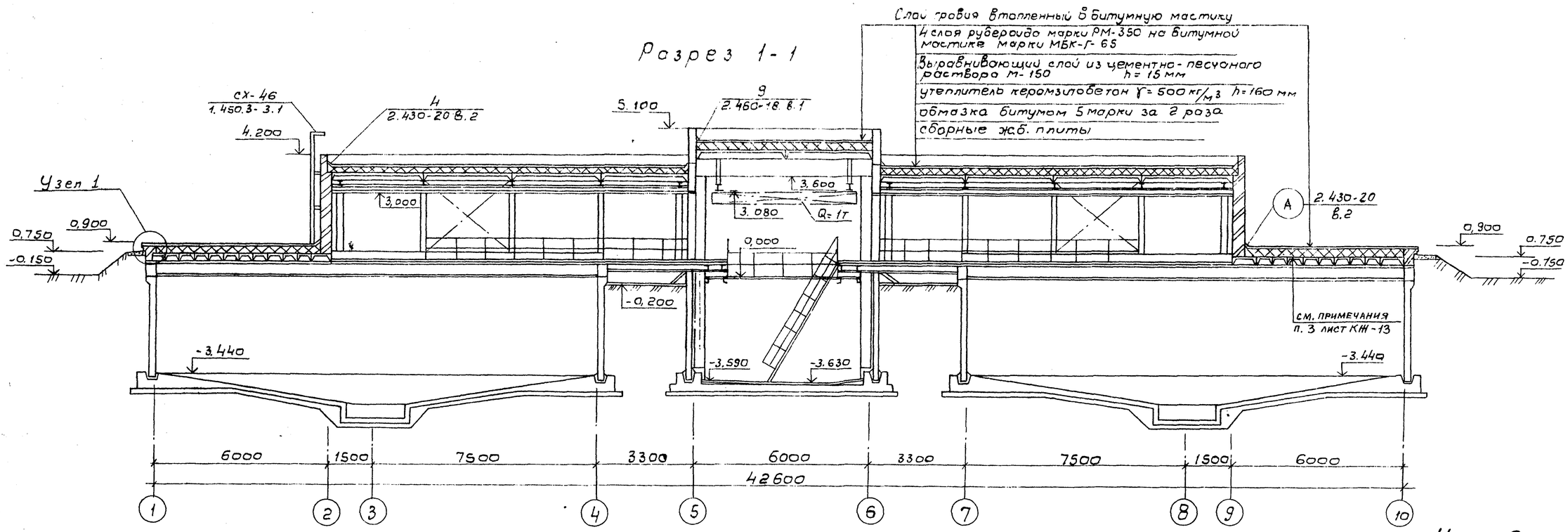

Узел 2

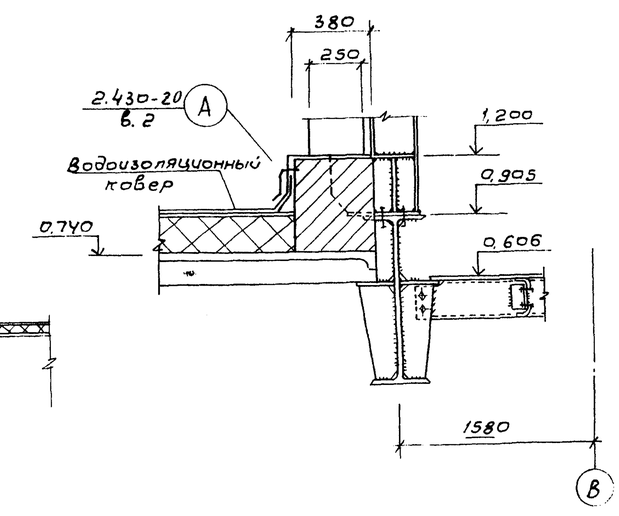

Разрез 3-3

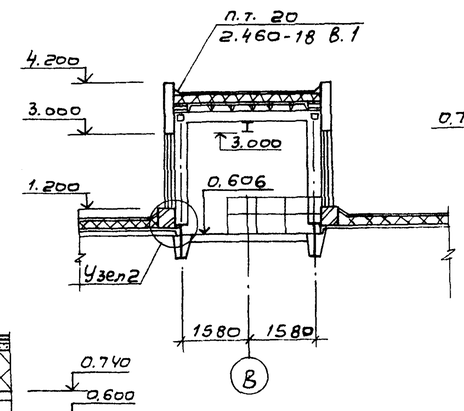

Разрез 2-2

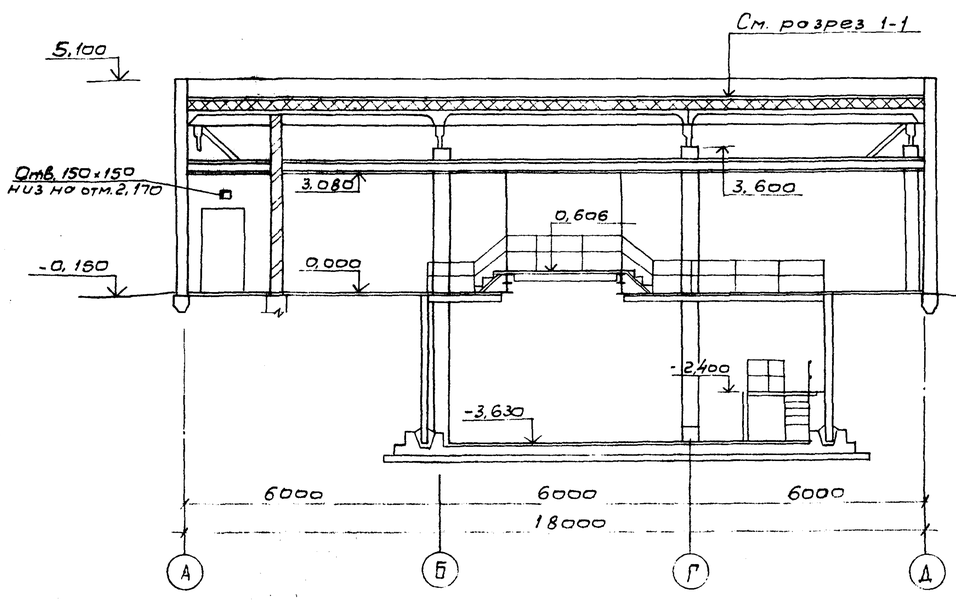

Узел 1

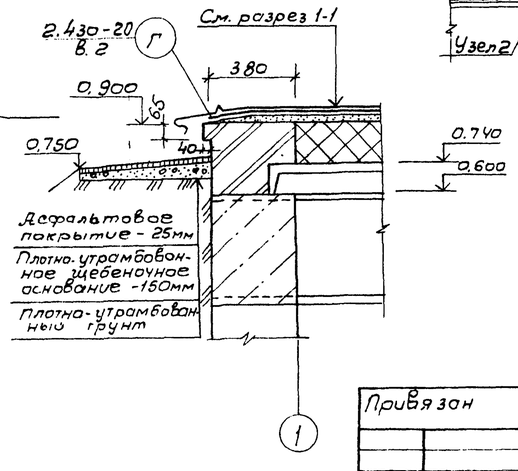

Данный лист см. совместно с листом АР-2

Н. контр.	Совушкин		ТП 901-3-237.87- АР
Ст. техн.	Ефремова		
Ст. арх.	Кибольчич		Сгустители осадка диаметром 15м для станций подготовки воды. — Лит Р, Лист 3, Листов
Гип	Чуркав		
Гл. арх.	Галактионов		Разрезы. — СОЮЗВОДОКАНАЛПРОЕКТ
Гл. спец.	Козловичер		
Нач. отд.	Альтшуллер		

Привязан

Инв. №

Согласовано

Стд. № 6 Гдевьянов

Стл. № 5 Соколова

Взам. инв. №

Подпись и дата

Инв. № подл.

Альбом III

901-3-237 с

Фасад 2-9

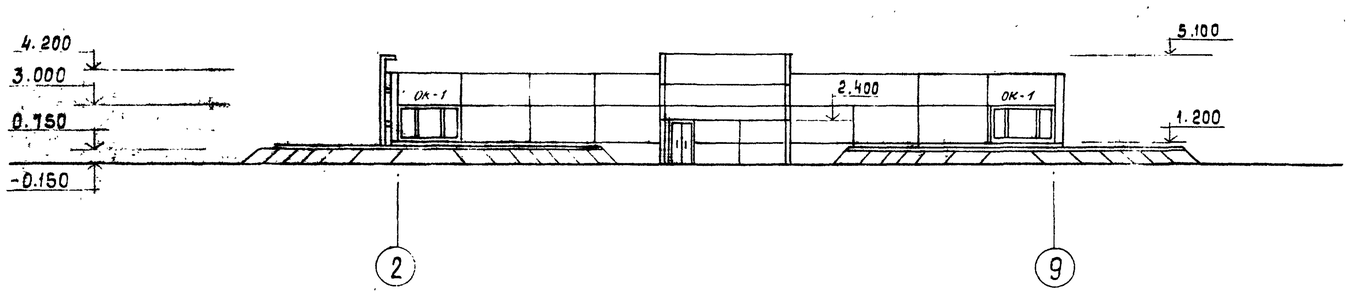

Фасад А-Д

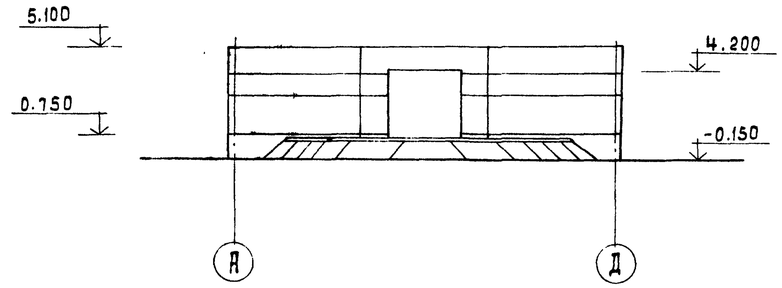

Фасад 9-2

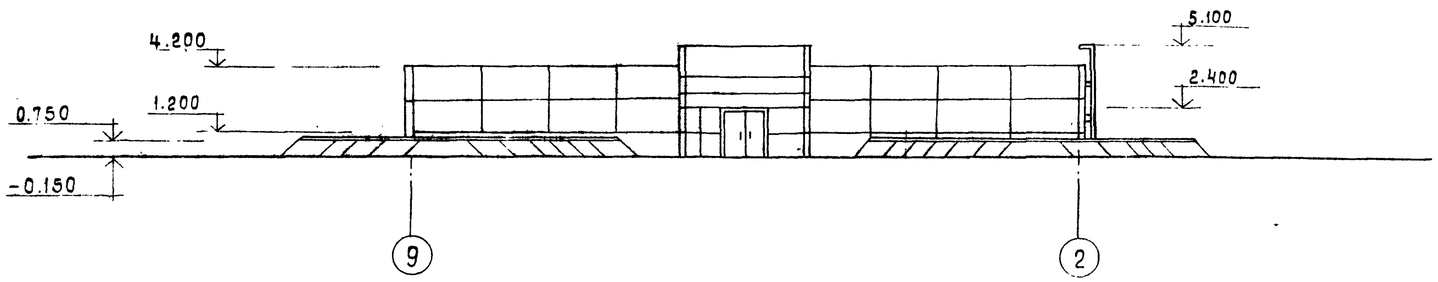

Фасад Д-А

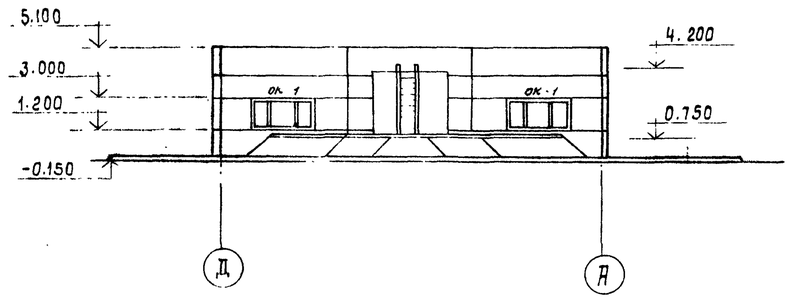

Схема заполнения оконных проемов ОК-1

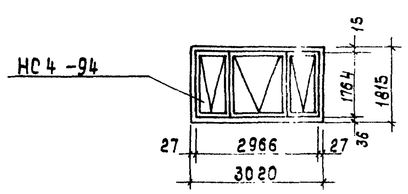

Данный лист см. совместно с листом АР-2,3

Н.контр.	Собушкин		ТП 901-3-237.87- АР			
Ст.техн.	Ефремова					
Ст.арх.	Кибальчич		Сгустители осадка диаметром 15м для станций подготовки воды	Стадия	Лист	Листов
ГИП	Чирков			Р	4	
Гл.арх.	Голактионов					
Гл.спец.	Козловичер		Фасады	СОЮЗВОДОКАНАЛПРОЕКТ		
Нач.отд.	Альтшуллер.					

Привязан:

Инв. №

Коп. Доценко.

Формат А2

Инв. № подл. | Подпись и дата | Взам. инв. №

Альбом II

901-3-237.87

План кровли

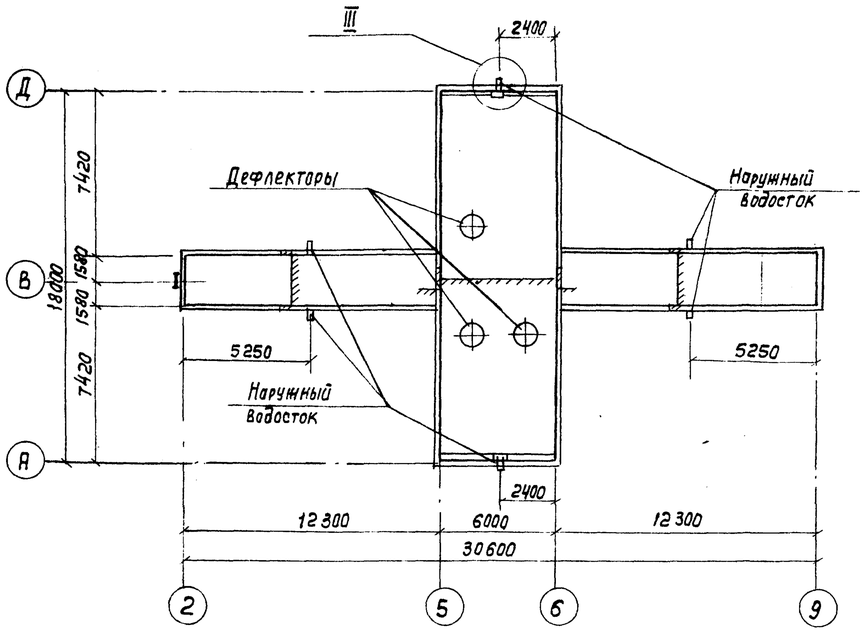

Экспликация полов

Наименование или номер помещения по проекту	Тип пола по проекту	Схема пола или номер узла по серии	Элементы пола и их толщина	Площадь пола м²
Машзал на отм.-3.600	1		Керамическая плитка 150×150×13 ГОСТ 6787-80*-13 мм. Цементно-песчаный раствор М 150-20 мм Монолитное ж. б. днище	50
Машзал на отм. 0.000; монтажная площадка, тепловой пункт	2		Цементно-песчаный раствор М-200 с шлифовкой поверхности-20 мм Бетонная подготовка В 7,5-100 мм уплотненный грунт основания	54

План полов

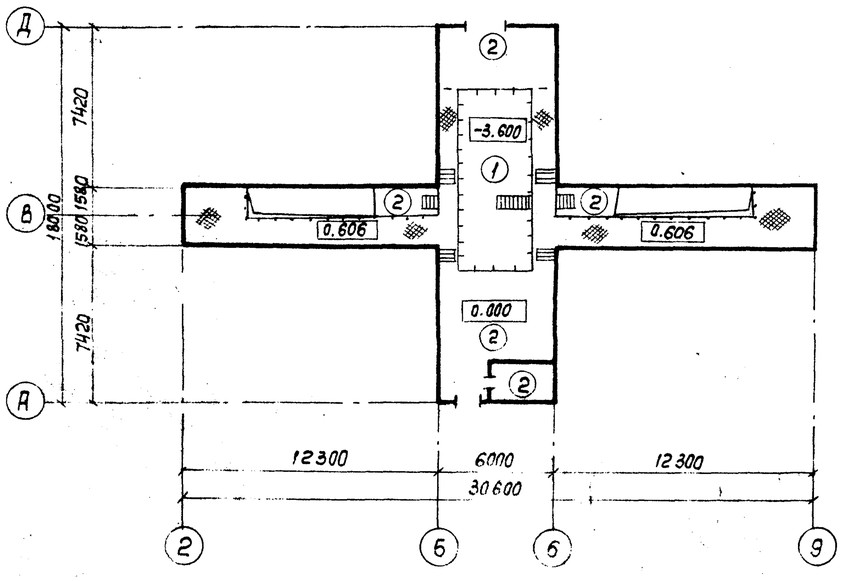

III

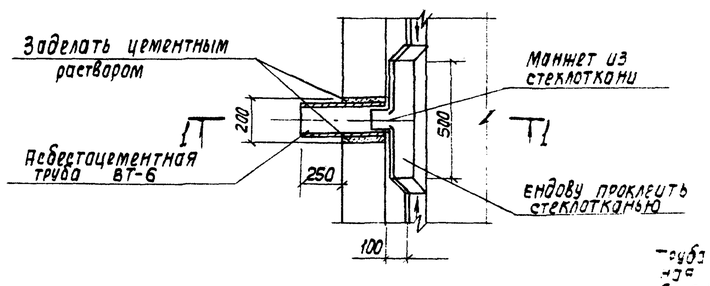

1-1

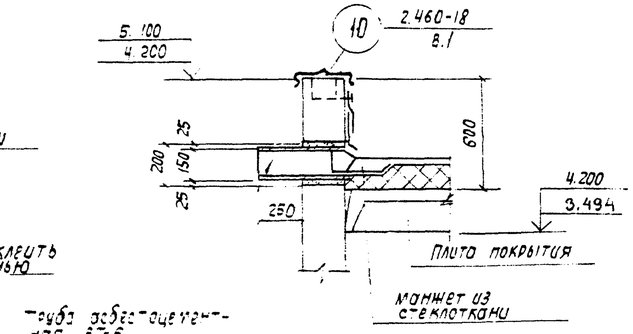

Труба асбестоцементная ВТ-6 Д = 150×11 l=500 ГОСТ 539-80 вес=5.9кг

				ТП-901-3-237.87-АР			
Н. контр.	Савчишкин						
Ст. техн.	Ефремова						
Ст. арх.	Кидальник			Существующая водонапорная башня 15 м³ для станции подготовки воды	Стадия	Лист	Листов
ГИП	Чирков				Р	5	
Гл. арх.	Галактионов						
Гл. спец.	Козловский						
Нач. отд.	Альтшулер			План кровли, план полов	СПОЗЕЛЕНКАНАЛПРОЕКТ		

Привязан

Инв. №

Копировал

Формат А2

Альбом III

901-3-237.87

Ведомость чертежей основного комплекта „КЖ"

Лист	Наименование	Примечание
1	Общие данные	
2	Днища Дм1, Дм1н, Дм2. Опалубочный чертеж. План. Разрез 1-1	
3	Днища Дм1, Дм1н, Дм2. Опалубочный чертеж. Узлы. Спецификация	
4	Днище Дм1, Дм1н. Арматурный чертеж.	
5	Днище Дм2. Арматурный чертеж	
6	Фундаменты Фм1, Фм1н Арматурно-опалубочный чертеж	
7	Схема расположения элементов сборных конструкций. План. Разрез 1-1	
8	Схема расположения элементов сборных конструкций. Узлы I÷IV	
9	Схема расположения элементов сборных конструкций. Узлы V÷VII	
10	Схема расположения элементов сборных конструкций. Сечения. Спецификации	
11	Монолитные участки Ум 1, 2, 3, 4 Арматурный чертеж	
12	Схема расположения плит покрытия балок. План.	
13	Схема расположения плит покрытия, балок. Разрезы. Узлы. Спецификация	
14	Схемы расположения стеновых панелей Фрагменты.	
15	Схемы расположения стеновых панелей Спецификации.	
16	Фундаменты под оборудование	

Ведомость ссылочных и прилагаемых документов

Обозначение	Наименование	Примечание
	Ссылочные документы	
ГОСТ 22701.0-77*÷ 22701.5-77*	Плиты железобетонные ребристые предварительно напряженные размерами 6×3м для покрытий производственных зданий	
ГОСТ 13579-78	Блоки бетонные для стен подвалов	
3.900-3 в.2/82; 3/82; 5	Сборные железобетонные конструкции емкостных сооружений для водоснабжения и канализации	
1.415-1 в.1	Железобетонные фундаментные балки для стен производственных зданий	
2.460-2 в.2	Монтажные детали сборных железобетонных конструкций покрытий одноэтажных промышленных зданий	
1.423-3 в.0-1, 1, 2	Железобетонные колонны прямоугольного сечения для одноэтажных производственных без мостовых кранов высотой до 9.6м	
1.410-3 в.1	Унифицированные арматурные изделия для монолитных железобетонных конструкций	
ПК-01-88	Сборные железобетонные плиты для покрытий производственных зданий	
2.460-14 в.0	Типовые узлы покрытий промышленных зданий в местах пропуска вентиляционных шахт	

Ведомость ссылочных и прилагаемых документов

Обозначение	Наименование	Примечание
1.400-15 в.0.1	Унифицированные закладные изделия железобетонных конструкций для крепления технологических коммуникаций и устройств	
1.494-24 в.1	Стаканы для крепления крышных вентиляторов, дефлекторов и зонтов	
1.462.1-10/80 в.1, 2	Балки стропильные железобетонные для покрытий зданий с пролетами 6 и 12м	
1.412-1/77 в.1, 3	Монолитные железобетонные фундаменты под типовые колонны прямоугольного сечения одноэтажных промышленных зданий	
1.030.1-1 в.1-1; 3-3; 4-1	Стены наружные из однослойных панелей для каркасных общественных зданий, производственных и вспомогательных зданий промышленных предприятий	
	Прилагаемые документы	
ТП 901-3-237.87	Строительные изделия	Альбом III
ТП 901-3-237.87	Ведомости потребности материалов	Альбом VI

Ведомость объемов сборных бетонных и железобетонных конструкций по рабочим чертежам основного комплекта марки КЖ

	Наименование группы элементов конструкций	Код	Кол. $м^3$	Примечание
1	Бетонные блоки	583500	4,1	
2	Колонны	582100	4,9	
3	Балки строительные	582200	1,8	
4	Балки фундаментные	382400	2	
5	Перемычки	582800	0,3	
6	Панели стеновые наружные	583100	174.9	
7	Плиты покрытий	584100	26.0	
	Всего бетона и железобетона		214.0	

Ведомость спецификаций

Лист	Наименование	Примечание
4,5,6 11,	Спецификация элементов монолитной конструкции	
10,13,15, 16	Ведомость элементов	

Типовой проект разработан в соответствии с действующими нормами и правилами

Главный инженер проекта /Чирков/

Привязан

Инв. №

Н. контр.	Козловичер		
Инж.	Полякова		
Инж.	Петропавловская		
Рук. бр.	Семенова		
ГИП	Чирков		
Гл. спец.	Козловичер		
Нач. отд.	Альтшуллер		

ТП 901-3-237.87-КЖ

Сгустители осадка диаметром 15м для станций подготовки воды.

Стадия	Лист	Листов
Р	1	16

Общие данные

СОЮЗВОДОКАНАЛПРОЕКТ

Инв. № подл. | Подп. и дата | Взам. инв. №

Копир. Лаврухина

Формат А2

Альбом II

901-3-237.87

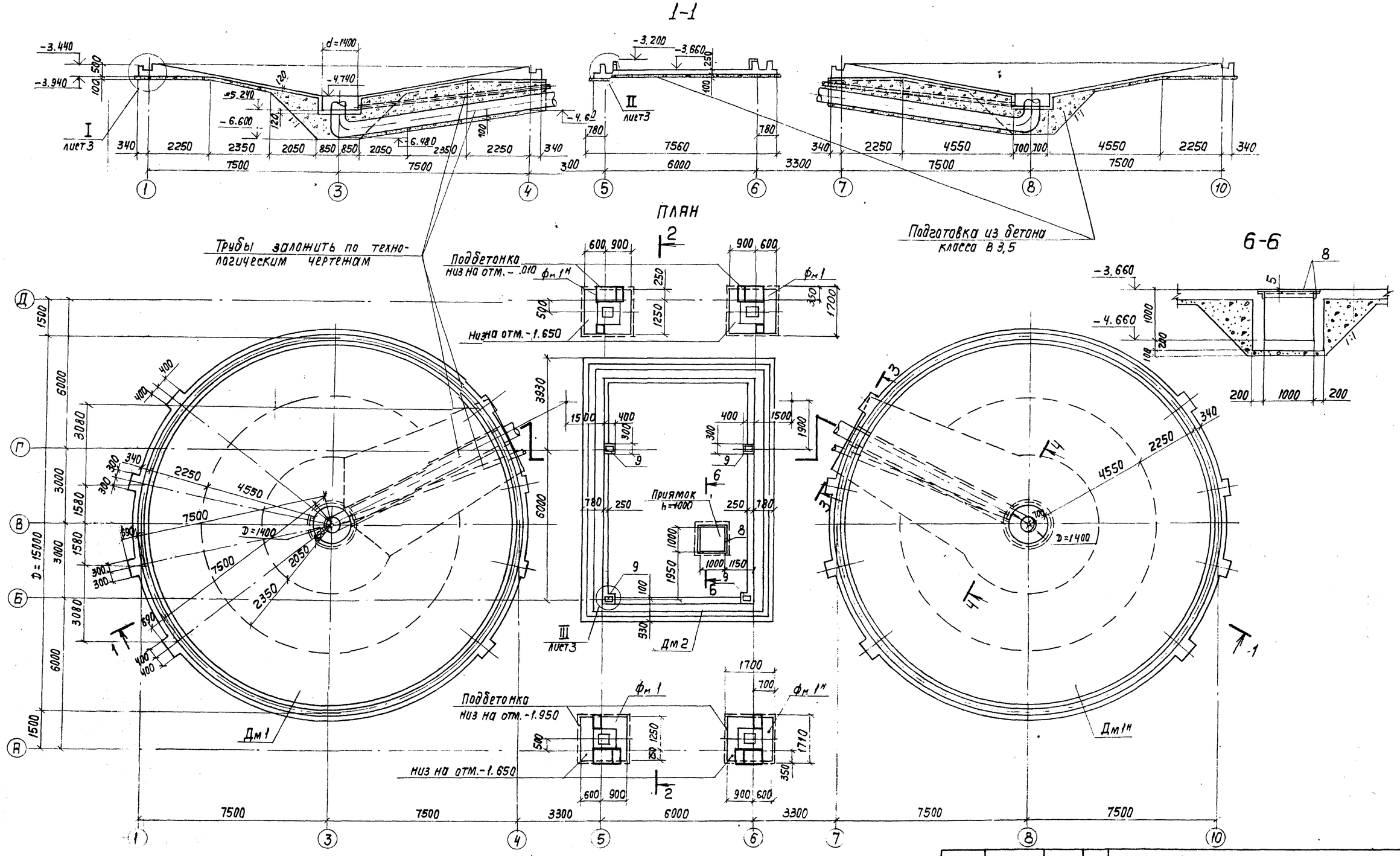

Совместно с данным см. л.л. КН-3, 4, 5, 6, 16.

				ТП 901-3-237.87- КН			
		Н. контр.	Козловичер				
Привязан		Инж.	Полякова	Сгустители осадка диаметром 15 м для станций подготовки воды	Стадия	Лист	Листов
		Инж.	Петропавловская		Р	2	
		Рук. гр.	Семенова				
		ГИП	Чирков	Днища Дм 1, Дм 1н, Дм 2 Опалубочный чертеж План. Разрез 1-1	СОЮЗВОДОКАНАЛПРОЕКТ		
		Гл. спец.	Козловичер				
Инв. №		Нач. отд.	Альтшуллер				

Копир. Лаврухина

Формат А2

Согласовано

Отд. №2 Комарова

Отд. №15 Орлов

Инв. № подл. | Подпись и дата | Взам. инв. №

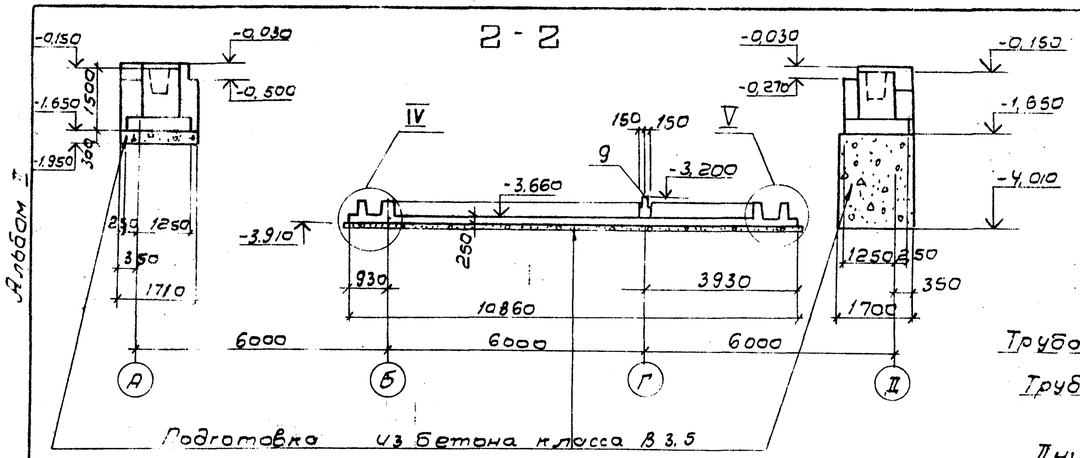

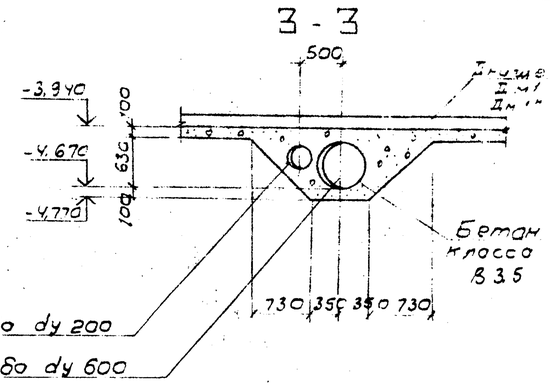

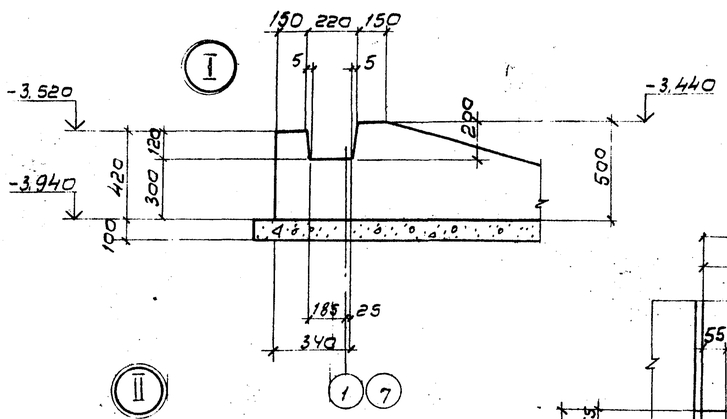

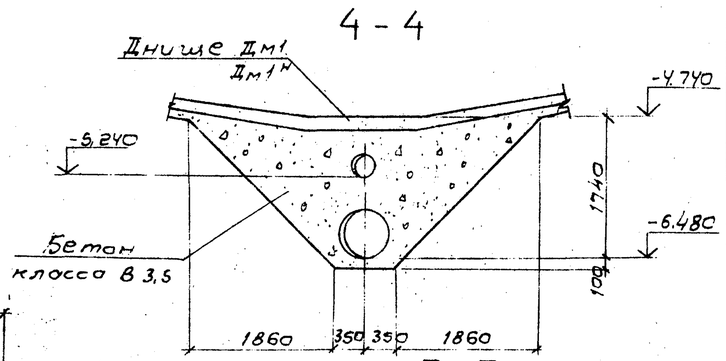

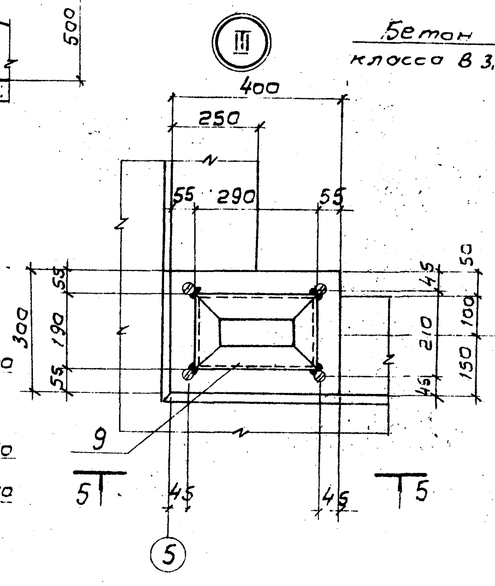

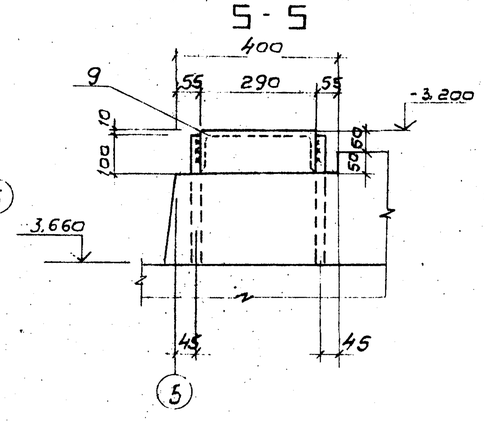

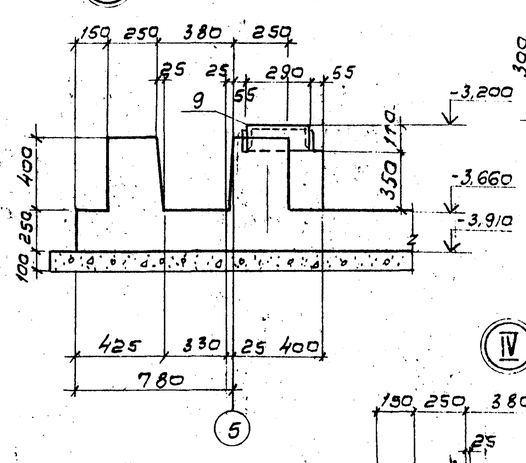

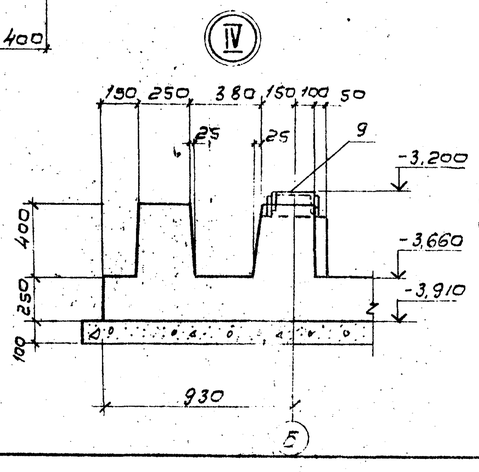

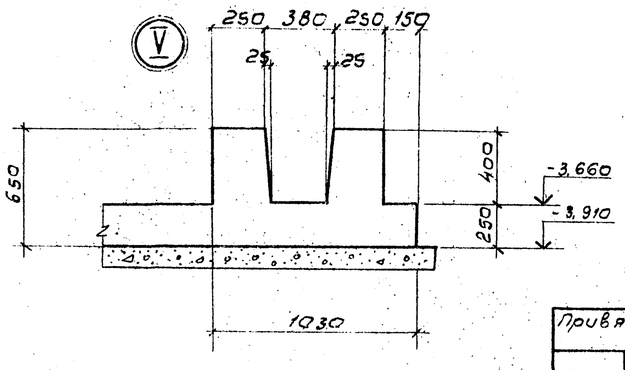

Спецификация элементов

Позиция	Зона	Поз	Обозначение	Наименование	Кол.	Примечание
				Днище Дм1, Дм1н - шт	1+1	
				Сборочные единицы		
				Каркас плоский		
АУ		1	ТП 901-3-237.87-КЖ.У.1.06	Кр1	166	4,8 кг
АУ		22	-01	Кр2	72	5 кг
				Детали		
БУ		2	ТП 901-3-237.87- КЖ-4	А-III-10 ГОСТ 5781-82*	п.м. 500	1 п.м 0,617 кг
БУ		3	КЖ-4	5 В 1 ГОСТ 6727-80* Р-4700	165	0,7 кг
БУ		4	КЖ-4		п.м. 890	1 п.м 0,154 кг
БУ		5*	КЖ-4	ℓ=820	23	0,1 кг
БУ		6*	КЖ-4	ℓ=1070	26	0,16 кг
БУ		7*	КЖ-4	ℓ=5600	165	0,8 кг
				Материалы		
				Бетон класса В15, F 50, W6		46 м³
				Днище Дм2 - шт. 1		
				Сборочные единицы		
				Изделия закладные		
		8	1.400-15 Вып. 0.1	Мн 555 п.м. 4,25		1 п.м. 5,3 кг
АУ		9	ТП 901-3-237.87- КЖ.У.1.07	М1	4	7,2 кг
				Каркасы плоские		
АУ		10	ТП 901-3-237.87- КЖ.У.1.01	Кр1	28	
АУ		11	1.02	Кр2	486	
				Сетки арматурные		
АУ		12	1.03	С1	6	
АУ		13	1.04	С2	4	
АУ		14	1.05	С3	6	
АУ		15	01	С4	4	
				Детали		
БУ		16	КЖ-5	А-III-6-ГОСТ 5781-82* п.м. 400	-	1 п.м. 0,222 кг
БУ		17	КЖ-5	ℓ=1350	12	0,3 кг
БУ		18*	КЖ-5	А-III-8 ГОСТ 5781-82* ℓ=2890	10	1,1 кг
БУ		19*	КЖ-5	ℓ=1540	32	0,6 кг
БУ		20*	КЖ-5	ℓ=1720	50	0,7 кг
БУ		21*	КЖ-5	А-III-22 ГОСТ 5781-82* ℓ=1090	16	4,2 кг
				Материалы		
				Бетон класса В15		26,5 м³

Позиции со знаком * см. ведомость деталей л.л. КЖ-4, 5

Совместно с данным см. л.л. КЖ-2, 4, 5.

Альбом I

901-3-237.87

Привязан

Инв. №

Н. контр.	Козловичер		
Инж.	Полякова		
Инж.	Петроповловская		
Рук. бр.	Семенова		
ГИП	Чирков		
Гл. спец.	Козловичер		
Нач. отд.	Альтшуллер		

ТП 901-3-237.87- КЖ

Сгустители осадка диаметром 15 м для станций подготовки воды

Днище Дм1, Дм1н, Дм2 Опалубочный чертеж. Узлы. Спецификация

Стадия	Лист	Листов
Р	3	

СОЮЗВОДОКАНАЛПРОЕКТ

Инв. № подл. | Подпись и дата | Взам. инв. №

22117-02

Альбом II

901-3-237.87

1-1

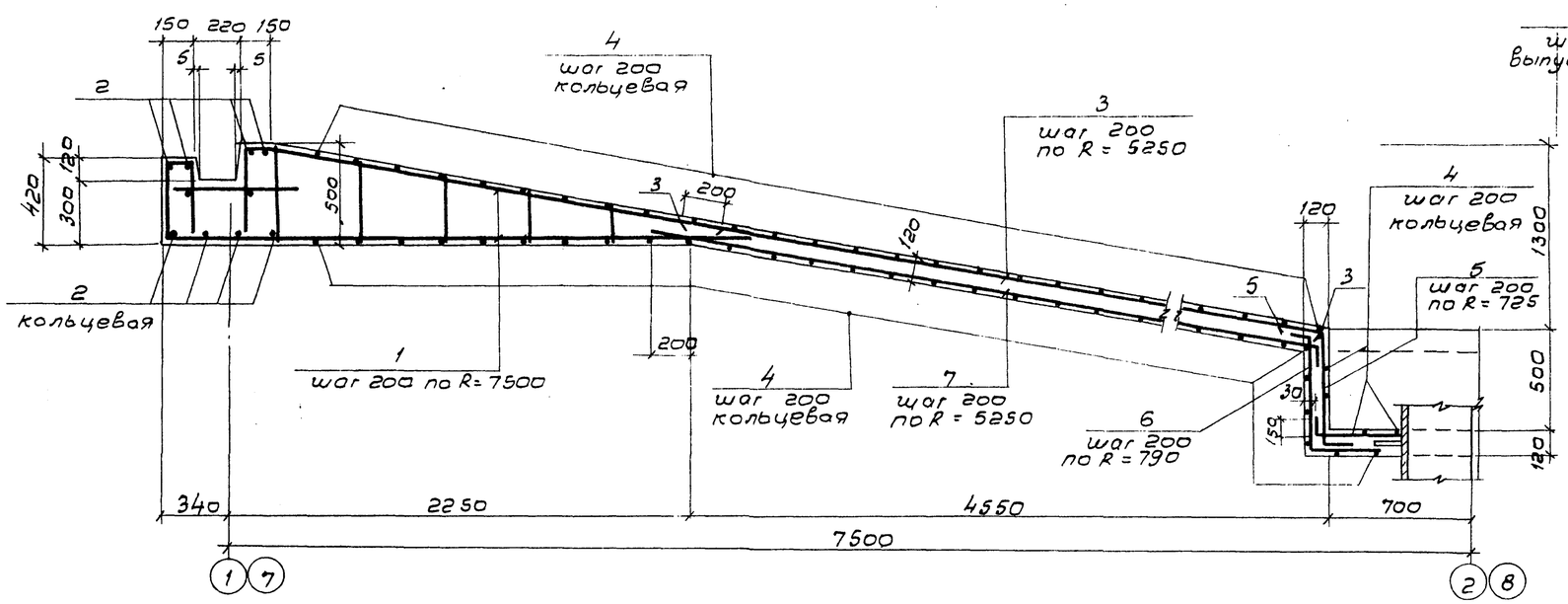

2-2

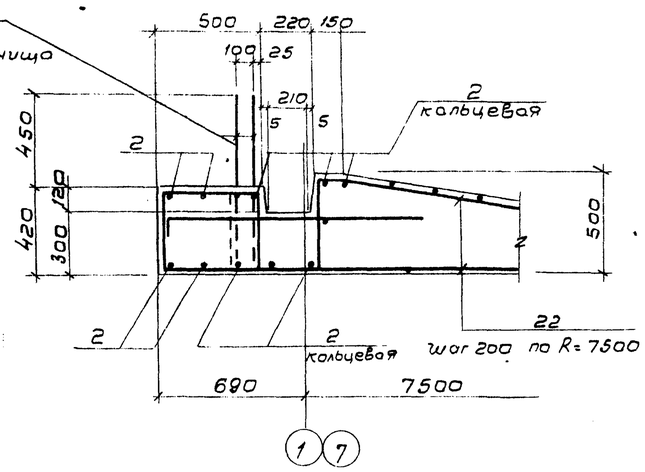

План

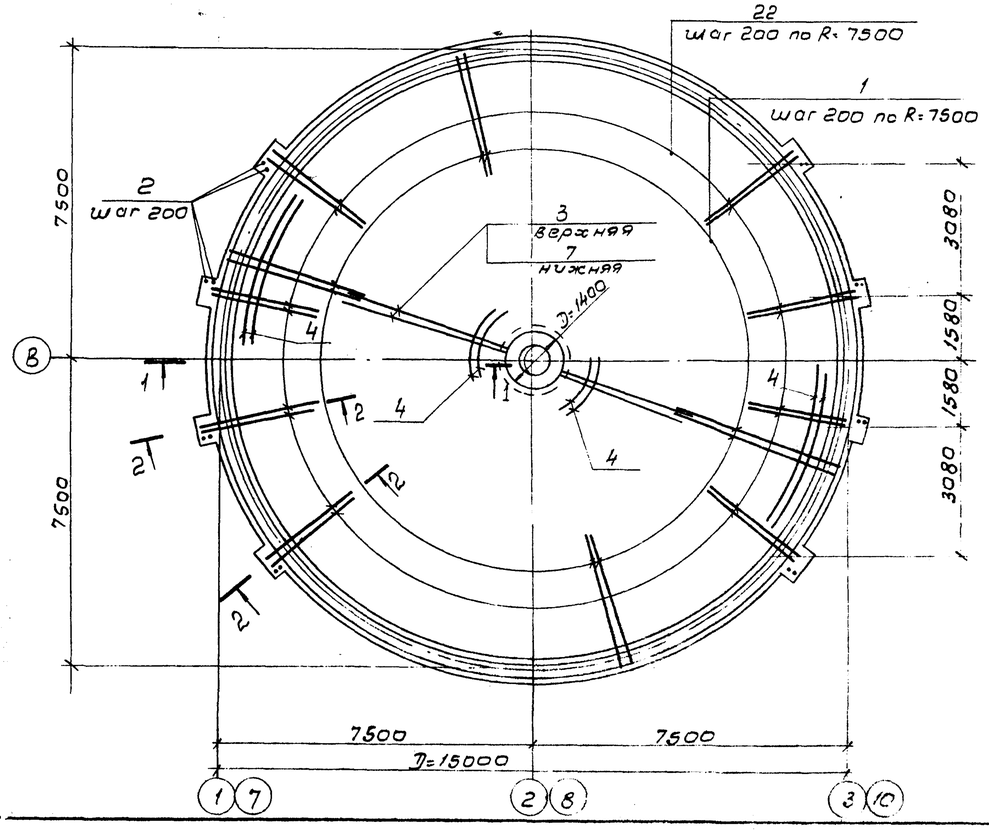

Ведомость деталей

Поз.	Эскиз
5	200; 570; 150
6	150; 570; 350
7	5450; 150

Ведомость расхода стали на элемент, кг

Марка элемента	Изделия арматурные										Общий расход
	Арматура класса									Всего	
	А-III				В1						
	ГОСТ 5781-82*				ГОСТ 6727-80*						
	10			Итого	5				Итого		
Дм 1, Дм 1н	1472.5			1472.5	456.3				456.3	1928.8	1928.8

1. Совместно с данным см. л. КЖ-2.
2. Защитный слой бетона – 25 мм.

Н.контр.	Козловичер			ТП 901-3-237.87 - КЖ			
Инж.	Порякова						
Инж.	Петропавловская			Сгустители осадка диаметром 15м для станций подготовки воды	Стадия	Лист	Листов
Рук. бр.	Семенова				Р	4	
ГИП	Чирков			Днище Дм1, Дм1н			
Гл.спец.	Козловичер			Арматурный чертеж	СОЮЗВОДОКАНАЛПРОЕКТ		
Нач.отд.	Альтшулер						

Привязан

Инв. №

Инв.№ подл. | Подпись и дата | Взам. инв.№

Копировал: В. Филиппова

Формат А2

22117-02

Альбом II

901-3-237.87

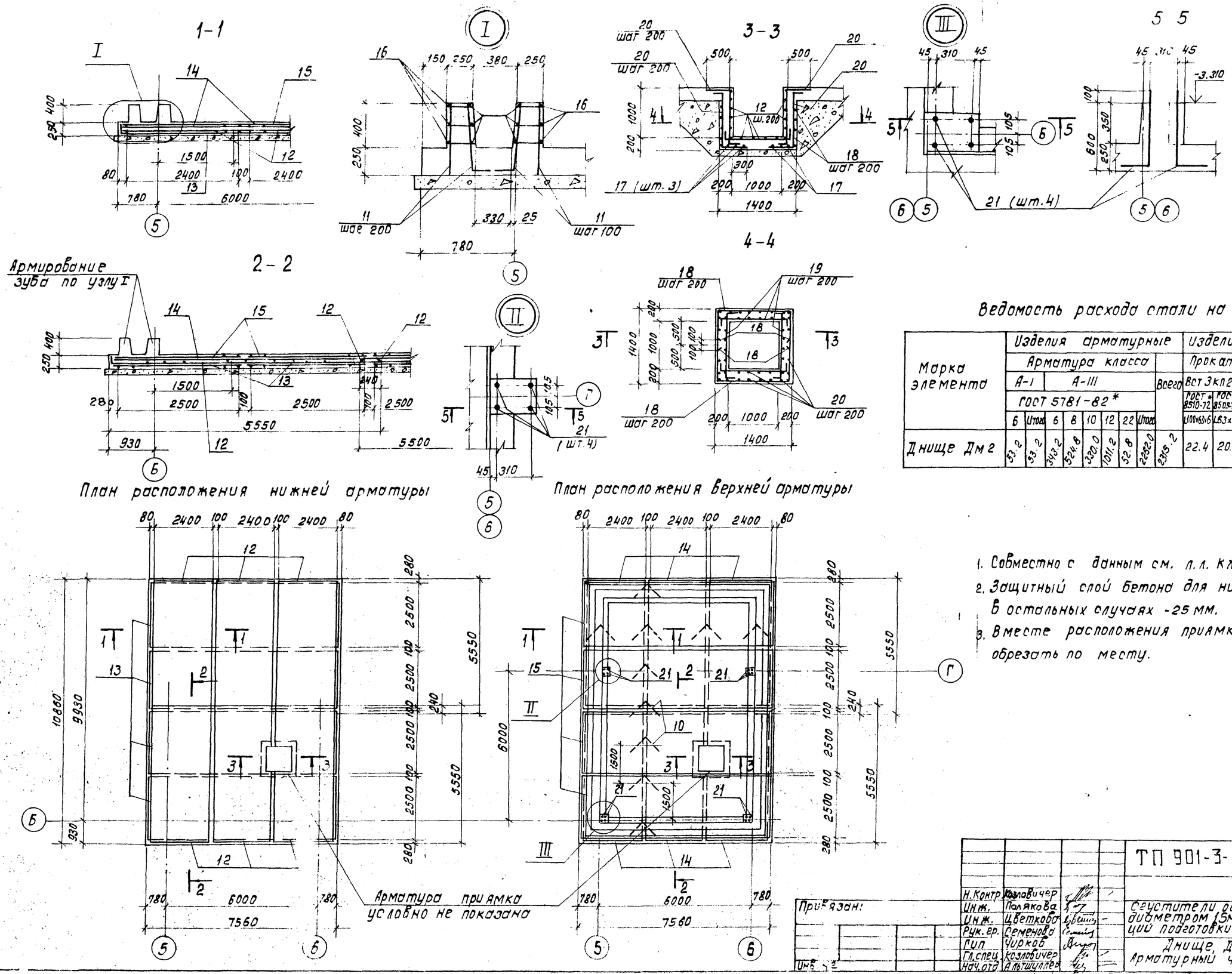

Ведомость деталей

Поз.	Эскиз
18	770 1350 770
19	120 1300 120
20	120 1100 500
21	590 500

Ведомость расхода стали на элемент, кг

Марка элемента	Изделия арматурные									Изделия закладные						Общий расход
	Арматура класса								Всего	Прокат		Ар-ра класса			Итого	
	А-I		А-III							Вст3кп2-1		А-I	А-III			
	ГОСТ 5781-82*									ГОСТ 8510-72*	ГОСТ 8509-72*	ГОСТ 5781-82*				
	6	Итого	6	8	10	12	22	Итого		L100x63x6	L63x5	6	8			
Днище Дм2	53.2	53.2	343.2	524.8	330.0	1011.2	52.8	2262.0	2315.2	22.4	20.4	0.8	1.3		44.9	2360.1

1. Совместно с данным см. л.л. КЖ-2,3
2. Защитный слой бетона для нижней арматуры - 35 мм; в остальных случаях - 25 мм.
3. В месте расположения приямка арматуру сеток обрезать по месту.

Н. контр.	Козловичер		
Ин. ж.	Полякова		
Ин. ж.	Цветкова		
Рук. гр.	Семенова		
Гип.	Чирков		
Гл. спец.	Козловичер		
Нач. отд.	Альтшуллер		

Привязан:

Инв. №

Сооружение осадка диаметром 15 м. для станций подготовки воды.

Днище, Дм2. Арматурный чертеж.

Стадия	Лист	Листов
Р	5	

ТП 901-3-237.87-КЖ

СОЮЗВОДОКАНАЛПРОЕКТ

Копировал: Доценко

Формат А2

Инв. № подл. | Подпись и дата | Взам. инв. №

Альбом II

901-3-237.87

1-1

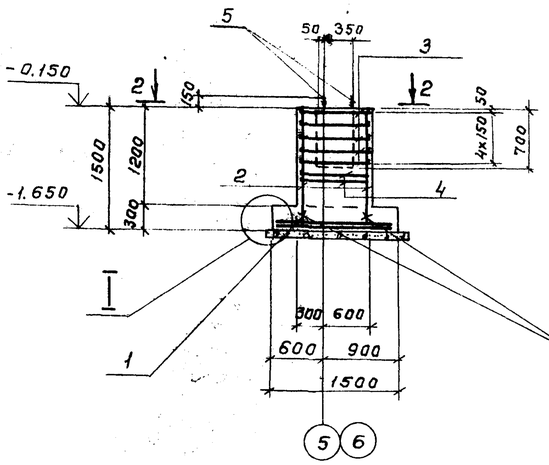

Арматуру сеток поз. 2 приварить к горизонтальным сеткам поз. 1

2-2

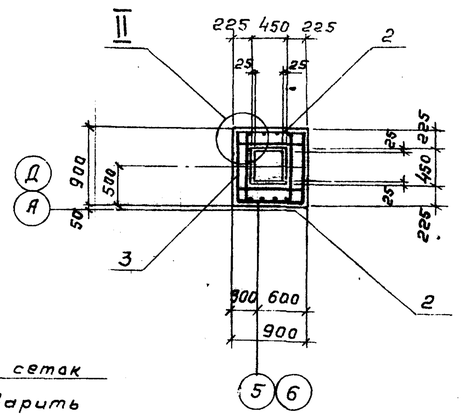

Спецификация элементов

Формат	Зона	Поз	Обозначение	Наименование	Кол.	Примечание
				Фм1; Фм1н шт 2х2		
				Сборочные единицы		
				Сетки арматурные		
		1	1.410-3.1-04	1С $\frac{10АIII}{6АIII}$ 145х145	2	8,2 кг
		3	1.412-1/77-8.3-100	СН12АII-6х15	2	6,0 кг
		3	-020	СА-8АI	5	2,7 кг
		4	-011	СА1-6АI	2	3,4 кг
				Детали		
		5	ТП 901-3-237.87- -КЖ-6	А-1-24 ГОСТ 5781-82* ℓ=900	2	3,2 кг
				Материалы		
				Бетон класса В12,5	1,6	м³

Фм1; Фм1н

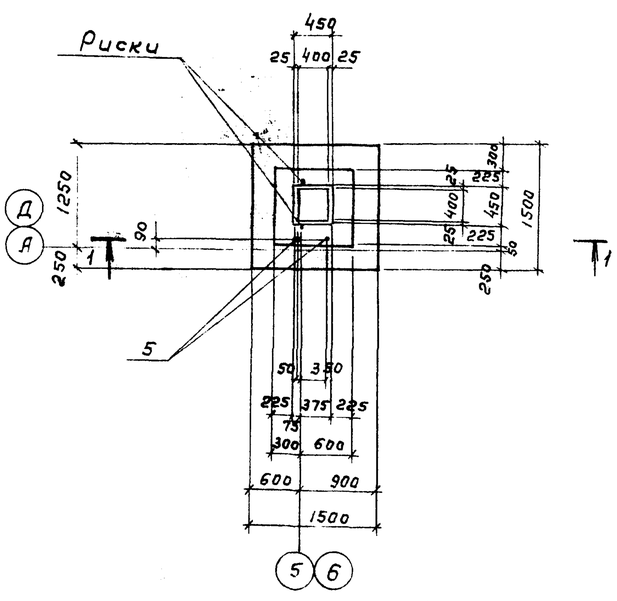

а-а

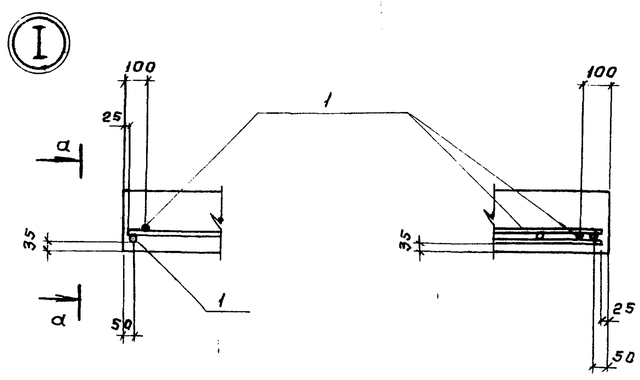

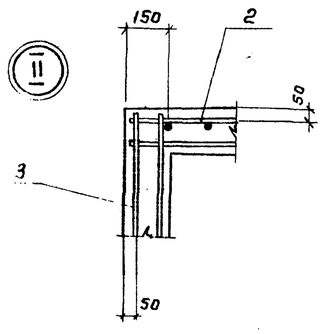

Ведомость расхода стали на элемент, кг

Марка элемента	Изделия арматурные										Общий расход
	Арматура класса									Всего	
	А-I				А-II		А-III				
	ГОСТ 5781-82*										
	6	8	24	Итого	12	Итого	ф6	10	Итого		
Фм1; Фм1н	6,8	15,1	6,4	28,3	10,4	10,4	2,0	14,4	16,4	55,1	55,1

Ведомость деталей

Поз.	Эскиз
5	Нарезка 150 900

Совместно с данным см. л. КЖ-2

Привязан

Инв. №

Н. контр.	Козловичер		
Инжен.	Полякова		
Инжен.	Петропавловский		
Рук. бр.	Семенова		
ГИП	Чирков		
Гл. спец.	Козловичер		
Нач. отд.	Альтшуллер		

ТП 901-3-237.87- КЖ

Сгустители осадка диаметром 15м для станций подготовки воды

Стадия	Лист	Листов
Р	6	

Фундаменты Фм1; Фм1н Арматурно-опалубочный чертеж

СОЮЗВОДОКАНАЛПРОЕКТ

Инв. № подл. | Подпись и дата | Взам. инв. №

Копировал Гольденбаум

Формат А2

Альбом II

901-3-237.87

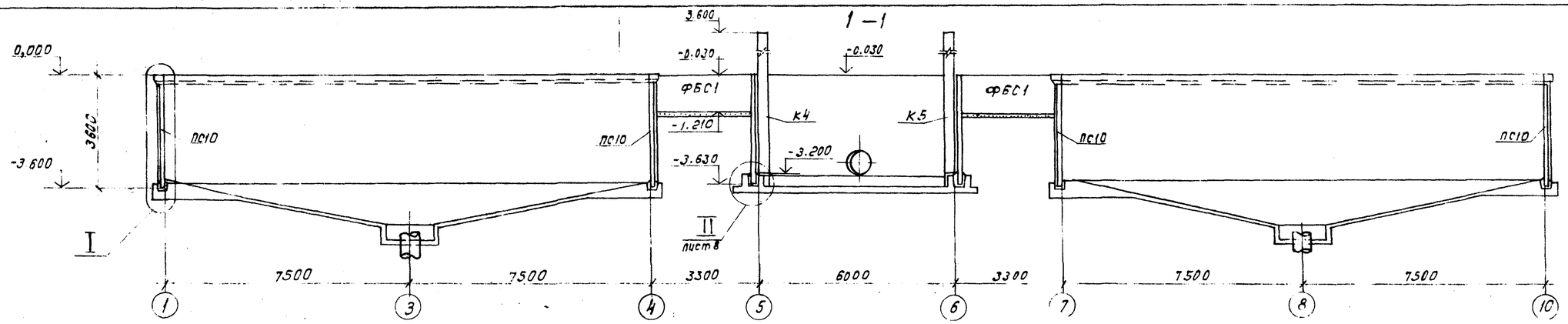

Схема расположения элементов сборных конструкций

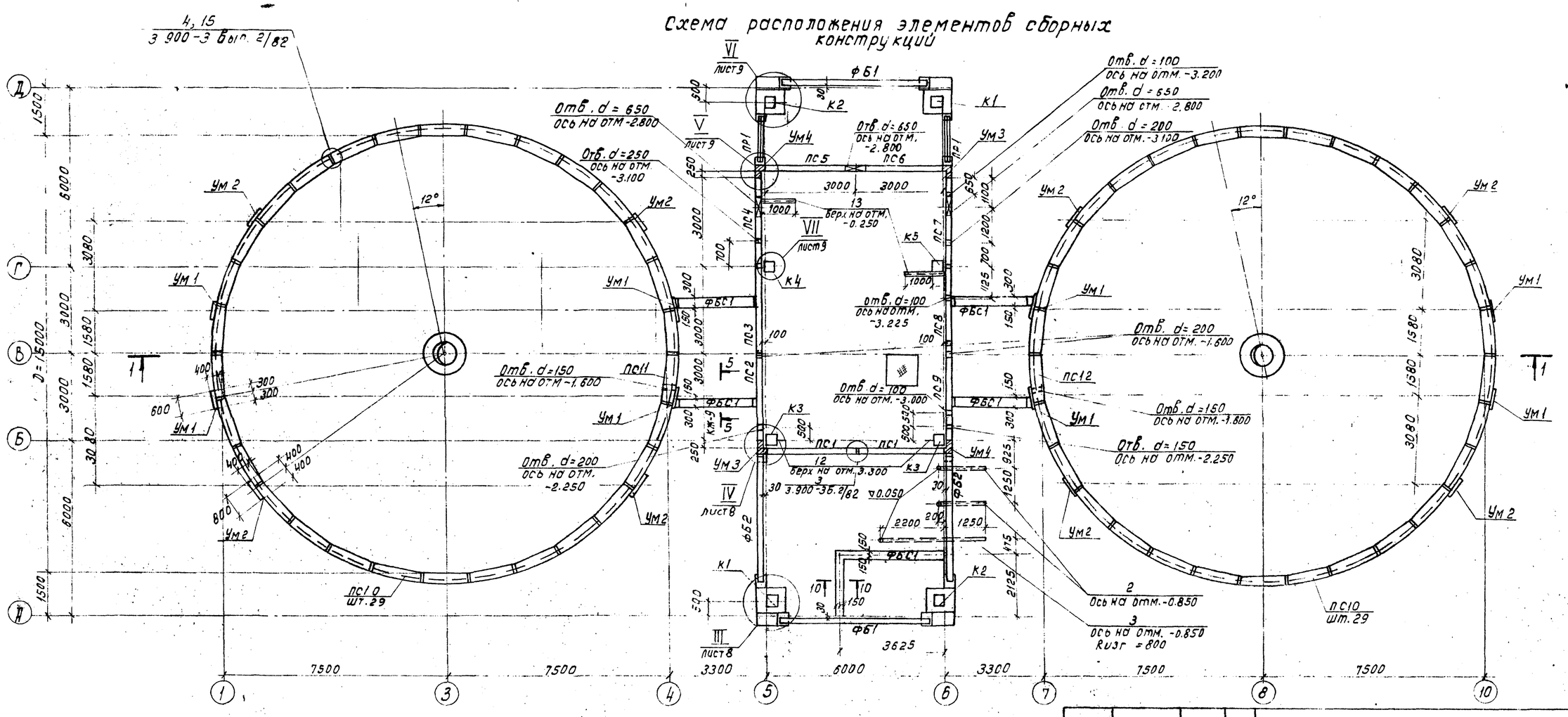

Совместно с данным см. л.л. КЖ-8÷10

Отд. 12	Комаров						
Отд. 15	Иванов						
Отд. 5	Соколов						
Взам. инв. №							
Подпись и дата							
Инв. № подл.							

Привязан					ТП 901-3-237.87 - КЖ		
			Н. контр.	Козловичер			
			Инж.	Полякова	Сгустители осадка диаметром 15 м для станций подготовки воды.	Стадия	Лист	Листов
			Инж.	Петропавловская		Р	7	
			Рук. бр.	Семенова				
			ГИП	Чирков	Схема расположения элементов сборных конструкций План. Разрез 1-1.	СОЮЗВОДОКАНАЛПРОЕКТ	
			Гл. спец.	Козловичер			
Инв. №			Нач. отд.	Алатшицлер			

Коп: Доценко

Формат А2

Альбом I

901-3-237.87

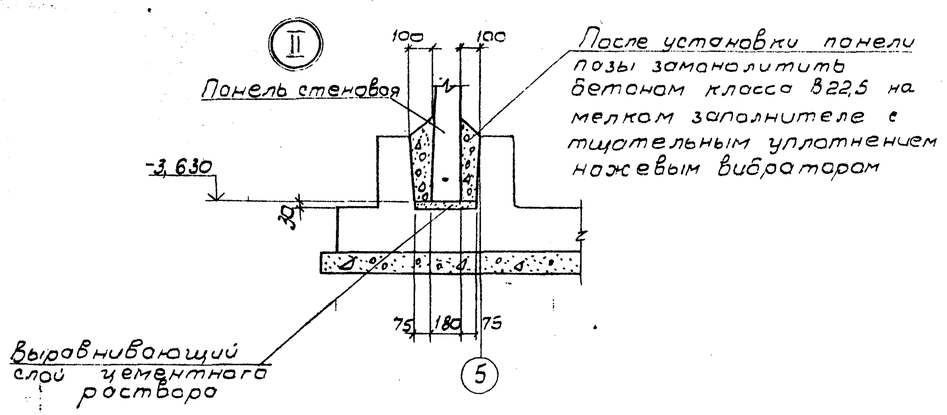

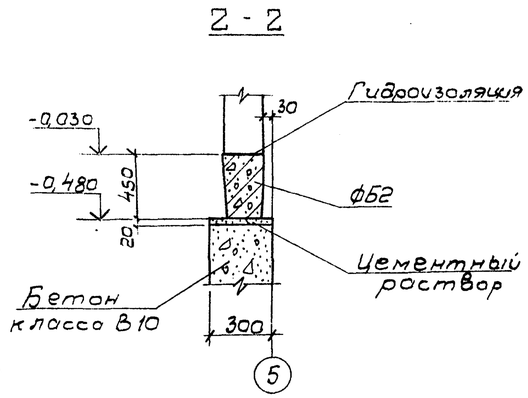

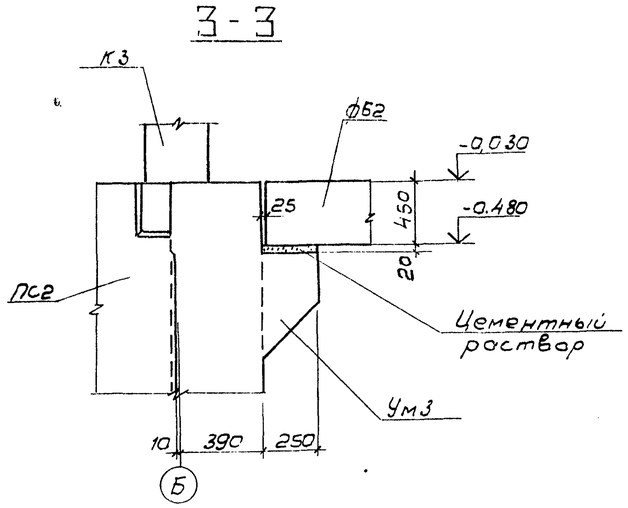

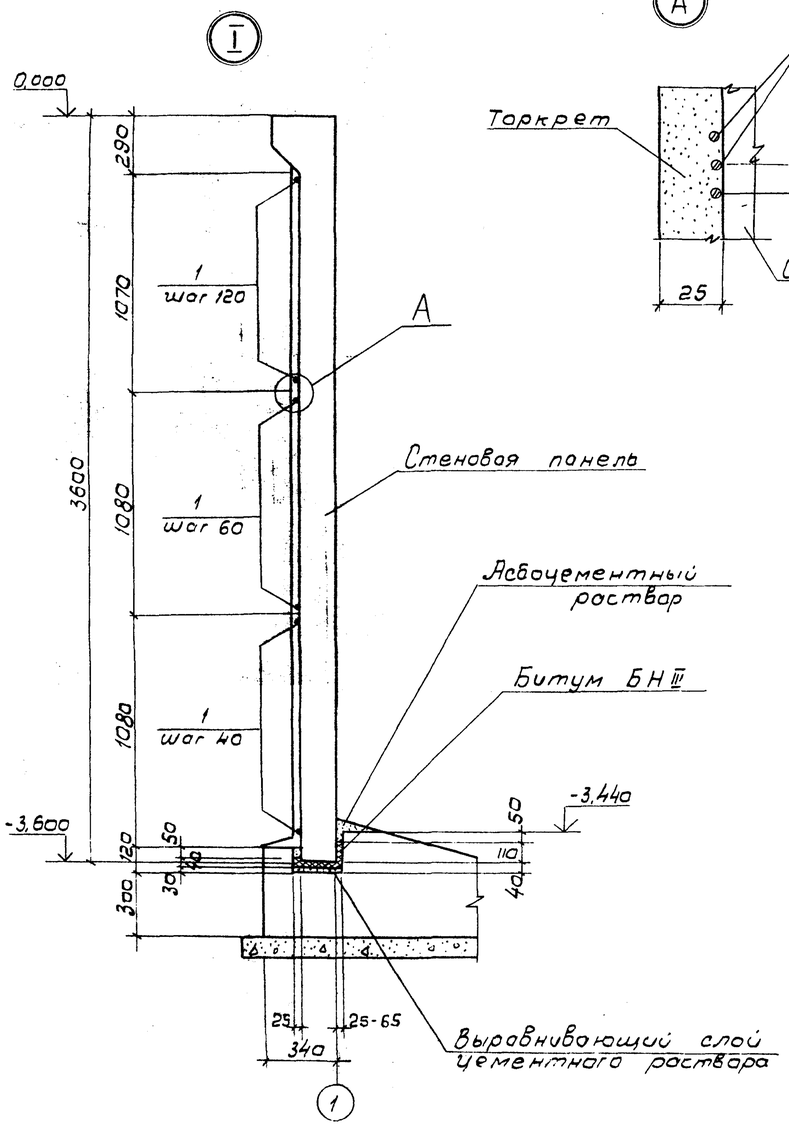

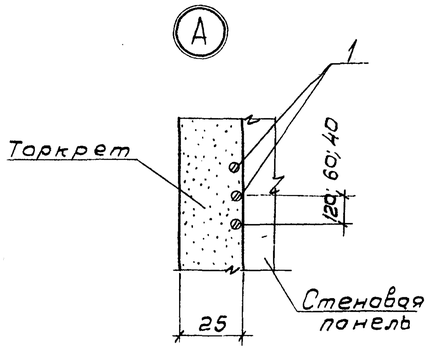

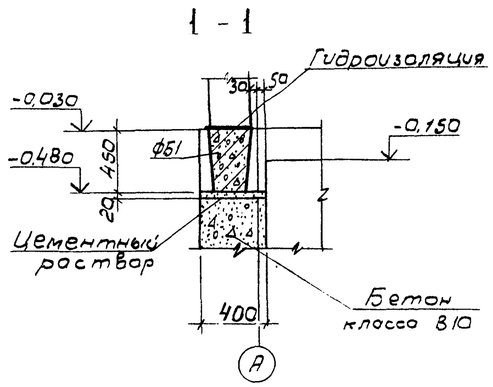

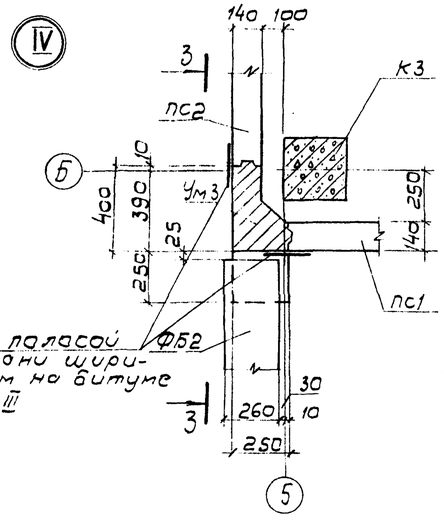

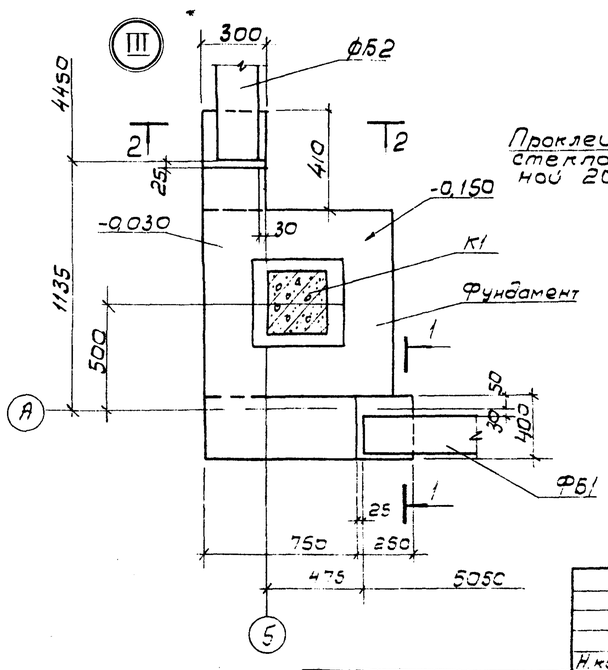

Совместно с данным см. л. КЖ-7

Привязан					ТП 901-3-237.87 - КЖ		
					Сооружения осадка. Диаметром 15м для станций подготовки воды.	Стадия	Лист	Листов
						Р	8	
Инв N					Схема расположения элементов сборных конструкций Узлы: I ÷ IV	СОЮЗВОДОКАНАЛПРОЕКТ		

Н.контр.	Козловцев	
ГИП	Чуркин	
Гл.спец.	Козлевич	
Н.отд.	Альшуллер	

Инв.N подл. | Подпись и дата | Взам.инв.N

Копировал: В. Филитова

Формат А2

Альбом III

901-3-237.87

6-6

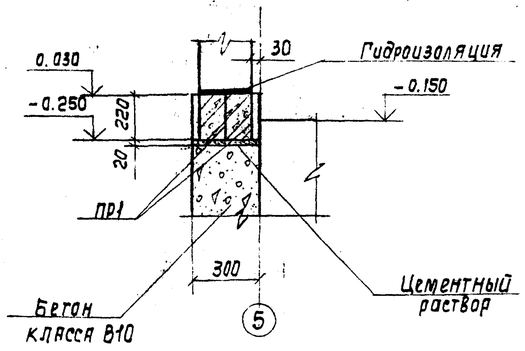

7-7

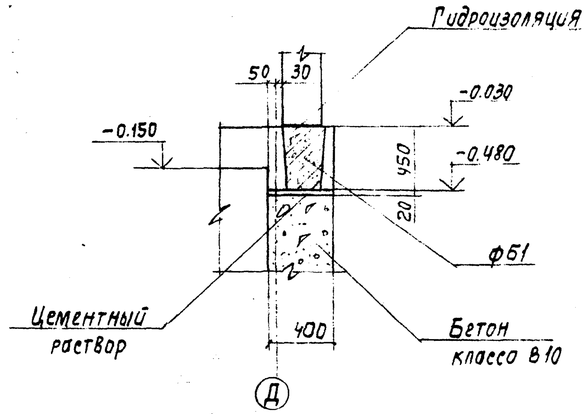

8-8

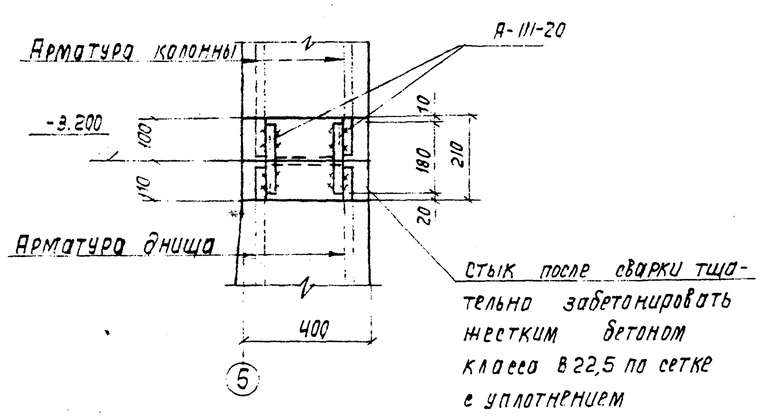

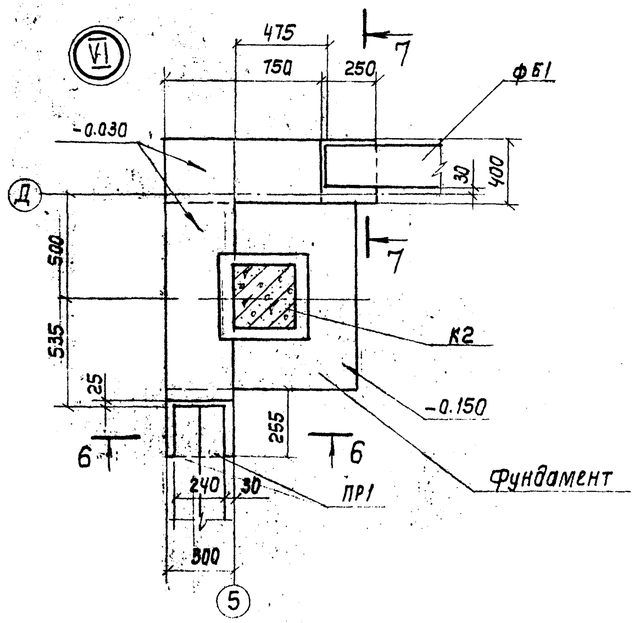

5-5

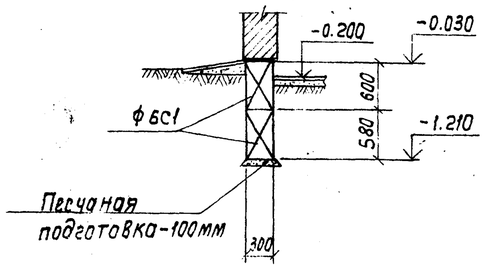

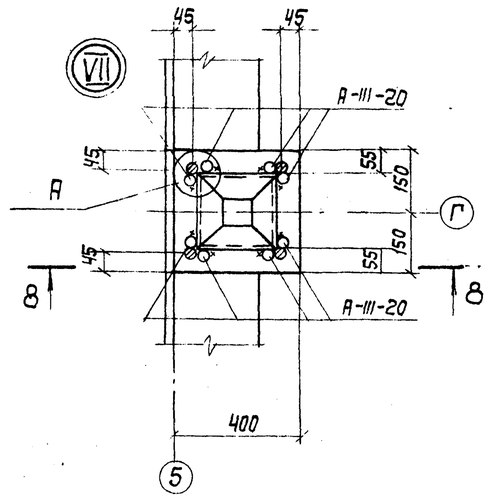

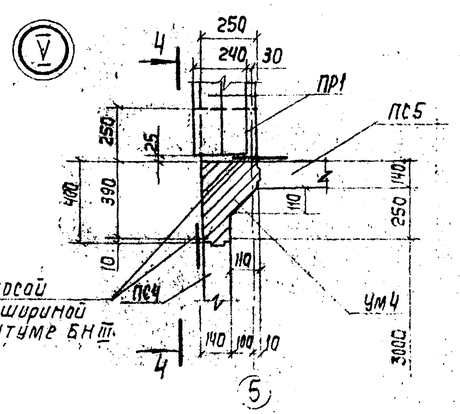

4-4

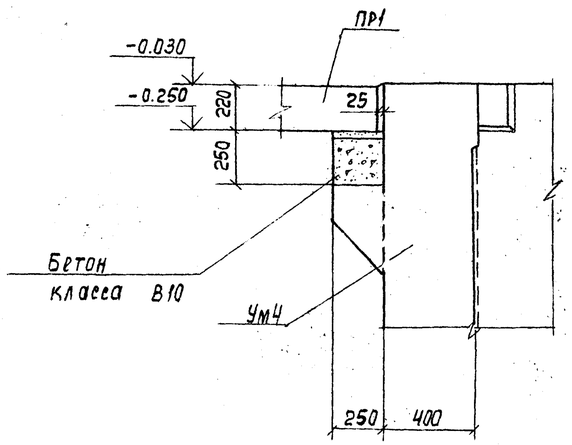

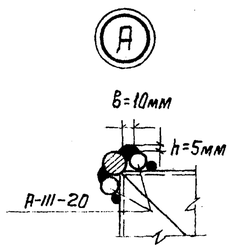

Совместно с данным см. л. КН-7

Н. контр.	Козловичер		
Инж.	Полякова		
Инж.	Петропавловская		
Рук. бр.	Семенова		
ГИП	Чирков		
Гл. спец	Козловичер		
Нач. отд.	Альтшуллер		

Привязан

Инв. №

ТП-901-3-237.87 - КН

Сооружения осадка диаметром 15м для станций подготовки воды

Стадия	Лист	Листов
Р	9	

Схема расположения элементов сборных конструкций. Узлы V ÷ VII

Союзводоканалпроект

Копир. Лаврухина

Инв. № подл. | Подпись и дата | Взам. инв. №

Альбом II

901-3-237.87

Деталь заделки колонн К1 и К2

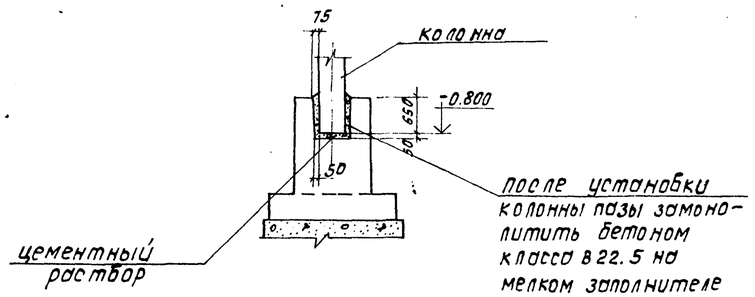

10-10

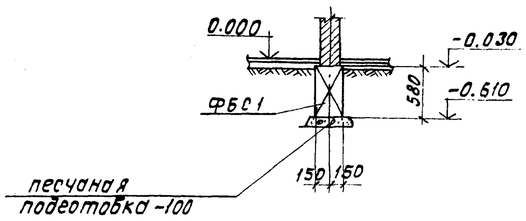

Ведомость элементов

Марка поз.	Обозначение	Наименование	Кол	Масса ед, кг	Примечание.
		Панели стеновые			
ПС1	ТП 901-3-237.87-КЖ.И.2.01	ПС 2-36-К1а	2	4280	
ПС2	-01	ПС2-36-К1б	1	4280	
ПС3	-02	ПС2-36-К1в	1	4280	
ПС4	-03	ПС2-36-К1г	1	4280	
ПС5	-04	ПС2-36-К1д	1	4280	
ПС6	-05	ПС2-36-К1е	1	4280	
ПС7	-06	ПС2-36-К1ж	1	4280	
ПС8	-07	ПС2-36-К1и	1	4280	
ПС9	-08	ПС2-36-К1к	1	4280	
ПС10	3.900-3 вып. 5 ч.1	ПСЦ 2-36-1а	58	2100	
ПС11	ТП 901-3-237.87-КЖ.И.2.02	ПСЦ 2-36-1а-1	1	2100	
ПС12	-01	ПСЦ 2-36-1а-2	1	2100	
		Фундаментные балки.			
ФБ1	1.415-1 вып.1	ФБ6-7	2	1300	
ФБ2	1.415-1 вып.1	ФБ6-9	2	1300	
ПР1	ГОСТ 948-84	Перемычка 2ПБ16-2-П	4	65	
		Блоки стен подвала			
ФБС1	ГОСТ 13579-78	ФБС 24.3.6-Т	10	970	
		Колонны			
К1	ТП 901-3-237.87-КЖ.И.4.01	К36-2а	2	1000	
К2	-01	К36-2б	2	1000	
К3	ТП 901-3-237.87-КЖ.И.4.02	К60-7а	2	2000	
К4	-01	К60-7б	1	2000	
К5	-02	К60-7в	1	2000	
М1	1.400-15 Вып. 0.1	Изделие закладное МН102-6	4	0,7	см. л. АР-2
		Монолитные участки			
УМ1	ТП 901-3-237.87 - КЖ-11	УМ1	8		
УМ2	- КЖ-11	УМ2	8		
УМ3	- КЖ-11	УМ3	2		
УМ4	- КЖ-11	УМ4	2		
		Детали			
поз. 1	ТП 901-3-237.87 - КЖ-8	5Вр-II ГОСТ 7348-81	п.м. 2600	1п.м. 0.154.	
Узел „15" шт. 60	3.900-3 Вып. 2/82	А-III-10 ГОСТ 5781-82* Е=220	4	0.1	на один узел
Узел „3" шт. 8	3.900-3 Вып. 2/82	А-III-10 ГОСТ 5781-82* Е=250	4	0.1	на один узел
Узел VII	ТП 901-3-237.87 - КЖС-9	А-III-20 ГОСТ 5781-82* Е=180	32	0.5	
поз. 2	- КЖ-7	Труба ПВ х 63 УТУ 6-19-215-83	п.м 5.0	1.п.м. 0.854	
поз. 3	- КЖ-7	Труба ПВ х 50 УТУ 6-19-215-83	п.м 5.0	1п.м 0.552	
поз.12	- КЖ-7	Уголок 50х5 ГОСТ 8509-72* / ВСТ3 кп2 ГОСТ 535-79* е=350	2	1.3	
поз.13	- КЖ-7	Уголок 100х7 ГОСТ 8509-72* / ВСТ3 кп2 ГОСТ 535-79*	п.м. 2.4	1.п.м 10.8	

Спецификация элементов на монолитные участки

Формат	Зона	Поз.	Обозначение	Наименование	Кол.	Примечание.
				Ум 1 (шт. 8)		
				Сборочные единицы.		
		4	1.400-15 Вып. 0.1	Изделие закладное МН143-6	1	8,9кг
		5	ТП 901-3-237.87- КЖ.И.3.01	Сетка арматурная С1	2	16.0кг
				Детали		
		6	ТП 901-3-237.87- -КЖ-11	А-1-6 ГОСТ 5781-82* Е=200	22	0.1кг
				Материалы		
				Бетон класса В15 F100, W4		0.46м³
				Ум 2 (шт. 8)		
				Сборочные единицы		
		4	1.400-15 Вып. 0.1	Изделие закладное МН143-6	1	8,9кг
		7	ТП 901-3-237.87-КЖ.И.3.01	Сетка арматурная С2	2	16.7кг
				Детали		
		6	ТП 901-3-237.87- -КЖ-11	А-1-6 ГОСТ 5781-82* Е=200	22	0.1кг
				Материалы		
				Бетон класса В15, F100, W4		0.61м³
				Ум 3, 4 (шт. 2+2)		
				Сборочные единицы		
				Детали		
		8	ТП 901-3-237.87 -КЖ-11	А-III-10 ГОСТ 5781-82* Е=3630	7	2.2кг
		9*	-КЖ-11	А-1-6 ГОСТ 5781-82* Е=1520	12	0.3кг
		10*	-КЖ-11	А-III-10 ГОСТ 5781-82* Е=1280	3	0.8кг
		11	-КЖ-11	А-III-6 ГОСТ 5781-82 Е=230	4	0.05кг
				Материалы		
				Бетон класса В15.		0.26м³

Позиции со знаком * см. Ведомость деталей л. КЖ-11

Совместно с данным см. л. КЖ-7, 8, 9, 11

Привязан:

Инв. №

Н.контр.	Козловичер	
Инж.	Полякова	
Инж.	Петропавловская	
Рук. бр.	Семенова	
ГИП	Чирков	
Гл. спец.	Козловичер	
Нач.отд.	Альтшуллер	

ТП 901-3-237.87 - КЖ

Сгустители осадка диаметром 15м для станций подготовки воды.

Стадия	Лист	Листов
Р	10	

Схема расположения элементов сборных конструкций сечения. Спецификации

СОЮЗВОДОКАНАЛПРОЕКТ

Инв. № подл. | Подпись и дата | Взам. инв. №

Кол. Доценко.

Формат А2

Альбом II

901-3-237.87

1-1

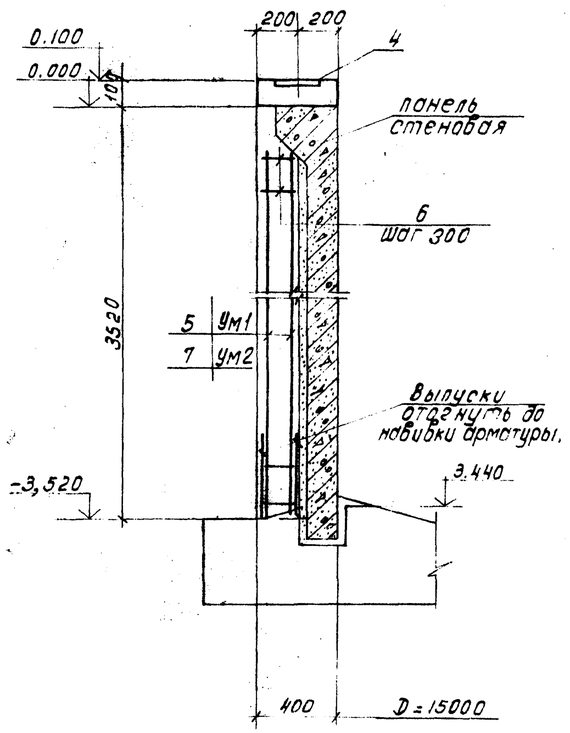

2-2

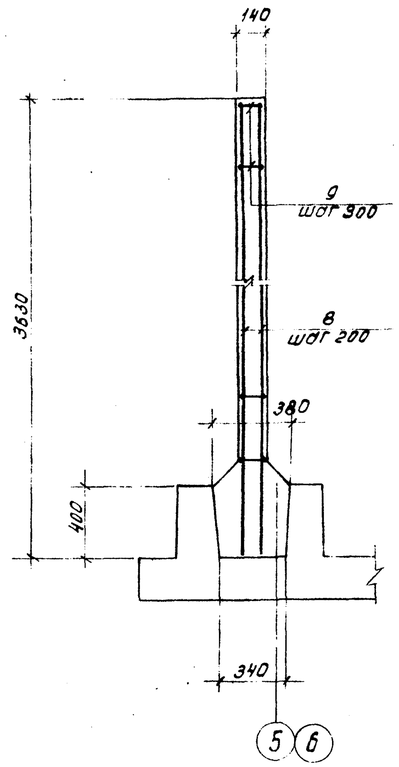

3-3

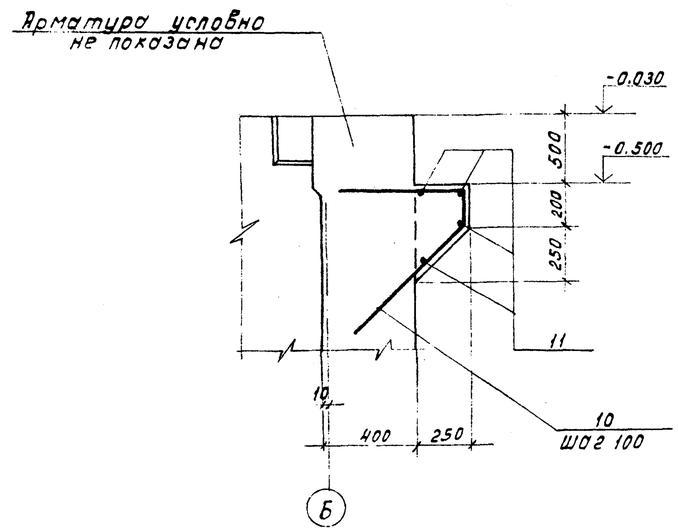

Ведомость деталей.

Поз.	Эскиз
9	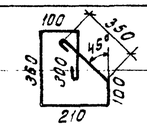
10	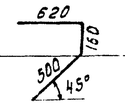

Ведомость расхода стали на элемент, кг

Марка элемента	Изделия арматурные						Изделия закладные				Общий расход
	Арматура класса						Прокат	Арматура класса		Итого	
	А-I		А-III				ВСТ3 КП2	А-III			
	ГОСТ 5781-82*						ГОСТ 19903-74	ГОСТ 5781-82*			
	Б	Итого	6	10	16	Итого	-8-8	10			
Ум 1	4.2	4.2			30.0	30.0	8.5	0.4		8.9	43.1
Ум 2	5.6	5.6			30.0	30.0	8.5	0.4		8.9	44.5
Ум 3; 4	3.6	3.6	0.2	17.8		18.0					21.6

Ум 1; Ум 2

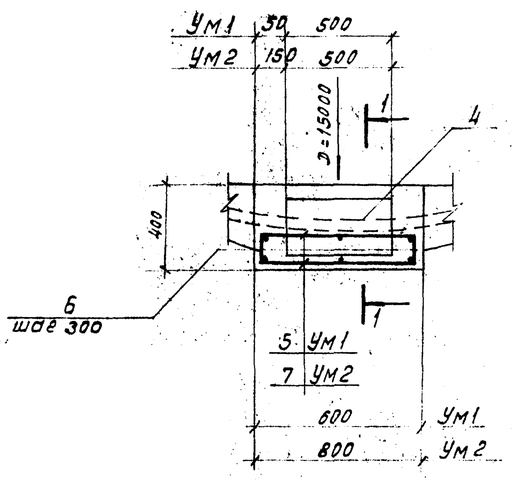

Ум 3

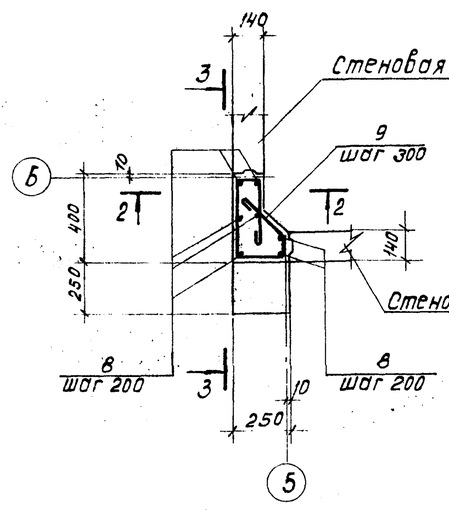

Ум 4

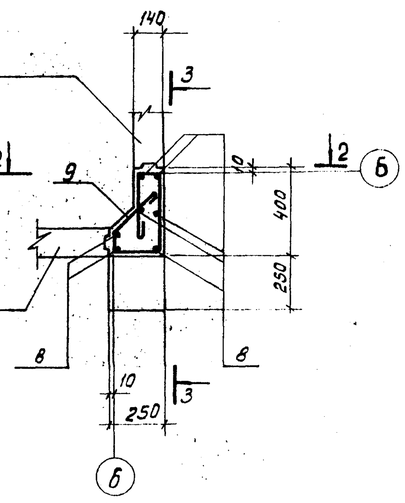

1. Совместно с данным см. л. л. КЖ-7÷10
2. Защитный слой бетона - 20 мм.

Н.контр.	Козлобичер		
Инж.	Полякова		
Инж.	Петропавловская		
Рук.др.	Семенова		
ГИП	Чирков		
Гл.спец.	Козлобичер		
Нач.отд.	Альтшуллер		

Привязан:

Инв. №

Коп Доценко

ТП 901-3-237.87- КЖ

Сгустители осадка диаметром 15м для станций подготовки воды

Монолитные участки Ум 1, 2, 3, 4 Арматурный чертеж.

Стадия	Лист	Листов
Р	11	

СОЮЗВОДОКАНАЛПРОЕКТ

Формат А2

Альбом II

901-3-237.87

Схема расположения плит покрытия, балок

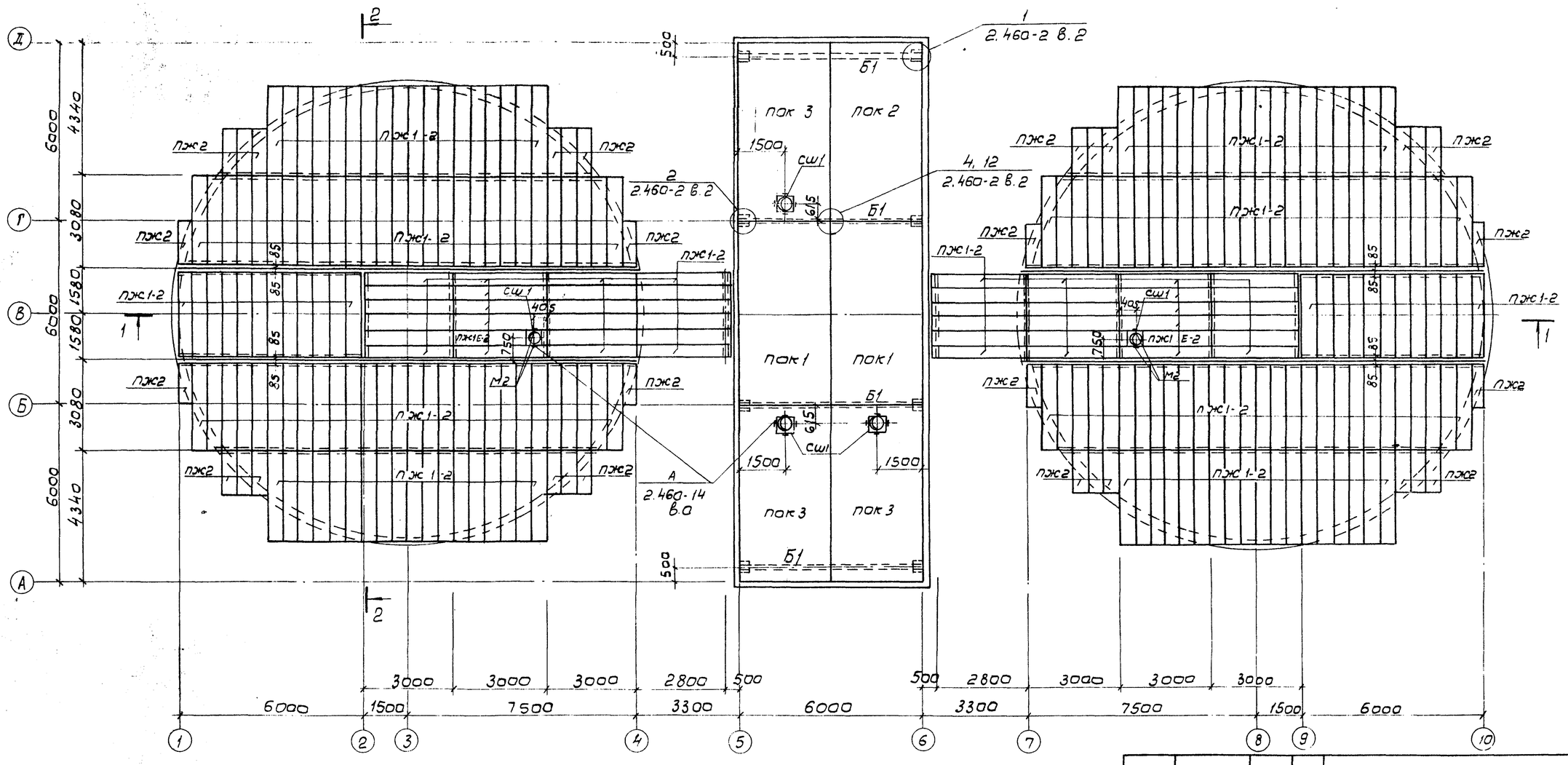

1. Совместно с данным см. л. КЖ-13
2. Закладную деталь М2 заложить в шов между плитами

Н. контр.	Козлавичер		
Инж.	Полякова		
Инж.	Петроповлов		
Рук. бр.	Семенова		
ГИП	Чирков		
Гл. спец.	Козлавичер		
Нач. отд.	Альтшуллер		

привязан

Инв. №

ТП 901-3-237.87- КЖ

Сгустители осадка диаметром 15м для станций подготовки воды.

Схема расположения плит покрытия, балок. План

Стадия	Лист	Листов
Р	12	

СОЮЗВОДОКАНАЛПРОЕКТ

Согласовано

Отд. №15 Соколова

Инв. № подл. | Подпись и дата | Взам. инв. №

Копировал: В. Филиппова

Формат А2

Альбом II

901-3-237.87

1-1

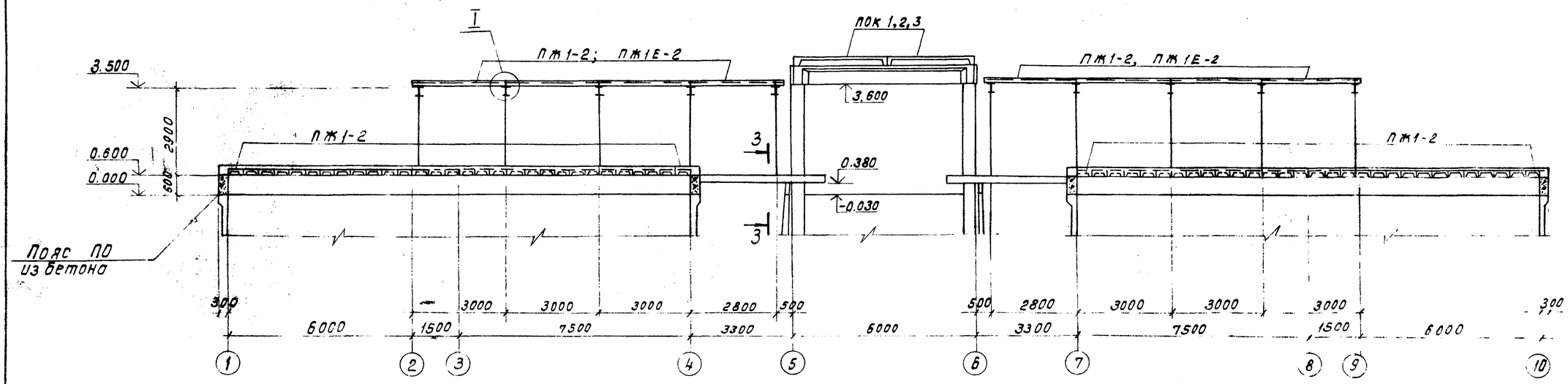

2-2

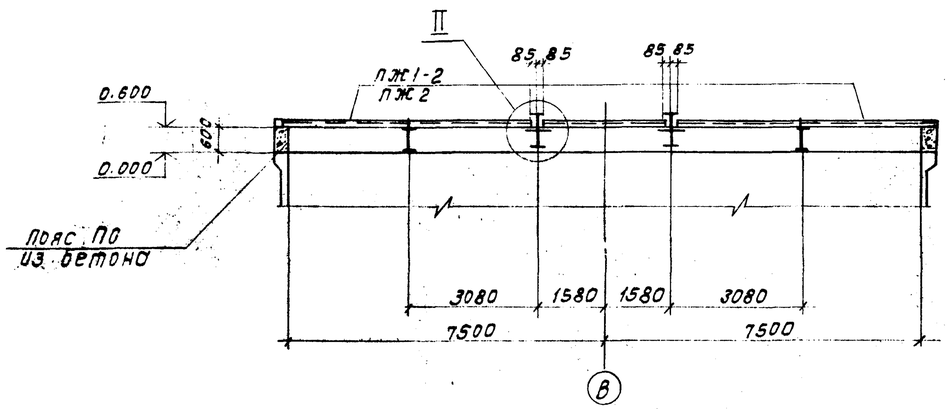

3-3

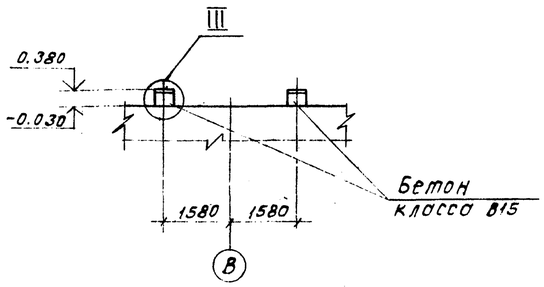

Ведомость элементов

Марка	Обозначение	Наименование	Кол.	Масса ед, кг	Примечание
		Плиты покрытия			
ПОК 1	ТП 901-3-237.87 КЖИ.6.01	ПГ-3АIIIВ$_{6}$Т	2	2650	
ПОК 2	-01	ПГ-3АIIIВ$_{6}$Т	1	2650	
ПОК 3	-02	ПВ4-3АIIIВ$_{6}$Т	3	3300	
ПЖ1-2	ПК-01-88	ПЖ1-2	254	178	Бетон В15 W4
ПЖ-2	ПК-01-88	ПЖ-2	32	89	
ПЖ1Е-2	ПК-01-88	ПЖ1Е-2	2	169	
СШ1	1.494-24 В.1	Стакан СБ4А-1	5	150	
Б1	ТП 901-3-237.87-КЖ.И.5.01	Балка 1БСТ6-3АIIIВ$_{6}$Т	4	1150	
Узел „А" шт.16	2.460-14 В.0	МС1	1	0.430	на один узел
М1	1.400-15	МН571	п.м. 1.6	(п.м. 13.1)	
М2	1.400-15	МН101-6	4	0.6	
		Материалы			
ПО		Бетон В15, F100, W4		17.4 м^3	

1. Совместно с данным см. л. КЖ-12.
2. Плиты марки ПЖ1-2 приварить к металлическим балкам швом h=5мм.
3. Внутренние поверхности плит на отм. 0.600 окрасить лаком ХП-734 толщиной 0,2мм. по грунтовке лаком ХП-734 в соответствии со СНиП 2.03.11-85

4-4

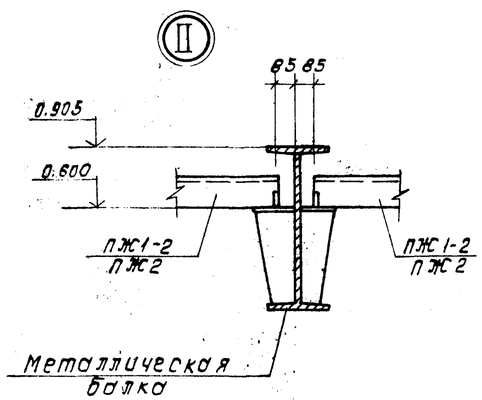

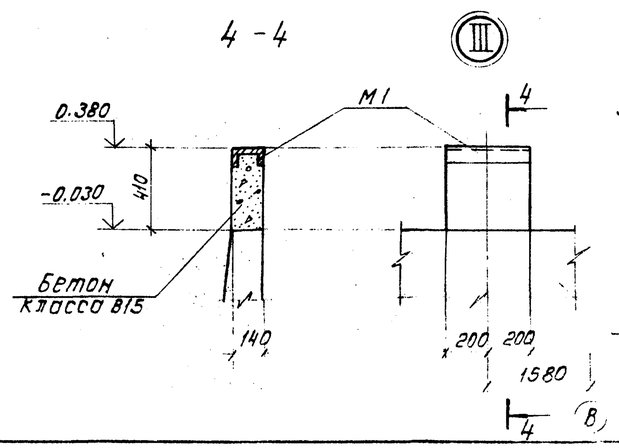

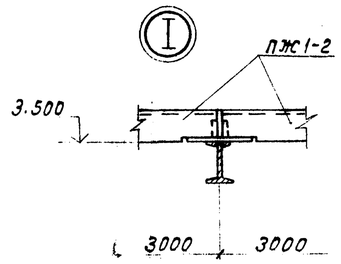

Стеновая панель

Привязан

Инв. №

Н.контр.	Козловичер		
Инж.	Полякова		
Инж.	Петроповская		
Рук.бр.	Семенова		
Гип	Чирков		
Гл.спец.	Козловичер		
Нач.отд.	Альтшуллер		

ТП 901-3-237.87-КЖ

Сгустители осадка диаметром 15м для станций подготовки воды.

Стадия	Лист	Листов
Р	13	

Схема расположения плит покрытия, балок. Разрезы. Узлы. Спецификация

СОЮЗВОДОКАНАЛПРОЕКТ

Коп. Доценко.

Формат А2

Инв. № подл. | Подпись и дата | Взам. инв. №

Альбом II

901-3-237.87

Схемы расположения стеновых панелей в осях „2"-„9"

Фрагменты 1 2 3 3 4

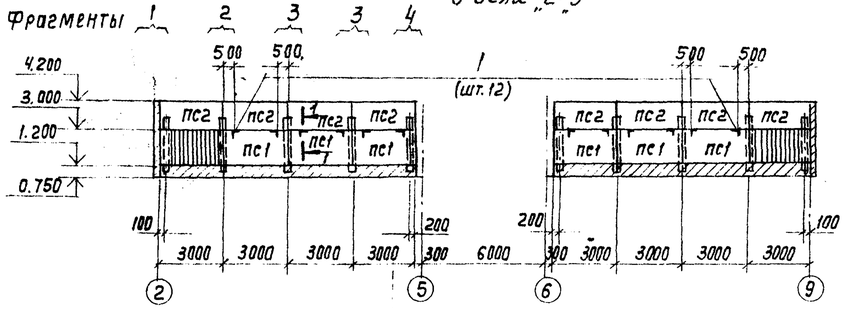

По оси „А"

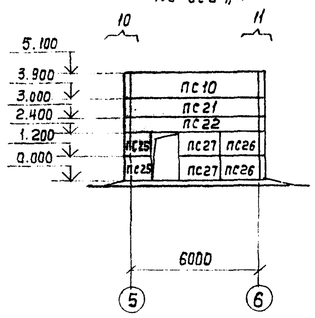

Фрагмент 6

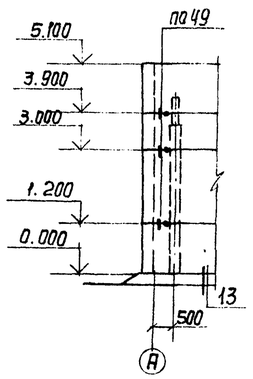

Фрагмент 7

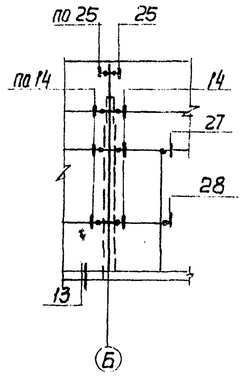

Фрагмент 8

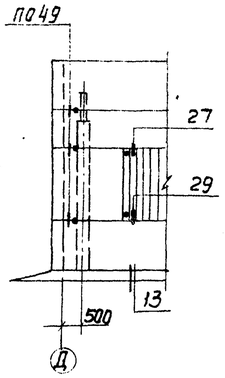

В осях „9"-„2"

Фрагменты 5 3 3 3 4 | 3 3 3

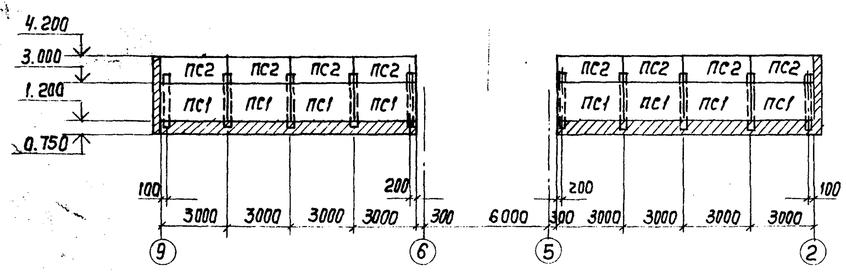

По оси „Д"

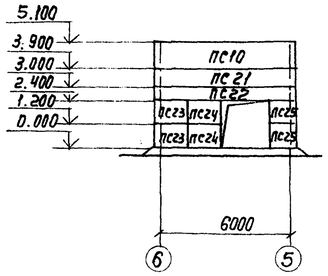

Фрагмент 9

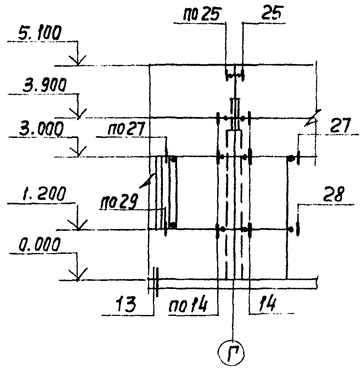

Фрагмент 10

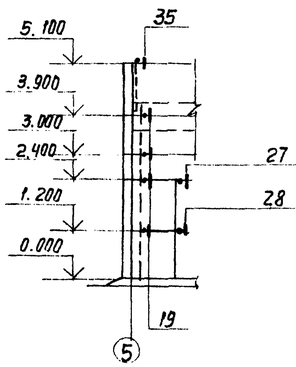

Фрагмент 11

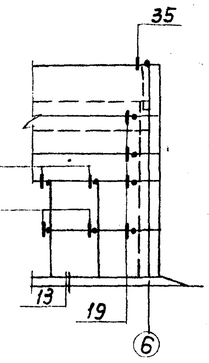

По оси „6"

Фрагменты 6 7

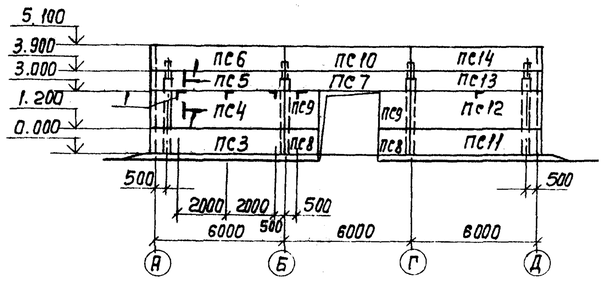

По оси „5"

8 9

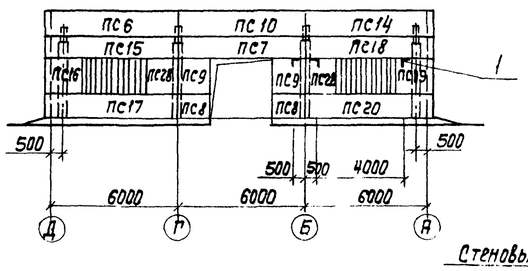

1-1

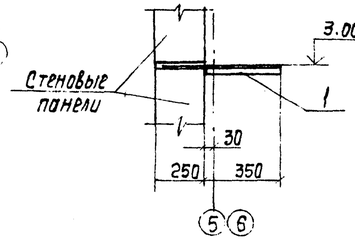

Монтажная схема стальных сеток и насадок торцевого фахверка по осям „А" и „Д"

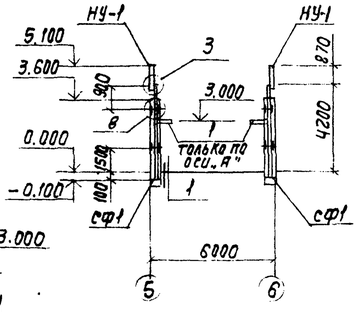

I

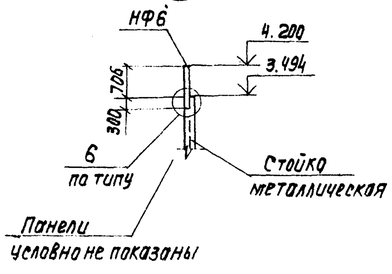

Совместно с данным см. л. КЖ-15

Фрагмент 1

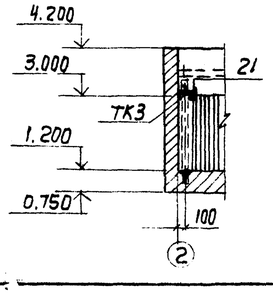

Фрагмент 2

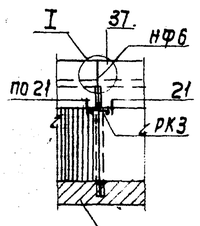

Фрагмент 3

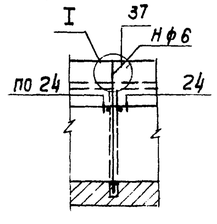

Фрагмент 4

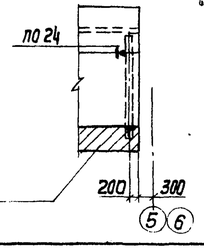

Фрагмент 5

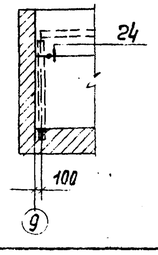

Кирпичная кладка

Привязан				ТП 901-3-237.87- КЖ			
	Н. контр.	Козловичер		Сгустители осадка диаметром 15м для станций подготовки воды	Стадия	Лист	Листов
	Инж.	Полякова			Р	14	
	Инж.	Петропавловская					
	Рук. бр.	Семенова		Схемы расположения стеновых панелей. Фрагменты	СОЮЗВОДОКАНАЛПРОЕКТ		
	ГИП	Чирков					
	Гл. спец.	Козловичер					
Инв. N	Нач. отд.	Альтшуллер					

Копир Лавричкина

Формат А2

Согласовано
Отд. N5 Соколова
Взам. инв. N
Подпись и дата
Инв. N подл.

90412-09

Альбом III

Спецификация элементов

Марка	Обозначение	Наименование	Кол.	Масса ед. кг	Примечание
		Панели стеновые			
ПС1	1.030.1-1.1-1 03-16	ПС30.18.2,5-6,Я-56	14	1200	
ПС2	02-10	ПС30.12.2,5-6,Я-56	16	800	
ПС3	24-12	ПС63.12.2,5-3.Я-2,31	1	1670	
ПС4	24-15	ПС63.18.2,5-2.Я-2,31	1	2510	
ПС5	24-09	ПС63.9.2,5-2.Я-2.31	1	1260	
ПС6	24-12	ПС63.12.2,5-3Я-2,34	2	1670	
ПС7	04-19	ПС60.9.2,5-2.Я-49	2	1200	
ПС8	60-10	2ПС12.12.2,5-Я-59	4	320	
ПС9	61-13	2ПС12.18.2,5-Я-59	4	470	
ПС10	05-20	ПС60.12.2,5-3.Я-34	4	1600	
ПС11	24-12	ПС63.12.2,5-3.Я-1.31	1	1670	
ПС12	24-15	ПС63.18.2,5-2.Я-1.31	1	2510	
ПС13	24-09	ПС63.9.2,5-2.Я-1.31	1	1260	
ПС14	24-12	ПС63.12.2,5-3.Я-1.34	2	1670	
ПС15	24-09	ПС63.9.2,5-4.Я-2.49	1	1260	
ПС16	66-16	2ПС18.18.2,5-Я-2.73	1	700	
ПС17	24-12	ПС63.12.2,5-3.Я-2.47	1	1670	
ПС18	24-09	ПС63.9.2,5-4Я-1.49	1	1260	
ПС19	66-16	2ПС18.18.2,5-Я-1.73	1	700	
ПС20	24-12	ПС63.12.2,5-3.Я-1.47	1	1670	
ПС21	04-19	ПС60.9.2,5-2.Я-31	2	1200	
ПС22	04-14	ПС60.6.2,5-6.Я-48	2	820	
ПС23	66-15	2ПС18.12.2,5-Я-2,73	2	470	
ПС24	60-10	2ПС12.12.2,5-Я-59	2	320	
ПС25	58-10	2ПС6.12.2,5-Я-60	4	160	
ПС26	67-15	2ПС20.3.12.2,5-Я-1.73	2	530	
ПС27	66-15	2ПС18.12.2,5-Я-2.73	2	470	
ПС28	62-16	2ПС15.18.2,5-Я-58	2	590	

Спецификация на узлы и элементы крепления панелей

Марка	Обозначение	Наименование	Кол.	Масса ед кг	Примечание
		Монтажные узлы			
„1"	1.030.1-1, 3-3- 010	„1"	4		
„3"	-0.20	„3"	4		
„6"	-0.30	„6"	12		
„8"	-040	„8"	8		
„14"	-080	„14"	24		
„19"	-130	„19"	16		
„21"	-150	„21"	4		
„24"	-180	„24"	28		
„25"	-190	„25"	8		
„27"	-210	„27"	14		
„28"	-210	„28"	10		
„29"	-210	„29"	4		
„35"	-270	„35"	4		
„37"	-290	„37"	12		
„49"	-410	„49"	12		
		Элементы крепления панели			
Т3	1.030.1-1.4-1 -120	Т3	68	0,4	
Т5	-130	Т5	12	0.4	
Т8	-140	Т8	32	0.5	
Т19	-220-02	Т19	8	0,5	
Т24	-240	Т24	16	1.1	
поз. 7	1.030.1-1.4-1	поз.7	8	0.8	
поз.16	-511	поз.16	4	0.9	
поз.18	-513	поз.18	28	4.0	
поз.19	-514	поз.19	18	0.7	
поз.22	-515	поз.22	10	1.2	
ТК3	-110	Консоль опорная ТК3	2	17.6	
РК3	-060	РК3	2	13,3	
НФ6	-010	Насадка НФ6	12	23,3	обрезать на 110мм
НУ1	-020	НУ1	4	25.2	обрезать сверху на 200мм
СФ1	ТП 901-3-237.87-КЖ.И.7.01	Стойка фахверка СФ1	4	233.5	
Болт	ГОСТ 7798-70*	Болт М12 ℓ=60	8	0.06	
Гайка	ГОСТ 5915-70*	Гайка М12	8	0.02	
Гайка	ГОСТ 5915-70*	Гайка М24	8	0.05	
Шайба	ГОСТ 11371-78*	Шайба 12	8	0.06	
поз.1	ТП 901-3-237.87-КЖ-14	Уголок $\frac{\text{L 50×5 ГОСТ 8509-72*}}{\text{Ст3кп2 ГОСТ 535-79*}}$ ℓ=600	21	2,3	

1. Совместно с данным см. л. КЖ-14
2. сварку производить электродами Э-42 ГОСТ 9467-75 $h_{шв}$=6мм
3. Швы между стеновыми панелями заполняются цементным раствором с применением упругих прокладок (см. серию 1.030.1-1 в 3-3)

Привязан

Инв. №

Н. контр.	Козловичер		
Инж.	Полякова		
Инж.	Петропавловская		
рук. бр.	Семенова		
ГИП	Чирков		
Гл. спец.	Козловичер		
Нач. отд.	Альтшуллер		

Колир. Андрухина

ТП 901-3-237.87- КЖ

Сепараторы осадка диаметром 15м для станций подготовки воды

Схемы расположения стеновых панелей. Спецификации

Стадия	Лист	Листов
Р	15	

СОЮЗВОДОКАНАЛПРОЕКТ

Формат А2

Инв. № подл. | Подпись и дата | Взам. инв. №

ГОП 3 №237 87

Альбом II

901-3-237.87

1-1

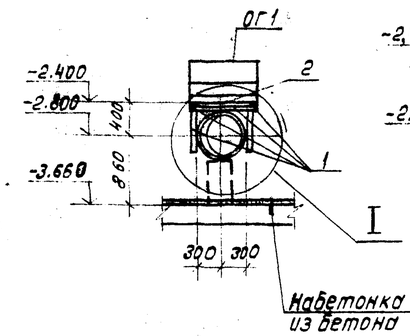

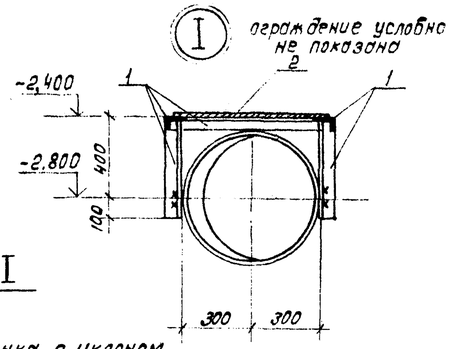

2-2

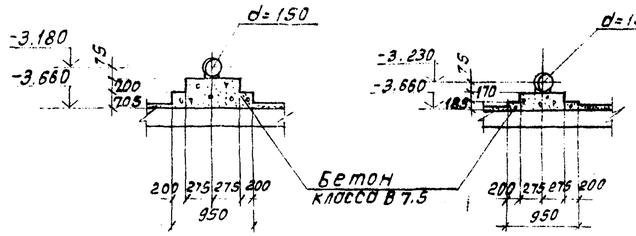

3-3

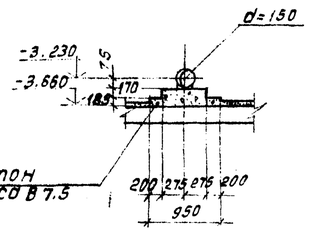

Ф01

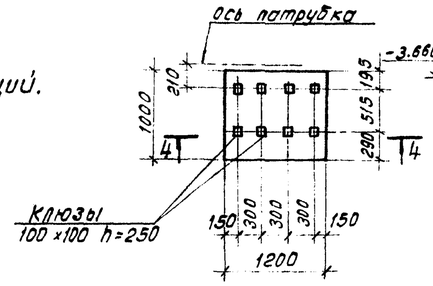

4-4

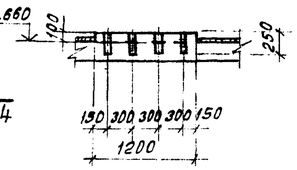

Ф02

5-5

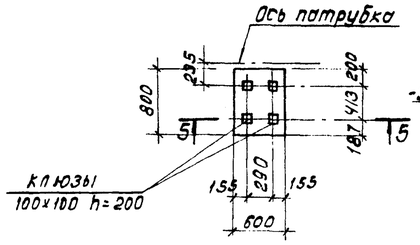

Ф03

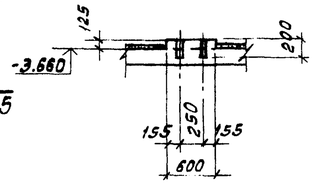

Б-Б

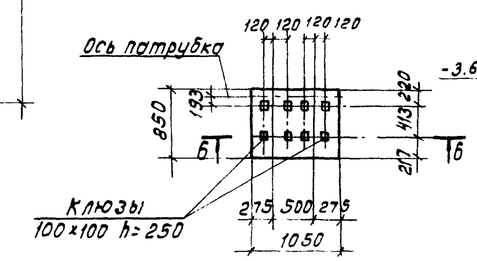

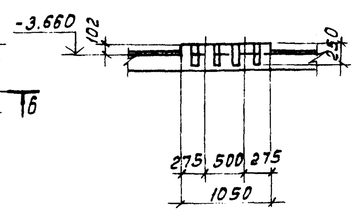

7-7

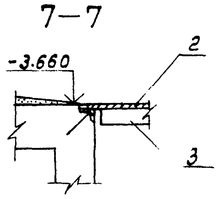

Схема расположения фундаментов под оборудование, опор под трубопроводы, металлоконструкций.

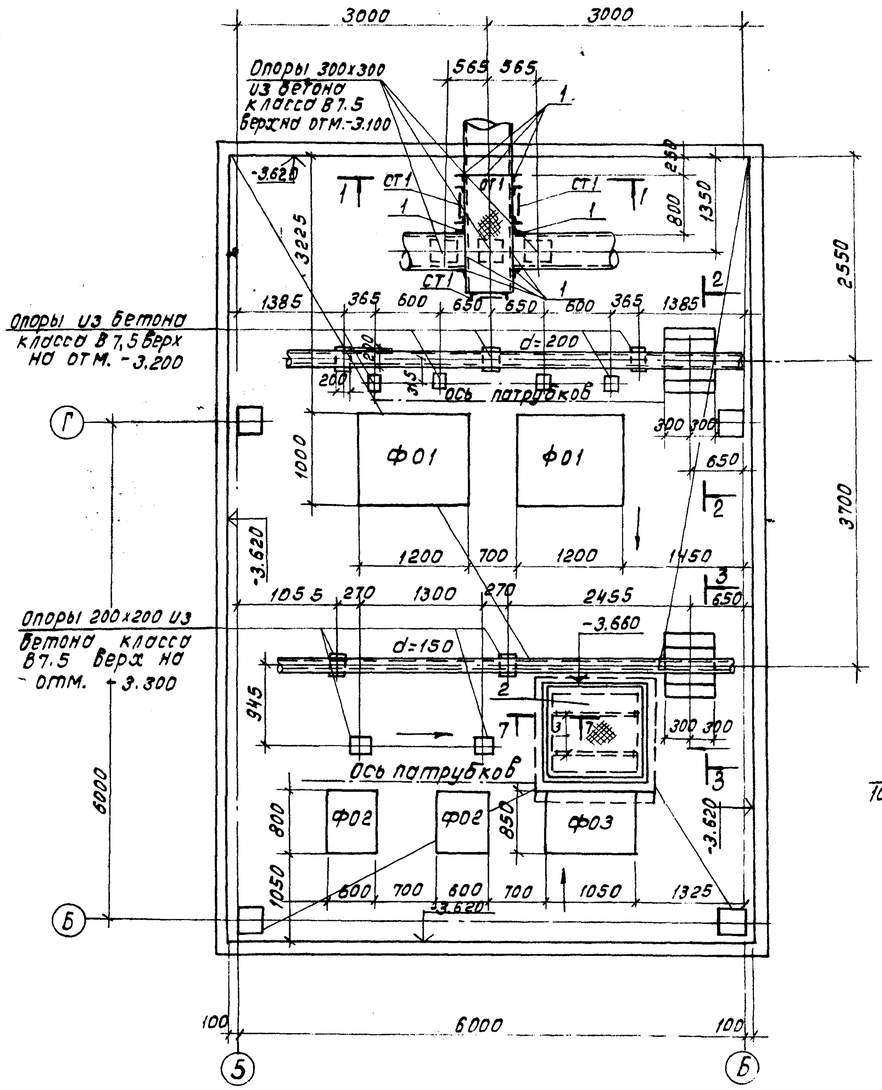

Спецификация элементов

Марка	Обозначение	Наименование	Кол.	Масса ед. кг	Примечание.
		Фундаменты под оборудование			
Ф01	ТП 901-3-237.87-КЖ-16	Ф01	2		
Ф02	ТП 901-3-237.87-КЖ-16	Ф02	2		
Ф02	-КЖ-16	Ф03	1		
		Материалы на Ф0 и опоры под трубопроводы.			
		Бетон класса В7.5			1,0м³
ст1	1.450.3-3 в.0.	Стремянка СХ-22	3	43.6	
ОГ1	1.450.3-3 в.0	Ограждение ОТМХЭБ-10.9	3	10.5	
		Детали			
поз.1	ТП901-3-237.87-КЖ-16	Уголок $\frac{80\times50\times5\ ГОСТ\ 8510-72^*}{ВСТ3кп2\ ГОСТ\ 535-79^*}$	п.м / 6.6	1п.м. / 5.92	
поз.2	ТП901-3-237.87-КЖ-16	Рифл. $\frac{ст.-Б=5\ ГОСТ\ 8568-77^*}{ВСТ3кп2\ ГОСТ\ 535-79^*}$	м² / 2.8	м² / 42.3	
поз.3	ТП901-3-237.87-КЖ-16	Полоса $\frac{8\times80\ ГОСТ\ 19903-74^*}{ВСТ3кп2\ ГОСТ\ 535-79^*}$ e=910	2	4.7	

Совместно с данным см. л. КЖ-2.

Н. контр.	Козловичер		
Инж.	Полякова		
Инж.	Петроповская		
Рук. бр.	Семенова		
Гип	Чирков		
Гл. спец.	Козловичер		
Нач. отд.	Альтшуллер		

Привязан:

Инв. №

ТП 901-3-237.87- КЖ

Сгустители осадка диаметром 15 м для станций подготовки воды

Фундаменты под оборудование

Стадия	Лист	Листов
Р	16	

СОЮЗВОДОКАНАЛПРОЕКТ

Инв. № подл. | Подпись и дата | Взам. инв. №

Отд. №1 Камарова | Отд. №5 Орлов

Коп. Доценко

Формат А2

Альбом II

901-3-237.87

Ведомость чертежей основного комплекта „КМ"

Лист	Наименование	Примечание
1	Общие данные	
2	Техническая спецификация стали	
3	Схема расположения элементов стальных конструкций на отм± 0.000 и + 0.600. Разрезы 1-1; 3-3; 8-8.	
4	Схема расположения элементов на отм. 3.394 3.000, 3.080 Разрезы 4-4, 5-5; 6-6; 7-7; 9-9; 10-10.	
5	Узлы 1; 2; 3.	
6	Узлы 4; 5; 6.	
7	Узлы 7; 8.	

Ведомость спецификаций

Лист	Наименование	
2	Техническая спецификация стали	
4	Ведомость элементов	

Ведомость ссылочных и прилагаемых документов

Обозначение	Наименование	Примечание
	Ссылочные документы	
1.450. 3-3 выпуск 0,1	Стальные лестницы, площадки, стремянки, ограждения	
	Прилагаемые документы	
ТП	Ведомости потребности в материалах	альбом VI

Условные обозначения

— Заводской шов

— Монтажный шов

— Отверстие для болта

— Постоянный болт

— Временный болт

1. В проекте КМ разработана стальная балочная клетка покрытия над смесителями, галереи для обслуживания механизмов смесителей, монорельсы, подкрановые пути и площадки обслуживания технологического оборудования.

2. Стальные конструкции запроектированы в соответствии с требованиями СНиП II-23-81, СНиП II 6-74; СН и П 2.03.11-85.

3. Геометрическая неизменяемость галереи в продольном направлении обеспечивается системой вертикальных связей и распорок, а в поперечном - жесткими рамами шарнирно опирающихся на стальные балки покрытия.

4. Сварку конструкций производить в соответствии со СНиП II-23-81.

5. Все замкнутые профили должны быть герметизированы путем приварки заглушек в торцах элементов.

6. Перед нанесением антикоррозионных защитных покрытий поверхности стальных конструкций должны быть обезжирены и очищены от загрязнений и окислов.
Качество очистки поверхности по ГОСТ 9.402-80 от окислов (окалины, ржавчины шлаковых включений) перед нанесением защитных покрытий, должно соответствовать требованиям второй степени очистки, а от жировых загрязнений и маркировочных надписей второй степени обезжиривания.

7. Металлоконструкции перекрытий над сгустителями на отм. 0.600 (марки БС1, БС2, Б2, Б3, ПЛ1, н) окрасить эмалью ВЛ-515 в 2 слоя без грунтовки. Остальные металлоконструкции окрасить краской БТ-177 в 2 слоя по огрунтовке ГФ-021.

Типовой проект разработан в соответствии с действующими нормами и правилами
Главный инженер проекта /Чирков/

Инв. № подл. | Подпись и дата | Взам. инв. №

Н.контр.	Козловичер		
Инж.	Полякова		
Ст.инж.	Ищенко		
Инж.	Осиповский		
Рук.гр.	Семенова		
ГИП	Чирков		
Гл.спец.	Козловичер		
Нач.отд.	Альтшуллер		

Привязан

Инв. №

ТП-901-3-237.87-КМ

Сгустители осадка диаметром 15м для станций подготовки воды.

Общие данные

Стадия	Лист	Листов
Р	1	7

СОЮЗВОДОКАНАЛПРОЕКТ

Копировал Гольденбаум Формат А2

Вид профиля, ГОСТ, ТУ	Марка стали	Обозначение и размер профиля мм	№ № профиля по порядку	Код: Марки стали	Код: Профиля	Код: Размера профиля	Количество шт.	Длина, мм	Масса стали по элементам конструкций, т: Балки покрытия	Колонны рам	Ригели рам	Связи по колоннам	Монорельс	Крановые пути	Площадки и ограждения	Лестницы и ограждения	Общая масса т	Площадь профиля м²	Масса потребности в стали по кварталам (заполняется потребителем) т.				Заполняется в. ц.
1	2	3	4	5	6	7	8	9	10	11	12	13	14	15	16	17	18	19	20	21	22	23	24
Двутавры стальные горячекатаные с параллельными гранями полок по ГОСТ 26020-83	ВСт3сп5-1	I 80 Б1	1						9.9								9.9	170.3					
		I 50 Б1	2						4.4								4.4	99.5					
		I 20 Б1	3						0,4	1.2	0.8						2.4	94.6					
	Итого		4	14460					14.7	1.2	0.8						16.7	364.4					
Всего профиля:			5						14.7	1.2	0.8						16.7	364.4					
Балки двутавровые для монорельсов по ГОСТ 19425-74*	ВСт3Гпс5	I 24 М	6										1.0	1.4			2.4	57.6					
	Итого		7	12360									1.0	1.4			2.4	57.6					
Всего профиля:			8		53899								1.0	1.4			2.4	57.6					
Швеллеры стальные гнутые равнополочные ГОСТ 8278-83	ВСТ3кп2	Гн[180×50×4	9			73270									0.4	0.2	0.6	38.4					
		Гн[160×80×5	10			73253			0.3								0.3	15.4					
		Гн[120×60×4	11			73210							0.1				0.1	6.4					
	Итого		12	11240					0.3				0.1		0.4	0.2	1.0	60.2					
	ВСТ3пс4	Гн[180×80×5	13						0,8						0.3		1.1	56.2					
	Итого		14	12289					0,8						0.3		1.1	56.2					
Всего профиля:			15						1.1				0.1		0.7	0.2	2.1	116.4					
Сталь прокатная угловая равнополочная ГОСТ 8509-72*	ВСт3кп2	∟75×6	16												0.1	0.1	0.2	8.5					
		∟63×5	17									0.3					0.3	15.3					
		∟25×3	18												0.1		0.1	8.5					
	Итого		19	11240								0.3			0.2	0.1	0.6	32.3					
Всего профиля			20		21113							0.3			0.2	0.1	0.6	32.3					
Сталь толстолистовая ГОСТ 19903-74*	ВСт3пс6-1	t 12	21						2.4	0.3.							2.7	58.1					
	Итого		22	12300					2.4	0.3							2.7	58.1					
	ВСт3кп2	t 10	23						1.8								1.8	46.3					
		t 8	24						0.2	0.2							0.4	12.8					
		t 6	25									0.1			0.1		0.2	8.5					
	Итого		26	11240					2.0	0.2		0.1			0.1		2.4	67.6					
Всего			27		71110				4.4	0.5		0.1			0.1		5.1	125.7					
Сталь листовая рифленая (ромбическая) ГОСТ 8568-77*	ВСт.3кп2	-Риф. t 6	28												2.2		2.2	93.9					
		-Риф. t 4	29												0.6	0.1	0.7	44.8					
	Итого		30	11240											2.8	0.1	2.9	138.7					
Всего			31		71315										2.8	0.1	2.9	138.7					
Гнутый профиль ГОСТ 8281-80*	ВСТ3кп2	L 50×40×12×2.5	32												0.2	0.1	0.3	30.7					
	Итого		33	11240											0.2	0.1	0.3	30.7					
Всего профиля:			34												0.2	0.1	0.3	30.7					
Гнутый профиль ЧМТУ 2-130-70	ВСТ3кп2	⟨90×30×25×2.5	35												0.2		0.2	20.5					
	Итого		36												0.2		0.2	20.5					
Всего профиля:			37												0.2		0.2	20.5					
Профили гнутые замкнутые сварные квадратные ТУ36-2287-80	Вст3сп	Гн □ 80×3	38									0.4					0.4	17.4					
	Итого		39	1443								0.4					0.4	17.4					
Всего профиля:			40		77119							0.4					0.4	17.4					
Всего масса стали:			41						20.2	1.7	0.8	0.8	1.1	1.4	4.2	0.5	30.7	903.7					
В том числе по маркам стали.		ВСт3пс6-1	42	12300					2.4	0.3							2.7						
		ВСт3сп5-1	43	14460					14.7	1.2	0.8						16.7						
		ВСт3пс4	44	12289					0.8						0.3		1.1						
		ВСт3сп	45	1443								0.4					0.4						
		ВСт3кп2	46	11240					2.3	0.2		0,4	0.1		3.9	0.5	7.4						
		ВСт3Гпс5	47	12360									1.0	1.4			2.4						

Материал конструкций:

а) Для пункта 42 сталь малоуглеродистая марки ВСт3пс6-1 по ТУ 14-1-3023-80

б) Для пункта 43 сталь малоуглеродистая марки ВСт3сп5-1 по ТУ 14-1-3023-80

в) Для пункта 44 сталь малоуглеродистая марки ВСт3пс4 по ГОСТ 380-71*

г) Для пункта 45 сталь малоуглеродистая марки ВСт3сп по ГОСТ 380-71*

д) Для пункта 46 сталь малоуглеродистая марки ВСт3кп2 по ГОСТ 380-71*

е) Для пункта 47 сталь малоуглеродистая марки ВСт3гпс5 по ГОСТ 380-71*

Альбом II

901-3-237.87

Взам. инв. № | Подпись и дата | Инв. № подл.

Привязан

Инв. №

Н. контр.	Козловичер	
Инж.	Полякова	
Ст. инж.	Ищенко	
Инж.	Осиповский	
Рук. бр.	Семенова	
ГИП	Чирков	
Гл. спец.	Козловичер	
Нач. отд.	Альтшуллер	
копир.	Шуляковская	

ТП 901-3-237.87-КМ

Сгустители осадка диаметром 15 м для станций подготовки воды.

Стадия	Лист	Листов
Р	2	

Техническая спецификация стали.

Союзводоканалпроект

Формат А2

Альбом II

901.3-237.87

1—1

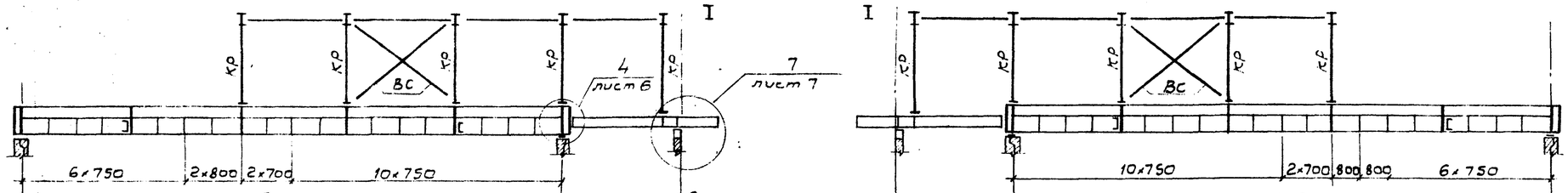

Схема расположения элементов стальных конструкций на отм. 0,000 и 0,600

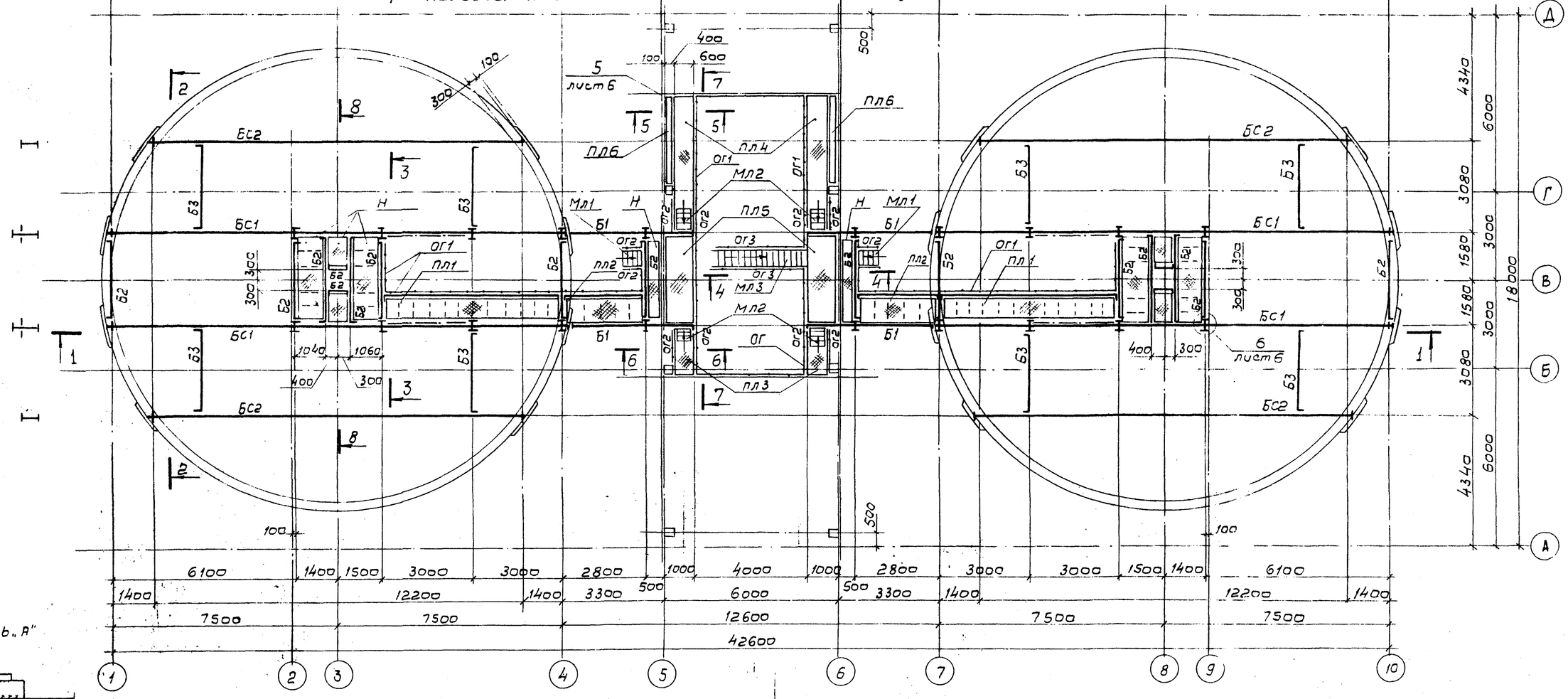

Деталь „А"

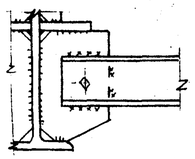

8-8

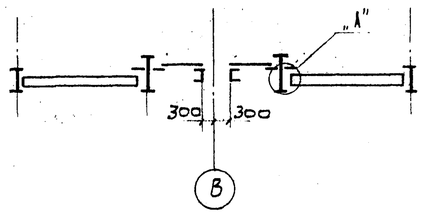

3-3

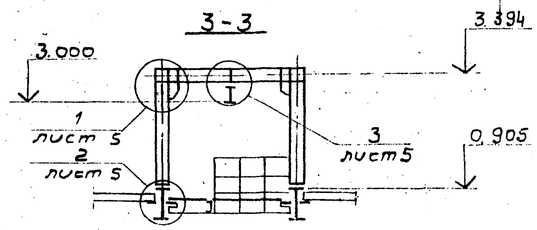

1. Общие данные см. лист КМ1.
2. Работать совместно с листом КМ4

				ТП 901-3-237.87 - КМ				
	Н. контр.	Козловичер						
	Инж.	Полянова						
Привязан:	Ст. инж.	Ищенко		Сгустители осадка диаметром 15 м для станций подготовки воды.	Стадия	Лист	Листов	
	Инж.	Осиповский			Р	3		
	Рук. бр.	Семенова		Схема расположения элементов стальных конструкций на отм. 0,000; 0,600. Разрезы 1-1; 3-3; 8-8.	СОЮЗВОДОКАНАЛПРОЕКТ			
	Гип	Чирков						
	Гл. спец.	Козловичер						
Инв. №	Нач. отд.	Альтшуллер						

Альбом II

901-3-237.87

Схема расположения элементов стальных конструкций на отм. 3,394, 3,000 и 3,080

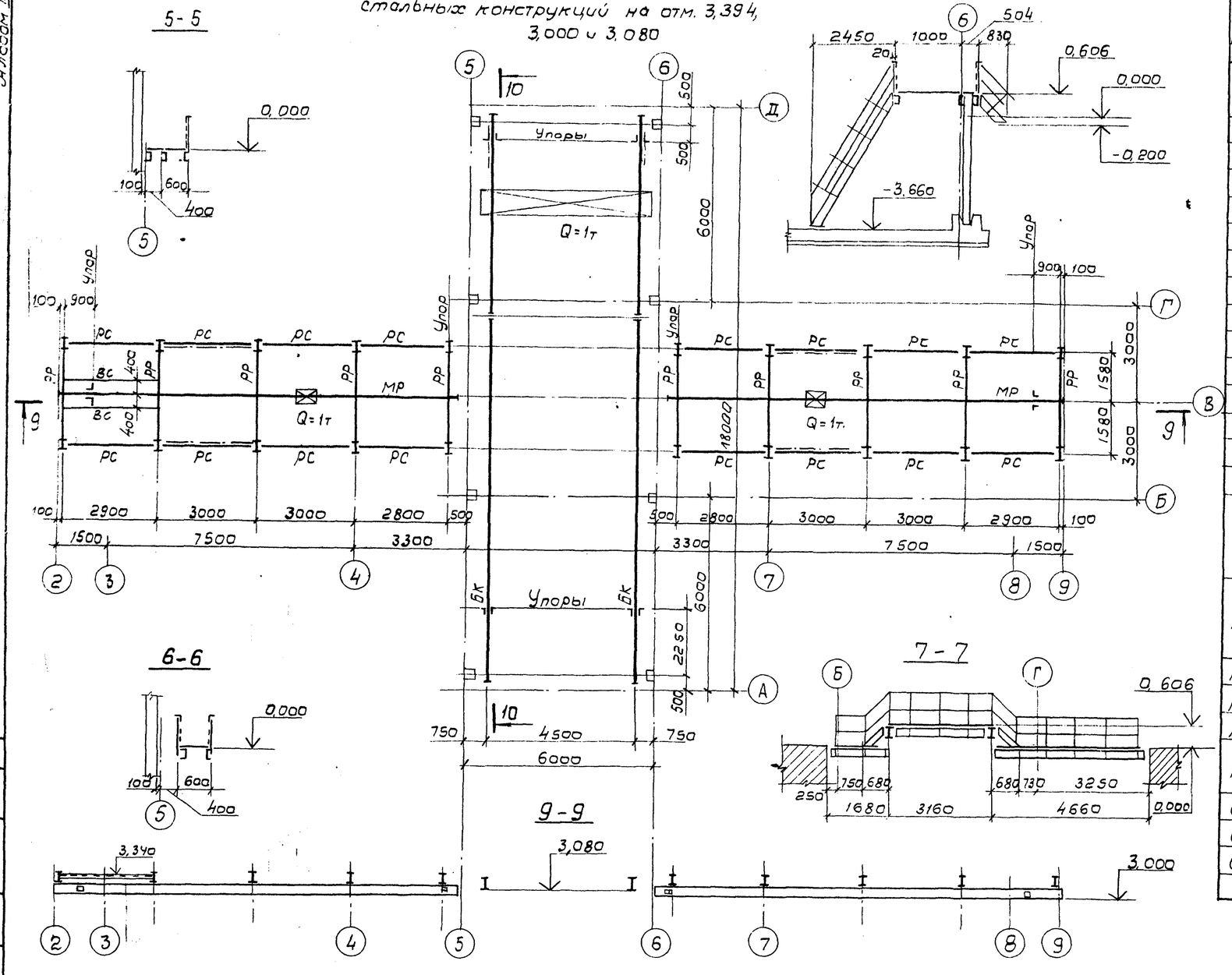

Ведомость элементов

Марка	Сечение: Эскиз	Поз.	Состав	Опорные усилия: Q тс.	N тс.	M тс.м	Группа констр.	Марка стали	Примечан.
БС1	1 2 180 180	1	I 80 Б1	23,1			IV	Вст.3сп5-1	Привязку ребер см. КМ3
		2	t 12					Вст.3пс6-1	
БС2	I		I 50 Б1	8,5			IV	Вст.3пс6-1	
Б1	I		I 20 Б1	3,5			IV	Вст.3пс6-1	
Б2	[		гн. [180×80×5				IV	Вст.3пс4	
Б3	[		гн. [160×80×5	0,1		1,1	IV	Вст.3кп2	
Кр	I		I 20 Б1	0,7	3,4	–	III	Вст.3пс6-1	
РР	I		I 20 Б1	3,2	0,7	3,6	II	—"—	
БК	I		I 24М	1,8			II	Вст.3Гпс5	
МР	I		I 24М	1,8			II	—"—	
РС	□		Гн □ 80×80×5		0,5		III	Вст.3кп2	
ВС	L		L 63×63×5		1,0		III	—"—	
Н	Настил		– риф. t 6				IV	—"—	Ребра 90×6 шаг 800
Мл1	Лестница		Сложный	МЛХФ 45-6,8			IV	—"—	Серия 1.450.3-3.8.0
Мл2	Лестница		сложный	МЛХФ 45-6,6			IV	—"—	—"—
Мл3	Лестница		Сложный	МЛХФ 60-42,6			IV	—"—	—"—
Пл1	3 2 1 950	1	Гн. [180×80×5	0,6				Вст.3кп2	
		2	– риф. t 6				IV	Вст.3кп2	
		3	– 90×6					Вст.3кп2	шаг ребер 800
Пл2	3 2 1 10	1	Гн [180×80×5	0,6				Вст.3кп2	
		2	– риф t 6				IV	Вст.3кп2	шаг ребер 800
		3	– 90×6					Вст.3кп2	
Пл3	площадка		сложный	ПМХФ-18.6			IV	Вст.3кп2	Серия 1.450.3-3.8.0
Пл4	площадка		сложный	ПМХФ-48.6			IV	Вст.3кп2	—"—
Пл5	площадка		сложный	ПМХФ-30.10			IV	Вст.3кп2	—"—
Пл6	2 1 400	1	Гн. [180×80×5	0,3			IV	Вст.3кп2	
		2	– риф. t 6					Вст.3кп2	
ОГ1	Ограждение		Сложный	из ОГПМХЭБ-10-60			IV	Вст.3кп2	Серия 1.450.3-3.8.0
ОГ2	Ограждение		Сложный	из ОГМЛХ 45-10.12			IV	Вст.3кп2	—"—
ОГ3	Ограждение		Сложный	ОГМЛХ 60-10.42			IV	Вст.3кп2	—"—

1. Общие данные см. лист КМ1.
2. Работать совместно с листом КМ3.

Согласовано: Отд. №5 Орлов; Отд. №5 Соколова

Взам. инв. №; Подпись и дата; Инв. № подл.

Привязан

Инв. №

Н. контр.	Козловичер	
Инж.	Полякова	
Ст. инж.	Ищенко	
Инж.	Осиповский	
Рук. гр.	Семенова	
ГИП	Чирков	
Гл. спец.	Козловичер	
Нач. отд.	Альтшуллер	

ТП 901-3-237.87-КМ

Сгустители осадка диаметром 15м для станций подготовки воды

Схема расположения элементов на отм. 3,394; 3,000; 3,080. Разрезы 4-4; 5-5; 6-6; 7-7; 9-9; 10-10.

Стадия	Лист	Листов
Р	4	

СОЮЗВОДОКАНАЛПРОЕКТ

22117-0

Формат А2

Корректор В. Филиппова

Альбом II

901-3-237.87

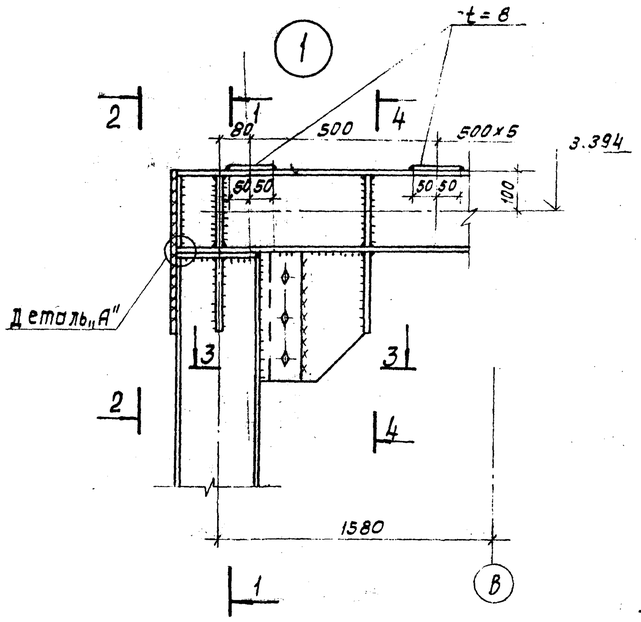

1-1

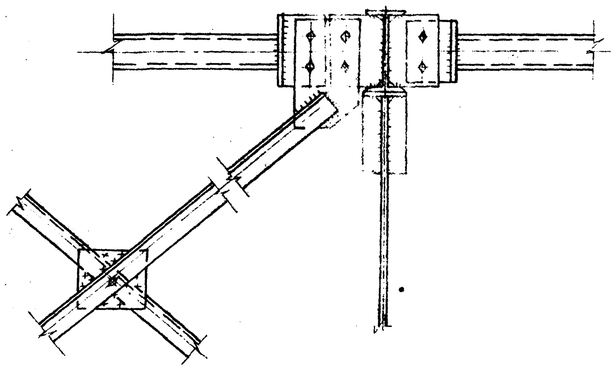

2-2

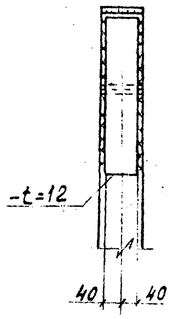

5-5

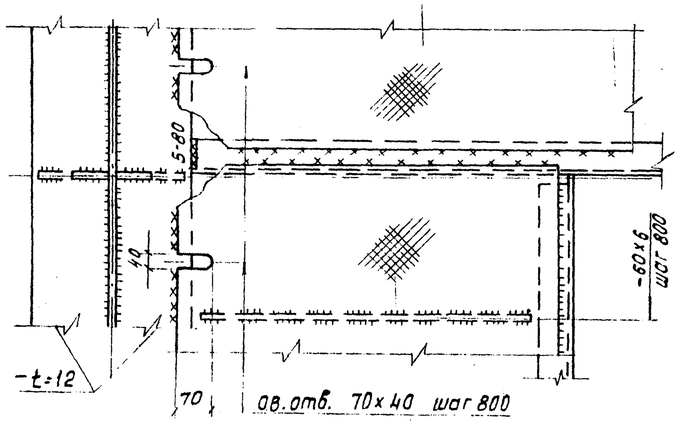

Деталь А

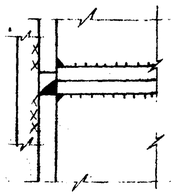

3-3

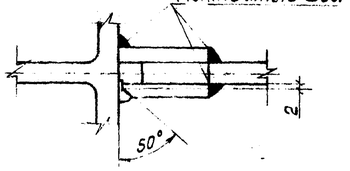

6-6

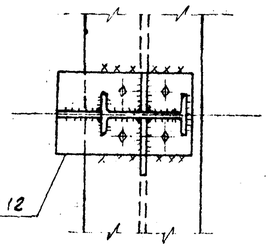

8-8

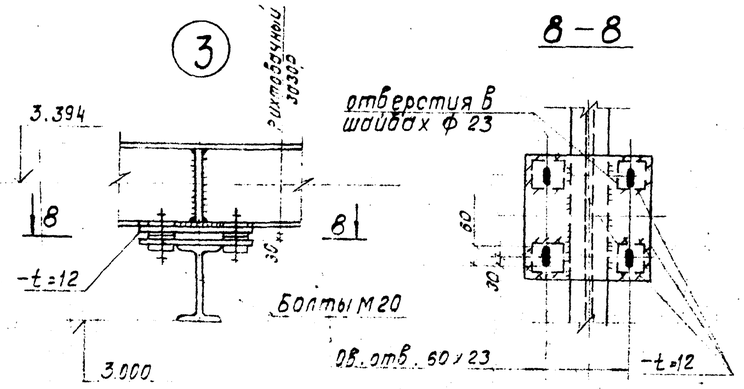

ограждающая панель

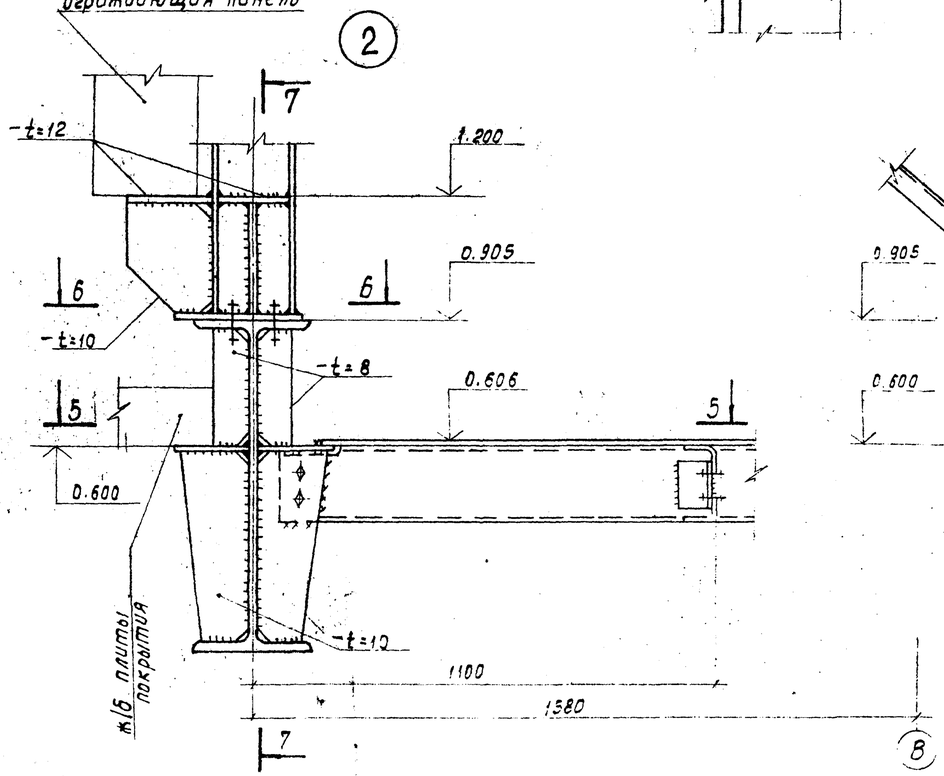

7-7

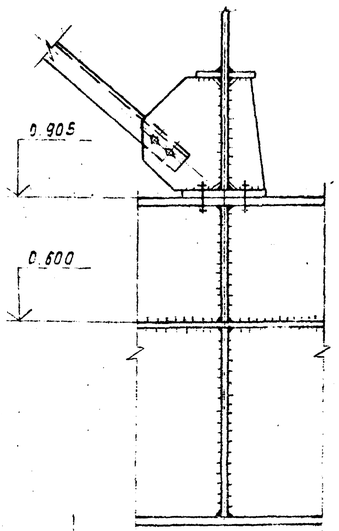

4-4

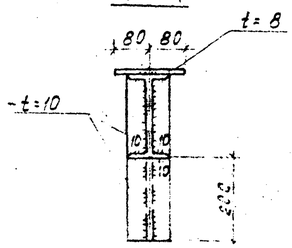

1. Все швы назначать по усилиям, указанным в ведомости элементов, остальные k_f = 6 мм.
2. Все болты М16, кроме специальных.
3. Все неспецифицированные фасонки t = 8 мм.

Инв. № подл.	Подпись и дата	Взам. инв. №			

Альбом II

901-3-237.87

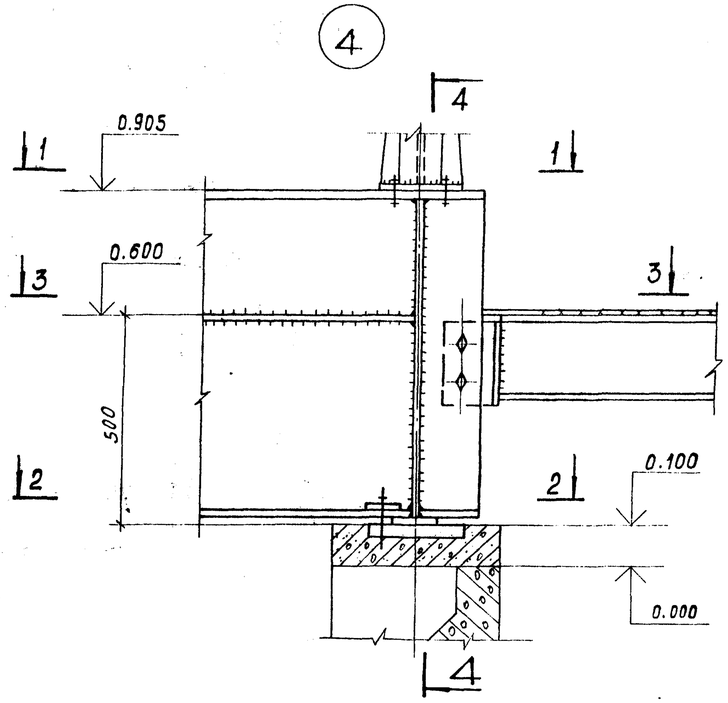

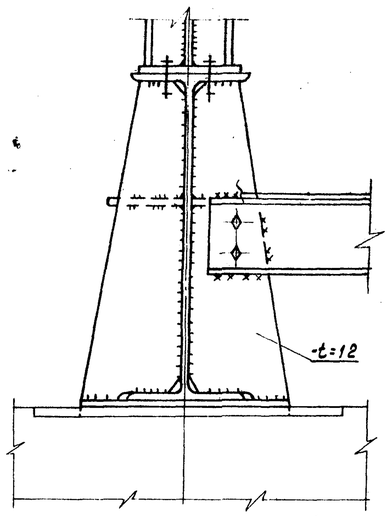

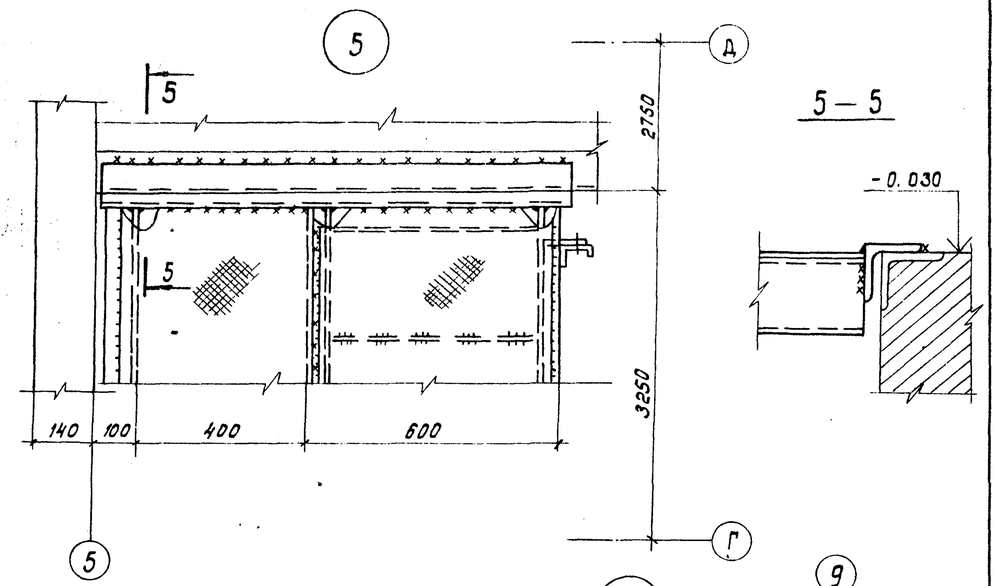

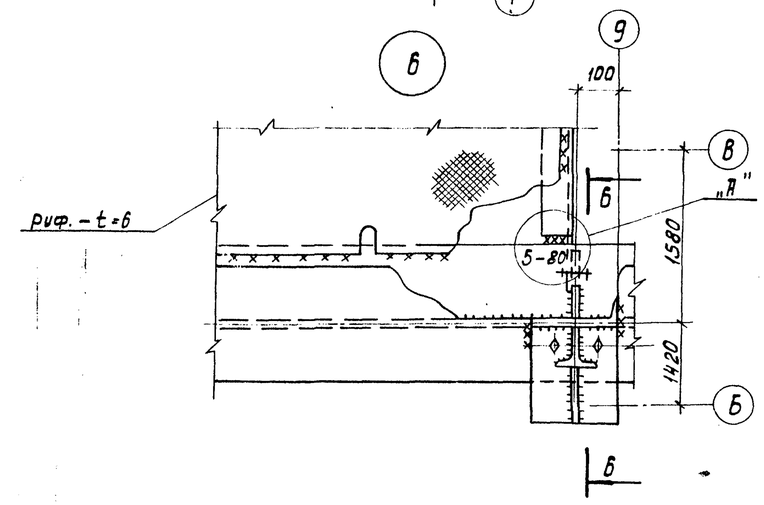

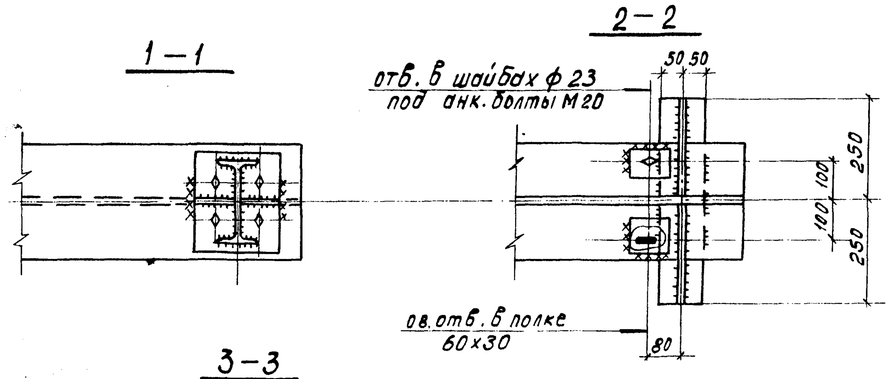

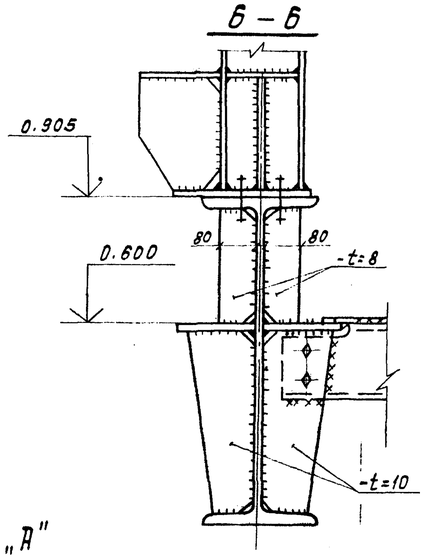

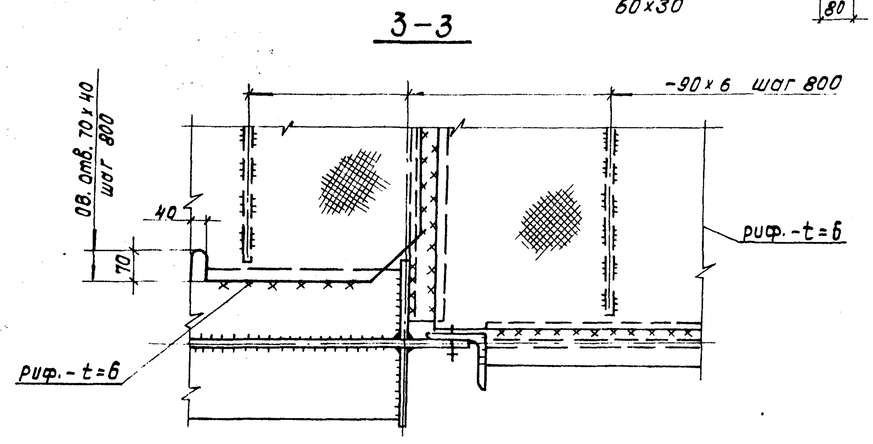

Деталь „А"

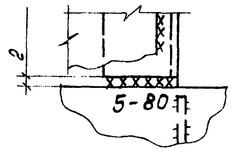

1. Все швы назначать по усилиям, указанным в ведомости элементов, остальные K_f = 6мм.
2. Все болты М16, кроме оговоренных.
3. Все неоговоренные фасонки t = 8мм.

Привязан			ТП 901-3-237.87- КМ		
Н.контр.	Козлобичер		Сгустители осадка диаметром 15м для станции подготовки воды.	Стадия	Лист	Листов
Инж.	Полякова			Р	6	
Ст.инж.	Ищенко					
Инж.	Осиповский		Узлы 4; 5; 6	СОЮЗВОДОКАНАЛПРОЕКТ	
Рук.гр.	Семенова				
РИП	Чирков				
Гл.спец.	Козлобичер				
Нач.отд.	Ильтшулер				
Инв.N			Коп. Доценко	Формат А2	

Подпись и дата | Взам. инв.N | Инв.N подл.

Альбом II

901-3-237.87

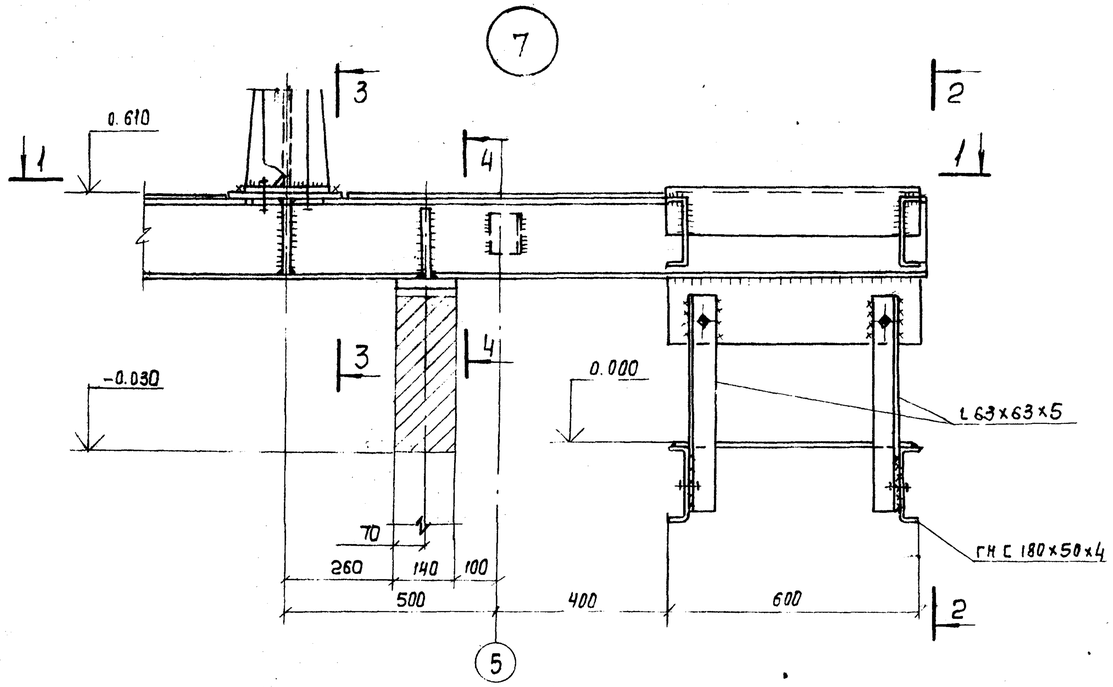

1-1

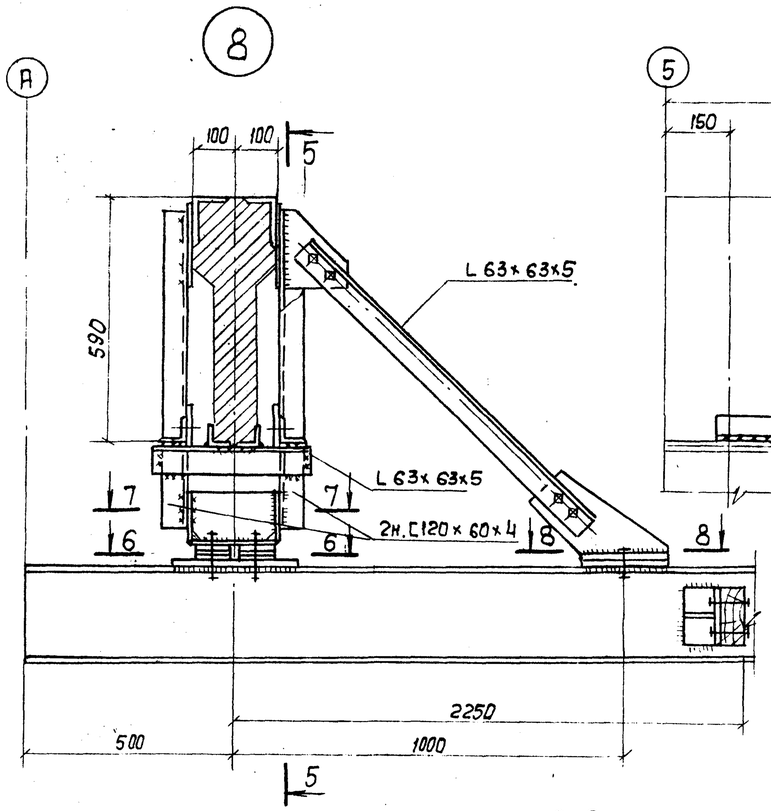

5-5

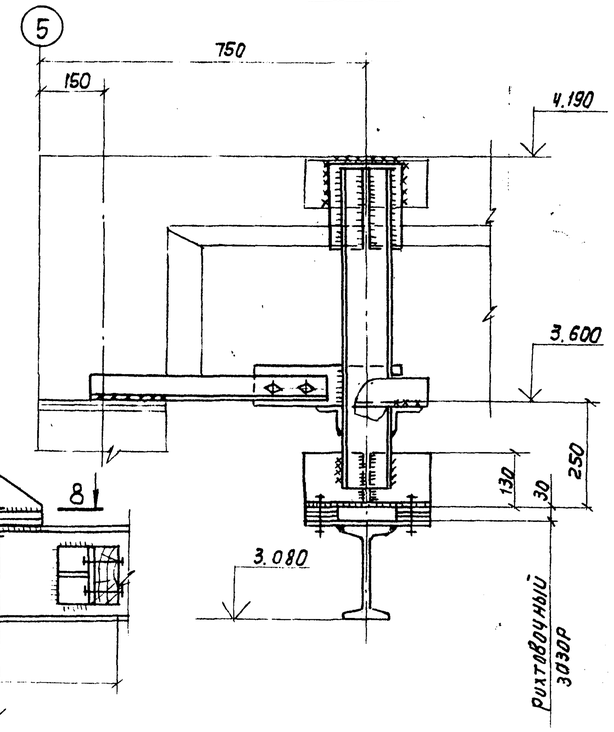

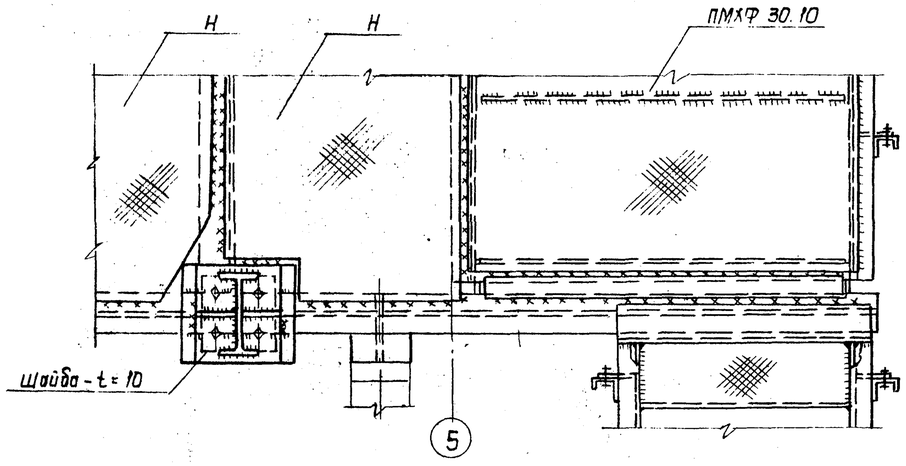

2-2

Ограждение условно не показано

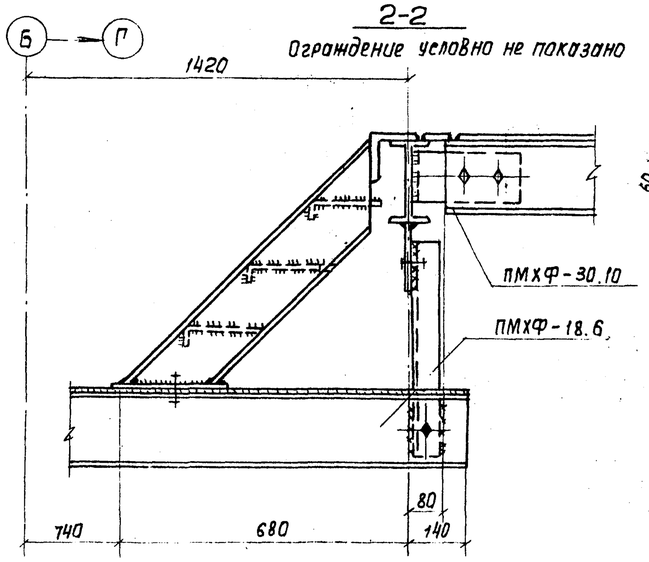

6-6

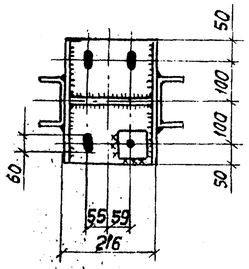

7-7

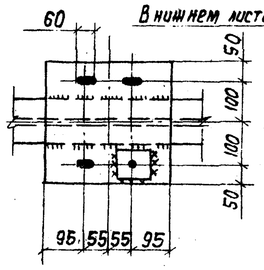

8-8

В нижнем листе ов.от в 20×40

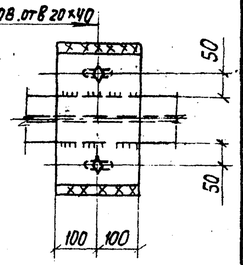

1 Все швы назначать по усилиям, указанным в ведомости элементов, остальные K_f=6мм.
2 Все болты М16, кроме оговоренных.
3 Все неоговоренные фасонки t=8 мм.

3-3

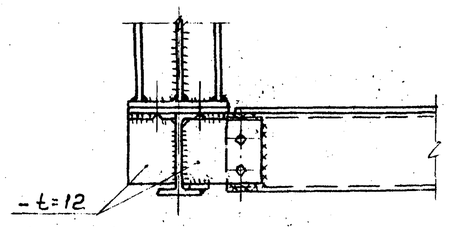

4-4

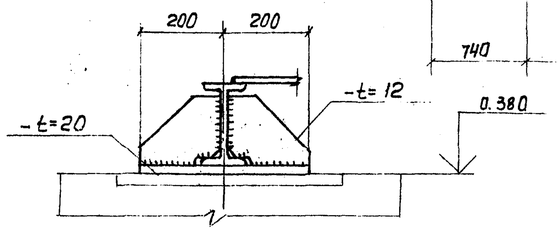

Привязан				ТП 901-3-237.87-КМ			
			Н. контр.	Козловичер	Сдвигатели осадка диаметром 15 м для станций подготовки воды	Стадия	Лист	Листов
			Инж.	Полякова		Р	7	
			Ст. инж.	Ищенко				
			Инж.	Осиповский				
			Рук. бр.	Семенова	Узлы 7, 8	СОЮЗВОДОКАНАЛПРОЕКТ		
			ГИП	Чирков				
			Гл. спец.	Козловичер				
Инв. N			Нач. отд.	Альтшуллер				

Котр. Лаврушина

Формат А2

Инв. N подл. | Подп. и дата | Взам. инв. N