ТИПОВЫЕ КОНСТРУКЦИИ, ИЗДЕЛИЯ И УЗЛЫ ЗДАНИЙ И СООРУЖЕНИЙ

СЕРИЯ 5.904-71. 93

КЛАПАНЫ ОГНЕЗАДЕРЖИВАЮЩИЕ ВЗРЫВОЗАЩИЩЕННЫЕ С ПРЕДЕЛОМ ОГНЕСТОЙКОСТИ 1ч

РАБОЧИЕ ЧЕРТЕЖИ

ВЫПУСК 1

КЛАПАНЫ

Обозначение	Наименование	Стр.
А3Е 107.000 ТТ	Клапан огнезадерживающий взрывозащищенный с пределом огнестойкости 1ч. Технические требования	3,4
А3Е 107.000	Клапан огнезадерживающий взрывозащищенный с пределом огнестойкости 1ч.	4,5
А3Е 107.002	Пружина	5
А3Е 107.000 СБ	Клапан огнезадерживающий взрывозащищенный с пределом огнестойкости 1ч.	6
А3Е 107.001	Ручка	7
А3Е 107.003	Шайба	
А3Е 107.010	Рычаг	8
А3Е 107.010 СБ	Рычаг	
А3Е 107.005	Втулка	
А3Е 107.006	Рычаг	
А3Е 107.020	Ось	9
А3Е 107.020 СБ	Ось	
А3Е 107.008	Ось	
А3Е 107.009	Планка	
А3Е 107.030	Ось	10
А3Е 107.030 СБ	Ось	
А3Е 107.040	Фиксатор	
А3Е 107.040 СБ	Фиксатор	
А3Е 107.011	Ось	11
А3Е 107.013	Планка	
А3Е 107.014	Ось	
А3Е 107.015	Палец	
А3Е 107.050	Корпус	12
А3Е 107.019	Стенка	13
А3Е 107.050 СБ	Корпус	14
А3Е 107.060	Фланец	15
А3Е 107.021	Упор	
А3Е 107.023	Упор	16
А3Е 107.060 СБ	Фланец	
А3Е 107.070	Рукоятка	17
А3Е 107.070 СБ	Рукоятка	
А3Е 107.048	Штырь	
А3Е 107.049	Рукоятка	
А3Е 107.080	Крышка	18
А3Е 107.080 СБ	Крышка	
А3Е 107.052	Планка	
А3Е 107.053	Ось	19
А3Е 107.054	Втулка	
А3Е 107.055	Крышка	
А3Е 107.090	Крышка	
А3Е 107.090 СБ	Крышка	20
А3Е 107.100	Полотно	21
А3Е 107.074	Планка	
А3Е 107.100 СБ	Полотно	22
А3Е 107.072	Планка	23
А3Е 107.073	Перегородка	
А3Е 107.075	Стенка	
А3Е 107.076	Короб	
А3Е 107.110	Замок	24
А3Е 107.110 СБ	Замок	
А3Е 107.078	Планка	
А3Е 107.079	Планка	
А3Е 107.120	Замок	25
А3Е 107.120 СБ	Замок	
А3Е 107.081	Планка	
А3Е 107.082	Планка	

Серия 5.904-71.93 · Выпуск 1

Инв. № подл. | Подп. и дата | Взам. инв. № | Инв. № дубл. | Подп. и дата

Изм.	Кол.уч.	Лист	Подп.	Дата
Разраб.	Шарский		
Пров.	Крупник		
Нач.гр.	Крупник		
Н.контр.	Рехтес		
Утв.	Спизак		

Содержание

Лит.	Лист	Листов
		1

Сантехниипроект

Настоящие рабочие чертежи типовых конструкций „Клапаны огнезадерживающие взрывозащищенные с пределом огнестойкости 1ч разработаны в соответствии с заданием утвержденным Главпроектом Госстроя РФ.

В соответствии с п.п. 4.74.4.123 СНиП 2.04.05-91 в помещениях категорий А и Б при пересечении воздуховодами противопожарных стен с пределом огнестойкости 1ч и более следует устанавливать огнезадерживающие клапаны с пределом огнестойкости 1ч. во взрывозащищенном исполнении.

Клапаны огнезадерживающие взрывозащищенные с пределом огнестойкости 1ч допускаются к применению в воздуховодах, перемещающих взрывоопасные паро-газовоздушные смеси всех категорий и групп по классификации ГОСТ 12.1.011-78 и обслуживающих помещения классов В-1; В-1а и В-1б по классификации ПУЭ. Клапаны допускаются к эксплуатации в помещениях с неагрессивной средой с положительной температурой не превышающей 35°С и относительной влажностью до 80%.

Всего разработано семь типоразмеров огнезадерживающих взрывозащищенных клапанов: 250х250; 300х250; 400х400; 500х500; 600х600; 800х800; 1000х1000. Клапаны предназначены для установки в горизонтальных воздуховодах в местах пересечения противопожарных стен.

Изм.	Лист	N докум.	Подп.	Дата	АЗЕ 107.000 ТТ			
Разраб.	Белявская				Клапаны огнезадерживающие взрывозащищенные с пределом огнестойкости 1ч. Технические требования.	Лит.	Лист	Листов
Пров.	Крупник					Н	1	6
Нач.гр.	Крупник					САНТЕХНИИПРОЕКТ		
Н.контр.	Лейтес							
Утв.	Спивак							

Формат А4

Подп. и дата | Инв.N дубл. | Взам.инв.N | Подп. и дата | Инв.N подл.

Конструкция клапана состоит из корпуса и установленного внутри него на подшипниках полотна коробчатой формы толщиной 40 мм.

Ось вращения полотна клапана смещена. В связи с чем закрывание полотна и прижатие его к упорам происходит под воздействием силы тяжести.

Установка полотна в открытое положение производится поворотной рукояткой, неподвижно закрепленной на одной оси с полотном и фиксируется заводом рычага с пальцем под замок, детали которого спаяны легкоплавким сплавом по ТУ6-[illegible]4064-75 с температурой плавления 72°С. При возникновении температуры свыше 72°С детали замка расплавляются и освобожденное полотно под воздействием силы тяжести мгновенно перекрывает проходное сечение клапана.

При необходимости перекрытия клапана до возникновения температуры 72°С, это можно осуществить выводом пальца из-под замка посредством троса с рукояткой.

Для профилактического осмотра клапана в корпусе предусмотрено окно со съемной крышкой.

Огнезащита клапана обеспечивается заполнением внутренней полости полотна супертонким базальтовым волокном по РСТ УССР 5013-81 и нанесением на внутренние и наружные поверхности корпуса и наружные поверхности полотна вспучивающегося покрытия ВПМ-2 по ГОСТ 25131-82.

Взрывозащита клапана обеспечивается установлением соударяемых и трущихся деталей из пары металлов латунь-сталь.

Изм.	Лист.	N докум.	Подп.	Дата	АЗЕ 107.000 ТТ	Лист 2

Формат А4

Серия 5.904-71.93. Выпуск 1

Восстановление работоспособности клапана с разрушенным после расплавления замком, при сохранении вспучивающегося покрытия возможно двумя способами: либо установкой другой (запасной) плавкой вставки, либо восстановлением, посредством пайки, бывшей в употреблении плавкой вставки.

При изготовлении клапанов следует обратить особое внимание на:

плавное вращение полотна и других деталей в подшипниковых узлах;

правильную установку полотна в корпусе клапана с соблюдением требуемых зазоров между краями полотна и стенками корпуса;

плотное заполнение внутренней полости полотна супертонким базальтовым волокном;

качественное покрытие поверхностей корпуса и полотна вспучивающимся покрытием ВПМ-2 толщиной 4 мм.

Для установки клапана в противопожарной стене должен быть предусмотрен проем с закладным фланцем с шпильками или болтами, соответствующим отверстиям на фланце клапана.

После закрепления клапана к закладному фланцу определяется (по месту) длина троса ручного управления с таким расчетом, чтобы ручка находилась на уровне ~ 1,5 м от пола.

После окончания монтажа должна быть проведена трехкратная проверка надежности закрывания клапана посредством ручного управления, после чего ручку с тросом следует зафиксировать к стене, перегородке или какой-либо другой строительной

Подп. и дата | Инв.N дубл. | Взам.инв.N | Подп. и дата | Инв.N подл.

Изм.	Лист	N докум.	Подп.	Дата	АЗЕ 107.000 Д	Лист 3

Формат А4

конструкции и опломбировать с целью предотвращения их использования без надобности.

На каждый установленный клапан должен быть составлен приемочный акт.

В процессе эксплуатации через каждые три месяца все установленные огнезадерживающие взрывозащищенные клапаны должны подвергаться профилактическому осмотру с проверкой срабатывания (закрывания) полотна посредством ручного управления. Результаты осмотра заносятся в специальный журнал.

Клапаны должны быть окрашены в два слоя какой-либо одной из перечисленных марок пентафталевых эмалей: ПФ-115 ГОСТ 6465-76, ПФ-218 ГОСТ 21227-75; ПФ-223 ГОСТ 14923-78; ХВ-785 ГОСТ 7313-75; ХВ-124 ГОСТ 10144-89.

Опытные образцы огнезадерживающего клапана прошли испытания на огнестойкость во ВНИИПО МВД.

Обозначения, габаритные размеры и масса клапанов приведены в таблице

Обозначение	Размеры, мм		Масса, кг
	высота	ширина	
АЗЕ 107.000	250	250	12
-01	300		14
-02	400	400	24
-03	500	500	36
-04	600	600	52
-05	800	800	84
-06	1000	1000	128

Подп. и дата | Инв.N дубл. | Взам.инв.N | Подп. и дата | Инв.N подл.

Изм.	Лист	N докум.	Подп.	Дата	АЗЕ 107.000 Д	Лист 4

Формат А4

Приложение
Характеристика основных материалов для обеспечения огнезащитных свойств клапана

1. Покрытие по стали огнезащитное вспучивающееся ВПМ-2 по ГОСТ 25131-82 разработано во ВНИИПО МВД (г. Балашиха, Московской обл.)

Технология приготовления и нанесения огнезащитного вспучивающегося покрытия ВПМ-2 разработана ВНИИПО МВД и НПО Лакопокрытие МХП и изложено в приложении к ГОСТ 25131-82

Огнезащитное вспучивающееся покрытие ВПМ-2 выпускается заводами-изготовителями (Загорский лакокрасочный г. Загорск, Московской обл. и Черновицкий химический МХП) в виде двух компонентов: пасты ВПМ-2 и аммофоса марки А, смешиваемых непосредственно перед нанесением на покрываемую поверхность. Заготовка покрытия впрок не допускается.

Покрытие ВПМ-2 наносится в два-три слоя шпателем или установкой пневматического действия. Продолжительность сушки одного слоя не менее 24ч. Общая толщина сухого слоя покрытия -4 мм.

На высушенное покрытие не ранее чем через пять-шесть суток в качестве влагозащиты или декоративной отделки должна быть нанесена в два слоя какая-либо из перечисленных эмалей: пентафталевые (ПФ-115; ПФ-218; ПФ-223), хлорвиниловые (ХВ-785; ХВ-124) или кремнийорганическая (КО-174).

2. Супертонкое базальтовое волокно по РСТ УССР 5013-81 выпускается в виде матов и плит заводами промышленности строительных материалов в том числе комбинатом „Прогресс" (г. Ирпень, Киевской обл.), Мосасбестокомбинатом (г. Железнодорожный, Московской обл.) В качестве заменителя можно применять вату каолинового состава по МРТУ 6-11-106-69 или базальтовый теплоизоляционный картон БТК-1 по ТУ 21 УССР 914-75.

3. Легкоплавкий сплав по ТУ 6-09-4064-75 представляет собой серебристо-белые гранулы, состоящие из компонентов: свинца, висмута, олова, кадмия в соотношении 4:4; 1:1.

Температура плавления 70-72°С

Выпускается Уральским заводом химических реактивов (г. Екатеринбург, ГСП-964, ул. Луначарского, 256)

Распределяется по фондам, а также продается по безналичному и наличному расчету в магазинах химреактивов.

Серия 5.904-71.93 Выпуск 1

Формат	Зона	Поз.	Обозначение	Наименование	Кол.	Примечание
				Документация		
*)			АЗЕ107.000СБ	Сборочный чертеж		*) А2; А3
А4			АЗЕ107.000ТТ	Технические требования		
				Сборочные единицы		
А4		1	АЗЕ107.010	Рычаг	1	
А4		2	АЗЕ107.020	Ось	1	
А4		3	АЗЕ107.030	Ось	1	
А4		4	АЗЕ107.040	Фиксатор	1	
				Детали		
А4		5	АЗЕ107.001	Ручка	1	
А4		6	АЗЕ107.002	Пружина	1	
А4		7	АЗЕ107.003	Шайба	1	
				Стандартные изделия		
		8		Болт М8-6g×10.36 ГОСТ 7798-70	4	
		9		Винт М6-6g×12.36 ГОСТ 17473-80	3	
		10		Винт М6-6g×16.36 ГОСТ 17473-80	3	
		11		Гайка М8-6Н.5 ГОСТ 5915-70	2	
		12		Гайка М10-6Н.5 ГОСТ 5915-70	1	
		13		Шайба 6.65Г ГОСТ 6402-70	6	
		14		Шайба 8.65Г ГОСТ 6402-70	1	
		15		Шайба 10.65Г ГОСТ 6402-70	1	
		16		Шайба 8.02 ГОСТ 11371-78	2	

Формат	Зона	Поз.	Обозначение	Наименование	Кол.	Примечание
				Материалы		
		17		Проволока 0,8-II ГОСТ 3282-74	1,2	м
		18		Канат 3,0-Г-В-Н-140 ГОСТ 3062-80	9	м
			Переменные данные	Для исполнений АЗЕ 107.000		
				Сборочные единицы		
А4		19	АЗЕ107.050	Корпус	1	
А4		20	АЗЕ107.070	Рукоятка	1	
А4		21	АЗЕ107.080	Крышка	1	
А4		22	АЗЕ107.090	Крышка	1	
А4		23	АЗЕ107.100	Полотно	1	
А4		24	АЗЕ107.110	Замок	1	
				Стандартные изделия		
		25		Винт М5-6g×10.36 ГОСТ 17473-80	7	
		26		Материалы: Базальтовое супертонкое волокно БСТВ марки „Б" или „С" РСТ УССР 5013-81	0,1	кг
				АЗЕ107.000-01		
				Сборочные единицы		
А4		19	АЗЕ107.050-01	Корпус	1	
А4		20	АЗЕ107.070	Рукоятка	1	
А4		21	АЗЕ107.080-01	Крышка	1	
А4		22	АЗЕ107.090-01	Крышка	1	
А4		23	АЗЕ107.100-01	Полотно	1	
А4		24	АЗЕ107.110-01	Замок	1	

Формат	Зона	Поз.	Обозначение	Наименование	Кол.	Примечание
				Стандартные изделия		
		25		Винт М5-6g×10.36 ГОСТ 17473-80	7	
				Материалы		
		26		Базальтовое супертонкое волокнобеств марка „Б" или „С" РСТ УССР 5013-81	0,12	кг
				АЗЕ 107.000-02		
				Сборочные единицы		
А4		19	АЗЕ 107.050-02	Корпус	1	
А4		20	АЗЕ 107.070-01	Рукоятка	1	
А4		21	АЗЕ 107.080-01	Крышка	1	
А4		22	АЗЕ 107.090-02	Крышка	1	
А4		23	АЗЕ 107.100-02	Полотно	1	
А4		24	АЗЕ 107.110-01	Замок	1	
				Стандартные изделия		
		25		Винт М5-6g×10.36 ГОСТ 17473-80	9	
				Материалы		
		26		Базальтовое супертонкое волокнобеств марка „Б" или „С" РСТ УССР 5013-81	0,27	кг
				АЗЕ 107.000-03		
				Сборочные единицы		
А4		19	АЗЕ 107.050-03	Корпус	1	
А4		20	АЗЕ 107.070-01	Рукоятка	1	
А4		21	АЗЕ 107.080-01	Крышка	1	
А4		22	АЗЕ 107.090-03	Крышка	1	

Изм. Лист Nдокум. Подп. Дата

АЗЕ 107.000

Лист 3

Формат А4

Формат	Зона	Поз.	Обозначение	Наименование	Кол.	Примечание
А4		23	АЗЕ 107.100-03	Полотно	1	Б
А4		24	АЗЕ 107.110-01	Замок	1	
				Стандартные изделия		
		25		Винт М5-6g×10.36 ГОСТ 17473-80	9	
				Материалы		
		26		Базальтовое супертонкое волокнобеств марка „Б" или „С" РСТ УССР 5013-81	0,42	кг
				АЗЕ 107.000-04		
				Сборочные единицы		
А4		19	АЗЕ 107.050-04	Корпус	1	
А4		20	АЗЕ 107.070-01	Рукоятка	1	
А4		21	АЗЕ 107.080-01	Крышка	1	
А4		22	АЗЕ 107.090-04	Крышка	1	
А4		23	АЗЕ 107.100-04	Полотно	1	
А4		24	АЗЕ 107.110-01	Замок	1	
				Стандартные изделия		
		25		Винт М5-6g×10.36 ГОСТ 17473-80	9	
				Материалы		
		26		Базальтовое супертонкое волокнобеств марка „Б" или „С" РСТ УССР 5013-81	0,61	кг
				АЗЕ 107.000-05		
				Сборочные единицы		
А4		19	АЗЕ 107.050-05	Корпус	1	
А4		20	АЗЕ 107.070-01	Рукоятка	1	

Изм. Лист Nдокум. Подп. Дата

АЗЕ 107.000

Лист 4

Формат А4

Формат	Зона	Поз.	Обозначение	Наименование	Кол.	Примечание
А4		21	АЗЕ 107.080-01	Крышка	1	
А4		22	АЗЕ 107.090-05	Крышка	1	
А4		23	АЗЕ 107.100-05	Полотно	1	
А4		24	АЗЕ 107.110-01	Замок	1	
				Стандартные изделия		
		25		Винт М5-6g×10.36 ГОСТ 17473-80	9	
				Материалы		
		26		Базальтовое супертонкое волокнобеств марка „Б" или „С" РСТ УССР 5013-81	1,1	кг
				АЗЕ 107.000-06		
				Сборочные единицы		
А4		19	АЗЕ 107.050-06	Корпус	1	
А4		20	АЗЕ 107.070-01	Рукоятка	1	
А4		21	АЗЕ 107.080-01	Крышка	1	
А4		22	АЗЕ 107.090-06	Крышка	1	
А4		23	АЗЕ 107.100-06	Полотно	1	
А4		24	АЗЕ 107.110-01	Замок	1	
				Стандартные изделия		
		25		Винт М5-6g×10.36 ГОСТ 17473-80	9	
				Материалы		
		26		Базальтовое супертонкое волокнобеств марка „Б" или „С" РСТ УССР 5013-81	1,72	кг

Изм. Лист Nдокум. Подп. Дата

АЗЕ 107.000

Лист 5

Серия 5.904-71.93 Выпуск 1

АЗЕ 107.002

(✓)

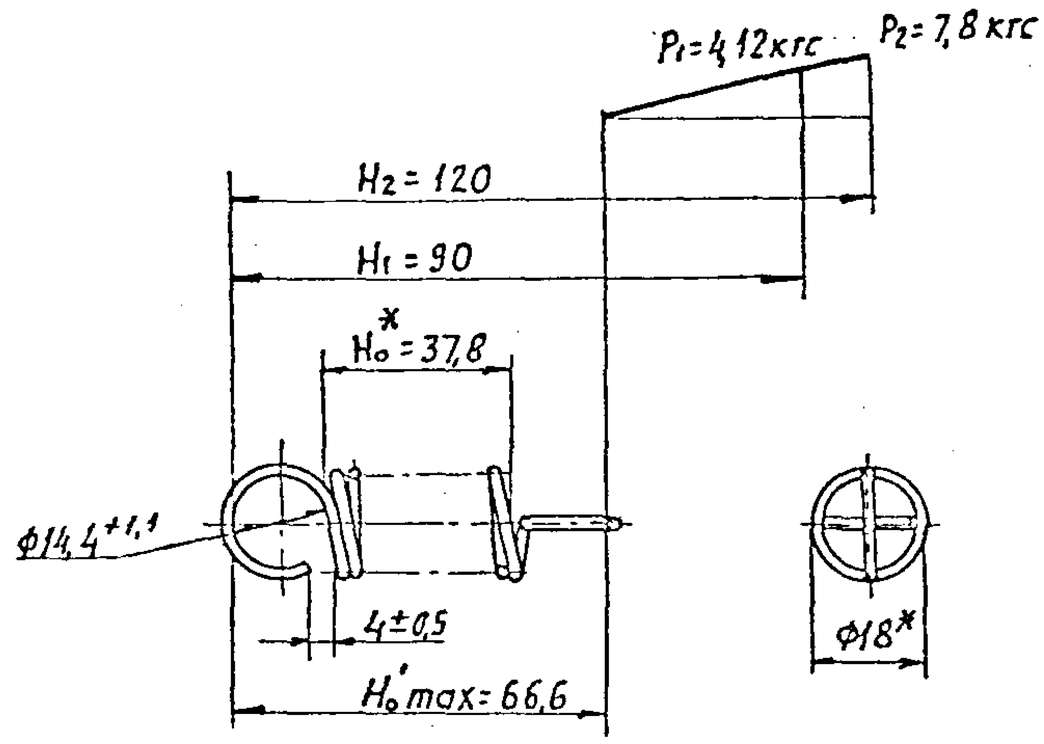

1.* Размеры для справок.
2. h14.
3. Длина развернутой пружины – 1120 мм.
4. Число рабочих витков – 20.

Разраб.	Бабаскин		Пружина	Лит.	Масса	Масшт.
Пров.	Крупник			И	0,013	1:1
Нач.гр.	Крупник			Лист	Листов 1	
Гл.спец.	Ковальский					
Н.контр.	Дейтес		Проволока 60С2А-Н-XIII-ГОСТ 14963-78	Сантехниипроект		
Утв.	Спирук					

Изм. Лист Nдокум. Подп. Дата

Подп. и дата | Взам. инв. N | Инв. N дубл. | Подп. и дата | Инв. N подл.

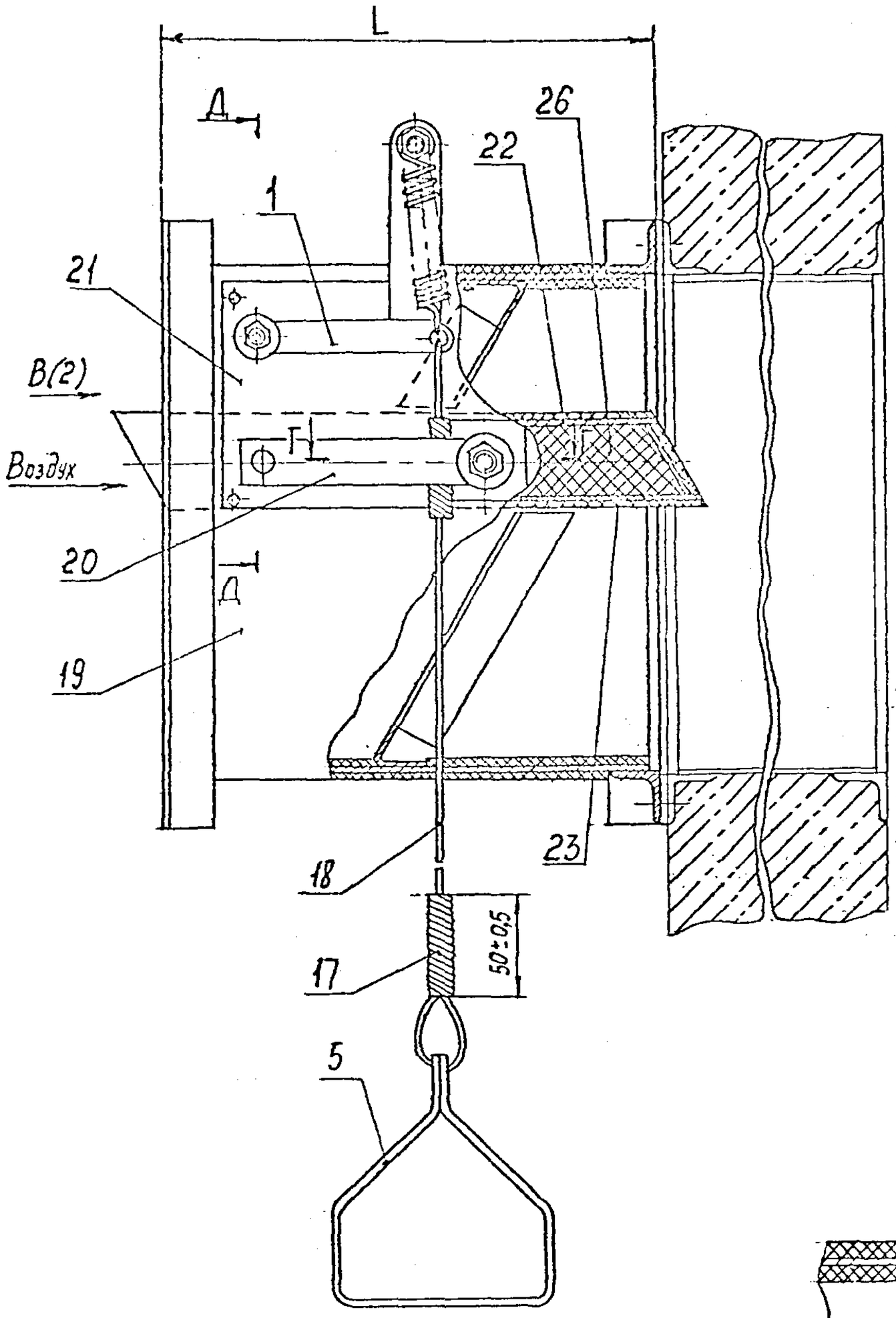

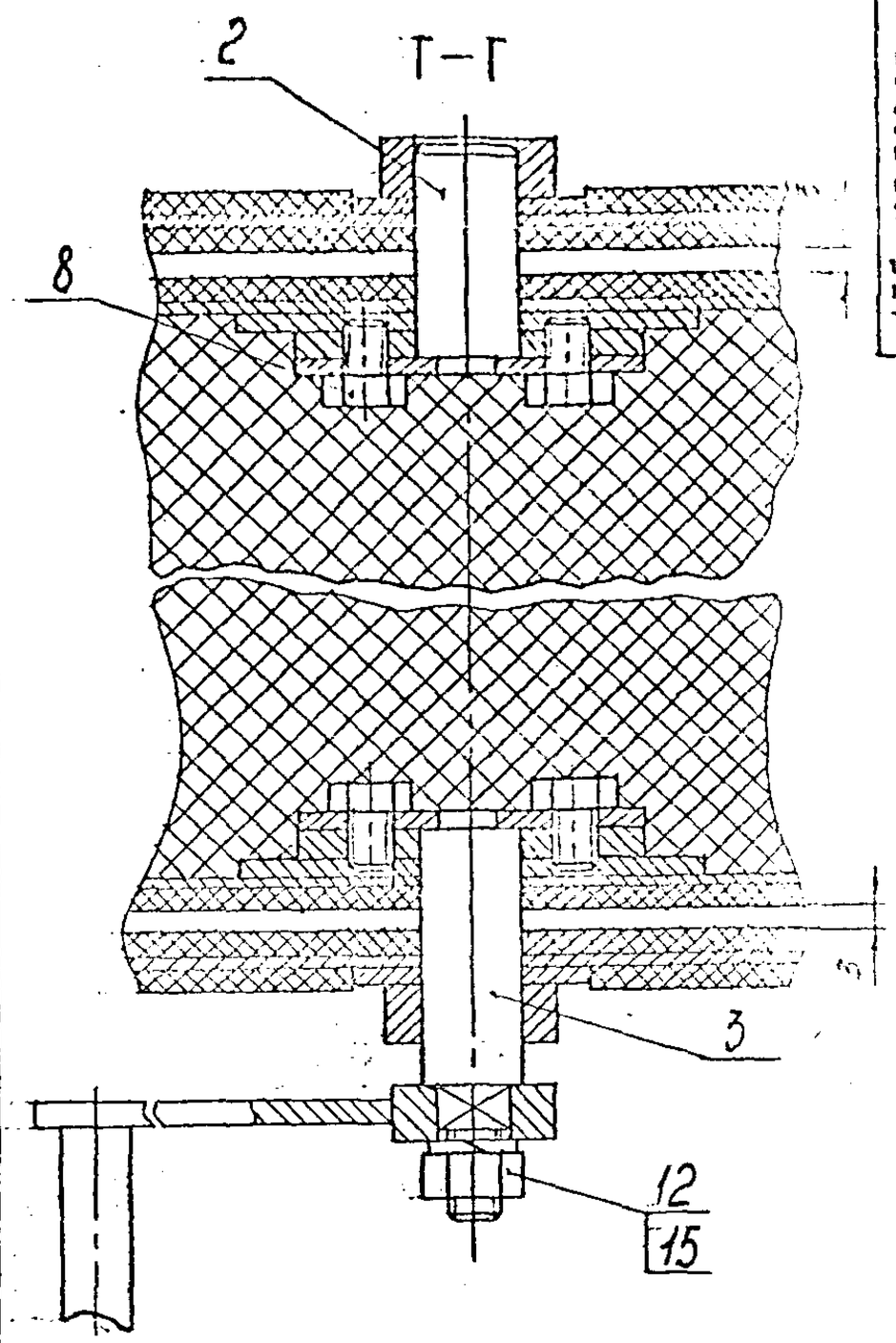

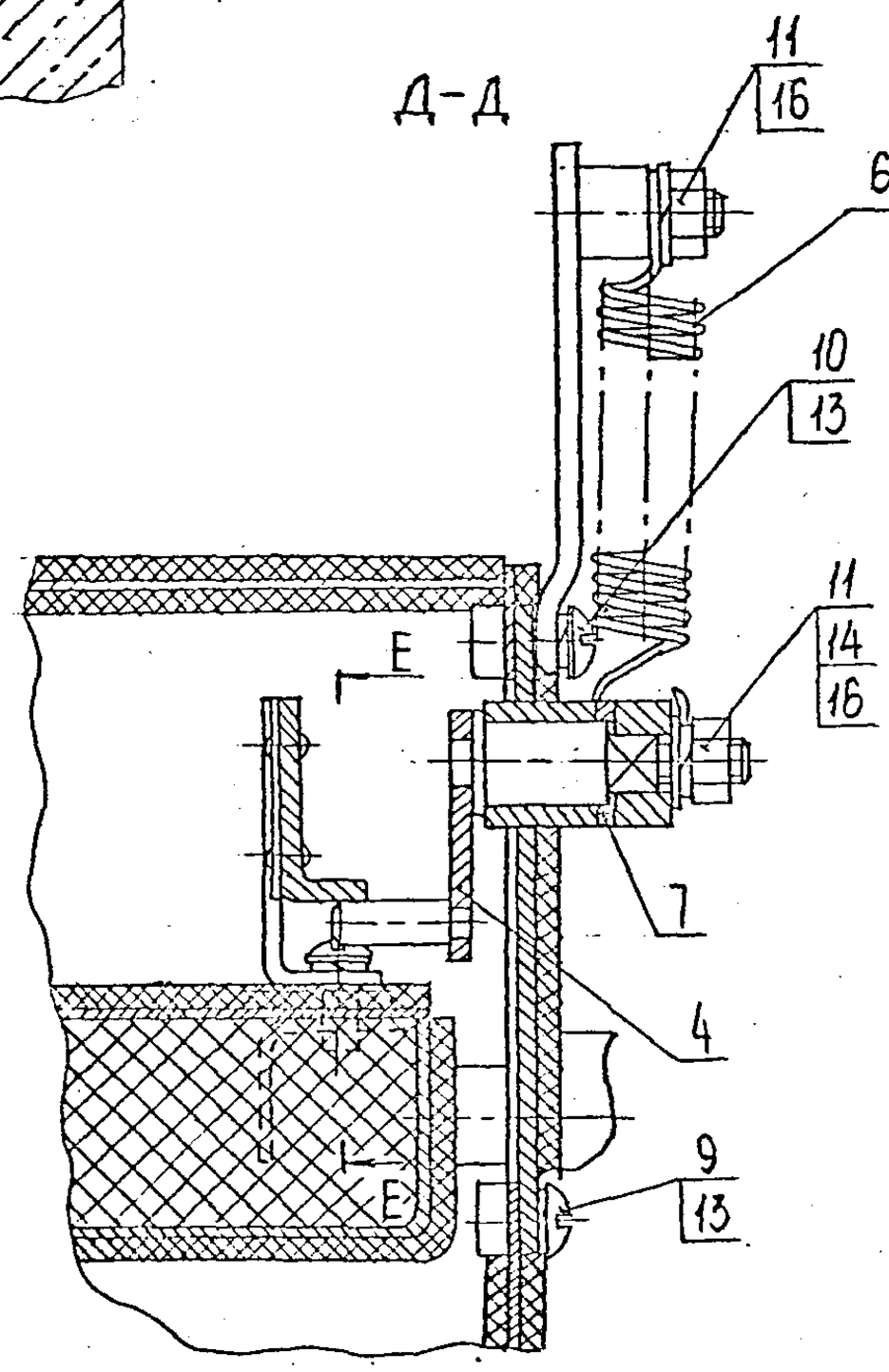

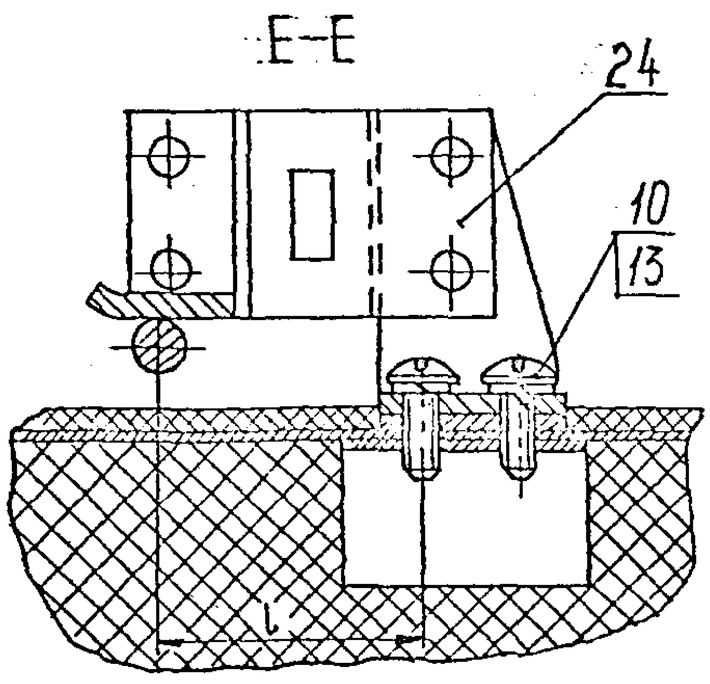

Обозначение	Размеры, мм											n, шт.	Масса, кг
	A	A_1	A_2	A_3	Б	$Б_1$	$Б_2$	$Б_3$	L	l	d		
АЗЕ 107000	250	190	280	300	250	190	280	362	245	46	8	8	12
-01	300	270	330	350					300	52		10	14
-02	400	340	430	450	400	340	430	512	415			12	24
-03	500	465	530	550	500	465	530	612	530			16	36
-04	600	540	630	654	600	540	630	719	650		10	20	52
-05	800	760	830	854	800	750	850	919	880				84
-06	1000	950	1040	1072	1000	950	1040	1122	1110			24	128

1. Размеры для справок.
2. Длина каната (поз. 18) принята условно для помещений высотой 6м.
3. Базальтовое волокно (поз. 26) нарезать полосами шириной 40мм перпендикулярно волокам и плотно уложить перпендикулярно плоскости полотна.

Изм.	Лист	N докум.	Подп.	Дата
Разраб.	Бесчастный			
Пров.	Крюник			
Нач. гр.	Крюник			
Гл. спец.	Громов			
Н. контр.	Лесесс			
Утв.	Громов			

АЗЕ 107.000 СБ

Клапан огнезадерживающий взрывозащищенный с пределом огнестойкости 1ч

Лит.	Масса	Масштаб
И	См. табл.	—

Лист 1 | Листов 2

САНТЕХНИИПРОЕКТ

Серия 5.904-71.93 Выпуск 1

Подп. и дата | Инв. № дубл. | Взам. инв. № | Подп. и дата | Инв. № подл.

Копировал | Формат А2

А3Е 107.001

Б(1)

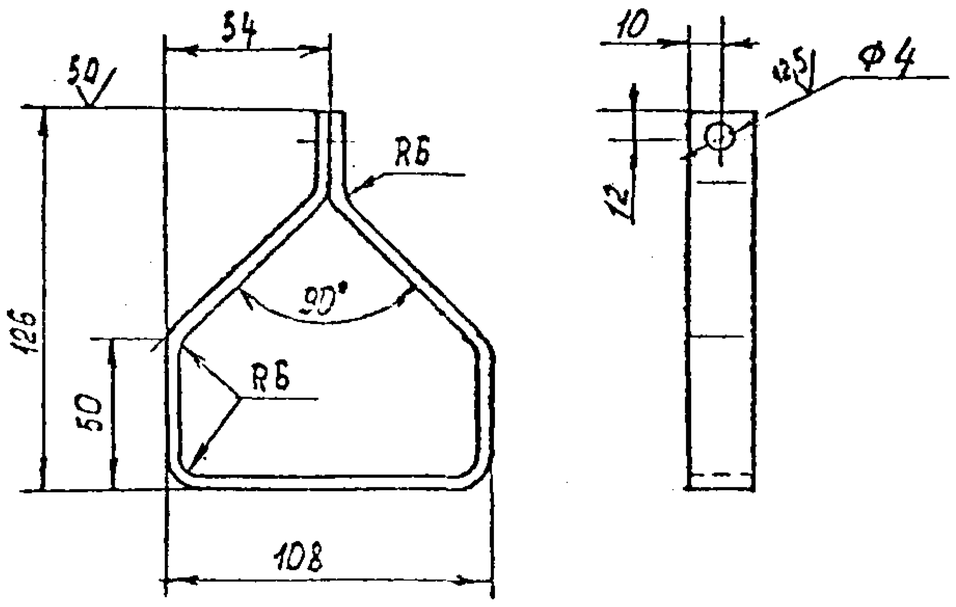

Предельные отклонения размеров H14; h14; $\pm\frac{t_2}{2}$.

Изм.	Лист	№ докум.	Подп.	Дата	А3Е 107.001			
Разраб.		Белявская			Ручка	Лит.	Масса	Масштаб
Пров.		Крупник				И	0,12	1:2
Нач.гр.		Крупник				Лист	Листов 1	
Гл.спец.		Грановский			Полоса $\frac{4\times20\ ГОСТ\ 103-76}{Ст.3\ ГОСТ\ 535-88}$	САНТЕХНИИПРОЕКТ		
Н.контр.		Лейтес						
Утв.		Сливак						

Копировал Формат А4

А3Е 107.003

Г(1)

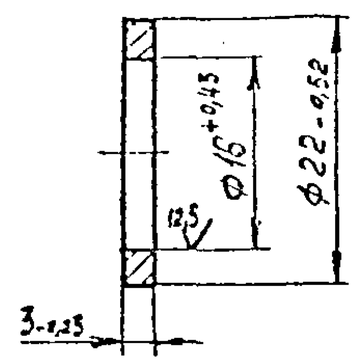

Изм.	Лист	№ докум.	Подп.	Дата	А3Е 107.003			
Разраб.		Белявская			Шайба	Лит.	Масса	Масштаб
Пров.		Крупник				И	0,005	2:1
Нач.гр.		Крупник				Лист	Листов 1	
Гл.спец.		Грановский			Пруток ЛБ3 24 ГОСТ2060-90	САНТЕХНИИПРОЕКТ		
Н.контр.		Лейтес						
Утв.		Сливак						

Копировал Формат А4

А3Е 107.000СБ

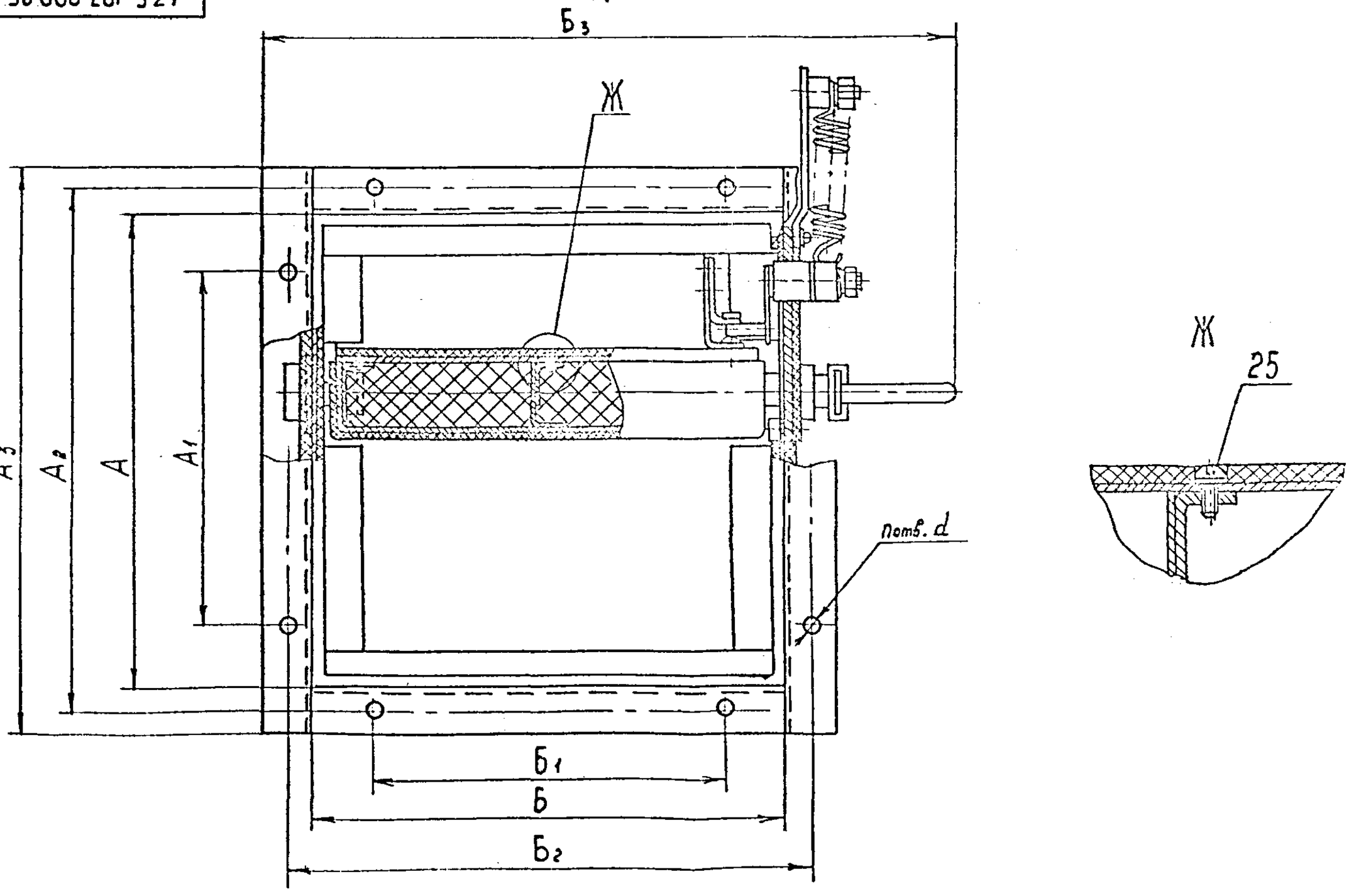

Изм.	Лист	№ докум.	Подп.	Дата	А3Е 107.000СБ	Лист 2

Серия 5.904-71.93 Выпуск 1

Инв. № подл. | Подп. и дата | Взам. инв. № | Инв. № дубл. | Подп. и дата

Формат	Зона	Поз.	Обозначение	Наименование	Кол.	Примечание
				Документация		
А4			А3Е 107.010 СБ	Сборочный чертеж		
				Детали		
А4		1	А3Е 107.005	Втулка	1	
А4		2	А3Е 107.006	Рычаг	1	

Изм.	Лист	№ докум.	Подп.	Дата	А3Е 107.010			
Разраб.		Белявская			Рычаг	Лит. И	Лист	Листов 1
Пров.		Крупник						
Нач.гр.		Крупник				Сантехниипроект		
Н.контр.		Лейтес						
Утв.		Спивак						

Копировал Формат А4

А3Е 107.010СБ

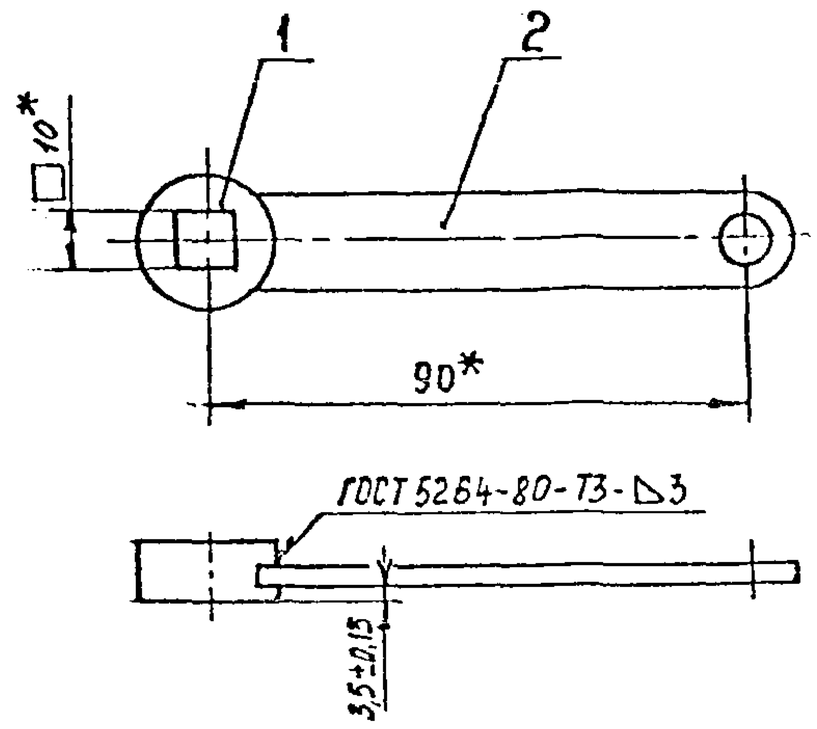

*Размеры для справок.

Изм.	Лист	№ докум.	Подп.	Дата	А3Е 107.010 СБ			
Разраб.		Белявская			Рычаг	Лит. И	Масса 0,05	Масса 1:1
Пров.		Крупник				Лист	Листов 1	
Нач.гр.		Крупник				Сантехниипроект		
Гл.спец.		Грановский						
Н. контр.		Лейтес						
Утв.		Спивак						

Копировал Формат А4

А3Е 107.005

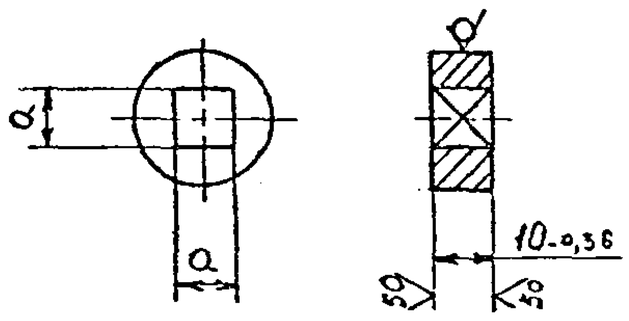

Обозначение	a, мм	Материал	Масса, кг
А3Е 107.005	$10^{+0,15}$	Круг $\frac{22\ \text{ГОСТ}\ 2590-88}{\text{Ст.3 ГОСТ}\ 535-88}$	0,022
-01	$13^{+0,18}$	Круг $\frac{28\ \text{ГОСТ}\ 2590-88}{\text{Ст.3 ГОСТ}\ 535-88}$	0,035

Изм.	Лист	№ докум.	Подп.	Дата	А3Е 107.005			
Разраб.		Белявская			Втулка	Лит. И	Масса См. табл.	Масштаб —
Пров.		Крупник				Лист	Листов 1	
Нач.гр.		Крупник			См. табл.	Сантехниипроект		
Гл.спец.		Грановский						
Н. контр.		Лейтес						
Утв.		Спивак						

Копировал Формат А4

А3Е 107.006

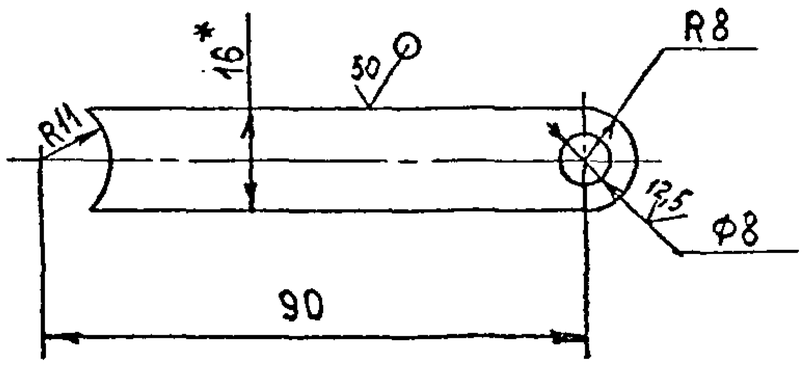

1. *Размер для справок.
2. $H14; \pm \frac{t_2}{2}$.

Изм.	Лист	№ докум.	Подп.	Дата	А3Е 107.006			
Разраб.		Белявская			Рычаг	Лит. И	Масса 0,03	Масштаб 1:1
Пров.		Крупник				Лист	Листов 1	
Нач.гр.		Крупник			Лист 3 ГОСТ 19903-74	Сантехниипроект		
Гл.спец.		Грановский			Сталь 08кп ГОСТ 16523-89			
Н. контр.		Лейтес						
Утв.		Спивак						

Копировал Формат А4

Формат	Зона	Поз.	Обозначение	Наименование	Кол.	Примечание
				Документация		
А4			АЗЕ 107.020 СБ	Сборочный чертеж		
				Детали		
А4		1	АЗЕ 107.008	Ось	1	
А4		2	АЗЕ 107.009	Планка	1	

Изм.	Лист	№ докум.	Подп.	Дата	АЗЕ 107.020	
Разраб.		Белявская			Ось	Лит. И; Лист; Листов 1
Пров.		Крупник				Сантехниипроект
Нач.гр.		Крупник				
Н.контр.		Лейтес				
Утв.		Сливак				

Инв. № подл. | Подп. и дата | Взам. инв. №

Копировал | Формат А4

АЗЕ 107.020 СБ

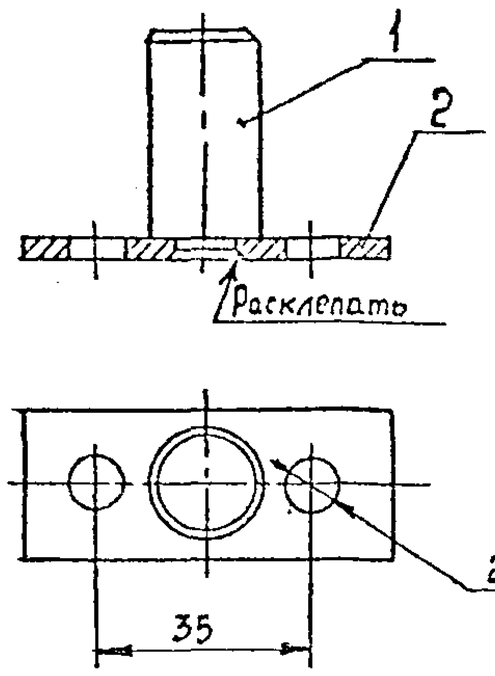

Размеры для справок.

Изм.	Лист	№ докум.	Подп.	Дата	АЗЕ 107.020 СБ	
Разраб.		Белявская			Ось	Лит. И; Масса 0,1; Масштаб 1:1
Пров.		Крупник				Лист; Листов 1
Нач.гр.		Крупник				Сантехниипроект
Гл.спец.		Грановский				
Н.контр.		Лейтес				
Утв.		Сливак				

Инв. № подл. | Подп. и дата | Взам. инв. № | Инв. № дубл. | Подп. и дата

Копировал | Формат А4

АЗЕ 107.008

12,5 (√)

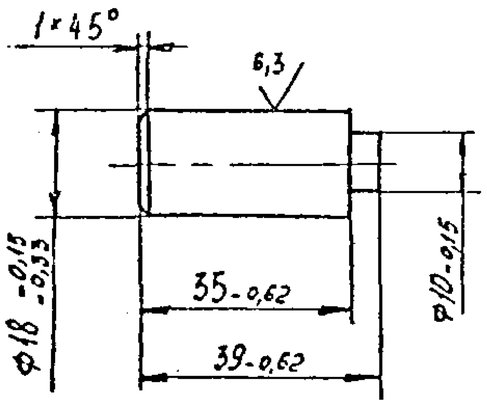

Изм.	Лист	№ докум.	Подп.	Дата	АЗЕ 107.008	
Разраб.		Белявская			Ось	Лит. И; Масса 0,08; Масштаб 1:1
Пров.		Крупник				Лист; Листов 1
Нач.гр.		Крупник				Сантехниипроект
Гл.спец.		Грановский			Пруток Л63 20 ГОСТ 2060-90	
Н.контр.		Лейтес				
Утв.		Сливак				

Серия 5.904-71.93 Выпуск 1

Инв. № подл. | Подп. и дата | Взам. инв. № | Инв. № дубл. | Подп. и дата

Копировал | Формат А4

АЗЕ 107.009

50 (√)

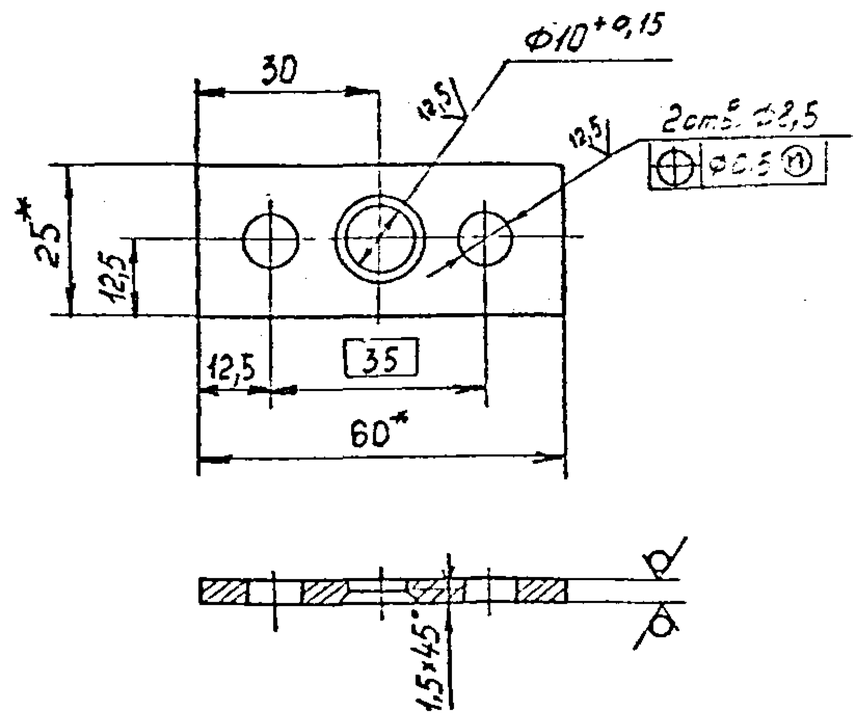

1.* Размеры для справок.
2. $H14; \pm \frac{t_2}{2}$.

Изм.	Лист	№ докум.	Подп.	Дата	АЗЕ 107.009	
Разраб.		Белявская			Планка	Лит. И; Масса 0,03; Масштаб 1:1
Пров.		Крупник				Лист; Листов 1
Нач.гр.		Крупник				Сантехниипроект
Гл.спец.		Грановский			Лист 3 ГОСТ 19903-74 / Ст3сп6 ГОСТ 16523-89	
Н.контр.		Лейтес				
Утв.		Сливак				

Инв. № подл. | Подп. и дата | Взам. инв. № | Инв. № дубл. | Подп. и дата

Копировал | Формат А4

Формат	Зона	Поз.	Обозначение	Наименование	Кол.	Примечание
				Документация		
А4			А3Е 107.030 СБ	Сборочный чертеж		
				Детали		
А4		1	А3Е 107.009	Планка	1	
		2	А3Е 107.011	Ось	1	

Изм.	Лист	№ докум.	Подп.	Дата	А3Е 107.030			
Разраб.		Белявская			Ось	Лит.	Лист	Листов
Пров.		Крупник				И		1
Нач.гр.		Крупник				САНТЕХНИИПРОЕКТ		
Н.контр.		Лейтес						
Утв.		Спивак						

Копировал Формат А4

А3Е 107.030 СБ

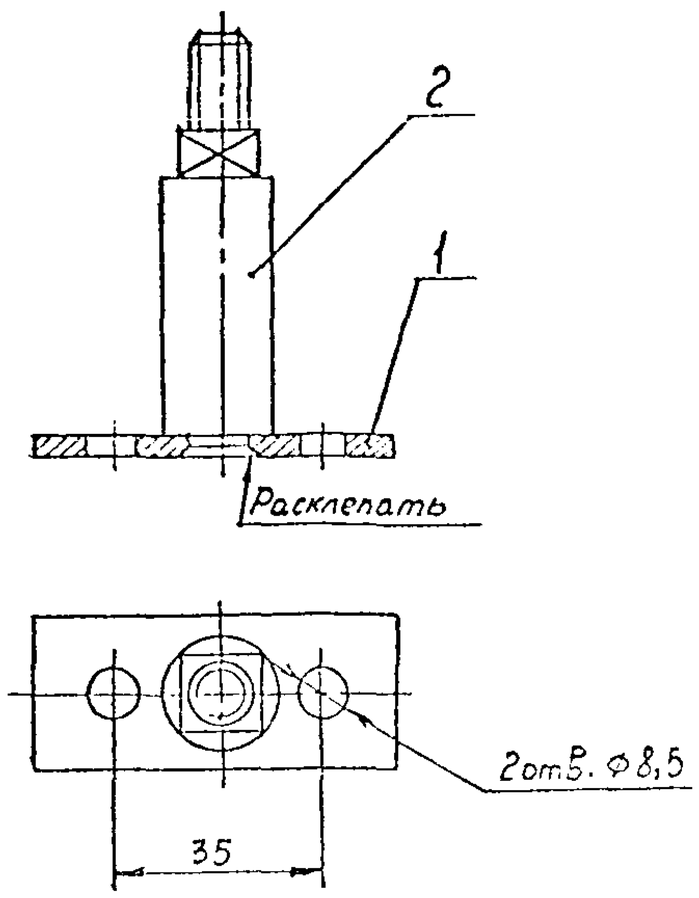

Размеры для справок.

Изм.	Лист	№ докум.	Подп.	Дата	А3Е 107.030 СБ			
Разраб.		Белявская			Ось	Лит.	Масса	Масштаб
Пров.		Крупник				И	0,15	1:1
Нач.гр.		Крупник				Лист	Листов 1	
Гл.спец.		Грановский				САНТЕХНИИПРОЕКТ		
Н.контр.		Лейтес						
Утв.		Спивак						

Копировал Формат А4

Формат	Зона	Поз.	Обозначение	Наименование	Кол.	Примечание
				Документация		
А4			А3Е 107.040 СБ	Сборочный чертеж		
				Детали		
А4		1	А3Е 107.013	Планка	1	
А4		2	А3Е 107.014	Ось	1	
А4		3	А3Е 107.015	Палец	1	

Изм.	Лист	№ докум.	Подп.	Дата	А3Е 107.040			
Разраб.		Белявская			Фиксатор	Лит.	Лист	Листов
Пров.		Крупник				И		1
Нач.гр.		Крупник				САНТЕХНИИПРОЕКТ		
Н.контр.		Лейтес						
Утв.		Спивак						

Серия 5.904-71.93 Выпуск 1

А3Е 107.040 СБ

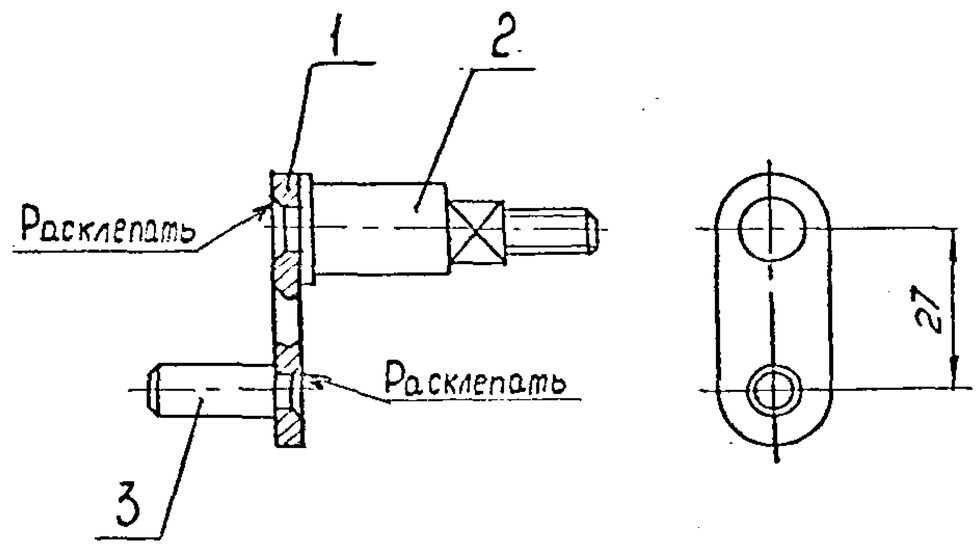

Размер для справок.

Изм.	Лист	№ докум.	Подп.	Дата	А3Е 107.040 СБ			
Разраб.		Белявская			Фиксатор	Лит.	Масса	Масштаб
Пров.		Крупник				И	0,09	1:1
Нач.гр.		Крупник				Лист	Листов 1	
Гл.спец.		Грановский				САНТЕХНИИПРОЕКТ		
Н.контр.		Лейтес						
Утв.		Спивак						

А3Е 107.011

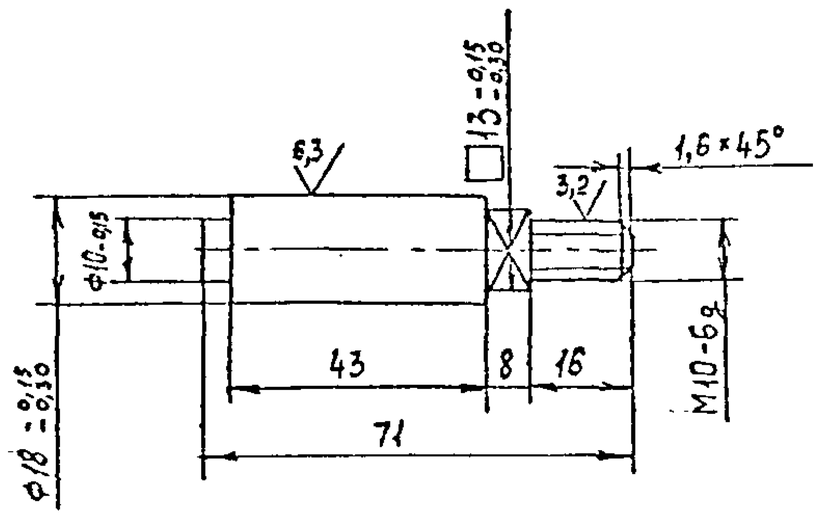

Неуказанные предельные отклонения размеров $h14; \pm\frac{t_2}{2}$.

Изм.	Лист	№ докум.	Подп.	Дата	А3Е 107.011		
Разраб.		Беляевская			Ось	Лит. И	Масса 0,12	Масштаб 1:1
Пров.		Крупник				Лист	Листов 1
Нач. гр.		Крупник			Пруток Л63 20 ГОСТ2060-90	САНТЕХНИИПРОЕКТ	
Гл. спец.		Грановский					
Н. контр.		Лейтес					
Утв.		Сливак					

Копировал Формат А4

Подп. и дата | Инв. № дубл. | Взам. инв. № | Подп. и дата | Инв. № подл.

А3Е 107.013

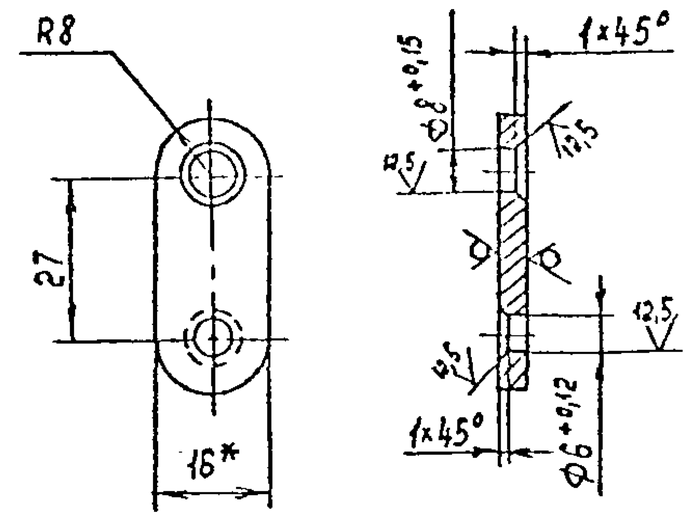

1.* Размер для справок.

2. $\pm\frac{t_2}{2}$.

Изм.	Лист	№ докум.	Подп.	Дата	А3Е 107.013		
Разраб.		Беляевская			Планка	Лит. И	Масса 0,024	Масштаб 1:1
Пров.		Крупник				Лист	Листов 1
Нач. гр.		Крупник			Лист 4 ГОСТ 19903-74 / Ст.3 ГОСТ 14637-89	САНТЕХНИИПРОЕКТ	
Гл. спец.		Грановский					
Н. контр.		Лейтес					
Утв.		Сливак					

Копировал Формат А4

А3Е 107.014

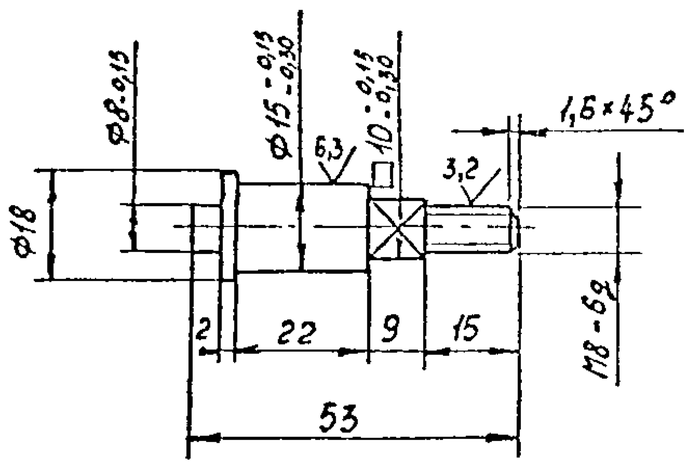

Неуказанные предельные отклонения размеров $h14; \pm\frac{t_2}{2}$.

Изм.	Лист	№ докум.	Подп.	Дата	А3Е 107.014		
Разраб.		Беляевская			Ось	Лит. И	Масса 0,05	Масштаб 1:1
Пров.		Крупник				Лист	Листов 1
Нач. гр.		Крупник			Пруток Л63 20 ГОСТ2060-90	САНТЕХНИИПРОЕКТ	
Гл. спец.		Грановский					
Н. контр.		Лейтес					
Утв.		Сливак					

Серия 5.904-71.93 Выпуск 1

А3Е 107.015

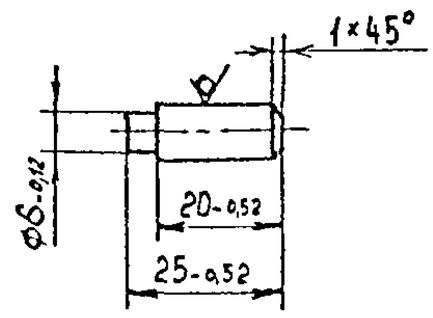

Изм.	Лист	№ докум.	Подп.	Дата	А3Е 107.015		
Разраб.		Беляевская			Палец	Лит. И	Масса 0,01	Масштаб 1:1
Пров.		Крупник				Лист	Листов 1
Нач. гр.		Крупник			Пруток Л63 8 ГОСТ2060-90	САНТЕХНИИПРОЕКТ	
Гл. спец.		Грановский					
Н. контр.		Лейтес					
Утв.		Сливак					

Формат	Зона	Поз.	Обозначение	Наименование	Кол.	Примечание
				Документация		
А2			АЗЕ 107 050 СБ	Сборочный чертеж		
				Детали		
Б4		1	АЗЕ107.017	Бобышка		
				Круг 30 ГОСТ 2590-88 / Ст3 ГОСТ 535-88		
				L= 10-0,36	2	0,06кг
Б4		2	АЗЕ107.018	Бобышка		
				Лист 5 ГОСТ 19903-74 / Ст.3 ГОСТ 14637-89		
				12-0,43 X 12-0,43	4	0,006кг
			Переменные данные	Для исполнений		
				АЗЕ 107.050		
				Сборочные единицы		
А4		3	АЗЕ107.060	Фланец	2	
				Детали		
А3		4	АЗЕ107.019	Стенка	1	
		5	-01	Стенка	1	
А4		6	АЗЕ107.021	Упор	2	

Подп. и дата | Инв. № дубл. | Взам. инв. № | Подп. и дата | Инв. № подл.

Изм.	Лист	№ докум.	Подп.	Дата
Разраб.	Беляевская			
Пров.	Крупник			
Нач. гр.	Крупник			
Н. контр.	Лейтес			
Утв.	Спивак			

АЗЕ107.050

Корпус

Лит.	Лист	Листов
И	1	6

САНТЕХНИКИПРОЕКТ

Копировал Формат А4

Формат	Зона	Поз.	Обозначение	Наименование	Кол.	Примечание
Б4		7	АЗЕ107.022	Стенка		
				Лист 2 ГОСТ 19903-74 / 0К360В ГОСТ 16523-89		
				235-1,15 X 246-1,15	2	0,9 кг
А3		8	АЗЕ107.023	Упор	1	
		9	-01	Упор	1	
		10	-02	Упор	1	
		11	-03	Упор	1	
Б4		12	АЗЕ107.024	Пластина		
				Лист 3 ГОСТ 19903-74 / 0К360В ГОСТ 16523-89		
				40-0,62 X 40-0,62	2	0,04 кг
				АЗЕ107.050-01		
				Сборочные единицы		
А4		3	АЗЕ107.060-01	Фланец	2	
				Детали		
А3		4	АЗЕ107.019-02	Стенка	1	
		5	-03	Стенка	1	
А4		6	АЗЕ107.025	Упор	2	
Б4		7	АЗЕ107.025	Стенка		
				Лист 2 ГОСТ 19903-74 / 0К360В ГОСТ 16523-89		
				246-1,15 X 290-1,3	2	1,1 кг
А3		8	АЗЕ107.023-04	Упор	1	
		9	-05	Упор	1	
		10	-06	Упор	1	
		11	-07	Упор	1	

Подп. и дата | Инв. № дубл. | Взам. инв. № | Подп. и дата | Инв. № подл.

Изм. | Лист | № докум. | Подп. | Дата

АЗЕ107.050

Лист 2

Копировал Формат А4

Формат	Зона	Поз.	Обозначение	Наименование	Кол.	Примечание
Б4		12	АЗЕ107.026	Пластина		
				Лист 3 ГОСТ 19903-74 / 0К360В ГОСТ 16523-89		
				60-0,74 X 60-0,74	2	0,08 кг
				АЗЕ107.050-02		
				Сборочные единицы		
А4		3	АЗЕ107.060-02	Фланец	2	
				Детали		
А3		4	АЗЕ107.019-04	Стенка	1	
		5	-05	Стенка	1	
А4		6	АЗЕ107.021-01	Упор	2	
Б4		7	АЗЕ107.027	Стенка		
				Лист 2 ГОСТ 19903-74 / 0К360В ГОСТ 16523-89		
				396-1,4 X 405-1,55	2	2,5 кг
А3		8	АЗЕ107.023-08	Упор	1	
		9	-09	Упор	1	
		10	-10	Упор	1	
		11	-11	Упор	1	
Б4		12	АЗЕ107.026	Пластина		
				Лист 3 ГОСТ 19903-74 / 0К360В ГОСТ 16523-89		
				60-0,74 X 60-0,74	2	0,08 кг
				АЗЕ107.050-03		
				Сборочные единицы		
А4		3	АЗЕ107.060-03	Фланец	2	

Подп. и дата | Инв. № дубл. | Взам. инв. № | Подп. и дата | Инв. № подл.

Изм. | Лист | № докум. | Подп. | Дата

АЗЕ107.050

Лист 3

Копировал Формат А4

Формат	Зона	Поз.	Обозначение	Наименование	Кол.	Примечание
				Детали		
А3		4	АЗЕ107.019-06	Стенка	1	
		5	-07	Стенка	1	
А4		6	АЗЕ107.021-02	Упор	2	
Б4		7	АЗЕ107.028	Стенка		
				Лист 2 ГОСТ 19903-74 / 0К360В ГОСТ 16523-89		
				496-1,55 X 520-1,75	2	4,0 кг
А3		8	АЗЕ107.023-12	Упор	1	
		9	-13	Упор	1	
		10	-14	Упор	1	
		11	-15	Упор	1	
Б4		12	АЗЕ107.026	Пластина		
				Лист 3 ГОСТ 19903-74 / 0К360В ГОСТ 16523-89		
				60-0,74 X 60-0,74	2	0,08 кг
				АЗЕ107.050-04		
				Сборочные единицы		
А4		3	АЗЕ107.060-04	Фланец	2	
				Детали		
А3		4	АЗЕ107.019-08	Стенка	1	
		5	-09	Стенка	1	
А4		6	АЗЕ107.021-03	Упор	2	
Б4		7	АЗЕ107.029	Стенка		
				Лист 2 ГОСТ 19903-74 / 0К360В ГОСТ 16523-89		
				596-1,75 X 640-2	2	6,0 кг

Подп. и дата | Инв. № дубл. | Взам. инв. № | Подп. и дата | Инв. № подл.

Изм. | Лист | № докум. | Подп. | Дата

АЗЕ107.050

Лист 4

Копировал Формат А4

Серия 5.904-71.93 Выпуск 1

Формат	Зона	Поз.	Обозначение	Наименование	Кол.	Примечание
А3		8	АЗЕ 107.023-16	Упор	1	
		9	-17	Упор	1	
		10	-18	Упор	1	
		11	-19	Упор	1	
Б4		12	АЗЕ 107.026	Пластина		
				Лист 3 ГОСТ 19903-74 / ОК350В ГОСТ16523-89		
				60-0,74 × 60-0,74	2	0,08 кг
				АЗЕ 107.050-05		
				Сборочные единицы		
А4		3	АЗЕ 107.060-05	Фланец	2	
				Детали		
А3		4	АЗЕ 107.019-10	Стенка	1	
		5	-11	Стенка	1	
А4		6	АЗЕ 107.021-04	Упор	2	
Б4		7	АЗЕ 107.031	Стенка		
				Лист 2 ГОСТ 19903-74 / ОК350В ГОСТ16523-89		
				796-2,0 × 870-2,3	2	10,8 кг
А3		8	АЗЕ 107.023-20	Упор	1	
		9	-21	Упор	1	
		10	-22	Упор	1	
		11	-23	Упор	1	
Б4		12	АЗЕ 107.026	Пластина		
				Лист 3 ГОСТ 19903-74 / ОК350В ГОСТ16523-89		
				60-0,74 × 60-0,74	2	0,08 кг

Инв. № подл. | Подп. и дата | Взам. инв. № | Инв. № дубл. | Подп. и дата

Изм. | Лист | № докум. | Подп. | Дата

АЗЕ 107.050

Лист 5

Копировал | Формат А4

Формат	Зона	Поз.	Обозначение	Наименование	Кол.	Примечание
				АЗЕ 107.050-06		
				Сборочные единицы		
А4		3	АЗЕ 107.060-06	Фланец	2	
				Детали		
А3		4	АЗЕ 107.019-12	Стенка	1	
		5	-13	Стенка	1	
А4		6	АЗЕ 107.021-05	Упор	2	
Б4		7	АЗЕ 107.031	Стенка		
				Лист 2 ГОСТ 19903-74 / ОК350В ГОСТ16523-89		
				996-2,3 × 1100-2,6	2	17,1 кг
А3		8	АЗЕ 107.023-24	Упор	1	
		9	-25	Упор	1	
		10	-26	Упор	1	
		11	-27	Упор	1	
Б4		12	АЗЕ 107.026	Пластина		
				Лист 3 ГОСТ 19903-74 / ОК350В ГОСТ16523-89		
				60-0,74 × 60-0,74	2	0,08 кг

Инв. № подл. | Подп. и дата | Взам. инв. № | Инв. № дубл. | Подп. и дата

Изм. | Лист | № докум. | Подп. | Дата

АЗЕ 107.050

Лист 6

Копировал | Формат А4

АЗЕ 107.019

Рис. 1

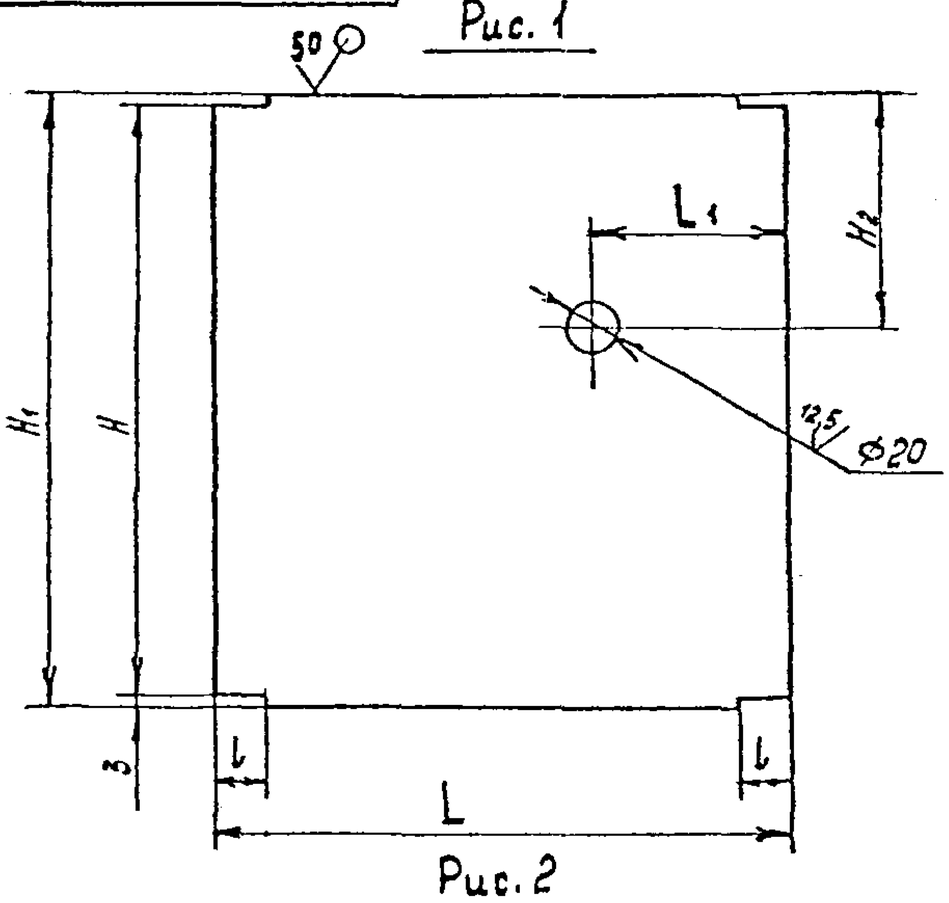

Рис. 2

Остальное – см. рис. 1

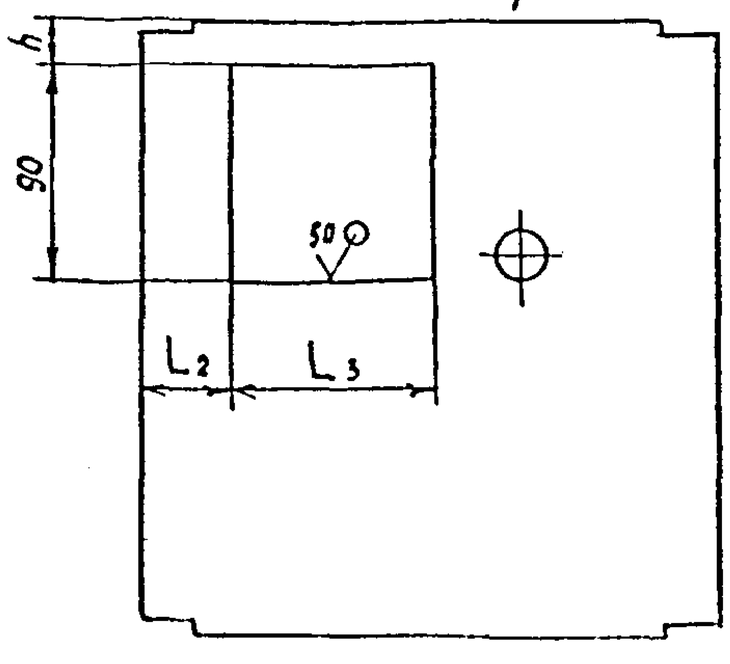

Обозначение	Рис.	Размеры, мм									Масса, кг
		H	H1	H2	h	L	L1	L2	L3	l	
АЗЕ 107.019	1	250	256	98	–	235	81	–	–	21	0,9
-01	2				20			35	84		0,8
-02	1	300	306	122	–	290	109	–	–		1,4
-03	2				44			40	96		1,2
-04	1	400	406	165	–	405	159	–	–		2,6
-05	2				87			40	96		2,4
-06	1	500	506	205	–	520	205	–	–		4,1
-07	2				127			40	96		4,0
-08	1	600	606	245	–	640	253	–	–	28	6,0
-09	2				167			50	96		5,9
-10	1	800	806	325	–	870	345	–	–		10,9
-11	2				247			50	96		10,8
-12	1	1000	1006	405	–	1100	437	–	–	32	17,4
-13	2				327			50	96		17,3

Предельные отклонения размеров $H14$; $h14$; $\pm\frac{t_2}{2}$.

Серия 5.904-71.93 Выпуск 1

Инв. № подл. | Подп. и дата | Взам. инв. № | Инв. № дубл. | Подп. и дата

Изм.	Лист	№ докум.	Подп.	Дата
Разраб.	Белявская			
Пров.	Крупник			
Нач. гр.	Крупник			
Гл. спец.	Кравченко			
Н. контр.	Дедтес			
Утв.	Слиськ			

АЗЕ 107.019

Стенка

Лит. | Масса: см. табл. | Масштаб: –

Лист | Листов 1

Лист 2 ГОСТ 19903-74 / ОК350В ГОСТ16523-89

Сантехниипроект

Копировал | Формат А3

АЗЕ 107.050 СБ

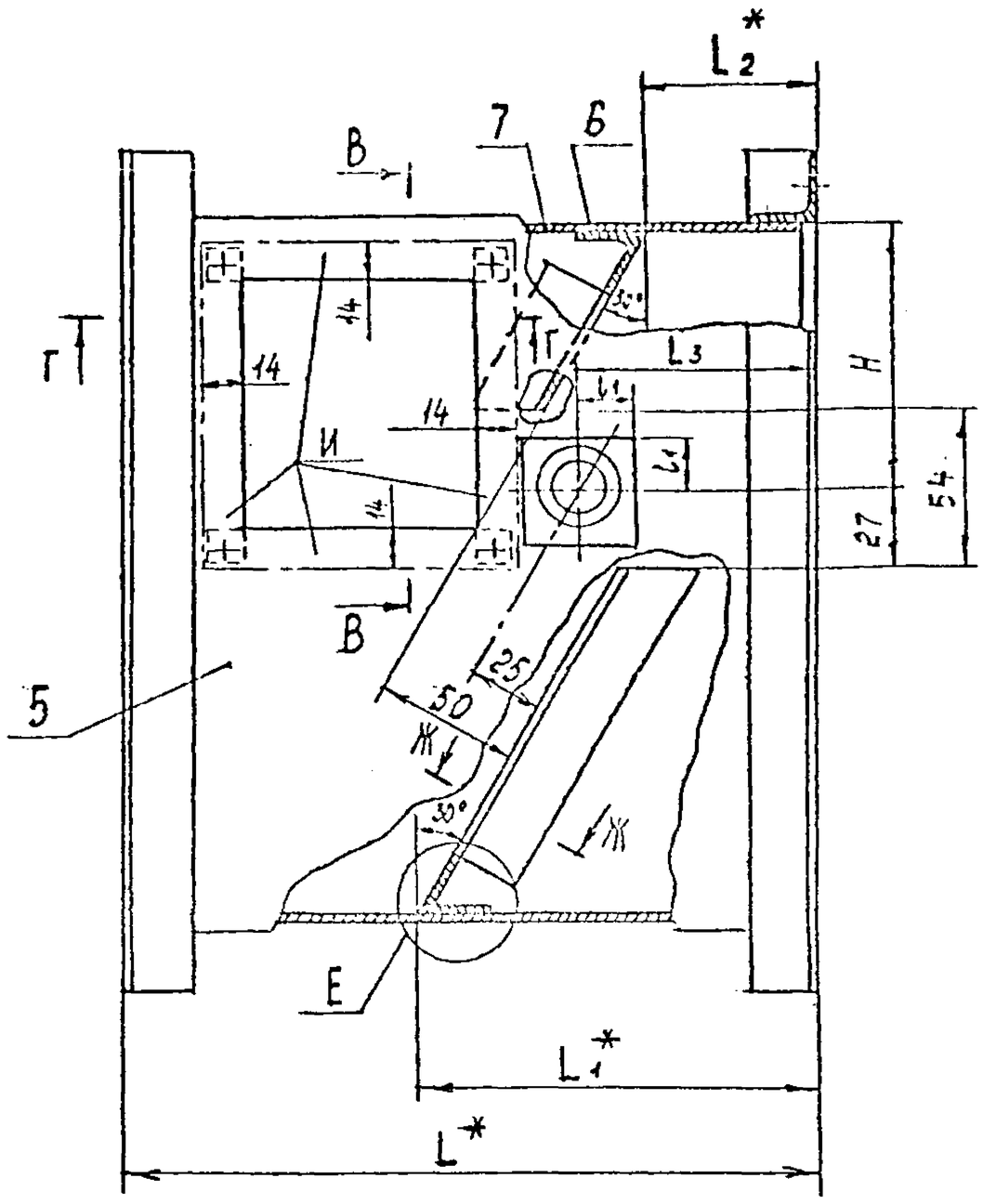

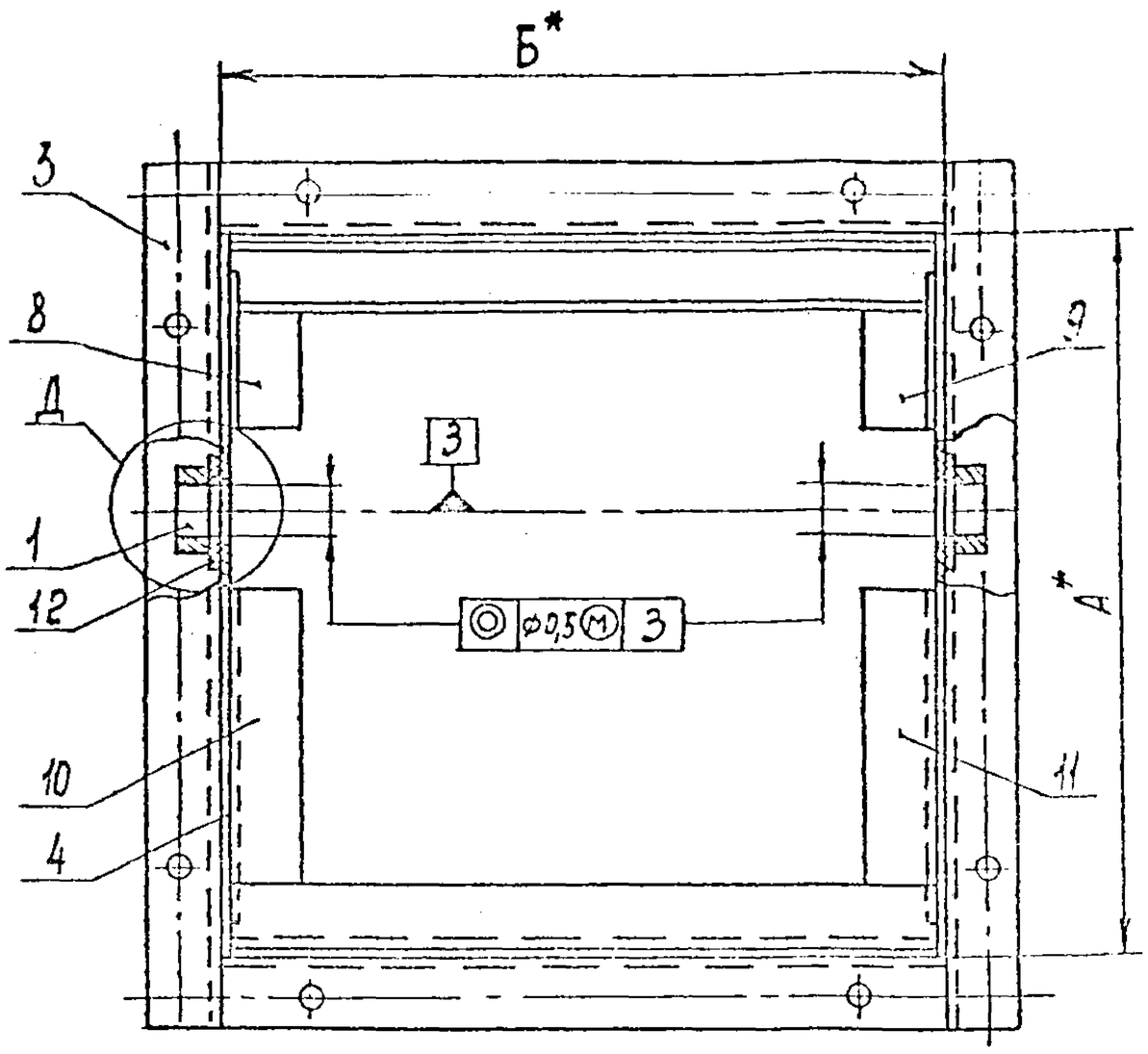

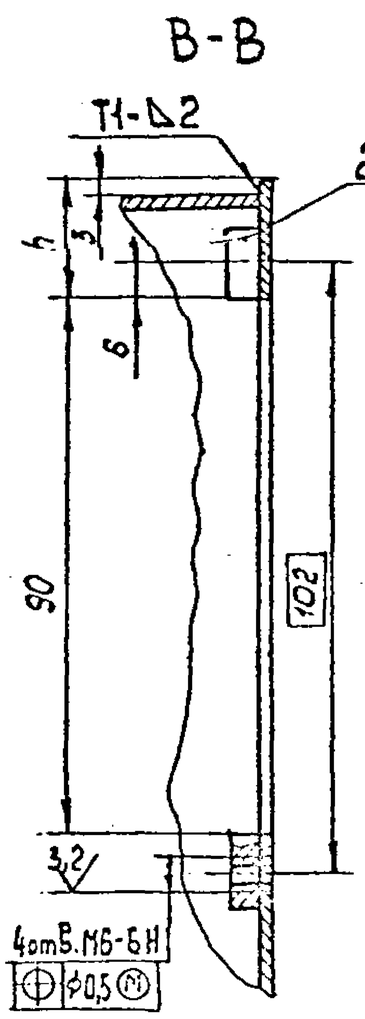

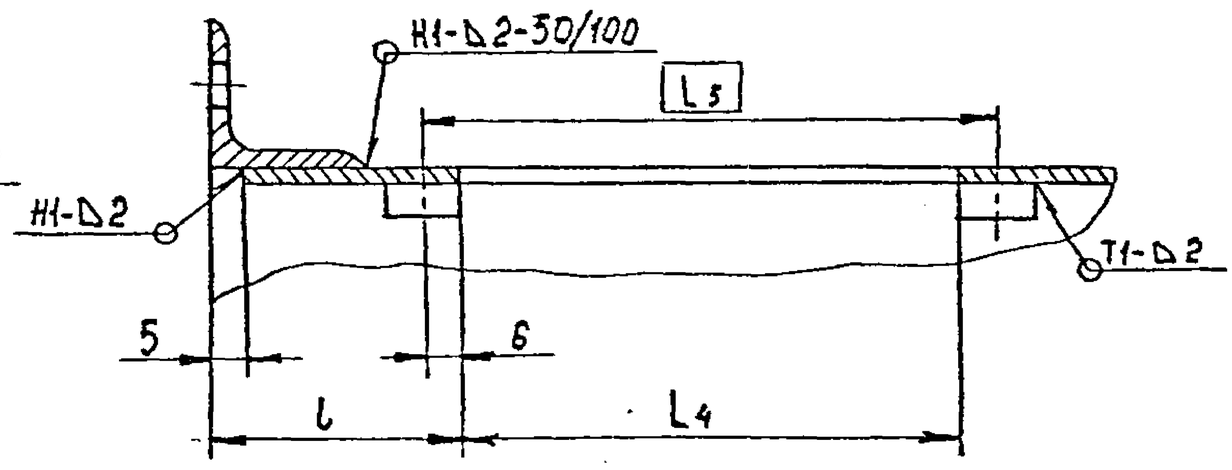

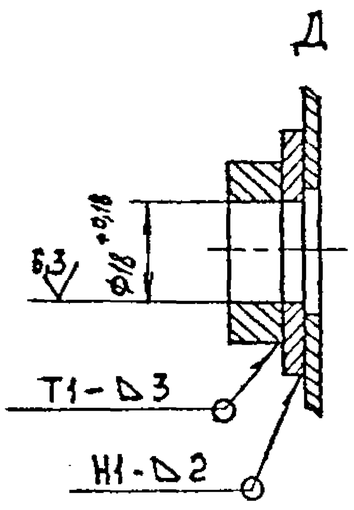

Обозначение	Размеры, мм												Масса, кг
	А*	Б*	Н	h	L*	L1*	L2*	L3	L4	L5	l	l1	
АЗЕ 107.050	250	250	95	20	245	145	61	86	84	96	40	20	7,0
-01	300		119	44	300	188	75	114	96	108	45	30	8,7
-02	400	400	162	87	415	271	101	164					15,2
-03	500	500	202	127	530	352	124	210					22,6
-04	600	600	242	167	650	434	148	258			55		35,8
-05	800	800	322	247	880	596	194	350					58,8
-06	1000	1000	402	327	1110	757	240	442					89,6

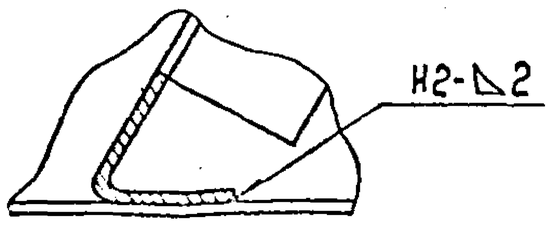

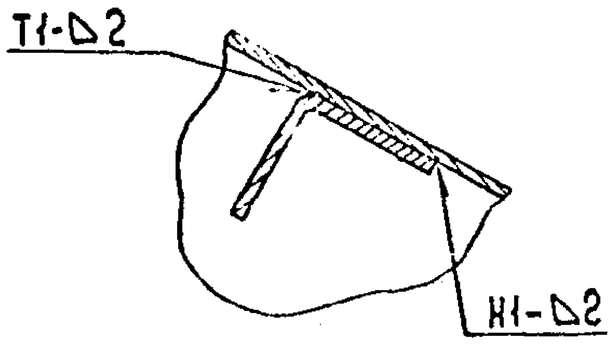

1.* Размеры для справок.
2. Н14; h14; $\pm\frac{t_2}{2}$.
3. Сварные швы по ГОСТ 5264-80.
4. Покрытие внутренних и наружных поверхностей стенок поз. 4; 5; 7 (кроме поверхностей И и отверстий) - покрытие по стали вспучивающееся огнезащитное ВПМ-2 ГОСТ 25131-82. Толщина покрытия 4 мм.

Изм.	Лист	№ докум.	Подп.	Дата	АЗЕ 107.050 СБ			
Разраб.		Белоусова			Корпус	Лит.	Масса	Масштаб
Пров.		Хочунник				И	См. табл.	-
Нач.гр.		Крапивк				Лист	Листов 1	
Гл.спец.		Грановск				САНТЕХНИИПРОЕКТ		
Н.контр.		Лентес						
УТВ.		Спивак						

Серия 5.904-71.93 Выпуск 1

Взам. инв № | Инв. № дубл. | Подп. и дата | Подп. и дата

Копировал | Формат А2

Формат	Зона	Поз.	Обозначение	Наименование	Кол.	Примечание
				Документация		
А3			А3Е107.060 СБ	Сборочный чертеж		
			Переменные данные	Для исполнений		
				А3Е107.060		
				Детали		
БЧ		1	А3Е107.033	Планка		
				Уголок 25х3 ГОСТ 8509-86 / Ст3 ГОСТ 535-88		
				L=250-1,15	2	0,28 кг
БЧ		2	А3Е107.034	Планка		
				Уголок 25х3 ГОСТ 8509-86 / Ст.3 ГОСТ 535-88		
				L=300-1,3	2	0,34 кг
				А3Е107.060-01		
				Детали		
БЧ		1	А3Е107.033	Планка		
				Уголок 25х3 ГОСТ 8509-86 / Ст.3 ГОСТ 535-88		
				L=250-1,15	2	0,28 кг
БЧ		2	А3Е107.035	Планка		
				Уголок 25х3 ГОСТ 8509-86 / Ст.3 ГОСТ 535-88		
				L=350-1,4	2	0,39 кг

Подп. и дата | Инв. № дубл. | Взам. инв. № | Подп. и дата | Инв. № подл.

Изм.	Лист	№ докум.	Подп.	Дата	А3Е107.060			
Разраб.	Оелявская				Фланец	Лит.	Лист	Листов 8
Пров.	Крупник						1	3
Нач.гр.	Крупник					Сантехниипроект		
Н. контр.	Лейтес							
Утв.	Сливак							

Копировал Формат А4

Формат	Зона	Поз.	Обозначение	Наименование	Кол.	Примечание
				А3Е107.060-02		
				Детали		
БЧ		1	А3Е107.036	Планка		
				Уголок 25х3 ГОСТ 8509-86 / Ст.3 ГОСТ 535-88		
				L=400-1,4	2	0,45 кг
БЧ		2	А3Е107.037	Планка		
				Уголок 25х3 ГОСТ 8509-86 / Ст.3 ГОСТ 535-88		
				L=450-1,55	2	0,5 кг
				А3Е107.060-03		
				Детали		
БЧ		1	А3Е107.038	Планка		
				Уголок 25х3 ГОСТ 8509-86 / Ст.3 ГОСТ 535-88		
				L=500-1,55	2	0,56 кг
БЧ		2	А3Е107.039	Планка		
				Уголок 25х3 ГОСТ 8509-86 / Ст.3 ГОСТ 535-88		
				L=550-1,75	2	0,62 кг
				А3Е107.060-04		
				Детали		
БЧ		1	А3Е107.041	Планка		
				Уголок 32х4 ГОСТ 8509-86 / Ст.3 ГОСТ 535-88		
				L=600-1,75	2	1,15 кг

Подп. и дата | Инв. № дубл. | Взам. инв. № | Подп. и дата | Инв. № подл.

Изм.	Лист	№ докум.	Подп.	Дата	А3Е107.060	Лист 2

Копировал Формат А4

Формат	Зона	Поз.	Обозначение	Наименование	Кол.	Примечание
БЧ		2	А3Е107.042	Планка		
				Уголок 32х4 ГОСТ 8509-86 / Ст.3 ГОСТ 535-88		
				L=664-2	2	1,27 кг
				А3Е107.060-05		
				Детали		
БЧ		1	А3Е107.043	Планка		
				Уголок 32х4 ГОСТ 8509-86 / Ст.3 ГОСТ 535-88		
				L=800-2	2	1,53 кг
БЧ		2	А3Е107.044	Планка		
				Уголок 32х4 ГОСТ 8509-86 / Ст.3 ГОСТ 535-88		
				L=864-2,3	2	1,65 кг
				А3Е107.060-06		
				Детали		
БЧ		1	А3Е107.045	Планка		
				Уголок 35х4 ГОСТ 8509-86 / Ст.3 ГОСТ 535-88		
				L=1000-2,3	2	2,1 кг
БЧ		2	А3Е107.046	Планка		
				Уголок 35х4 ГОСТ 8509-86 / Ст.3 ГОСТ 535-88		
				L=1070-2,6	2	2,24 кг

Серия 5.904-71.93 Выпуск 1

Подп. и дата | Инв. № дубл. | Взам. инв. № | Подп. и дата | Инв. № подл.

Изм.	Лист	№ докум.	Подп.	Дата	А3Е107.060	Лист 3

Копировал Формат А4

А3Е107.021

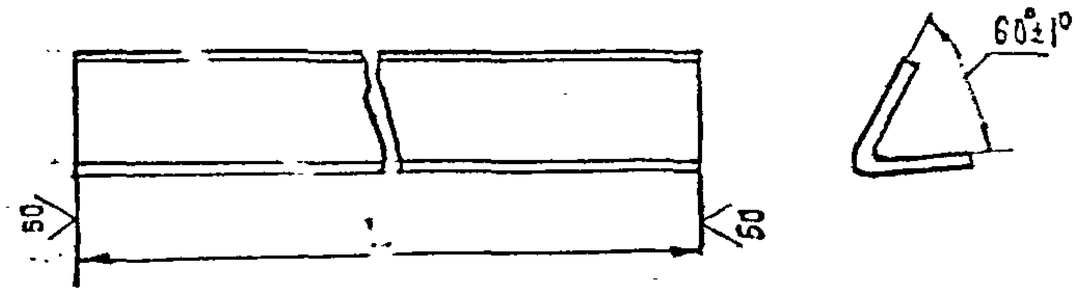

Обозначение	L, мм	Масса, кг
А3Е 107.021	246	0,18
-01	396	0,29
-02	496	0,36
-03	596	0,44
-04	796	0,58
-05	996	0,73

Неуказанные предельные отклонения размеров h14

Подп. и дата | Инв. № дубл. | Взам. инв. № | Подп. и дата | Инв. № подл.

Изм.	Лист	№ докум.	Подп.	Дата	А3Е107.021			
Разраб.	Оелявская				Упор	Лит.	Масса	Масштаб
Пров.	Крупник						См. табл.	–
Нач.гр.	Крупник					Лист	Листов 1	
Н. контр.	Лейтес				Уголок 25х25х2 ГОСТ 13771-74 / Ст.3 ГОСТ 14924-76	Сантехниипроект		
Утв.	Сливак							

Копировал Формат А4

Рис. 1

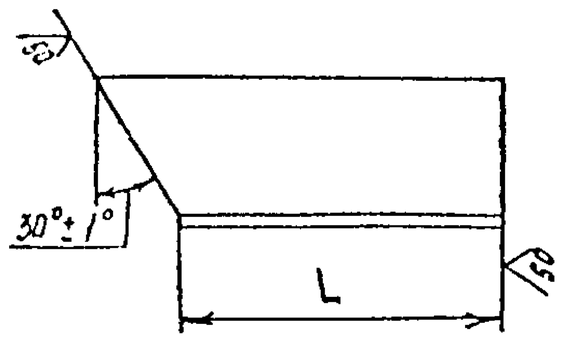

Рис. 2

Остальное – см. рис. 1

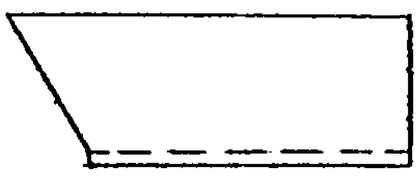

Обозначение	Рис.	L, мм	Масса, кг
АЗЕ 107.023	1	52	0,04
-01	2		
-02	1	120	0,09
-03	2		
-04	1	80	0,06
-05	2		
-06	1	150	0,11
-07	2		
-08	1	128	0,09
-09	2		
-10	1	216	0,16
-11	2		
-12	1	174	0,13
-13	2		

Продолжение

Обозначение	Рис.	L, мм	Масса, кг
АЗЕ 107.023 -14	1	286	0,2
-15	2		
-16	1	222	0,16
-17	2		
-18	1	354	0,26
-19	2		
-20	1	314	0,23
-21	2		
-22	1	494	0,36
-23	2		
-24	1	406	0,3
-25	2		
-26	1	632	0,46
-27	2		

Неуказанные предельные отклонения размеров h14.

Изм.	Лист	№ докум.	Подп.	Дата	АЗЕ 107.023		
Разраб.	Белявская				Упор	Лит. И	Масса См. табл. / Масштаб –
Пров.	Крупник					Лист	Листов 1
Нач.гр.	Крупник						
Гл.спец.	Грановский				Уголок 25×25×2 ГОСТ 19771-74 / Ст.3 ГОСТ 11474-76	САНТЕХНИИПРОЕКТ	
Н.контр.	Лейтес						
Утв.	Спивак						

Копировал Формат А3

Серия 5.904-71.93 Выпуск 1

Рис. 1 (1:2,5)

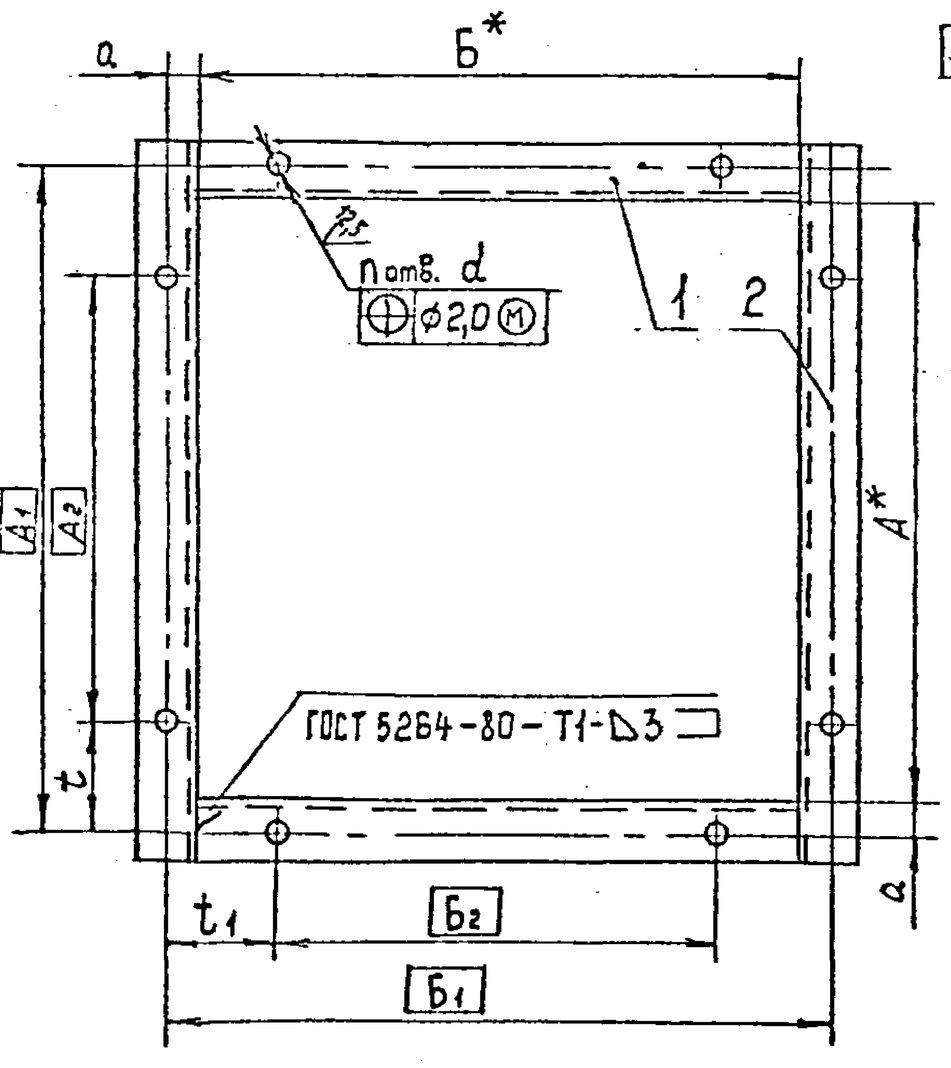

Рис. 2 (1:5)

Остальное – см. рис. 1

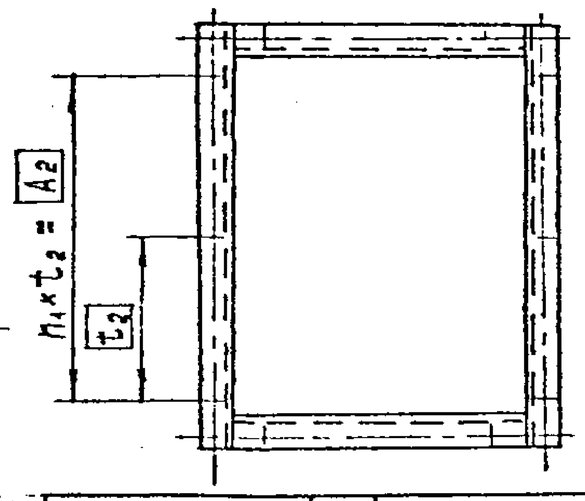

Рис. 3

Остальное – см. рис. 1

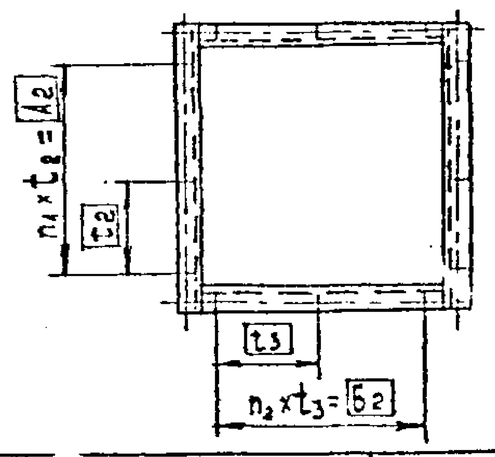

Обозначение	Рис.	Размеры, мм													Кол., шт.			Масса, кг
		А*	А1	А2	а	Б*	Б1	Б2	t	t1	t2	t3	d	n	n1	n2	
АЗЕ 107.060	1	250	280	190	15	250	280	190	45	45	–	–	8	8	–	–	1,3
-01	2	300	330	270					30		135	–		10	2	–	1,4
-02	3	400	430	340		400	430	340	45		170	170		12		2	1,9
-03		500	530	465		500	530	465	32,5	32,5	155	155		16	3	3	2,4
-04		600	630	540		600	630	540	45	45	135	135	10	20	4	4	4,9
-05		800	830	760		800	830	760	35	35	190	190					6,4
-06		1000	1040	950	20	1000	1040	950	45	45				24	5	5	8,7

1.* Размеры для справок.

2. H14; $\pm \frac{t_2}{2}$.

Изм.	Лист	№ докум.	Подп.	Дата	АЗЕ 107.060 СБ		
Разраб.	Белявская				Фланец	Лит. И	Масса См. табл. / Масштаб –
Пров.	Крупник					Лист	Листов 1
Нач.гр.	Крупник						
Гл.спец.	Грановский					САНТЕХНИИПРОЕКТ	
Н.контр.	Лейтес						
Утв.	Спивак						

Инв. № подл. | Подп. и дата | Взам. инв. № | Инв. № дубл. | Подп. и дата

Формат	Зона	Поз.	Обозначение	Наименование	Кол.	Примечание
				Документация		
А4			АЗЕ 107.070 СБ	Сборочный чертеж		
				Детали		
А4		1	АЗЕ 107.005-01	Втулка	1	
А4		2	АЗЕ 107.048	Ручка	1	
			Переменные данные	для исполнений		
				АЗЕ 107.070		
				Детали		
А4		3	АЗЕ 107.049	Рычаг	1	
				АЗЕ 107.070-01		
				Детали		
А4		3	АЗЕ 107.049-01	Рычаг	1	

Изм.	Лист	№ докум.	Подп.	Дата	АЗЕ 107.070			
Разраб.		Белявская			Рукоятка	Лит.	Лист	Листов
Пров.		Крупник				И		1
Нач. гр.		Крупник				САНТЕХНИИПРОЕКТ		
Н. контр.		Лейтес						
Утв.		Спивак						

Копировал Формат А4

АЗЕ 107.070 СБ

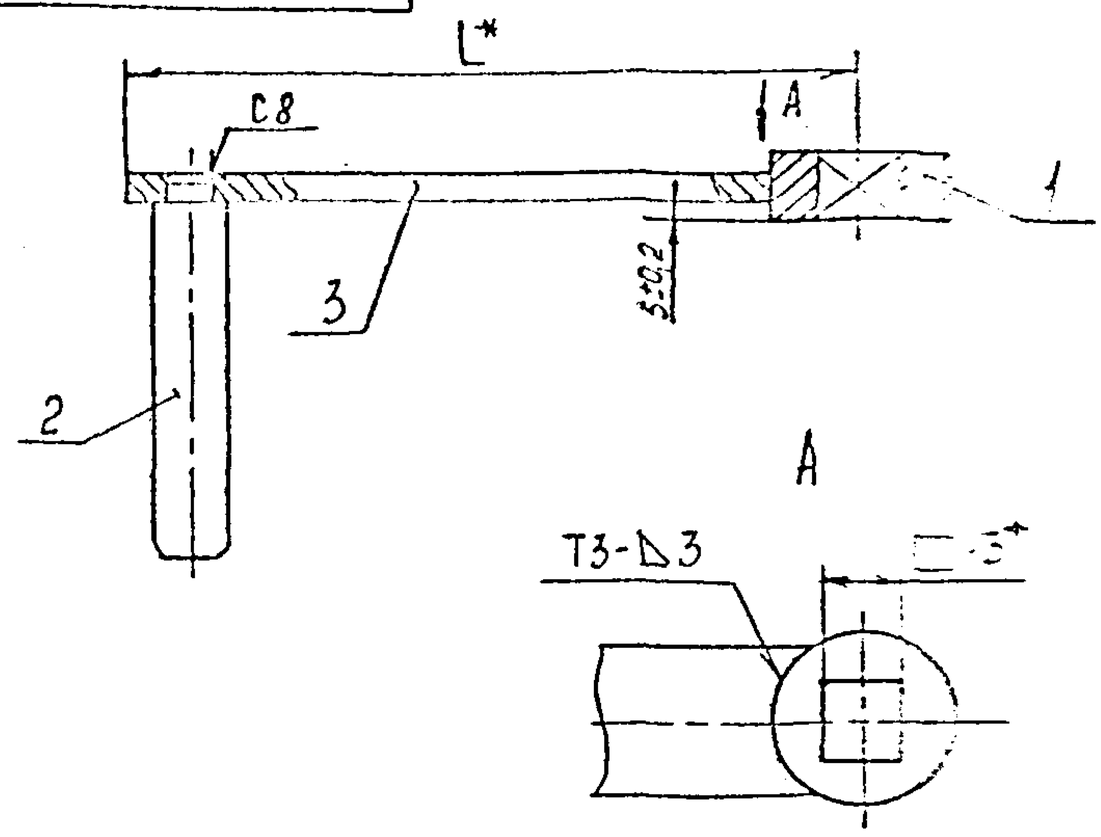

Обозначение	L*, мм	Масса, кг
АЗЕ 107.070	120	0,18
-01	170	0,19

1. * Размеры для справок.
2. Сварные швы по ГОСТ 5264-80.

Изм.	Лист	№ докум.	Подп.	Дата	АЗЕ 107.070 СБ			
Разраб.		Белявская			Рукоятка	Лит.	Масса	Масштаб
Пров.		Крупник				И	См. табл.	—
Нач. гр.		Крупник				Лист 1	Листов 1	
Гл. спец.		Грановский				САНТЕХНИИПРОЕКТ		
Н. контр.		Лейтес						
Утв.		Спивак						

Копировал Формат А4

АЗЕ 107.048

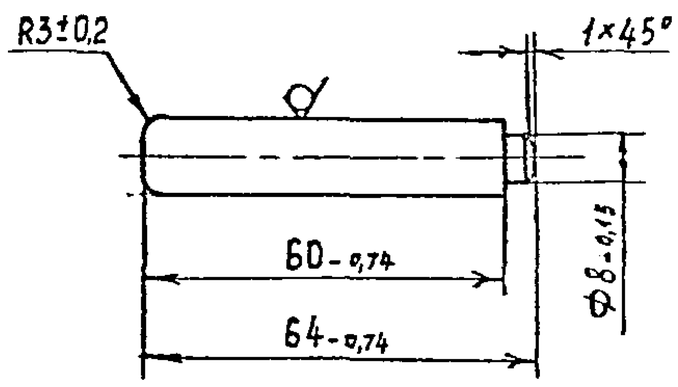

Изм.	Лист	№ докум.	Подп.	Дата	АЗЕ 107.048			
Разраб.		Белявская			Ручка	Лит.	Масса	Масштаб
Пров.		Крупник				И	0,05	1:1
Нач. гр.		Крупник				Лист	Листов 1	
Гл. спец.		Грановский			Круг 12 ГОСТ 2590-88 / Ст.3 ГОСТ 535-88	САНТЕХНИИПРОЕКТ		
Н. контр.		Лейтес						
Утв.		Спивак						

Серия 5.904-71.93 Выпуск 1

АЗЕ 107.049

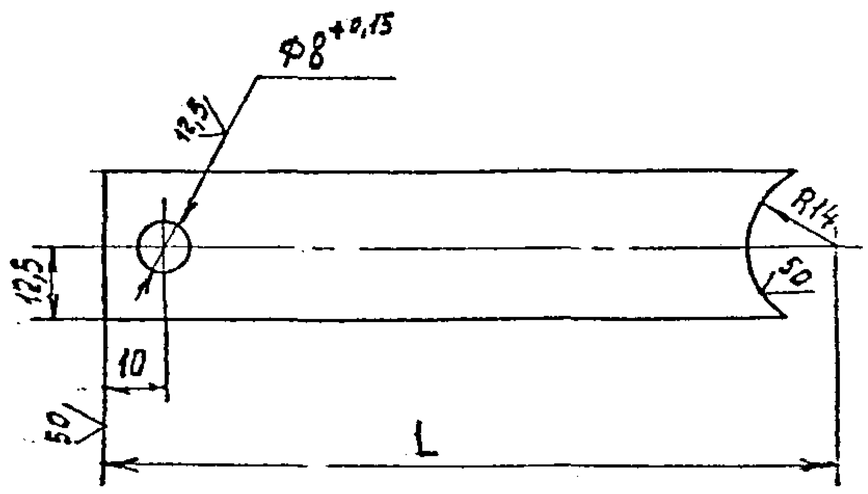

Обозначение	L, мм	Масса, кг
АЗЕ 107.049	120	0,09
-01	170	0,1

Неуказанные предельные отклонения размеров $\pm \frac{t_2}{2}$.

Изм.	Лист	№ докум.	Подп.	Дата	АЗЕ 107.049			
Разраб.		Белявская			Рычаг	Лит.	Масса	Масштаб
Пров.		Крупник				И	См. табл.	—
Нач. гр.		Крупник				Лист	Листов 1	
Гл. спец.		Грановский			Полоса 4×25 ГОСТ 103-76 / Ст.3 ГОСТ 535-88	САНТЕХНИИПРОЕКТ		
Н. контр.		Лейтес						
Утв.		Спивак						

Копировал Формат А4

Поз.	Обозначение	Наименование	Кол.	Примечание
		Документация		
А3	АЗЕ 107.080 СБ	Сборочный чертеж		
		Детали		
А4	1 АЗЕ 107.052	Планка	1	
А4	2 АЗЕ 107.053	Ось	1	
А4	3 АЗЕ 107.054	Втулка	1	
	Переменные данные	для исполнений		
		АЗЕ 107.080		
		Детали		
А4	4 АЗЕ 107.055	Крышка	1	
		АЗЕ 107.080-01		
		Детали		
А4	4 АЗЕ 107.055-01	Крышка	1	

Подп. и дата | Инв. № дубл. | Взам. инв. № | Подп. и дата | Инв. № подл.

Изм.	Лист	№ докум.	Подп.	Дата	АЗЕ 107.080			
Разраб.		Беляевская			Крышка	Лит.	Лист	Листов
Пров.		Крупник				И		1
Нач.гр.		Крупник				САНТЕХНИИПРОЕКТ		
Н.контр.		Лейтес						
Утв.		Спивак						

Копировал Формат А4

АЗЕ 107.052

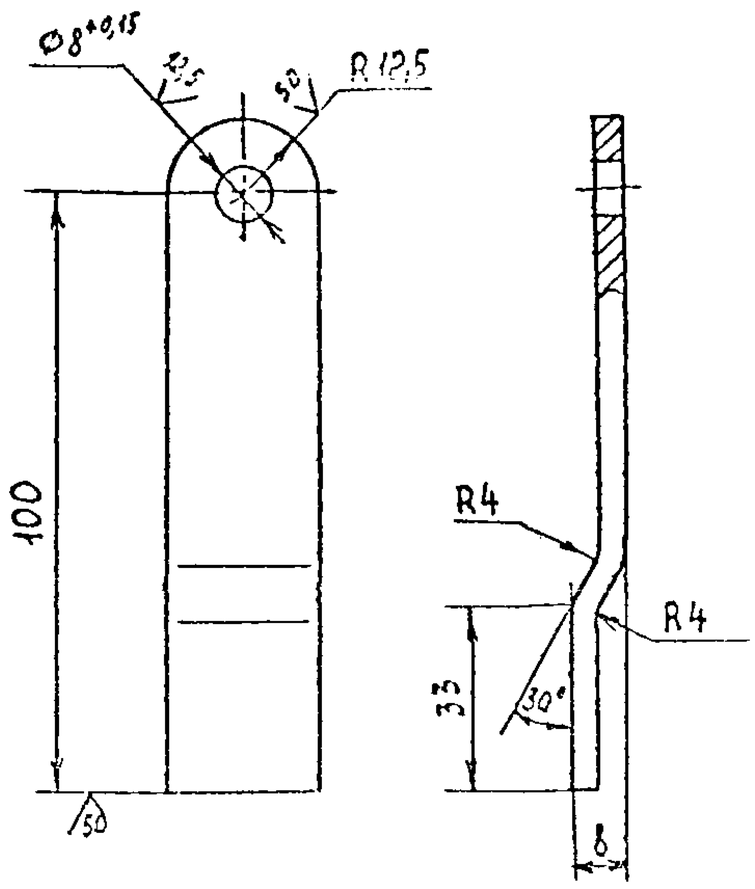

Неуказанные предельные отклонения размеров $\pm \frac{t_2}{2}$.

Изм.	Лист	№ докум.	Подп.	Дата	АЗЕ 107.052			
Разраб.		Беляевская			Планка	Лит.	Масса	Масштаб
Пров.		Крупник				И	0,09	1:1
Нач.гр.		Крупник				Лист	Листов 1	
Гл.спец.		Гранэбская			Полоса 4×25 ГОСТ 103-76 / Ст.3 ГОСТ 535-88	САНТЕХНИИПРОЕКТ		
Н.контр.		Лейтес						
Утв.		Спивак						

Копировал Формат А4

Серия 5.904-71.93 Выпуск 1

АЗЕ 107.080 СБ

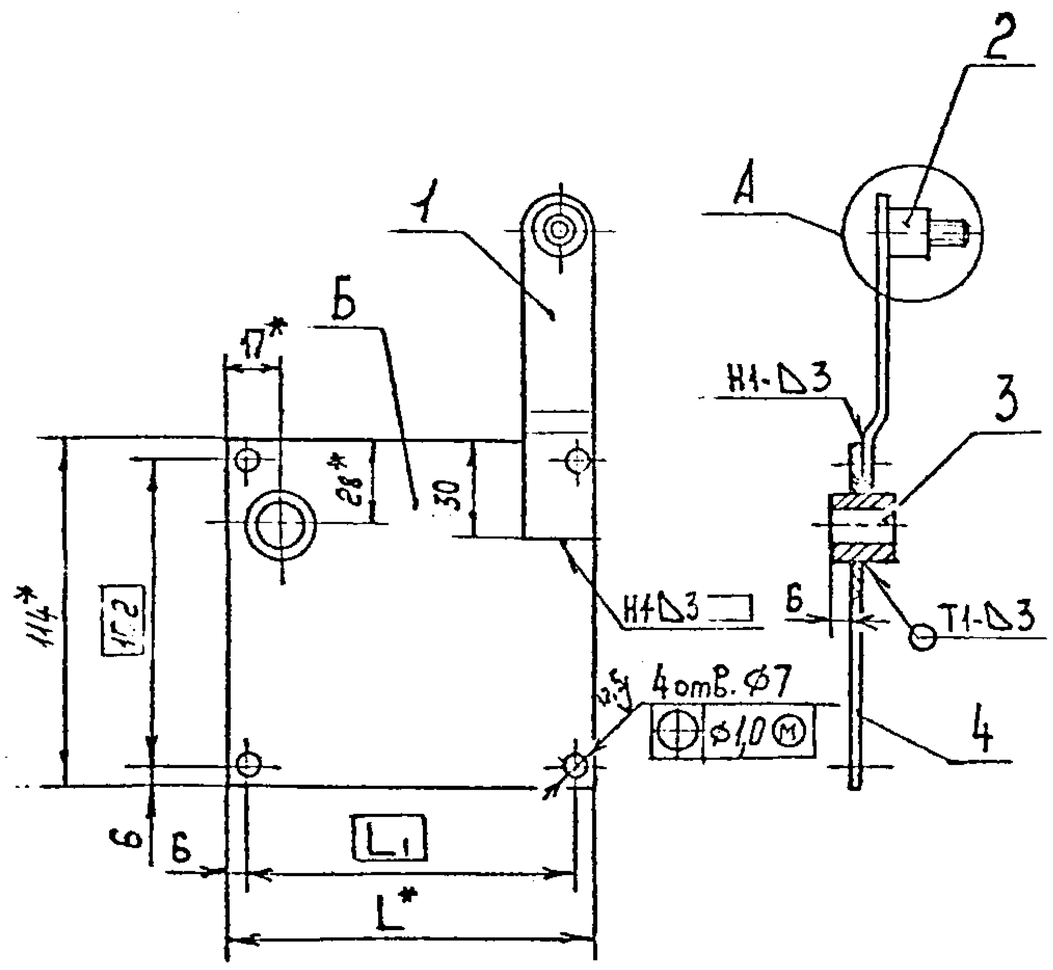

А (1:1)

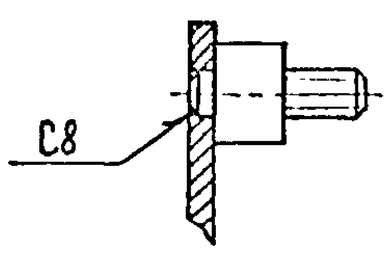

Обозначение	Размеры, мм		Масса, кг
	L*	L1	
АЗЕ 107.080	108	96	0,43
-01	120	108	0,46

1. *Размеры для справок.
2. $H14; \pm \frac{t_2}{2}$.
3. Сварные швы по ГОСТ 5264-80.
4. Покрытие поверхности Б (поз.4), кроме отверстий, огнезащитное вспучивающееся ВПМ-1. ГОСТ 25131-82. Толщина покрытия 4 мм.

Изм.	Лист	№ докум.	Подп.	Дата	АЗЕ 107.080 СБ			
Разраб.		Беляевская			Крышка	Лит.	Масса	Масштаб
Пров.		Крупник				И	См. табл.	–
Нач.гр.		Крупник				Лист	Листов 1	
Гл.спец.		Гранэбская				САНТЕХНИИПРОЕКТ		
Н.контр.		Лейтес						
Утв.		Спивак						

Подп. и дата | Инв. № дубл. | Взам. инв. № | Подп. и дата | Инв. № подл.

Формат А4

А3Е 107.053

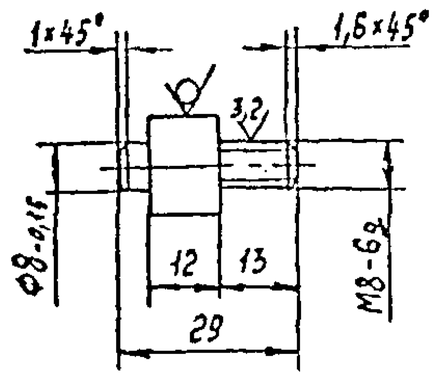

Неуказанные предельные отклонения размеров $h14; \pm \frac{t_2}{2}$.

Изм.	Лист	№ докум.	Подп.	Дата	А3Е 107.053		
Разраб.		Белявская			Ось	Лит.	Масса	Масштаб
Пров.		Крупник				И	0,027	1:1
Нач.гр.		Крупник				Лист	Листов 1	
Гл.спец.		Грановский			Круг 16 ГОСТ 2590-88 / Ст.3 ГОСТ 535-88	Сантехниипроект	
Н.контр.		Лейтес					
Утв.		Спивак					

Копировал Формат А4

Инв.№ подл. | Подп. и дата | Инв.№ дубл. | Взам.инв.№

А3Е 107.054

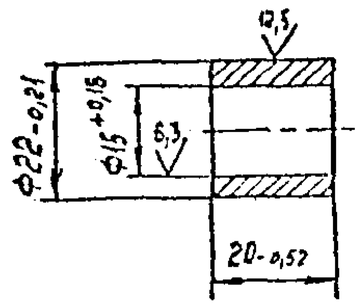

Изм.	Лист	№ докум.	Подп.	Дата	А3Е 107.054		
Разраб.		Белявская			Втулка	Лит.	Масса	Масштаб
Пров.		Крупник				И	0,03	1:1
Нач.гр.		Крупник				Лист	Листов 1	
Гл.спец.		Грановский			Круг 25 ГОСТ 2590-88 / Ст.3 ГОСТ 535-88	Сантехниипроект	
Н.контр.		Лейтес					
Утв.		Спивак					

Копировал Формат А4

Инв.№ подл. | Подп. и дата | Инв.№ дубл. | Взам.инв.№

А3Е 107.055

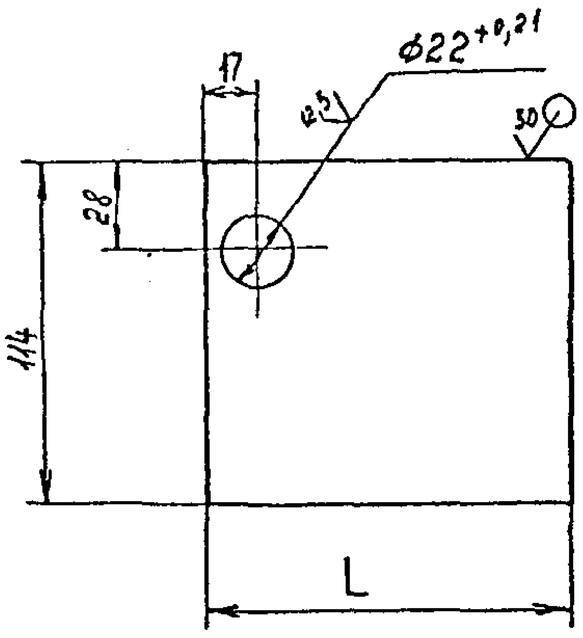

Обозначение	L, мм	Масса, кг
А3Е 107.055	108	0,28
-01	120	0,31

Неуказанные предельные отклонения размеров $h14; \pm \frac{t_2}{2}$.

Изм.	Лист	№ докум.	Подп.	Дата	А3Е 107.055		
Разраб.		Белявская			Крышка	Лит.	Масса	Масштаб
Пров.		Крупник				И	См. табл.	—
Нач.гр.		Крупник				Лист	Листов 1	
Гл.спец.		Грановский			Лист 3 ГОСТ 19903-74 / ОК360В ГОСТ 16523-89	Сантехниипроект	
Н.контр.		Лейтес					
Утв.		Спивак					

Серия 5.904-11.93 Выпуск 1

Инв.№ подл. | Подп. и дата | Инв.№ дубл. | Взам.инв.№

Формат	Зона	Поз.	Обозначение	Наименование	Кол.	Примечание
				Документация		
А3			А3Е 107.090 СБ	Сборочный чертеж		
				Детали		
Б4		1	А3Е 107.057	Пластина		
				Лист 3 ГОСТ 19903-74 / ОК360В ГОСТ 16523-89		
				25-0,52 × 30-0,52	1	0,018 кг
			Переменные данные для исполнений			
				А3Е 107.090		
				Детали		
Б4		2	А3Е 107.058	Крышка		
				Лист 2 ГОСТ 19903-74 / ОК360В ГОСТ 16523-89		
				224-1,15 × 265-1,3	1	0,9 кг
Б4		3	А3Е 107.059	Планка		
				Уголок 25×25×2 ГОСТ 19771-74 / Ст.3 ГОСТ 11474-76		
				L=40-0,62	1	0,03 кг
				А3Е 107.090-01		
				Детали		
Б4		2	А3Е 107.061	Крышка		
				Лист 2 ГОСТ 19903-74 / ОК360В ГОСТ 16523-89		
				224-1,15 × 323-1,4	1	1,1 кг

А3Е 107.090

Изм.	Лист	№ докум.	Подп.	Дата	А3Е 107.090		
Разраб.		Шершакова			Крышка	Лит.	Лист	Листов
Пров.		Крупник				И	1	3
Нач.гр.		Крупник				Сантехниипроект		
Н.контр.		Лейтес					
Утв.		Спивак					

Инв.№ подл. | Подп. и дата | Инв.№ дубл. | Взам.инв.№

Формат	Зона	Поз.	Обозначение	Наименование	Кол.	Примечание
Б4		3	АЗЕ 107.059	Планка		
				Уголок $\frac{25\times25\times2\ ГОСТ19771-74}{Ст.3\ ГОСТ11474-76}$		
				L=40-0,82	1	0,03кг
				АЗЕ 107.090-02		
				Детали		
Б4		2	АЗЕ 107.062	Крышка		
				Лист $\frac{2\ ГОСТ19903-74}{ВК360В\ ГОСТ16523-89}$		
				374-1,4 × 439-1,55	1	2,6кг
Б4		3	АЗЕ 107.063	Планка		
				Уголок $\frac{25\times25\times2\ ГОСТ19771-74}{Ст.3\ ГОСТ11474-76}$		
				L=60-0,74	1	0,04кг
				АЗЕ 107.090-03		
				Детали		
Б4		2	АЗЕ 107.064	Крышка		
				Лист $\frac{2\ ГОСТ19903-74}{ВК360В\ ГОСТ16523-89}$		
				474-1,55 × 554-1,75	1	4,1кг
Б4		3	АЗЕ 107.063	Планка		
				Уголок $\frac{25\times25\times2\ ГОСТ19771-74}{Ст.3\ ГОСТ11474-76}$		
				L=60-0,74	1	0,04кг

Инв.№ подл. | Подп. и дата | Взам. инв.№ | Инв.№ дубл. | Подп. и дата

Изм. | Лист | № докум. | Подп. | Дата

АЗЕ 107.090

Лист 2

Копировал | Формат А4

Формат	Зона	Поз.	Обозначение	Наименование	Кол.	Примечание
				АЗЕ 107.090-04		
				Детали		
Б4		2	АЗЕ 107.065	Крышка		
				Лист $\frac{2\ ГОСТ19903-74}{ВК360В\ ГОСТ16523-89}$		
				574-1,75 × 670-2,3	1	6,0кг
Б4		3	АЗЕ 107.063	Планка		
				Уголок $\frac{25\times25\times2\ ГОСТ19771-74}{Ст.3\ ГОСТ11474-76}$		
				L=60-0,74	1	0,04кг
				АЗЕ 107.090-05		
				Детали		
Б4		2	АЗЕ 107.066	Крышка		
				Лист $\frac{2\ ГОСТ19903-74}{ВК360В\ ГОСТ16523-89}$		
				774-2,0 × 900-2,3	1	10,9кг
Б4		3	АЗЕ 107.063	Планка		
				Уголок $\frac{25\times25\times2\ ГОСТ19771-74}{Ст.3\ ГОСТ11474-76}$		
				L=60-0,74	1	0,04кг
				АЗЕ 107.090-06		
				Детали		
Б4		2	АЗЕ 107.067	Крышка		
				Лист $\frac{2\ ГОСТ19903-74}{ВК360В\ ГОСТ16523-89}$		
				974-2,3 × 1132-2,6	1	17,2кг
Б4		3	АЗЕ 107.063	Планка; L=60-0,74		
				Уголок $\frac{25\times25\times2\ ГОСТ19771-74}{Ст.3\ ГОСТ11474-76}$	1	0,04кг

Инв.№ подл. | Подп. и дата | Взам. инв.№ | Инв.№ дубл. | Подп. и дата

Изм. | Лист | № докум. | Подп. | Дата

АЗЕ 107.090

Лист 3

Копировал | Формат А4

АЗЕ 107.090 СБ

Рис.1

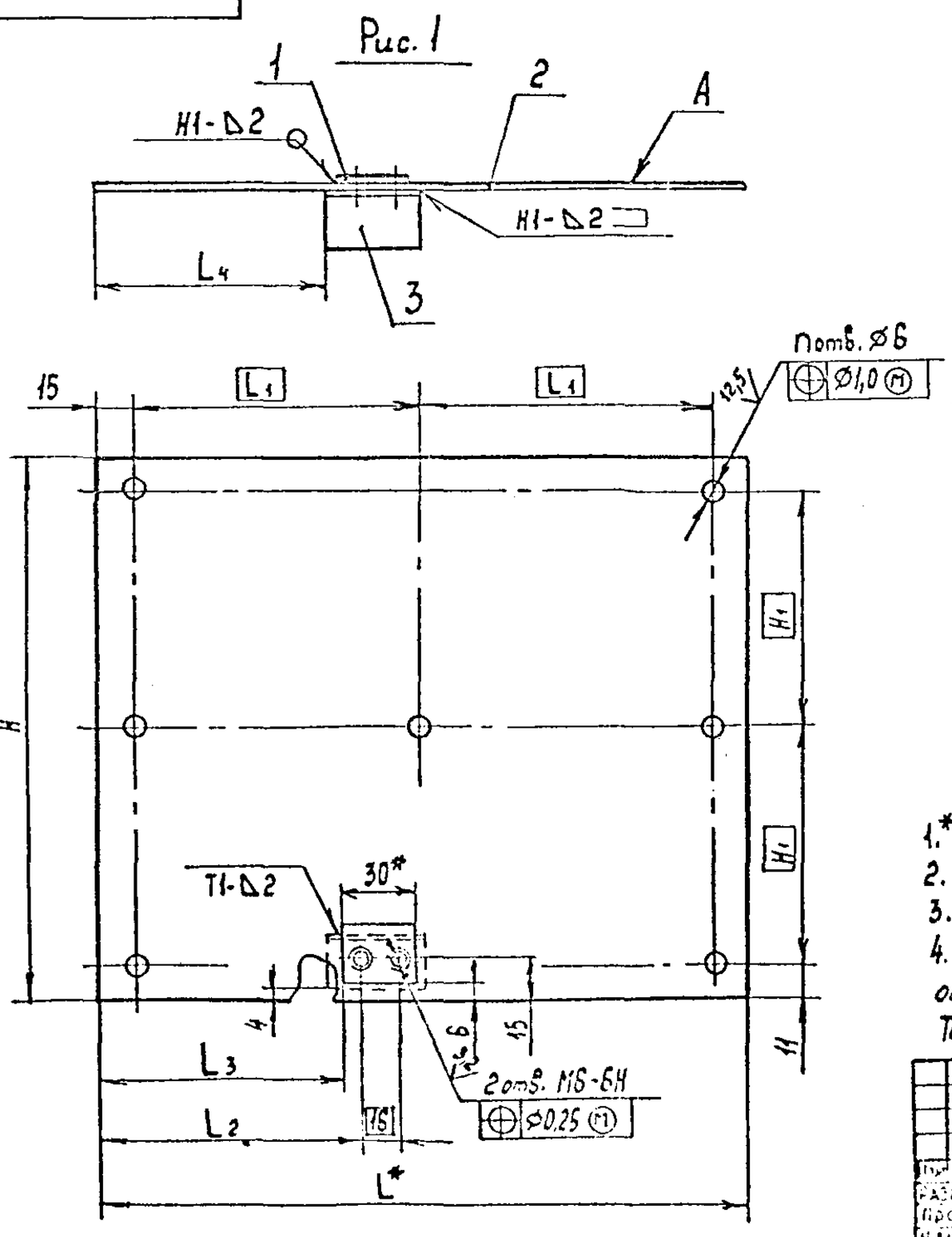

Рис.2

Остальное – см.рис.1

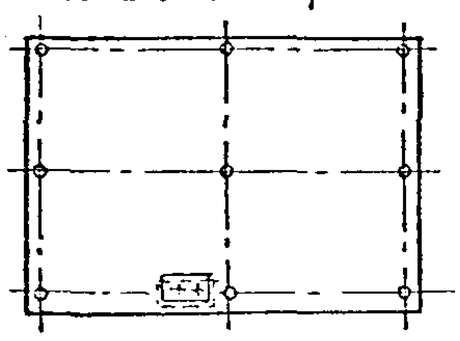

Обозначение	Рис.	Размеры, мм H*	H1	L*	L1	L2	L3	L4	n, шт.	Масса, кг
АЗЕ 107.090	1	224	101	266	118	110	103	97	7	0,9
-01				323	146,5	123	116	110		1,1
-02	2	374	176	439	204,5	124	117	102	9	2,7
-03		474	226	554	262					4,2
-04		574	276	670	320	132	125	110		6,1
-05		774	376	900	435					11,0
-06		974	476	1132	551	133	126	111		17,3

1.* Размеры для справок.
2. H14; $\pm\frac{t_2}{2}$.
3. Сварные швы по ГОСТ 5264-80.
4. Покрытие поверхности А (поз.2), кроме отверстий, огнезащитное, вспучивающееся ВПМ-2 ГОСТ 25131-82. Толщина покрытия 4мм.

Изм.	Лист	№ докум.	Подп.	Дата	АЗЕ 107.090 СБ			
Разраб.		Крупник			Крышка	Лит.	Масса	Масштаб
Пров.		Крупник				И	См. табл.	—
Нач.гр.		Крупник				Лист	Листов 1	
Гл.спец.		Грановский				САНТЕХНИИПРОЕКТ		
Н.контр.		Лейтес						
УТВ.		Сидорах						

Серия 5.904-14.93 Выпуск 1

Инв.№ подл. | Подп. и дата | Взам. инв.№ | Инв.№ дубл. | Подп. и дата

Копировал | Формат А4

Формат	Зона	Поз.	Обозначение	Наименование	Кол.	Примечание
				Документация		
А2			АЗЕ 107.100 СБ	Сборочный чертеж		
				Детали		
Б4		1	АЗЕ 107.069	Пластина		
				Лист 3 ГОСТ 19903-74		
				ВК3БОВ ГОСТ 15523-89		
				32-0,62 × 80-0,74	2	0,06кг
Б4		2	АЗЕ 107.071	Пластина		
				Лист 5 ГОСТ 19903-74		
				Ст.3 ГОСТ 14637-89		
				25-0,52 × 60-0,74	2	0,05кг
А4		3	АЗЕ 107.072	Планка	6	
			Переменные данные	для исполнений		
				АЗЕ 107.100		
				Детали		
А4		4	АЗЕ 107.073	Перегородка	1	
А4		5	АЗЕ 107.074	Планка	1	
А4		6	АЗЕ 107.075	Стенка	2	
А4		7	АЗЕ 107.076	Короб	1	
				АЗЕ 107.100-01		
				Детали		
А4		4	АЗЕ 107.073-01	Перегородка	1	

Взам. инв. № | Подп. и дата | Инв. № подл.

Изм.	Лист	№ докум.	Подп.	Дата	АЗЕ 107.100		
Разраб.		Белявская			Полотно	Лит.	Лист	Листов
Пров.		Крупник				И		3
Нач.гр.		Крупник				САНТЕХНИИПРОЕКТ	
Н.контр.		Лейтес					
Утв.		Спивак					

Копировал Формат А4

Формат	Зона	Поз.	Обозначение	Наименование	Кол.	Примечание
А4		5	АЗЕ 107.074	Планка	1	
А4		6	АЗЕ 107.075	Стенка	2	
А4		7	АЗЕ 107.076-01	Короб	1	
				АЗЕ 107.100-02		
				Детали		
А4		4	АЗЕ 107.073-02	Перегородка	1	
А4		5	АЗЕ 107.074	Планка	3	
А4		6	АЗЕ 107.075-01	Стенка	2	
А4		7	АЗЕ 107.076-02	Короб	1	
				АЗЕ 107.100-03		
				Детали		
А4		4	АЗЕ 107.073-03	Перегородка	1	
А4		5	АЗЕ 107.074	Планка	3	
А4		6	АЗЕ 107.075-02	Стенка	2	
А4		7	АЗЕ 107.076-03	Короб	1	
				АЗЕ 107.100-04		
				Детали		
А4		4	АЗЕ 107.073-04	Перегородка	1	
А4		5	АЗЕ 107.074	Планка	3	
А4		6	АЗЕ 107.075-03	Стенка	2	
А4		7	АЗЕ 107.076-04	Короб	1	
				АЗЕ 107.100-05		
				Детали		
А4		4	АЗЕ 107.073-05	Перегородка	1	

Взам. инв. № | Подп. и дата | Инв. № дубл. | Подп. и дата | Инв. № подл.

Изм.	Лист	№ докум.	Подп.	Дата	АЗЕ 107.100	Лист
						2

Копировал Формат А4

Формат	Зона	Поз.	Обозначение	Наименование	Кол.	Примечание
А4		5	АЗЕ 107.074	Планка	3	
А4		6	АЗЕ 107.075-04	Стенка	2	
А4		7	АЗЕ 107.076-05	Короб	1	
				АЗЕ 107.100-06		
				Детали		
А4		4	АЗЕ 107.073-06	Перегородка	1	
А4		5	АЗЕ 107.074	Планка	3	
А4		6	АЗЕ 107.075-05	Стенка	2	
А4		7	АЗЕ 107.076-06	Короб	1	

Выпуск 1 | Серия | Дата | Взам. инв. № | Инв. № дубл. | Подп. и дата | Инв. № подл.

Изм.	Лист	№ докум.	Подп.	Дата	АЗЕ 107.100	Лист
						3

Копировал Формат А4

АЗЕ 107.074

50 (√)

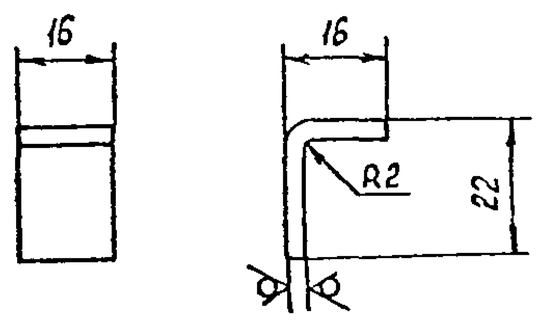

Предельные отклонения размеров $h14$; $\pm \frac{t_2}{2}$.

Взам. инв. № | Подп. и дата | Инв. № дубл. | Подп. и дата

Изм.	Лист	№ докум.	Подп.	Дата	АЗЕ 107.074			
Разраб.		Белявская			Планка	Лит.	Масса	Масштаб
Пров.		Крупник				И	0,013	1:1
Нач.гр.		Крупник				Лист	Листов 1	
Гл.спец.		Гранковская			Лист 3 ГОСТ 19903-74	САНТЕХНИИПРОЕКТ		
Н.контр.		Лейтес			ВК3БОВ ГОСТ 15523-89			
Утв.		Спивак						

Копировал Формат А4

АЗЕ 107.100 СБ

Рис. 1

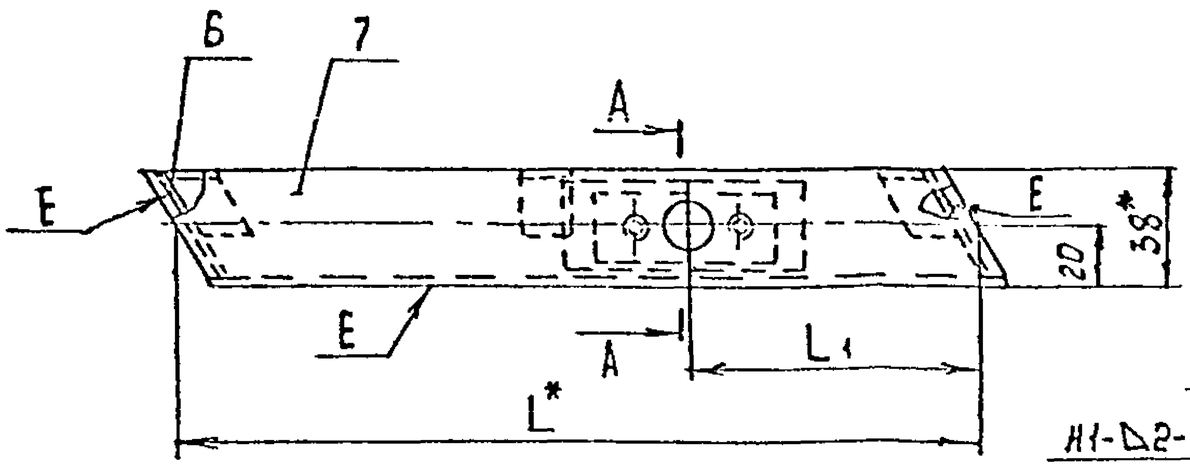

Б (1:1)

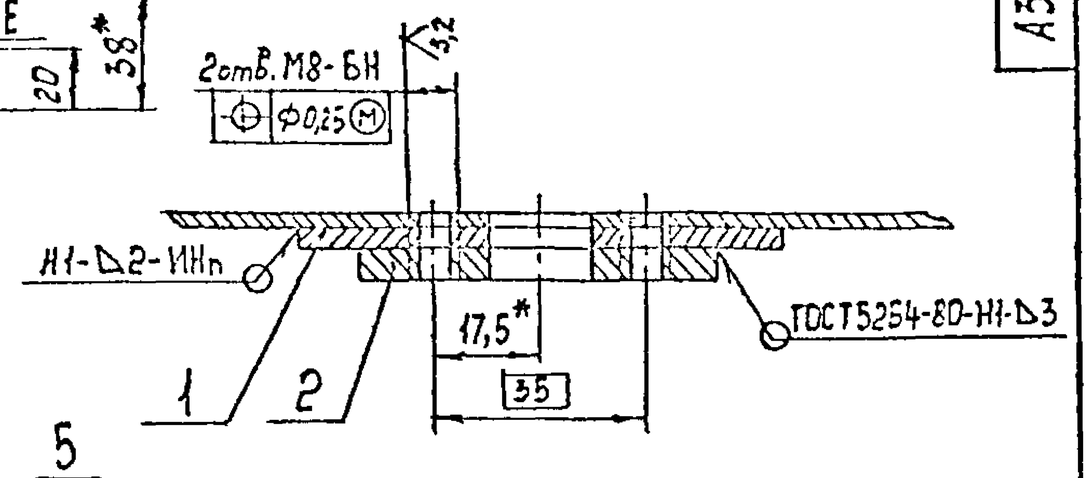

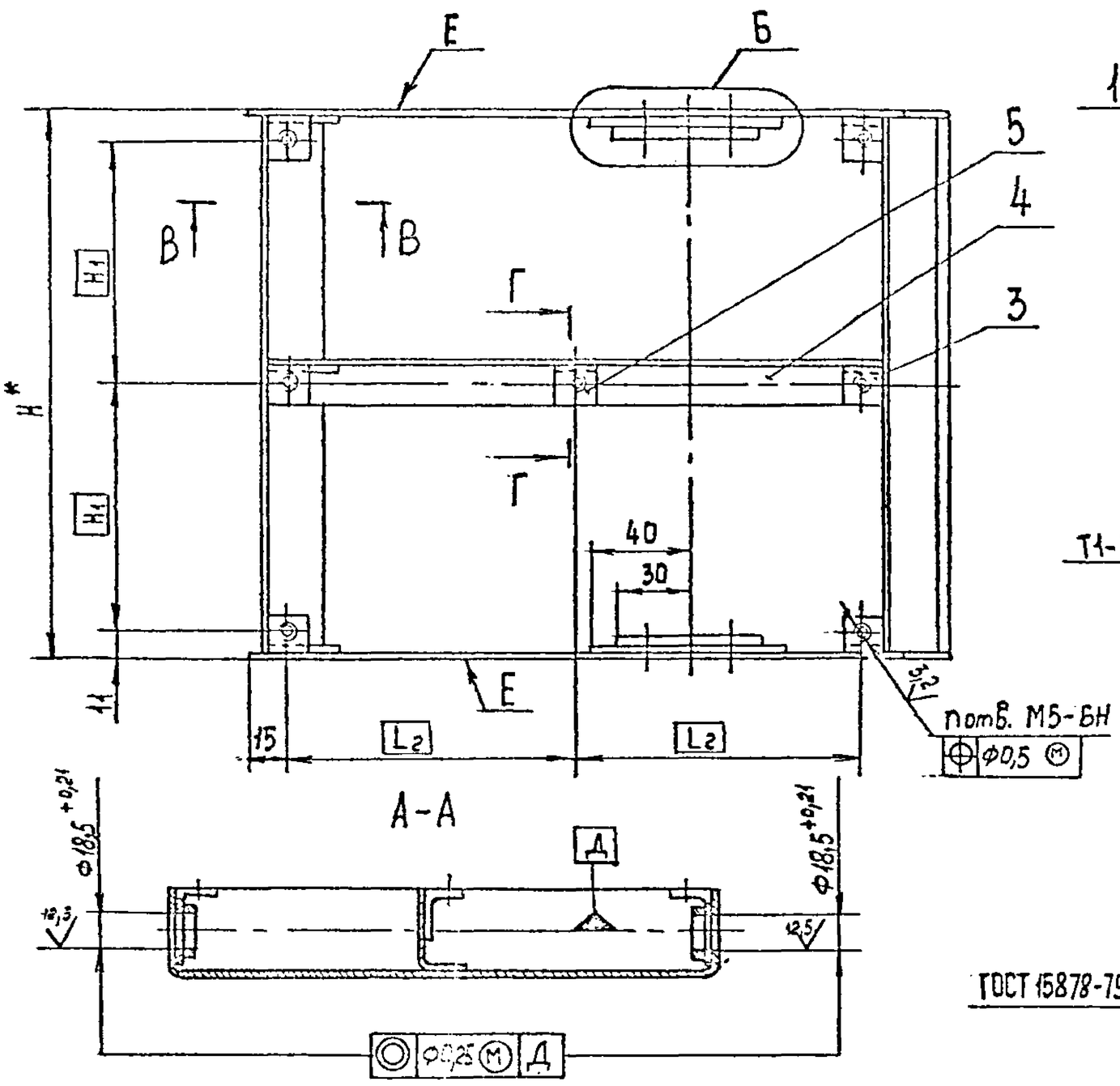

В-В (1:1)

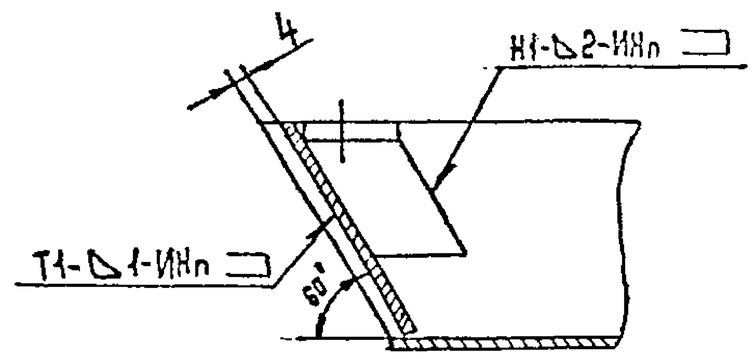

Г-Г (1:1)

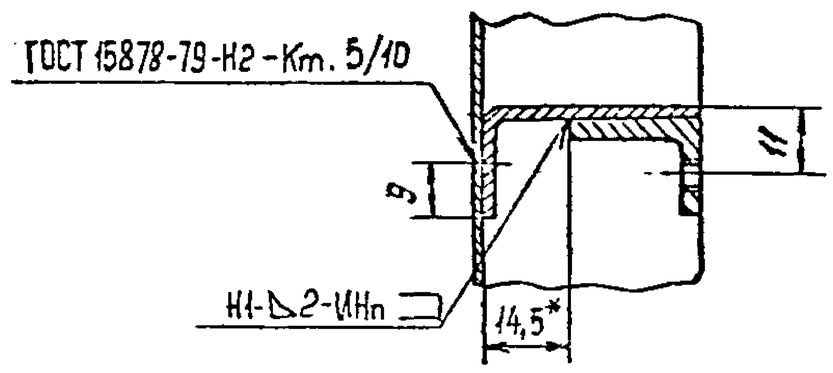

Рис. 2

Остальное – см. рис. 1

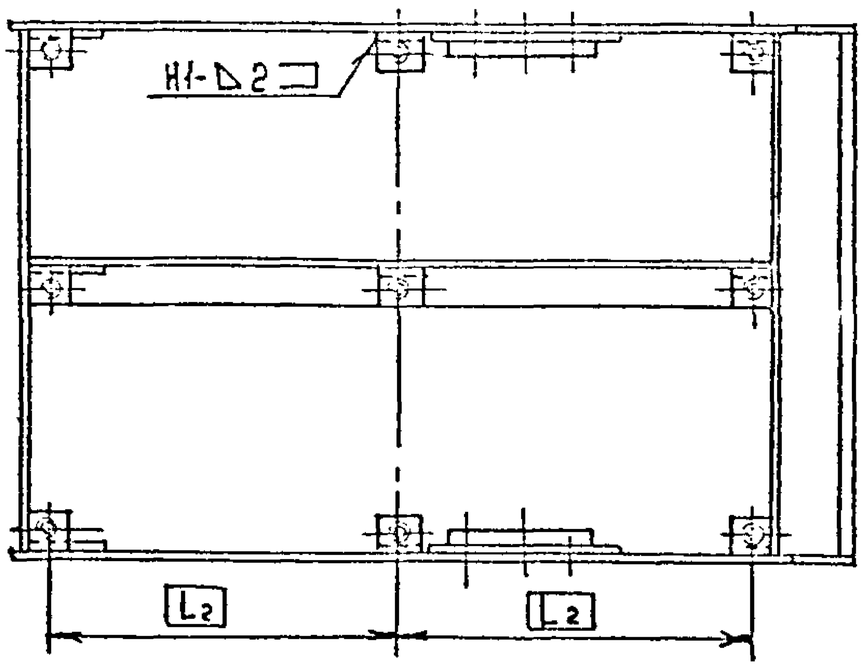

1.* Размеры для справок.

2. $\pm \frac{t_2}{2}$.

3. Сварные швы по ГОСТ 14771-76, кроме швов, указанных на чертеже.

4. Покрытие поверхностей Е – покрытие по стали вспучивающееся, огнезащитное ВПМ-2 ГОСТ 25131-82. Толщина покрытия 4мм.

Обозначение	Рис	Размеры, мм					n, шт.	Масса, кг
		H*	H1	L*	L1	L2		
АЗЕ 107.100	1	224	101	266	98	118	7	1,7
-01				323	126	146,5		2,0
-02	2	374	176	439	176	204,5	9	3,7
-03		474	226	554	222	262		5,1
-04		574	276	670	268	320		6,8
-05		774	376	900	360	435		11,0
-06		974	476	1132	453	551		15,4

Изм.	Лист	Подпись	Дата	АЗЕ 107.100 СБ
Разраб.	Шадский			Полотно
Пров.	Шевчевская			Лит. И; Масса См. табл.; Масштаб –
Н. контр.	Кравчук			Лист; Листов 1
Утв.	Кравчук			Сантехниипроект

Серия 5.904-71.93 Выпуск 1

Инв. № подл. | Подп. и дата | Взам. инв. № | Инв. № дубл. | Подп. и дата

А3Е 107.072

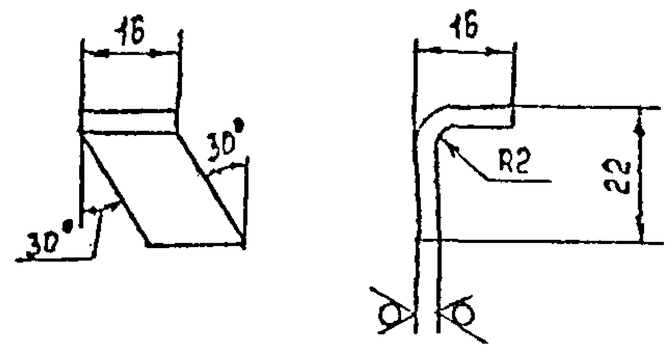

Предельные отклонения размеров $h14; \pm\frac{t_2}{2}$

					А3Е 107.072			
Изм.	Лист	№ докум.	Подп.	Дата	Планка	Лит.	Масса	Масштаб
Разраб.		Белявская				И	0,013	1:1
Пров.		Крупник				Лист	Листов 1	
Нач. гр.		Крупник						
Гл. спец.		Грановский			Лист 3 ГОСТ 19903-74 / ОК360В ГОСТ 16523-89	Сантехниипроект		
Н. контр.		Лейтес						
Утв.		Оливак						

Копировал Формат А4

Подп. и дата | Инв. № дубл. | Взам. инв. № | Подп. и дата | Инв. № подл.

А3Е 107.073

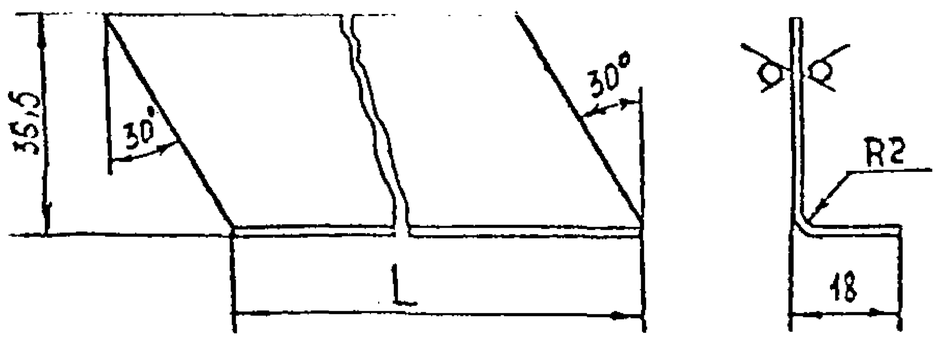

Обозначение	L, мм	Масса, кг
А3Е 107.073	253	0,16
-01	310	0,20
-02	426	0,27
-03	541	0,35
-04	657	0,42
-05	887	0,57
-06	1119	0,71

Предельные отклонения размеров $h14; \pm\frac{t_2}{2}$.

					А3Е 107.073			
Изм.	Лист	№ докум.	Подп.	Дата	Перегородка	Лит.	Масса	Масштаб
Разраб.		Белявская				И	См. табл.	—
Пров.		Крупник				Лист	Листов 1	
Нач. гр.		Крупник						
Гл. спец.		Грановский			Лист 1,5 ГОСТ 19903-74 / ОК360В ГОСТ 16523-89	Сантехниипроект		
Н. контр.		Лейтес						
Утв.		Оливак						

Копировал Формат А4

Подп. и дата | Инв. № дубл. | Взам. инв. № | Подп. и дата | Инв. № подл.

А3Е 107.076

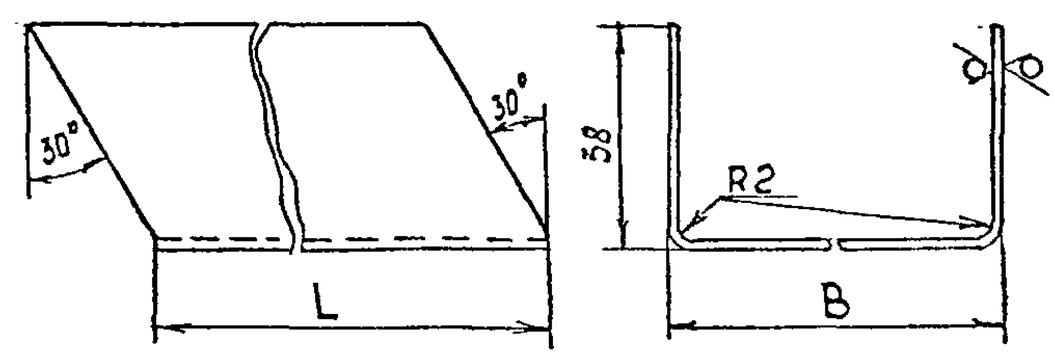

Обозначение	Размеры, мм		Масса, кг
	B	L	
А3Е 107.076	224	266	0,9
-01		323	1,1
-02	374	439	2,3
-03	474	554	3,5
-04	574	670	5,1
-05	774	900	8,9
-06	974	1132	13,9

Предельные отклонения размеров $h14; \pm\frac{t_2}{2}$.

					А3Е 107.076			
Изм.	Лист	№ докум.	Подп.	Дата	Короб	Лит.	Масса	Масштаб
Разраб.		Белявская				И	См. табл.	—
Пров.		Крупник				Лист	Листов 1	
Нач. гр.		Крупник						
Гл. спец.		Грановский			Лист 1,5 ГОСТ 19903-74 / ОК360В ГОСТ 16523-89	Сантехниипроект		
Н. контр.		Лейтес						
Утв.		Оливак						

Копировал Формат А4

Подп. и дата | Инв. № дубл. | Взам. инв. № | Подп. и дата | Инв. № подл.

А3Е 107.075

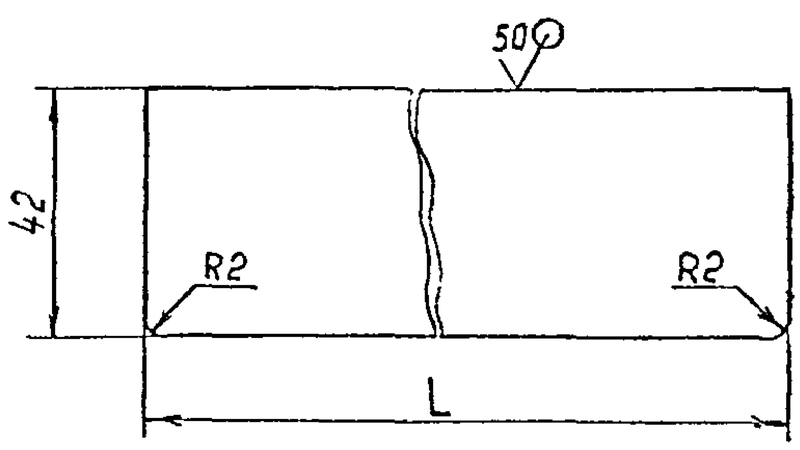

Обозначение	L, мм	Масса, кг
А3Е 107.075	221	0,1
-01	371	0,2
-02	471	0,23
-03	571	0,3
-04	771	0,4
-05	971	0,5

Предельные отклонения размеров $h14; \pm\frac{t_2}{2}$.

					А3Е 107.075			
Изм.	Лист	№ докум.	Подп.	Дата	Стенка	Лит.	Масса	Масштаб
Разраб.		Белявская				И	См. табл.	—
Пров.		Крупник				Лист	Листов 1	
Нач. гр.		Крупник						
Гл. спец.		Грановский			Лист 1,5 ГОСТ 19903-74 / ОК360В ГОСТ 16523-89	Сантехниипроект		
Н. контр.		Лейтес						
Утв.		Оливак						

Копировал Формат А4

Формат	Зона	Поз.	Обозначение	Наименование	Кол.	Примечание
				Документация		
А3			АЗЕ 107.110 СБ	Сборочный чертеж		
				Детали		
А4		1	АЗЕ 107.078	Планка	1	
А4		2	АЗЕ 107.079	Планка	1	
				Стандартные изделия		
		3		Заклепка 4×10.32 ГОСТ 10299-80	4	
			Переменные данные	для исполнений АЗЕ 107.110		
				Сборочные единицы		
А4		4	АЗЕ 107.120	Замок	1	
				АЗЕ 107.110-01		
				Сборочные единицы		
А4		4	АЗЕ 107.120-01	Замок	1	

Изм.	Лист	№ докум.	Подп.	Дата	АЗЕ 107.110			
Разраб.		Беляевская			Замок	Лит.	Лист	Листов
Пров.		Крупник				И		1
Нач.гр.		Крупник				САНТЕХНИИПРОЕКТ		
Н.контр.		Лейтес						
Утв.		Спивак						

Копировал Формат А4

АЗЕ 107.110 СБ

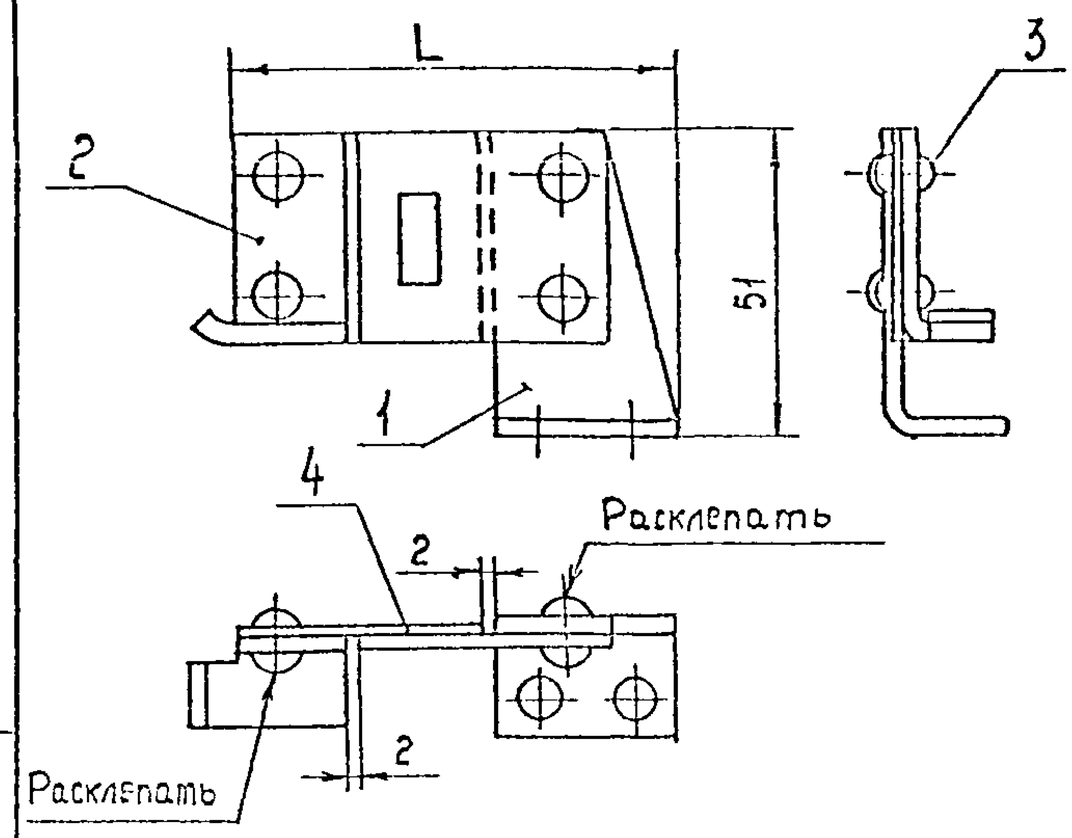

Обозначение	L, мм	Масса, кг
АЗЕ 107.110	72	0,1
-01	78	0,11

Размеры для справок.

Изм.	Лист	№ докум.	Подп.	Дата	АЗЕ 107.110 СБ			
Разраб.		Беляевская			Замок	Лит.	Масса	Масштаб
Пров.		Крупник				И	См. табл.	—
Нач.гр.		Крупник				Лист	Листов 1	
Гл.спец.		Грановский				САНТЕХНИИПРОЕКТ		
Н.контр.		Лейтес						
Утв.		Спивак						

Копировал Формат А4

АЗЕ 107.078

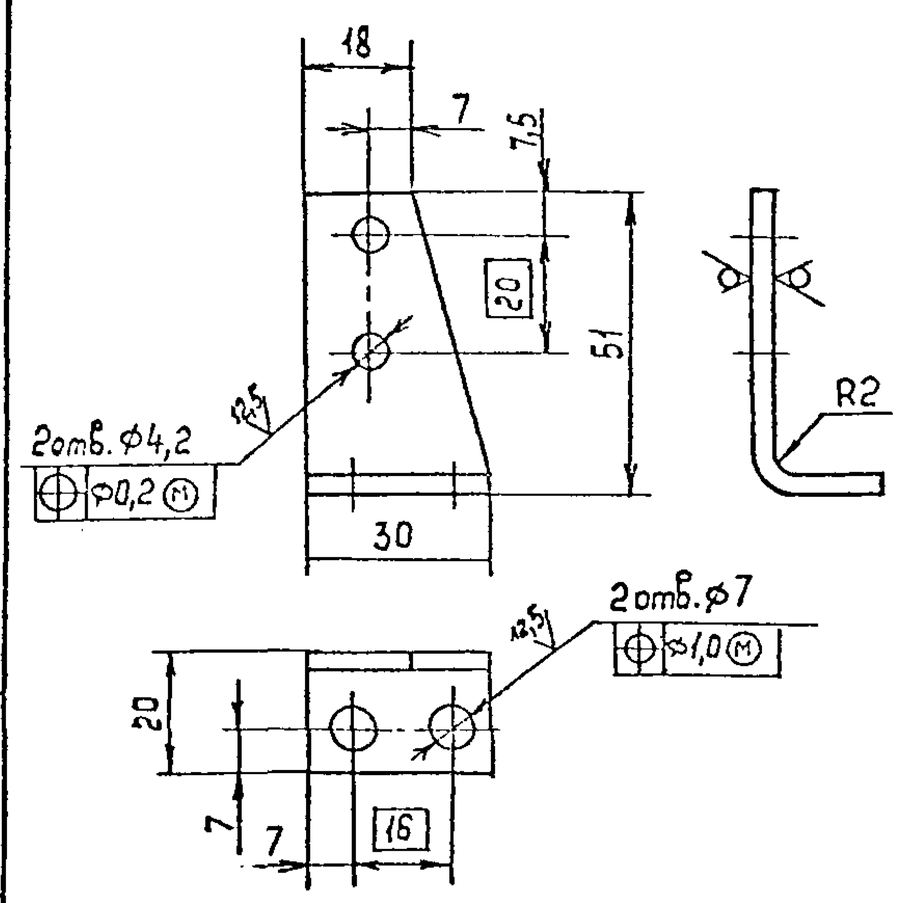

Предельные отклонения размеров H14; h14; $\pm\frac{t_2}{2}$.

Изм.	Лист	№ докум.	Подп.	Дата	АЗЕ 107.078			
					Планка	Лит.	Масса	Масштаб
						И	0,04	1:1
						Лист	Листов 1	
					Лист 3 ГОСТ 19903-74 / ОК3Б03 ГОСТ 16523-89	САНТЕХНИИПРОЕКТ		

Копировал Формат А4

АЗЕ 107.079

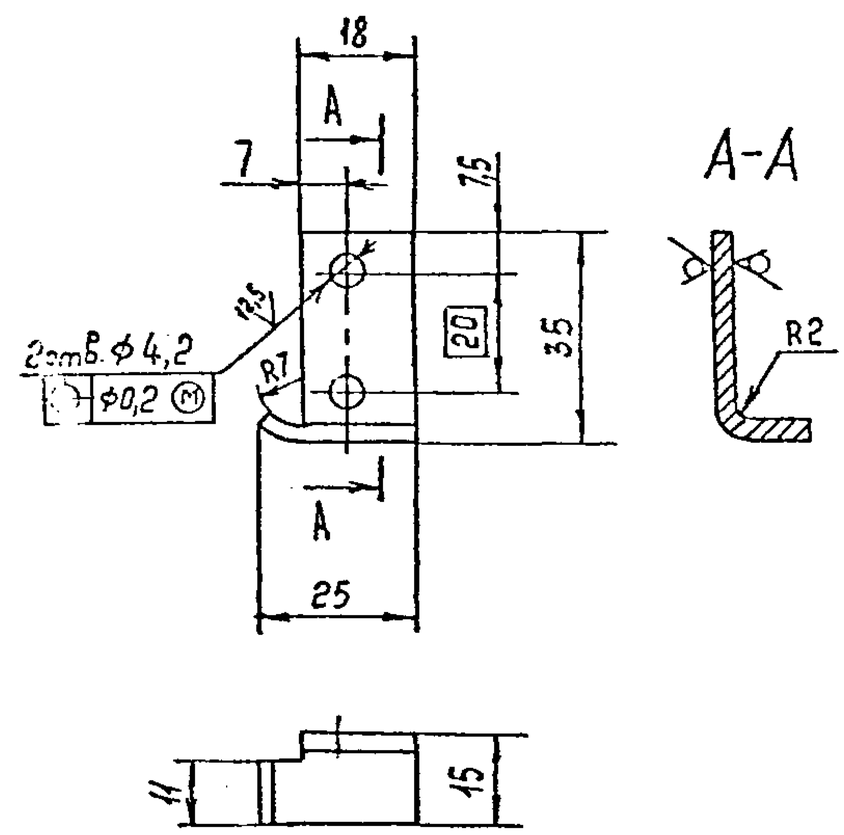

Предельные отклонения размеров H14; h14; $\pm\frac{t_2}{2}$.

Изм.	Лист	№ докум.	Подп.	Дата	АЗЕ 107.079			
Разраб.		Беляевская			Планка	Лит.	Масса	Масштаб
Пров.		Крупник				И	0,02	1:1
Нач.гр.		Крупник				Лист	Листов 1	
Гл.спец.		Грановский			Лист Л63 3 ГОСТ 931-78	САНТЕХНИИПРОЕКТ		
Н.контр.		Лейтес						
Утв.		Спивак						

Серия 5.904-71.93 Выпуск 1

Инв. № подл. | Подп. и дата | Взам. инв. № | Инв. № дубл. | Подп. и дата

Формат	Зона	Поз.	Обозначение	Наименование	Кол.	Примечание
				Документация		
А4			АЗЕ 107. 120СБ	Сборочный чертеж		
			Переменные данные для	исполнений		
				АЗЕ 107. 120		
				Детали		
А4		1	АЗЕ 107. 081	Планка	1	
А4		2	АЗЕ 107. 082	Планка	1	
				АЗЕ 107. 120-01		
				Детали		
А4		1	АЗЕ 107. 081-01	Планка	1	
А4		2	АЗЕ 107. 082-01	Планка	1	

Инв № подл. | Подп. и дата | Взам. инв № | Инв № дубл. | Подп. и дата

Изм.	Лист	№ докум.	Подп.	Дата	АЗЕ 107. 120			
Разраб.		Беляевская			Замок	Лит.	Лист	Листов
Пров.		Крупник				И		1
Нач. гр.		Крупник				САНТЕХНИИПРОЕКТ		
Н. контр.		Лейтес						
Утв.		Спивак						

Копировал Формат А4

АЗЕ 107. 120СБ

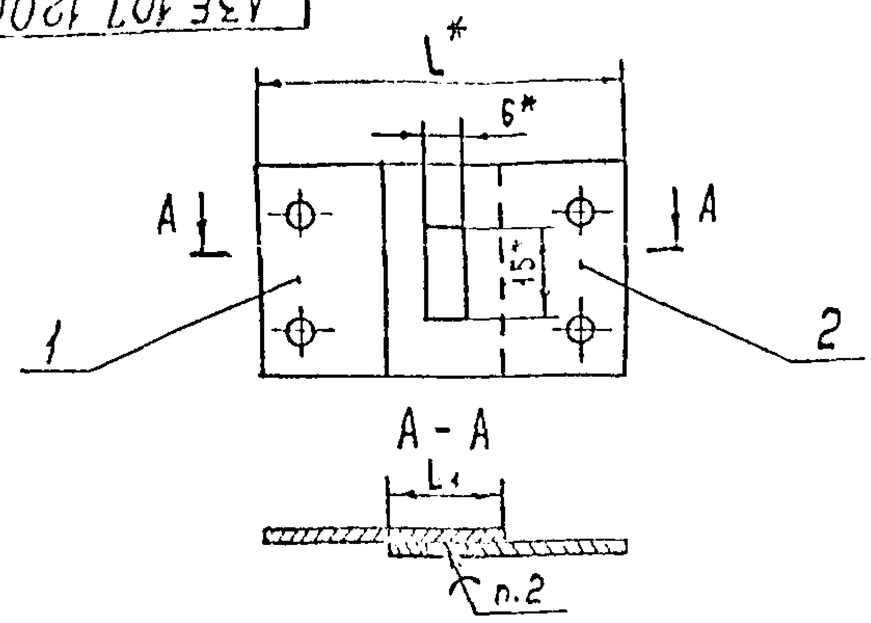

Обозначение	Размеры, мм		Масса, кг
	L*	L1	
АЗЕ 107. 120	60	20±0,5	0,035
-01	66	26±0,5	0,041

1. *Размеры для справок.
2. Паять легкоплавким сплавом ТУ6-09-4064-75. Заполнение припоем отверстия 6×15 допускается не более 1/2 толщины детали поз. 2.
3. Испытать замок на распайку в термостате при температуре 72^{0+5}°С. Начальная температура не более 20°С.

Изм.	Лист	№ докум.	Подп.	Дата	АЗЕ 107. 120 СБ			
Разраб.		Беляевская			Замок	Лит.	Масса	Масштаб
Пров.		Крупник				И	См. табл.	–
Нач. гр.		Крупник				Лист	Листов 1	
Гл. спец.		Грановский				САНТЕХНИИПРОЕКТ		
Н. контр.		Лейтес						
Утв.		Спивак						

Копировал Формат А4

АЗЕ 107. 081

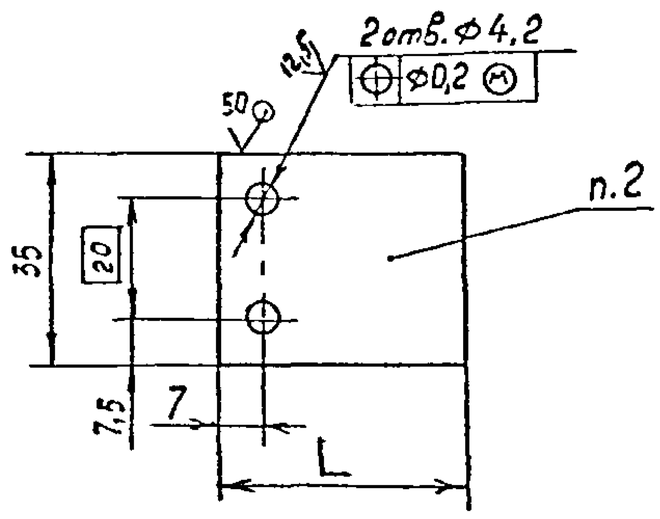

Обозначение	L, мм	Масса, кг
АЗЕ 107. 081	40	0,019
-01	46	0,021

1. H14; h14; $\pm\frac{t_2}{2}$.
2. Маркировать ударным способом „Температура плавления 72^{0+5}°С".
3. Лудить легкоплавким сплавом ТУ6-09-4064-75. Допускается лудить оловом 01.02 ГОСТ 860-75. Наплывы не допускаются.

					АЗЕ 107. 081			
					Планка	Лит.	Масса	Масштаб
						И	См. табл.	–
						Лист	Листов 1	
					Лист 1,5 ГОСТ 495-77 / М3 ГОСТ 859-73	САНТЕХНИИПРОЕКТ		

Копировал Формат А4

АЗЕ 107. 082

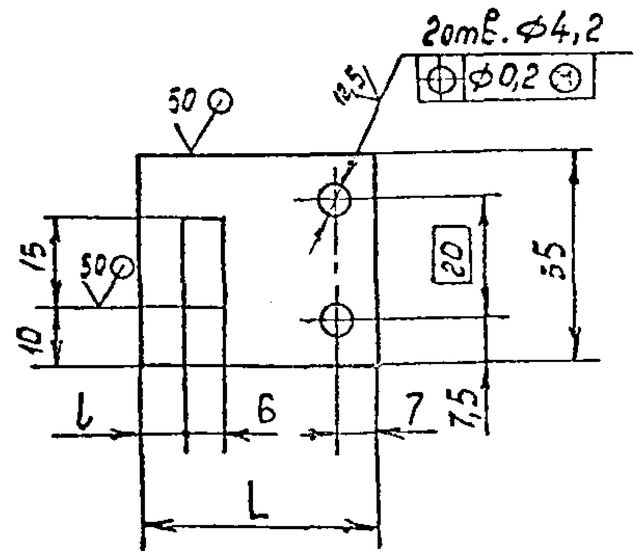

Обозначение	Размеры, мм		Масса, кг
	L	l	
АЗЕ 107. 082	40	7	0,017
-01	46	10	0,02

1. H14; h14; $\pm\frac{t_2}{2}$.
2. Лудить легкоплавким сплавом ТУ6-09-4064-75. Допускается лудить оловом 01.02 ГОСТ 860-75. Наплывы не допускаются.

					АЗЕ 107. 082			
					Планка	Лит.	Масса	Масштаб
						И	См. табл.	–
						Лист	Листов 1	
					Лист 1,5 ГОСТ 495-77 / М3 ГОСТ 859-73	САНТЕХНИИПРОЕКТ		

Копировал Формат А4