ГОССТРОЙ
РСФСР
КБ
ПО ЖЕЛЕЗОБЕТОНУ
ИМ. А.А. ЯКУШЕВА

# СЕРИЯ-125

КОМПЛЕКСНАЯ СЕРИЯ ТИПОВЫХ ПРОЕКТОВ КРУПНОПАНЕЛЬНЫХ ЖИЛЫХ ДОМОВ И ОБЩЕСТВЕННЫХ ЗДАНИЙ

## 125-КД.И-23

ИЗДЕЛИЯ ДЕРЕВЯННЫЕ. ТЕХНИЧЕСКИЕ УСЛОВИЯ

КОМПЛЕКСНАЯ СЕРИЯ 125–ТИПОВЫЕ ПРОЕКТЫ
КРУПНОПАНЕЛЬНЫХ ЖИЛЫХ И ОБЩЕСТВЕННЫХ ЗДАНИЙ

# 125-КД.И-23

## ИЗДЕЛИЯ ДЕРЕВЯННЫЕ. ТЕХНИЧЕСКИЕ УСЛОВИЯ

РАЗРАБОТАН КБ ПО ЖЕЛЕЗОБЕТОНУ
им. А.А. ЯКУШЕВА

ГЛАВНЫЙ ИНЖЕНЕР КБ /АФАНАСЬЕВ П.Г./

ВВЕДЕН В ДЕЙСТВИЕ КБ ПО ЖЕЛЕЗОБЕТОНУ
ПРИКАЗ № 48 от 19.07.90г

| ОБОЗНАЧЕНИЕ | НАИМЕНОВАНИЕ | СТР. |
|---|---|---|
| 125-КД.И-23 000 | СОДЕРЖАНИЕ | 2 |
| 125-КД.И-23 000 ТО | ТЕХНИЧЕСКОЕ ОПИСАНИЕ | 3 |
| 125-КД.И-23 010 СБ | ЩИТЫ Щ-1; Щ 1-1 СБОРОЧНЫЙ ЧЕРТЕЖ. | 4 |
| 125-КД.И-23 020 | КАРКАСЫ КД-1; КД 1-1. | 5 |
| 125-КД.И-23 030 | ФРАМУГА Ф-2 | 6 |
| 125-КД.И-23 040 | ВСТРОЕННЫЙ ШКАФ Ш-3 | 7 |
| 125-КД.И-23 050 | ВСТРОЕННЫЙ ШКАФ Ш-4 | 8 |
| 125-КД.И-23 060 | ВСТРОЕННЫЙ ШКАФ Ш-5 | 9 |
| 125-КД.И-23 070 | ВСТРОЕННЫЙ ШКАФ Ш-6 | 10 |
| 125-КД.И-23 080 | ВСТРОЕННЫЙ ШКАФ Ш-7 | 11 |
| 125-КД.И-23 090 | ВСТРОЕННЫЙ ШКАФ Ш-8 | 12 |
| 125-КД.И-23 100 | ВСТРОЕННЫЙ ШКАФ Ш-9 | 13 |
| 125-КД.И-23 110 | ВСТРОЕННЫЙ ШКАФ Ш-10 | 14 |
| 125-КД.И-23 120 | ЛЕСТНИЦА ТИП 1 ВАРИАНТ С КИРПИЧНЫМИ СТЕНАМИ | 15 |
| 125-КД.И-23 130 | ЛЕСТНИЦА ТИП 1 /ВАРИАНТ С КИРПИЧНЫМИ СТЕНАМИ/ | 16 |
| 125-КД.И-23 140 | ЛЕСТНИЦА ТИП 2 /ВАРИАНТ С КИРПИЧНЫМИ СТЕНАМИ/ | 17 |
| 125-КД.И-23 150 | ЛЕСТНИЦЫ ТИП 1 И 2 /ВАРИАНТ ДЕРЕВЯННЫХ КОНСТРУКЦИЙ/ | 18 |
| 125-КД.И-23 160 | ЛЕСТНИЦА ТИП 3 | 19 |


| | | |
|---|---|---|
| ЗАВ. ОТД. | БАХОЛДИНА | |
| ГЛ. КОН. ОТ. | ТАИРОВ | |
| ГЛ. АРХ. ПР. | БЕЛЯЕВ | |
| ЗАВ. СЕКТ. | КОЛЕСНИКОВА | |
| АРХ. I. КАТ. | СИНЯКОВА | |

125-КД.И-23 000

| СТАДИЯ | ЛИСТ | ЛИСТОВ |
|---|---|---|
| Р | 1 | |

СОДЕРЖАНИЕ

КБ по железобетону им. А.А. Якушева

ПРИВЯЗАН

ИНВ. №

ИНВ. № ПОДЛ. | ПОДПИСЬ И ДАТА | ВЗАМ. ИНВ. №

## Вводная часть

Настоящие технические условия распространяются на деревянные изделия, применяемые для строительства 5-ти этажных блок-секций серии 125 с надстройкой 6-этажа с квартирами в 2-х уровнях на 5 и 6 этажах в г. Череповце, II климатический район с обычными геологическими условиями и расчетной зимней температурой наружного воздуха -31°С

## Технические требования

Деревянные изделия могут изготавливаться как в заводских условиях так и на стройплощадке. Щитовые изделия должны изготавливаться в заводских условиях. Размеры изделий должны соответствовать заложенным в конструкторской документации. Допускаются отклонения от номинальных размеров в мм по высоте ±3; по ширине ±3; по толщине ±3; по диагонале ±3. Древесина должна соответствовать требованиям 3-го сорта по ГОСТ 8486-86*Е.

На изделиях, поставляемых потребителю с завода, должны быть нанесены при помощи трафарета или штампа товарный знак предприятия-изготовителя, марка изделия и штамп технического контроля.

## Правила приемки

Изделия должны быть приняты техническим контролем предприятия-изготовителя. Результаты должны быть записаны в журналах ОТК. Потребитель имеет право производить входной контроль качества изделий на стройплощадке, проверяя соответствие геометрических параметров требованиям, заложенным в технические условия.

## Транспортирование и хранение

Способы транспортировки изделий не должны допускать скалывание древесины и деформации перевозимых элементов. Хранение изделий должно производиться в условиях, недопускающих их замачивания и увлажнения.

## Указания по эксплуатации

Соединение элементов деревянных конструкций должны производиться на клею стыками „на шип" или „на зуб" при помощи одного из клеев указанных в СНиП III-19-76 либо на гвоздях. В последнем случае соединения должны удовлетворять требованиям СНиП II-25-80 в части расстановки гвоздей. При монтаже деревянных конструкций должны быть соблюдены требования СНиП III-19-76.

## Приложение: перечень документов.

1. СНиП III-19-76 „Правила производства и приемки работ. Деревянные конструкции".
2. СНиП II-25-80 „Деревянные конструкции."
3. ГОСТ 24454-80*Е „Пиломатериалы хвойных пород. Размеры."
4. ГОСТ 8486-86*Е „Пиломатериалы хвойных пород."
5. ГОСТ 8242-75 „Детали деревянные фрезерованные для строительства."
6. ГОСТ 4028-63* „Гвозди строительные. Конструкция и размеры."

| | | | |
|---|---|---|---|
| Зав. отд. | Бахолдина | | |
| Гл. кон. от. | Таиров | | |
| Гл. арх. пр. | Беляев | | |
| Гл. кон. пр. | Смирнова | | |
| Зав. сект. | Колесникова | | |
| Арх. I кат. | Синякова | | |
| Арх. II кат. | Каратаева | | |

125-КД.И-23 ОДО ТО

| Стадия | Лист | Листов |
|---|---|---|
| Р | 2 | |

Техническое описание

КБ по железобетону им. А.А. Якушева

Привязан

Инв. №

Взам. инв. № | Подпись и дата | Инв. № подл.

Рис. 1.

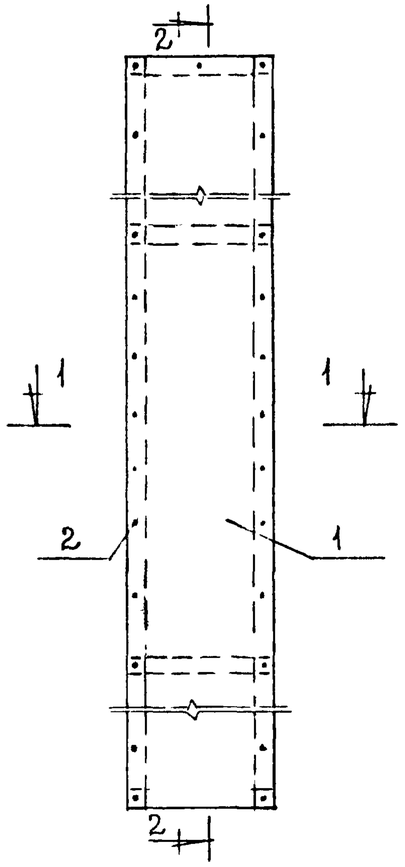


2 — 2

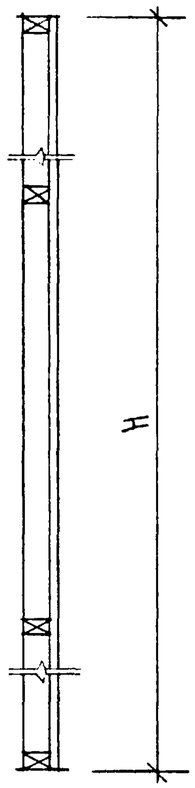


1 — 1

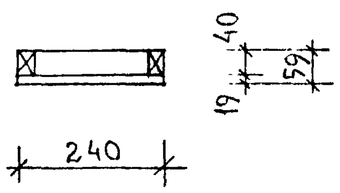


| ОБОЗНАЧЕНИЕ | МАРКА | РИС | Н мм |
|---|---|---|---|
| 125-КД.И-23 010 СБ | Щ 1 | 1 | 2615 |
| 125-КД.И-23 010 СБ | Щ 1-1 | 1 | 2550 |

| ФОРМАТ | ЗОНА | ПОЗ. | ОБОЗНАЧЕНИЕ | НАИМЕНОВАНИЕ | К-ВО ШТ. | ПРИМЕЧ. |
|---|---|---|---|---|---|---|
| | | | | ДОКУМЕНТАЦИЯ | | |
| А3 | | | 125-КД.И-23 000 ТО | ТЕХНИЧЕСКОЕ ОПИСАНИЕ | | |
| А3 | | | 125-КД.И-23 010 СБ | ЩИТ Щ 1 | | |
| | | | | СБОРОЧНЫЕ ЕДИНИЦЫ | | |
| А3 | | | 125-КД.И-23 020 | КАРКАС КД 1 | 1 | |
| | | | | ДЕТАЛИ | | |
| Б.Ч. | | 1 | | ДРЕВЕСНОСТРУЖЕЧНАЯ ПЛИТА | | |
| | | | | ДСП, ТОЛЩ. 19мм | | |
| | | | | ГОСТ 10632-77* 240×2615 | 1 | |
| | | | | СТАНДАРТНЫЕ ИЗДЕЛИЯ | | |
| | | 2 | | ШУРУП А3×30 ГОСТ 1148-80* | 44 | |
| А3 | | | 125-КД.И-23 010 СБ | ЩИТ Щ 1-1 | | |
| | | | | СБОРОЧНЫЕ ЕДИНИЦЫ | | |
| А3 | | | 125-КД.И-23 020 | КАРКАС КД 1-1 | 1 | |
| | | | | ДЕТАЛИ | | |
| Б.Ч. | | 1 | | ДРЕВЕСНОСТРУЖЕЧНАЯ ПЛИТА | | |
| | | | | ДСП, ТОЛЩ. 19 мм | | |
| | | | | ГОСТ 10632-77* 240×2550 | 1 | |
| | | | | СТАНДАРТНЫЕ ИЗДЕЛИЯ | | |
| | | 2 | | ШУРУП А3×30 ГОСТ 1148-80* | 44 | |

| | | |
|---|---|---|
| Гл.инж.отд. | Бахолдин | |
| Гл.инж.пр. | Ганров | |
| Гл.архит. | Беляев | |
| Гл.спец. | Колесников | |
| Арх. | Рыжакова | |

125-КД.И-23 010 СБ

| СТАДИЯ | ЛИСТ | ЛИСТОВ |
|---|---|---|
| Р | 3 | |

ЩИТЫ Щ1, Щ1-1. СБОРОЧНЫЙ ЧЕРТЕЖ

КБ по железобетону им. А.А. Якушева

Взам. инв. № | Подпись и дата | Инв. № подл.

Рис.1

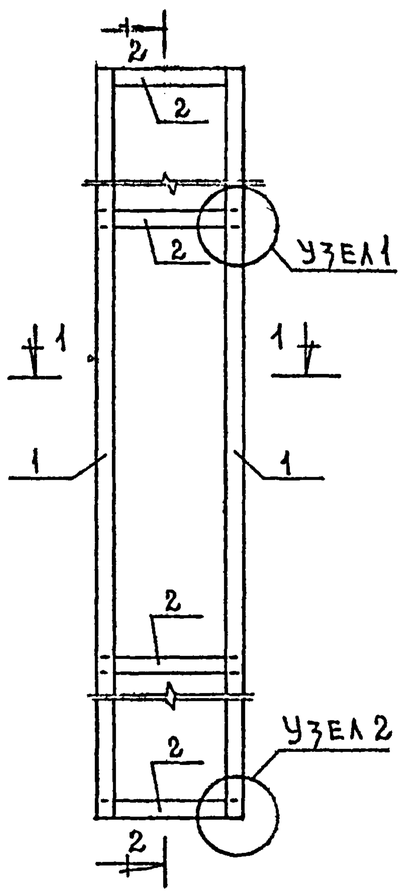


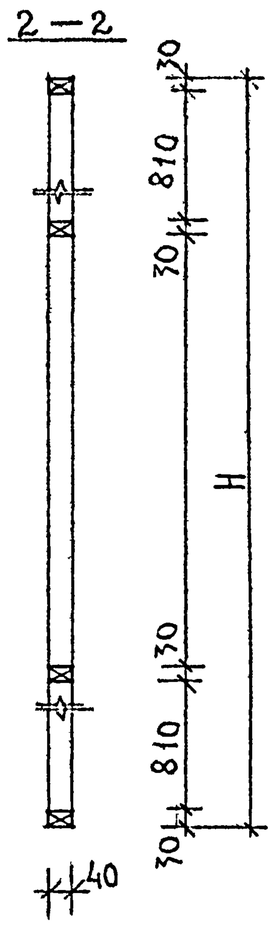


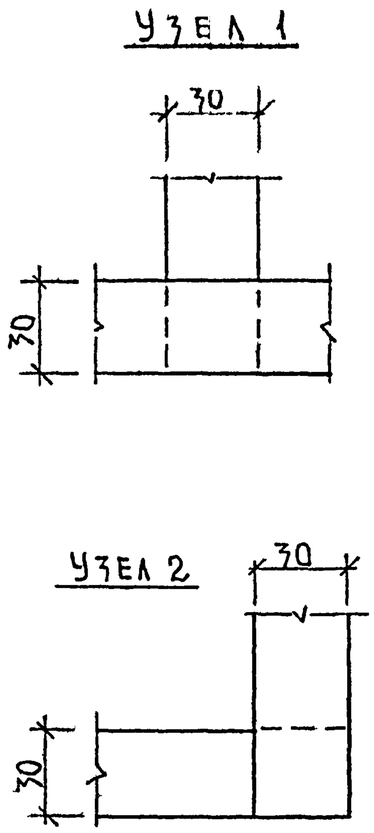


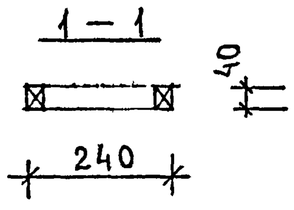


| Обозначение | Марка | Рис | H мм |
|---|---|---|---|
| 125-КД. И-23 020 | КД 1 | 1 | 2615 |
| 125-КД. И-23 020 | КД 1-1 | 1 | 2550 |

| Формат | Зона | Поз. | Обозначение | Наименование | Кол. шт. | Примеч. |
|---|---|---|---|---|---|---|
| | | | | Документация | | |
| А3 | | | 125-КД И 23 000 ТО | Техническое описание | | |
| А3 | | | 125-КД.И-23 020 | Каркас КД 1 | | |
| | | | | Детали | | |
| Бч. | | 1 | | Брус вертикальный | | |
| | | | | хвойных пород | | |
| | | | | ГОСТ 24454-80Е 30×40 | | |
| | | | | L = 2615 | 2 | |
| Бч | | 2 | | Брус горизонтальный | | |
| | | | | хвойных пород | | |
| | | | | ГОСТ 24454-80Е 30×40 L = 240 | 4 | |
| | | | | Стандартные изделия | | |
| | | | | Гвозди П3×70 ГОСТ 4028-63* | 8 | |
| А3 | | | 125-КД.И-23 020 | Каркас КД 1-1 | | |
| | | | | Детали | | |
| Бч. | | 1 | | Брус вертикальный | | |
| | | | | хвойных пород | | |
| | | | | ГОСТ 24454-80Е 30×40 | | |
| | | | | L = 2550 | 2 | |
| Бч. | | 2 | | Брус горизонтальный | | |
| | | | | хв. пород ГОСТ 24454-80Е | | |
| | | | | 30×40 L = 240 | 4 | |
| | | | | Стандартные изделия | | |
| | | | | Гвозди П3×70 ГОСТ 4028-63* | 8 | |

| | | |
|---|---|---|
| Зав. отд | Бахолдина | |
| Гл. кон. пр. | Гаиров | |
| Гл. арх. пр. | Беляев | |
| Зав. сек. | Колесников | |
| Арх. I кат. | Синякова | |

125-КД И-23 020

| Стадия | Лист | Листов |
|---|---|---|
| Р | 4 | |

Каркасы КД 1, КД 1-1

КБ по железобетону им А.А. Якушева

Инв. № подл. | Подпись и дата | Взам. инв. №

Рис. 1

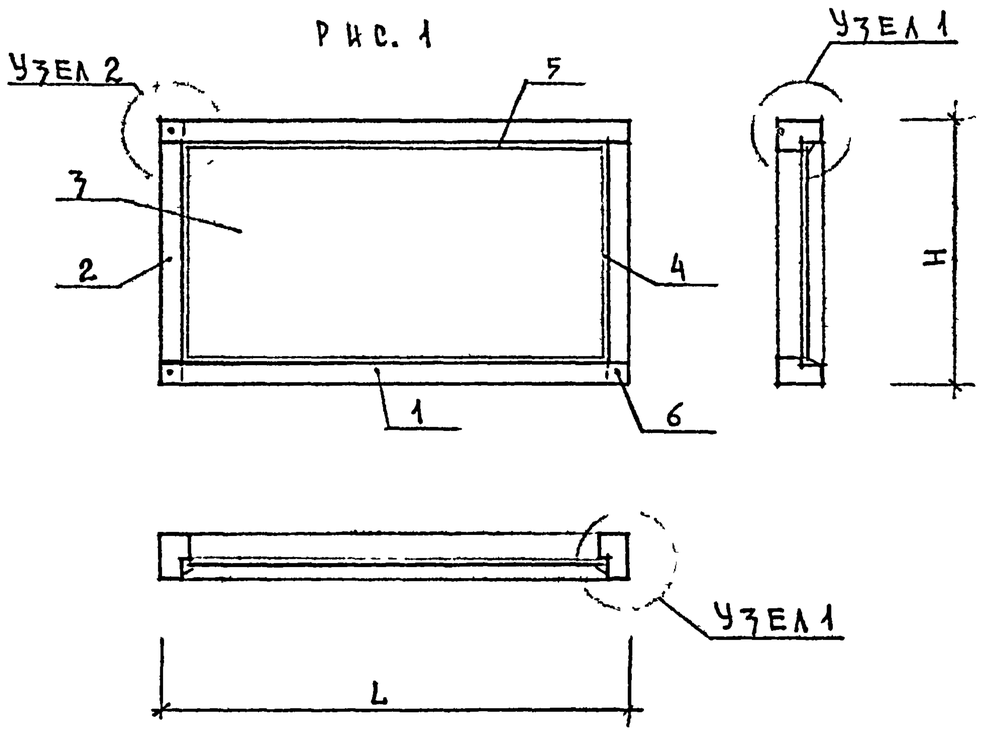


Узел 1

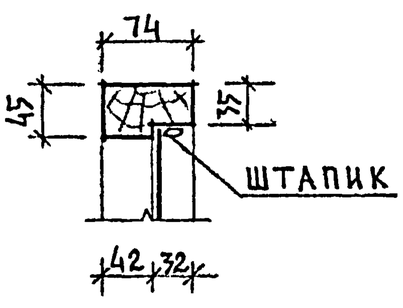


Узел 2

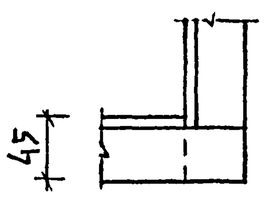


| Обозначение | Марка | Рис. | L мм | H мм |
|---|---|---|---|---|
| 125-КД. И-23. 030 | Ф-2 | 1 | 870 | 565 |

| Формат | Зона | Поз. | Обозначение | Наименование | К-во шт. | Примеч. |
|---|---|---|---|---|---|---|
| | | | | Документация | | |
| А3 | | | 125-КД. И-23 000 ТО | Техническое описание | | |
| | | | | | | |
| А3 | | | 125-КД. И-23 030 | Фрамуга Ф-2 | | |
| | | | | Детали | | |
| Б4 | | 1 | | Брус горизонтальный | | |
| | | | | хвойн. пород ГОСТ 24454-80Е | | |
| | | | | 45х74 L=870 | 2 | |
| Б4. | | 2 | | Брус вертикальный | | |
| | | | | хвойн. пород ГОСТ 24454-80Е | | |
| | | | | 45х74 L=565 | 2 | |
| | | | | Штапик хвойных пород | | |
| | | | | ГОСТ 24454-80Е | | |
| Б4 | | 5 | | 15х22 L=800 | 2 | |
| Б4. | | 4 | | 15х22 L=495 | 2 | |
| Б4 | | 3 | | Фанера клееная δ=3мм | | |
| | | | | ГОСТ 3916-69 | | |
| | | | | 800х495 | 1 | |
| | | | | | | |
| | | | | Стандартные изделия | | |
| Б4 | | 6 | | Гвозди П3х70 | | |
| | | | | ГОСТ 4028-63* | 4 | |

| | | |
|---|---|---|
| Зав. отд. | Бахолдина | |
| Гл. кон ст | Таиров | |
| Гл. арх пр | Беляев | |
| Рук. бр. арх | Колесникова | |
| Ст. арх. | Синякова | |

125-КД. И-23 030

Фрамуга Ф-2

| Стадия | Масса | Масштаб |
|---|---|---|
| Р | | |

Лист 5 Листов

КБ по железобетону им. А.А. Якушева

Взам. инв. № | Подпись и дата | Инв. № подл.

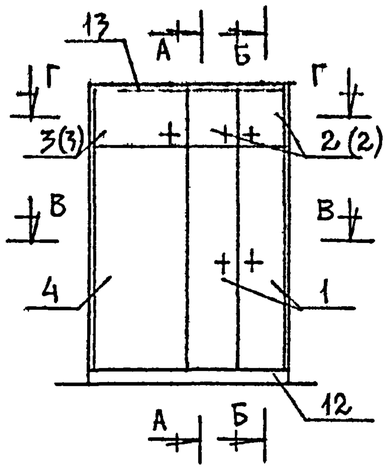


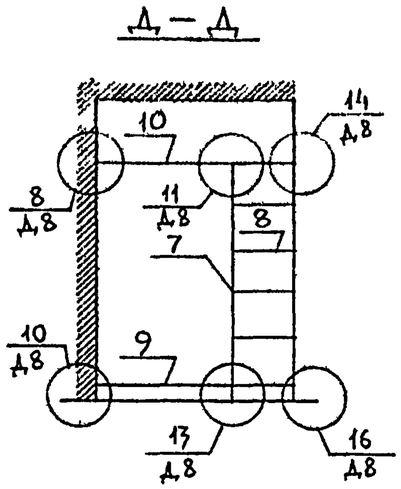


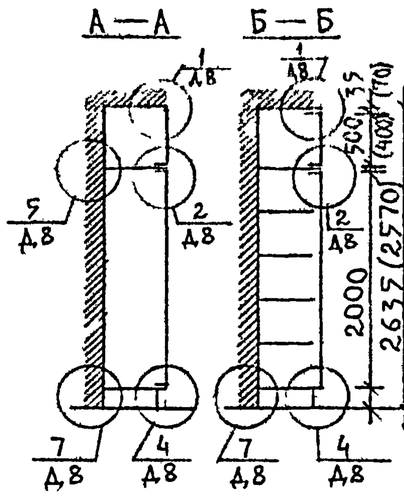


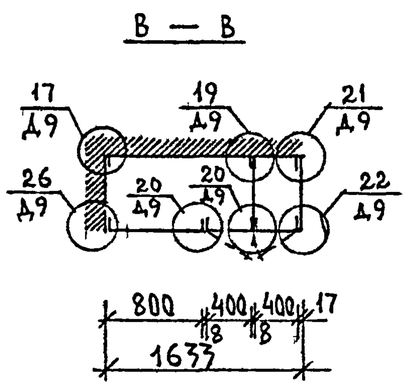


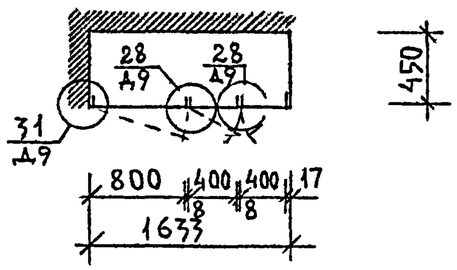


1. ЭЛЕМЕНТЫ, ДЕТАЛИ И УЗЛЫ ШКАФОВ И АНТРЕСОЛЕЙ СМ СЕРИЮ 1.172.5-6
2. МАРКИРОВКА ШКАФОВ И АНТРЕСОЛЕЙ С БУКВОЙ „Л" И „П" ОБОЗНАЧАЕТ ЛЕВОЕ И ПРАВОЕ ОТКРЫВАНИЕ.
3. В СКОБКАХ ДАНЫ РАЗМЕРЫ, ЭЛЕМЕНТЫ И ДЕТАЛИ ДЛЯ 1ГО ЭТАЖА.

| ФОРМАТ | ЗОНА | ПОЗ | ОБОЗНАЧЕНИЕ | НАИМЕНОВАНИЕ | К-ВО ШТ. | ПРИМЕЧ |
|---|---|---|---|---|---|---|
| | | | | ДОКУМЕНТАЦИЯ | | |
| А3 | | | 1.172.5-6-000ТО | ТЕХНИЧЕСКОЕ ОПИСАНИЕ | | |
| А3 | | | 1.172.5-6-0000Д8 | УЗЛЫ 1,2,4,5,8,10,11,13,14,16 | | |
| А3 | | | 1.172.5-6-0000Д9 | УЗЛЫ 17,19,20,21,22—31 | | |
| | | | | СБОРОЧНЫЕ ЕДИНИЦЫ | | |
| А3 | | 1 | 1 172 5-6-0100-03 | Д.В. БЛ. ШКАФА Д.Ш 20-4 Л/П | 2 | |
| А3 | | 2 | 1.172.5-6-0200-03 | Д.В БЛ АНТРЕСОЛ. Д.А 5-4 Л/П | 2 | |
| А3 | | (2) | 1.172 5-6-0200- | (Д.В БЛ АНТРЕСОЛ Д.А 4-4) Л/П | (2) | |
| А3 | | 3 | 1.172.5-6-0200-15 | Д.В. БЛ. АНТРЕСОЛ Д.А 5-8 Л/П | 1 | |
| А3 | | (3) | 1.172 5-6-0200-12 | (Д.В. БЛ АНТРЕСОЛ Д.А 4-8) Л/П | (1) | |
| А3 | | 4 | 1 172.5-6-0300-09 | СТЕНКА ЗАДНЯЯ ШК СШ 20-8 | 1 | |
| А3 | | 5 | 1.172.5-6-0500-02 | СТЕНКА БОКОВ ШКАФА СБШ 21-45 | 1 | |
| А3 | | 6 | 1 172.5-6-0600-02 | СТЕНКА БОКОВ. АНТРЕС. СБА 5-45 | 1 | |
| А3 | | (6) | 1.172.5-6-0600 | (СТЕНКА БОКОВ. АНТРЕС. СБА 4-45) | (1) | |
| А3 | | 7 | 1.172.5-6-0700-02 | СТЕНКА ПРОМЕЖУТОЧНАЯ СП 21-4 | 1 | |
| А3 | | 8 | 1.172.5-6-0900 | ПОЛКА ПЕРЕСТАВН ПП 4-4 | 5 | |
| А3 | | 9 | 1.172.5-6-0900 | ПОЛКА ПЕРЕСТАВН ПП L=420×1198 | 1 | |
| А3 | | 10 | 1.172.5-6-0800 | ПОЛКА АНТРЕСОЛЬН. ПА L=1610×450 | 1 | |
| | | | | ДЕТАЛИ | | |
| А3 | | 11 | 1 172.5-6-0002-01 | БРУС МОНТАЖНЫЙ БМ-21 | 4 | |
| А4 | | 12 | 1 172.5-6-0007 | ЦОКОЛЬ П.М. | 1.7 | |
| А4 | | 13 | 1.172.5-6-0008-01 | НАЛИЧНИК Н-2 П.М | 2.1 | |
| А4 | | (13) | 1.172.5-6-0008-03 | (НАЛИЧНИК Н-4) ПМ | (2.1) | |
| А4 | | 14 | 1.172.5-6-0009-01 | ВИНТ-СТЯЖНОЙ В-2 | 18 | |
| А4 | | 15 | 1.172-5-6-0010 | ГАЙКА-СТЯЖНАЯ | 18 | |
| А4 | | 16 | 1.172-5-6-0014 | УГОЛЬНИК УМ-2 | 4 | |

| | | |
|---|---|---|
| ЗАВ ОТД | БАХОЛДИН | |
| ГА КОНСТ | ТАИРОВ | |
| ГА АРХ ПТ | БЕЛЯЕВ | |
| ЗАВ СЕК | КОЛЕСНИКОВ | |
| АРХ I КАТ | СИНЯКОВА | |

125-КД И-23 040

| СТАДИЯ | ЛИСТ | ЛИСТОВ |
|---|---|---|
| Р | 6 | |

ВСТРОЕННЫЙ ШКАФ Ш-3

КБ ПО ЖЕЛЕЗОБЕТОНУ ИМ А.А.ЯКУШЕВА

ИНВ № ПОДЛ | ПОДПИСЬ И ДАТА | ВЗАМ. ИНВ №

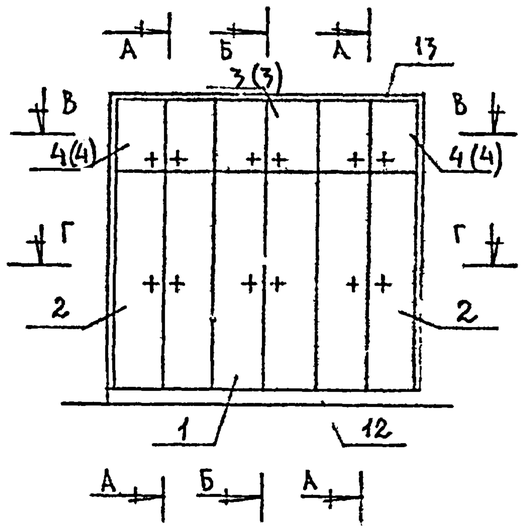


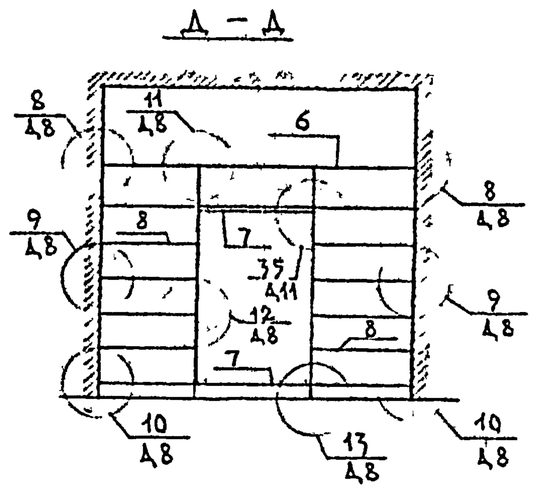


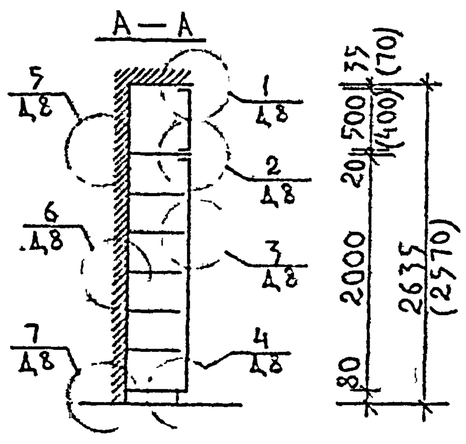


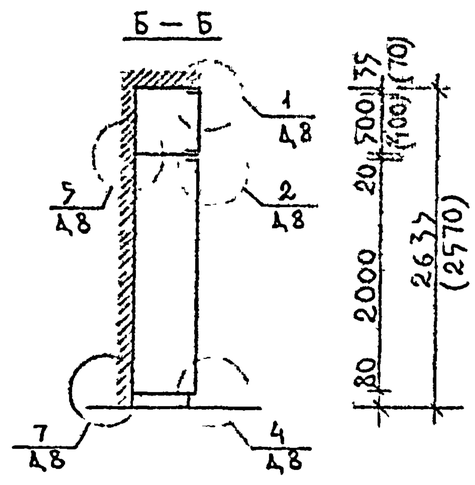


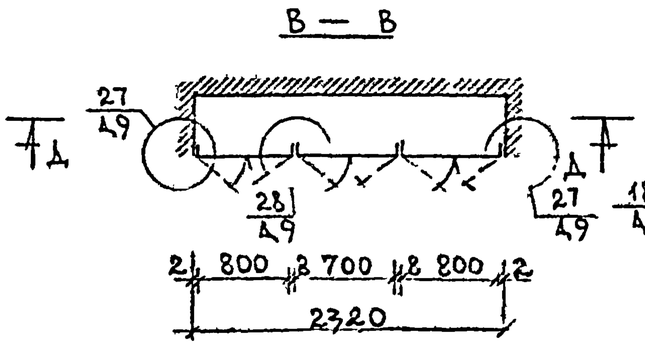


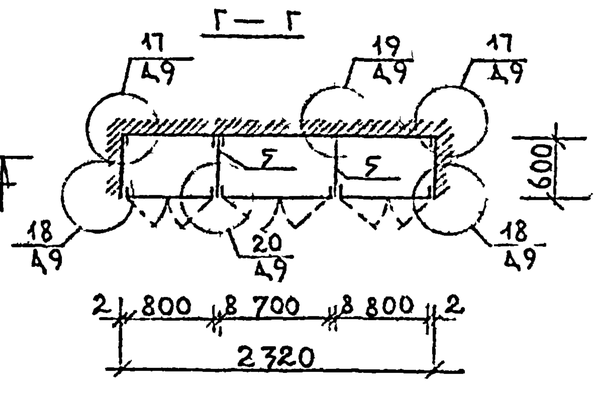


ПРИМЕЧАНИЯ СМ ЛИСТ 6

| ФОРМАТ | ЗОНА | ПОЗ | ОБОЗНАЧЕНИЕ | НАИМЕНОВАНИЕ | К-ВО ШТ. | ПРИМЕЧ. |
|---|---|---|---|---|---|---|
| | | | | ДОКУМЕНТАЦИЯ | | |
| А3 | | | 1.172.5-6 — 0000ТО | ТЕХНИЧЕСКОЕ ОПИСАНИЕ | | |
| А3 | | | 1.172.5-6 — 0000 Д8 | УЗЛЫ 1–13 | | |
| А3 | | | 1.172.5-6 — 0000 Д9 | УЗЛЫ 17–20, 27, 28 | | |
| А3 | | | 1.172.5-6 — 0000 Д11 | УЗЕЛ 35 | | |
| | | | | СБОРОЧНЫЕ ЕДИНИЦЫ | | |
| А3 | | 1 | 1.172.5-6-0100-10 | ДВЕРНОЙ БЛ ШКАФА ДШ 20-7 | 1 | |
| А3 | | 2 | 1.172.5-6-0100-09 | ДВЕРНОЙ БЛ ШКАФА ДШ 20-8 | 2 | |
| А3 | | 3 | 1.172.5-6-0200-16 | ДВЕРНОЙ БЛ АНТРЕСОЛИ ДА 5-7 | 1 | |
| А3 | | 4 | 1.172.5-6-0200-15 | ДВЕРНОЙ БЛ АНТРЕСОЛИ ДА 5-8 | 2 | |
| А3 | | (3) | 1.172.5-6-0200-13 | (ДВЕРНОЙ БЛ АНТРЕСОЛИ ДА 4-7) | (1) | |
| А3 | | (4) | 1.172.5-6-0200-12 | (ДВЕРНОЙ БЛ АНТРЕСОЛИ ДА 4-8) | (2) | |
| А3 | | 5 | 1.172.5-6-0700-03 | СТЕНКА ПРОМЕЖУТОЧНАЯ СП 21-6 | 2 | |
| А3 | | 6 | 1.172.5-6-0800 | ПОЛКА АНТРЕСОЛЬНАЯ ПА L=2570 | 1 | |
| А3 | | 7 | 1.172.5-6-0900-10 | ПОЛКА ПЕРЕСТАВНАЯ ПП 6-7 | 2 | |
| А3 | | 8 | 1.172.5-6-0900-09 | ПОЛКА ПЕРЕСТАВНАЯ ПП 6-8 | 12 | |
| | | | | ДЕТАЛИ | | |
| А3 | | 9 | 1.172.5-6-0002-01 | БРУС МОНТАЖНЫЙ БМ-21 | 6 | |
| А4 | | 10 | 1.172.5-6-0003-01 | ШТАНГА Ш-1 | 1 | |
| А4 | | 11 | 1.172.5-6-0004 | ШТАНГОДЕРЖАТЕЛЬ | 2 | |
| А4 | | 12 | 1.172.5-6-0007 | ЦОКОЛЬ П.М | 2,4 | |
| А4 | | 13 | 1.172.5-6-0008-02 | НАЛИЧНИК Н-2 ПМ | 2,4 | |
| А4 | | (13) | 1.172.5-6-0008-03 | (НАЛИЧНИК Н-4) ПМ | (2,4) | |
| А4 | | 14 | 1.172.5-6-0009-01 | ВИНТ-СТЯЖНОЙ В-2 | 14 | |
| А4 | | 15 | 1.172.5-6-0010 | ГАЙКА-СТЯЖНАЯ | 14 | |
| А4 | | 16 | 1.172.5-6-0014 | УГОЛЬНИК УМ-2 | 8 | |

| | | | |
|---|---|---|---|
| ЗАВ.ОТД. | БАХОЛДИН | | 125-КД.И-23 050 |
| ГА КОН ОТ | ГАИРОВ | | |
| ГА АРХ ПР | БЕЛЯЕВ | | |
| ЗАВ СЕК | КОЛЕСНИКОВ | | |
| АРХ I КАТ | РИНЯКОВ | | |

| СТАДИЯ | ЛИСТ | ЛИСТОВ |
|---|---|---|
| Р | 7 | |

ВСТРОЕННЫЙ ШКАФ Ш-4

КБ ПО ЖЕЛЕЗОБЕТОНУ им. А.А. Якушева

ИНВ. № ПОДЛ | ПОДПИСЬ И ДАТА | ВЗАМ ИНВ №

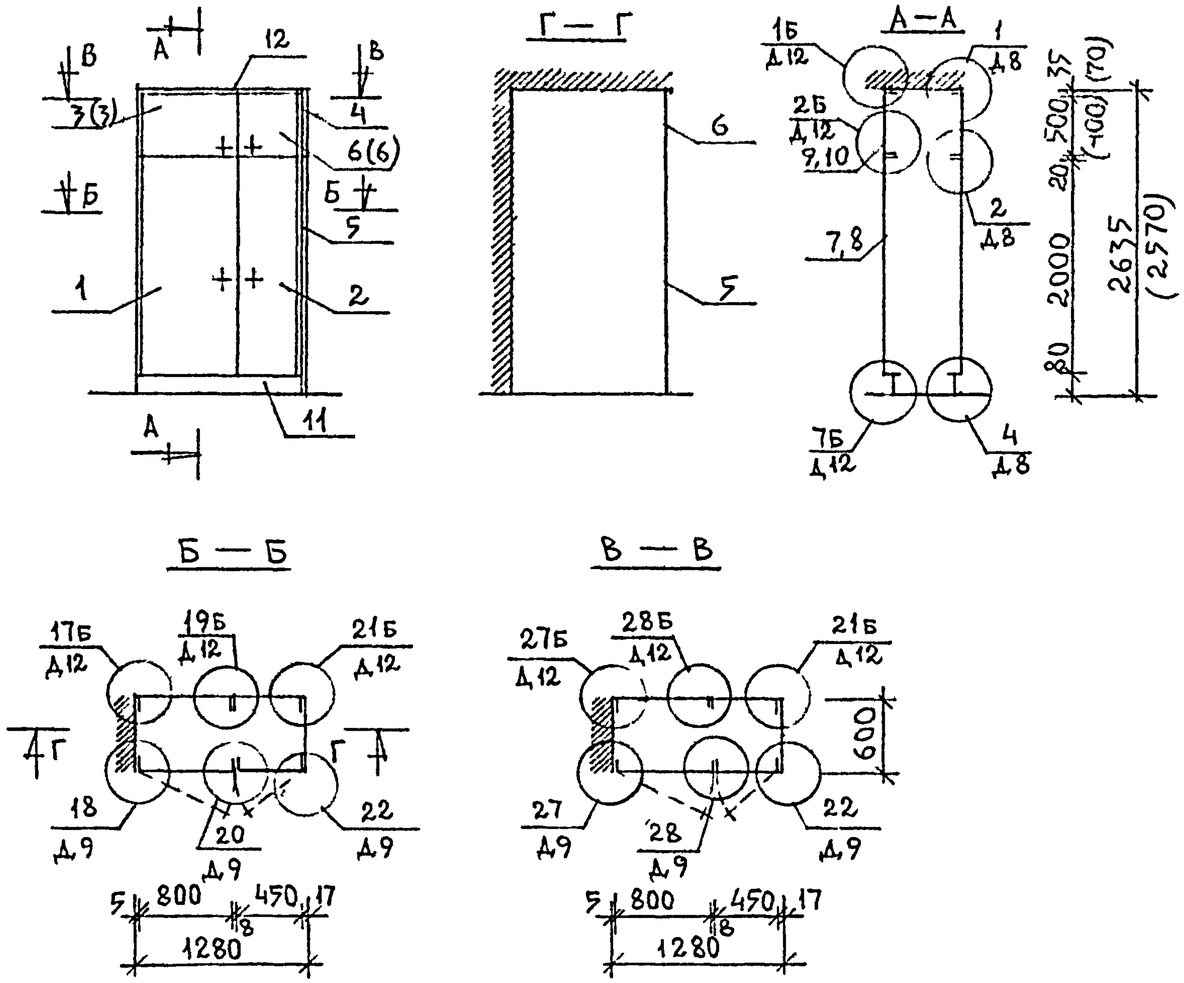


| ФОРМАТ | ЗОНА | ПОЗ | ОБОЗНАЧЕНИЕ | НАИМЕНОВАНИЕ | К-ВО ШТ. | ПРИМЕЧ |
|---|---|---|---|---|---|---|
| | | | | ДОКУМЕНТАЦИЯ | | |
| А3 | | | 1 172 5-6-0000ТО | ТЕХНИЧЕСКОЕ ОПИСАНИЕ | | |
| А3 | | | 1 172.5-6-0000Д8 | УЗЛЫ 1, 2, 4 | | |
| А3 | | | 1 172.5-6-0000Д9 | УЗЛЫ 18, 20, 22, 27, 28 | | |
| А3 | | | 1 172 5-6-0000Д12 | УЗЛЫ 17, 19, 21, 27, 28 | | |
| | | | | СБОРОЧНЫЕ ЕДИНИЦЫ | | |
| А3 | | 1 | 1.172 5-6-0100-06 | ДВ БЛ. ШКАФА ДШ 20-8 | 1 | |
| А3 | | 2 | 1.172.5-6-0100-04 | ДВ. БЛ. ШКАФА ДШ 20-4.5 | 1 | |
| А3 | | 3 | 1 172.5-6-0200-15 | ДВ БЛ АНТРЕСОЛИ ДА5-8 | 1 | |
| А3 | | (3) | 1. 172.5-6-0200-12 | (ДВ БЛ. АНТРЕСОЛИ ДА4-8) | (1) | |
| А3 | | 4 | 1. 172 5-6-0200-04 | ДВ БЛ. АНТРЕСОЛИ ДА5-4.5 | 1 | |
| А3 | | (4) | 1 172.5-6-0200-01 | (ДВ.БЛ АНТРЕСОЛИ ДА4-4.5) | (1) | |
| А3 | | 5 | 1. 172.5-6-0500-03 | СТЕНКА БОК ШКАФА СБШ 21-6 | 1 | |
| А3 | | 6 | 1. 172.5-6-0600-03 | СТЕНКА БОК АНТРЕСОЛИ СБА5-6 | 1 | |
| А3 | | (6) | 1. 172. 5-6-0600-01 | (СТЕНКА БОК АНТРЕСОЛИ СБА4-6) | (1) | |
| А3 | | 7 | 1 172. 5-6-0300-09 | СТЕНКА ЗАДН ШКАФА СШ20-8 | 1 | |
| А3 | | 8 | 1.172. 5-6-0300-04 | СТЕНКА ЗАДН ШКАФА СШ20-4,5 | 1 | |
| А3 | | 9 | 1.172.5-6-0400-15 | СТЕНКА ЗАДН. АНТРЕС СА5-8 | 1 | |
| А3 | | (9) | 1 172. 5-6-0400-12 | (СТЕНКА ЗАДН. АНТРЕС. СА 4-8) | (1) | |
| А3 | | 10. | 1 172. 5-6-0400-04 | СТЕНКА ЗАДН. АНТРЕС СА5-4,5 | 1 | |
| А3 | | (10) | 1.172.5-6-0400-01 | (СТЕНКА ЗАДН АНТРЕС СА4-4,5) | (1) | |
| | | | | ДЕТАЛИ | | |
| А4 | | 11 | 1 172 5-6-0007 | ЦОКОЛЬ П.М. | 2.60 | |

| ФОРМАТ | ЗОНА | ПОЗ | ОБОЗНАЧЕНИЕ | НАИМЕНОВАНИЕ | К-ВО | ПРИМЕЧ. |
|---|---|---|---|---|---|---|
| А4 | | 12 | 1.172 5-6-0008-01 | НАЛИЧНИК Н-2 ПМ | 320 | |
| А4 | | (12) | 1.172.5-6-0008-03 | (НАЛИЧНИК Н-4) ПМ | (320) | |
| А4 | | 13 | 1.172.5-6-0009-01 | ВИНТ-СТЯЖНОЙ В-2 | 24 | |
| А4 | | 14 | 1.172 5-6-0010- | ГАЙКА-СТЯЖНАЯ | 24 | |
| | | | | | | |

ПРИМЕЧАНИЯ СМ ЛИСТ 6

| | | |
|---|---|---|
| ЗАВ ОТД | БАХОЛДИНА | |
| ГА КОН ОТ | ГАНРОВ | |
| ГА АРХ ПР | БЕЛЯЕВ | |
| ЗАВ СЕК | КОЛЕСНИКОВ | |
| АРХ. I КАТ | СИНЯКОВ | |

125-КД.И-23 060

| СТАДИЯ | ЛИСТ | ЛИСТОВ |
|---|---|---|
| Р | 8 | |

ВСТРОЕННЫЙ ШКАФ Ш-5

КБ ПО ЖЕЛЕЗОБЕТОНУ им А.А ЯКУШЕВА

ВЗАМ. ИНВ. № | ПОДПИСЬ И ДАТА | ИНВ. № ПОДЛ.

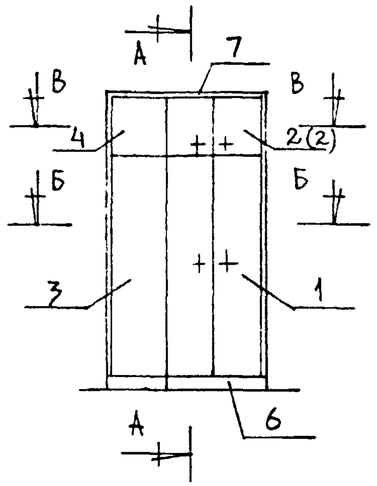


Г — Г

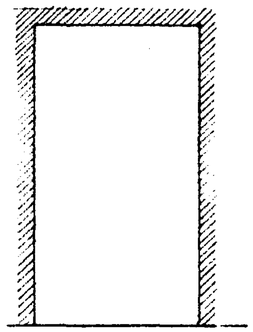

А — А

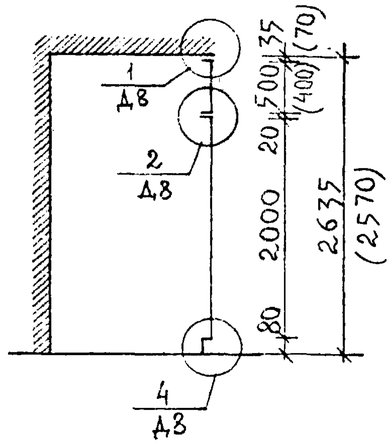


Б — Б

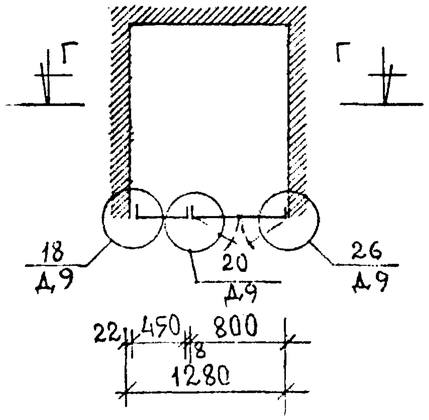


В — В

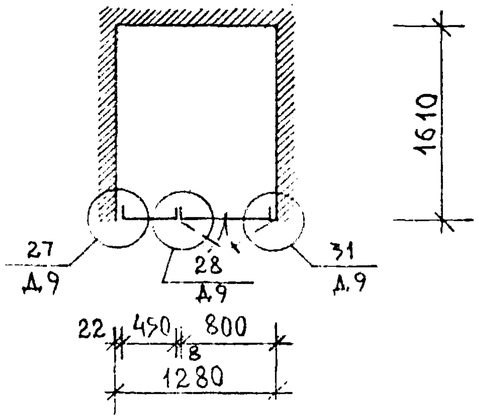


| ФОРМАТ | ЗОНА | ПОЗ. | ОБОЗНАЧЕНИЕ | НАИМЕНОВАНИЕ | К-ВО ШТ. | ПРИМЕЧ. |
|---|---|---|---|---|---|---|
| | | | | ДОКУМЕНТАЦИЯ | | |
| А3 | | | 1.172.5-6-000ТО | ТЕХНИЧЕСКОЕ ОПИСАНИЕ | | |
| А3 | | | 1.172.5-6-0000Д8 | УЗЛЫ 1, 2, 4 | | |
| А3 | | | 1.172.5-6-0000Д9 | УЗЛЫ 18, 20, 26, 27, 28, 31 | | |
| | | | | | | |
| | | | | СБОРОЧНЫЕ ЕДИНИЦЫ | | |
| А3 | | 1 | 1.172.5-6-0100-06 | ДВ. БЛОК ШКАФА ДШ 20-8 | 1 | |
| А3 | | 2 | 1.172.5-6-0200-15 | ДВ. БЛОК АНТРЕСОЛИ ДА 5-8 | 1 | |
| А3 | | (2) | 1.172.5-6-0200-12 | (ДВ. БЛОК АНТРЕСОЛИ ДА 4-8) | (1) | |
| А3 | | 3 | 1.172.5-6-0300-04 | СТЕНКА ЗАДН. ШКАФА СШ 20-4,5 | 1 | |
| А3 | | 4 | 1.172.5-6-0400-04 | СТЕНКА ЗАДН. АНТРЕСОЛИ СА 5-4,5 | 1 | |
| А3 | | (4) | 1.172.5-6-0400-01 | (СТЕНКА ЗАДН. АНТРЕСОЛИ СА 4-4,5) | (1) | |
| | | | | | | |
| | | | | ДЕТАЛИ | | |
| А3 | | 5 | 1.172.5-6-0002-01 | БРУС 22×54×2635(2570) | 1 | |
| А4 | | 6 | 1.172.5-6-0007 | ЦОКОЛЬ П.М. | 1.3 | |
| А4 | | 7 | 1.172.5-6-0008-01 | НАЛИЧНИК Н-2 П.М. | 1.3 | |
| А4 | | (7) | 1.172.5-6-0008-03 | (НАЛИЧНИК Н-4) П.М. | 1.3 | |
| А4 | | 8 | 1.172.5-6-0009-01 | ВИНТ-СТЯЖНОЙ В-2 | 8 | |
| А4 | | 9 | 1.172.5-6-0010- | ГАЙКА-СТЯЖНАЯ | 8 | |

ПРИМЕЧАНИЯ СМ. ЛИСТ 6

| | | |
|---|---|---|
| ЗАВ.ОТД. | БАХОЛДИНА | |
| ГЛ.КОНСТ. | ТАИРОВ | |
| ГЛ.АРХ.ПР. | БЕЛЯЕВ | |
| ЗАВ.ГРУП. | КОЛЕСНИКОВ | |
| АРХ.ГРУП. | ГИНЯКОВА | |

125-КД. И-23 070

| СТАДИЯ | ЛИСТ | ЛИСТОВ |
|---|---|---|
| Р | 9 | |

ВСТРОЕННЫЙ ШКАФ Ш-6

КБ ПО ЖЕЛЕЗОБЕТОНУ им. А.А. ЯКУШЕВА

ИНВ.№ ПОДЛ. | ПОДПИСЬ И ДАТА | ВЗАМ.ИНВ.№

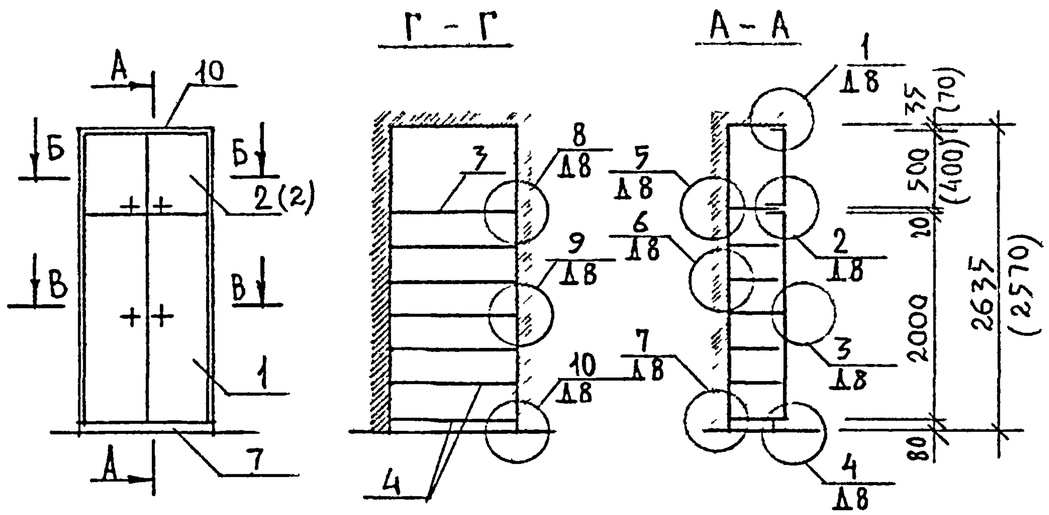


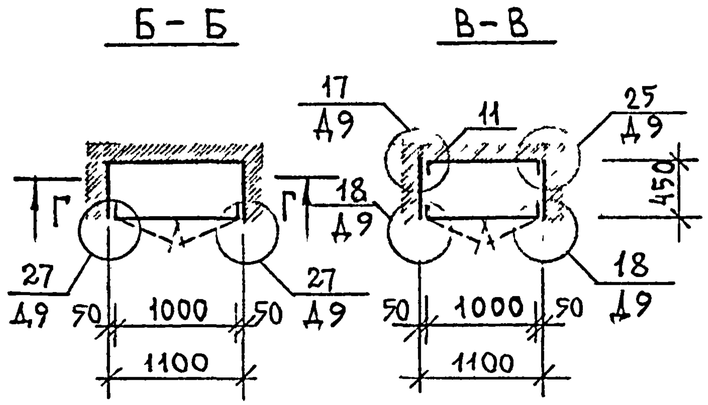


Примечания см. лист 6

| ФОРМАТ | ЗОНА | ПОЗ | ОБОЗНАЧЕНИЕ | НАИМЕНОВАНИЕ | К-ВО ШТ. | ПРИМЕЧАНИЕ |
|---|---|---|---|---|---|---|
| | | | | ДОКУМЕНТАЦИЯ | | |
| А3 | | | 1.172.5-6-0000 ТО | ТЕХНИЧЕСКОЕ ОПИСАНИЕ | | |
| А3 | | | 1.172.5-6-0000 Д8 | УЗЛЫ 1-10 | | |
| А3 | | | 1.172.5-6-0000 Д9 | УЗЛЫ 17, 18, 25, 27 | | |
| | | | | | | |
| | | | | СБОРОЧНЫЕ ЕДИНИЦЫ | | |
| А3 | | 1 | 1.172 5-6-0100-11 | ДВ. БЛОК ШКАФА ДШ 20-10 | 1 | |
| А3 | | 2 | 1.172 5-6-0200-17 | ДВ БЛОК АНТРЕСОЛИ ДА 5-10 | 1 | |
| А3 | | (2) | 1 172.5-6-0200-14 | (ДВ БЛОК АНТРЕСОЛИ ДА 4-10) | (1) | |
| А3 | | | | | | |
| А3 | | 3 | 1.172 5-6-0800- | ПОЛКА АНТРЕСОЛЬНАЯ ПА 1100×450 | 1 | |
| А3 | | 4 | 1.172.5-6-0900-05 | ПОЛКА ПЕРЕСТАВНАЯ ПП4-10 | 6 | |
| | | | | | | |
| | | | | ДЕТАЛИ | | |
| А3 | | 5 | 1.172.5-6-0002 | БРУСОК 50×54×2635 (2570) | 2 | |
| А4 | | 6 | 1.172.5-6-0006-01 | ПОЛКОДЕРЖАТЕЛЬ ПД-2 | 10 | |
| А4 | | 7 | 1.172 5-6-0007 | ЦОКОЛЬ п.м | 1,1 | |
| А4 | | 8 | 1.172.5-6-0009-01 | ВИНТ-СТЯЖНОЙ В-2 | 2 | |
| А4 | | 9 | 1.172 5-6-0010 | ГАЙКА-СТЯЖНАЯ | 2 | |
| А4 | | 10 | 1.172 5-6-0008-02 | НАЛИЧНИК Н-3 п.м. | 65 | |
| А4 | | 11 | 1.172.5-6-0002-01 | БРУС МОНТАЖНЫЙ БМ-21 | 2 | |

| | | |
|---|---|---|
| Зав отд | Бахолдина | |
| Гл. кон отд | Таиров | |
| Гл арх. пр | Беляев | |
| Зав сек. | Колесникова | |
| Арх I кат | Синякова | |

125-КД.И-23 080

| Стадия | Лист | Листов |
|---|---|---|
| Р | 10 | |

Встроенный шкаф Ш-7

КБ по железобетону им. А.А. Якушева

Инв N подл | Подпись и дата | Взам инв N

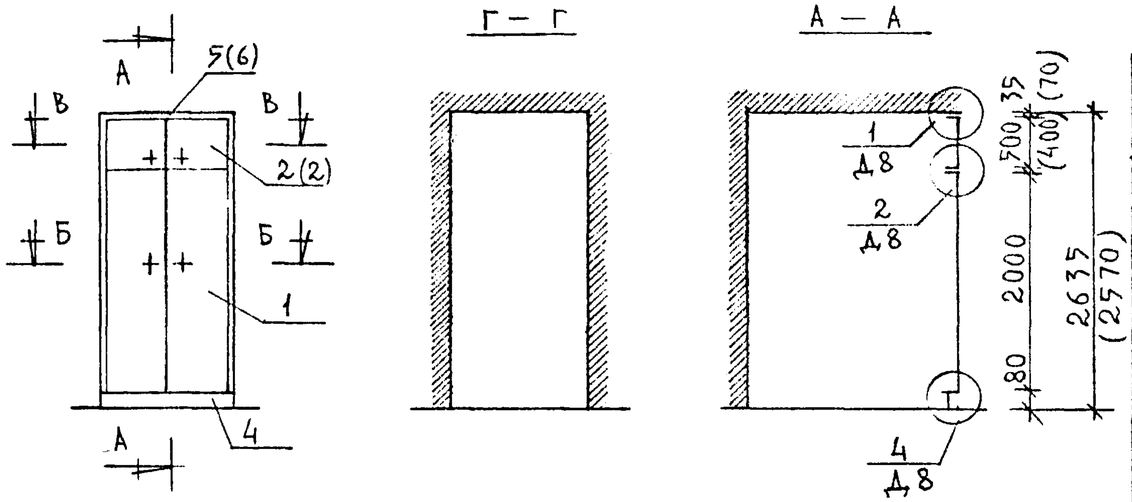


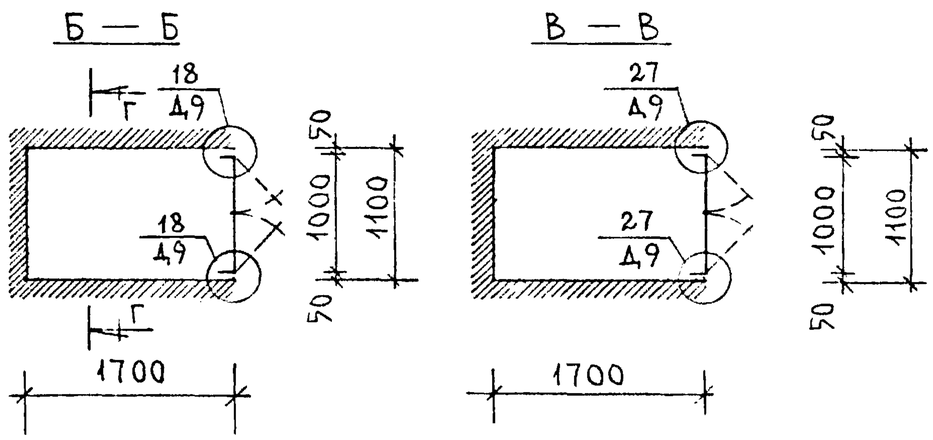


| ФОРМАТ | ЗОНА | ПОЗ. | ОБОЗНАЧЕНИЕ | НАИМЕНОВАНИЕ | К-ВО ШТ. | ПРИМЕЧ. |
|---|---|---|---|---|---|---|
| | | | | ДОКУМЕНТАЦИЯ | | |
| А3 | | | 1. 172. 5-6 — 0000ТО | ТЕХНИЧЕСКОЕ ОПИСАНИЕ | | |
| А3 | | | 1. 172. 5-6 — 0000Д8 | УЗЛЫ 1, 2, 4 | | |
| А3 | | | 1. 172. 5-6 — 0000Д9 | УЗЛЫ 18, 27 | | |
| | | | | | | |
| | | | | СБОРОЧНЫЕ ЕДИНИЦЫ | | |
| А3 | | 1 | 1. 172.5-6 - 0100-11 | ДВ.БЛОК ШКАФА ДШ 20-10 | 1 | |
| А3 | | 2 | 1. 172. 5-6 - 0200-17 | ДВ БЛОК АНТРЕСОЛИ ДА 5-10 | 1 | |
| А3 | | (2) | 1. 172. 5-6 - 0200-14 | (ДВ. БЛОК АНТРЕСОЛИ ДА 4-10) | (1) | |
| | | | | | | |
| | | | | ДЕТАЛИ | | |
| А3 | | 3 | 1.172.5-6 - 0002 | БРУС 50×54×2635(2570) | 2 | |
| А4 | | 4 | 1.172.5-6 - 0007 | ЦОКОЛЬ п.м. | 1.1 | |
| А4 | | 5 | 1.172.5-6 — 0008-01 | НАЛИЧНИК Н-2 п.м. | 1.1 | |
| А4 | | (6) | 1.172.5-6 - 0008-03 | (НАЛИЧНИК Н-4) п.м. | 1.1 | |
| А4 | | 7 | 1.172.5-6 - 0008-02 | НАЛИЧНИК Н-3 п.м. | 5.4 | |
| А4 | | 8 | 1.172.5-6 — 0009 -01 | ВИНТ-СТЯЖНОЙ В-2 | 2 | |
| А4 | | 9 | 1.172.5-6 - 0010 | ГАЙКА-СТЯЖНАЯ | 2 | |

ПРИМЕЧАНИЯ СМ. ЛИСТ 6

| | | |
|---|---|---|
| ЗАВ. ОТ. | БАХОЛДИН | |
| ГЛ. КОНС. | ТАИРОВ | |
| ГЛ. АРХ. ПР. | БЕЛЯЕВ | |
| ЗАВ. СЕК | КОЛЕСНИКОВ | |
| АРХ. I КАТ. | СИНЯКОВА | |

125-КД. И-23 090

| СТАДИЯ | ЛИСТ | ЛИСТОВ |
|---|---|---|
| Р | 11 | |

ВСТРОЕННЫЙ ШКАФ Ш-8

КБ по железобетону им. А.А. Якушева

ВЗАМ. № ПОДЛ | ПОДПИСЬ И ДАТА | ВЗАМ. ИНВ. №

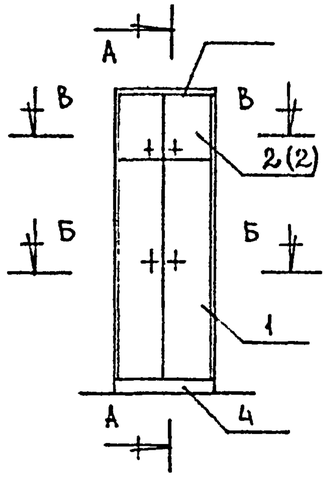


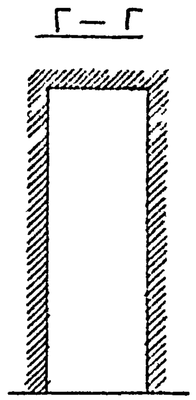


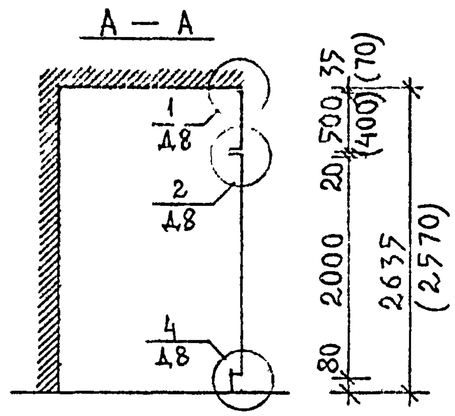


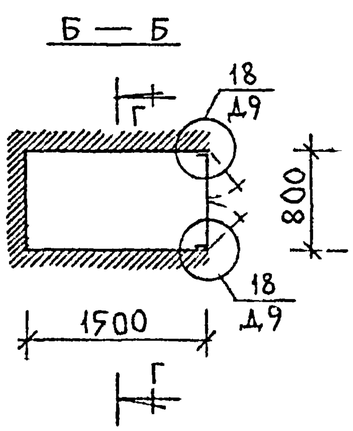


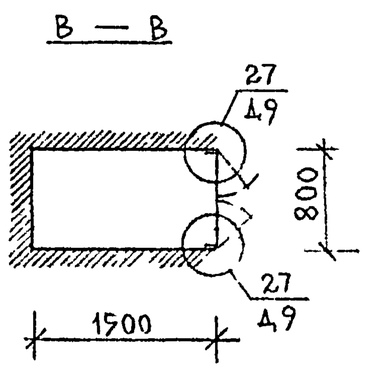


| ФОРМАТ | ЗОНА | ПОЗ | ОБОЗНАЧЕНИЕ | НАИМЕНОВАНИЕ | К-ВО ШТ. | ПРИМЕЧ. |
|---|---|---|---|---|---|---|
| | | | | ДОКУМЕНТАЦИЯ | | |
| А3 | | | 1.172 5-6-0000ТО | ТЕХНИЧЕСКОЕ ОПИСАНИЕ | | |
| А3 | | | 1 172.5-6-0000Д8 | УЗЛЫ 1, 2, 4 | | |
| А3 | | | 1.172 5-6-0000Д9 | УЗЛЫ 18, 27 | | |
| | | | | | | |
| | | | | СБОРОЧНЫЕ ЕДИНИЦЫ | | |
| А3 | | 1 | 1 172 5-6-0100-06 | ДВ. БЛОК ШКАФА ДШ 20-8 | 1 | |
| А3 | | 2 | 1.172.5-6-0200-15 | ДВ БЛОК АНТРЕСОЛИ ДА 5-8 | 1 | |
| А3 | | (2) | 1 172 5-6-0200-12 | (ДВ БЛОК АНТРЕСОЛИ ДА 4-8) | (1) | |
| | | | | | | |
| | | | | ДЕТАЛИ | | |
| А4 | | 3 | 1 172 5-6-0007 | ЦОКОЛЬ ПМ | 0.8 | |
| А4 | | 4 | 1 172 5-6-0008-01 | НАЛИЧНИК Н-2 ПМ | 0.8 | |
| А4 | | (4) | 1 172 5-6-0008-03 | (НАЛИЧНИК Н-4) ПМ. | 0.8 | |
| А4 | | 5 | 1 172.5 6-0009-01 | ВИНТ-СТЯЖНОЙ В-2 | 2 | |
| А4 | | 6 | 1.172 5 6-0010 | ГАЙКА-СТЯЖНАЯ | 2 | |

ПРИМЕЧАНИЯ СМ. ЛИСТ 6

| | | |
|---|---|---|
| ЗАВ. ОТ. | БАХОЛДИНА | |
| ГЛ. КОНСТ | ТАИРОВ | |
| ГЛ. АРХИТ | БЕЛЯЕВ | |
| ЗАВ. ГРП | ПОЛЕРНИКОВ | |
| АРХ. ГРУП | РИНЧКОВА | |

125-КД.И-23 100

| СТАДИЯ | ЛИСТ | ЛИСТОВ |
|---|---|---|
| Р | 12 | |

ВСТРОЕННЫЙ ШКАФ Ш-9

КБ по железобетону им. А.А. Якушева

ВЗАМ. № ПОДЛ | ПОДПИСЬ И ДАТА | ВЗАМ. ИНВ. №

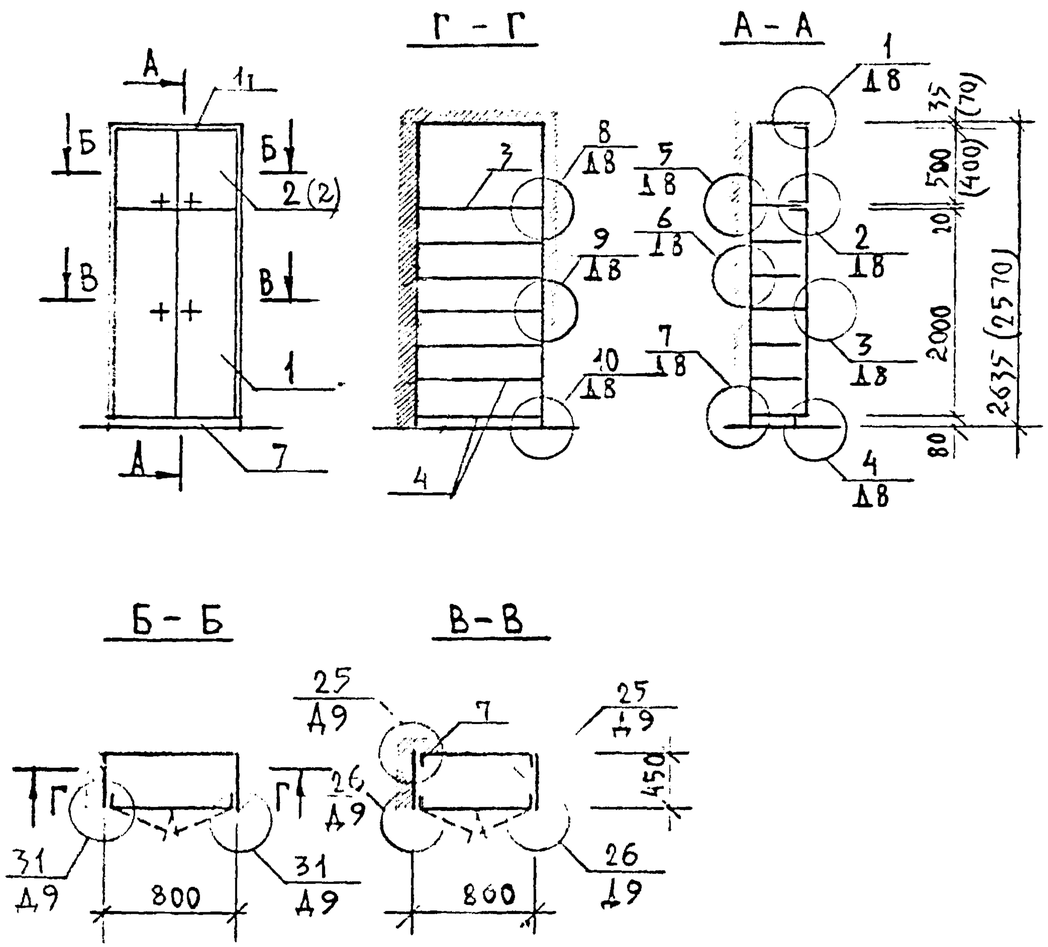


| ФОРМАТ | ЗОНА | ПОЗ. | ОБОЗНАЧЕНИЕ | НАИМЕНОВАНИЕ | КОЛ. ШТ. | ПРИМЕЧАНИЕ |
|---|---|---|---|---|---|---|
| | | | | ДОКУМЕНТАЦИЯ | | |
| А3 | | | 1.172.5-6-0000 ТО | ТЕХНИЧЕСКОЕ ОПИСАНИЕ | | |
| А3 | | | 1.172.5-6-0000 Д8 | УЗЛЫ 1 – 10 | | |
| А3 | | | 1.172.5-6-0000 Д9 | УЗЛЫ 23-26,31 | | |
| | | | | | | |
| | | | | СБОРОЧНЫЕ ЕДИНИЦЫ | | |
| А3 | | 1 | 1.172.5-6-0100-09 | ДВ. БЛОК ШКАФА ДШ 20-8 | 1 | |
| А3 | | 2 | 1.172.5-6-0200-15 | ДВ. БЛОК АНТРЕСОЛИ ДА 5-8 | 1 | |
| А3 | | (2) | 1.172.5-6-0200-12 | (ДВ. БЛОК АНТРЕСОЛИ ДА 4-8) | (1) | |
| | | | | | | |
| А3 | | 3 | 1.172.5-6-0800-03 | ПОЛКА АНТРЕСОЛЬНАЯ ПА 4-8 | 1 | |
| А3 | | 4 | 1.172.5-6-0900-03 | ПОЛКА ПЕРЕСТАВНАЯ ПП4 – 8 | 6 | |
| | | | | | | |
| | | | | ДЕТАЛИ | | |
| А3 | | 5 | 1.172.5-6-0002-01 | БРУСОК МОНТАЖНЫЙ БМ-21 | 2 | |
| А4 | | 6 | 1.172.5-6-0006-01 | ПОЛКОДЕРЖАТЕЛЬ ПД-2 | 10 | |
| А4 | | 7 | 1.172.5-6-0007 | ЦОКОЛЬ п.м | 0.8 | |
| А4 | | 8 | 1.172.5-6-0009-01 | ВИНТ-СТЯЖНОЙ В-2 | 6 | |
| А4 | | 9 | 1.172.5-6-0010 | ГАЙКА-СТЯЖНАЯ | 6 | |
| А4 | | 10 | 1.172.5-6-0014 | УГОЛЬНИК УМ-2 | 4 | |
| А4 | | 11 | 1.172.5-6-0008-01(03) | НАЛИЧНИК Н-2 (Н-4) п.м. | 0.8 | |

| | | |
|---|---|---|
| ЗАВ.ОТД. | БАХОЛДИНА | |
| ГЛ.КОН.ОТД. | ТАИРОВ | |
| ГЛ.АРХ.ПР. | БЕЛЯЕВ | |
| ЗАВ.СЕК. | КОЛЕСНИКОВА | |
| АРХ.I КАТ. | СИНЯКОВА | |

125-КД, 11-23 110

| СТАДИЯ | ЛИСТ | ЛИСТОВ |
|---|---|---|
| Р | 13 | |

Встроенный шкаф Ш-10

КБ по железобетону им. А.А. Якушева

ПРИМЕЧАНИЯ СМ. ЛИСТ 6

ИНВ.N ПОДЛ. | ПОДПИСЬ И ДАТА | ВЗАМ.ИНВ.N

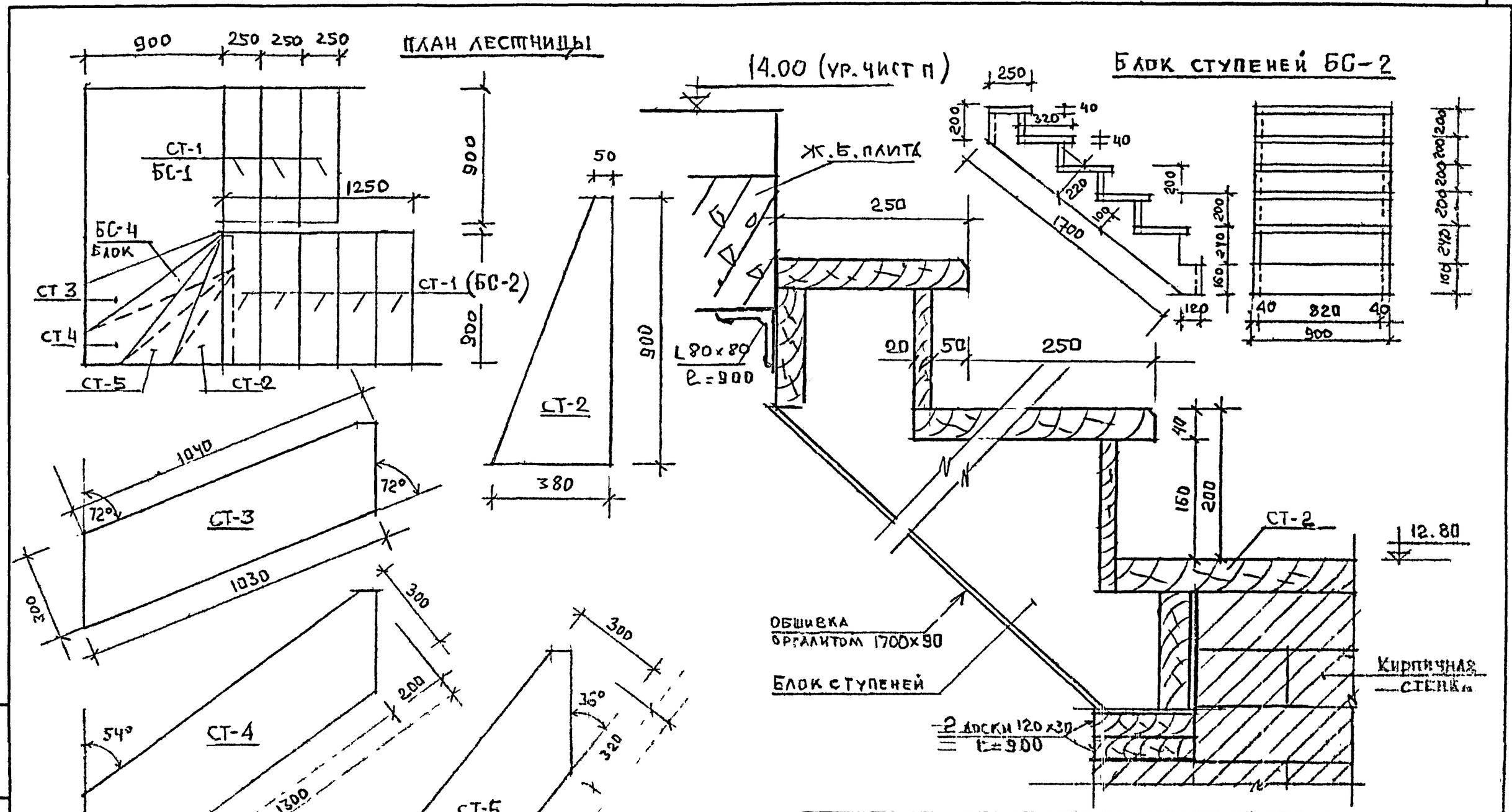


| | | | |
|---|---|---|---|
| Зав. отд. | Бахолдин | | |
| Гл. инж. пр. | Ганиров | | |
| Гл. арх. пр. | Беляев | | |
| Гл. инж. пр. | Принцев | | |
| Зав. сект. | Колесников | | |

125-КД.11-23 120

г. Черноморск. Надстройка 6 этажа

Лестница тип 1. (вариант с кирп. стенами)

| Стадия | Лист | Листов |
|---|---|---|
| Р | 14 | |

КПИ Железобетонных им. А.Д. Якушева

Взам. инв. № | Подпись и дата | Инв. № подл.

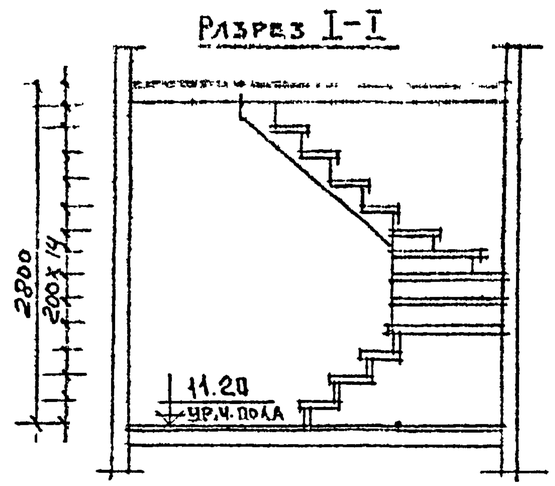


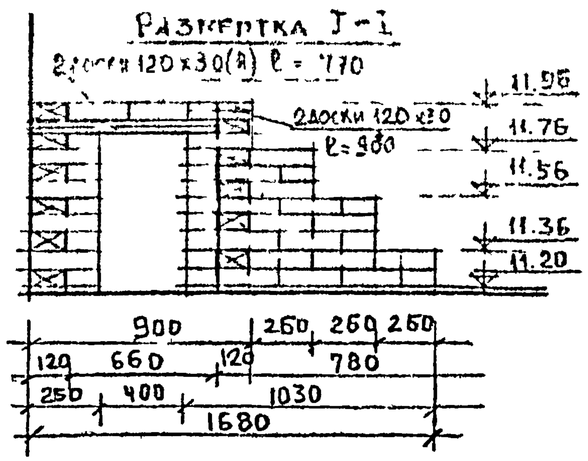


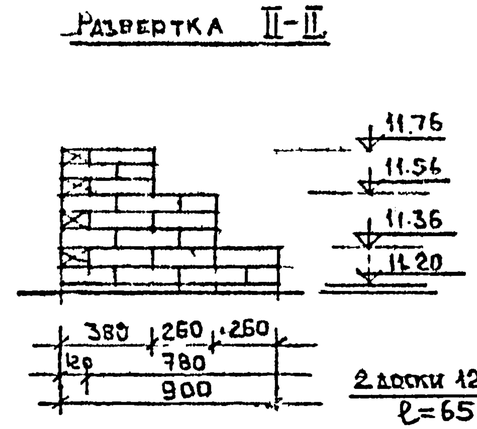


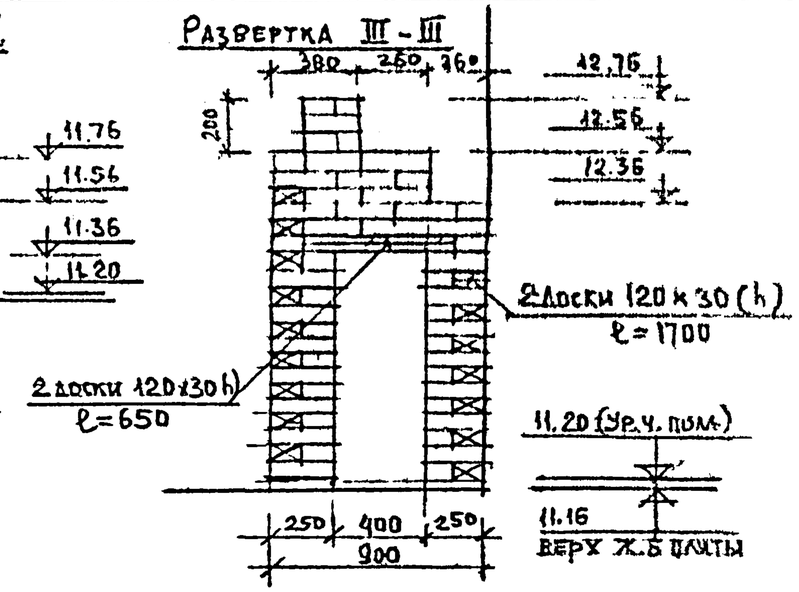


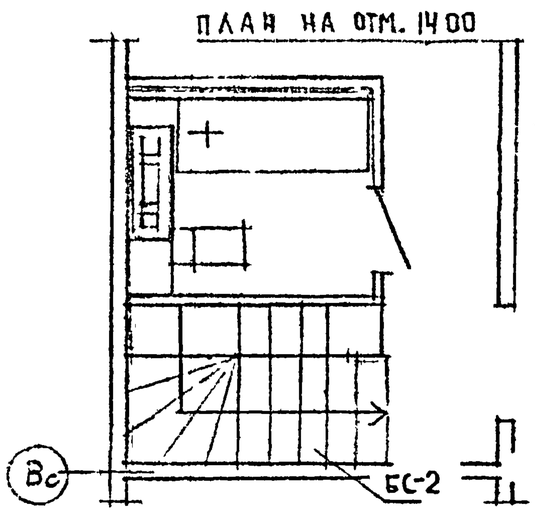


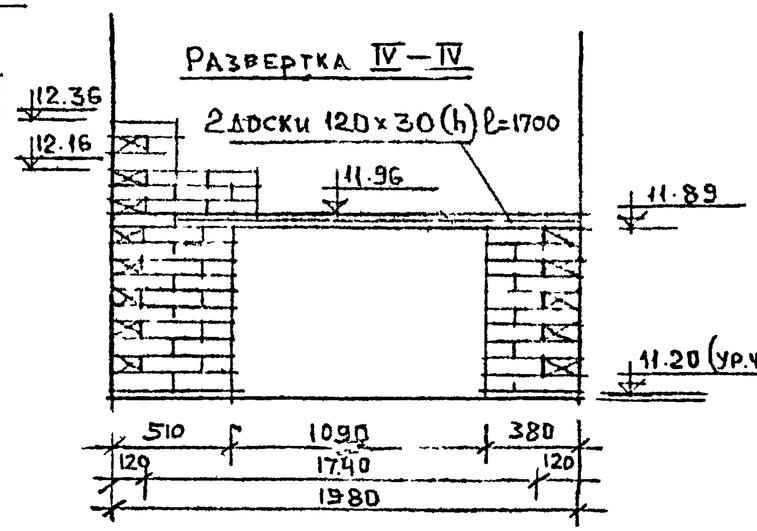


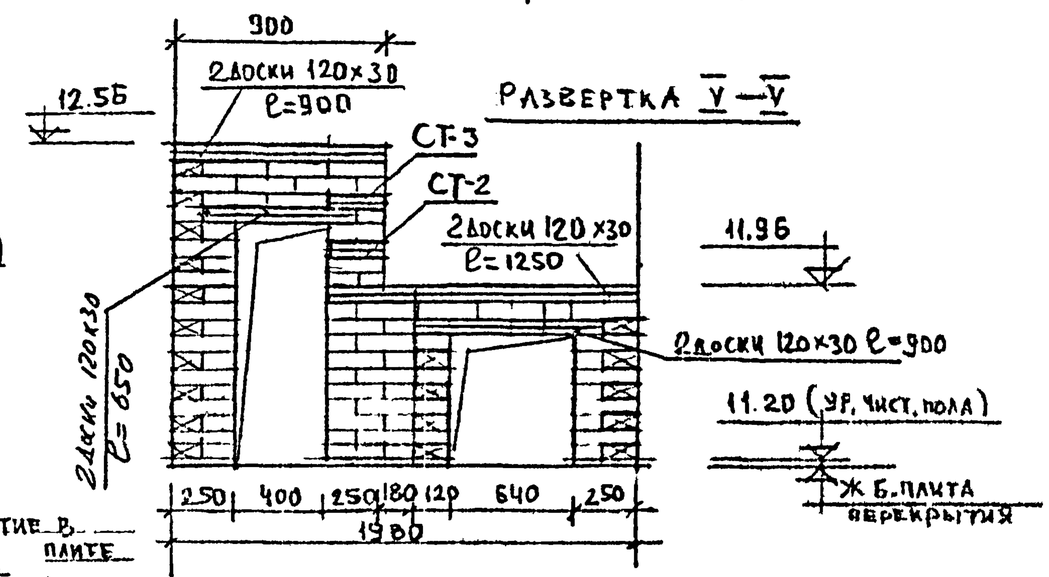


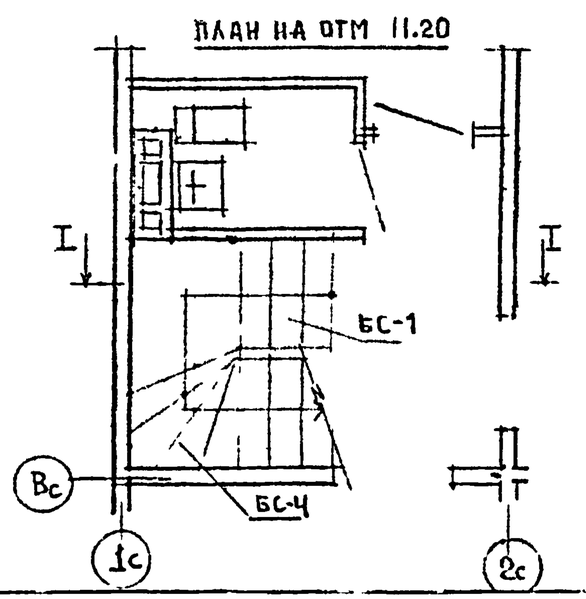


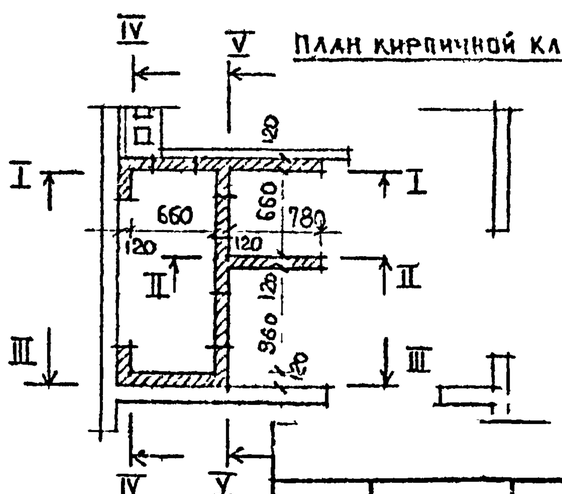

Объем кирпича - 0,34 м³

| | | |
|---|---|---|
| Зав.отд. | Бахолдина | |
| Гл.конст. | Гаиров | |
| Гл.арх.пр. | Беляев | |
| Гл.констр. | Смирнова | |
| Гл.инж. | Колесников | |

125-КД, Н-23 .130

г. Череповец. Надстройка 6 этажа

Лестница тип 1 (вариант с кирп. стенами)

| Стадия | Лист | Листов |
|---|---|---|
| Р | 15 | |

КГ по желез. дороге им. А.А. Жданова

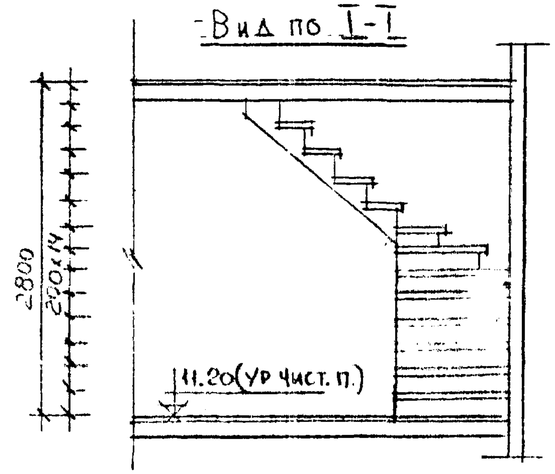


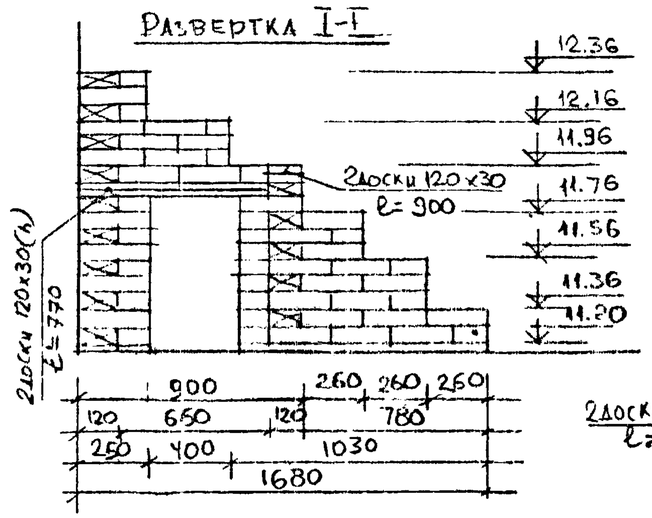


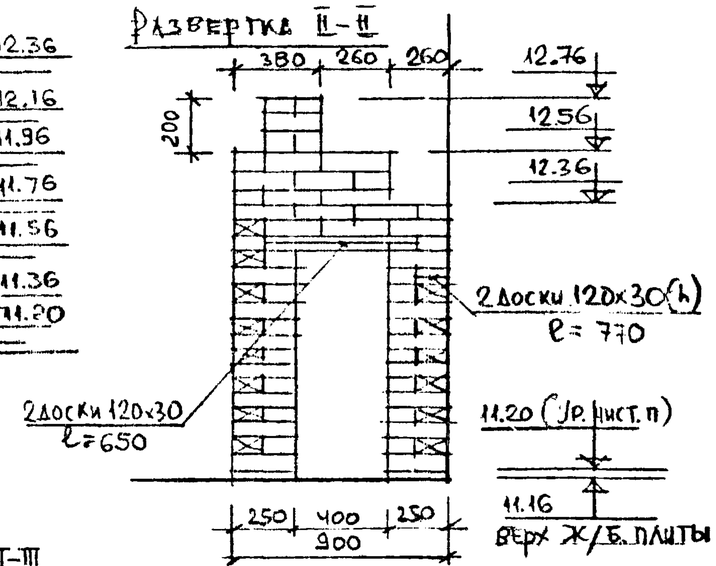


Вариант конструкции несущих колодцев из бруса 60x80

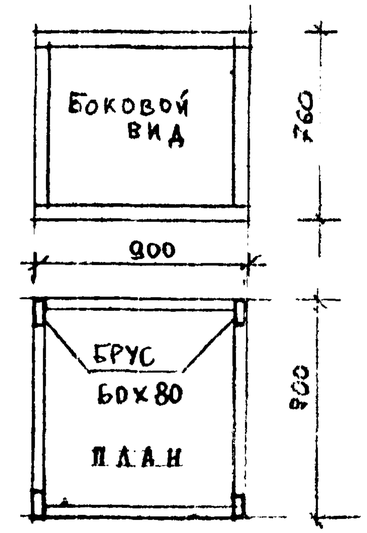


План на отм. 14.00

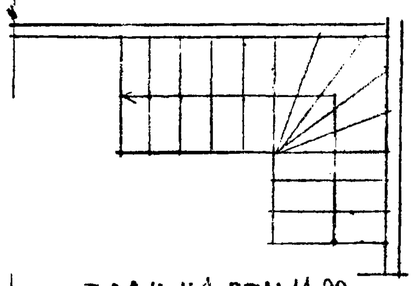

План на отм 11.20

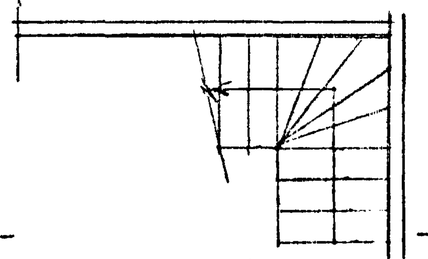

План лестницы

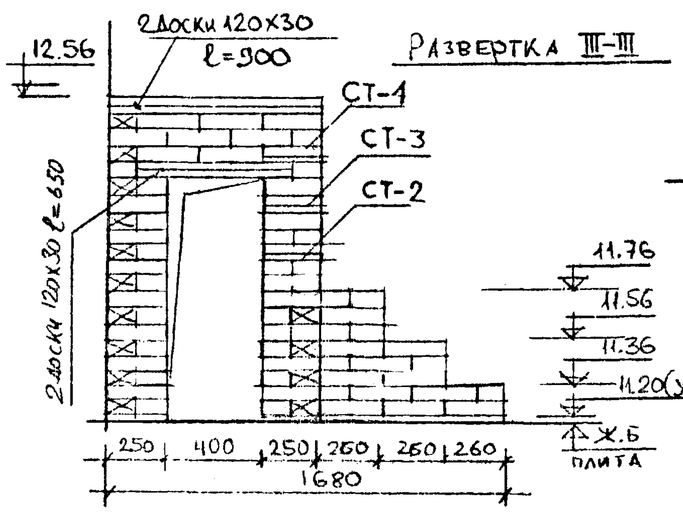


План кирпичной кладки

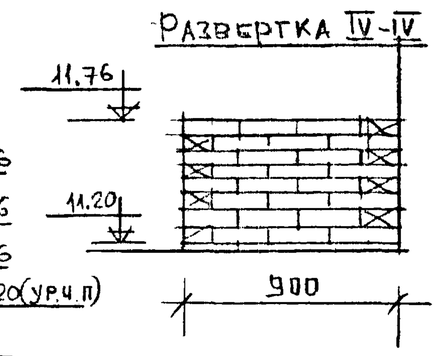


Отверстие в плите на отм 14.00

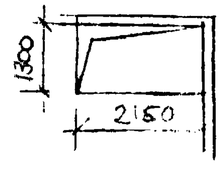


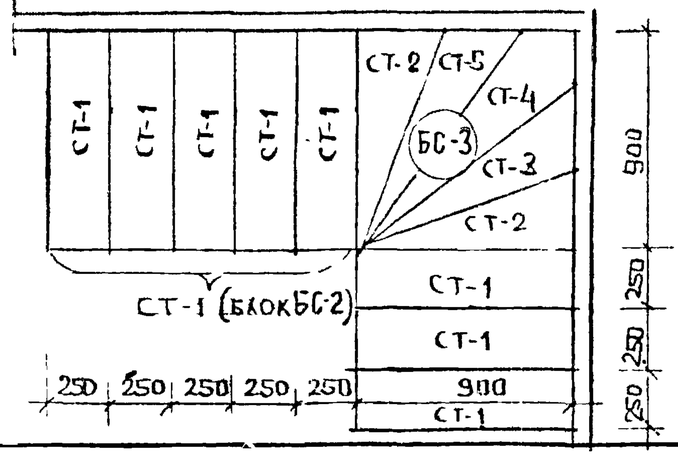


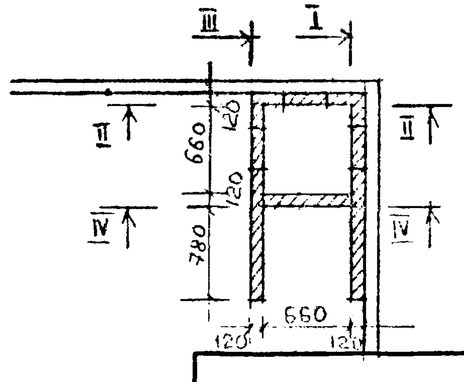


## Примечание:

Лестницы всех типов и, соответственно, их конструктивные элементы выполняются в прямом и зеркальном изображении в соответствии с планом

| | | | |
|---|---|---|---|
| Изм. | Кол.уч. | Лист | Подпись |
| Разраб. | Гаиров | | |
| Пров. | Белая | | |
| Гл.арх. | Смирнов | | |
| Гл.инж. | Колесник | | |

125-КД.и-23

г. Череповец. Надстройка 6 этажей

Лестница тип 2 (вариант с кирп. стенами)

| Стадия | Лист | Листов |
|---|---|---|
| Р | 16 | |

КБ ПО Железобетон им. А.А. Якушева

Взам. инв. № | Подпись и дата | Инв. № подл.

## Конструкция опорного колодца из бруса 60×80

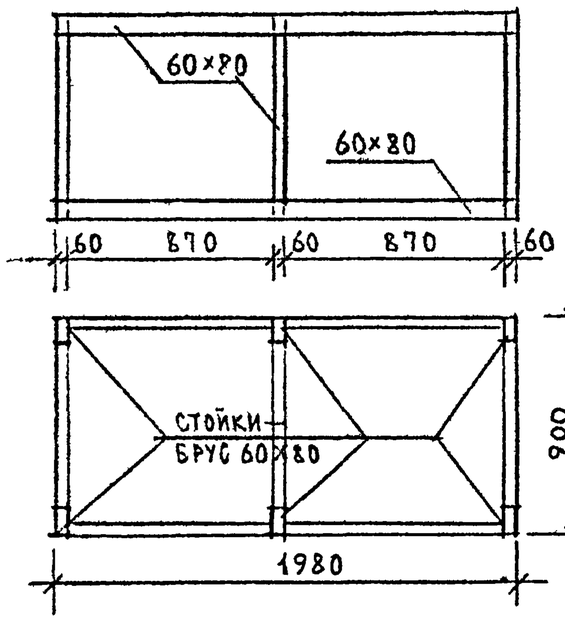


## Блок ступеней БС-1

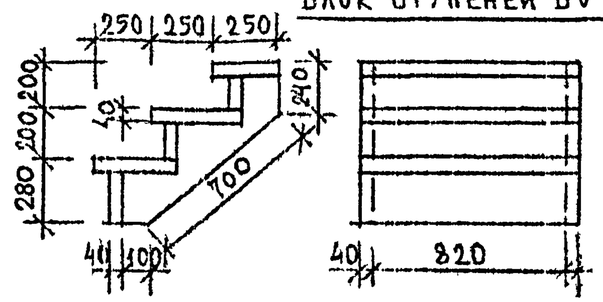


## Блок ступеней БС-2

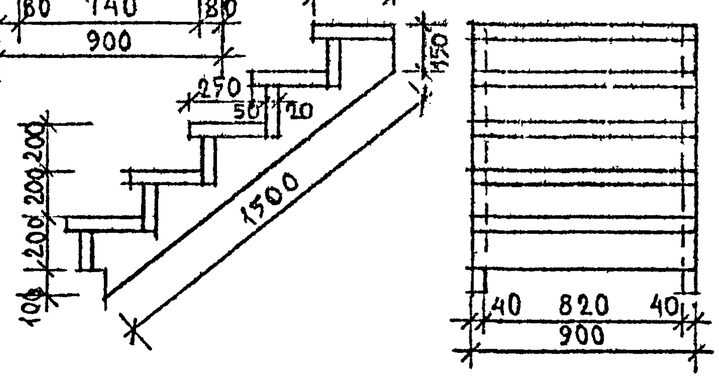


## Блок ступеней БС-3

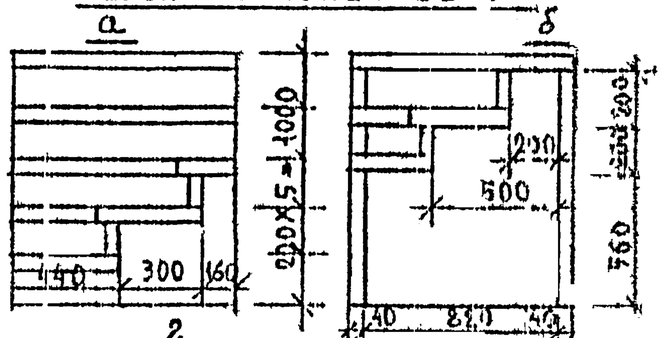


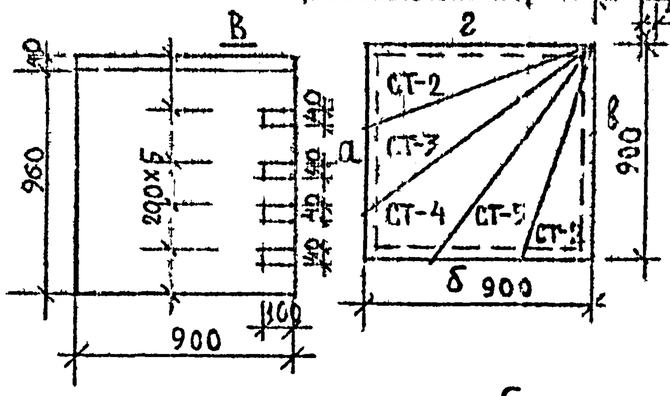


## Блок ступеней БС-4

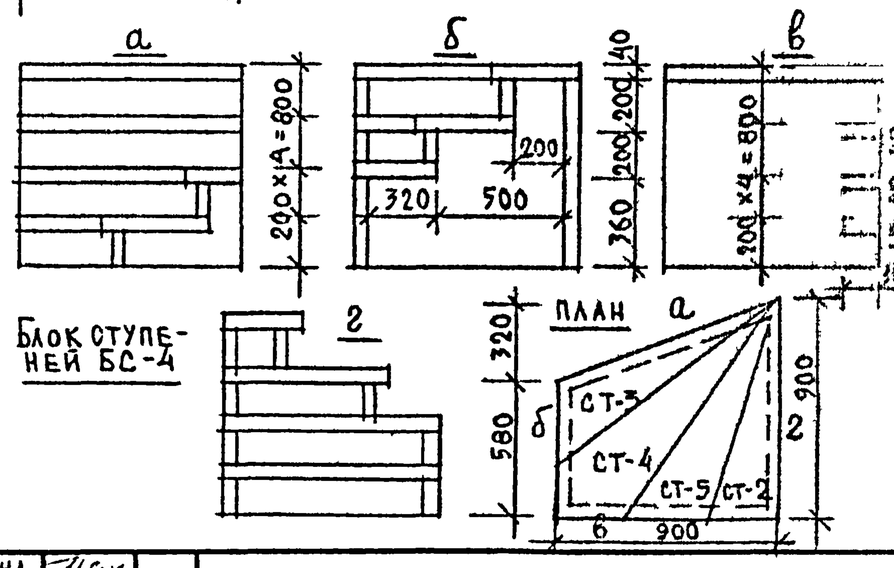


## Лестница тип 2

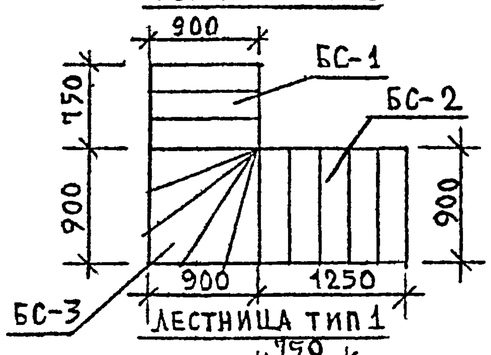


## Лестница тип 1

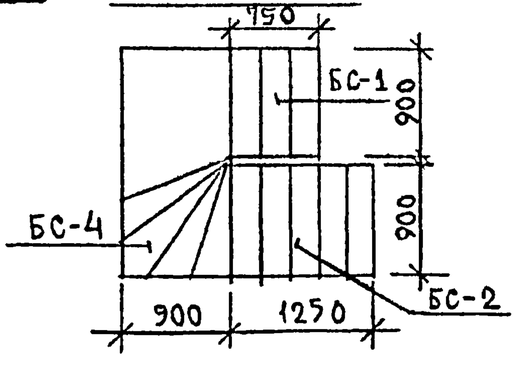


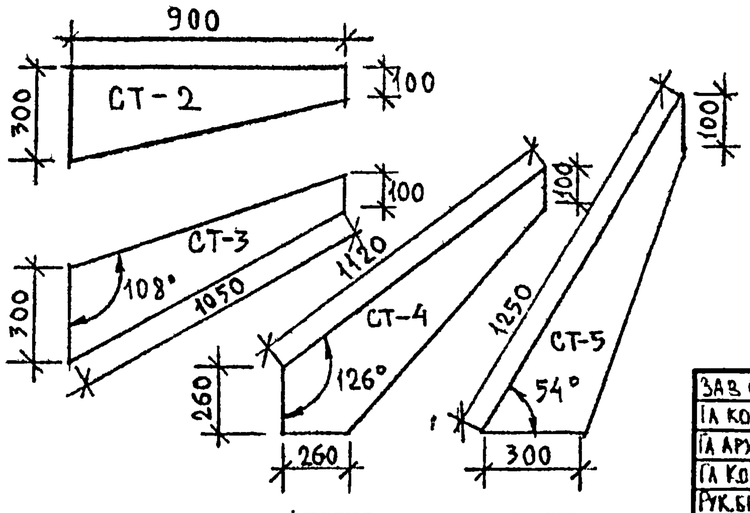


| | | | |
|---|---|---|---|
| Зав. отд. | Бахолдина | | |
| Гл. кон-ст | Таиров | | |
| Гл. арх. пр. | Беляев | | |
| Гл. кон. пр. | Смирнова | | |
| Рук. бр. арх. | Колесников | | |

Привязан

Инв. №

125-КД, Н-23 150

г. Череповец
Надстройка 6-го этажа

| Стадия | Масса | Масштаб |
|---|---|---|
| Р | | |

Лист 17 Листов

Лестницы тип 1 и 2
Вариант деревянных конструк.

КБ по железобетону им. А.А. Якушева

Взам. инв. № | Подпись и дата | Инв. № подл.

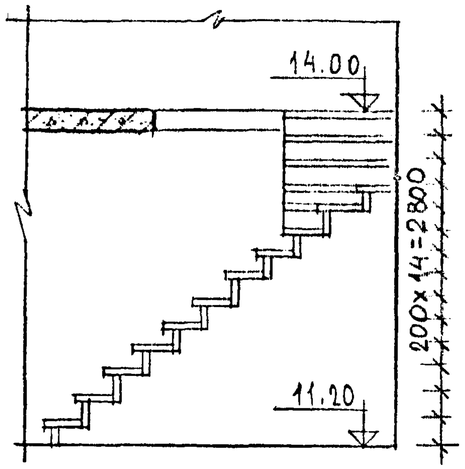


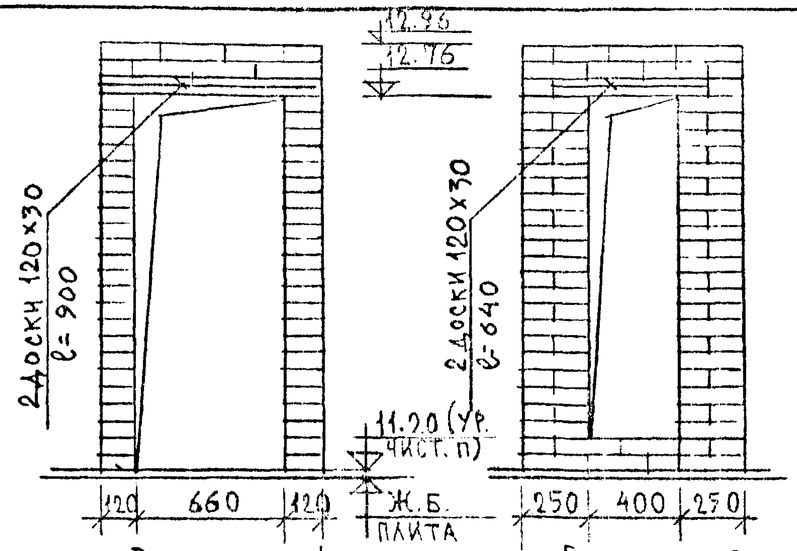


Развертка 1

Развертка 2

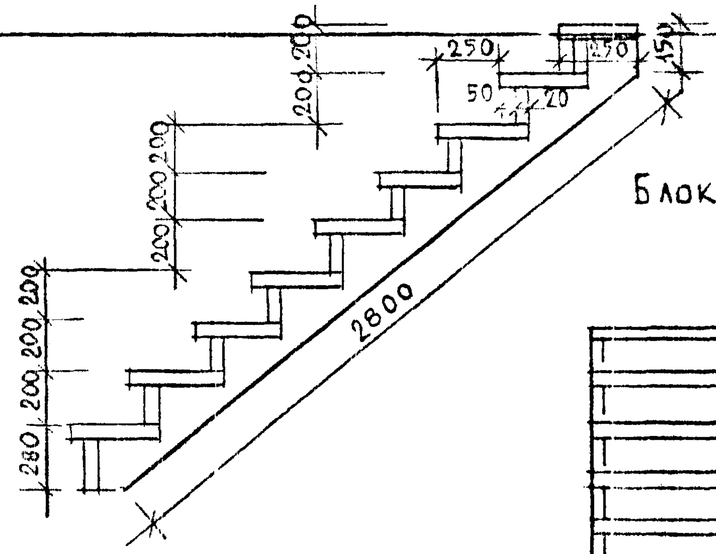


Блок ступеней БС-5

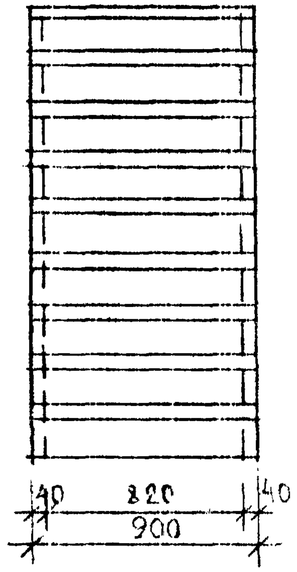


Блок ступеней БС-6

План на отм. 14.00

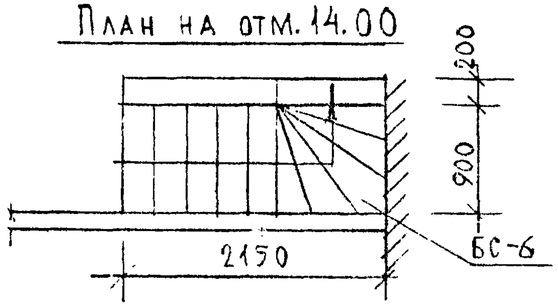


Вариант конструкции несущих колодцев из бруса 60×80

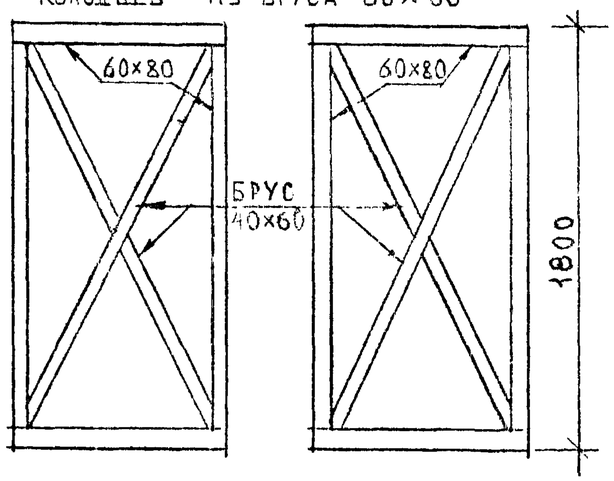


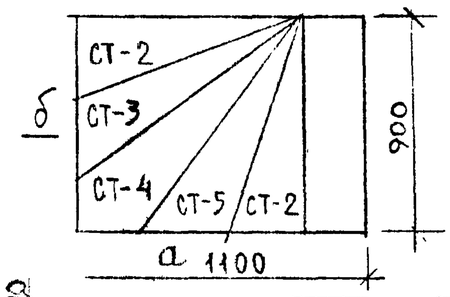


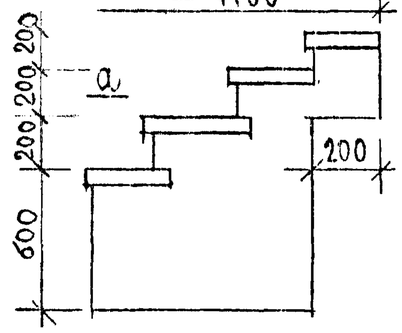


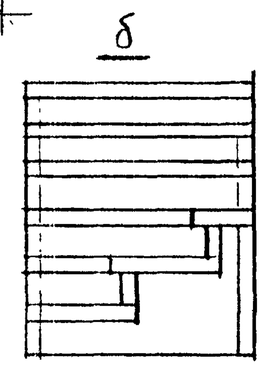


План на отм. 11.20

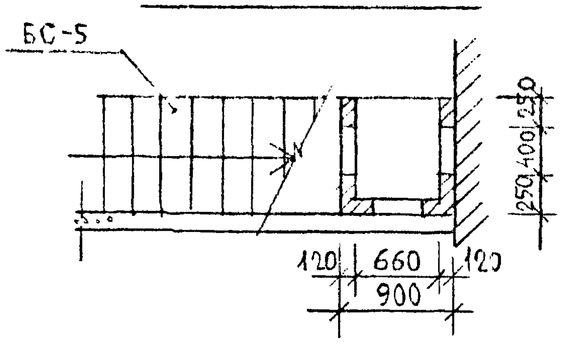


Стойки-брус 60×80

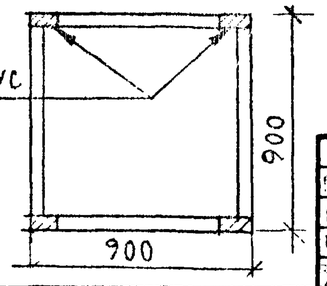


Отверстие в перекрытии на отм. 1400

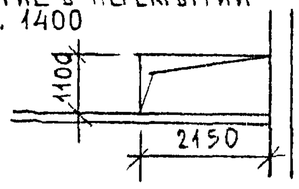


Привязан:

Инв. N

| | | | |
|---|---|---|---|
| Завотд | Захоллин | | |
| Гл.конс. | Таиров | | |
| Гл.арх.пр | Беляев | | |
| Гл.конс.пр | Смирнов | | |
| Зав.сек | Колесников | | |

125-КД. Н-23 16С

г. Череповец
Надстройка 6-эт.

| Стадия | Масса | Масштаб |
|---|---|---|
| Р | | |

Лист 18 Листов

Лестница тип 3

КБ по железобетону им. А.А. Якушева

Взам. инв. № | Подпись и дата | Инв. № подл.

Копировал | Формат