ГОСКОМАРХСТРОЙ
КБ ПО ЖЕЛЕЗОБЕТОНУ
им А.А. ЯКУШЕВА

И
10.4-82

СЕРИЯ - 125

КОМПЛЕКСНАЯ СЕРИЯ ТИПОВЫХ ПРОЕКТОВ КРУПНОПАНЕЛЬНЫХ ЖИЛЫХ ДОМОВ, БЛОК-СЕКЦИЙ, И ОБЩЕСТВЕННЫХ ЗДАНИЙ

ЧАСТЬ 10 ИЗДЕЛИЯ ЗАВОДСКОГО ИЗГОТОВЛЕНИЯ

РАЗДЕЛ 10.4-82 ПРОЧИЕ ИЗДЕЛИЯ

КОМПЛЕКСНАЯ СЕРИЯ 125 ТИПОВЫЕ ПРОЕКТЫ
КРУПНОПАНЕЛЬНЫХ ЖИЛЫХ ДОМОВ, БЛОК-СЕКЦИЙ
И ОБЩЕСТВЕННЫХ ЗДАНИЙ

ЧАСТЬ 10 ИЗДЕЛИЯ ЗАВОДСКОГО ИЗГОТОВЛЕНИЯ

РАЗДЕЛ 10.4-82 ПРОЧИЕ ИЗДЕЛИЯ

РАЗРАБОТАН
КБ по ЖЕЛЕЗОБЕТОНУ
им. А.А. Якушева
ГОСКОМАРХСТРОЙ

РАБОЧИЕ ЧЕРТЕЖИ
ВВЕДЕНЫ В ДЕЙСТВИЕ
КБ по ЖЕЛЕЗОБЕТОНУ
ПРИКАЗ № 27 от 13 МАРТА 1992 г.

Лист	Наименование
1	Содержание
2	Наружные стеновые панели НП-64.28.4-57А НП-64.28.4-56А НП-64.11.-1ПА
3	Фундаментные панели 9ФП60.23-5А; 9ФП60.23-6А.
4-5	Схемы изделий с нишами для электропроводки и отверстиями для газа
6	Панель фундаментная ФП-14.23-8
7	Плита покрытия П-61.16-7
8	Панели стен лоджий В14.28-7В /для варианта фасадов/ В-14.28-9В
9	Ограждение приставной лоджии ОЛ 64.19 /для варианта фасадов/
10	Ограждение приставной лоджии ОЛ-64.14 /для варианта фасадов/
11	Ограждение приставной лоджии ОЛ-64.12 /для варианта фасадов/
12	Фризовая панель НП-64.25-1В /для варианта фасадов/
13	Фризовая панель НП-32.25-3В /для варианта фасадов/
14	НП-64.25-1В; НП-32.25-3В. Армирование.
15	Фризовая панель НТУ-64.25-1В /для варианта фасадов/
16	Фризовая панель НТУ-64.25-2В /для варианта фасадов/
17	Фризовые панели НПУ-24.25-1ПВ; НПУ-24.25-2ПВ /для варианта фасадов/
18	НТУ-64.25-1В; НТУ-64.25-2В; НПУ-24.25-1ПВ; НПУ-24.25-2ПВ. Армирование.
19	Фризовая панель НТ-59.25-1В /для варианта фасадов/
20	Фризовая панель НП-29.25-1В /для варианта фасадов/
21	НТ-59.25-1В. НП-29.25-1В. Армирование.
22	Каркасы КР1 ÷ КР-3; К1 ÷ К-6
23	Сетки С-1 ÷ С-3
24	Внутренняя стеновая панель ВЭ 34.28-6А
25	Ведомость расхода стали

Настоящий альбом прочих изделий серии 125 часть 10 раздел 10.4-82 разработан на основе внутрисерийной унификации с 9-10-12-ти этажными блок-секциями серии 125 в соответствии с заданием на проектирование и договором № 612 с ПСМО «Черепповещгражданстрой».

В альбоме даны дополнительные изделия для 5-этажных блок-секций: наружные панели входа с дополнительными закладными деталями для крепления приставных лоджий, фундаментные панели, панель покрытия с отверстием для вентшахты, а также схемы изделий с откорректированной электропроводкой. В альбоме разработаны изделия для вариантов фасада: ограждения лоджий, панели стен лоджий, фризовые панели.

Настоящий альбом следует рассматривать совместно с альбомами серии 125, часть 10: разделы 10.12-44; 10.4-49; 10.4-61п; 10.4-61пч; 10.4-73; 10.9-35п; 10.1-60ш; 10.4-67п. 10.4-73п; 10.12-26; 10.4-40; 10.3-40; 10.9-35п; 10.2-15

Зав.отд	Баходдина	
Гл.кон.ст.	Борисов	
Гл.кон.пр.	Смирнова	
Зав.сек.	Чекалина	
Констр.	Дедехина	
Констр.	Друзенко	

Серия 125 4.10. Р.10.4-82

Содержание

Стадия		Масштаб
Р		
Лист 1	Листов	

КБ по железобетону им. А.А. Якушева

Инв.№ подл. | Подпись и дата | Взам.инв.№

Фасад

НП-64.28.4-57А

/зеркально/НП-64.28.4-56А

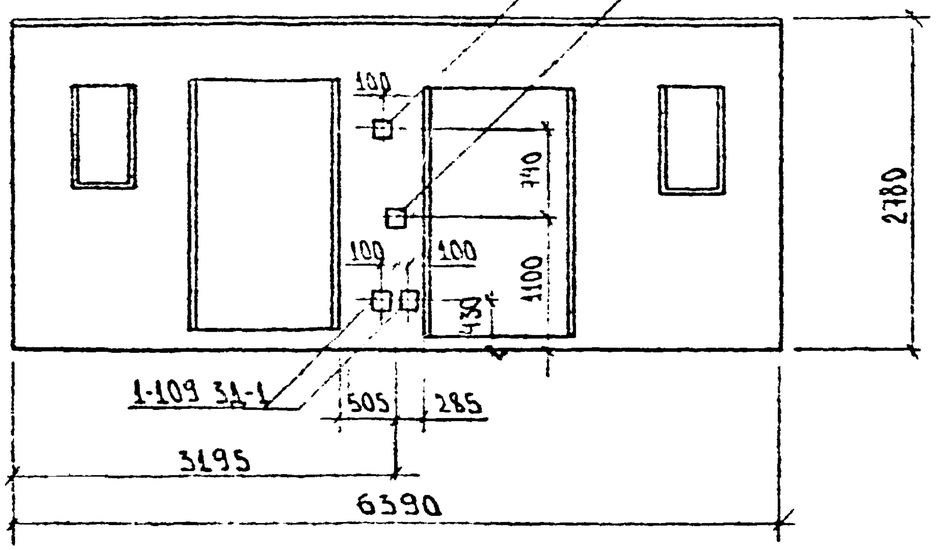

Фасад

НП-64.11-1пА

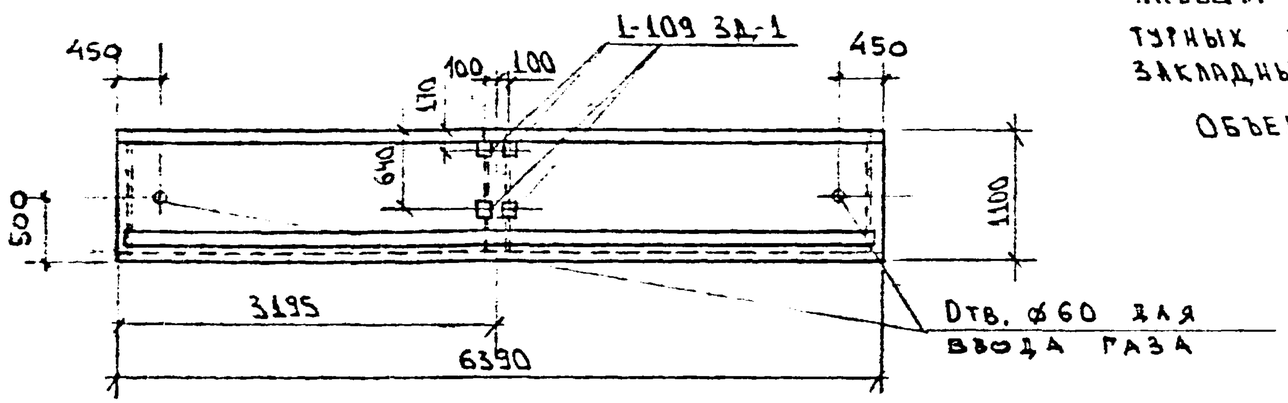

Показатели на изделие

Наименование		КОЛ-ВО	
		НП-64.28.4-57А — " — 56А	НП-64.11-1пА
Масса	кг	7.150	4,13
Объем бетона	$м^3$	4,01	2,34
Расход стали	кг	123,14	35,50
Объем фактурного слоя	$м^3$	0,34	0,22

НП-64.28.4-56А

Опалубку и армирование панелей НП-64.28.4-57А см. альбом Р.10.12-44 л.6 ÷ л9. Из спецификации арматурных и закладных деталей исключить закладные 1-60 ЗД-14 /3шт./, а добавить 1-109 ЗД-1 /4шт./.

Опалубку и армирование панели НП-64.11-1пА см. альбом Р.10.4-67п л.5,6. В спецификацию арматурных и закладных деталей включить дополнительные закладные детали 1-109 ЗД-1 /шт.4/.

Объемный вес легкого бетона принят 1400 кг/$м^3$.

Нач.отд.	Бахолдина		
Гл.кон.пр.	Борисов		
Гл.кон.пр.	Смирнова		
Зав.сект.	Чекалина		
Конст.	Дедехина		
Констр.	Сильченко		

Серия 1.125 4.10 Р.10.4-82

Наружные стеновые панели: НП-64.28.4-57А, НП-64.28.4-56А, НП-64.11-1пА

Стадия	Масса	Масштаб
Р	см табл.	1:50
Лист 2	Листов	

КБ по железобетону им. А.А. Якушева

Инв. № подл. | Подпись и дата | Взам. инв. №

9ФП 60.23 - 5А

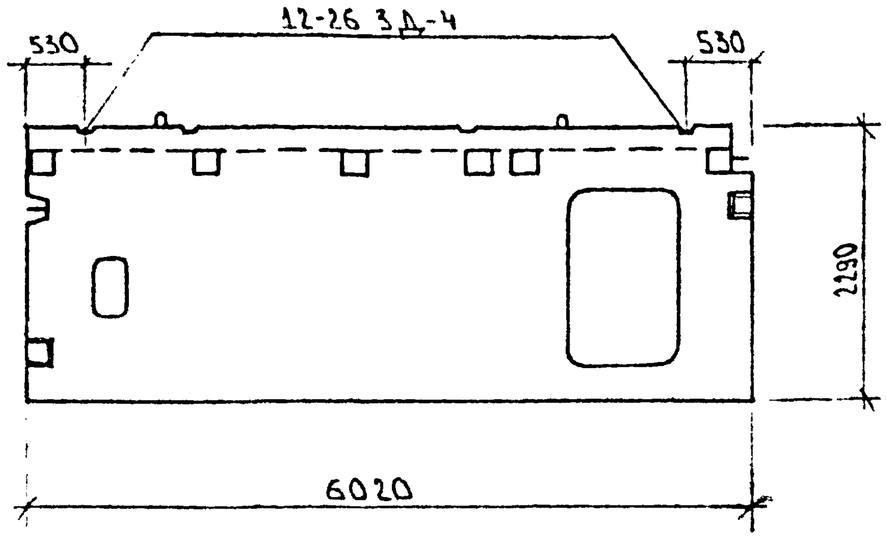

9ФП60.23 - 6А

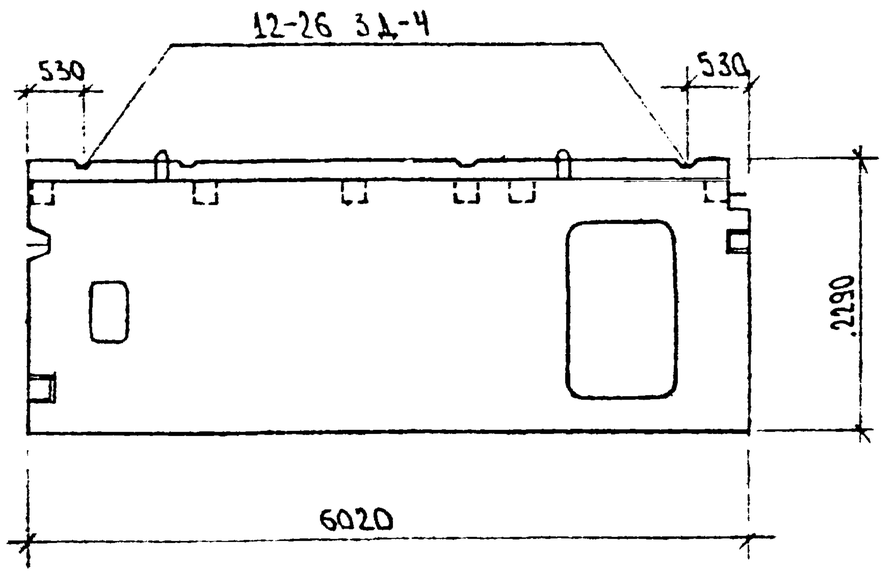

Показатели на изделие

Наименование		Кол-во	
		ФП60.23-5А	ФП60.23-6А
Масса	кг	4722	4722
Объем бетона	м³	1,89	1,89
Расход стали	кг	105.53	105.53

1. Опалубку и армирование панелей 9ФП60.23-5А, 9ФП60.23-6А см. альбом Р.10.4-49 л.9,10. В спецификацию арматурных и закладных деталей включить дополнительно закладные детали 12-26 ЗД-4 /2шт./.

2. Марка бетона для 5-ти этажных блок-секций В 12,5 (М 150)

Нач.отд.	Бахолдина		
Гл.кон.отд.	Борисов		
Гл.кон.пр.	Смирнова		
Зав.сектр	Чекалина		
Констр.	Сильченко		

Серия 125 4.10 Р.10.4-82

Фундаментные панели: 9ФП60.23-5А, 9ФП60.23-6А

Стадия	Масса	Масштаб
Р	см таблицу	1:50

Лист 3 | Листов

КБ по железобетону им. А.А. Якушева

Инв.№ подл. | Подпись и дата | Взам. инв.№

П-64.30-14П(Г) С ОТВЕРСТИЕМ ДЛЯ ГАЗА

ЭЛЕКТРОКАНАЛЫ СМ. Р. 10.4-73П Л.30

П-64.30-14ПЭ

П-64.30-14ПЭ(Г) С ОТВЕРСТИЕМ ДЛЯ ГАЗА

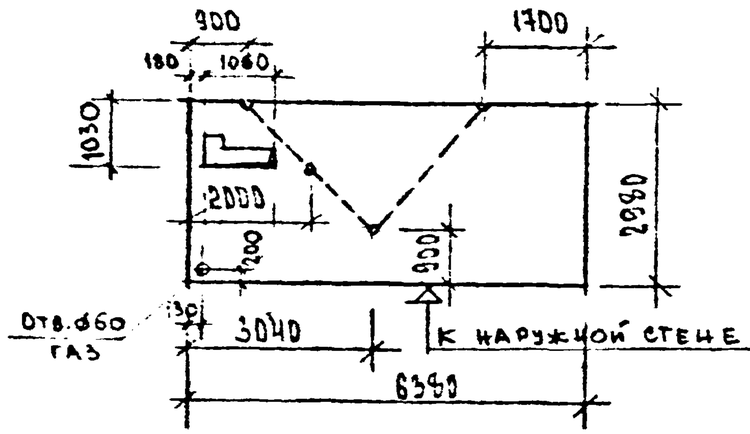

П-64.30-15П(Г) С ОТВЕРСТИЕМ ДЛЯ ГАЗА

ЭЛЕКТРОКАНАЛЫ СМ. Р. 10.4-73П Л. 30

П-64.30-15ПЭ(Г)

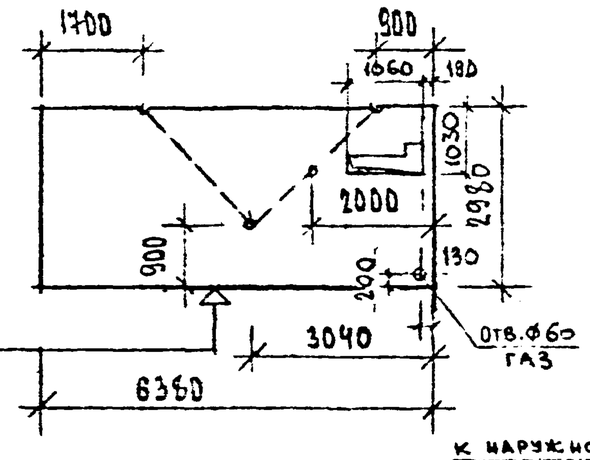

П-32.60-7ПЭ(Г) С ОТВЕРСТИЕМ ДЛЯ ГАЗА

П-32.60-7ПЭ

П-32-60-8ПЭ

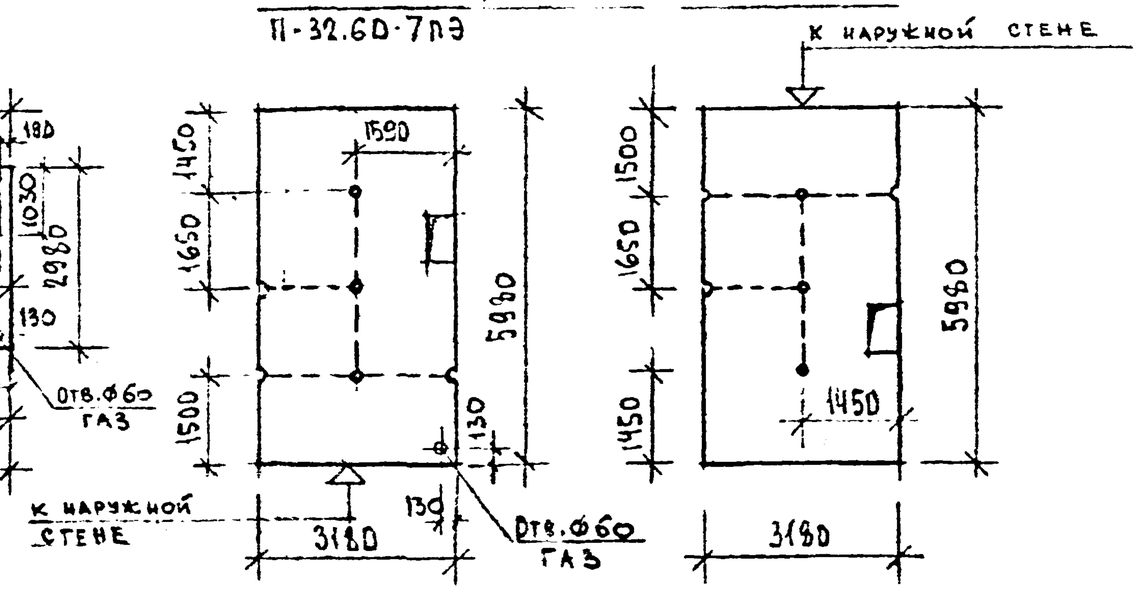

П-64.30-3П(Г)

ОТВ. Ф 60 (ГАЗ)

ПЕРЕКР. НАД 1ым ЭТАЖ.

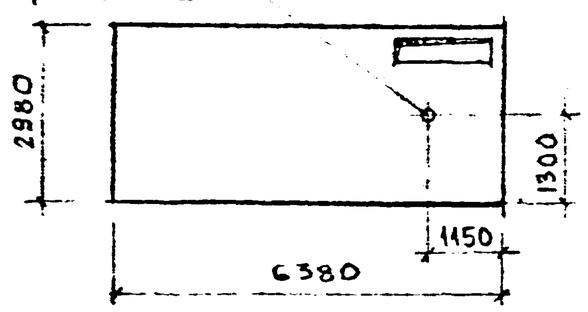

В-32.26-1ПЭ(Г)

ОТВ. Ф 60 (ГАЗ)

ДЛЯ 2ого ЭТАЖА

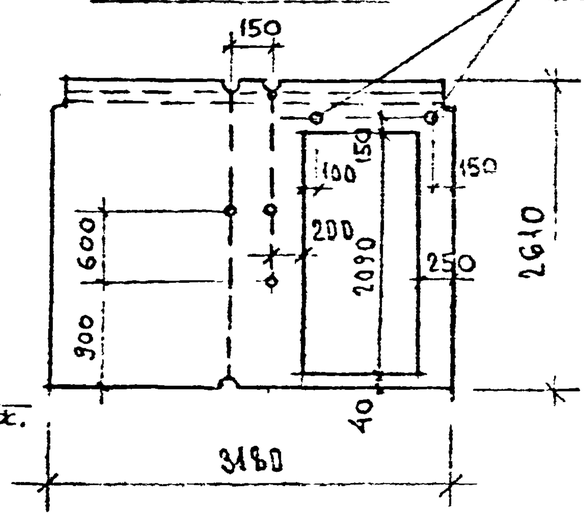

П-64.30-4П(Г)

ОТВ. Ф 60 (ГАЗ)

ПЕРЕКР. НАД 1ым ЭТАЖ.

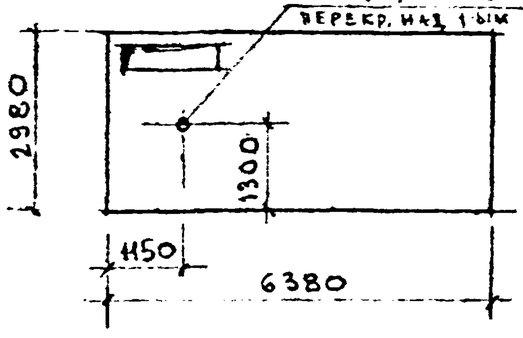

НА ДАННОМ ЛИСТЕ ПРЕДСТАВЛЕНЫ ИЗДЕЛИЯ С ИЗМЕНЕННЫМИ ЭЛЕКТРОКАНАЛАМИ ДЛЯ 5-ЭТ. БЛОК-СЕКЦИЙ. ОПАЛУБКУ И АРМИРОВАНИЕ ИЗДЕЛИЙ СМ. АЛЬБОМЫ:

П-64.30-14ПЭ; П-64.30-15ПЭ - ч.10 р.10.4-73П л.30

П-32.60.7ПЭ · П-32.60.8ПЭ - ч.10 р.10.4-61П л.191; 192

В-32.26-1ПЭ - ч.10 р.10.4-61П л.71

П-64.30-3П ; П-64.30-4П см. р. 10.4-61П л.75, 76

ИЗДЕЛИЯ С ИНДЕКСОМ (Г) ИМЕЮТ ОТВЕРСТИЯ ДЛЯ ГАЗА

СОГЛАСОВАНО

Гл. спец. ЭО — Пухтель Л.С

Гл спец. ВКГ — Молчанова Л.Д

ЗАВ.ОТД.	БАХОШИНА	
ГЛ.КОН.ОТ.	БОРИСОВ	
ГЛ.КОН.ПР.	СМИРНОВА	
ЗАВ.СЕК.	ЧЕКАЛИНА	
КОНСТР.К.	ДЕДЕХИНА	
КОНСТР.	ДРУЗЕНКО	

СЕРИЯ 125 4.10 Р. 10.4-82

СХЕМЫ ИЗДЕЛИЙ С КАНАЛАМИ ДЛЯ ЭЛЕКТРОПРОВОДКИ И ОТВЕРСТИЯМИ ДЛЯ ГАЗА

СТАДИЯ	МАССА	МАСШТАБ
Р	-	-

ЛИСТ 4 | ЛИСТОВ

КБ ПО ЖЕЛЕЗОБЕТОНУ им. А.А. ЯКУШЕВА

ИНВ.№ ОРИГ. | ПОДПИСЬ И ДАТА | ВЗАМ.ИНВ.№

В-59.26-2А(г)

(СМ. РАЗДЕЛ 10.12-44 л.4)

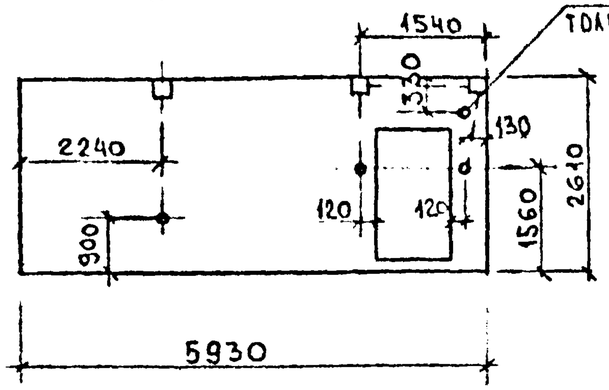

В-59.26-7пэ(г)

(ЭЛЕКТРОКАНАЛЫ СМ Р.10.4-67п л.24)

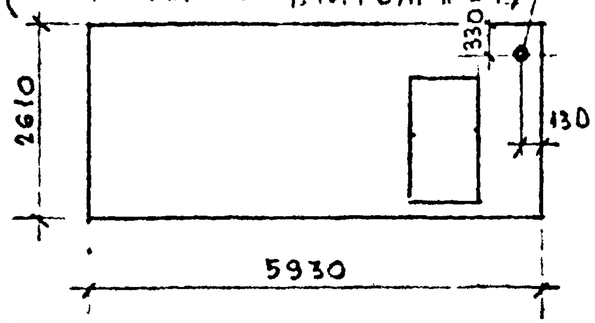

В-59.26п(г)

(СМ. РАЗДЕЛ 10.4-61п л.173)

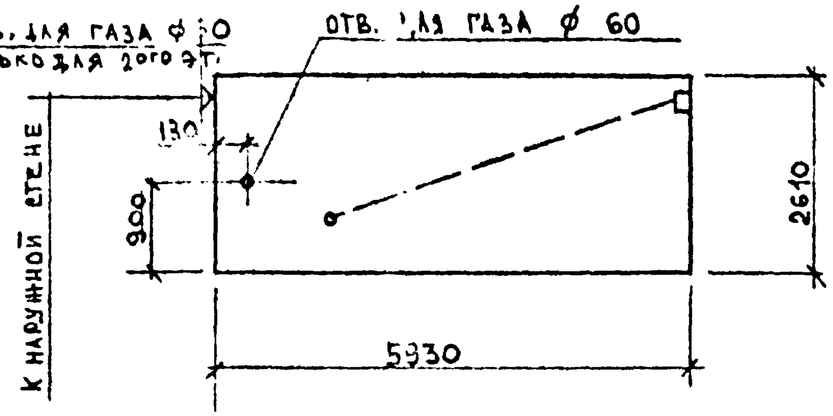

В-59.28-7(г); В-59.28-8(г)/ЗЕРКАЛЬНО/

(СМ. РАЗДЕЛ 10.12-26 л. 30)

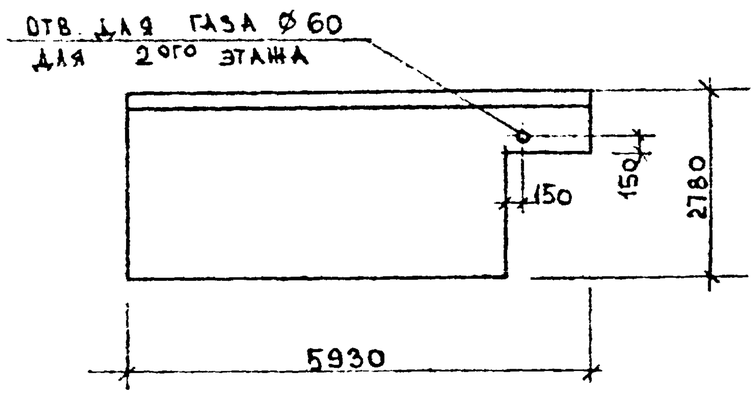

В-32.26пэ

(СМ. РАЗДЕЛ 10.4-61 л.71)

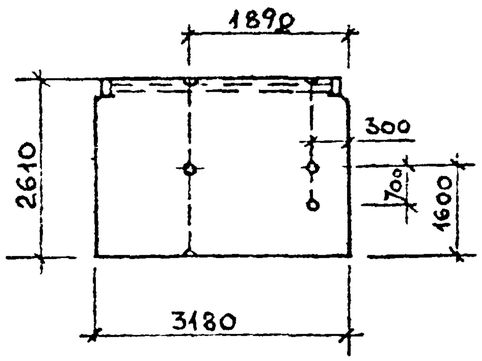

В-59.26-5п(г)

(СМ. РАЗДЕЛ 10.4-61 л.175)

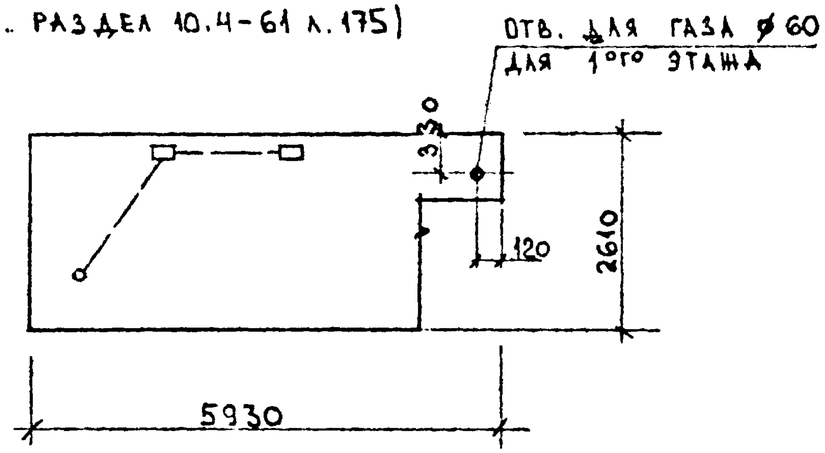

П-64.30-5п(г)

(СМ. РАЗДЕЛ 10.4-61п л. 77)

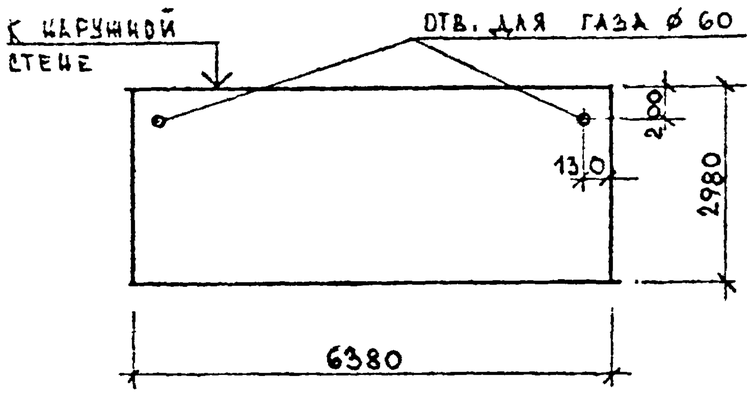

П-64.30-19п · ЗЕРКАЛЬНА ПЛИТЕ

П-64.30-18п (ОПАЛУБКУ И АРМИРОВАНИЕ СМ. РАЗДЕЛ 10.4-76 л 30)

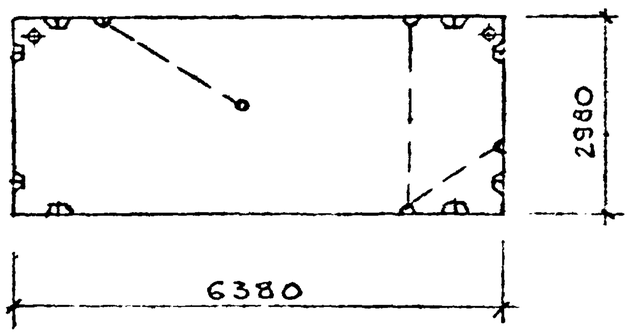

СОГЛАСОВАНО:

Гл. спец. ЭО — Пухтель А.С.

Гл. спец. ВКГ — Молчанова Л.Д.

Схемы изделий с каналами для электропроводки и отверстиями для газа.

ИНВ. № ПОДЛ. | ПОДПИСЬ И ДАТА | ВЗАМ. ИНВ. №

ФП 14.23-8

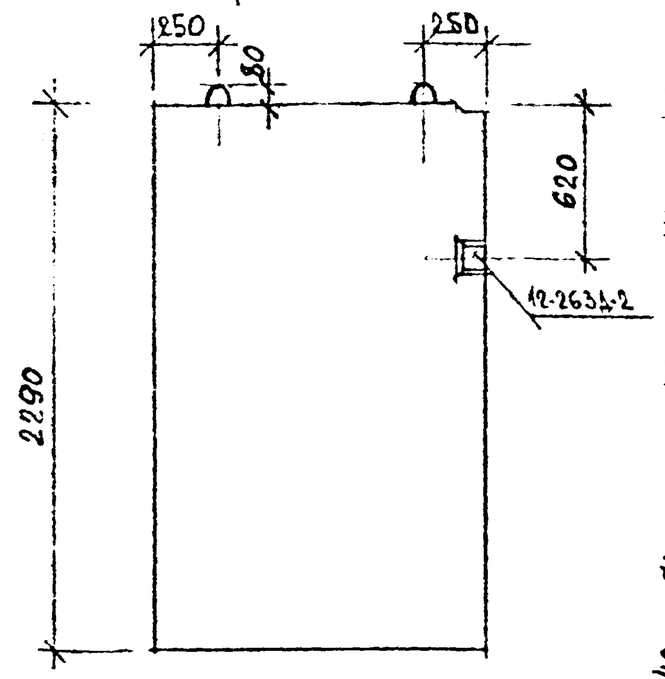

АРМИРОВАНИЕ

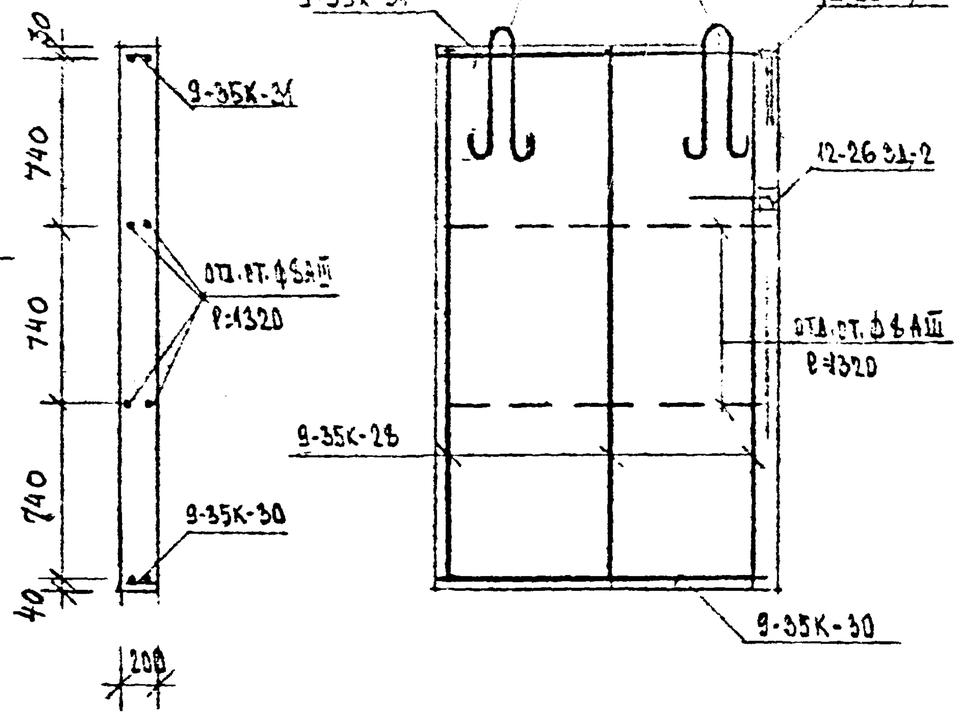

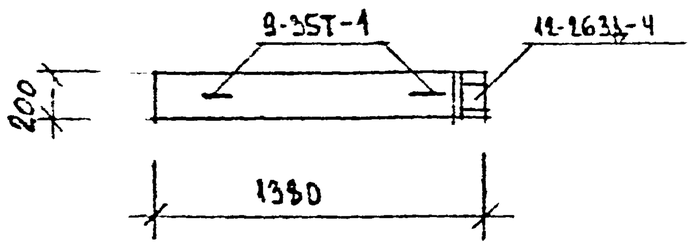

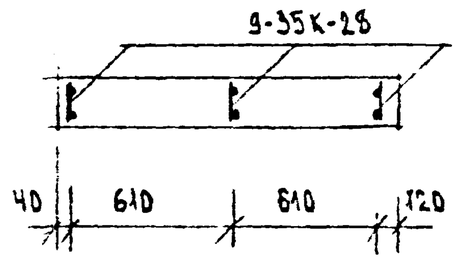

Показатели на изделие

Наименование	Кол.
Масса, кг	1580
Об'ем бетона, м³	0.63
Расход стали, кг	20.72

Спецификация арматурных и закладных деталей

Марка	Кол.	N листа	N раздела
9-35К-31	1	40	10.9-35п
9-35К-28	3	40	"
9-35К-30	1	40	"
9-35Т-1	2	40	"
12-263Д-4	1	11	10.М2-26
12-263Д-2	1	10	"
ОТД.СТ.Ф8АIII l=1320	4		

Общие примечания см. альбом 4.10 р. 10.9-35п

Зав.отд.	Бахолдина		
Гл.кон.от.	Борисов		
Гл.кон.пр.	Смирнова		
Зав.сект.	Чекалина		
Констр.	Друзенко		

Серия 1.125 4.10. Р. 10.4-92.

Панель фундаментная ФП 14.23-8

Стадия	Масса	Масштаб
Р	см. табл	

Лист 6 Листов

Бетон тяжелый В 12,5

КБ по железобетону им. А.А. Якушева

Инв. N подл. | Подпись и дата | Взам. инв. N

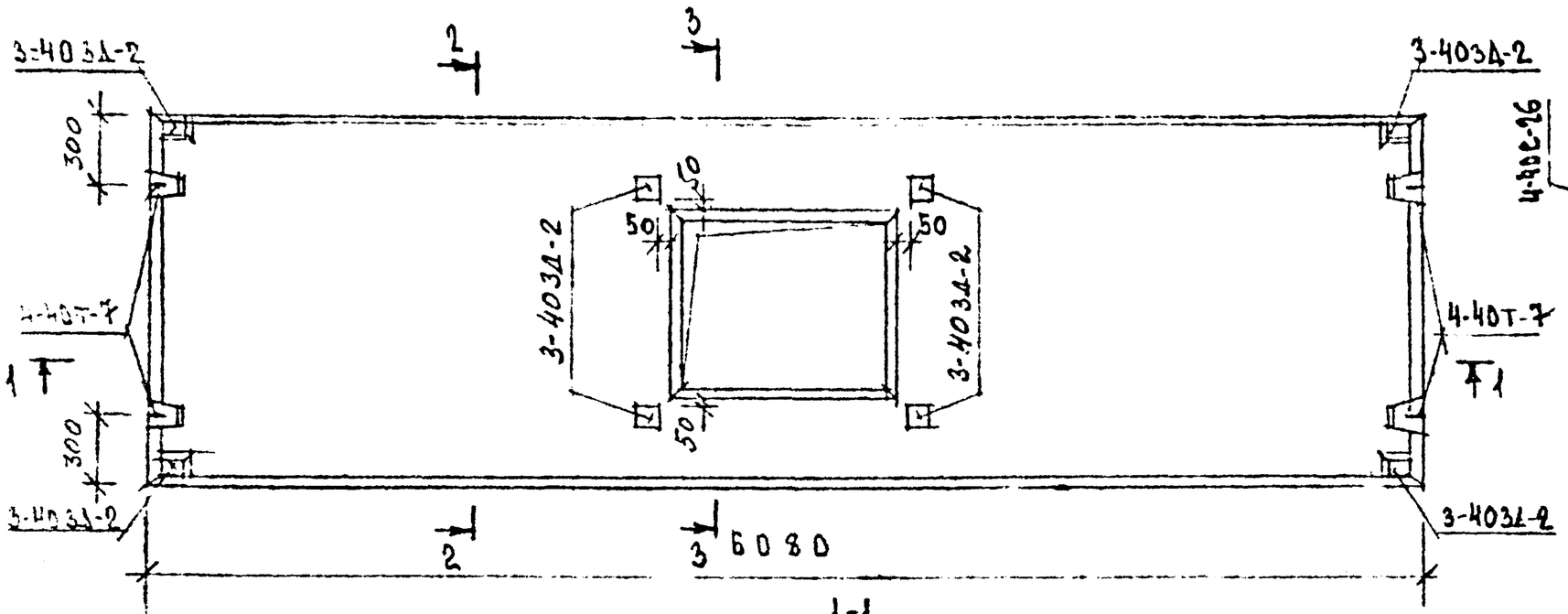

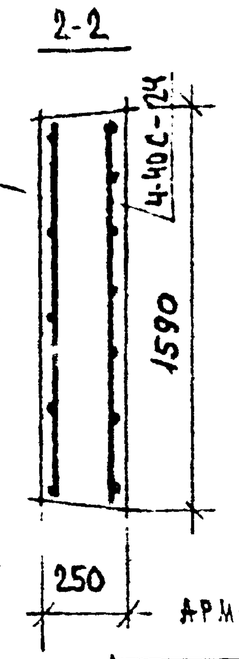

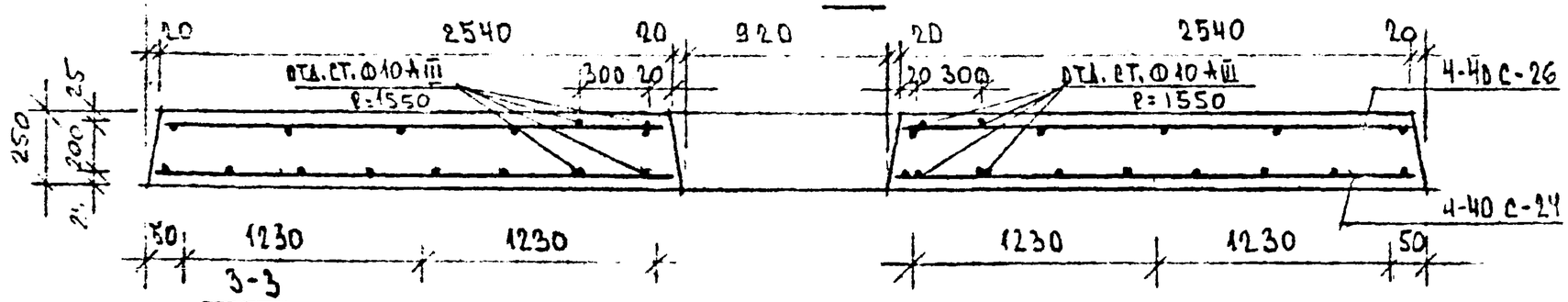

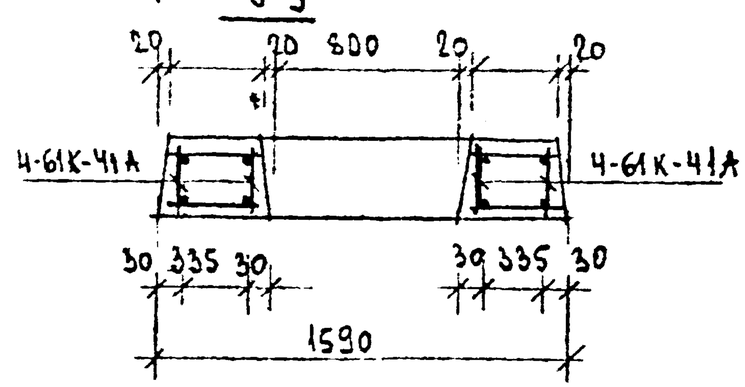

ПОКАЗАТЕЛИ НА ИЗДЕЛИЕ

МАССА, КГ	3052
ОБЪЕМ БЕТОНА, $М^3$	2,18
РАСХОД СТАЛИ, КГ	145,92
МРЗ	F=75

СПЕЦИФИКАЦИЯ АРМАТУРЫ И ЗАКЛАДНЫХ ДЕТ.

МАРКА	ВЕС	КОЛ	ЛИСТ	РАЗДЕЛ
4-40С-26	3,50	1	86	10.4-40
4-40С-24	60,14	1	86	"
4-61К-41А	16,31	4		10.4-61
4-40Т-7	1,55	4	100	10.4-40
3-403Д-2	0,75	8	25	10.3-40
отд. ст. Ф10АIII ℓ=1550	0,96	8		

ОБЪЕМНАЯ МАССА ШЛАКОПЕМЗОБЕТОНА $\gamma = 1400$ кг/$м^3$

ПРИМЕЧАНИЕ:
СЕТКИ 4-40С-24А, 4-40-26А ВЫРЕЗАТЬ ПО МЕСТУ

ЗАВ.ОТД.	БАХОЛДИН	
ГЛ.КОН.ПР.	БОРИСОВ	
ГЛ.КОН.ПР.	СМИРНОВА	
З-В.СЕК.	ЧЕКАЛИНА	
КОНСТ.	ДРУЗЕНКО	

СЕРИЯ 125 4.10. Р 10.4-82

ПЛИТА ПОКРЫТИЯ П-61.16-7

СТАДИЯ	МАССА	МАСШТАБ
Р	см. табл.	

ЛИСТ 7 ЛИСТОВ

ШЛАКОПЕМЗОБЕТОН

КБ по железобетону им. А.А. Якушева

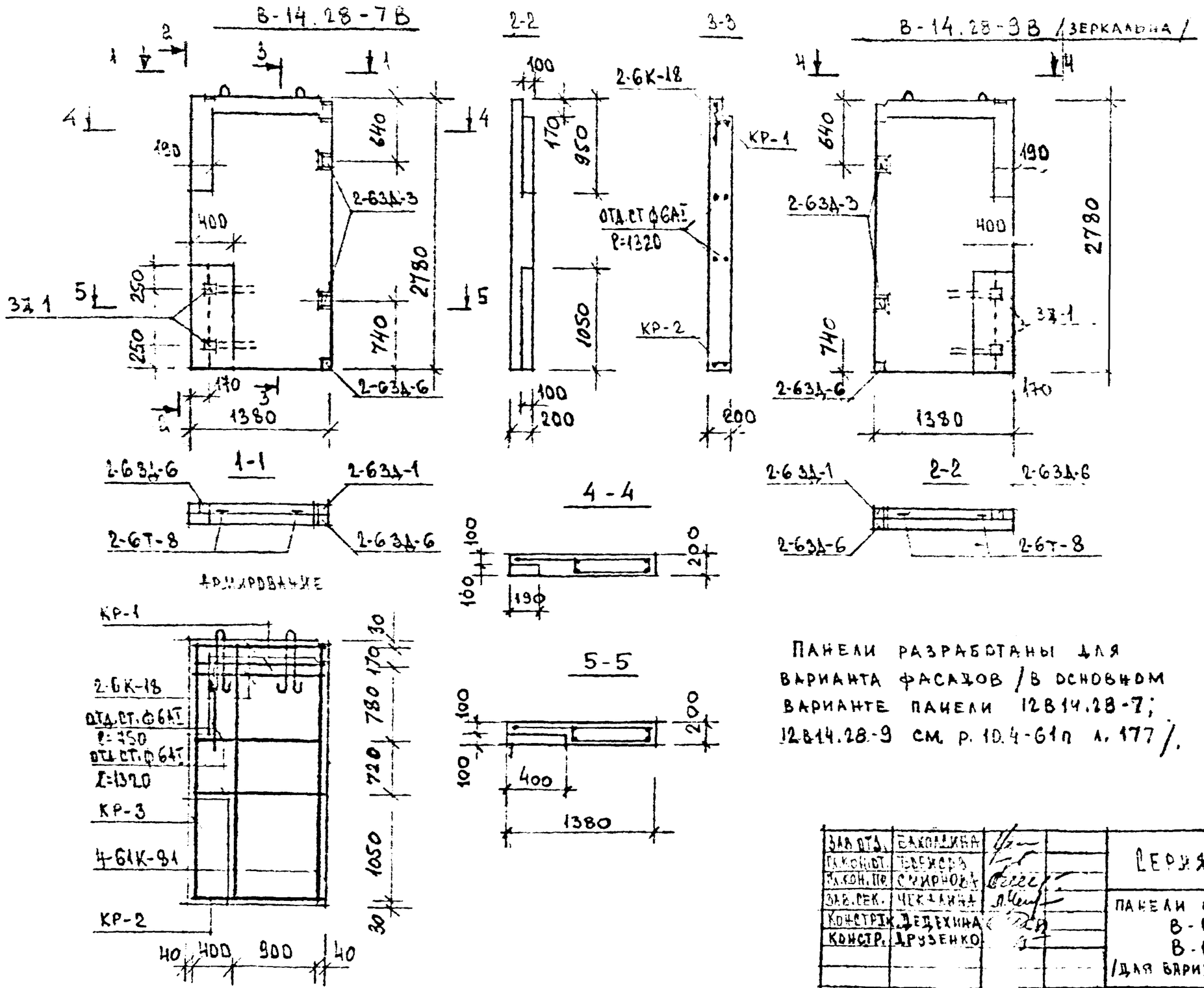

ПОКАЗАТЕЛИ НА ИЗДЕЛИЕ

НАИМЕНОВАНИЕ	КОЛ
МАССА, КГ	1725
ОБЪЕМ БЕТОНА, $М^3$	0,69
РАСХОД СТАЛИ, КГ	19.99

СПЕЦИФИКАЦИЯ АРМАТУРЫ И ЗАКЛАДНЫХ ДЕТАЛЕЙ

МАРКА	КОЛ.	№ ЛИСТА	№ РАЗДЕЛА
2-6К-18	1	33	10.2-15
2-63Д-1	1	35	"
2-63Д-3	2	35	"
2-63Д-6	3	35	"
2-6Т-8	2	35	"
КР-1	1		10.4-82
КР-2	1		"
КР-3	1		"
ОТД.СТ.ФБАТ, Р=1.75	1		
ОТД.СТ.ФБАТ, Р=1.32	4		
2-61К-81	2	202	10.4-61П
3Д1	2		10.4-82

ГЛ.АРХ.ОТД.	БАКОВЛИНА	
ГЛ.КОН.ОТ.	ТЕВЕЖЕВ	
ГЛ.КОН.ПР.	СМИРНОВА	
ГЛ.СПЕЦ.	ЧЕКАЛИНА	
КОНСТРТК.	ДЕДЕХИНА	
КОНСТР.	ДРУЗЕНКО	

СЕРИЯ 1.125 4.10. Р.10.4-82

ПАНЕЛИ СТЕН ЛОДЖИЙ В-14.28-7В В-14.28-9В /ДЛЯ ВАРИАНТА ФАСАДА/.

СТАДИЯ	ЛИСТЫ	ЛИСТОВ
Р		
ЛИСТ 8		ЛИСТОВ

БЕТОН ТЯЖЕЛЫЙ В 12,5

КБ ПО ЖЕЛЕЗОБЕТОНУ им. А.А. ЯКУШЕВА

ИНВ.N ПОДЛ. | ПОДПИСЬ И ДАТА | ВЗАМ. ИНВ.N

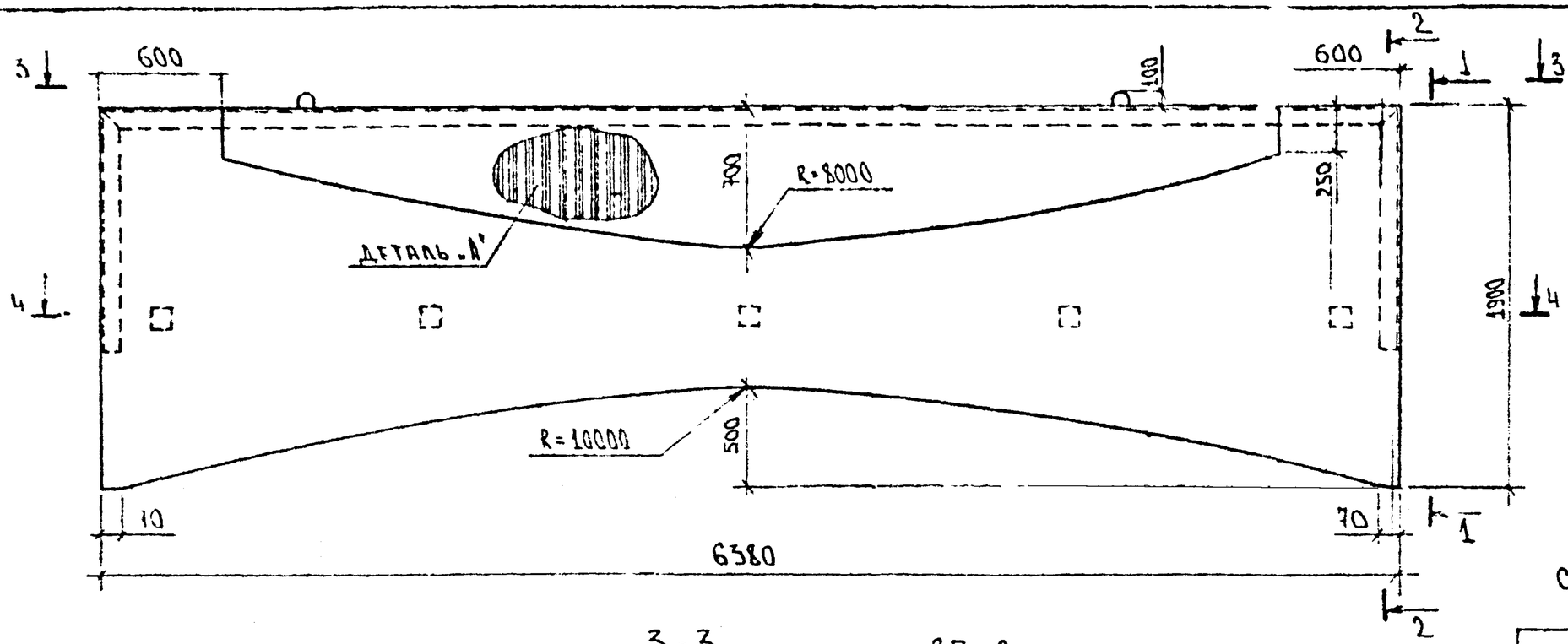

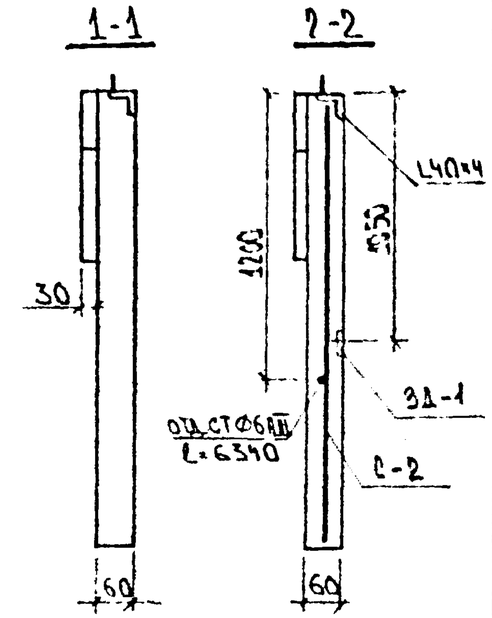

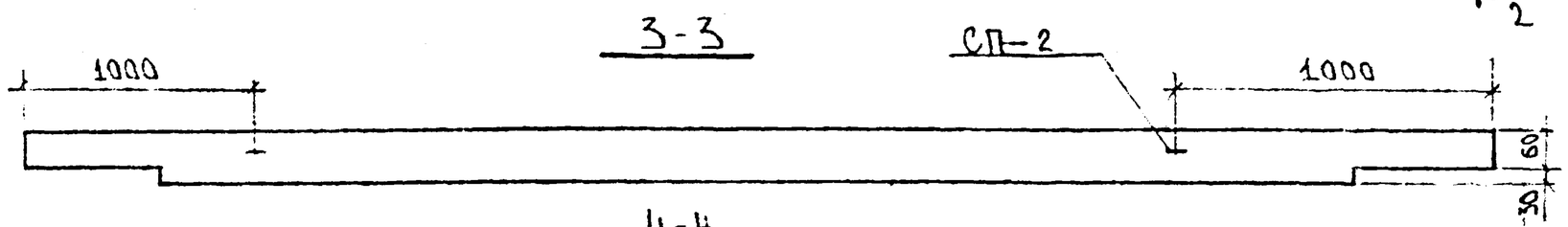

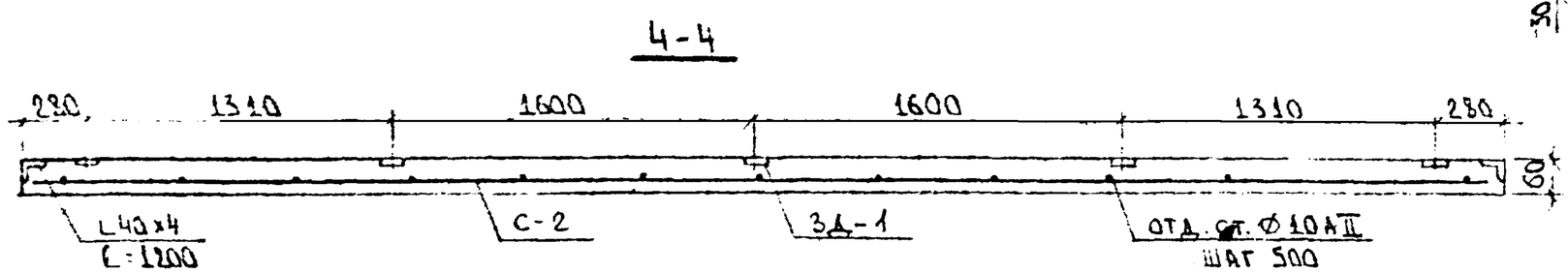

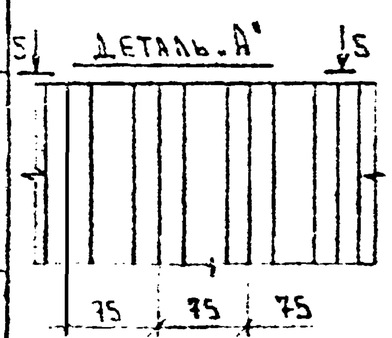

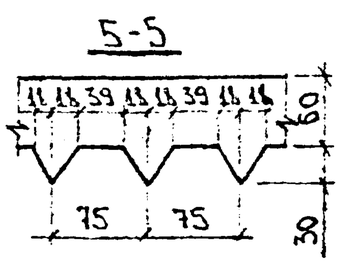

Спецификация арматурных и закладных деталей

Марка	Кол	№ листа	№ раздела
С-2	1		10.4-82
СП-2	2		10.4-82
L40×4; ℓ=8,8м	—	—	—
ОТД.СТ. ØAII ℓ=1200÷1880	13	—	—
ОТД СТ. Ø6AIII ℓ=6340	1	—	—
3Д-1	5		10.4-82

Показатели на изделие

Наименование		Кол.
Масса	кг	1600
Объем бетона	м³	0,64
Расход стали	кг	65.36

Отдельные стержни приварить к уголкам по ГОСТ 14098-85

Нач.отд.	Баходина	
Гл.кон.отд.	Борисов	
Гл.кон.пр.	Смирнова	
Зав.сектр.	Чекалина	
Конструктор	Дедехина	
Констр.	Сильченко	

Серия 1.125.4.10. Р.10.4-82

Ограждение приставной лоджии ОЛ 64-19 /для варианта фасада

Стад.	Масса	Масшт
Р		

Лист 9 Листов

Бетон В15 F 100

КБ по железобетону им. А.А. Якушева

Взам. инв. № | Подпись и дата | Инв. № подл.

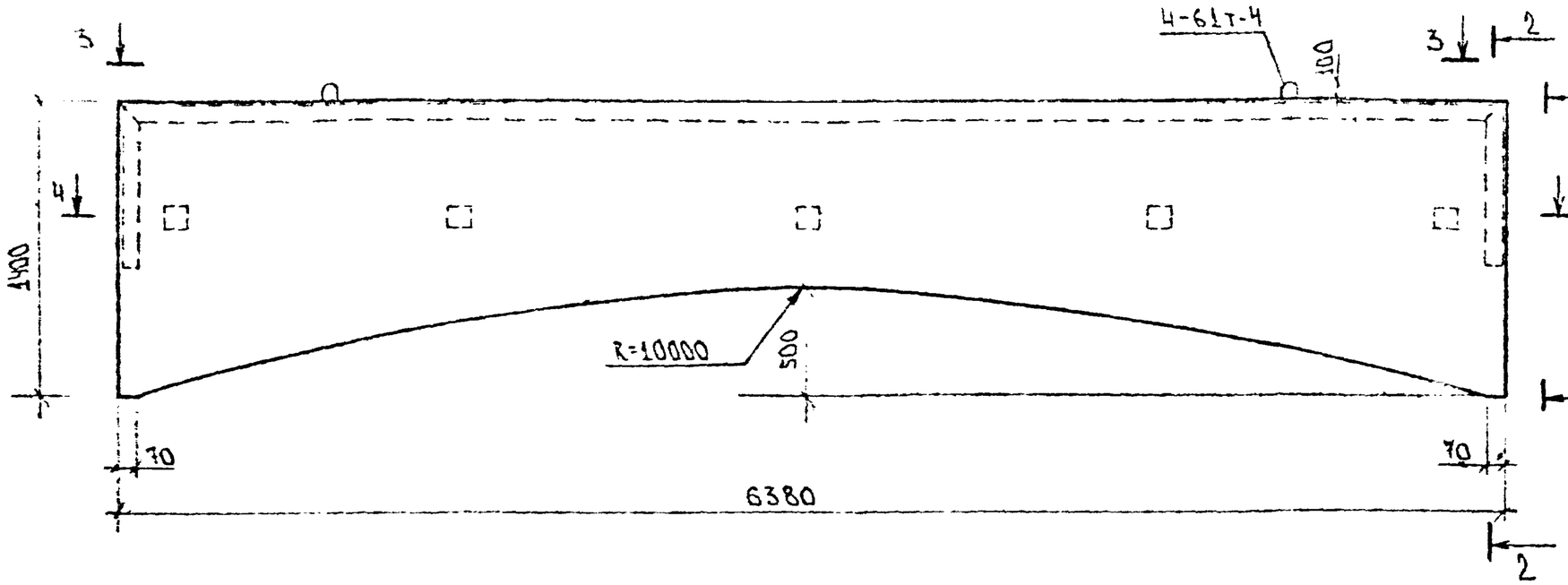

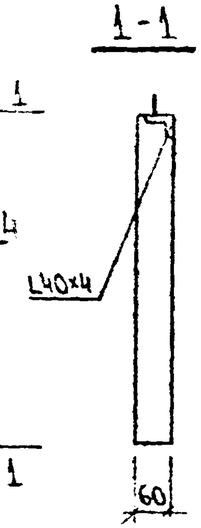

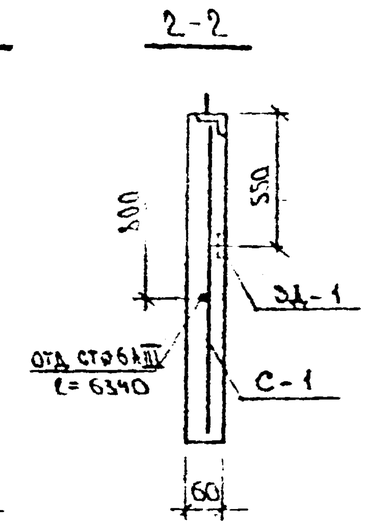

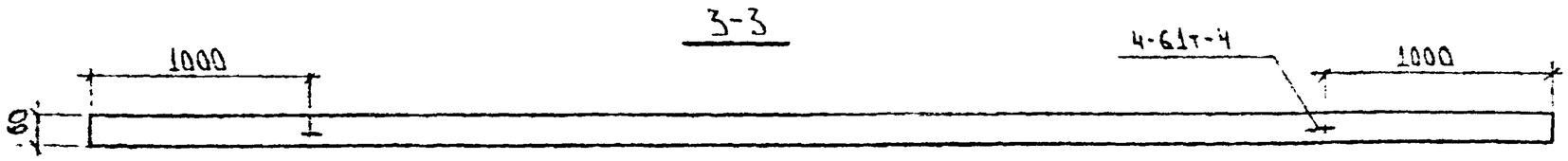

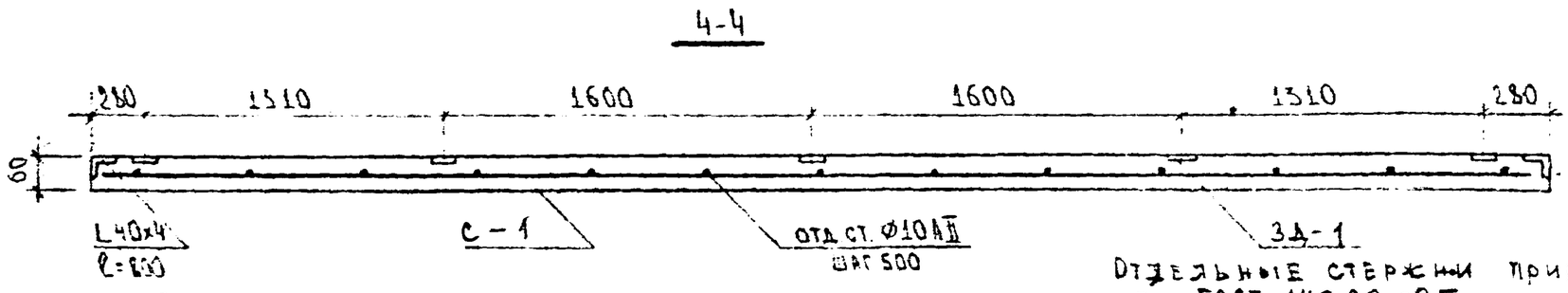

Спецификация арматурных и закладных деталей

Марка	Кол	№ листа	№ раздела
С-1	1		10.4-82
4-61т-4	2	164	10.4-61 п
L40×4 ℓ= 8,0 м	—	—	—
ОТД. СТ. Ф10 AII ℓ= 800 ÷ 1380	13	—	—
ОТД. СТ. Ф6 AIII ℓ = 6340	1	—	—
3Д-1	5		10.4-82

Отдельные стержни приварить к уголкам по ГОСТ 14098-85

Показатели на изделие

Наименование		Кол
Масса	кг	1025
Объем бетона	$м^3$	0.41
Расход стали	кг	54.62

Нач.отд.	Захоленко		
Гл.кон.отд.	Борисов		
Гл.кон.пр.	Смирнова		
Зав.сект.	Чекалин		
Констр.I к.	Дедеян		
Констр.	Сальченко		

Серия 1.125 4.10 Р10.4-92

Ограждение приставной лоджии ОЛ64-14 /для варианта фасада/

Стад.	Масса	Масшт.
Р	см. т.4.1	
Лист 10	Листов	

Бетон В15 F 100

КБ по железобетону имени Якушева

Инв.№подл. | Подпись и дата | Взам.инв.№

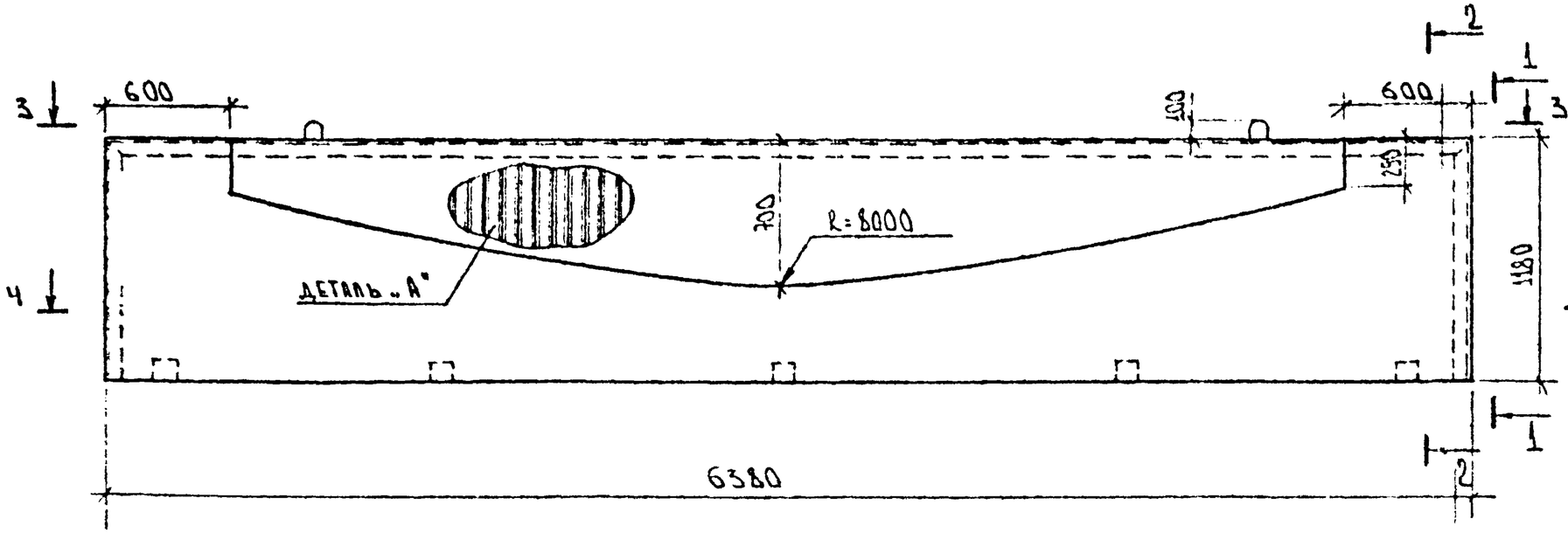

1-1

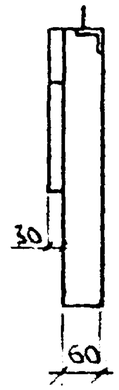

2-2

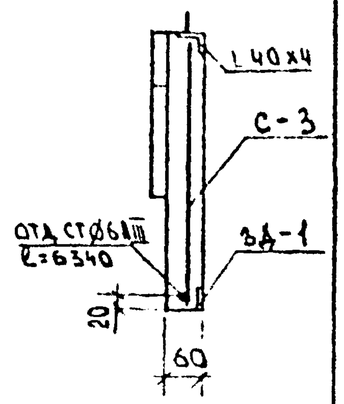

3-3

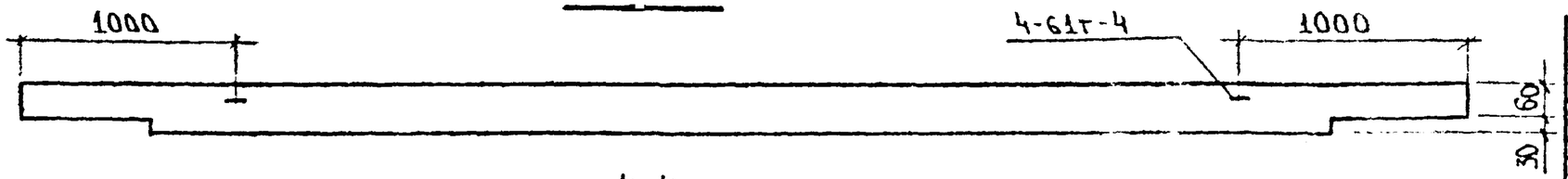

4-4

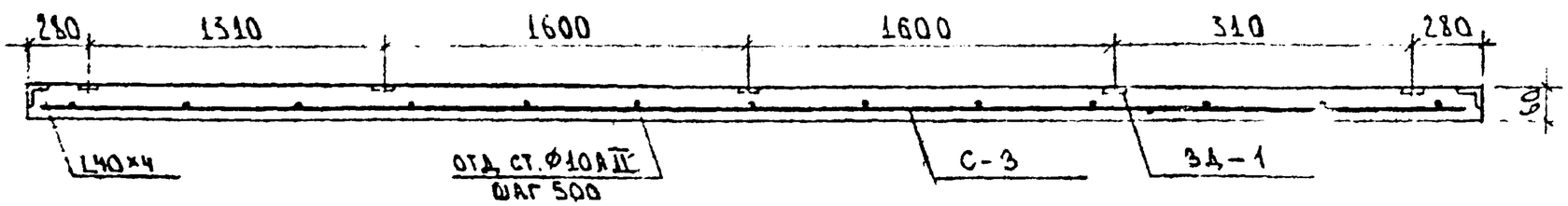

Деталь „А"

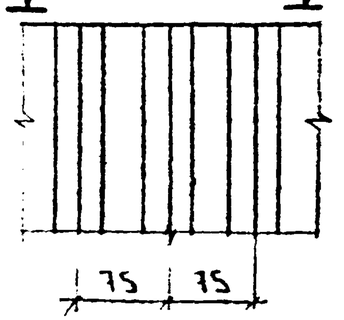

5-5

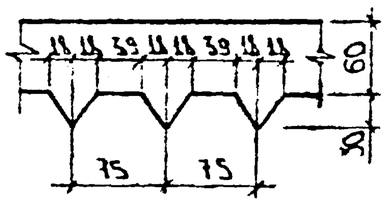

Показатели на изделие

Наименование		Кол.
Масса	кг	1225
Объем бетона	$м^3$	0.49
Расход стали	кг	53.99

Отдельные стержни приварить к уголкам по ГОСТ 14098-85

Спецификация арматурных и закладных деталей

Марка	Кол.	№ листа	№ раздела
С-3	1		10.4-82
4-61т-4	2	164	10.4-61т
L40x4 ; ℓ=8,8	—	—	—
ОТД. СТ. Ø10 AII ℓ=1160	13	—	—
ОТД. СТ. Ø6 AIII ℓ=6340	1	—	—
3Д-1	5		10.4-82

Нач. отд.	Бакладина	
Гл. кон. отд.	Борисов	
Гл. кон. пр.	Смирнова	
Зав. сект.	Чекалина	
Констр. IK	Лехина	
Констр.	Сильченко	

Серия 1.125 4.10 р.10.4-82

Ограждение приставной лоджии ОЛ64-12 /для варианта фасада/

Стад.	Масса	Масштаб
Р	см. табл	
Лист 11	Листов	

Бетон В15 F 100

КБ по железобетону им. А.А. Якушева

Инв. № подл. | Подпись и дата | Взам. инв. №

НП-64.25-1В ФАСАД

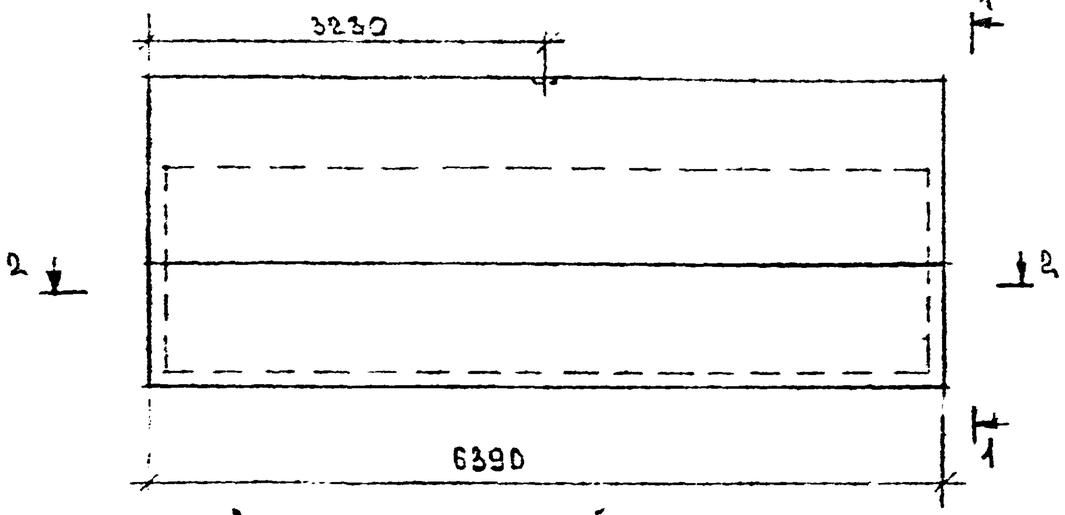

1-1

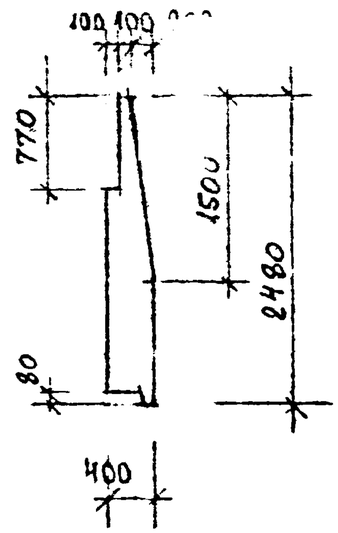

ВИД С ВНУТРЕННЕЙ СТОРОНЫ

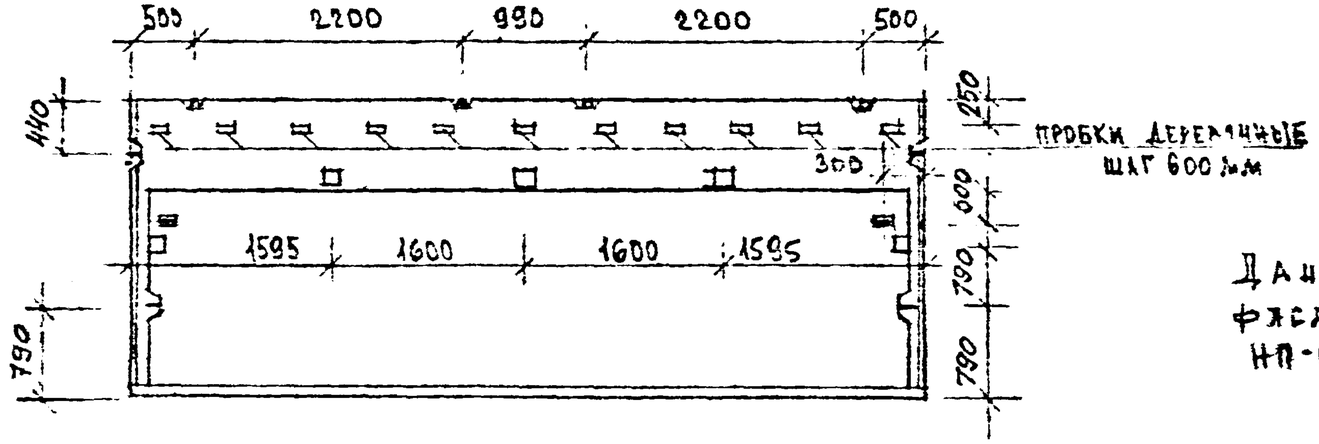

2-2

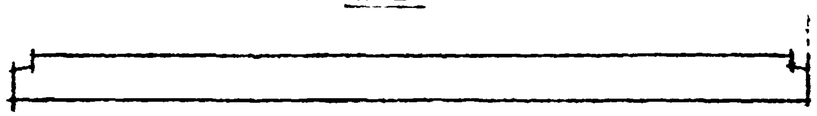

ХАРАКТЕРИСТИКА ИЗДЕЛИЯ

НАИМЕНОВАНИЕ		КОЛ
ОБЪЕМ БЕТОНА	$м^3$	4.41
ОБЕМ ФАКТ. СЛОЯ	$м^3$	0.55
МАССА Б	КГ	7970
РАСХОД СТАЛИ	КГ	43.93

ДАННАЯ ПАНЕЛЬ РАЗРАБОТАНА ДЛЯ ВАРИАНТА ФАСАДОВ, (В ОСНОВНОМ ВАРИАНТЕ - ПАНЕЛЬ НП-64.25-1 СМ. Р. 10.1-60Ш Л. 20)

ОТВ. ИСП.	БАХОЛДИНА	
ГЛ. ИНЖ.	БОРИСОВ	
ГЛ. АРХ.	СМИРНОВА	
ЗАВ. ЛАБ.	ЧЕКАМИНА	
КОНСТР.	ДЕДЕХИНА	
КОНСТР.	ДРУЗЕНКО	

СЕРИЯ 1.125-4.10 Р.10.4-82

ФРИЗОВАЯ ПАНЕЛЬ НП-64.25-1В (ДЛЯ ВАРИАНТА ФАСАДОВ)

СТАДИЯ	ЛИСТ	МАСШТАБ
Р	см. табл.	1:50
ЛИСТ 12	ЛИСТОВ	

ЛЕГКИЙ БЕТОН Б.3.5

ЦНИИЭП ПО ЖЕЛЕЗОБЕТОНУ им. А.А. Якушева

ИНВ. N ПОДЛ. | ПОДПИСЬ И ДАТА | ВЗАМ. ИНВ. N

НП-32.25-3В ФАСАД

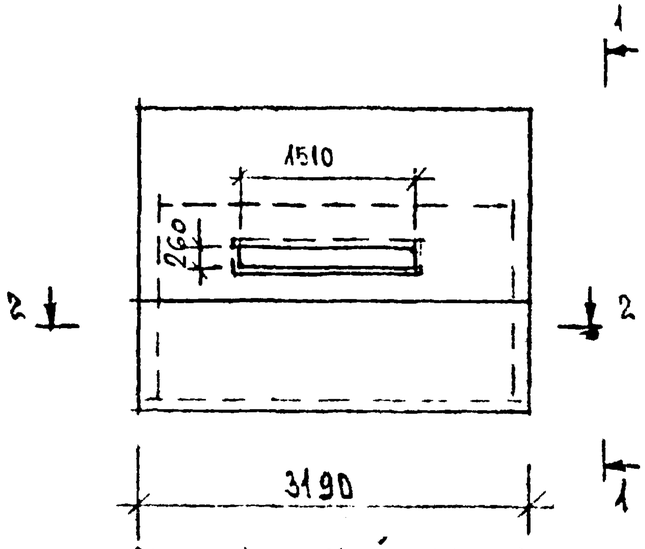

1-1

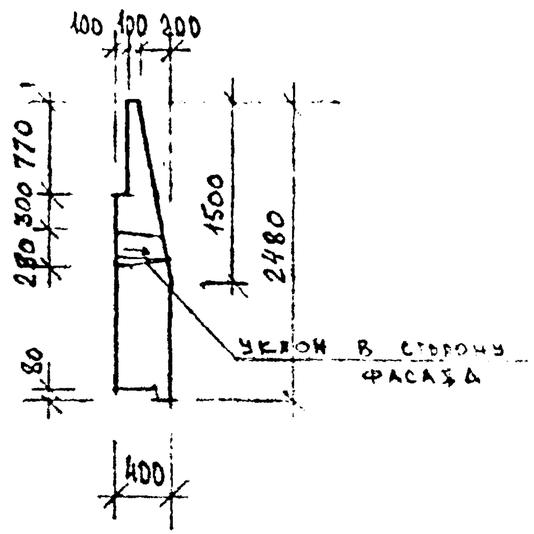

ВИД С ВНУТРЕННЕЙ СТОРОНЫ

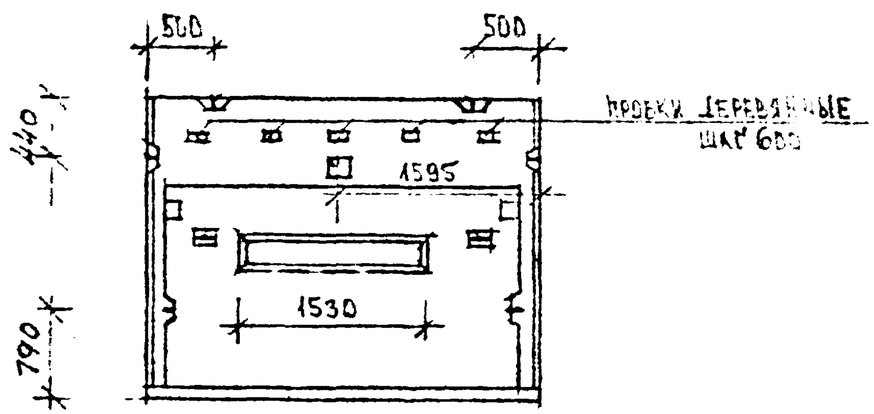

2-2

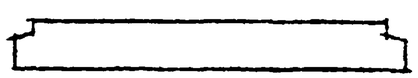

Характеристика изделия

Наименование		Кол.
Об'ем бетона	м³	1,94
Об'ем факт. слоя	м³	0,26
Масса	кг	3540
Расход стали	кг	33,92

Данная панель разработана для варианта фасадов (в основном варианте панель НП-32.25-3 см. раздел 10.1-60ш л. 27)

Зав.отд.	Бахолдина		
Гл.конст.	Борисов		
Гл.кон.пр.	Сажнов		
Зав.сек.	Чекалина		
Конструкт.	Дешехина		
Конструкт.	Друженко		

Серия 1.125 4.10 р.10.4-82

Фризовая панель НП-32.25-3В (для варианта фасадов)

Стадия	Масса	Масштаб
Р	см. табл.	1:50
Лист 13	Листов	

Легкий бетон В 3,5

КБ по железобетону им. А.А. Якушева

Инв. N подл. | Подпись и дата | Взам. инв. N

НП-64.25-1 АРМИРОВАНИЕ

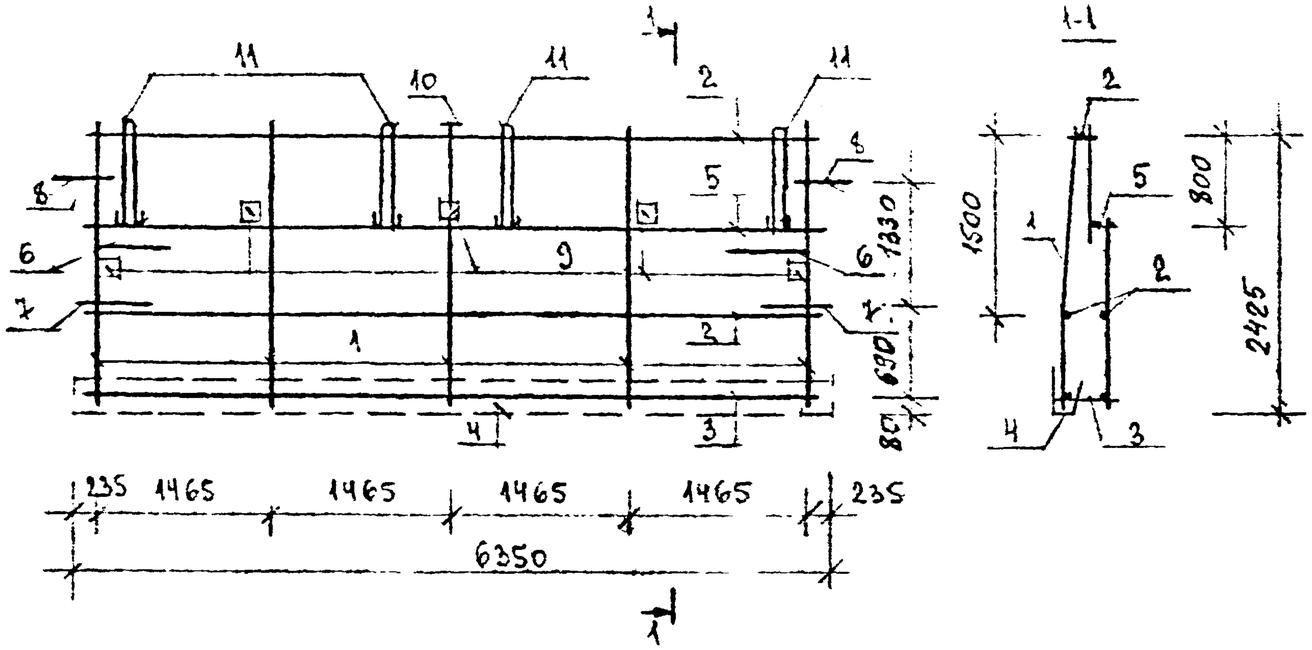

НП-32.25-3 АРМИРОВАНИЕ

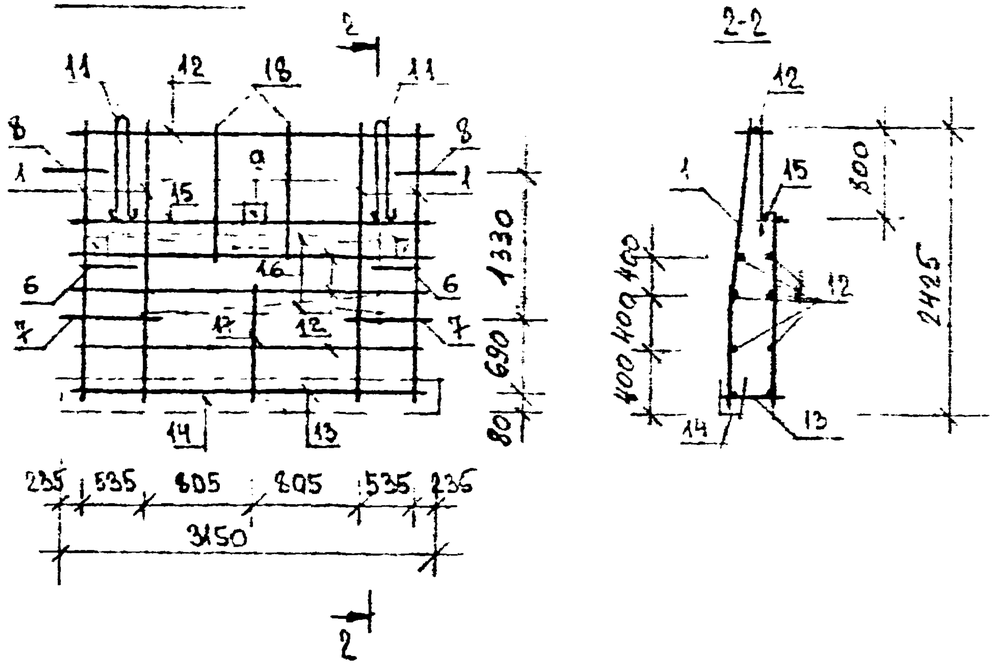

NN поз.	Наименование	Масса	Кол. НП-64.25-1	Кол. НП-32.25-3	Альбом лист
1	Каркас К-1	0.86	5	4	4.10.Р.10.4-82 л. 22
2	Отдел. ф8АIII. ℓ=5,92м	2,34	3		-
3	1-60 К-67	3,54	1		4.10. Р.10.1-60ш л. 64
4	1-60 К-45	2.96	1		" л. 63
5	Каркас К-4	1.31	1		4.10.Р.10.4-82 л. 22
6	Петля 1-60АН-II		2	2	Р.10.1-60ш л.70
7	Петля 1-60АН-3		2	2	"
8	Петля 1-60АН-2А		2	2	Р.10.1-60ш л.70 Р.10.4-82
9	1-60 ЗД-7		5	3	л.69
10	1-60 ЗД-1		1		"
11	Петля подъем. СП-1		4	2	4.10.Р.10.4-82 л.23
12	Отдел. ф8АIII; ℓ=2,72м	1.07		7	
13	1-60 К-73			1	4.10.Р.10.1-60ш л. 64
14	1-60 К-47			1	л. 63
15	Каркас К-5			1	4.10.Р.10.4-82 л 22
16	1-60 К-23			2	4.10.Р.10.1-60ш л. 61
17	1-60 К-149			1	л.63
18	Отдел. ф8АIII; ℓ=1050	0,42		4	-

Инж. I кат.	Захожина	
Гл. кон. пр.	Борисов	
Гл. кон. пр.	Смирнова	
Зав. сек.	Чекалина	
Констр. I к.	Седухина	
Констр.	Друзенко	

Серия 1.25 4.10 Р.10.4-82

НП-64.25-1 В
НП-32.25-3 В
Армирование

Стадия	Масса	Масштаб
Р	~11 т	1:50
Лист 14	Листов	

КБ по железобетону им. А.А. Якушева

Инв. N подл. | Подпись и дата | Взам. инв. N

НТУ-64.25-1 В ФАСАД

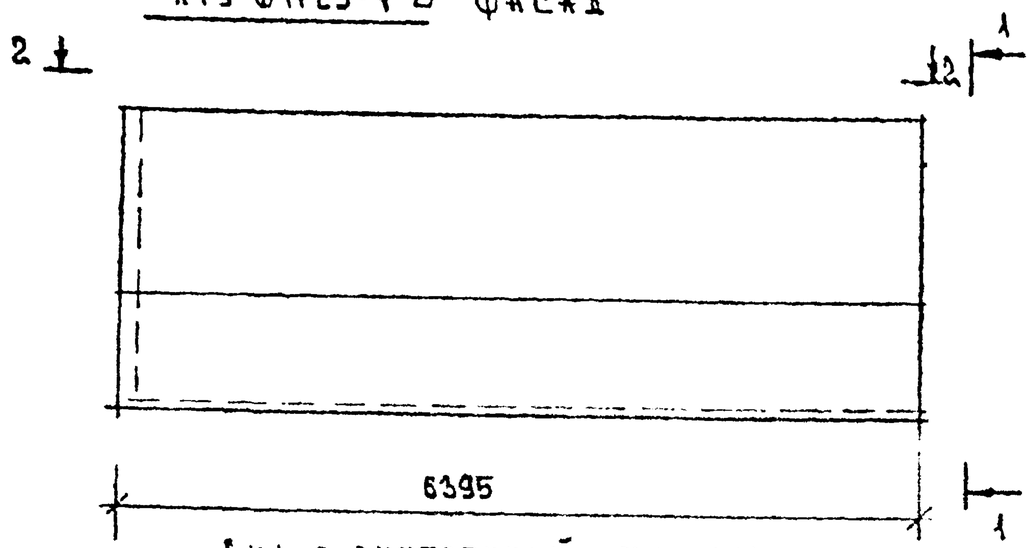

ВИД С ВНУТРЕННЕЙ СТОРОНЫ

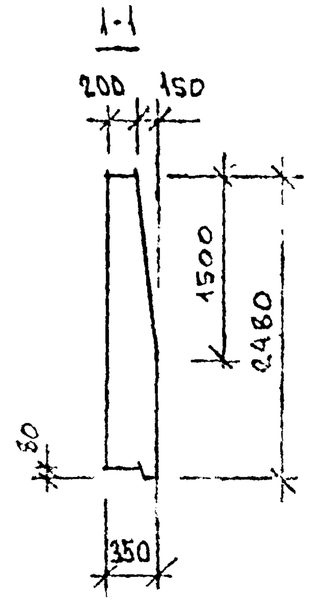

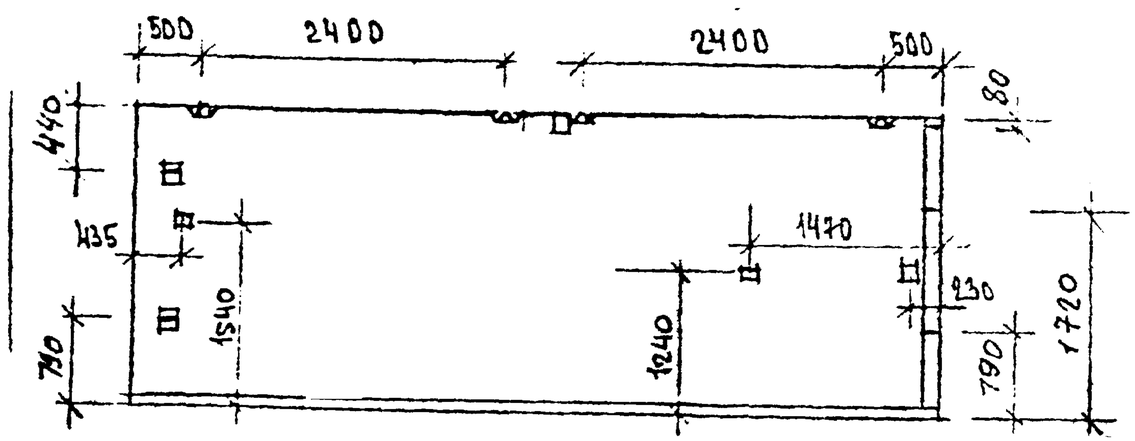

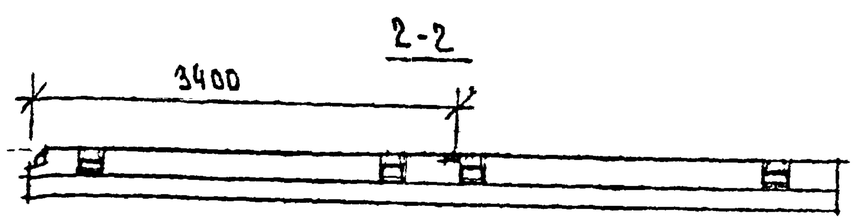

Характеристика изделия

Наименование		Кол
Объем бетона	$м^3$	4.41
Объем факт. слоя	$м^3$	0.55
Масса	кг	7970
Расход стали	кг	47.03

Данная панель разработана для варианта фасадов (в основном варианте – панель НТУ-64.25-1 см. р. 10.1-60 ш л. 43)

Заказчик	Баксанов	
Гл. инж. пр.	Борисов	
Гл. конструктор	Смирнова	
Рук. гр.	Чернышев	
Конструктор	Дедюхина	
Инженер	Дрозд	

Серия 1.25.11.10.Р.10.Н-82

Фризовая панель НТУ-64.25-1В /для варианта фасадов/

Легкий бетон В3,5

Стадия	Масса	Масштаб
Р	см. таб.	1:50

Лист 15 Листов

КБ по железобетону им. А.А. Якушева

Инв. N подл. | Подпись и дата | Взам. инв. N

НТУ-64.25-2В ФАСАД

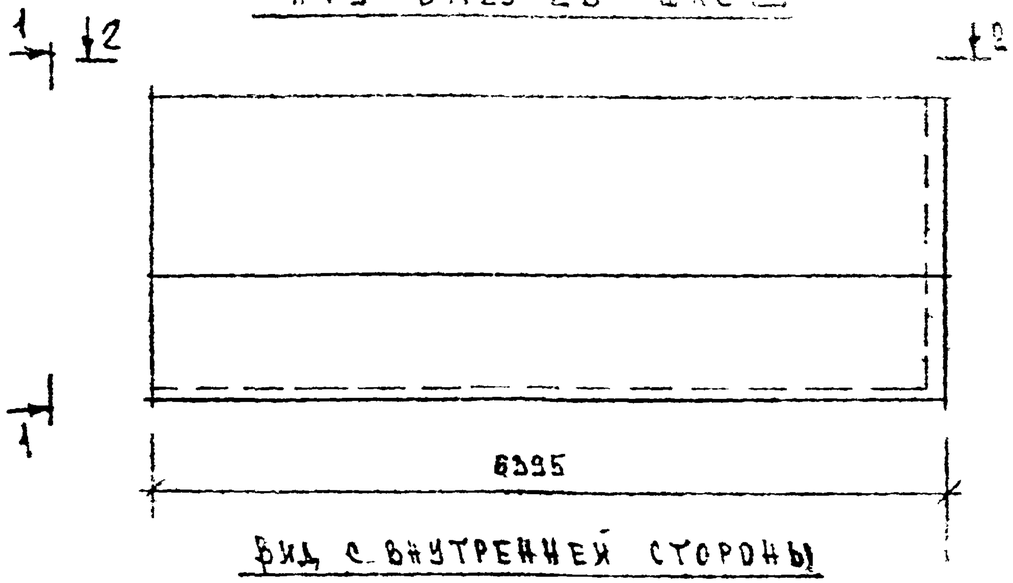

ВИД С ВНУТРЕННЕЙ СТОРОНЫ

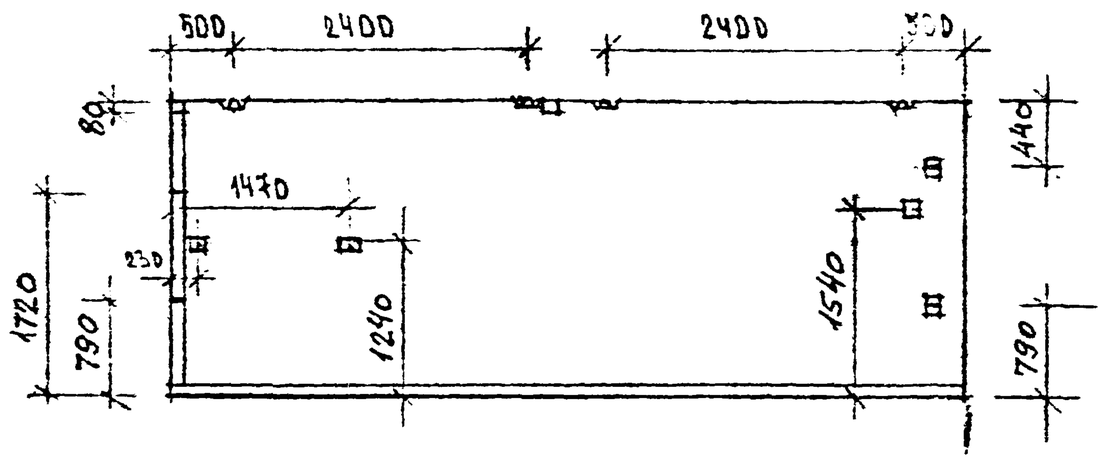

2-2

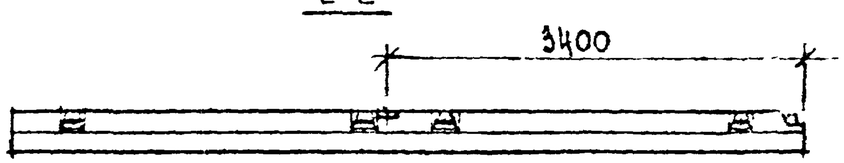

1-1

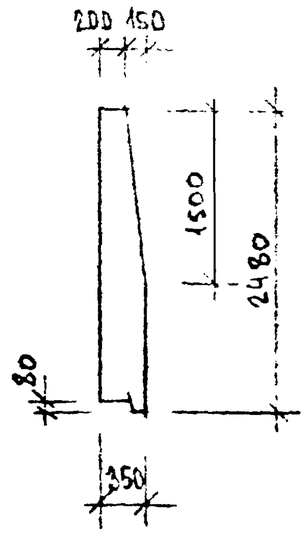

ХАРАКТЕРИСТИКА ИЗДЕЛИЯ

НАИМЕНОВАНИЕ		КОЛ
ОБЪЕМ БЕТОНА	$м^3$	4.41
ОБ'ЕМ ФАКТ. СЛОЯ	$м^3$	0.55
МАССА	КГ	7970
РАСХОД СТАЛИ	КГ	47.03

Данная панель разработана для варианта фасадов (в основном варианте панель НТУ-64.25-2 см. р. 10.1-60ш л.43)

РАБОТА	БУЛОШИНА	
ГЛ. ИНЖ. ПР.	ТАИРОВ	
ГЛ. КОНСТР.	СИМОНОВА	
ЗАВ. ЛАБ.	ЧЕКАЛИНА	
КОНСТРУК.	ЛЕБЕДИНА	
КОНСТР.	ГРУЗЕНКО	

СЕРИЯ 125-4.10.Р.10.4-82

ФРИЗОВАЯ ПАНЕЛЬ НТУ-64.25-2В /ДЛЯ ВАРИАНТА ФАСАДОВ/

ЛЕГКИЙ БЕТОН В-3,5

СТАДИЯ	МАССА	МАСШТАБ
Р	СМ. ТАБЛ.	1:50
ЛИСТ 16		ЛИСТОВ

КБ ПО ЖЕЛЕЗОБЕТОНУ им. А.А. Якушева

ИНВ. N ПОДЛ. | ПОДПИСЬ И ДАТА | ВЗАМ. ИНВ. N

НПУ-24.25-1ПВ
НПУ-24.25-2ПВ (ЗЕРКАЛЬНО)

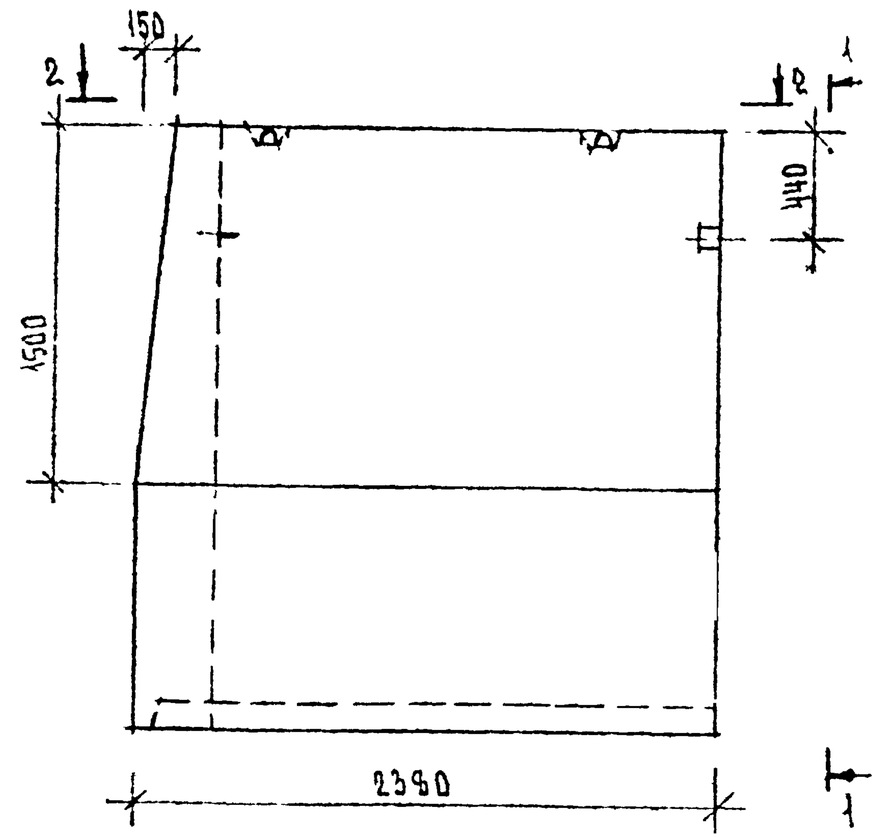

1-1

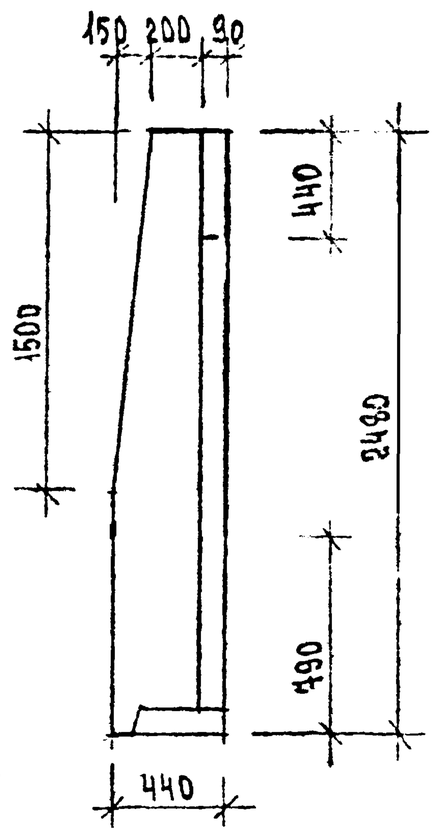

Характеристика изделия

Наименование		Кол.
Об'ем бетона	$м^3$	1.44
Об'ем факт. слоя	$м^3$	0.19
Масса	кг	2690
Расход стали	кг	21.30

Данная панель разработана для варианта фасадов (в основном варианте панели НПУ-24.25-1п; НПУ-24.25-2п р. 10.4-76 л. 9; 10)

Зав.отд.	Бахолдина	
Гл.инж.пр.	Борисов	
Гл.конд.пр.	Смирнова	
Зав.сек.	Чекалина	
Конструктор	Дедехина	
Конструктор	Дрозенко	

Серия 125 4.10 р.10.4-92

Фризовые панели
НПУ-24.25-1ПВ
НПУ-24.25-2ПВ
/для варианта фасадов/

Стадия	Масса	Масштаб
Р	см таб.	
Лист 17	Листов	

Легкий бетон · В-3,5.

КБ по железобетону им. А.А. Якушева

Инв. N подл. | Подпись и дата | Взам. инв. N

НТУ-64.25-1В, НТУ-64.25-2В (ЗЕРКАЛЬНО)

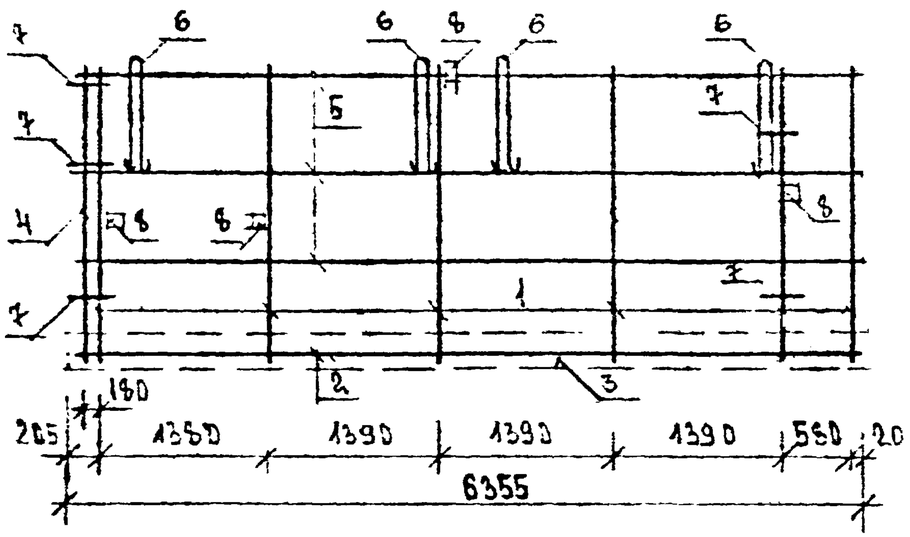

1-1

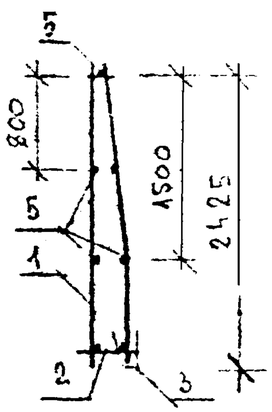

НПУ-24.25-1ПВ, НПУ-24.25-2ПВ (ЗЕРКАЛЬНО)

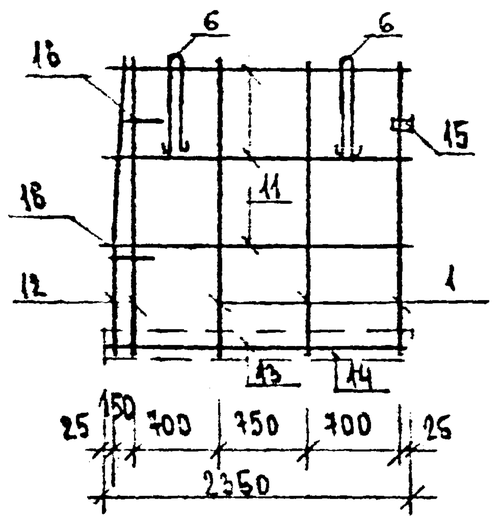

2-2

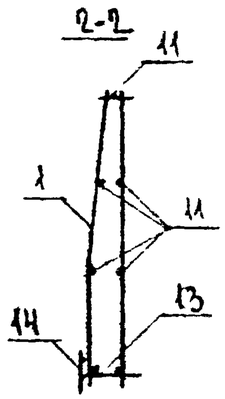

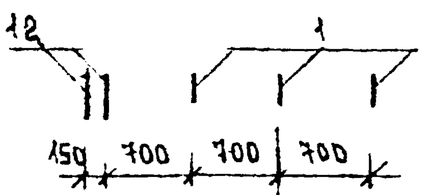

№№ поз.	НАИМЕНОВАНИЕ	МАССА	Кол. НТУ-64.25-1 НТУ-64.25-2	Кол. НПУ-24.25-1 НПУ-24.25-2	АЛЬБОМ ЛИСТ
1	К-2		6	3	10.4-82
2	1-60 К-184	3.51	1		4.10.Р.10.1 60 ш л.63
3	1-60 К-162	2.80	1		"
4	1-60 К-199	2.16	1		л 65
5	ОТД СТ.ФВ Ш; ℓ=6,1	1.37	5		10.4-82
6	ПЕТЛЯ ПОД'ЕМ ПП-1		4	2	10.4-82
7	1-60 А4-3	1.19	5		1.70
8	1-60 31-2	0.63	4		1.69
11	ОТД СТ.ФВ Ш; ℓ=2.17			5	
12	К-3			2	10.4-82
13	К-7	1.43		1	4.10.Р.10.4-76 л.42
14	К-9	1.00		1	"
15	1-72 ЗА-7			1	Р.10-72 ш л.50
16	1-109 — -5			2	10.1-109 п л.78

ЗАВ.СЕК.	БАХОЛДИНА	
ГЛ.КОНСТ.	БОРИСОВ	
ГЛ.КОНСТ.	СМИРНОВА	
ЗАВ.СЕК.	НЕКАЛИНА	
КОНСТР.I к.	ДЕДЕХИНА	
КОНСТР.	ДРУЗЕНКО	

СЕРИЯ 125 4.10. Р.10.4-82

НТУ-64.25-1В; НТУ-64.25-2В
НПУ-24.25-1ПВ; НПУ-24.25-2ПВ
АРМИРОВАНИЕ

СТАДИЯ	МАССА	МАСШТАБ
Р	—	1:50
ЛИСТ 18	ЛИСТОВ	

КБ ПО ЖЕЛЕЗОБЕТОНУ им. А.А. Якушева

ИНВ.N ПОДЛ. | ПОДПИСЬ И ДАТА | ВЗАМ.ИНВ.N

НТ-59.25-1в ФАСАД

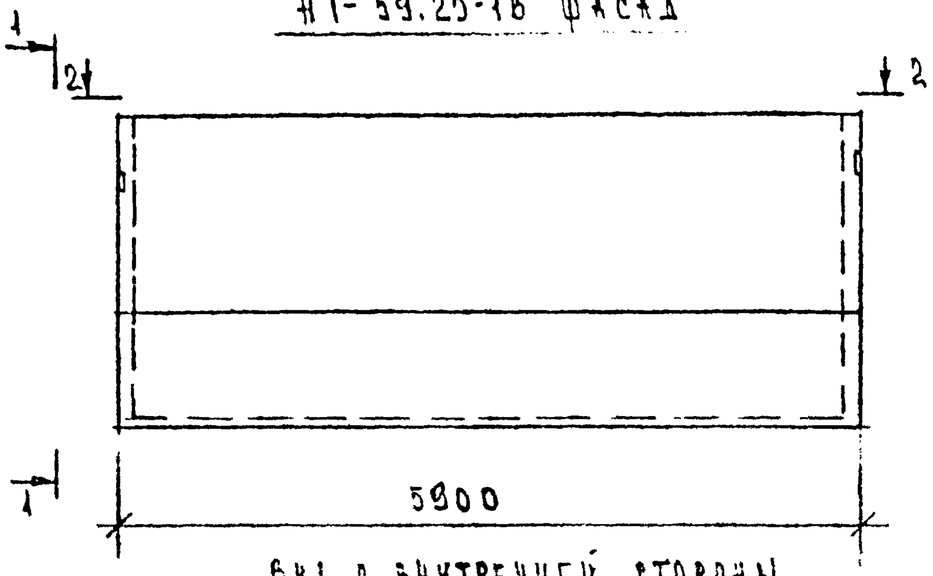

ВИД С ВНУТРЕННЕЙ СТОРОНЫ

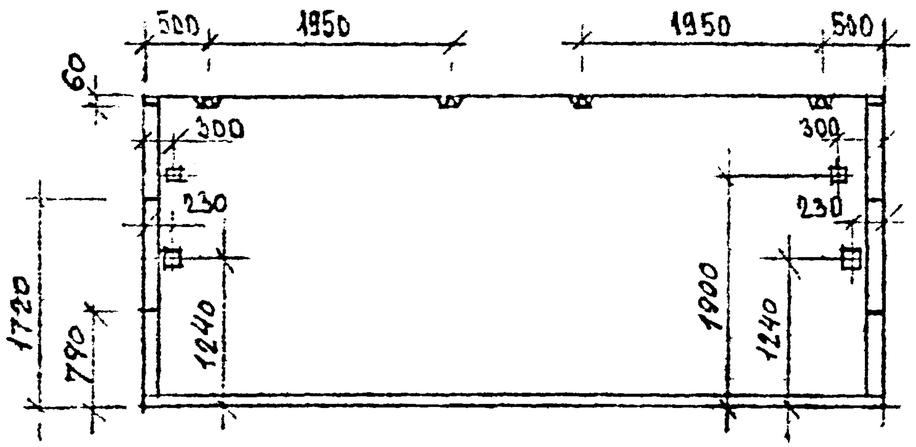

2-2

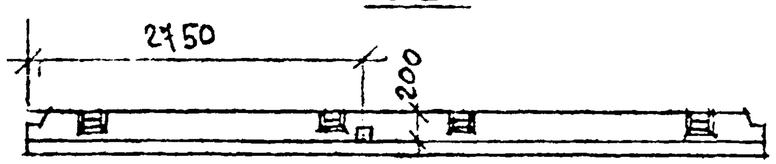

1-1

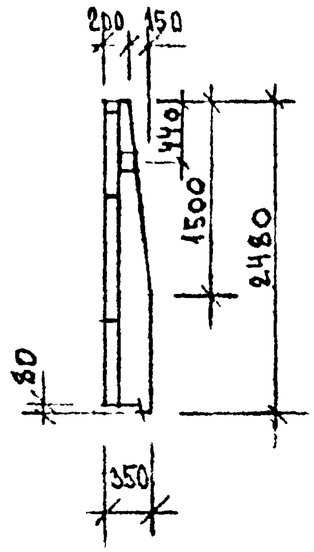

ХАРАКТЕРИСТИКА ИЗДЕЛИЯ

НАИМЕНОВАНИЕ		КОЛ.
ОБ'ЕМ БЕТОНА	$м^3$	3.78
ОБ'ЕМ ФАКТ. СЛОЯ	$м^3$	0.51
МАССА	КГ	8900
РАСХОД СТАЛИ	КГ	53.68

ДАННАЯ ПАНЕЛЬ РАЗРАБОТАНА ДЛЯ ВАРИАНТА ФАСАДОВ (В ОСНОВНОМ ВАРИАНТЕ - ПАНЕЛЬ НТ-59.25-1 СМ. Р. 10.1-72 Л. 28)

ЗАВ.ОТД	БАХОШИНА	
ГЛ.КОНСТ.	БОРЖОВ	
ГЛ.КОНСТР	СМИРНОВА	
ЗАВ.СЕК	ЧЕКАРУНА	
КОНСТРТК	ДЕДЕХИНА	
КОНСТР.	ДРИЗЕНКО	

СЕРИЯ 1.225 4.10. Р.10.4-82

ФРИЗОВАЯ ПАНЕЛЬ НТ-59.25-1В /ДЛЯ ВАРИАНТА ФАСАДОВ/

СТАДИЯ	МАССА	МАСШТАБ
Р	ТАБЛ.	1:50

ЛИСТ 19 ЛИСТОВ

ЛЕГКИЙ БЕТОН В-3.5

КБ ПО ЖЕЛЕЗОБЕТОНУ им. А.А. ЯКУШЕВА

ИНВ.№ ПОДЛ. | ПОДПИСЬ И ДАТА | ВЗАМ. ИНВ.№

НП-29.25-1В ФАСАД

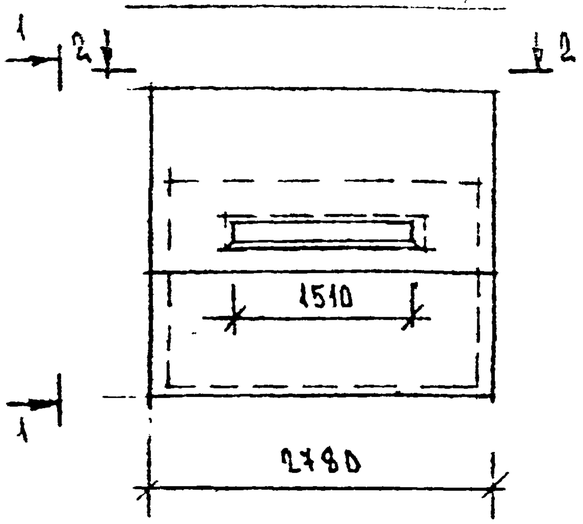

1-1

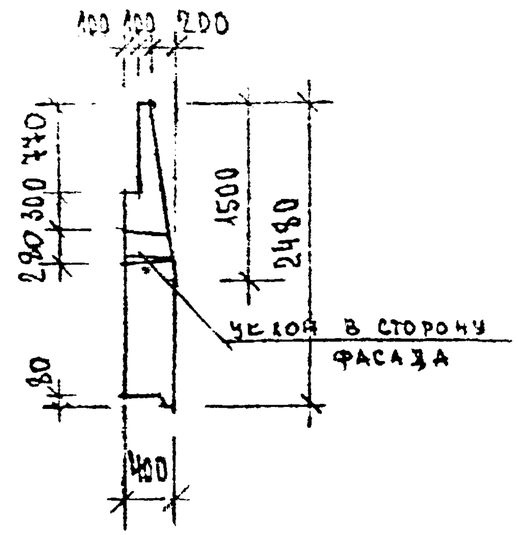

ВИД С ВНУТРЕННЕЙ СТОРОНЫ

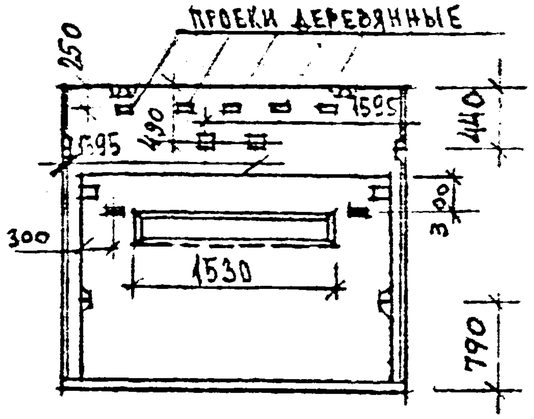

2-2

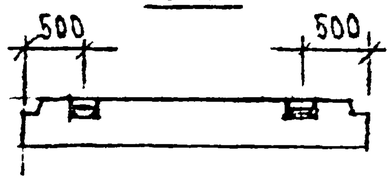

ХАРАКТЕРИСТИКА ИЗДЕЛИЯ

НАИМЕНОВАНИЕ		КОЛ.
ОБ'ЕМ БЕТОНА	$м^3$	1.61
ОБ'ЕМ ФАКТ. СЛОЯ	$м^3$	0.24
МАССА	КГ	2980
РАСХОД СТАЛИ	КГ	42.96

ДАННАЯ ПАНЕЛЬ РАЗРАБОТАНА ДЛЯ ВАРИАНТА ФАСАДОВ (В ОСНОВНОМ ВАРИАНТЕ - ПАНЕЛЬ НП-29.25-1 СМ. Р. 10.1-72 Л. 30)

ЗАВ.ОТД.	ВАХОДИНА	
ГЛ.КОНСТ.	[redacted]	
ГЛ.КОНСТР.	СМИРНОВА	
ЗАВ.ЛАБ.	ЧЕКАНИНА	
КОНСТР.I К.	ДЕДЕХИНА	
КОНСТР.	ДРЯЗЕНКО	

СЕРИЯ 1.125 4.10.Р.10.Н-62

ПРАЗДНЯЯ ПАНЕЛЬ НП-29.25-1В

ЛЕГКИЙ БЕТОН В-3.5

СТАДИЯ	МАССА	МАСШТАБ
Р		1:50
ЛИСТ 20	ЛИСТОВ	

КБ ПО ЖЕЛЕЗОБЕТОНУ им. А.А. ЯКУШЕВА

ИНВ. N ПОДЛ. | ПОДПИСЬ И ДАТА | ВЗАМ. ИНВ. N

НТ-59.25-1В Армирование

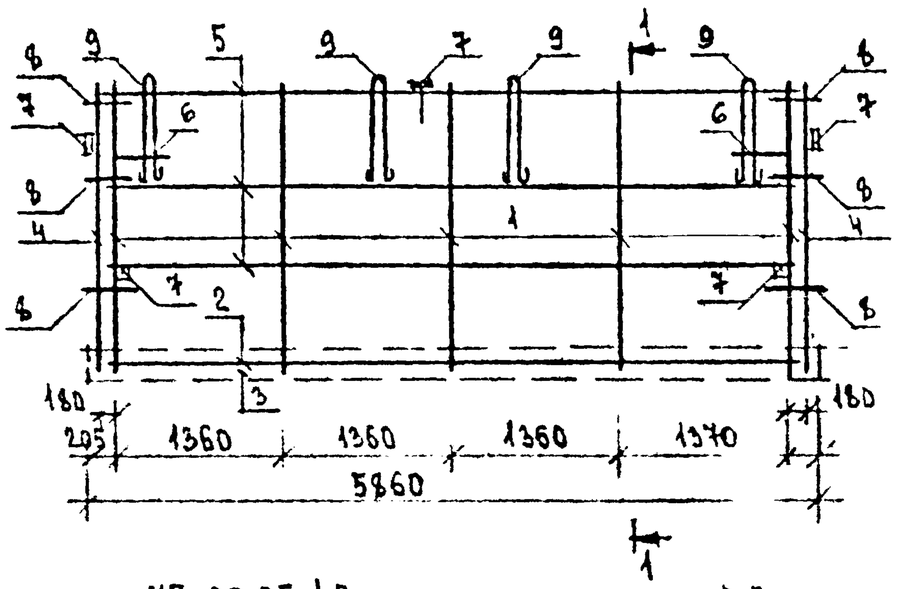

1-1

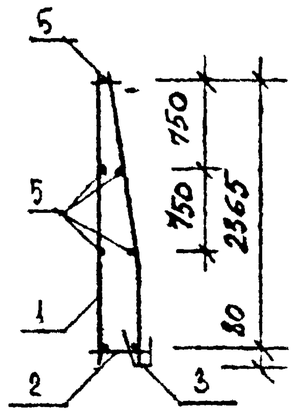

НП-29.25-1В

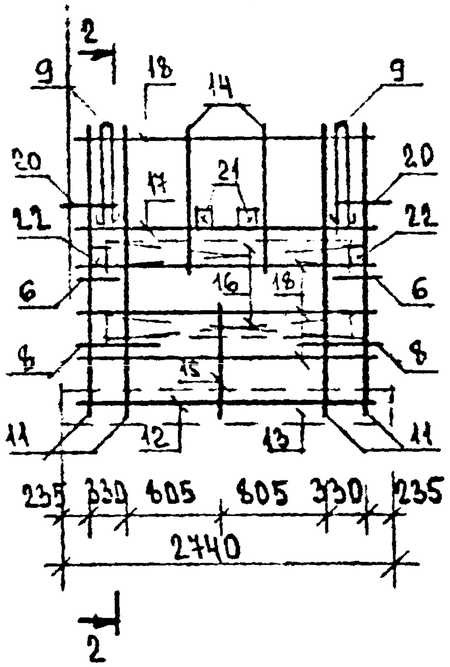

2-2

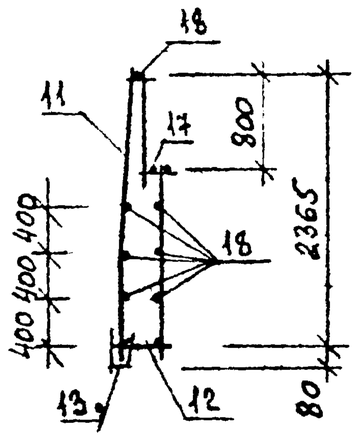

№№ поз.	Наименование	Масса	Кол. НТ-59.25-1	Кол. НП-29.25-1	Альбом лист
1	К-2		5		10.4-82
2	1-72К-40	3.26	1		4.10.1/10.1-72ш л.51
3	1-72К-37	2.51	1		"
4	1-60К-199	2.16	2		4.10.1-60ш л.66
5	ф6АIII, ℓ=5,47		5		
6	1-60АН-11	0.26	2	2	10.1-60ш. л.70
7	1-72 3Д-2	0.75	5		10.1-72ш л.50
8	1-60АН-3	1.19	6	2	4.10.1-60ш л.70
9	ПЕТЛЯ СП-1		4	2	10.4-82
11	К-1			4	10.4-82
12	1-72К-6	1.40		1	10.1-72ш л.51
13	1-72К-21	1.20		1	
14	1-60К-204	1.09		2	10.1-60ш л.65
15	1-60К-149	0.64		1	" л.63
16	1-60К-23	0.72		2	" л.61
17	КАРКАС К-6			1	10.4-82
18	ОТ.СП.Ф6АIII; ℓ=2,3			7	
20	1-60АН-2А	1.15		2	10.1-60ш л.70 10.4-82
21	1-72 3Д-7			2	10.1-72ш л.50
22	1-72 3Д-6	1.85		2	10.1-72ш л.49

ЗАВ.ОТД	БАХОЛДИНА	
ГА.КОН.ОТ.	БОРИСОВ	
ГА.КОН.ПР.	СМИРНОВА	
ЗАВ.СЕК.	ЧЕКАЛИНА	
КОНСТР.I к.	ДЕДЕХИНА	
КОНСТР.	ДРУЗЕНКО	

СЕРИЯ 125. 4.10. Р.10.4-82

НТ-59.25-1В
НП-29.25-1В
АРМИРОВАНИЕ

Стадия	Масса	Масштаб
Р	—	—

Лист 21 Листов

КБ по железобетону им. А.А. Якушева

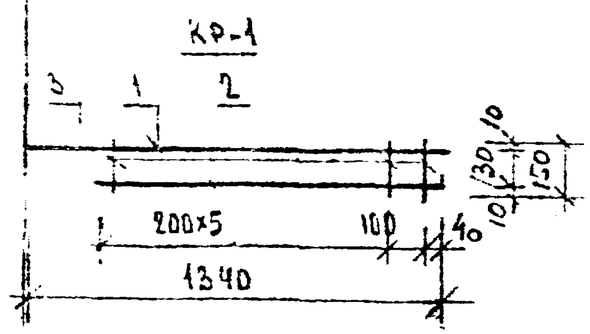

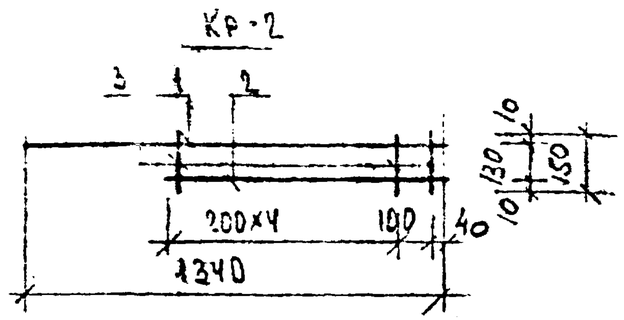

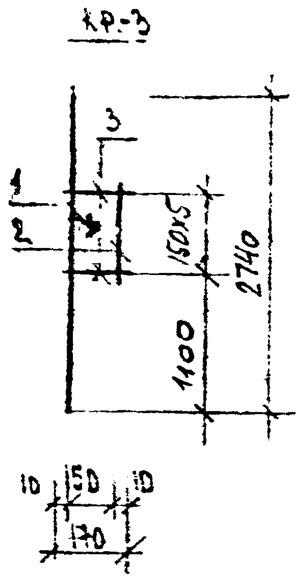

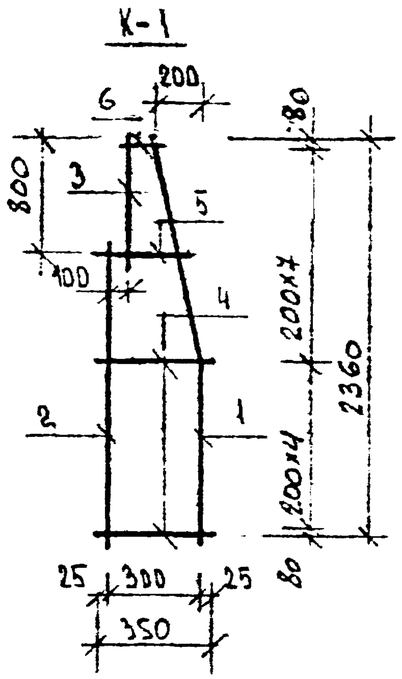

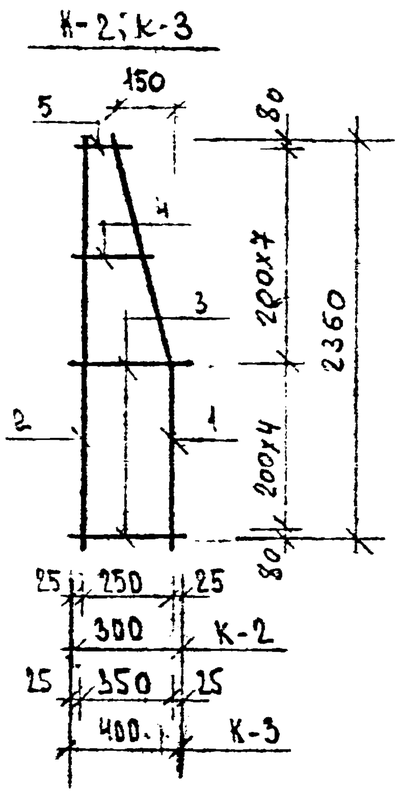

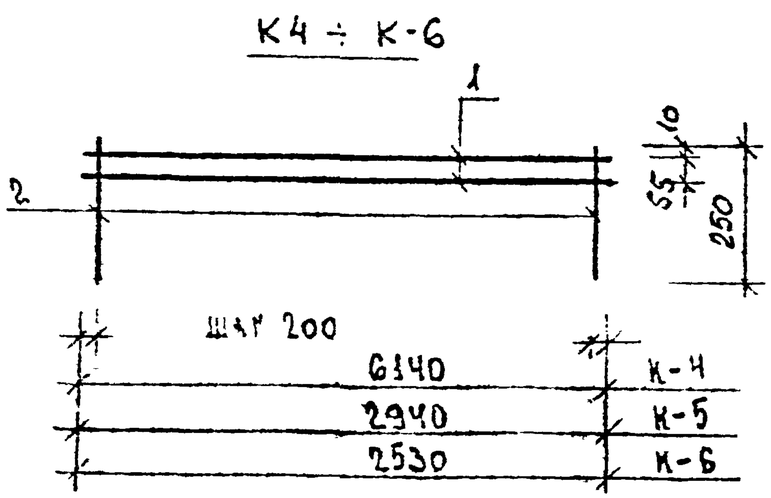

МАРКА	N поз	ОБОЗНАЧЕНИЕ	КОЛ.	ВЕС (КГ) ЕД.	ВСЕХ	ВСЕГО
КР-1	1	Ф6АТ, ℓ=1340	1	0.30	0.30	0.66
	2	Ф6АТ, ℓ=1150	1	0.26	0.26	
	3	Ф4ВрI, ℓ=150	7	0.014	0.1	
КР-2	1	Ф6АТ, ℓ=1340	1	0.30	0.30	0.57
	2	Ф6АI, ℓ=900	1	0.20	0.20	
	3	4ВрI, ℓ=150	5	0.014	0.07	
КР-3	1	Ф6АI, ℓ=2740	1	0.61	0.61	0.87
	2	Ф6АI, ℓ=770	1	0.17	0.17	
	3	4ВрI, ℓ=170	6	0.016	0.09	
К-1	1	Ф6АIII, ℓ=2370	1	0.53	0.53	0.86
	2	Ф6АIII, ℓ=1560	1	0.35	0.35	
	3	Ф6АIII, ℓ=1050	1	0.23	0.23	
	4	Ф4ВрI, ℓ=350	6	0.03	0.19	
	5	Ф4ВрI, ℓ=200	3	0.02	0.06	
	6	Ф4ВрI, ℓ=100	3	0.01	0.03	
К-2	1	Ф6АIII, ℓ=2370	1	0.53	0.53	1.31
	2	Ф6АIII, ℓ=2360	1	0.52	0.52	
	3	Ф4ВрI: ℓ=300	6	0.028	0.17	
	4	Ф4ВрI, ℓ=200	3	0.02	0.06	
	5	Ф4ВрI: ℓ=150	3	0.01	0.03	
К-3	1	Ф6АIII: ℓ=2370	1	0.53	0,53	1,42
	2	Ф6АIII, ℓ=2360	1	0.52	0.52	
	3	Ф4ВрI, ℓ=400	6	0.037	0.22	
	4	Ф4ВрI, ℓ=300	3	0.03	0.09	
	5	Ф4ВрI, ℓ=250	3	0.02	0.06	
К-4	1	Ф6АIII, ℓ=6140	2	1.36	2.72	3.46
	2	Ф4ВрI, ℓ=250	32	0.023	0.74	
К-5	1	Ф6АIII, ℓ=2940	2	0.65	1.30	1.67
	2	Ф4ВрI, ℓ=250	16	0.02	0.37	
К-6	1	Ф6АIII, ℓ=2530	2	0.56	1.12	1,44
	2	Ф4ВрI, ℓ=250	14	0.023	0.32	

ЗАВ.ОТД	БАЛАШИХА	
ГЛ.КОН.ОТ.	БОЕСОВ	
ГЛ.КОН.ПР.	СМИРНОВА	
ЗАВ.СЕК.	ЧЕКАЛИН	
КОНСТР.	ДРУЗЕНКО	

СЕРИЯ 125 4.10 Р.10.4-82

КАРКАСЫ
КР.1 ÷ КР.3
К-1 ÷ К-6

СТАДИЯ	МАССА	МАСШТАБ
Р		
ЛИСТ 22	ЛИСТОВ	

КБ по железобетону им. А.А. Якушева

ИНВ. N ПОДЛ. | ПОДПИСЬ И ДАТА | ВЗАМ. ИНВ. N

С-1 ÷ С-3

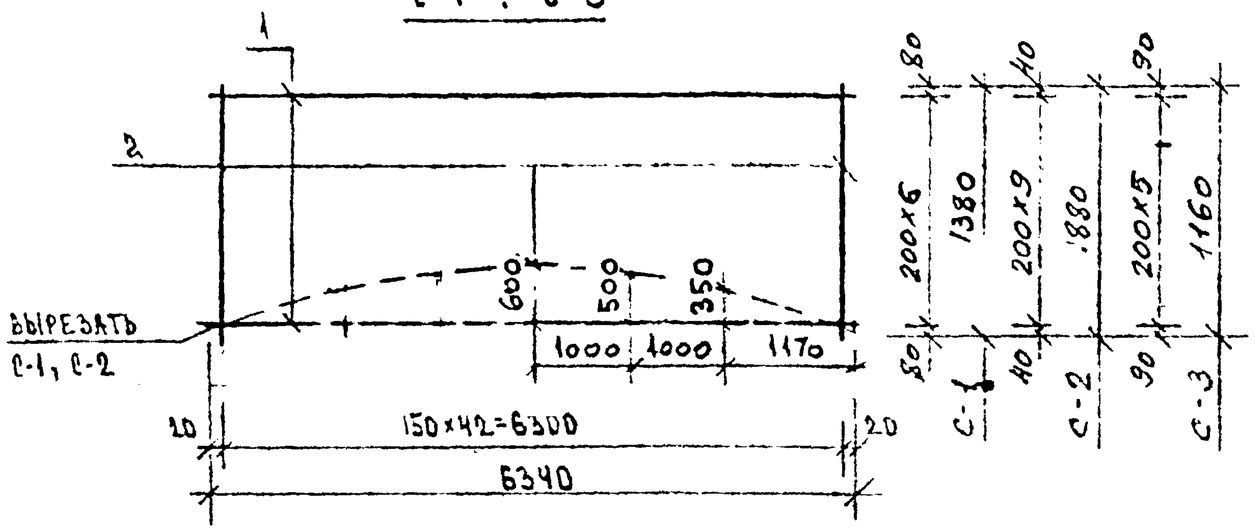

МАРКА	N поз	ОБОЗНАЧЕНИЕ	КОЛ	ВЕС (КГ) ЕД.	ВСЕХ	ВСЕГО
С-1	1	Ф6АIII, ℓ=6340	7	1,41	9,87	15.09
	2	Ф4ВрI, ℓ=1320	43	0,12	5.22	
С-2	1	Ф6АIII, ℓ=6340	10	1,41	14.10	21.41
	2	Ф4ВрI, ℓ=1880	43	0.17	7.31	
С-3	1	Ф6АIII, ℓ=6340	6	1,41	8.46	12.19
	2	Ф4ВрI, ℓ=1160	43	0.11	4,73	
ЗД-1	1	Ф10АII, ℓ=220	2	0.14	0.28	1.19
	2	Ф10АII, ℓ=360	2	0.22	0.44	
	3	-6×100 ℓ=100	1	0,47	0,47	
СП-1	1	Ф16АI ℓ=1800	1	2.82	2,82	2,82
1-60 АН-2А	1	Ф12АI ℓ=1200	1	1.07	1.07	1,15
	2	-6×30 ℓ=55	1	0,08	0.08	
СП-2	1	Ф12АI ℓ=2880	1	2.56	2,56	2,56

1-60 АН-2а
(см. р. 10.1-60 ш л. 70)

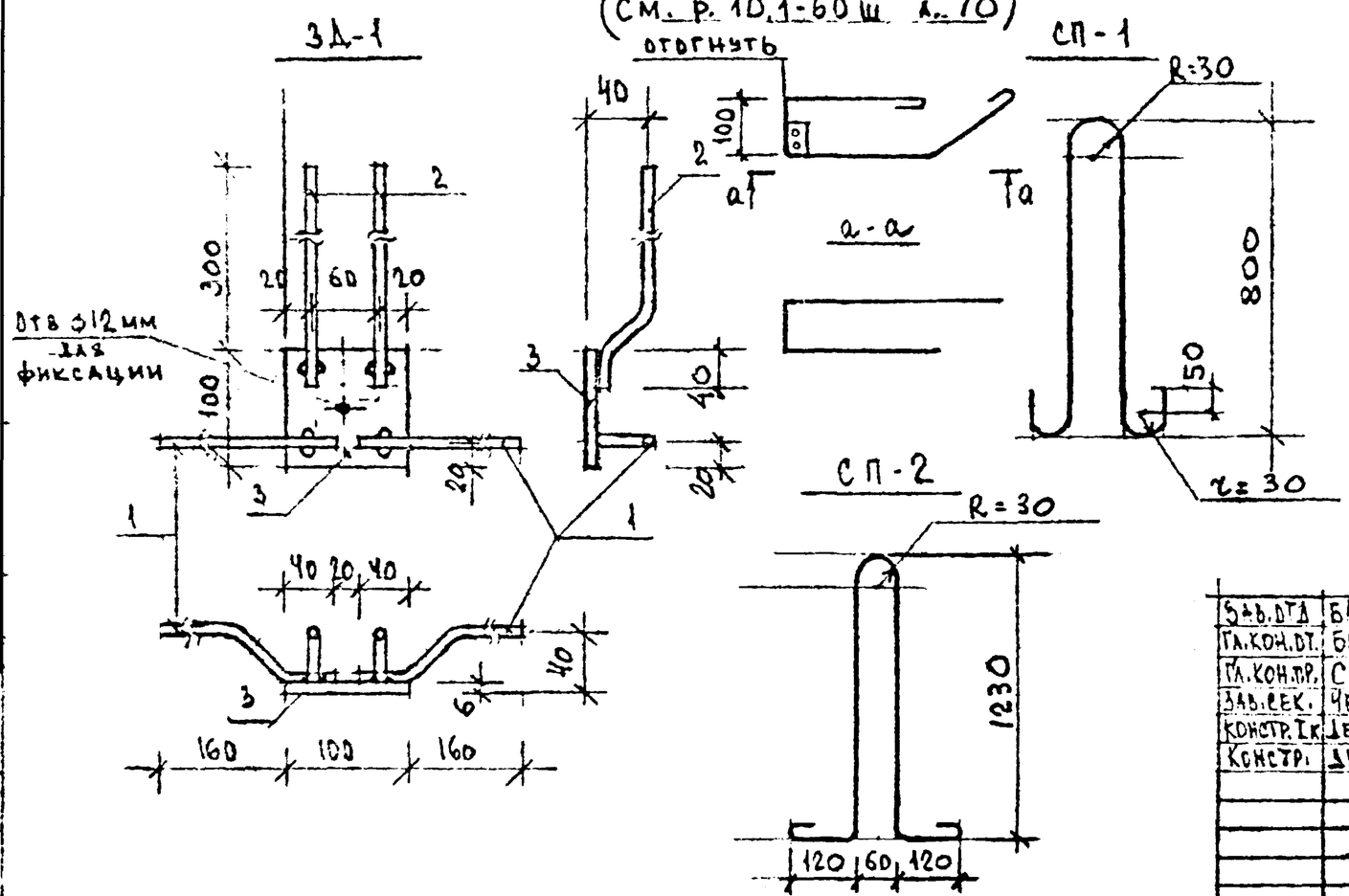

Зав.отд.	Бахолдина	
Гл.кон.от.	Борисов	
Гл.кон.пр.	Смирнова	
Зав.сек.	Чекалина	
Констр.I к.	Дедехина	
Констр.	Друзенко	

СЕРИЯ 125 ч.10 р.10.4-92

СЕТКИ С-1 ÷ С-3
ЗД-1; СП-1;

СТАДИЯ	ЛИСТ	ЛИСТОВ
Р		
ЛИСТ 23		

КБ по железобетону им. А.А. Якушева

Инв. N подл. | Подпись и дата | Взам. инв. N

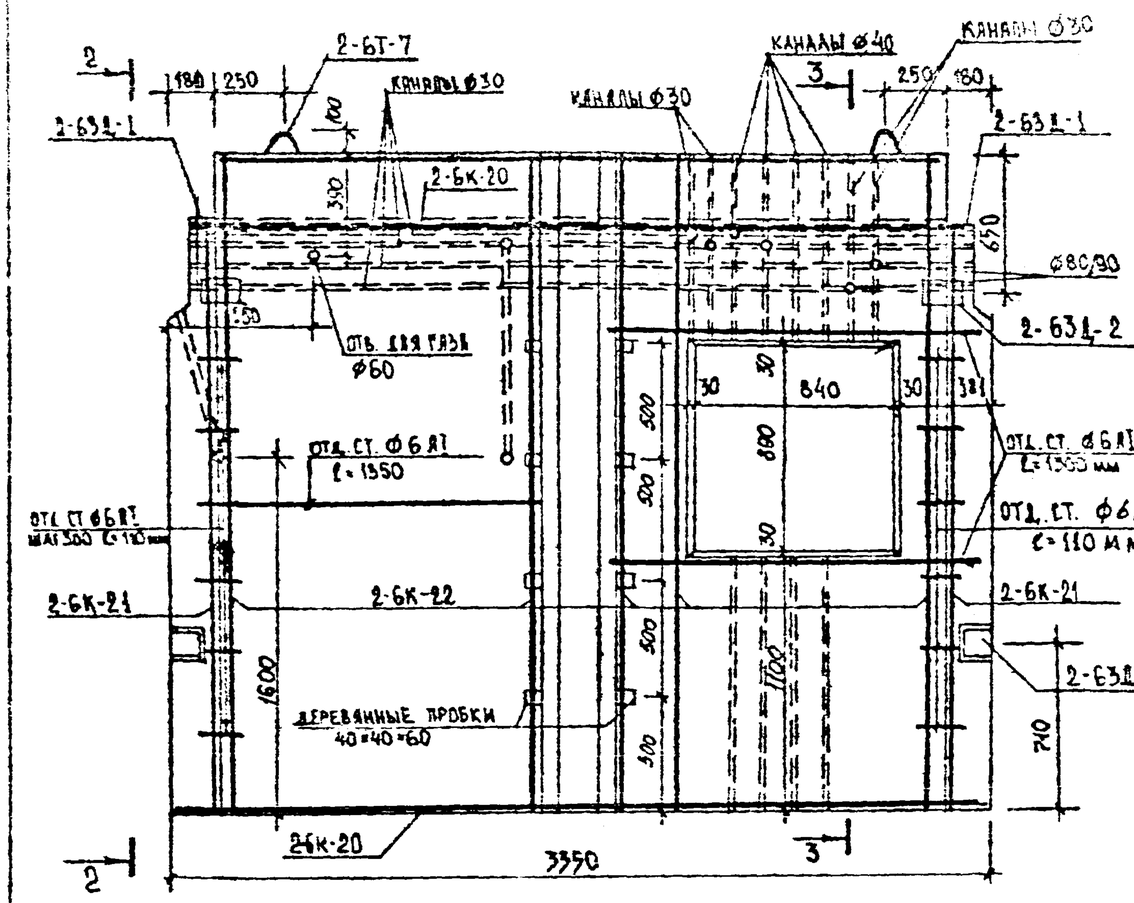

2-2

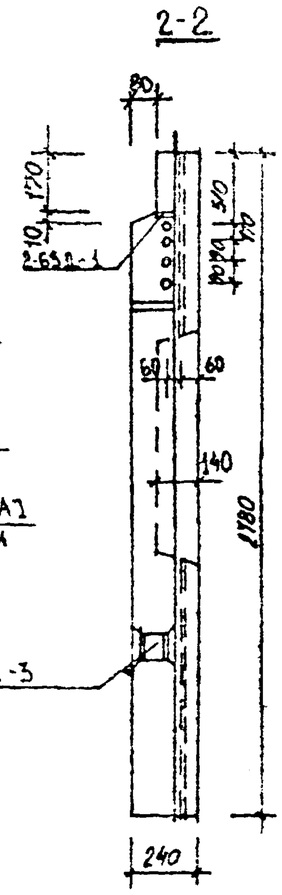

3-3

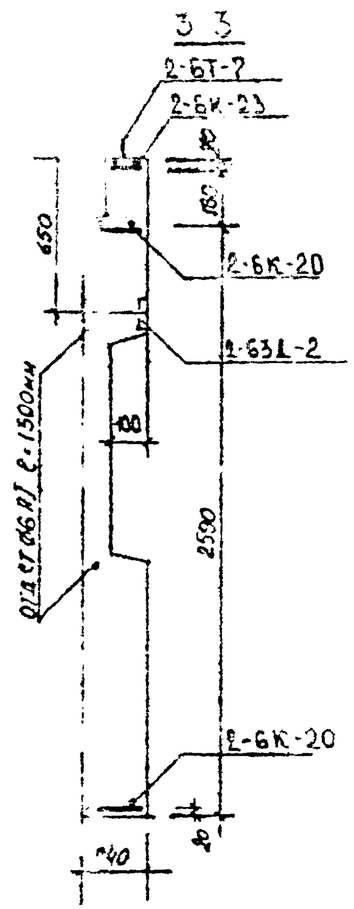

1-1

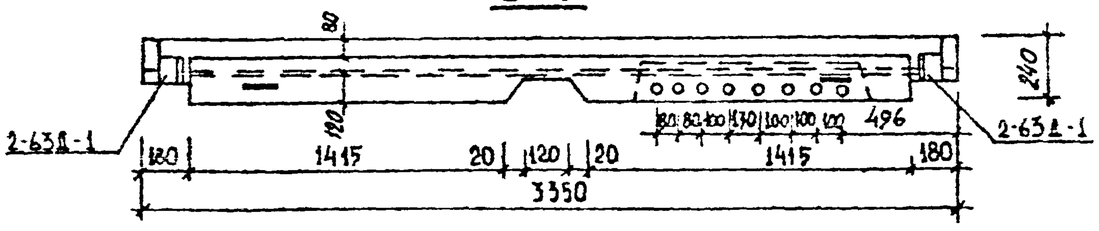

4-4

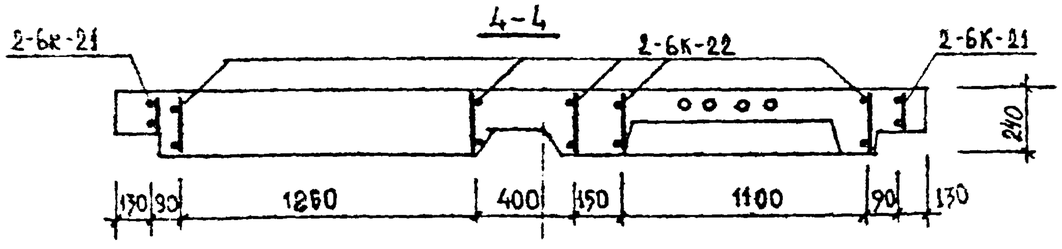

ХАРАКТЕРИСТИКА ИЗДЕЛИЯ		
НАИМЕНОВАНИЕ	ЕД. ИЗМ	КОЛ-ВО
ВЕС	кг.	4850
ОБЪЕМ БЕТОНА	$м^3$	1.94
РАСХОД МЕТАЛЛА	кг.	37.66
КЛАСС БЕТОНА		В 12.5

СПЕЦИФИКАЦИЯ АРМАТУРНЫХ И ЗАКЛАДНЫХ ДЕТАЛЕЙ

МАРКА	КОЛ-ВО ШТ	NN ЛИСТА	NN РАЗДЕЛА
2-6К-20	2	33	10.2-15
2-6К-21	2	34	"
2-6К-22	5	34	"
2-6К-23	1	33	"
2-6Л-1	2	35	"
2-6Л-3	2	35	"
2-6Т-7	2	35	"
отд. ст. ⌀6 АI ℓ=1500 мм	2	–	"
отд. ст. ⌀6 АI ℓ=1350 мм	2	–	"
отд. ст. ⌀6 АI ℓ=110	26	–	"
2-6Л-2	2	35	"

Данная панель зеркальна панели ВЭ 34.28-3 (см. альбом р. 10.2-15 л. 27)

Инж. отд.	Захоронина	
Гл. кон. ст.	Борисов	
Гл. кон. пр.	Смирнова	
Зав. сект.	Чекалина	
Вед. инж.	Семенова	
Констр.	Репина	

серр. 125 ч.10 р.10.4-82

Внутренняя стеновая панель ВЭ 34.28-6А

Стадия	Масса	Масштаб
Лист 24	Листов	

КБ по железобетону им. А.А. Якушева

Инв. N подл. | Подпись и дата | Взам. инв. N

Марка	Арматурные изделия: сталь ВрI ГОСТ 6727-82		сталь AI ГОСТ 5781-82			сталь AII ГОСТ 5781-82		сталь AIII ГОСТ 5781-82								Итого	Петли и закладные детали: сталь AI ГОСТ 5781-82				— δ=8	сталь AII ГОСТ 5781-82		AIII	L40x4	— δ=6	Итого	Всего
	ф3	ф4	ф6	ф12		ф10		ф6	ф8	ф10	ф12	ф16					ф8	ф10	ф12	ф16		ф10	ф12	ф10				
НП 64.25-1В		7.29						13.39	7.02							27.70	1.42	0.37	4.36	7.96						2.12	16.23	43.93
НП 32.25-3В		6.45						8.57	8.28							23.30	1.06		4.36	3.98						1.22	10.62	33.92
НТУ 64.25-1В		8.54						10.9	11.16							30.60			5.55	7.96		1.0				1.92	16.43	47.03
НТУ 64.25-2В		8.54						10.9	11.16							30.60			5.55	7.96		1.0				1.92	16.43	47.03
НПУ 24.25-1ПВ НПУ 24.25-2ПВ		1.91						7.98	4.28							14.17		1.58	0.93	3.80	0.56					0.26	7.13	21.30
НТ 59.25-1В		8.78				1.25		9.73	9.30							29.06	0.52		8.88	12.08						3.14	24.62	53.68
НП 29.25-1В		6.31						4.07	15.86							26.24	0.52	3.80	4.36	6.04						2.0	16.72	42.96
В14.28-7Б		0.89	5.61													6.50			2.74		6.95	2.68		0.18		0.94	13.49	19.99
В14.28-9Б		0.89	5.61													6.50			2.74		6.95	2.68		0.18		0.94	13.49	19.99
ОЛ 64-14		5.46				8.74		11.25								25.45		3.56				3.90			19.36	2.35	29.17	54.62
ОЛ 64-19		7.44				12.35		15.47								35.26		2.56				3.90			21.29	2.35	30.10	65.36
ОЛ 64-12		4.59				9.46		9.84								23.89		3.56				3.90			21.29	2.35	30.10	53.99
ФП 14.23-8		0.59		3.24					9.29							13.12		0.76			6.52			0.32			7.60	20.72
П-61.16-7	5.20		5.80	6.20						66.12	21.4	38.08				142.80					0.32	2.40	0.40				3.12	145.92

Нач. отд.	Бахрадина	
Гл. кон. отд.	Борисов	
Гл. кон. пр.	Смирнова	
Зав. сектором	Чекалина	
Констр. I к.	Дедехина	

Серия 125 ч.10 р.10.4-82

Ведомость расхода стали.

Стадия	Масса	Масштаб
Р		

Лист 25 Листов

КБ по железобетону им. А.А. Якушева