ГОССТРОЙ
РСФСР
КБ
ПО ЖЕЛЕЗОБЕТОНУ
ИМ. А.А. ЯКУШЕВА

СЕРИЯ-125

КОМПЛЕКСНАЯ СЕРИЯ ТИПОВЫХ ПРОЕКТОВ КРУПНОПАНЕЛЬНЫХ ЖИЛЫХ ДОМОВ И ОБЩЕСТВЕННЫХ ЗДАНИЙ

ЧАСТЬ 10 ИЗДЕЛИЯ ЗАВОДСКОГО ИЗГОТОВЛЕНИЯ
РАЗДЕЛ 10.4.1-71 РАЗНЫЕ ЖЕЛЕЗОБЕТОННЫЕ ИЗДЕЛИЯ

КОМПЛЕКСНАЯ СЕРИЯ 125-ТИПОВЫЕ ПРОЕКТЫ
КРУПНОПАНЕЛЬНЫХ ЖИЛЫХ И ОБЩЕСТВЕННЫХ ЗДАНИЙ

ЧАСТЬ 10 ИЗДЕЛИЯ ЗАВОДСКОГО ИЗГОТОВЛЕНИЯ
РАЗДЕЛ 10.41-71 РАЗНЫЕ ЖЕЛЕЗОБЕТОННЫЕ ИЗДЕЛИЯ

РАЗРАБОТАН
КБ ПО ЖЕЛЕЗОБЕТОНУ ИМ. А.А. ЯКУШЕВА

ГЛАВНЫЙ ИНЖЕНЕР КБ П.Г. АФАНАСЬЕВ

ВВЕДЕН В ДЕЙСТВИЕ
КБ ПО ЖЕЛЕЗОБЕТОНУ ПРИКАЗ № 46 ОТ 19.07.90

Лист	Наименование	Примечан.
1	Содержание альбома	
2	Пояснительная записка	
3	Фундаментная панель ФП-60.21-10	
4	Панели перекрытия П-64.30-35 ; П-64.30-36	
5	Панели перекрытия П-64.30-37 ; П-64.30-38	
6	Панели перекрытия П-64.30-39 ; П-64.30-42	
7	Панели перекрытия П-64.30-40 ; П-64.30-41	
8	Панель перекрытия П-64.30-43	
9	Панели перекрытия П-32.60-36 ; П-32.60-37	
10	Панели перекрытия П-32.60-38 ; П-32.60-40	
11	Панель перекрытия П-32.60-39	
12	Панели перекрытия лоджии П-32.21-7 ; П-32.21-8	
13	Панели перекрытия лоджии П-32.12-10а ; П-32.12-10п	
14	Схема каналов для электропроводок в перекрытиях	
15	Внутренняя стеновая панель В-59.26-11	
16	Внутренняя стеновая панель В-58.26-13	
17	Внутренняя стеновая панель В-58.26-14	
18	Внутренняя стеновая панель В-48.26-1	
19	Внутренняя стеновая панель В-48.26-2	
20	Внутренняя стеновая панель В-31.26-2	
21	Внутренняя стеновая панель В-30.26-1	
22	Каркасы К-1 ; К-1а ; К-2 ÷ К-10 ; К-13 ; К-14	
23	Каркасы К-11 ; К-12 ; КП-3 ; КП-4. Закладная деталь ЗД-1 Петли Т-1 ÷ Т-4	
24	Каркасы КП-1 ; КП-2 Сетки СП-1 ÷ СП-6 Закладные детали ЗД-2 ; ЗД-3	

Лист	Наименование	Примечан.
25	Гипсобетонные перегородки: СПП 43-2 ; СПП 11 ; СПП 30-2 ; СПП 26-1 ; СПП 9 СПП 13-2 ; СПП 14-1	
26	Гипсобетонные перегородки : СПП 17-2 ; СПП 12 ; СПП 13 ; СПП 13-1 СПП 17 ; СПП 14 ; СПП 15 ; СПП 59-4 ; СПП 19-1 ; СПП 20-1	
27	Гипсобетонные перегородки для санитарно-технических узлов : СПП 19с ; СПП 14с ; СПП 21с ; СПП 10с ; СПП 27с СПП 20-1с ; СПП 20с	
28	Гипсобетонные перегородки для санитарнотехн. узлов СПП 13-1с ; СПП 19-1с ; СПП 16-1с ; СПП 16-2с .	
29	Схема отв для электропроводки в фундаментных панелях	
30÷34	Схема каналов для электропроводки	

Зав.отд.	Бахолдина	
Гл.кон.отд.	Таиров	
Гл.кон.пр.	Смирнова	
Ст.инж.	Хаустова	
Ст.техн.	Баранова	
Н.контр.	Смирнова	

Серия 125 ч.10 р.10.4.1-71

Содержание альбома

Стадия	Лист	Листов
Р.	1	

НИИЖБ по железобетону им. А.А.Якушева

В настоящий альбом включены дополнительные изделия заводского изготовления для 5ти этажных жилых блок-секций серии 125 для строительства в г. Череповце

Изделия запроектированы для сплошных панелей перекрытия. В рабочие чертежи включены опалубочные чертежи, узлы и армирование фундаментных и внутренних стеновых панелей, пакт перекрытий, лоджий и гипсобетонных перегородок и перегородок для сан. узлов

Изделия запроектированы в соответствии со СНиП II-21-75; ГОСТ 11309-65* и ВСН 32-77

Расчеты конструкций произведены в соответствии со СНиП II-21-75

Изготовление сварных сеток и каркасов, а также закладных деталей производить в соответствии с ГОСТ 10922-75 „Сварная арматура и закладные детали"

Приемку и испытание изделий производить в соответствии с ГОСТ 8829-77 и СНиП II-16-73.

Закладные детали и соединения в изделиях, примыкающих к наружным стенам должны иметь антикоррозийное покрытие, выполненное способом металлизации в соответствии со СНиП 3.04.03-85.

Опалубка и армирование приняты в настоящем альбоме на основе ранее разработанных рабочих чертежей

Узлы опалубки, армирование и арматурные изделия даны.

Для фундаментных панелей в разделе 10.12-26

Для панелей перекрытия в разделе 10.3-40, 10.4-49

Для внутренних стеновых панелей в разделе 10.2-15, 10.12-26

Для гипсобетонных перегородок — в разделе 10.5-9

Для прочих изделий — в разделе 10.4-40.

Зав. отд	Баходина		Серия 125 4.10 Р. 10.4.1-71
Гл. конст	Гаиров		
Гл. констр	Смирнова		
Констр	Хаустова		Пояснительная записка

Стадия	Лист	Листов
Р	2	

КБ по железобет. им. А.А. Якушева

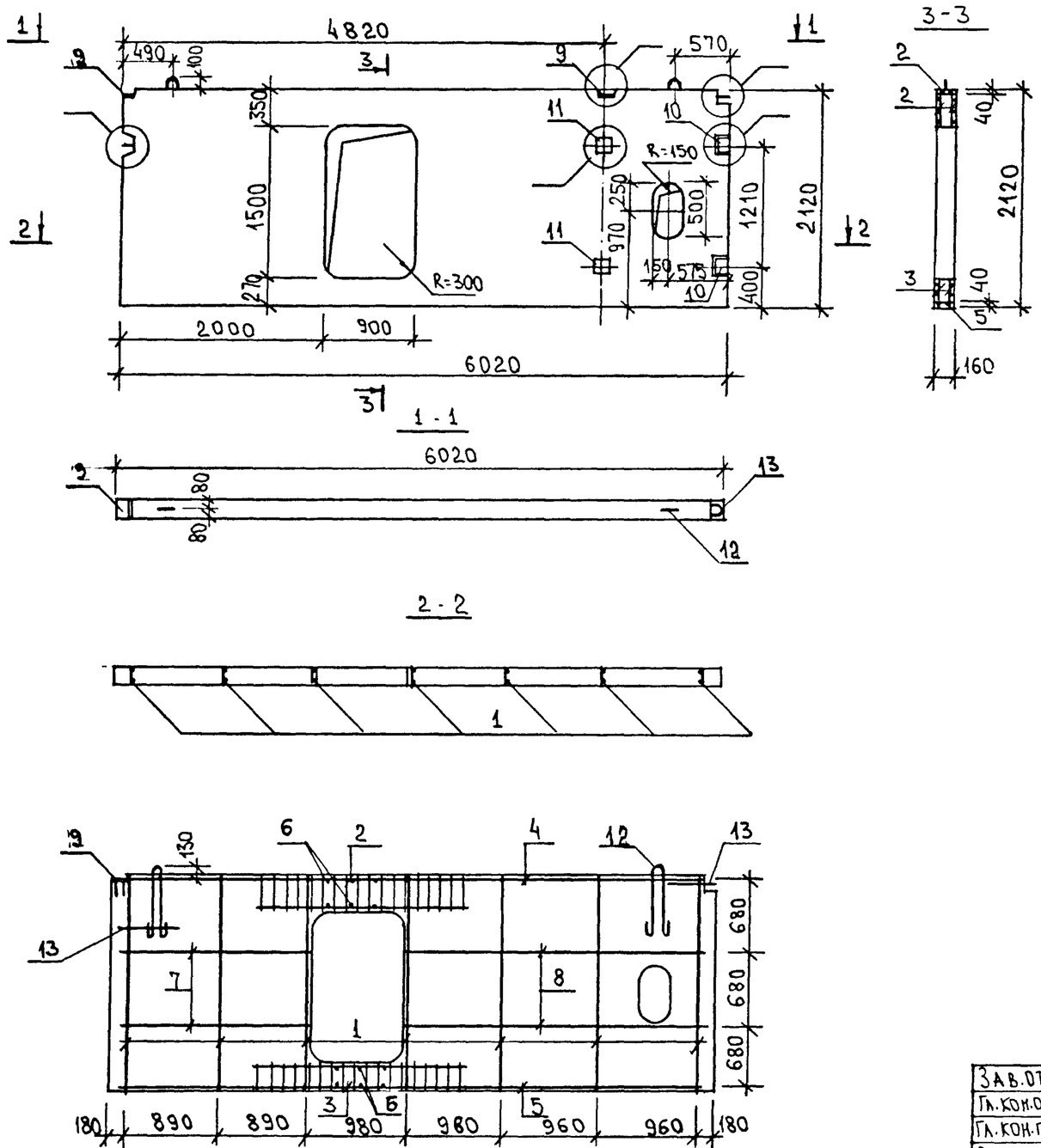

Марка панели	Бетон В12.5 м³	Масса панели кг
ФП-60.21-10	1.67	4253

Поз.	Наименование	Кол.	Обозначение документа	Масса металла кг
1	12-26к-2	7	10.12-26 л. 10	69.32
2	12-26к-14	2	л. 11	
3	12-26к-5	2	л. 10	
4	12-26к-3	1	л. 10	
5	12-26к-4	1	л. 10	
6	Ø 4ВрI; ℓ=130; 0.01кг	12	—	
7	Ø 8AI, ℓ=1820; 0.72кг	4	—	
8	Ø 8AI; ℓ=2940; 1.16кг	4	—	
9	12-263д-1	2	10.12-26 л. 10	
10	12-263д-2	2	л. 10	
11	3д-4	2	10.4.1-71 л. 23	
12	12-26т-1	2	10.12-26 л. 10	
13	12-26т-2	2	л. 10	
14				

Зав.отд.	Бахолдин		
Гл.кон.отд.	Таиров		
Гл.кон.пр.	Смирнова		
Ст.инж.	Хаустова		
Ст.техн.	Баранова		
Н.контр.			

Сер 125 Ч.10 Р. 10.4.1-71

Фундаментная панель ФП-60.21-10

Бетон В 12.5

Стадия	Масса	Масштаб
Р.	см. табл.	1:50

Лист 3 Листов

КБ по железобетону им. А.А. Якушева

Инв.№ подл. | Подпись и дата | Взам. инв.№

П-64.30-36

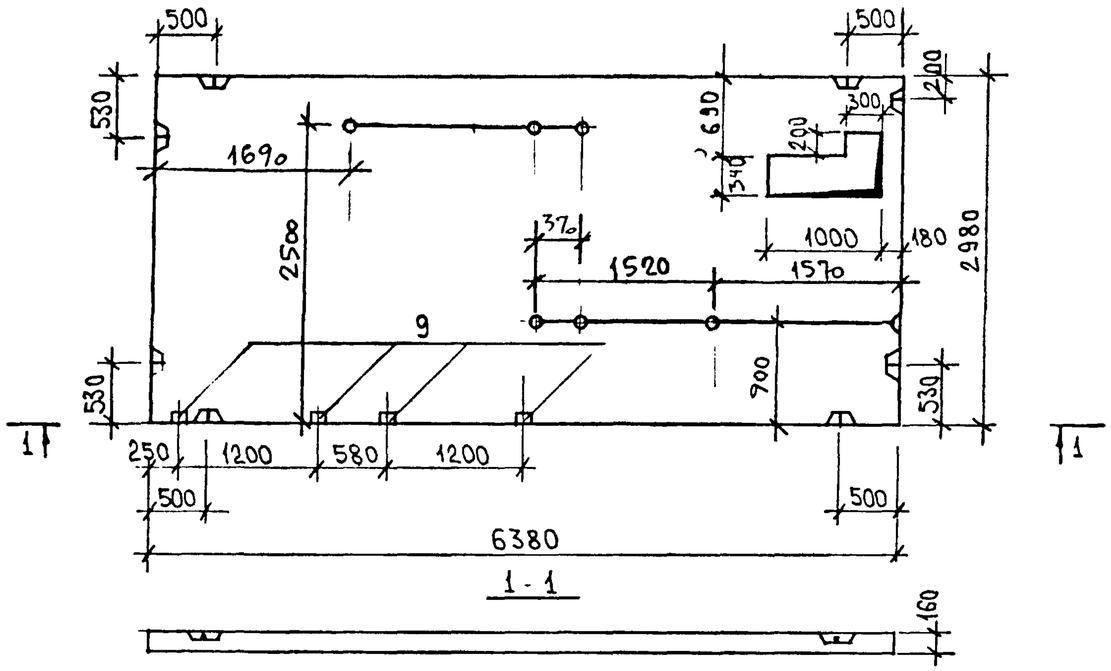

1 - 1

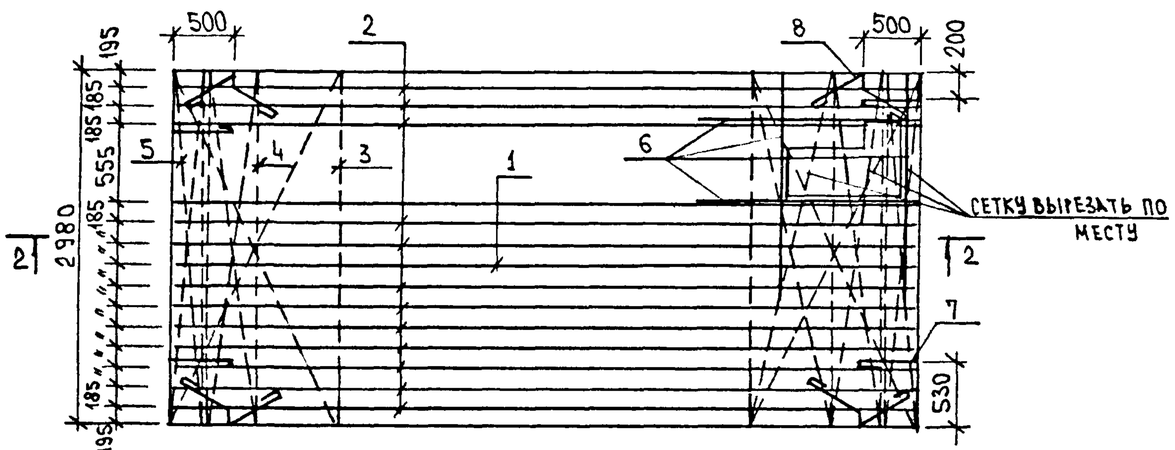

2 - 2

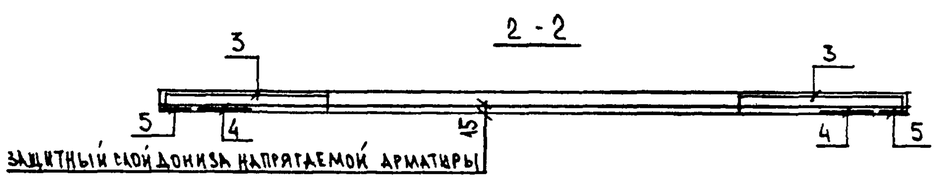

Марка панели	Бетон В20 м3	Масса панели кг
П-64.30-36	2.98	7572
П-64.30-35	2.98	7572

Поз.	Наименование	Кол-во П-64.30-36	Кол-во П-64.30-35	Обозначение документа	Масса металла кг П-64.30-36	Масса металла кг П-64.30-37
1	⌀10 АтV; l=6380	1	1	–	122	122
2	⌀12 АтV; l=6380	12	12	–		
3	3-40сп-3	2	2	10.3-40 л.24		
4	3-40сп-2	2	2	—"— л.24		
5	3-40сп-1	2	2	—"— л.24		
6	КП-1	4	4			
7	3-40пп-2	4	4	10.3-40 л.25		
8	3-40пп-1	4	4	—"— л.25		
9	3-40ЗД-1	4	4	—"— л.25		

П-64.30-35

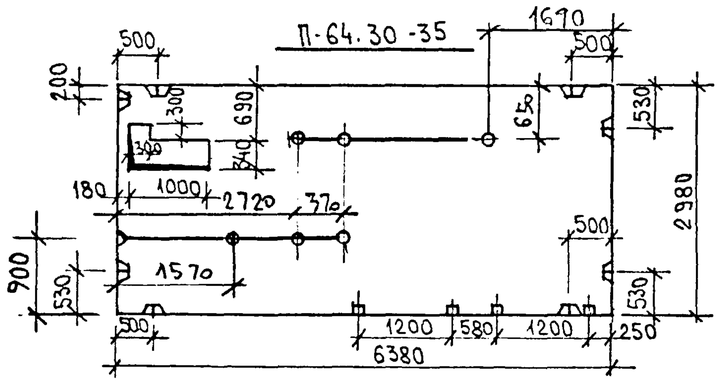

Зав.отд.	Бахолдина		
Гл.кон.отд.	Таиров		
Гл.кон.пр.	Смирнова		
Ст.инж.	Хаустова		
Ст.техн.	Баранова		
Н.контр.	Смирнова		

Серия 125 У.10 Р. 10.4.1-71

Панели перекрытия П-64.30-35; П-64.30-36

Бетон В20

Стадия	Масса	Масштаб
Р.	см. табл.	1:50

Лист 4 Листов

КБ по железобетону им. А.А. Якушева

Взам. инв. № | Подпись и дата | Инв. № подл.

П-64.30-38

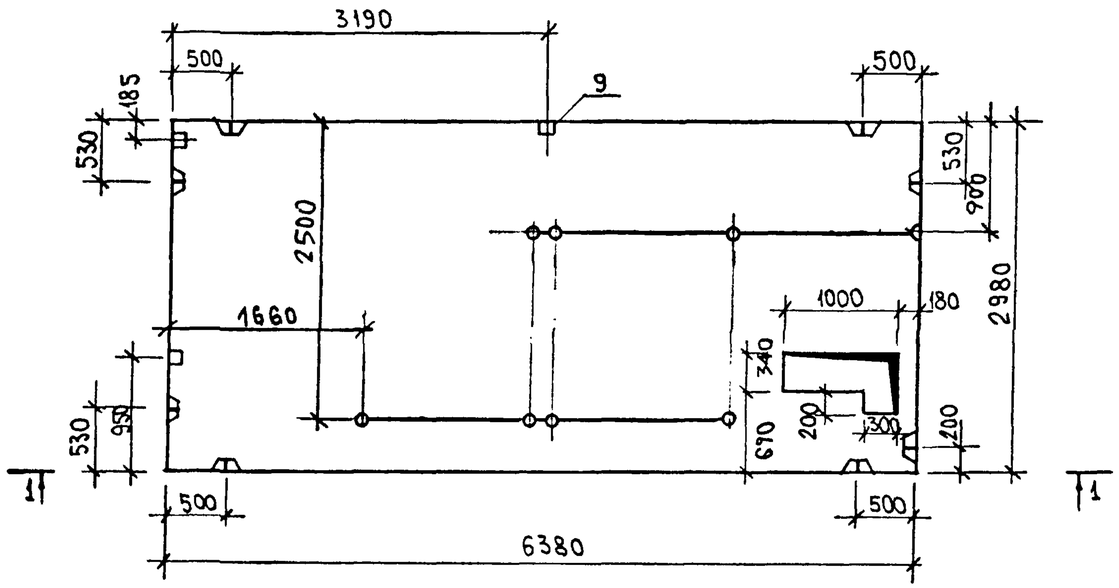

1 - 1

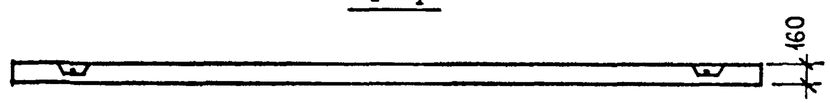

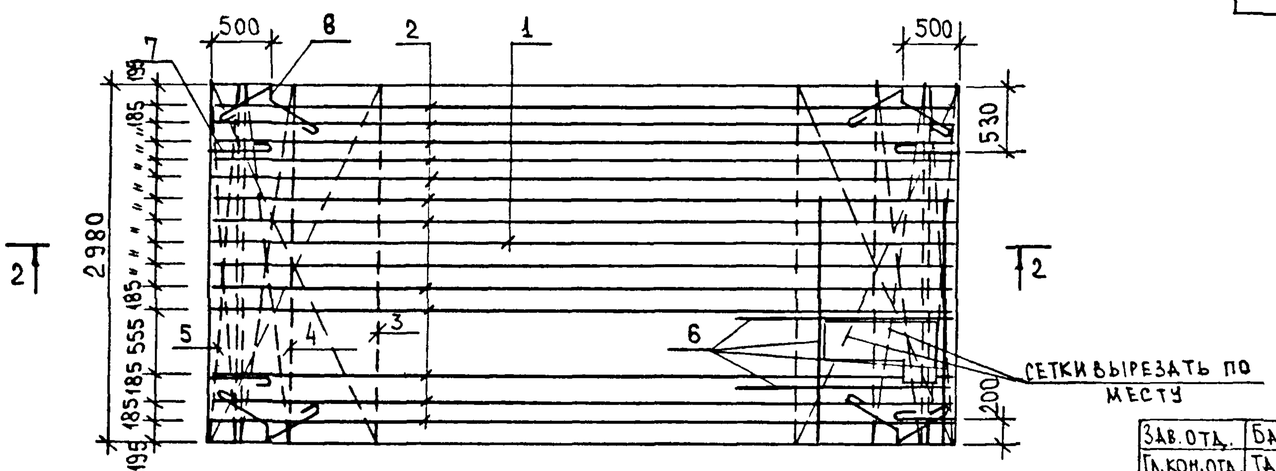

2 - 2

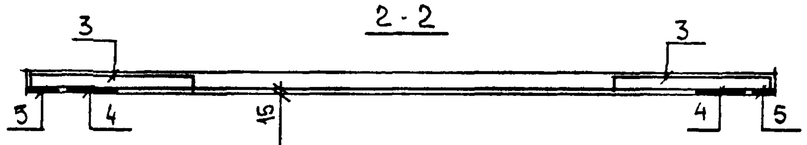

ЗАЩИТНЫЙ СЛОЙ ДО ОСИ НАПРЯГАЕМОЙ АРМ.

Марка панели	Бетон В20 м³	Масса панели кг
П-64.30-37	2.98	7569
П-64.30-38	2.98	7569

Поз	Наименование	Кол-во П64.30-37	Кол-во П64.30-38	Обозначение документа	Масса металла кг П-64.30-37	Масса металла кг П-64.30-38
1	Ø 10 АтV; ℓ= 6380	1	1	—	119	119
2	Ø 12 АтV; ℓ=6380	12	12	—		
3	3-40 сп-3	2	2	10.3-40 л.24		
4	3-40 сп-2	2	2	—"— л.24		
5	3-40 сп-1	2	2	—"— л.24		
6	КП-1	4	4			
7	3-40 пп-2	4	4	10.3-40 л.25		
8	3-40 пп-1	4	4	—"— л.25		
9	3-40 зд-1	3	3	—"— л.25		

П-64.30-37

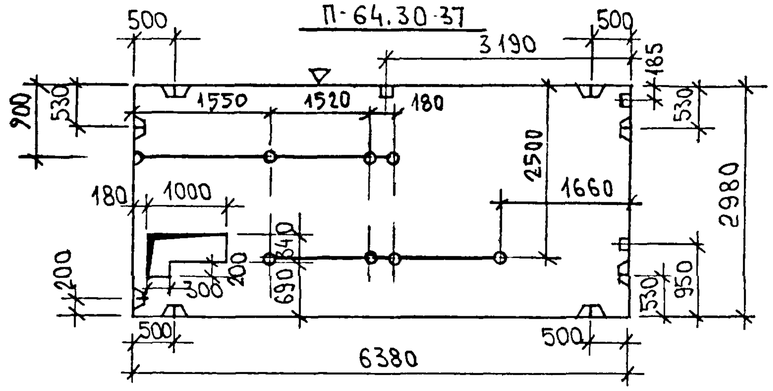

Зав.отд.	Бахолдина		Серия 125
Гл.кон.отд.	Таиров		
Гл.кон.пр.	Смирнова		
Ст.инж.	Хаустова		
Ст.техн.	Баранова		
Н.контр.	Смирнова		

Серия 125 Ч.10 Р. 10.4.1-71

Панели перекрытия П-64.30-37 ; П-64.30-38

Бетон В20

Стадия	Масса	Масштаб
Р.	см. табл.	1:50
Лист 5	Листов	

КБ по железобетону им. А.А. Якушева

Инв.№ подл. | Подпись и дата | Взам.инв.№

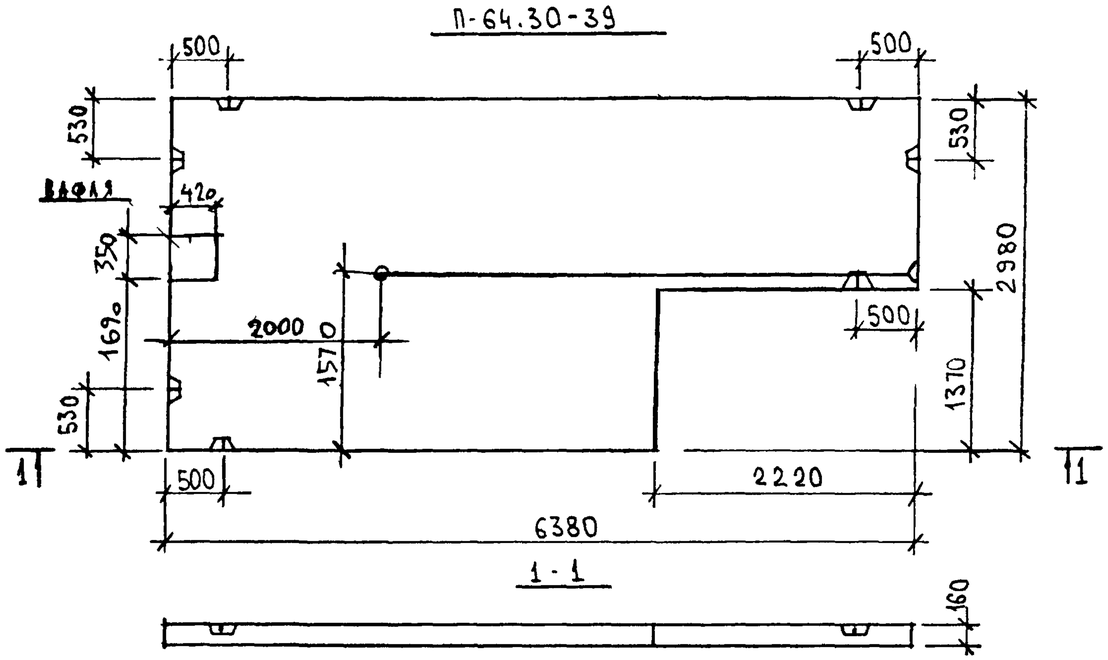

Марка панели	Бетон В20 м3	Масса панели кг
П-64.30-39	2.56	6529
П-64.30-42	2.56	6529

Поз.	Наименование	Кол-во П-64.30-39	Кол-во П-64.30-42	Обозначение документа	Масса металла кг П-64.30-39	Масса металла кг П-64.30-42
1	Ф12АТV; l=6380	14	14	–		
2	КП-2	6	6	–		
3	3-40СП-3	1	1	10.3-40 л.24		
4	3-40СП-2	1	1	—"— л.24		
5	3-40СП-1	1	1	—"— л.24	128.59	128.59
6	СП-3	1	1	10.4.1-71 л.24		
7	СП-2	1	1	—"— л.24		
8	СП-1	2	2	—"— л.24		
9	3-40ПП-1	4	4	10.3.40 л.25		
10	3-40ПП-2	3	3	—"— л.25		

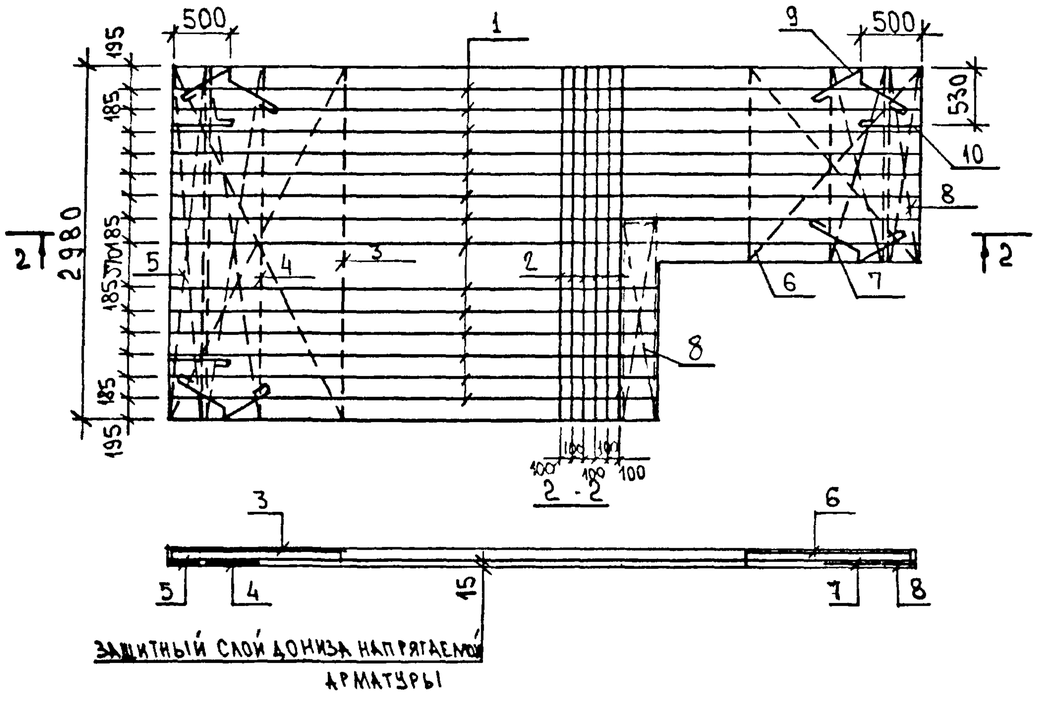

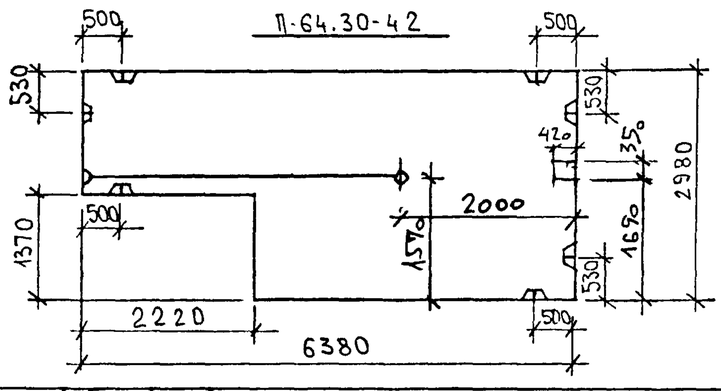

Зав.отд.	Бахолдина	
Гл.кон.отд.	Таиров	
Гл.кон.пр.	Смирнова	
Ст.инж.	Хаустова	
Ст.техн.	Баранова	
Н.контр.	Смирнова	

Серия 125 4.10 Р. 10.4.1-71

Панели перекрытия П-64.30-39 ; П-64.30-42

Бетон В20

Стадия	Масса	Масштаб
Р	см. табл.	1:50

Лист 6 Листов

КБ по железобетону им. А.А. Якушева

Инв. № подл. | Подпись и дата | Взам. инв. №

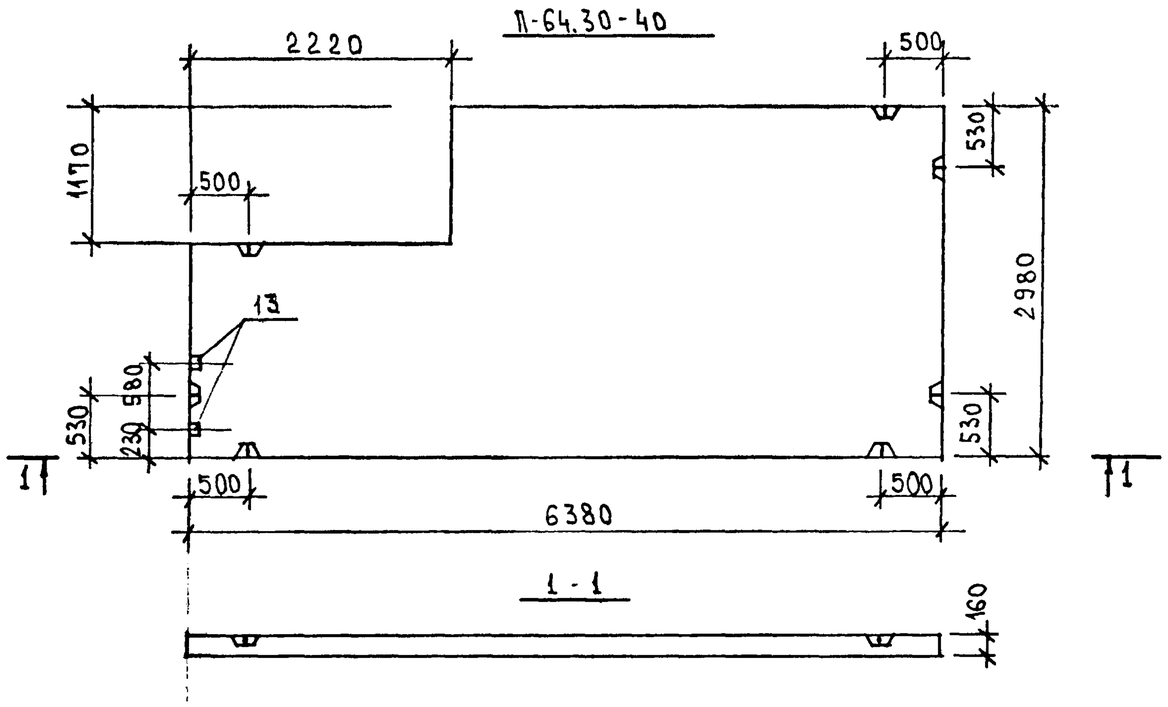

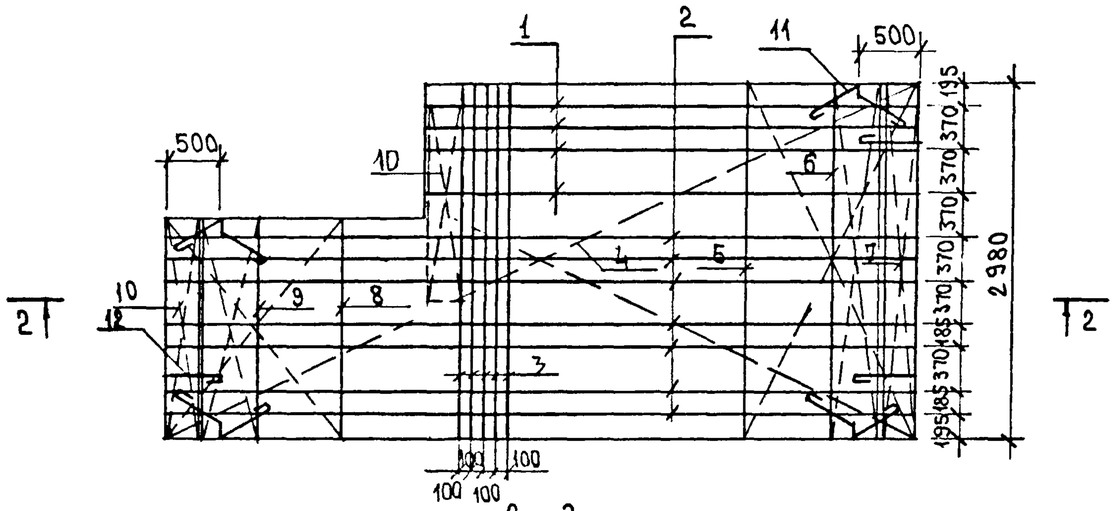

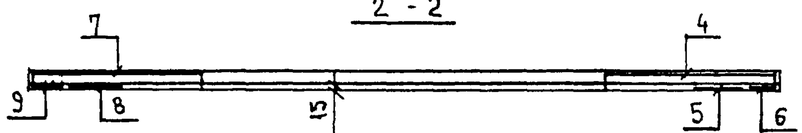

ЗАЩИТНЫЙ СЛОЙ ДО НИЗА НАПРЯГАЕМОЙ АРМАТУРЫ

МАРКА ПАНЕЛИ	БЕТОН В20 м³	МАССА ПАНЕЛИ КГ
П-64.30-40	2.63	6695
П-64.30-41	2.63	6695

Поз.	НАИМЕНОВАНИЕ	КОЛ-ВО П-64.30-40	КОЛ-ВО П-64.30-41	ОБОЗНАЧЕНИЕ ДОКУМЕНТА	МАССА МЕТАЛЛА КГ П-64.30-40	МАССА МЕТАЛЛА КГ П-64.30-41
1	Ø10 АТV ; l=6380	4	4	——	120.33	120.33
2	Ø12 АТV ; l=6380	7	7	——		
3	КП-2	5	5	10.4.1-71 л.24		
4	3-40 СП-4	1	1	Р.10.3-40 л.24		
5	3-40 СП-3	1	1	—"— л.24		
6	3-40 СП-2	1	1	—"— л.24		
7	3-40 СП-1	1	1	—"— л.24		
8	СП-4	1	1	10.4.1-71 л.24		
9	СП-5	1	1	10.4.1-71 л.24		
10	СП-6	2	2	10.4.1-71 л.24		
11	3-40 ПП-1	4	4	10.3-40 л.25		
12	3-40 ПП-2	3	3	—"— л.25		
13	3-40 ЗД-1	2	2	—"— л.25		

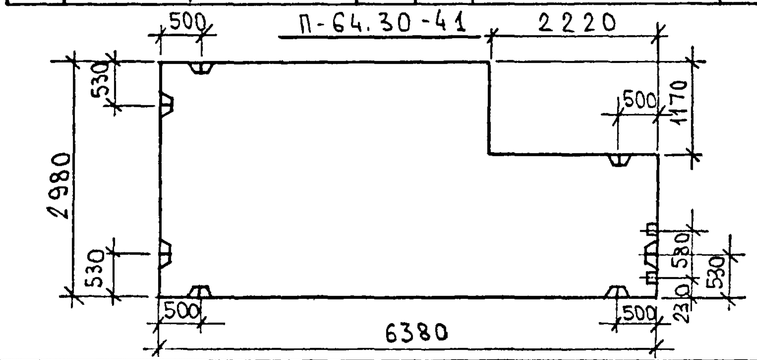

ЗАВ.ОТД.	БАХОЛДИНА	
ГЛ.КОН.ОТД.	ТАИРОВ	
ГЛ.КОН.ПР.	СМИРНОВА	
СТ.ИНЖ.	ХАУСТОВА	
СТ.ТЕХН.	БАРАНОВА	
Н.КОНТР.	СМИРНОВА	

СЕРИЯ 125 ч. 10 Р. 10.4.1-71

ПАНЕЛИ ПЕРЕКРЫТИЯ П-64.30-40; П-64.30-41

БЕТОН В20

СТАДИЯ	МАССА	МАСШТАБ
Р.	СМ. ТАБЛ.	1:50
ЛИСТ 7	ЛИСТОВ	

КБ ПО ЖЕЛЕЗОБЕТОНУ им. А.А. ЯКУШЕВА

ИНВ.N ПОДЛ. | ПОДПИСЬ И ДАТА | ВЗАМ.ИНВ.N

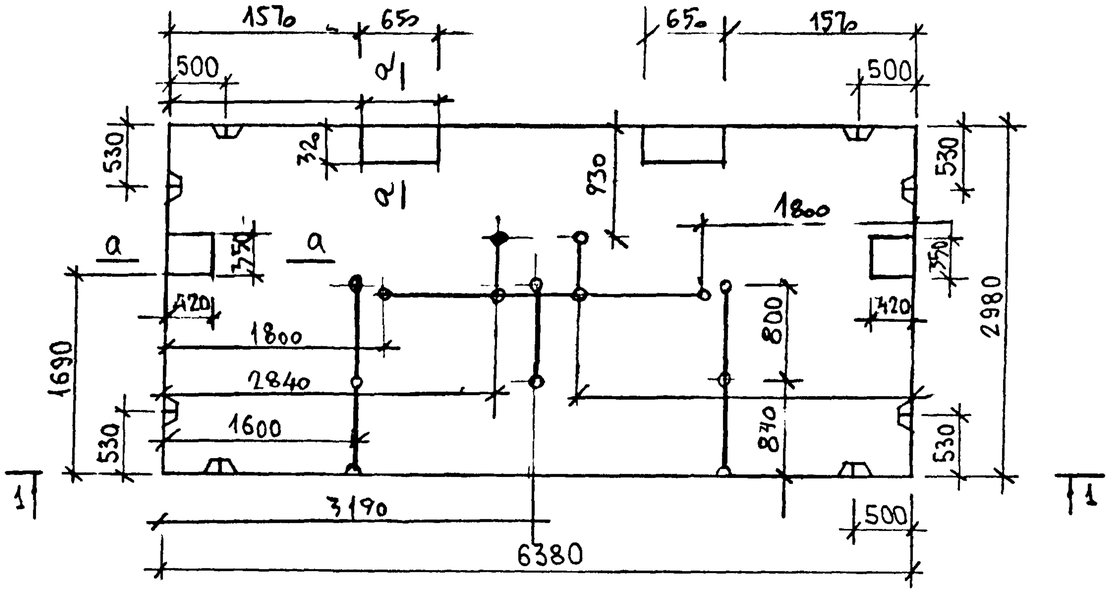

1 - 1

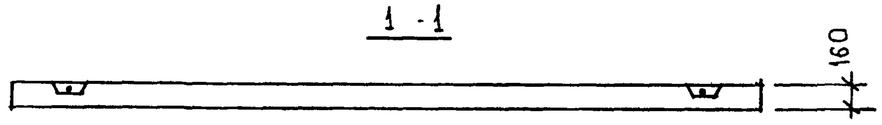

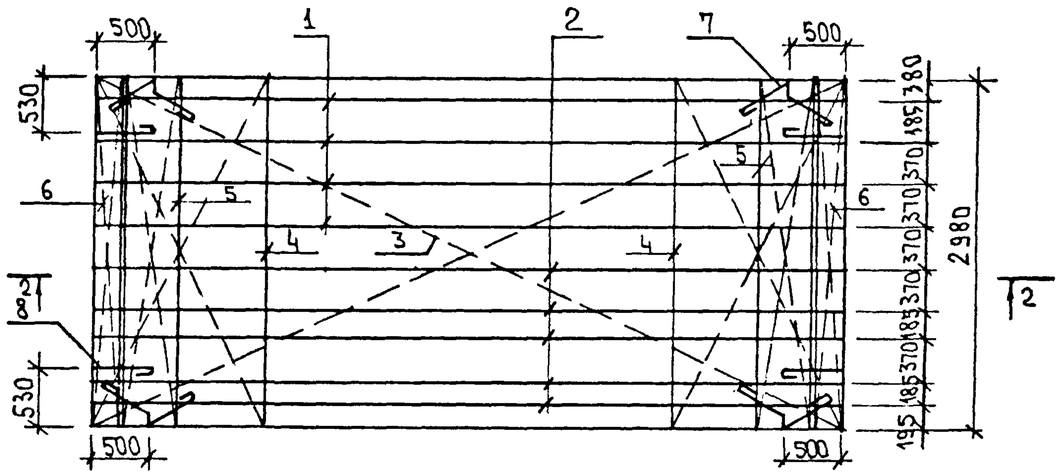

2 - 2

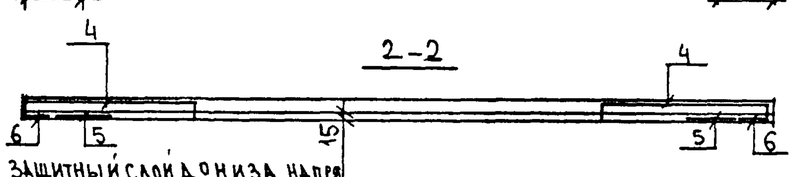

ЗАЩИТНЫЙ СЛОЙ БЕТОНА ОТ ОБНАЖАЕМОЙ АРМАТУРЫ

МАРКА ПАНЕЛИ	БЕТОН В20 М3	МАССА ПАНЕЛИ КГ
П-64.30-43	3.02	7641

Поз.	Наименование	Кол-во	Обозначение документа	Масса металла кг
1	⌀ 10 АтV ; ℓ = 6380	4	—	90.94
2	⌀ 12 АтV ; ℓ = 6380	5	—	
3	3-40 СП-4	1	10.3-40 л.24	
4	3-40 СП-3	2	—"— л.24	
5	3-40 СП-2	2	—"— л.24	
6	3-40 СП-1	2	—"— л.24	
7	3-40 ПП-1	4	—"— л.25	
8	3-40 ПП-2	4	—"— л.25	

а - а

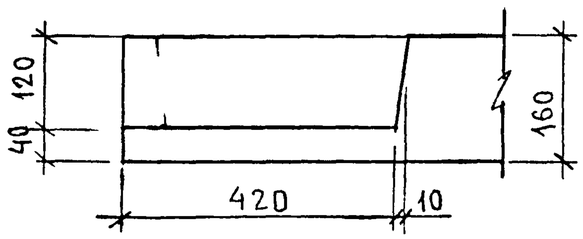

Зав.отд.	Бдхолдина	
Гл.кон.отд.	Таиров	
Гл.кон.пр.	Смирнова	
Ст.инж.	Хаустова	
Ст.техн.	Баранова	
Н.контр.	Смирнова	

Серия 125 ч. 10 в. 10.4.1-71

Панель перекрытия П-64.30-43

Бетон В20

Стадия	Масса	Масштаб
Р.	см. табл.	1:50
Лист 8	Листов	

КБ по железобетону им. А.А. Якушева

Инв. № подл. | Подпись и дата | Взам. инв. №

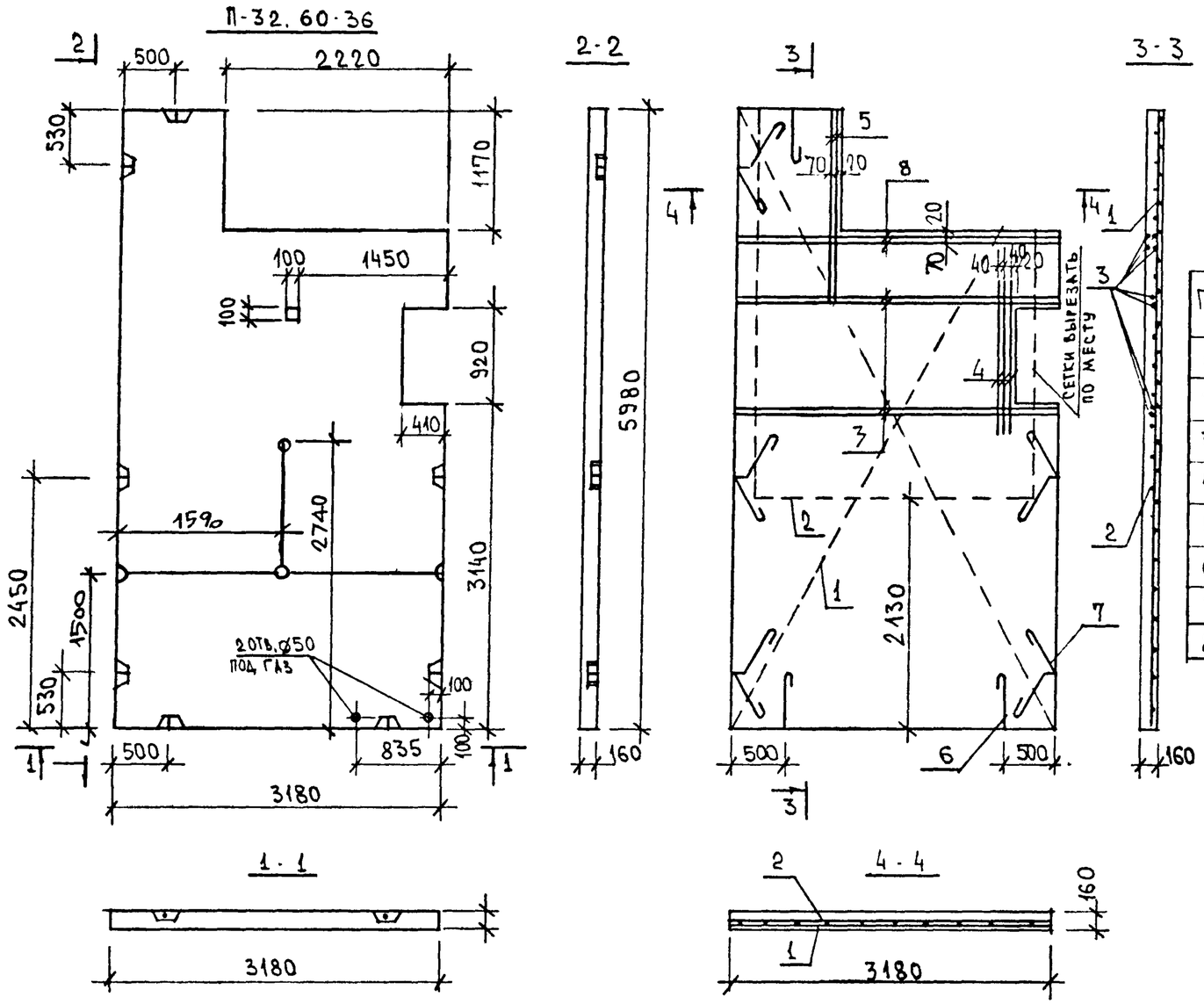

Марка панели	Бетон В20 м³	Масса панели кг
П-32.60-36	2.56	6493
П-32.60-37	2.56	6493

Поз.	Наименование	Кол-во П-32.60-36	Кол-во П-32.60-37	Обозначение документа	Масса металла кг П-32.60-36	Масса металла кг П-32.60-37
1	3-40СП-5	1	1	10.3-40 л. 24	93.16	93.16
2	3-40СП-6	1	1	—"— л. 24		
3	3-40ТП-2	4	4	—"— л. 25		
4	3-40ТП-1	3	3	—"— л. 25		
5	КП-3	2	2	10.4.1-71 л 23		
6	3-40ПП-2	3	3	10.3-40 л. 25		
7	3-40ПП-3	5	5	—"— л. 25		
8	КП 4	2	2	10.4.1-71 л 23		

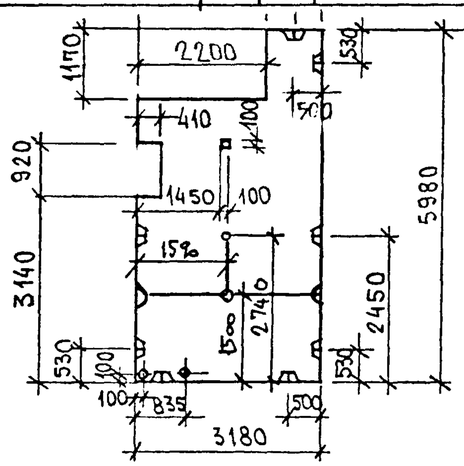

Зав.отд.	Бахолдина	
Гл.кон.отд.	Таиров	
Гл.кон.пр.	Смирнова	
Ст.инж.	Хаустова	
Ст.техн.	Баранова	
Н.контр.	Смирнова	

Серия 125 ч 10 Р. 10.4.1-71

Панели перекрытия: П-32.60-36; П-32.60-37

Стадия	Масса	Масштаб
Р.	см. табл.	1:50

Лист 9 Листов

Бетон В20

ЦНИИБ по железобетону им. А.А. Якушева

Взам. инв. № | Подпись и дата | Инв. № подл.

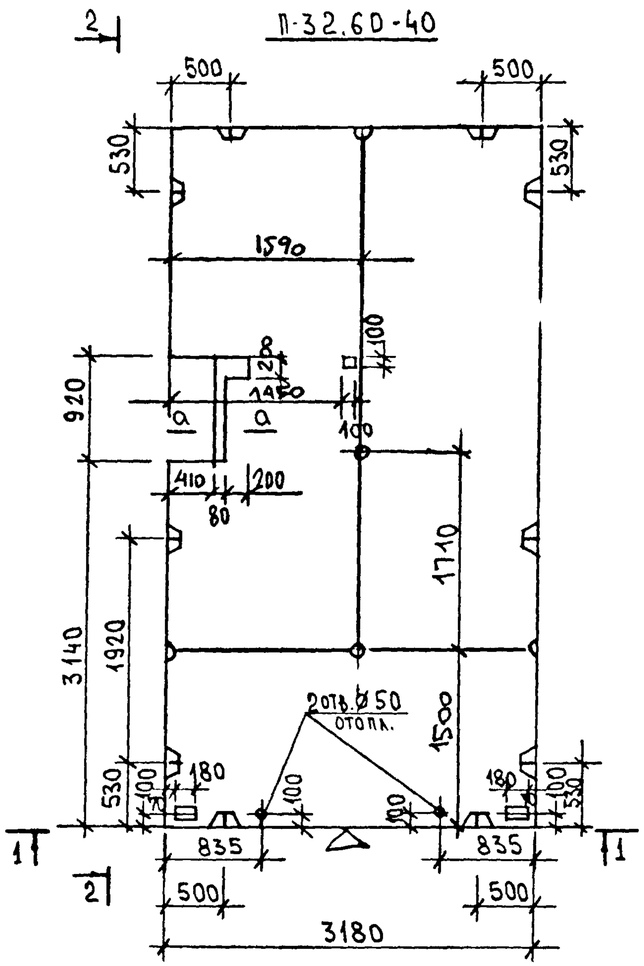

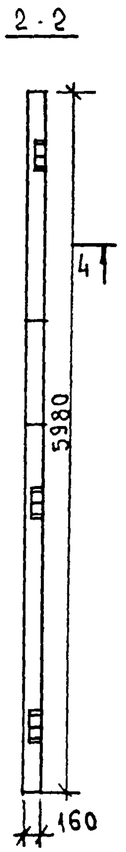

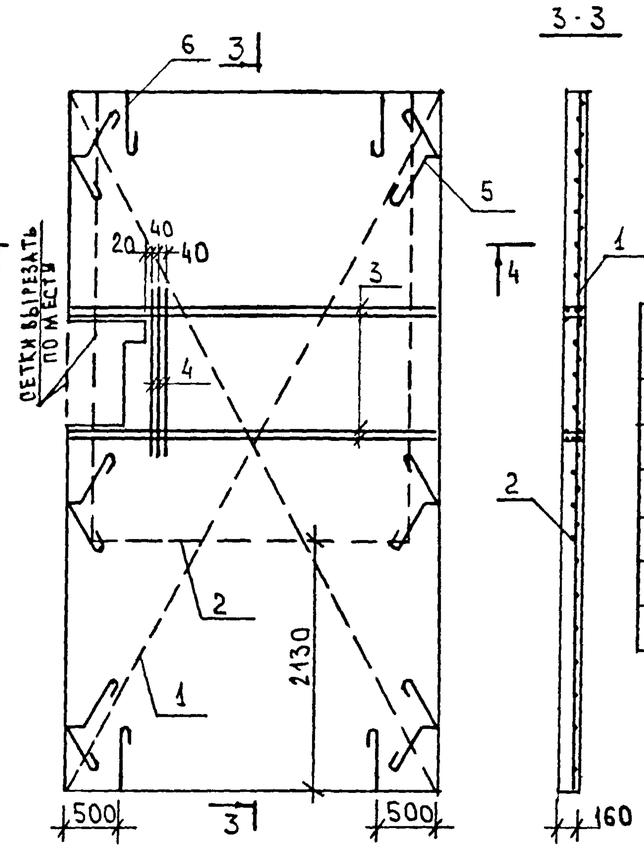

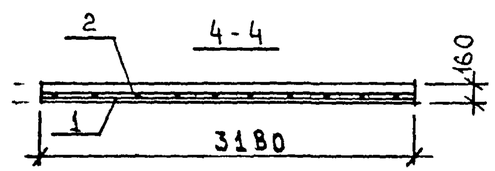

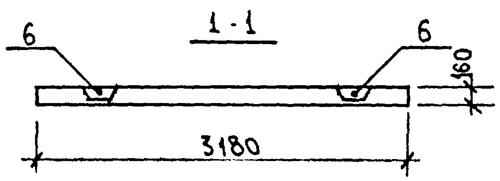

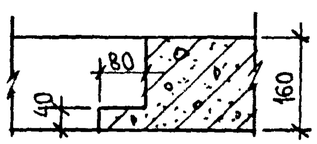

Марка панели	Бетон В20 м3	Масса панели кг
П-32.60-40	2.96	7471
П-32.60-38	2.96	7471

Поз.	Наименование	Кол-во П-32.60-40	Кол-во П-32.60-38	Обозначение документа	Масса металла кг П-32.60-40	Масса металла кг П-32.60-38
1	3-40СП-5	1	1	10.3-40 л.24	71	71
2	3-40СП-6	1	1	—"— л.22		
3	3-40ТП-2	4	4	—"— л.25		
4	3-40ТП-1	3	3	—"— л.25		
5	3-40ПП-3	6	6	—"— л.25		
6	3-40ПП-2	4	4	—"— л.25		

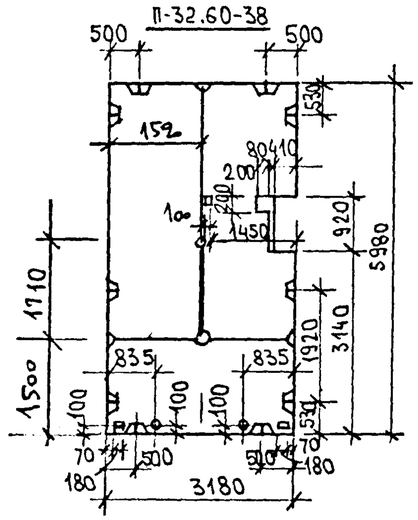

Зав.отд.	Бахолдина	
Гл.кон.отд.	Таиров	
Гл.кон.пр.	С Миркова	
Ст.инж.	Хаустова	
Ст.техн.	Баранова	
Н.контр.	Смирнова	

Серия 125 ч. 10 р. 10.4.1-71

Панели перекрытия: П-32.60-38; П-32.60-40

Бетон В20

Стадия	Масса	Масштаб
Р.	см. табл.	1:50
Лист 10	Листов	

КБ по железобетону им. А.А. Якушева

Инв.№ подл. | Подпись и дата | Взам. инв.№

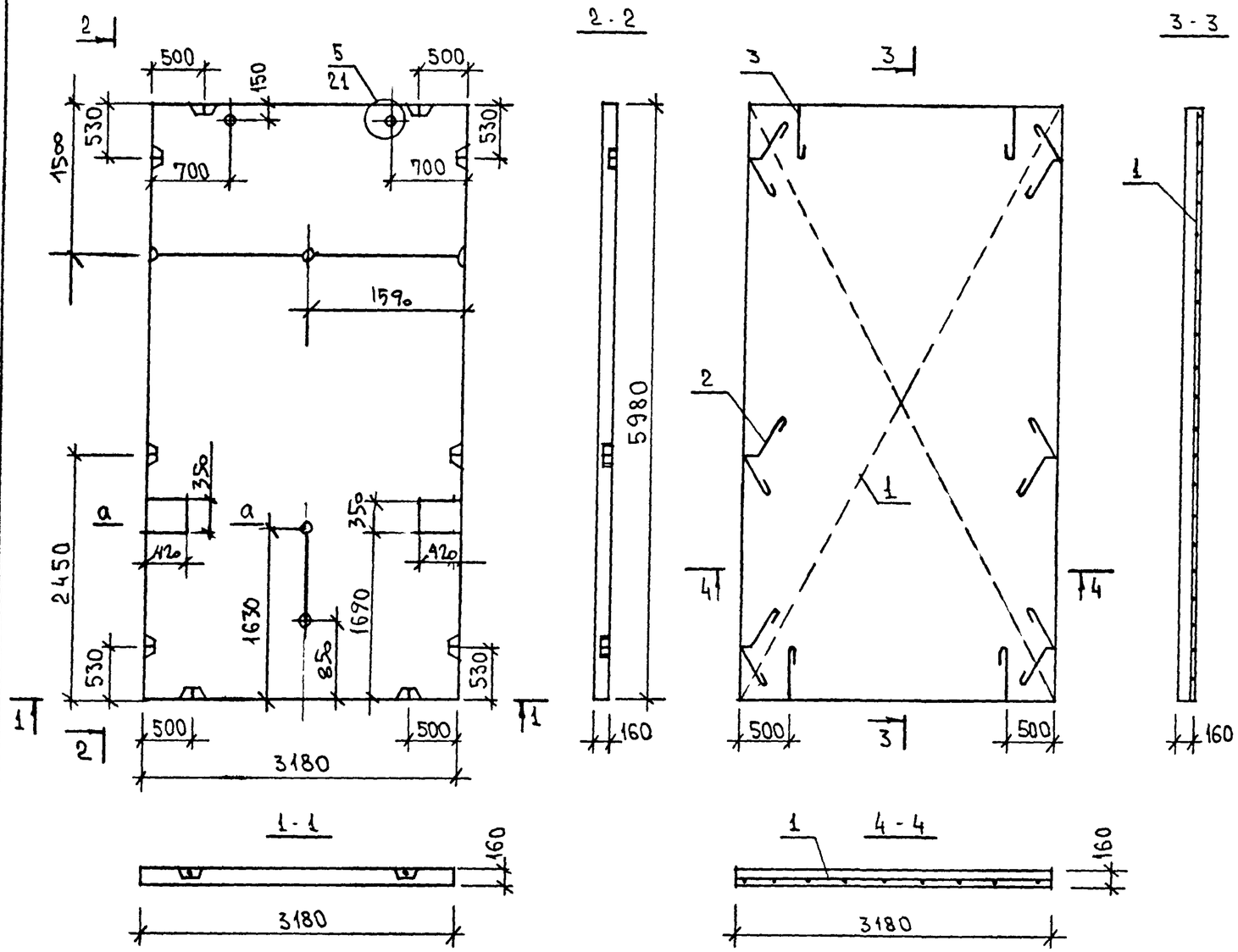

МАРКА ПАНЕЛИ	БЕТОН В20 м3	МАССА ПАНЕЛИ КГ
П-32.60-39	3.04	7648

ПОЗ.	НАИМЕНОВАНИЕ	КОЛ-ВО	ОБОЗНАЧЕНИЕ ДОКУМЕНТА	МАССА МЕТАЛЛА КГ
1	3-40 СП-5	1	10.3-40 Л.24	48.41
2	3-40 ПП-3	6	—"— Л.25	
3	3-40 ПП-2	4	—"— Л.25	

Сечение а-а см. л.10
Узел 5 см. р.10.3-40.

ЗАВ.ОТД.	БАХОЛДИНА	
ГЛ.КОН.ОТД.	ТАИРОВ	
ГЛ.КОН.ПР.	СМИРНОВА	
СТ.ИНЖ.	ХАУСТОВА	
СТ.ТЕХН.	БАРАНОВА	
Н.КОНТР.	СМИРНОВА	

Серия 125 У.10 Р. 10.4.1-71

Панель перекрытия П-32.60-39

Бетон В20

СТАДИЯ	МАССА	МАСШТАБ
Р.	см. табл.	1:50

Лист 11 Листов

КБ по железобетону им. А.А.Я Кушева

ВЗАМ. ИНВ. N | ПОДПИСЬ И ДАТА | ИНВ. N ПОДЛ.

П-32.21-7

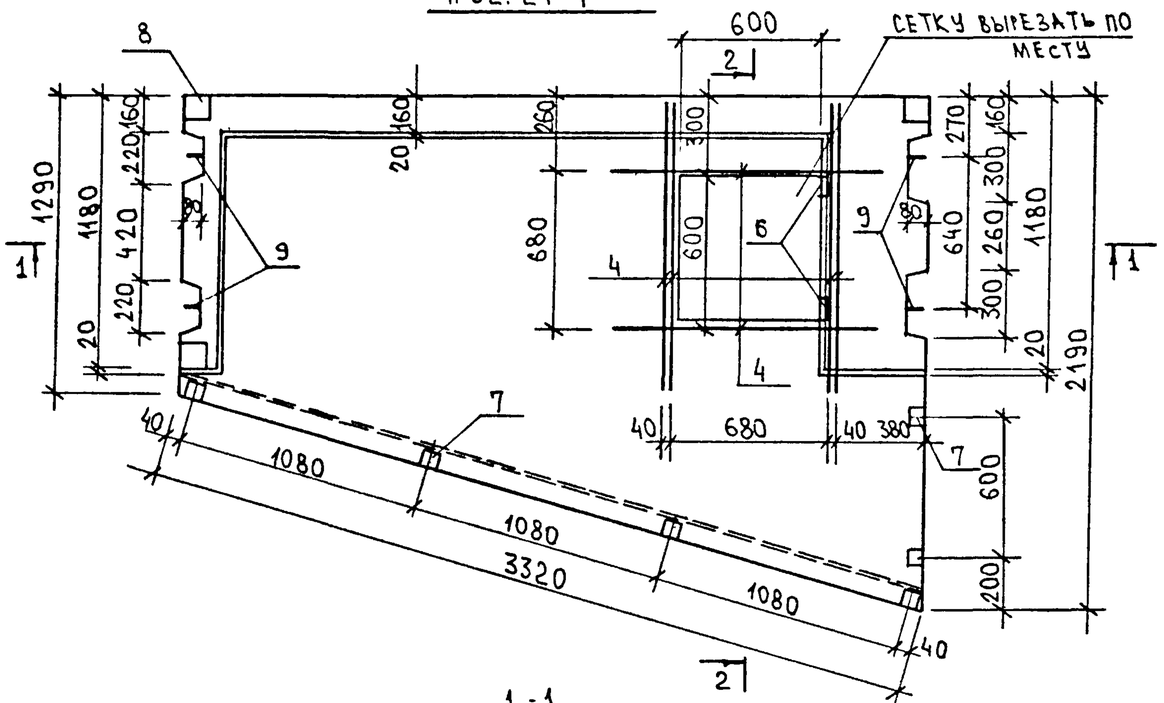

1-1

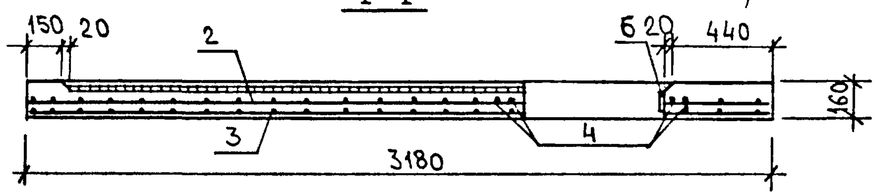

2-2

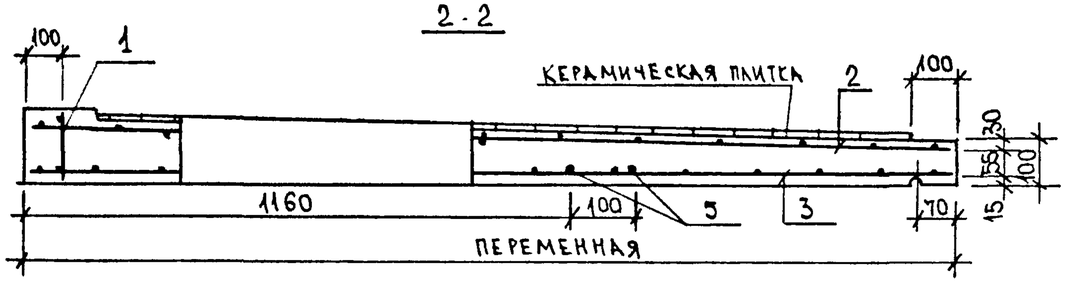

Марка панели	Бетон В20 м3	Расход керам.плитки м2	Масса панели кг
П-32.21-7	0.56	4.29	1445
П-32.21-8	0.56	4.29	1445

Поз.	Наименование	Кол-во П32.21-7	Кол-во П32.21-8	Обозначение документа	Масса металла кг П-32.21-7	Масса металла кг П-32.21-8
1	12-26К-1П	1	1	Р.10.12-26 л.23	45.53	45.53
2	12-26С-7П	1	1	—"— л.23		
3	12-26С-8П	1	1	—"— л.23		
4	⌀8 АIII; ℓ=1200,0.47	6	6	—"—		
5	⌀10 АIII; ℓ=3160,1.95	2	2	—"—		
6	3Д-3	2	2	10.4.1-71 л.24		
7	12-263Д-3П	6	6	Р.10.12-26 л.25		
8	12-263Д-2П	3	3	—"— л.25		
9	12-26Т-1П	4	4	—"— л.25		

П-32.21-8

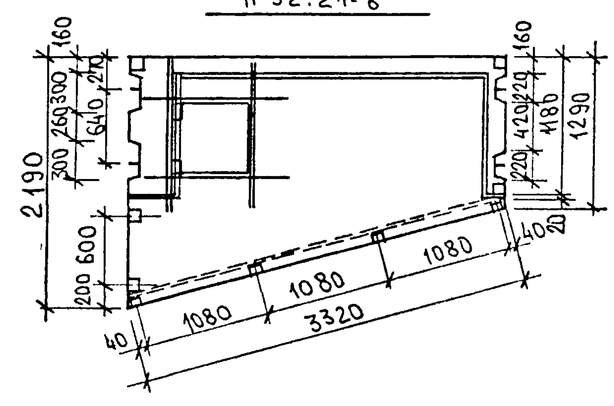

Зав.отд.	Бахолдина	
Гл.кон.отд.	Таиров	
Гл.кон.пр.	Смирнова	
Ст.инж.	Хаустова	
Ст.техн.	Баранова	
Н.контр.	Смирнова	

Серия 125 ч. 10 р. 10.4.1-71

Панели перекрытия: лоджии П-32.21-7 ; П-32.21-8

Бетон В20

Стадия	Масса	Масштаб
Р.	см. табл.	1:25

Лист 12 Листов

КБ по железобетону им. А.А. Якушева

Инв.N подл. | Подпись и дата | Взам.инв.N

П-32.12-1аП

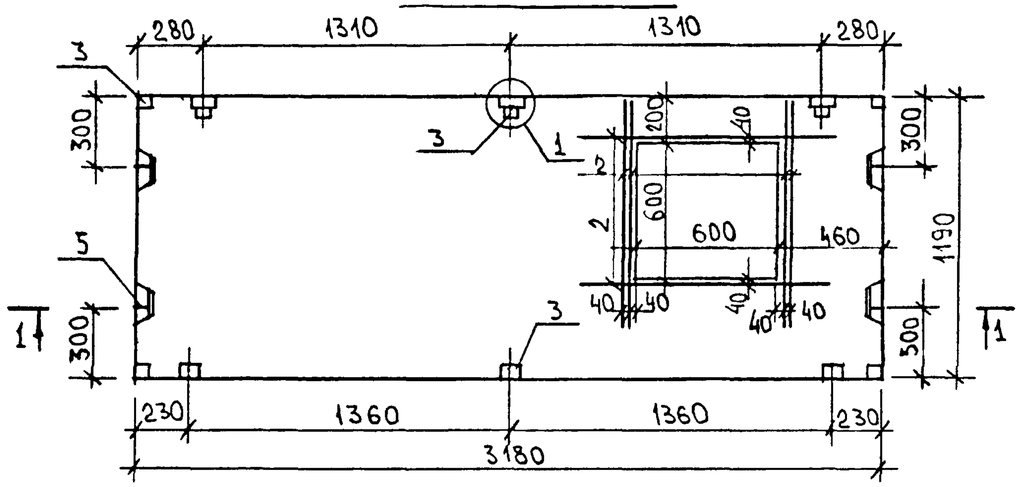

1 - 1

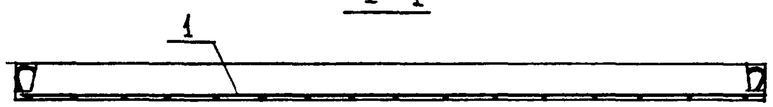

2 - 2

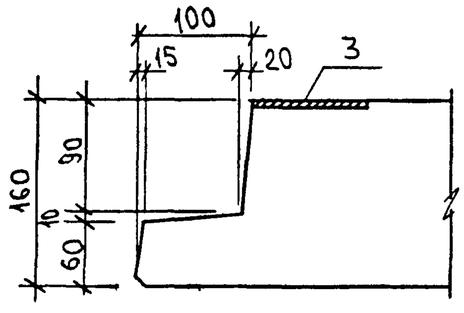

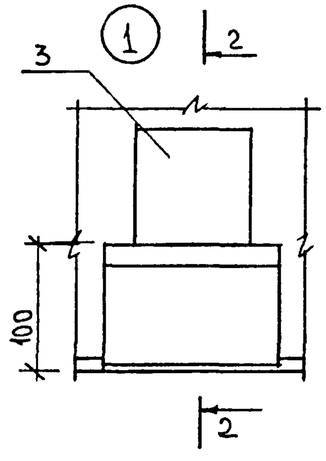

Марка панели	Бетон В20 м³	Масса панели кг
П-32.12-1ал	0.55	1403
П-32.12-1аП	0.55	1403

Поз	Наименование	Кол-во	Обозначение документа	Масса металла кг
1	12-26с-9П	1	Р.10.12-26 л.27	28.40
2	⌀8 АIII; ℓ=1200; 0.47	6	——	
3	12-263Д-4П	10	Р.10.12-26 л.27	
4	3Д-3	2	10.4.1-71 л.24	
5	12-26Т-5П	4	Р.10.12-26 л.27	

П-32.12-1ал

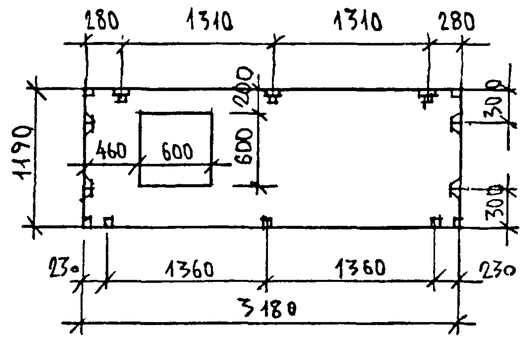

Зав.отд.	Бахолдина		
Гл.кон.отд.	Таиров		
Гл.кон.пр.	Смирнова		
Ст.инж.	Хаустова		
Ст.техн.	Баранова		
Н.контр.	Смирнова		

Серия 125 4.10 Р. 10.4.1-71

Панель перекрытия лоджии П-32.12-1ал П-32.12-1аП

Бетон В20

Стадия	Масса	Масштаб
Р.	см. табл.	1:25
Лист 13	Листов	

КБ по железобетону им. А.А. Якушева

Инв. N подл. | Подпись и дата | Взам. инв. N

П-64.30-10-А

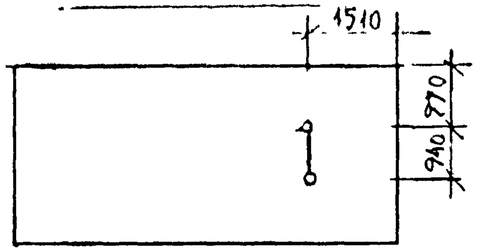

П-64.30-11

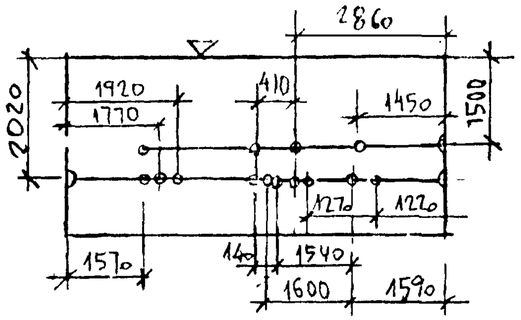

П-64.30-12

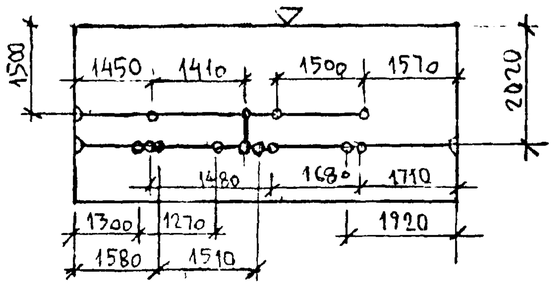

П-32.60-38
П-32.60-40

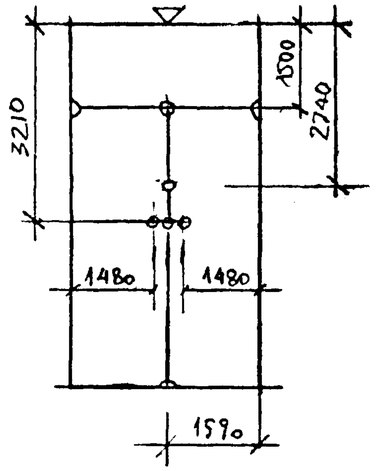

П-64.30-21

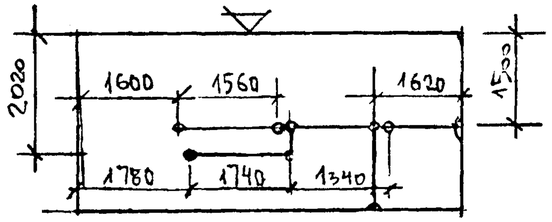

П-64.30-22

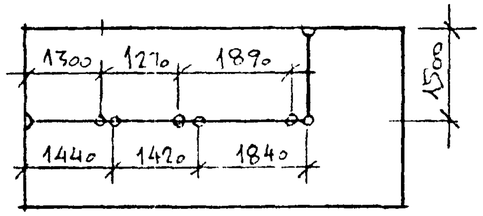

П-64.30-10Аэ

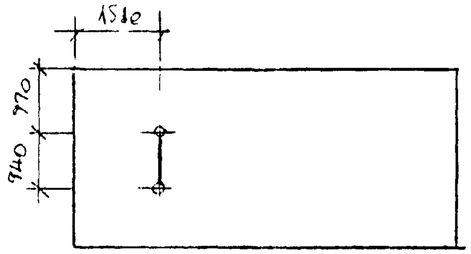

П-32.48э

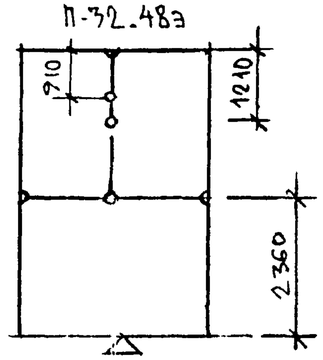

П-64.30-14

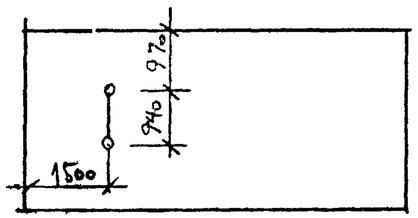

П-64.30-13э

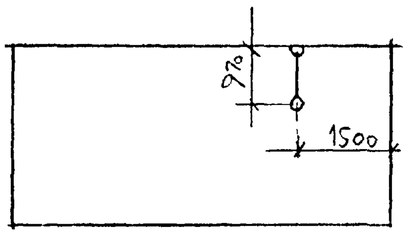

П-64.30-18

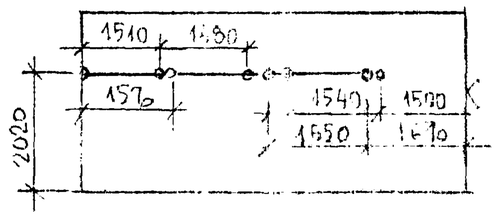

П-64.30-20

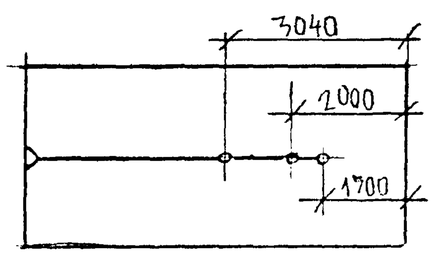

Опалубка и армирование перекрытий П-64.30-10 – П-64.30-22 см альбом 10.4-49
Остальные — альбом 10.3-40

Зав.отд.	Бахолдин		Серия 1.2.5 4.1 р. 10.4.1-71
Гл.инж.	Зиров		
Гл.конструктор	Смирнова		Опалубка для монолитных ж/б перекрытий
Вед.инж.	Хамитова		Стадия: Р; Лист: СМ; Листов: Табл
			Лист 14 Листов
Н.контр.	Смирнова		Бетон В 20

КБ по железобетону им. А.А. Якушева

Инв.№ подл. | Подпись и дата | Взам.инв.№

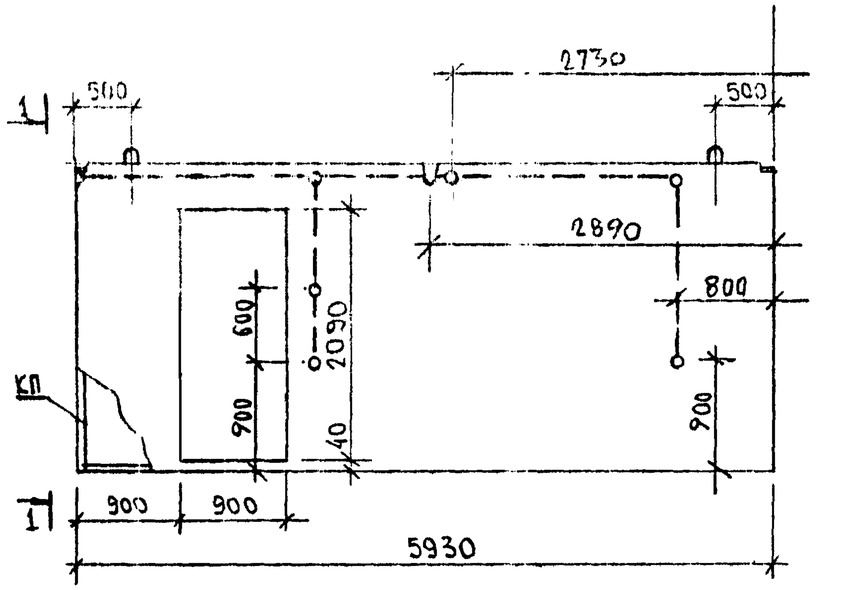

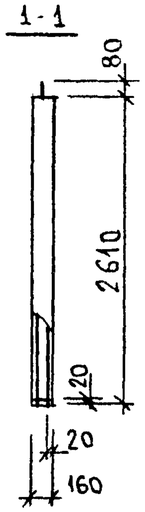

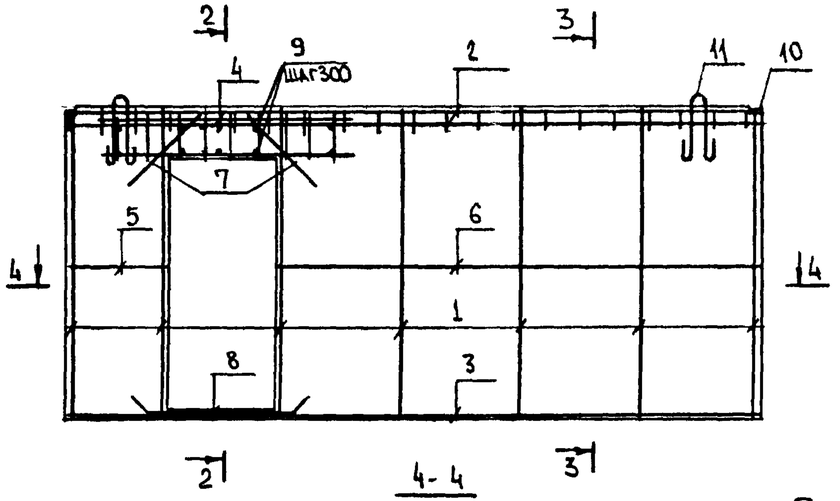

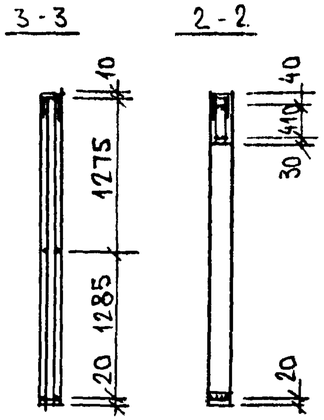

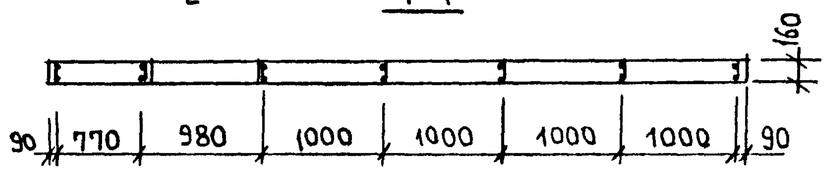

Марка изделия	Бетон класса В10 м3	Масса панели кг
В-59.26-11	2.18	5511

Марка каркаса	Поз.	Наименование	Кол.	Обозначение документа	Масса каркаса кг
	1	К-1	7	Р. 104.1-71 л 22	
	2	К-7	1	" л.22	
	3	К-8	1	" л 22	
	4	К-4	2	" л 22	
	5	⌀6АI; ℓ=810; 0.18кг	2	Б/ч	
	6	⌀6АI; ℓ=4040; 0.9кг	2	"	61.16
	7	⌀12АIII; ℓ=800; 0.71кг	2	"	
	8	⌀18АIII; ℓ=1800; 3.6кг	2	"	
	9	⌀6АI; ℓ=140; 0.03кг	10	"	
	10	Издел. закл. ЗД-1	2	Р. 104.1-71 л 23	
	11	Петля стропов. Т-4	2	" л 23	

Зав.отд.	Бахолдина	
Гл.кон.отд.	Таиров	
Гл.кон.пр.	Смирнова	
Ст.инж.	Хаустова	
Ст.техн.	Баранова	
Н.контр.		

Серия 125 ч.10 Р. 10.4.1-71

Внутренняя стеновая панель В-59.26-11

Бетон В10

Стадия	Масса	Масштаб
Р.	см. табл.	1:50

Лист 15 Листов

КБ по железобетону им. А.А. Якушева

Инв. N подл. | Подпись и дата | Взам. инв. N

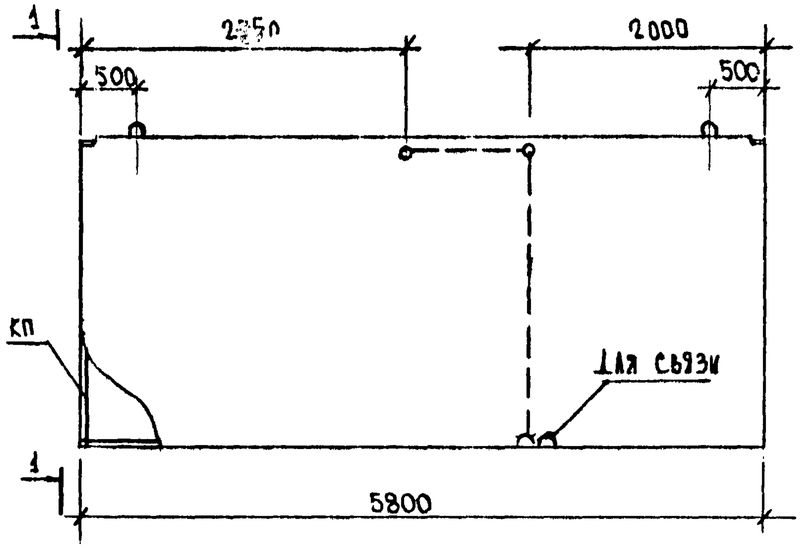

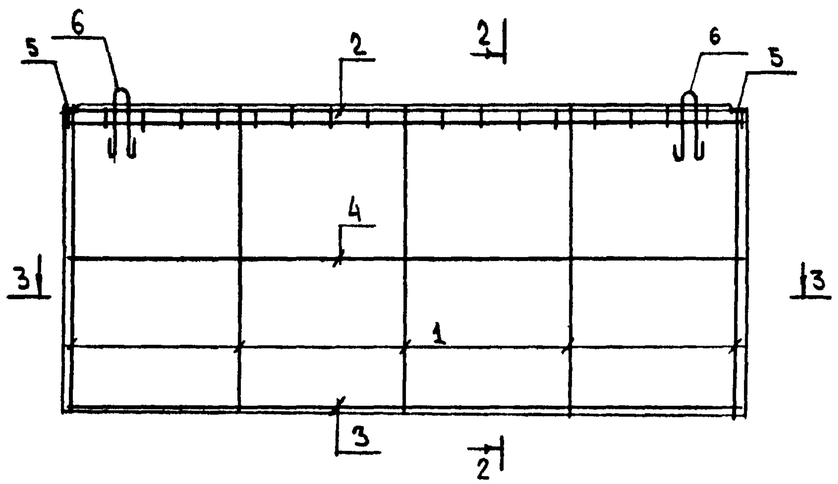

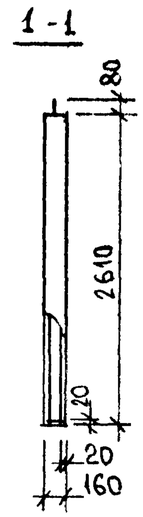

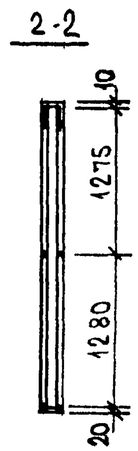

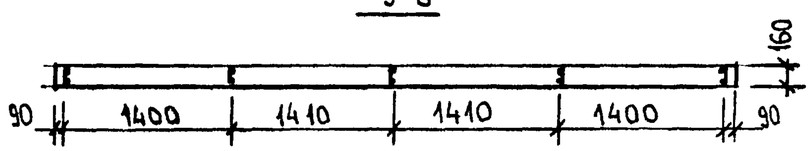

Марка изделия	Бетон класса В10 м3	Масса панели кг
В-58.26-13	2.42	6080

Марка каркаса	Поз.	Наименование	Кол.	Обозначение документа	Масса каркаса кг
	1	К-1	5	Р. 10.4.1-71 л.22	30.2
	2	К-2	1	" л 22	
	3	К-3	1	" л 22	
	4	Ø 6 AI; ℓ=5660 1.26 кг	2	Б/Ч	
	5	Изд. закл. ЗД-1	2	Р. 10.4.1-71 л.23	
	6	Петля стропов. Т-4	2	" л. 23	

Зав. отд.	Бахолдина	
Гл. кон. отд.	Таиров	
Гл. кон. пр.	Смирнова	
Ст. инж.	Хаустова	
Ст. техн.	Баранова	
Н. контр.	Смирнова	

Серия 1.125 Ч. 10 Р. 10.4.1-71

Внутренняя стеновая панель В-58.26-13

Стадия	Масса	Масштаб
Р.	см табл.	1:50

Лист 16 Листов

Бетон В10

КБ по железобетону им. А.А. Якушева

Инв. № подл. | Подпись и дата | Взам. инв. №

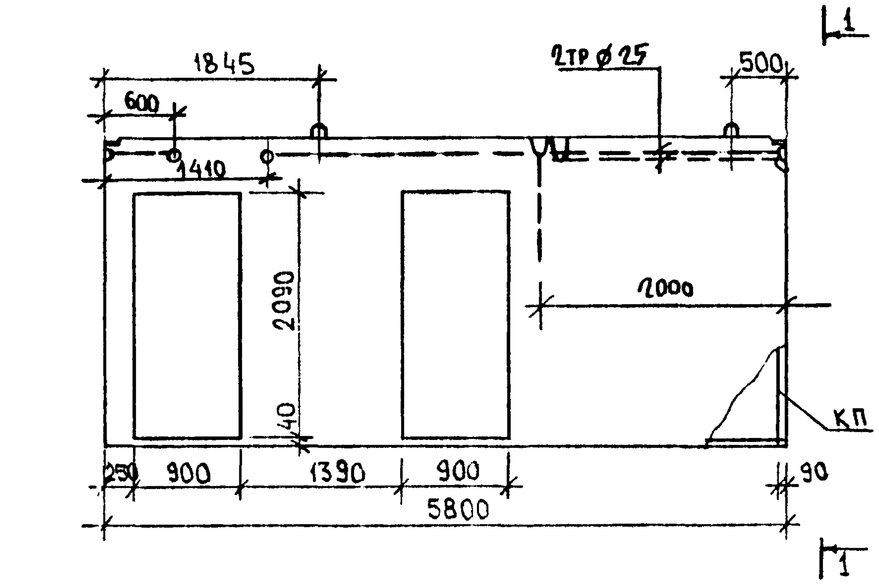

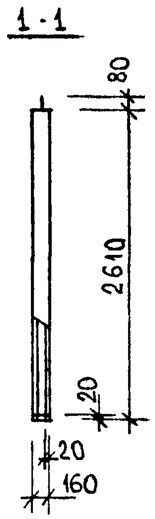

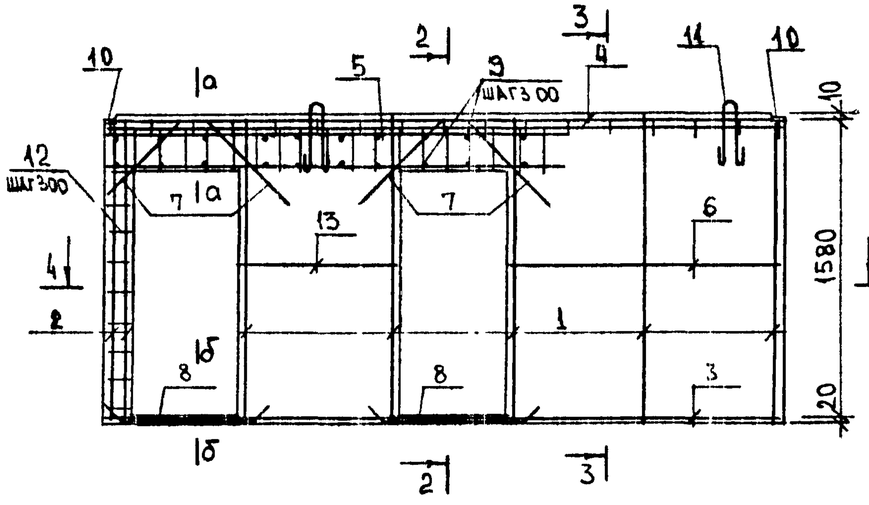

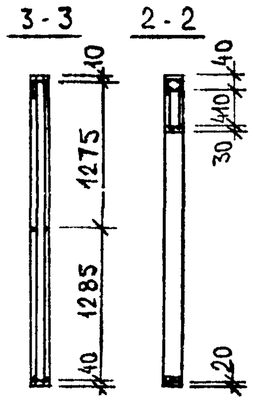

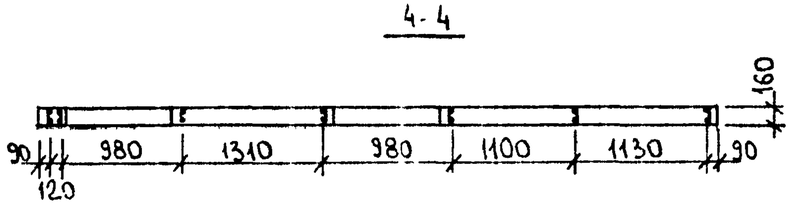

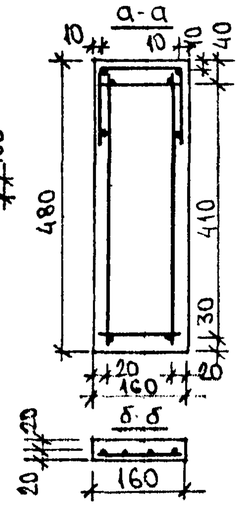

Марка изделия	Бетон класса В10 м3	Масса панели кг
В-58.26-14	1.82	4624

Марка каркаса	Поз.	Наименование	Кол.	Обозначение документа	Масса каркаса кг
	1	К-1	5	Р. 10.4.1-71 л.2.2	
	2	К-1а	2	" л 22	
	3	К-3	1	" л 22	
	4	К-2	1	" л 22	
	5	К-11	1	" л 23	
	6	Ø6 А I ; ℓ = 2260; 0.5кг	2	Б. 4	74.31
	7	Ø12 А III ; ℓ = 800 ; 0.71кг	4	"	
	8	Ø18 А III ; ℓ = 1800 ; 3.6кг	4	"	
	9	Ø6 А I ; ℓ = 140 ; 0.03	28	"	
	10	ИЗД. ЕЛ. ЗАКЛ. ЗД-1	2	Р.10.4.1-71 л. 23	
	11	ПЕТЛЯ СТРОПОВ. Т-3	2	" л. 23	
	12	Ø6 А I ; ℓ = 140 ; 0.03	16	Б/4	
	13	Ø6 А I ; ℓ = 1340 ; 0.3кг	2	"	

Гл.в.отд.	Бахолдина	
Гл.кон.отд.	Таиров	
Гл.кон.пр.	Смирнова	
Ст.инж.	Хаустова	
Ст.техн.	Баранова	
Н.контр.	Смирнова	

Серия 125 ч. 10 Р. 10.4.1-71

Внутренняя стеновая панель В-58.26-14

Бетон В10

Стадия	Масса	Масштаб
Р.	см. табл.	1:50
Лист 17	Листов	

КБ по железобетону им. А.А. Якушева

Инв. № подл. | Подпись и дата | Взам. инв. №

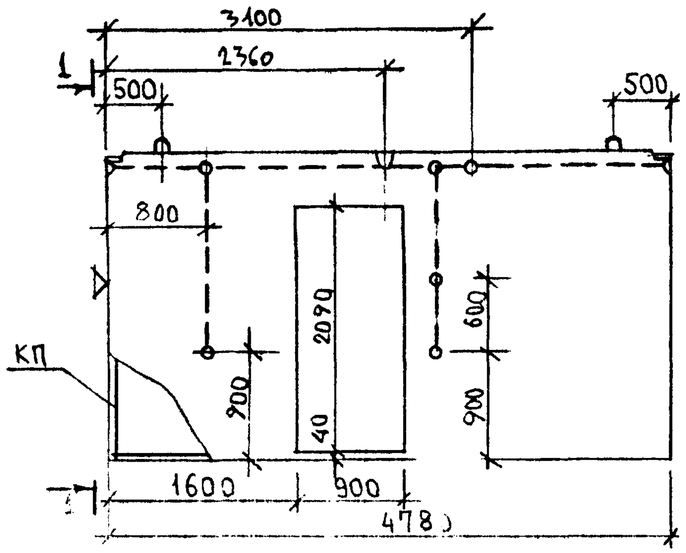

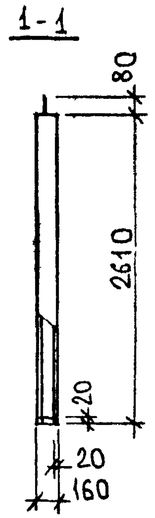

Марка изделия	Бетон класса В10 м3	Масса панели кг
В-48.26-1	1.35	3429

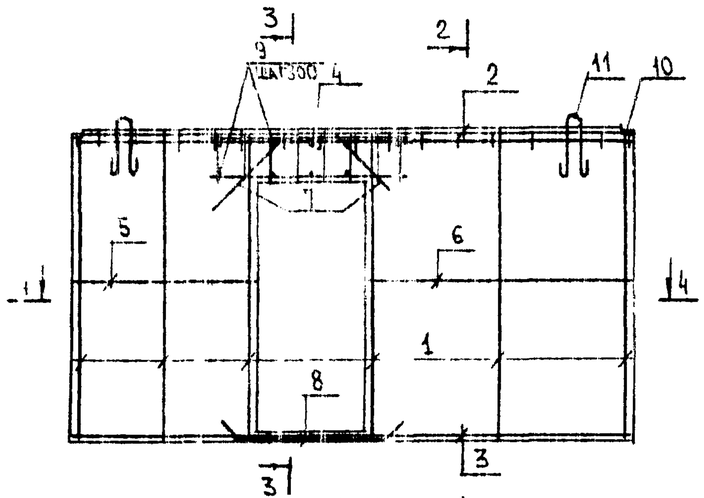

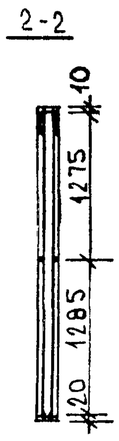

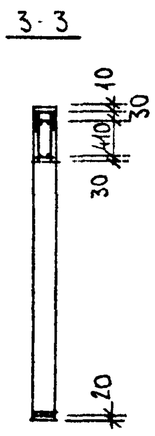

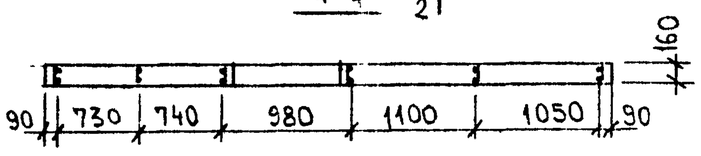

Марка каркаса	Поз.	Наименование	Кол.	Обозначение документа	Масса каркаса кг
	1	К-1	6	Р.10.4.1-71 л.22	53.96
	2	К-5	1	" л.22	
	3	К-6	1	" л.22	
	4	К-4	2	" л.22	
	5	Ø 6АI; ℓ= 1510; 0.34кг	2	Б.Ч.	
	6	Ø 6АI; ℓ= 2190; 0.49	2	"	
	7	Ø12АIII; ℓ=800; 0.71кг	2	"	
	8	Ø 18АIII; ℓ=1800; 3.6кг	2	"	
	9	Ø 6АI; ℓ=140; 0.03	10	"	
	10	Изделие закл. 3А-1	2	Р.10.4.1-71 л.23	
	11	Петля строп. Т-2	2	" л.23	

Зав. отд.	Бахолдина	
Гл. кон. отд.	Таиров	
Гл. кон. пр.	Смирнова	
Ст. инж.	Хаустова	
Ст. техн.	Баранова	
Н. контр.	Смирнова	

Серия 125 4.10 Р.10.4.1-71

Внутренняя стеновая панель В-48.26-1

Стадия	Масса	Масштаб
Р.	см. табл.	1:50
Лист 18	Листов	

Бетон В.10

НИИЖБ по железобетону им. А.А. Якушева

Инв. № подл. | Подпись и дата | Взам. инв. №

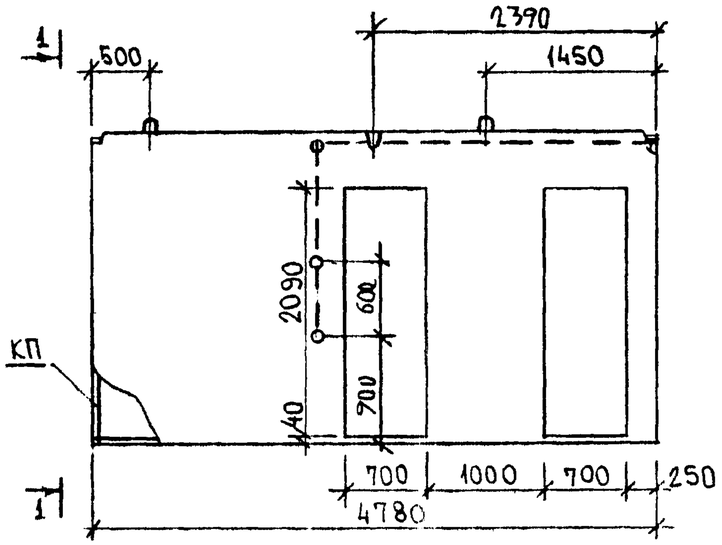

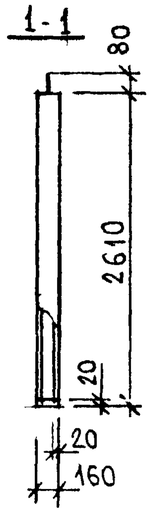

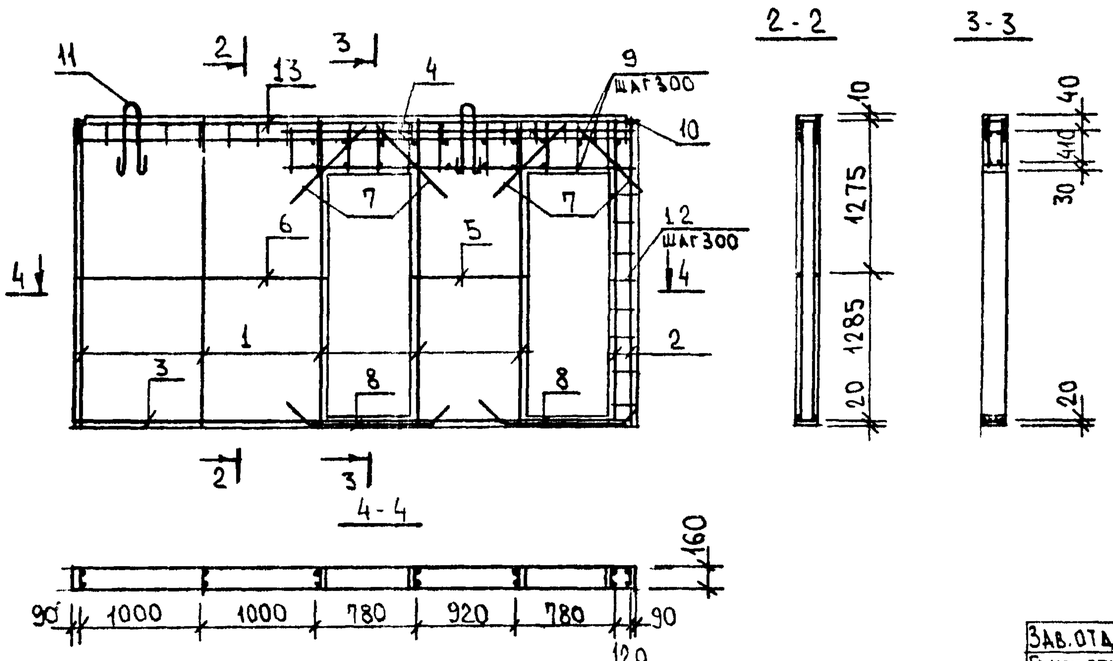

Марка изделия	Бетон класса В10 м3	Масса панели кг
В-48.26-2	1.53	3889

Марка каркаса	Поз.	Наименование	Кол.	Обозначение документа	Масса каркаса кг
	1	К-1	5	Р.10.4.1-71 л.22	63.65
	2	К-1а	2	" л.22	
	3	К-6	1	" л.22	
	4	К-12	1	" л 23	
	5	⌀6АI; ℓ=960; 0.21кг	2	Б/Ч	
	6	⌀6АI; ℓ=2040; 0.45кг	2	"	
	7	⌀12АIII; ℓ=800; 0.71кг	4	"	
	8	⌀18АIII; ℓ=1400; 2.8кг	4	"	
	9	⌀6АI; ℓ=140; 0.03кг	22	"	
	10	ИЗДЕЛ. ЗАКЛ. ЗД-1	2	Р.10.4.1-71 л.23	
	11	ПЕТЛЯ СТРОПОВ Т-2	2	" л. 23	
	12	⌀6АI, ℓ=140; 0.03	16	Б/Ч	
	13	К-5	1	Р.10.4.1-71 л.22	

Зав.отд.	Бахолдина	
Гл.кон.отд.	Таиров	
Гл.кон.пр	Смирнова	
Ст.инж.	Хаустова	
Ст.техн.	Баранова	
Н.контр.	Смирнова	

Внутренняя стеновая панель В-48.26-2

Бетон В10

Стадия	Масса	Масштаб
Р.	см. табл.	1:50
Лист 19	Листов	

КБ по железобетону им. А.А. Якушева

Инв.№ подл. | Подпись и дата | Взам.инв.№

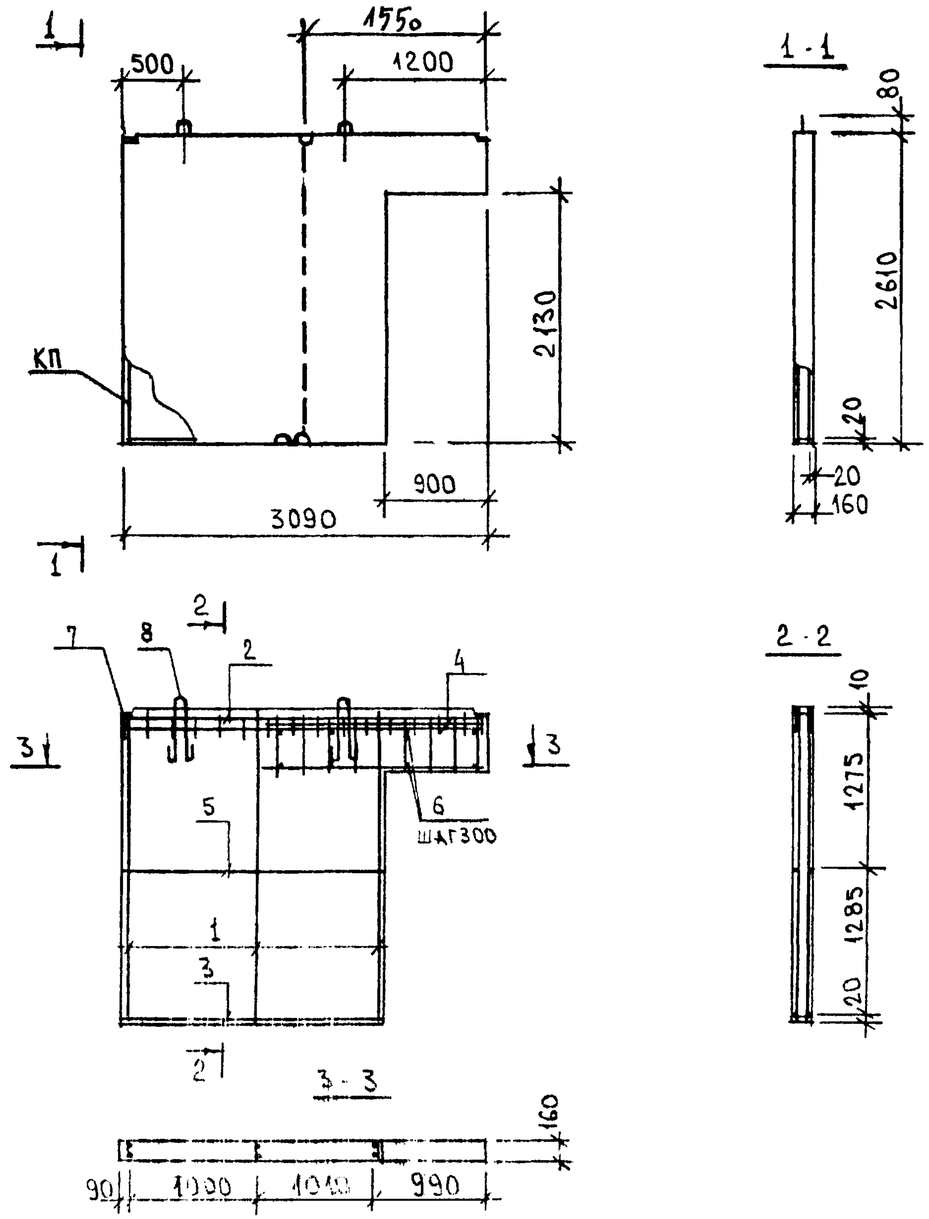

Марка изделия	Бетон класса В10 м3	Масса панели кг
В-31.26-2	0.983	2493

Марка каркаса	Поз.	Наименование	Кол.	Обозначение документа	Масса каркаса кг
	1	К-1	3	Р.10.4.1-71 л 22	36.38
	2	К-9	1	" л 22	
	3	К-10	1	" л 22	
	4	К-4	2	" л 22	
	5	⌀6 АI; ℓ = 2050; 0.46кг	2	Б/Ч	
	6	⌀6 АI; ℓ = 140; 0.03кг	10	"	
	7	Изд. ел. закл. ЗД-1	2	Р.10.4.1-71 л 23	
	8	Петля стропов. Т-1	2	" л 23	

Зав. отд.	Бахолдина	
Гл. кон. отд.	Таиров	
Гл. кон. пр.	Смирнова	
Ст. инж.	Хаустова	
Ст. техн.	Баранова	
Н. контр.	Смирнова	

Серия 125 ч. 10. Р.10.4.1-71

Внутренняя стеновая панель В-31.26-2

Бетон В10

Стадия	Масса	Масштаб
Р	см. табл.	1:50
Лист 20	Листов	

КБ по железобетону им. А.А. Якушева

Инв. № подл. | Подпись и дата | Взам. инв. №

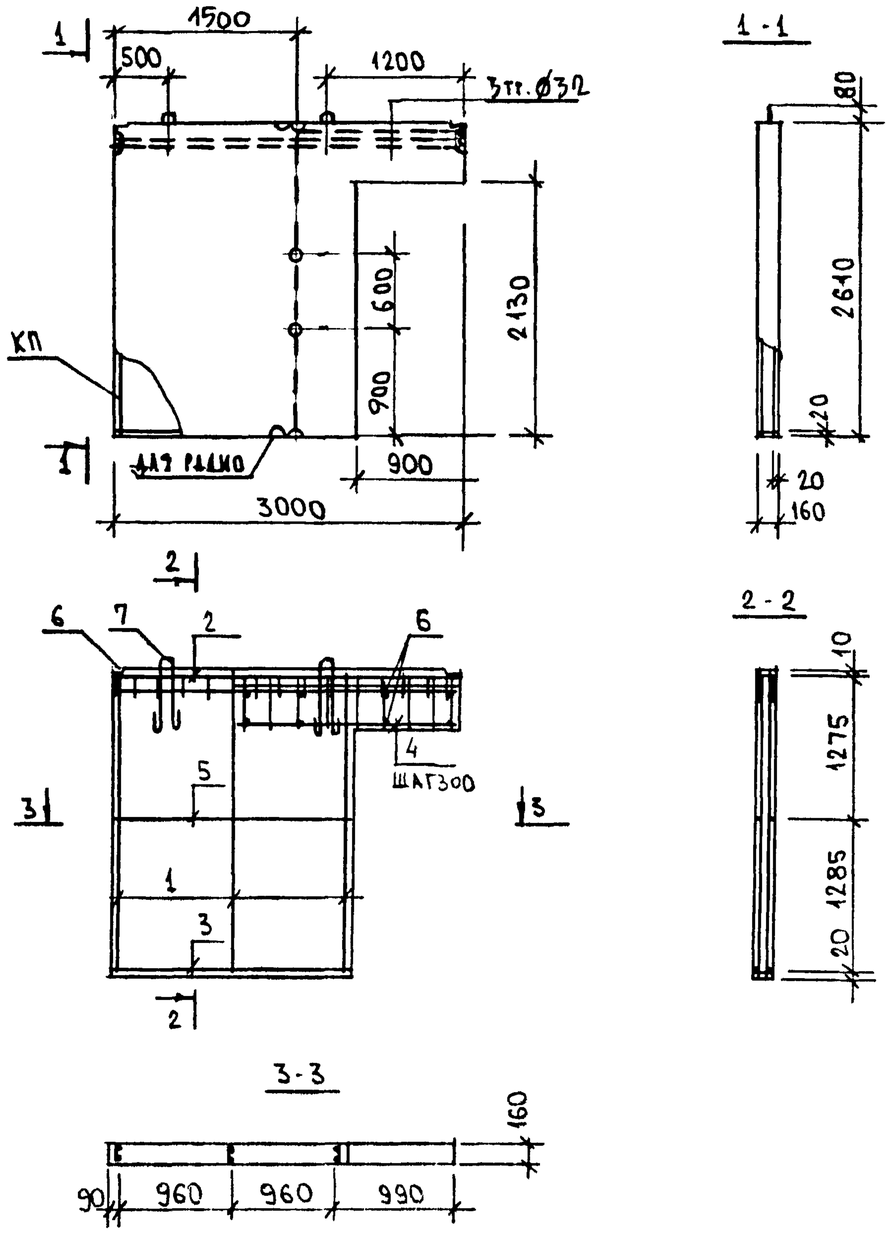

Марка изделия	Бетон класса В10 м3	Масса панели кг
В-30.26-1	0.95	2415

Марка каркаса	Поз.	Наименование	Кол.	Обозначение документа	Масса каркаса кг
	1	К-1	3	Р.10.4.1-71 л 22	39.61
	2	К-13	1	л 22	
	3	К-14	1	л 22	
	4	К-4	2	л 22	
	5	Ø6АI; ℓ=1960 0.44кг	2	Б/ч	
	6	Ø6АI; ℓ=140 0.03кг	10	"	
	7	Изд. закл. ЗД-1	2	Р.10.4.1-71 л 27	
	8	Петля строповт-1	2	" л 23	

Зав.отд.	Бахолдина	
Гл.кон.отд.	Таиров	
Гл.кон.пр.	Смирнова	
Ст.инж.	Хаустова	
Ст.техн.	Баранова	
Н.контр.	Смирнова	

Серия 125 4.10 Р 10.4.1-71

Внутренняя стеновая панель В-30.26-1

Стадия	Масса	Масштаб
Р.	см. табл.	1:50
Лист 21	Листов	

Бетон В10

КБ по железобетону им. А.А. Якушева

Инв.№ подл. | Подпись и дата | Взам.инв.№

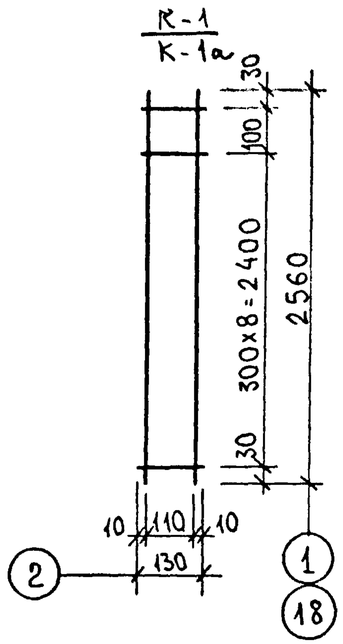

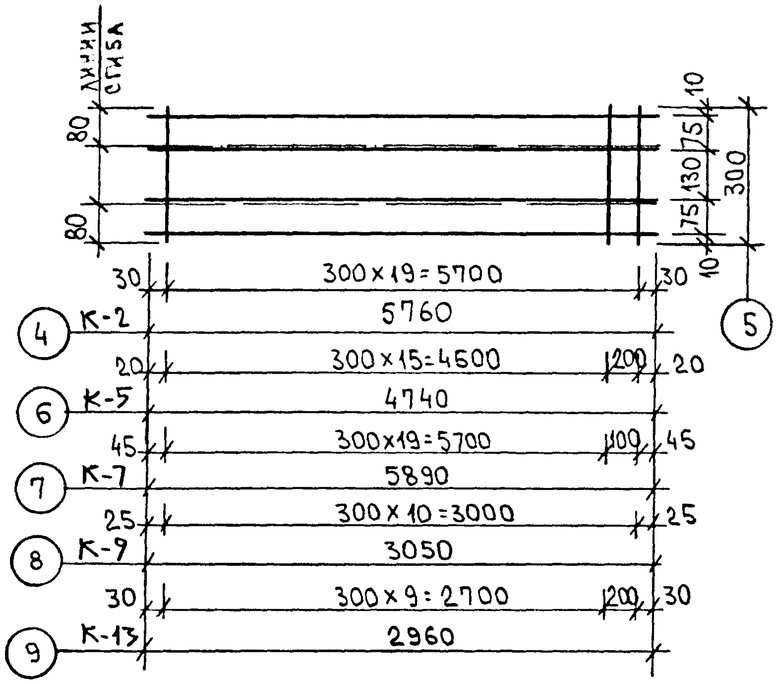

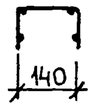

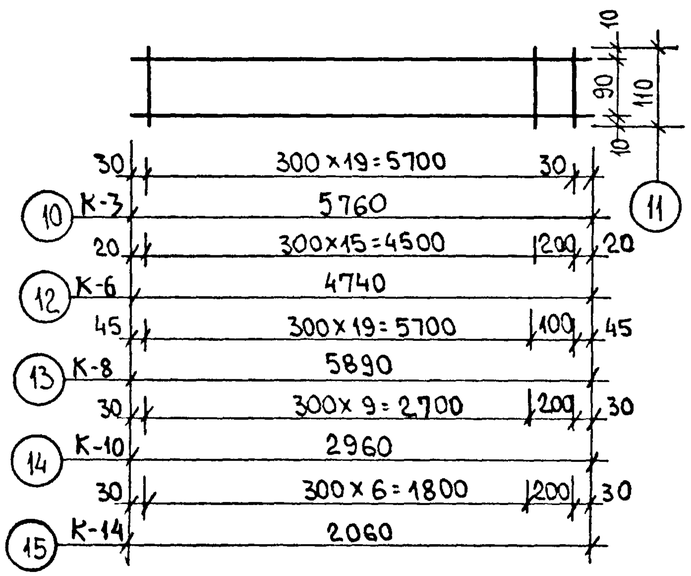

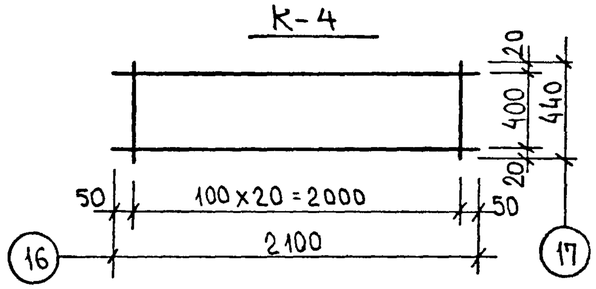

Марка каркаса	Поз.	Наименование	Кол.	Масса ед. кг	Масса каркаса кг
К-1	1	Ø 6АI ; ℓ = 2560	2	0.57	1.24
	2	Ø 4ВрI ; ℓ = 130	10	0.01	
К-1а	18	Ø 12АIII ; ℓ = 2560	2	2.27	4.64
	2	Ø 4ВрI, ℓ = 130	10	0.01	
К-2	4	Ø 6АI ; ℓ = 5760	4	1.28	5.72
	5	Ø 4ВрI ; ℓ = 300	20	0.03	
К-3	10	Ø 6АI ; ℓ = 5760	2	1.28	2.76
	11	Ø 4ВрI ; ℓ = 110	20	0.01	
К-4	16	Ø 8АI ; ℓ = 2100	2	0.83	9.85
	17	Ø 12АIII ; ℓ = 440	21	0.39	
К-5	6	Ø 6АI ; ℓ = 4740	4	1.05	4.71
	5	Ø 4ВрI ; ℓ = 300	17	0.03	
К-6	12	Ø 6АI ; ℓ = 4740	2	1.05	2.27
	11	Ø 4ВрI ; ℓ = 110	17	0.01	
К-7	7	Ø 6АI ; ℓ = 5890	4	1.31	5.87
	5	Ø 4ВрI ; ℓ = 300	21	0.03	
К-8	13	Ø 6АI ; ℓ = 5890	2	1.31	2.83
	11	Ø 4ВрI ; ℓ = 110	21	0.01	
К-9	8	Ø 6АI ; ℓ = 3050	4	0.68	3.05
	5	Ø 4ВрI ; ℓ = 300	11	0.03	
К-10	14	Ø 6АI ; ℓ = 2960	2	0.66	1.65
	11	Ø 4ВрI ; ℓ = 300	11	0.03	
К-13	9	Ø 6АI ; ℓ = 2960	4	0.66	2.97
	5	Ø 4ВрI ; ℓ = 300	11	0.03	
К-14	15	Ø Ø6АI ; ℓ = 2060	2	0.46	5.00
	11	Ø 4ВрI ; ℓ = 110	8	0.01	

Зав. отд.	Баходина	
Гл. кон. отд.	Таиров	
Гл. кон. пр.	Смирнова	
Ст. инж.	Хаустова	
Ст. техн.	Баранова	
Н. контр.	Смирнова	

Серия 125 410 Р 10.4.1-71

Каркасы К-1; К-1а; К-2÷К-10; К-13; К-14

Стадия	Лист	Листов
Р.	22	

КБ по железобетону им. А.А. Якушева

Инв. N подл. | Подпись и дата | Взам. инв. N

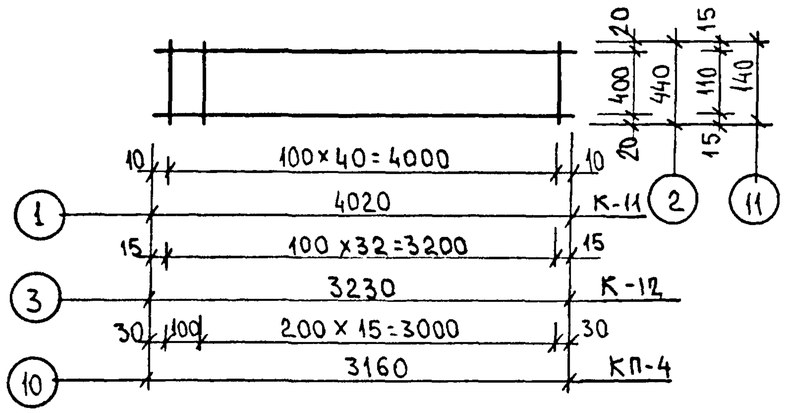

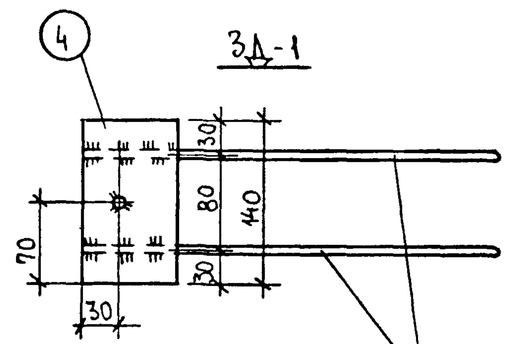

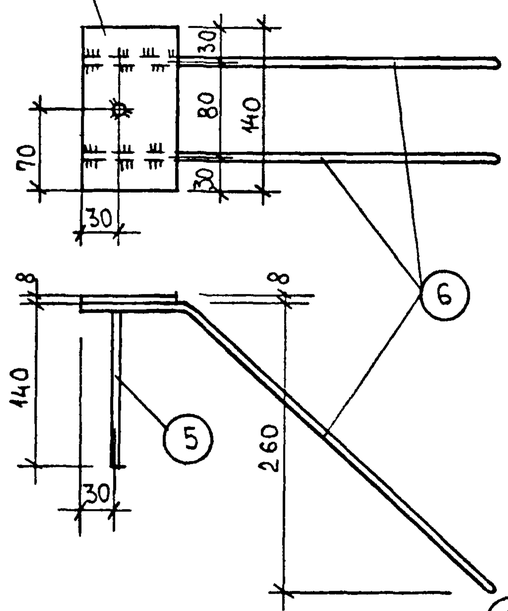

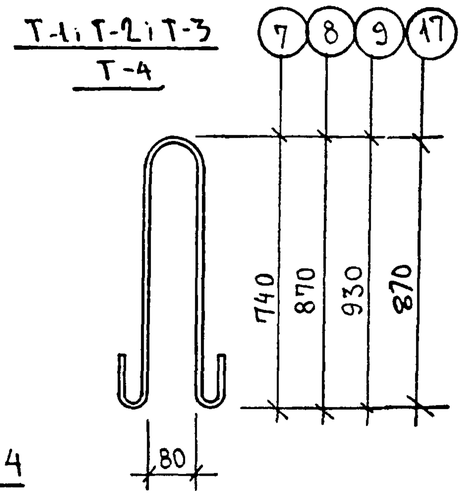

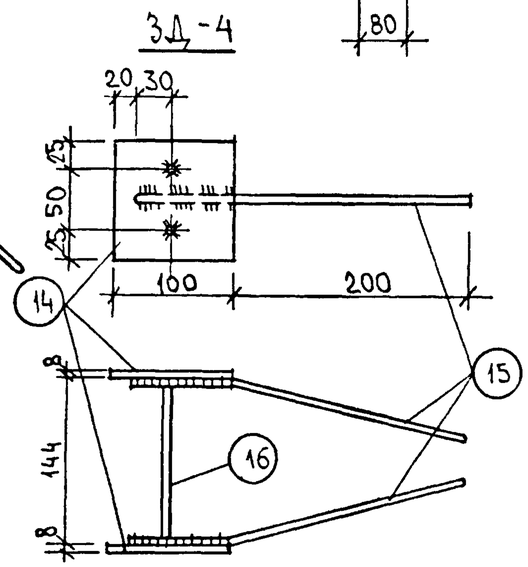

Марка каркаса	Поз.	Наименование	Кол.	Масса ед., кг	Масса каркаса кг
К-11	1	⌀ 8 А I ; ℓ=4020	2	1.59	19.17
	2	⌀ 12 А III ; ℓ = 440	41	0.39	
К-12	3	⌀ 8 А I ; ℓ=3230	2	1.28	15.43
	2	⌀ 12 А III ; ℓ=440	33	0.39	
ЗД-1	4	полоса 8×80; ℓ=140	1	0.7	1.31
	5	⌀ 10 А II ; ℓ = 140	1	0.09	
	6	⌀ 10 А II ; ℓ=430	2	0.26	
Т-1	7	⌀ 14 А I ; ℓ= 1830	1	2.21	2.21
Т-2	8	⌀ 16 А I ; ℓ = 2100	1	3.32	3.32
Т-3	17	⌀ 18 А I ; ℓ= 2100	1	4.20	4.20
Т-4	9	⌀ 20 А I ; ℓ= 2100	1	5.19	5.19
КП-3	12	⌀ 12 А III ; ℓ = 1900	2	1.69	3.59
	13	⌀ 6 А I ; ℓ 140	7	0.03	
КП-4	10	⌀12 А III ; ℓ = 3160	2	2.81	6.13
	11	⌀ 6 А I ; ℓ= 140	17	0.03	
ЗД-4	14	полоса 8×100 ; ℓ=100	2	0.628	1.78
	15	⌀10 А II ; ℓ= 280	2	0.17	
	16	⌀10 А II ; ℓ= 144	2	0.09	

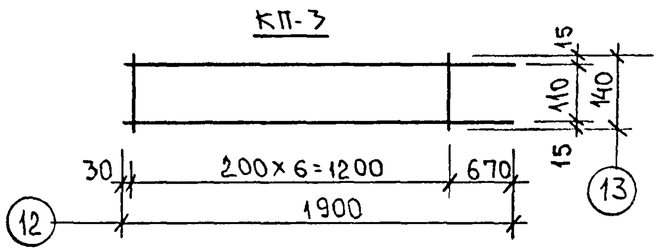

Зав.отд.	Бахолдина	
Гл.кон.отд.	Таиров	
Гл.кон.пр.	Смирнова	
Ст.инж.	Хаустова	
Ст.техн.	Баранова	
Н.контр.	Смирнова	

Серия 125 У.10 р. 10.4.1-71

Каркасы К-11; К-12; КП-3; КП-4

Закладная деталь ЗД-1; ЗД-4

Петли Т-1 ÷ Т-4

Стадия	Лист	Листов
Р.	23	

НИИЖБ по железобетону им. А.А. Гвоздева

Инв. N подл. | Подпись и дата | Взам. инв. N

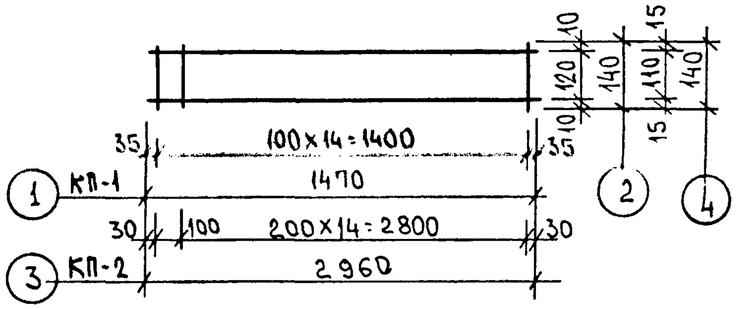

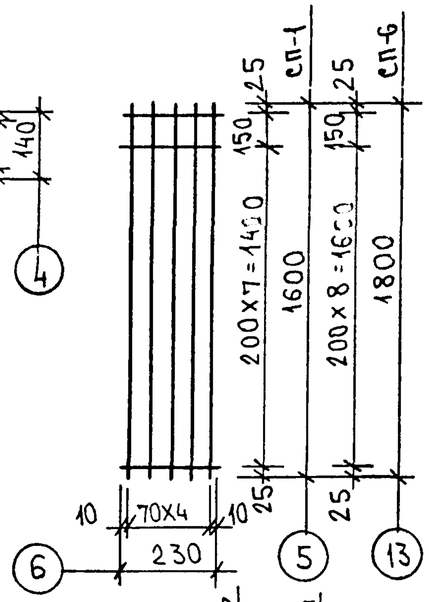

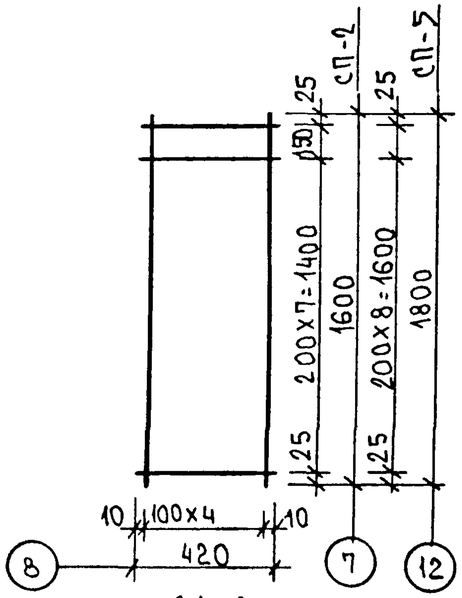

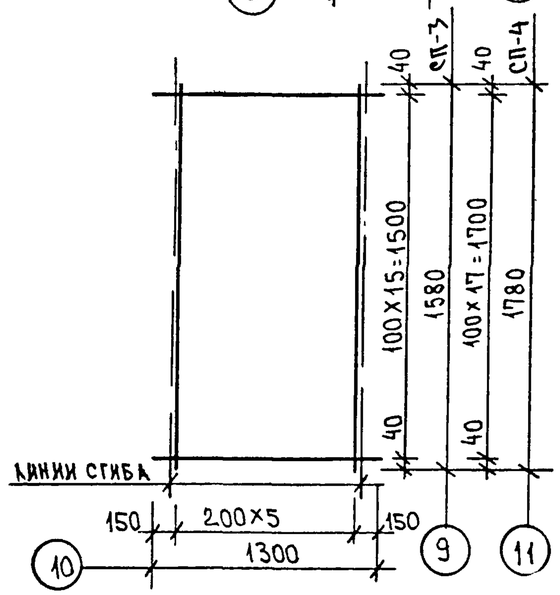

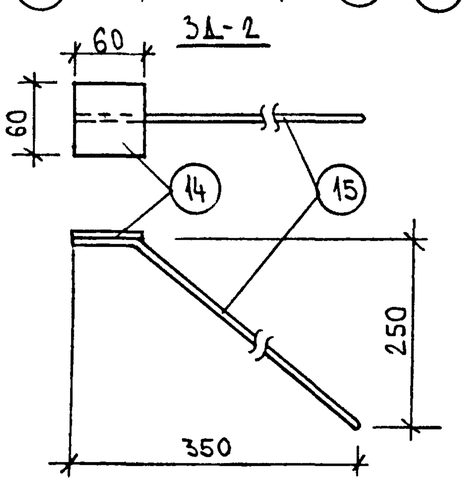

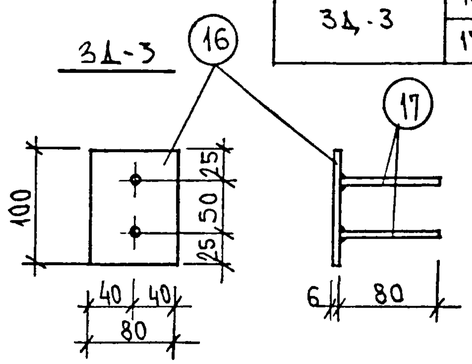

Марка каркаса	Поз.	Наименование	Кол.	Масса ед. кг	Масса каркаса кг
КП-1	1	Ø10 AIII ; l = 1470	2	0.91	2.02
	2	Ø 4 BpI ; l = 140	15	0.013	
КП-2	3	Ø 10 AIII , l = 2940	2	1.81	4.1
	4	Ø 6 AI ; l = 140	16	0.03	
СП-1	5	Ø 4 BpI ; l = 1600	4	0.15	0.78
	6	Ø 4 BpI ; l = 230	9	0.02	
СП-2	7	Ø 5 BpI ; l = 1600	5	0.23	1.33
	8	Ø 3 BpI ; l = 420	9	0.02	
СП-3	9	Ø 3 BpI ; l = 1580	6	0.08	2.4
	10	Ø 4 BpI ; l = 1300	16	0.12	
СП-4	11	Ø 3 BpI ; l = 1780	6	0.09	2.7
	10	Ø 4 BpI ; l = 1300	18	0.12	
СП-5	12	Ø 5 BpI ; l = 1800	5	0.26	1.5
	8	Ø 3 BpI ; l = 420	10	0.02	
СП-6	13	Ø 4 BpI ; l = 1800	4	0.17	0.88
	6	Ø 4 BpI ; l = 230	10	0.02	
ЗД-2	14	-6×60 ; l = 60	1	0.17	0.34
	15	Ø 8 AII ; l = 430	1	0.17	
ЗД-3	16	-6×80 ; l = 100	1	0.38	0.44
	17	Ø 8 AIII ; l = 80	2	0.03	

Зав. отд.	Бахолдина	
Гл. кон. отд.	Таиров	
Гл. кон. пр.	Смирнова	
Ст. инж.	Хаустова	
Ст. техн.	Баранова	
Н. контр.	Смирнова	

Серия 125 4.10 р 10.4.1-71

Каркасы КП-1; КП-2
Сетки СП-1 ÷ СП-6
Закладные детали ЗД-2; ЗД-3

Стадия	Лист	Листов
Р	24	

КБ по железобетону им. А.А. Якушева

Инв. № подл. | Подпись и дата | Взам. инв. №

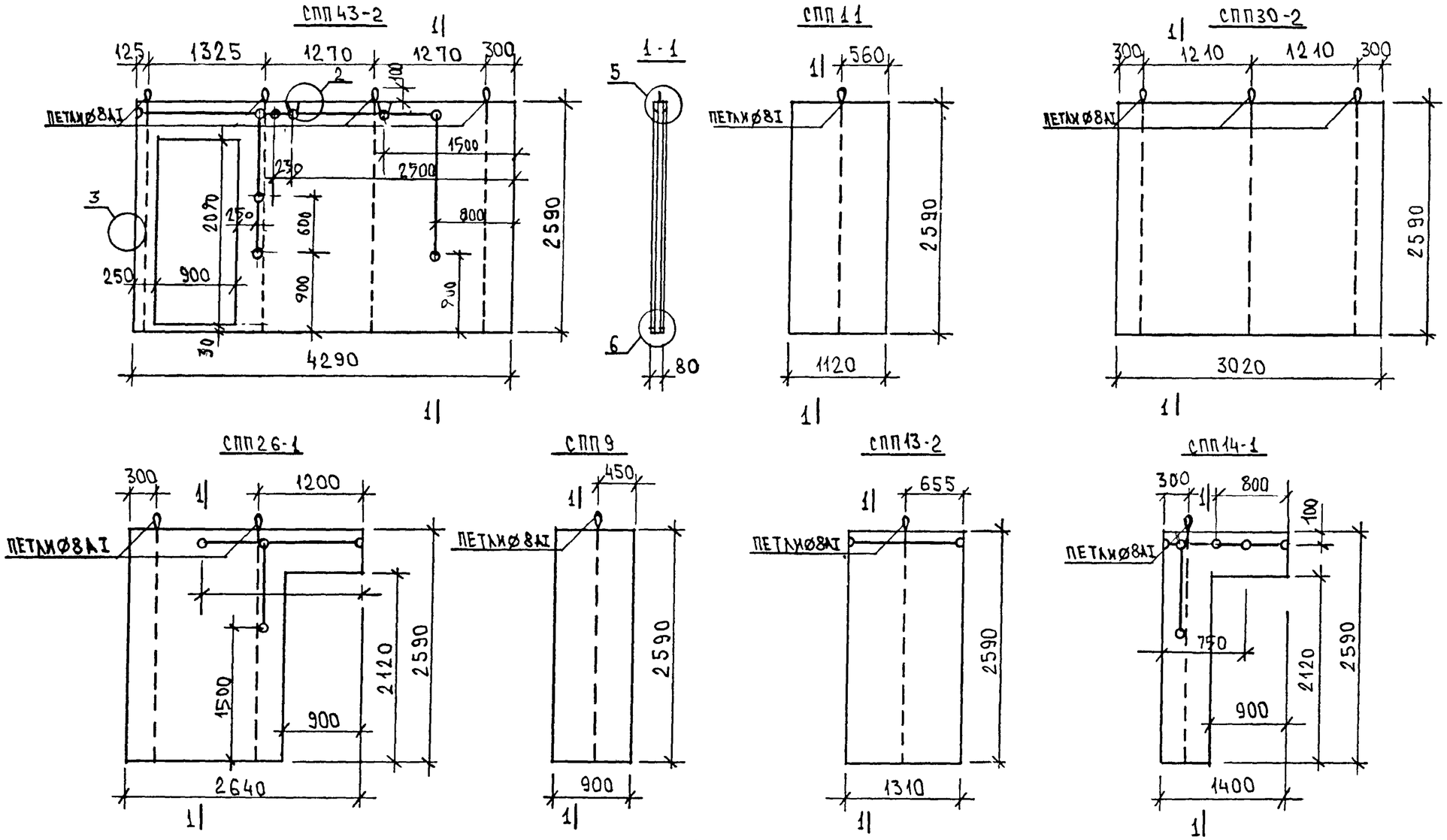

ГИПСОБЕТОННЫЕ ПЕРЕГОРОДКИ

УЗЛЫ И ПОЯСНИТЕЛЬНУЮ ЗАПИСКУ СМ АЛЬБОМ 4.10 Р. 10.5-7

Марка	Габариты, мм			Объем гипсобет. м³	Объем древесины, м³		Вес металла кг	Вес марки кг
	l	b	h		брусья	каркас		
СПП43-2	4290	80	2590	0.74	0.060	0.007	4.4	966
СПП 11	1120	"	"	0.23	0.025	0.0014	1.1	303
СПП30-2	3020	"	"	0.63	0.030	0.005	3.3	822
СПП26-1	2640	"	"	0.40	0.025	0.003	2.2	522
СПП9	900	"	"	0.19	0.025	0.0014	1.1	248
СПП14-1	1400	"	"	0.14	0.018	0.0012	1.1	183
СПП13-2	1310	"	"	0.27	0.028	0.0013	1.1	355

Зав.отд.	Бахолдина	
Гл.кон.отд.	Таиров	
Гл.кон.пр.	Смирнова	
Ст.инж.	Хаустова	
Ст.техн.	Баранова	
Н.контр.	Смирнова	

Серия 125 4.10 Р. 10.4.1-71

Гипсобетонные перегородки СПП43-2; СПП11; СПП30-2; СПП26-1; СПП9; СПП13-2; СПП14-1

Стадия	Масса	Масштаб
Р.	см. табл.	1:50

Лист 25 Листов

Гипсобетон М 35

КБ по железобетону им. А.А. Якушева

Инв.N подл. | Подпись и дата | Взам. инв.N

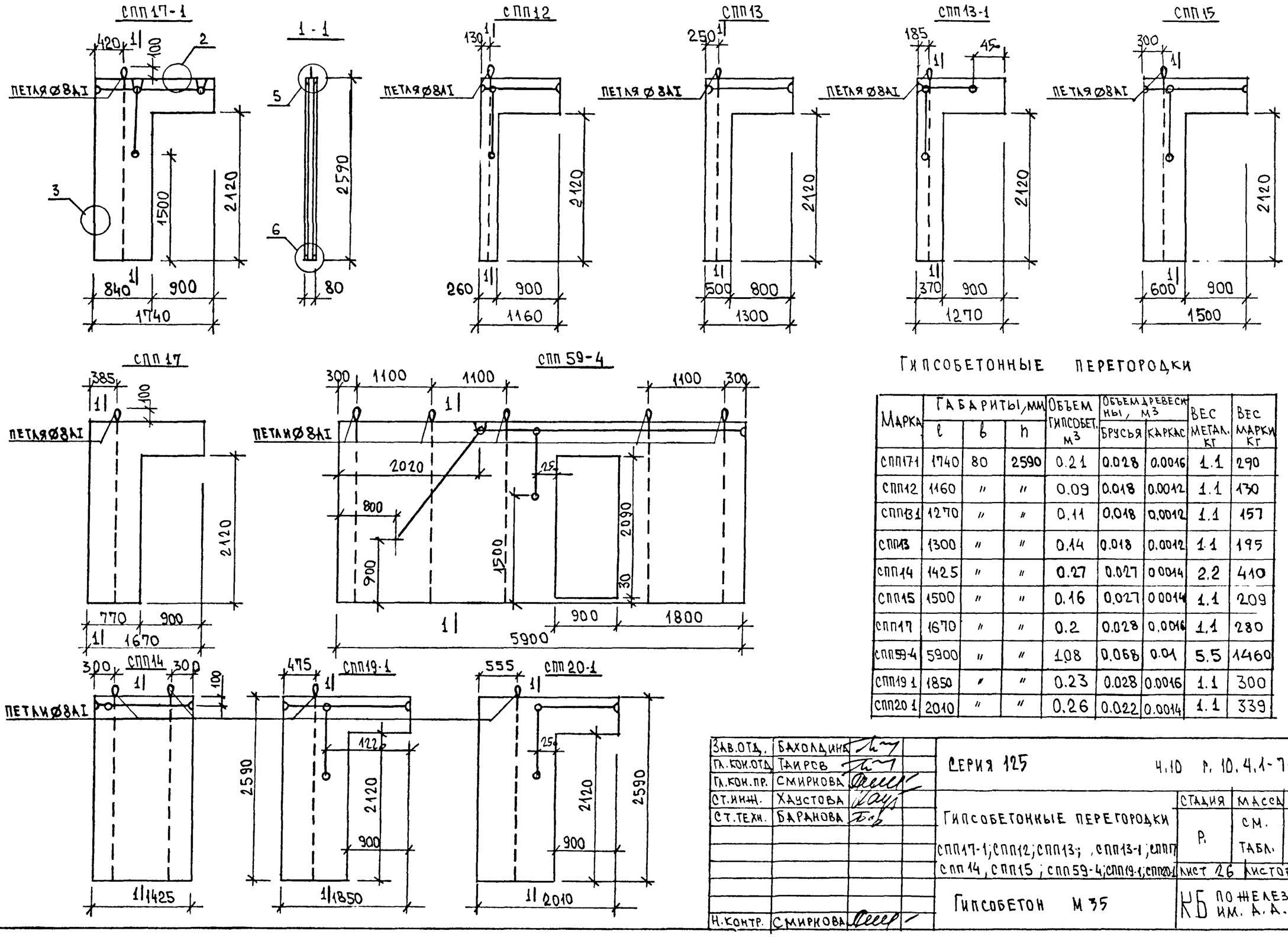

ГИПСОБЕТОННЫЕ ПЕРЕГОРОДКИ

Марка	Габариты, мм			Объем гипсобет. $м^3$	Объем древесины, $м^3$		Вес метал. кг	Вес марки кг
	l	b	h		брусья	каркас		
СПП17-1	1740	80	2590	0.21	0.028	0.0016	1.1	290
СПП12	1160	"	"	0.09	0.018	0.0012	1.1	130
СПП13-1	1270	"	"	0.11	0.018	0.0012	1.1	157
СПП13	1300	"	"	0.14	0.018	0.0012	1.1	195
СПП14	1425	"	"	0.27	0.027	0.0014	2.2	410
СПП15	1500	"	"	0.16	0.027	0.0014	1.1	209
СПП17	1670	"	"	0.2	0.028	0.0016	1.1	280
СПП59-4	5900	"	"	1.08	0.068	0.01	5.5	1460
СПП19-1	1850	"	"	0.23	0.028	0.0016	1.1	300
СПП20-1	2010	"	"	0.26	0.022	0.0014	1.1	339

Зав.отд.	Бахолдина	
Гл.кон.отд.	Таиров	
Гл.кон.пр.	Смирнова	
Ст.инж.	Хаустова	
Ст.техн.	Баранова	
Н.контр.	Смирнова	

Серия 125 4.10 Р. 10.4.1-71

Гипсобетонные перегородки

СПП17-1; СПП12; СПП13; СПП13-1; СПП17; СПП14; СПП15; СПП59-4; СПП19-1; СПП20-1

Стадия	Масса	Масштаб
Р.	см. табл.	1:50

Лист 26 Листов

Гипсобетон М 35

КБ по железобетону им. А.А. Якушева

Взам.инв.№ | Подпись и дата | Инв.№ подл.

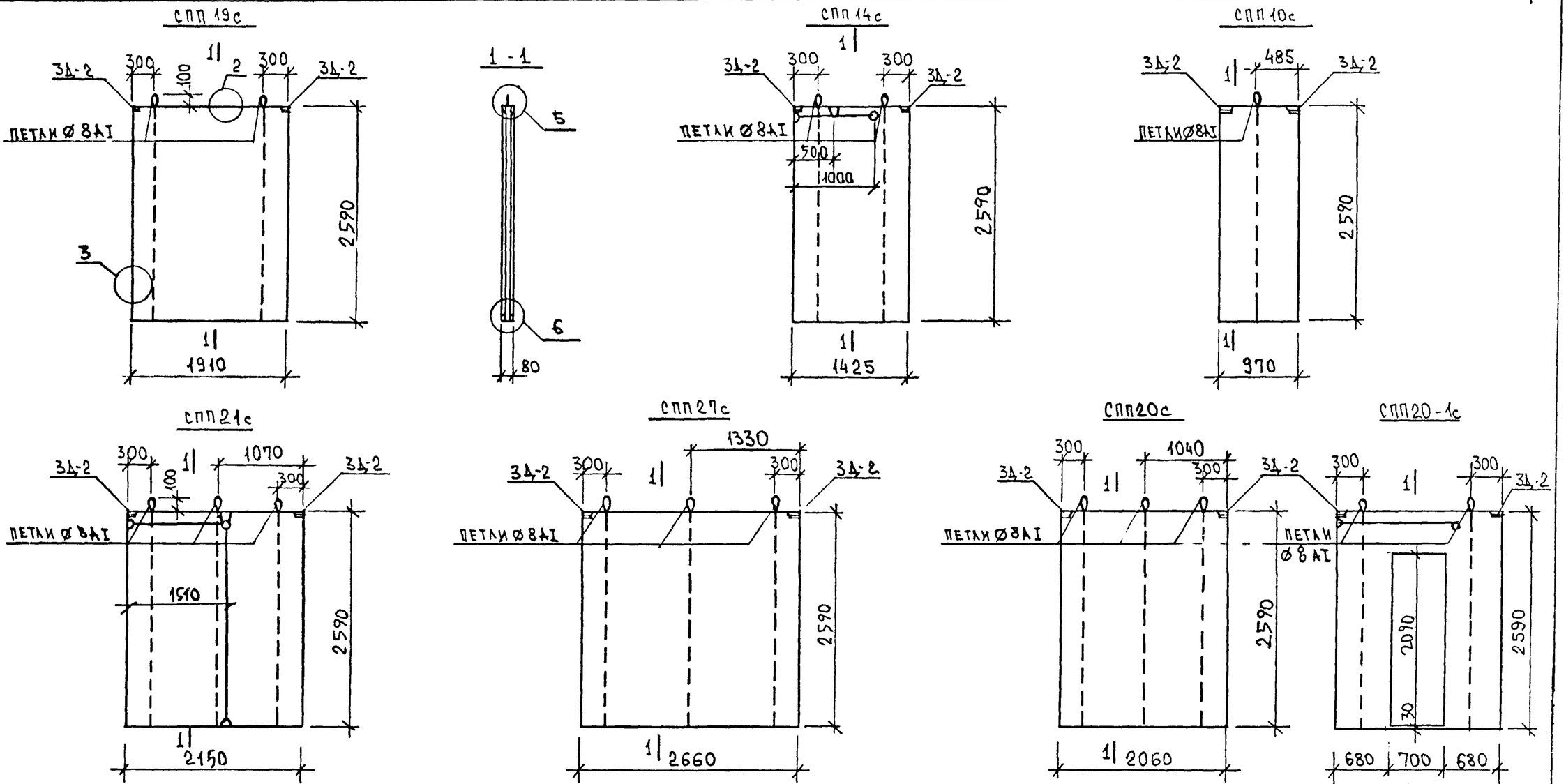

Гипсобетонные перегородки

Марка	Габариты, мм			Объем гипсобет, $м^3$	Объем стены, м3 дерев		Вес метал. кг	Вес марки кг
	l	b	h		брусья	каркас		
СПП19с	1910	80	2590	0.4	0.026	0.003	2.88	540
СПП14с	1425	"	"	0.27	0.027	0.0014	2.88	410
СПП21с	2140	"	"	0.45	0.027	0.004	3.98	606
СПП10с	970	"	"	0.20	0.025	0.0014	1.78	280
СПП27с	2660	"	"	0.55	0.028	0.0058	3.98	740
СПП20с	2060	"	"	0.43	0.027	0.004	3.98	580
СПП20-1с	2060	"	"	0.31	0.022	0.0014	2.88	406

1. Пояснительную записку см. альбом ч.10 р. 10.5-9
2. Закладные изделия см. л. 24.
3. Узлы см. ч. 10 р.10.5-9 л. 24; 25

Зав.отд.	Бахолдина	
Гл.кон.отд.	Таиров	
Гл.кон.пр.	Смирнова	
Ст.инж.	Хаустова	
Ст.техн.	Баранова	
Н.контр.	Смирнова	

Серия 125 ч. 10 р. 10.4.1-71

Гипсобетонные перегородки для санитарнотехнических узлов СПП 19с; СПП 14с; СПП 21с; СПП 10с СПП 27с; СПП 20-1с СПП 20с

Стадия	Масса	Масштаб
Р.	см. табл.	1:50

Лист 27 Листов

Гипсоцемент М 35

КБ по железобетону им. А.А. Якушева

Инв. N подл. | Подпись и дата | Взам. инв. N

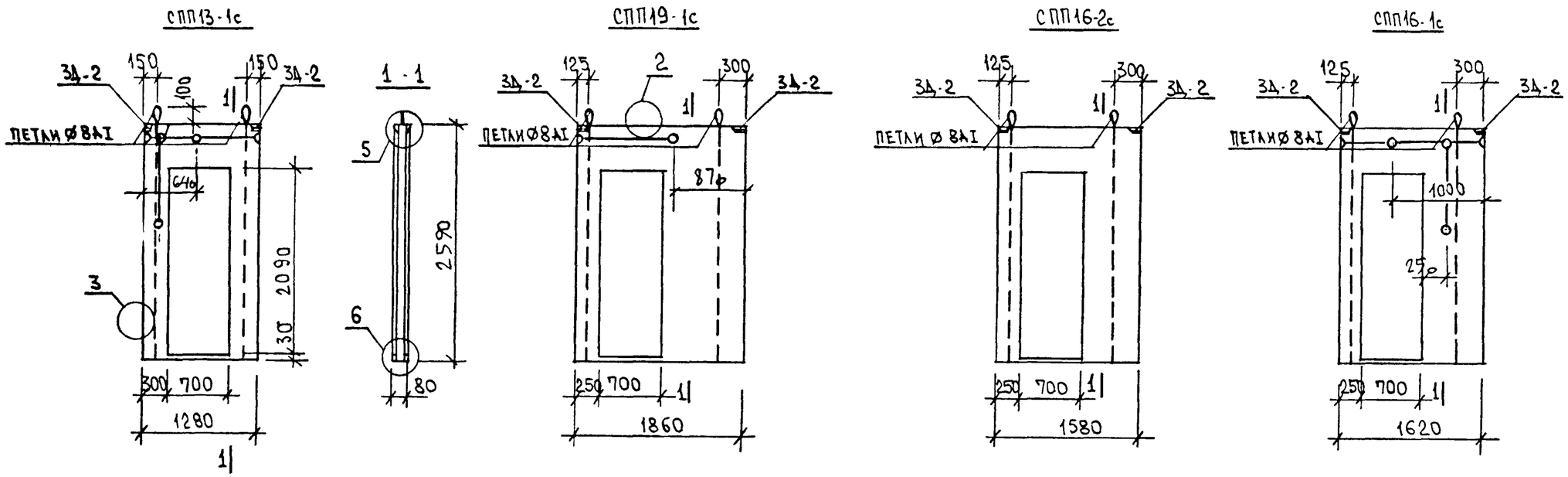

ГИПСОБЕТОННЫЕ ПЕРЕГОРОДКИ

Марка	Габариты, мм			Объем гипсобет м3	Объем древесины, м3		Вес метал. кг	Вес марки кг
	l	b	h		брусья	каркас		
СПП13-1с	1280	80	2590	0.15	0.02	0.001	2.88	210
СПП19-1с	1860	"	"	0.27	0.022	0.0014	2.88	370
СПП16-1с	1620	"	"	0.22	0.022	0.0013	2.88	303
СПП16-2с	1580	"	"	0.21	0.021	0.0012	2.88	290

1. Закладные изделия см. л. 24
2. Узлы см. 4.10 - р. 10.5-9 л. 24, 25

Зав. отд.	Бахолдина		Серия 125 4.10 р. 10.4.1-71
Гл. кон. отд.	Таиров		
Гл. кон. пр.	Смирнова		Гипсобетонные перегородки для санитарнотехнич. узлов. СПП 13-1с; СПП19-1с; СПП16-1с, СПП 16-2с
Ст. инж.	Хаустова		Стадия: Р. Масса: см. табл. Масштаб: 1:50
Ст. техн.	Баранова		Лист 28 Листов
Н. контр.	Смирнова		Гипсоцемент М 35
			КБ по железобетону им. А. А. Якушева

Инв. № подл. | Подпись и дата | Взам. инв. №

9 ФП-60.21-6
9 ФП-59.21-9
9 ФП-59.21-6

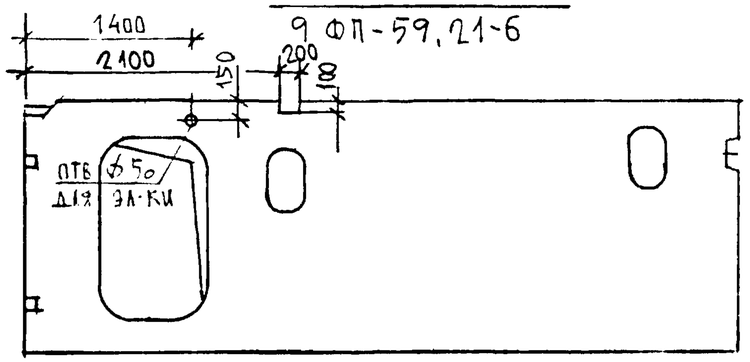

9 ФП-60.23-10

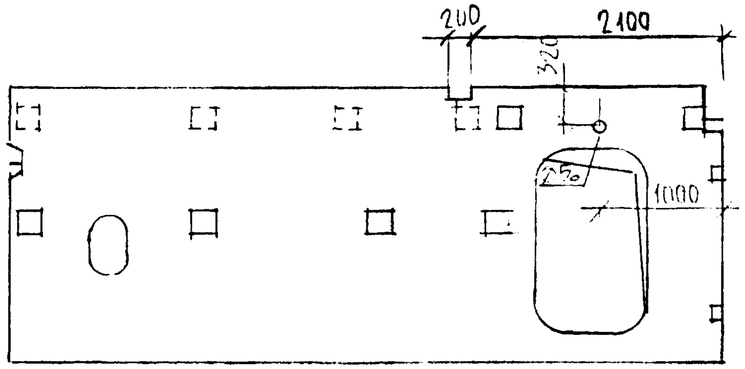

9 ФП-30.21-5

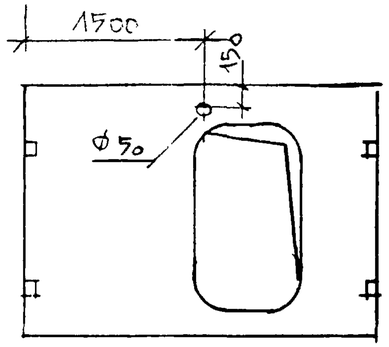

9 ФП-60.23-6

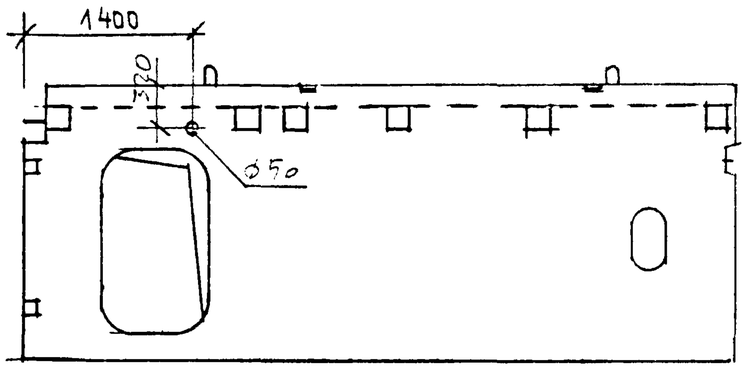

9 ФП-60.23-11

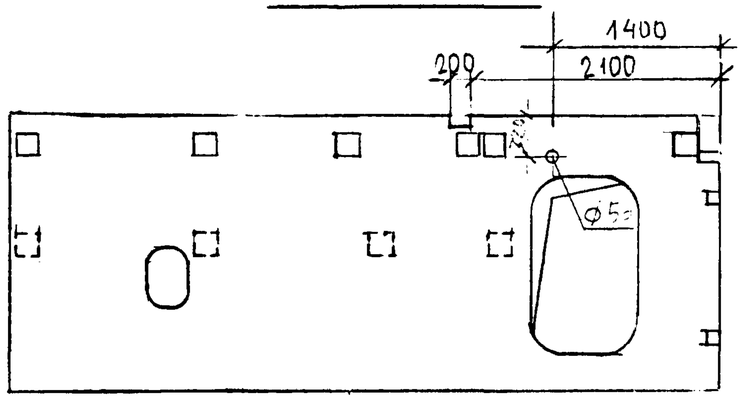

Узлы. опалубка и армирование фундаментных панелей 9 ФП-60.21-6; 9ФП-59.21-9; 9 ФП-30.21-5 см. альбом 10.12-26 лл. 6.8
Фундаментные панели 9 ФП-60.23-10; 9ФП-60.23-6 и 9ФП-60.23-11 см. альбом 10.4-49 лл 10; 11; 12; 14

В-29.26

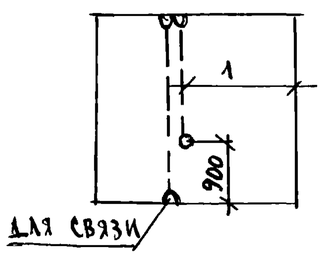

В-58.26-12

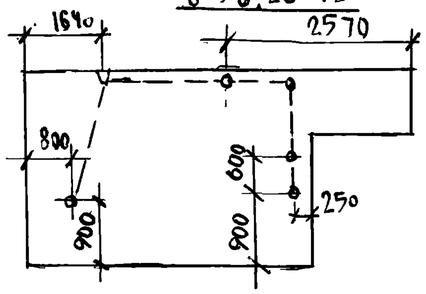

Опалубка и армирование В-29.26 см. альб. 10.2-15 л.21; В-58.26-12 — см. альб. 10.12-44 л 16

Нач. отд	Бахолдина			Серия 125	4.10.р. 10.4.1-71	
Гл. конст	Такров					
Гл. конст	Малярова					
Конст	Гаусова			Схема отверстий для электропроводок в фундаментных панелях	Стадия	Масса	Масштаб
					Р		
					Лист 29	Листов	
					ЦНИИЭП по инженерно-техническим мероприятиям		

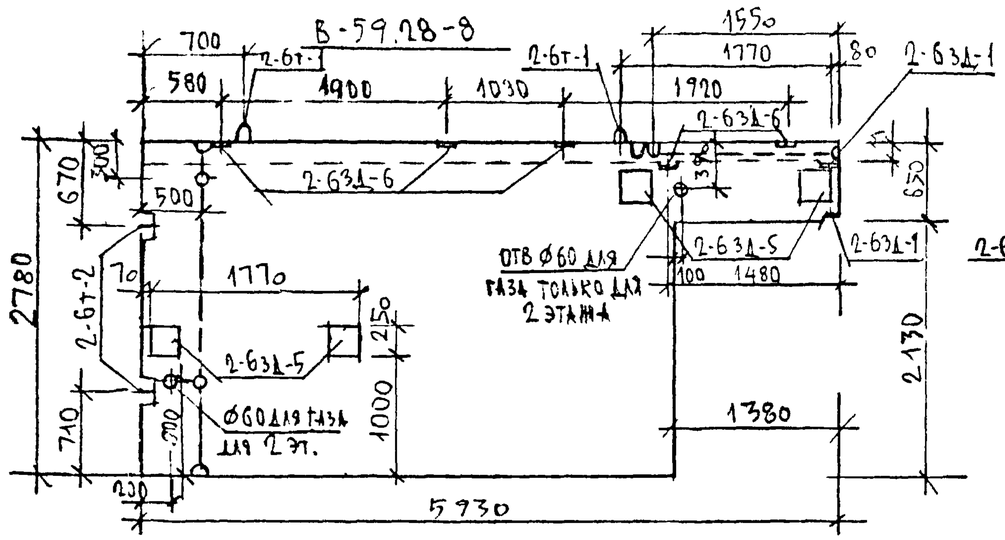

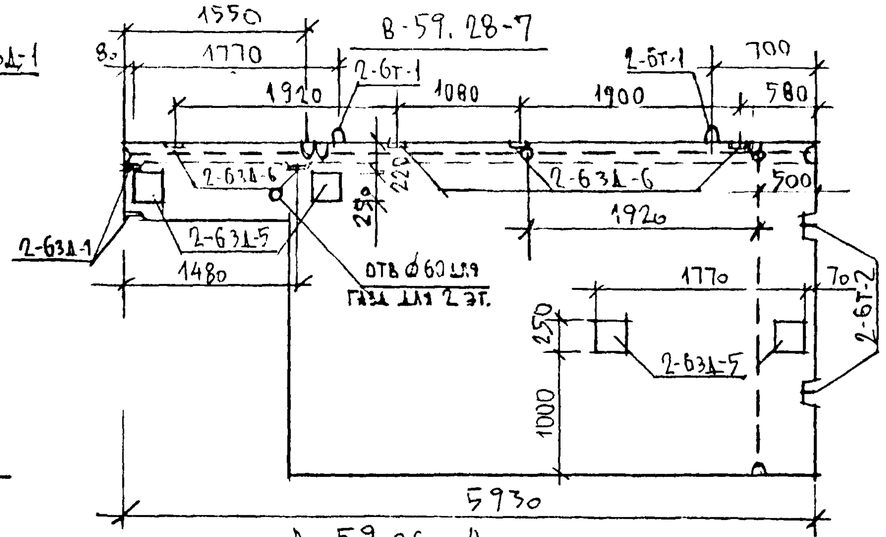

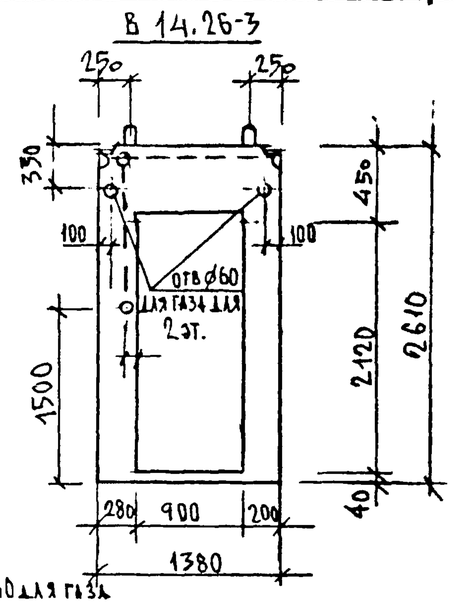

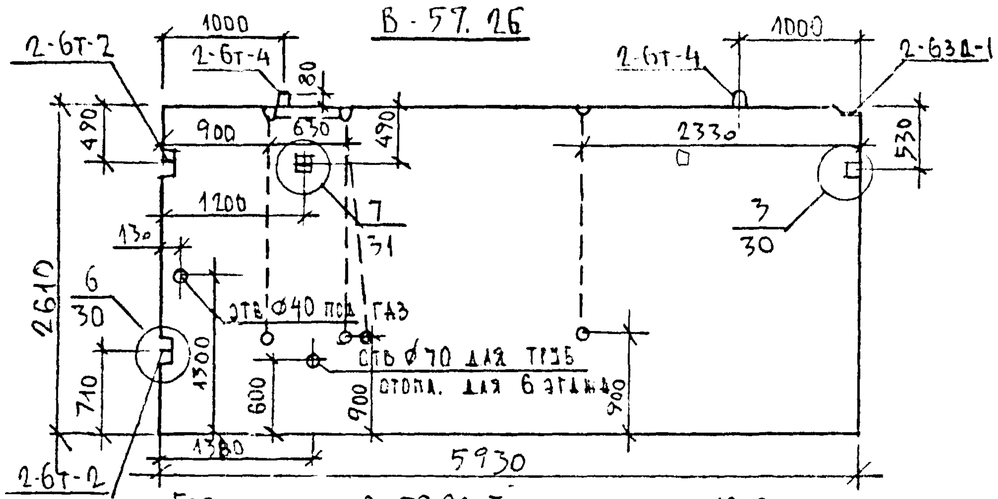

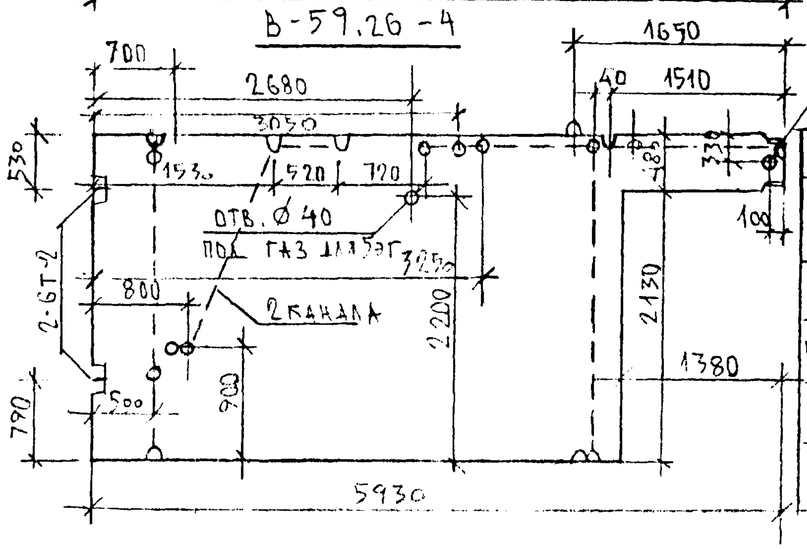

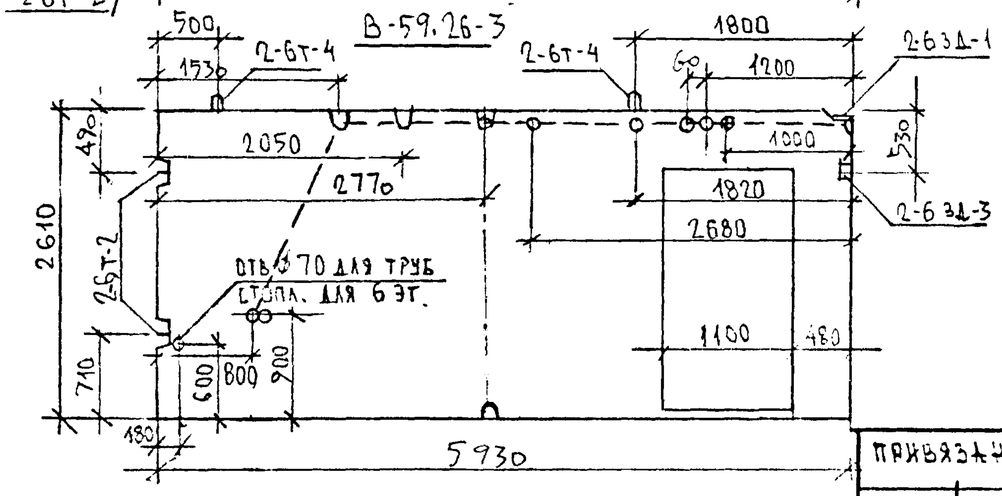

ХАРАКТЕРИСТИКА ИЗДЕЛИЯ

НАИМЕНОВАНИЕ	В-59.28-7	В-59.28-8	В-59.26	В-57.26-4	В-59.26-4	В-14.26-3
ВЕС КГ	5225	5225	6150	5225	5000	525
ОБЪЕМ БЕТОНА М3	2.09	2.07	2.46	2.09	2.00	0.21
РАСХОД МЕТАЛЛА КГ	68.72	68.72	34.19	62.15	47.61	26.1
МАРКА БЕТОНА	В12.5	В12.5	В12.5	В12.5	В12.5	В12.5

ПРИВЯЗАН:

ИНВ.N

ЗАВ.ОТД.	БАХОЛДИНА	
ГЛ.КОНСТР.	ТАЛОСО	
ГЛ.КОНСТР.	СМУРНОВА	
КОНСТР.	ХАЧАТУРЯН	
Н.КОНТР.	СМУР-ОВА	

СЕРИЯ 125 ПР-10 Р. 10.4.1-71

СХЕМА РАЗРЕЗОВ ДЛЯ ЭЛЕКТРОПРОВОДОК

СТАДИЯ	МАСШТАБ	МАСШТАБ
Р	СМ. ТАБЛ.	

ЛИСТ 30 ЛИСТОВ

КБ ПО ЖЕЛЕЗОБЕТОНУ им. А.А. ЯКУШЕВА

ИНВ.N ПОДЛ. | ПОДПИСЬ И ДАТА | ВЗАМ.ИНВ.N

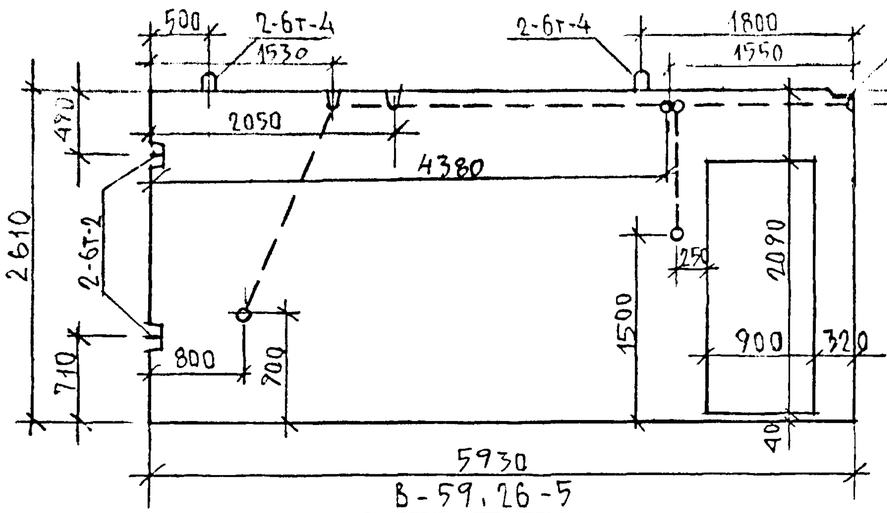

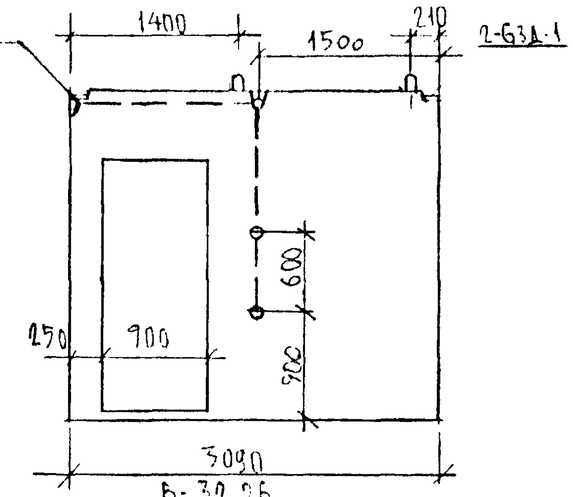

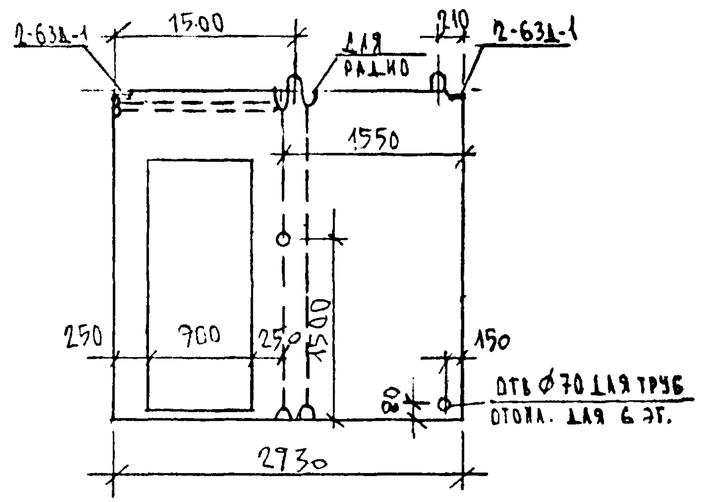

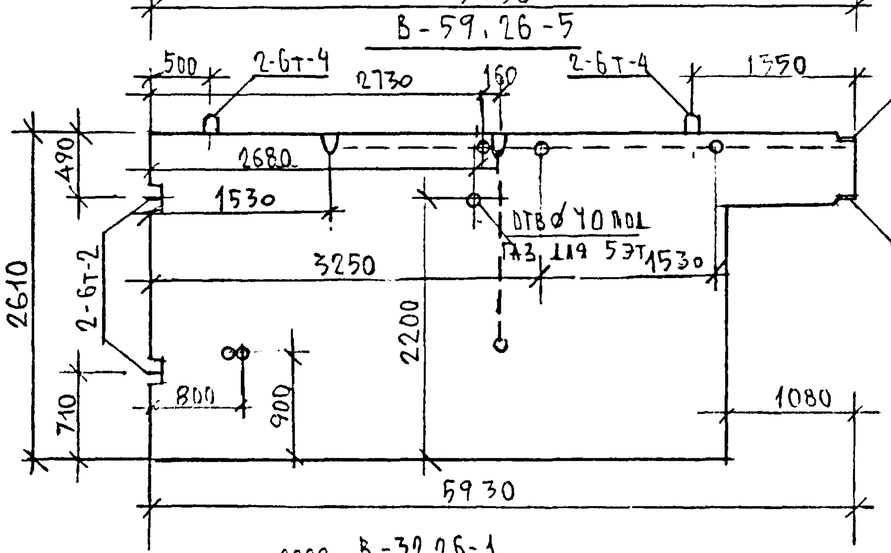

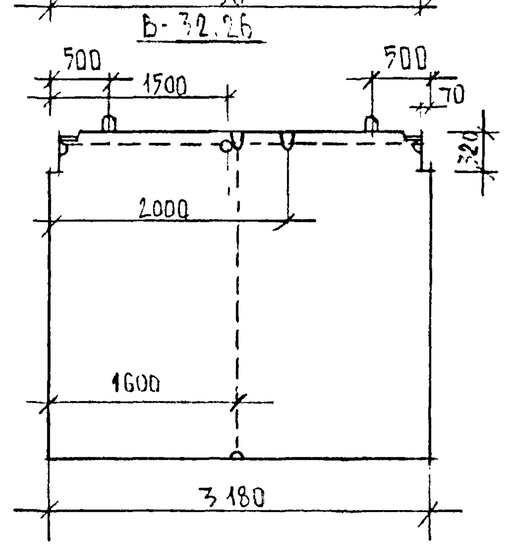

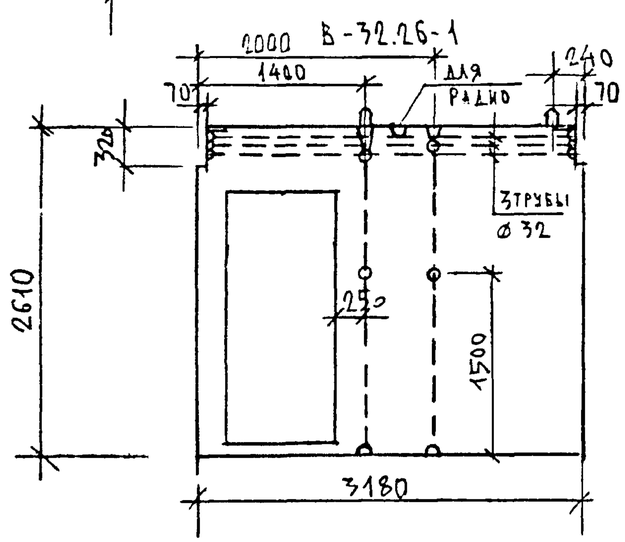

Характеристика изделия

Наименование	В-59.26-2А	В-59.26-5	В-32.26	В-32.26-1	В-31.26-1	В-29.26-3
Вес кг	5400	5250	3325	2575	2475	2375
Об'ем бетона м³	2.16	2.10	1.33	0.88	0.99	0.95
Расход метал. кг	66.29	50.19	14.54	49.30	45.42	45.19
Марка бетона	В 12.5	В 12.5	В 12.5	В 12.5	В 12.5	В 12.5

Армирование панелей В-59.26-2А и В-59.26-5 см л.2.4 альбом 10.4-49

Армирование остальн. панелей — р. 10.12-26.

Зав.отд.	Захаодина	
Гл.кон.от.	Таиров	
Гл.кон.пр.	Смирнова	
Констр.	Хаустова	

Серия 125 ч.10 р 10.4.1-71

Схема каналов для электропроводов

Стадия	Масса	Масштаб
Р	см табл	

Лист 31 Листов

Бетон В 12.5

КБ по железобетону им. А.А. Якушева

Привязан:

Инв.№ подл. | Подпись и дата | Взам.инв.№

СПП 59-3

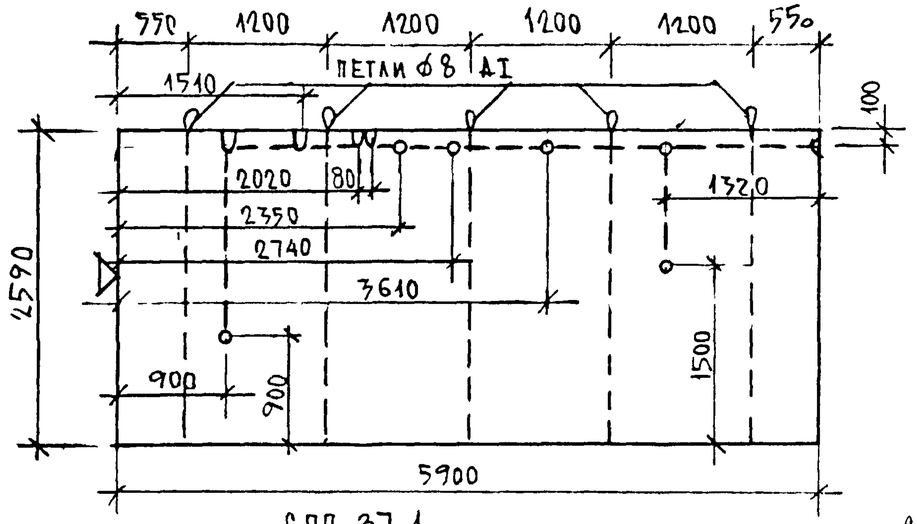

СПП 43-1

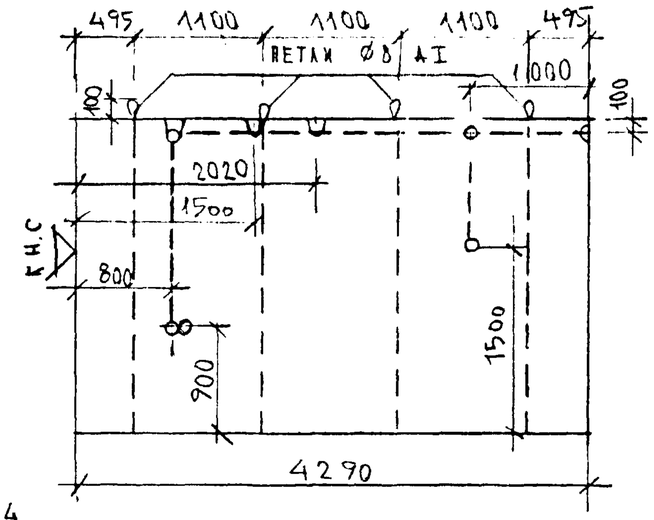

СПП 13

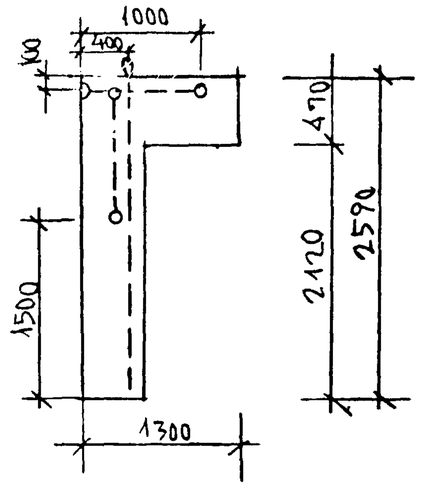

СПП 37-1

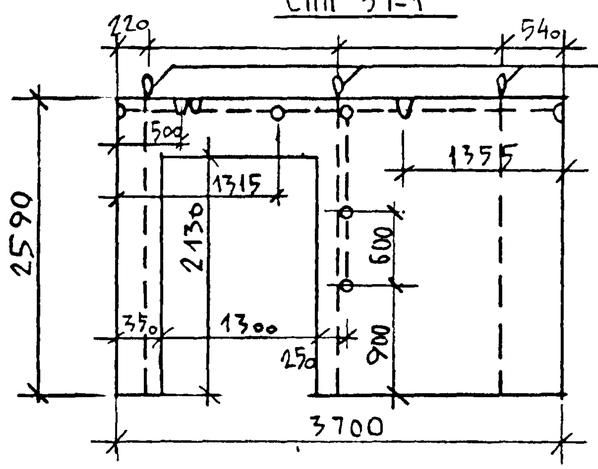

СПП 34

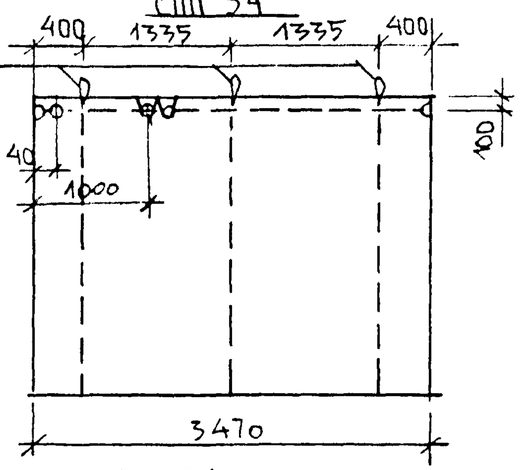

СПП 33А3

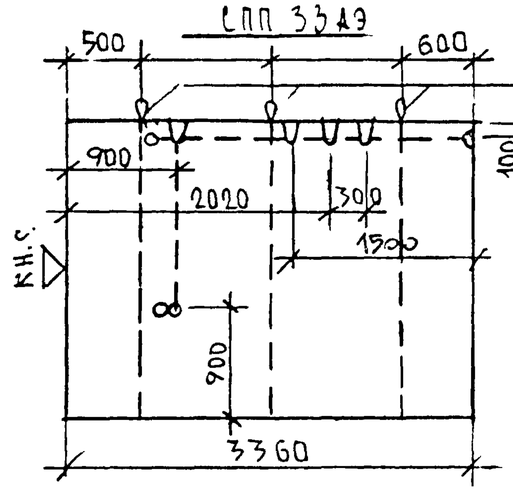

СПП 21

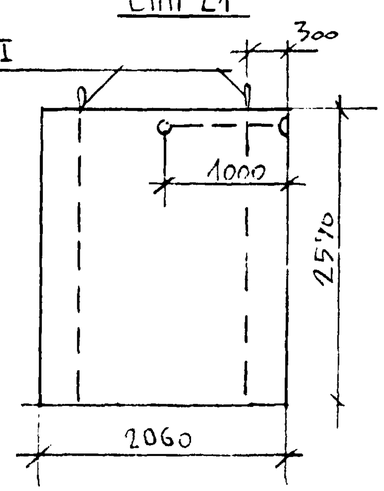

Марка	Габариты мм			Об'ем гипсобет. м3	Об'ем древес. м3		Вес метал. кг	Вес марки кг
	L	b	h		брусья	каркас		
СПП 59-3	5900	80	2590	1.13	0.07	0.01	5,5	1520
СПП 43-1	4290			0.84	0.041	0.008	4.4	1090
СПП 37-1	3700			0.62	0.036	0.024	3.3	806
СПП 34	3470			0.67	0.034	0.007	3.3	890
СПП 33А3	3360			0.65	0.033	0.006	3.3	720
СПП 13	1300			0.11	0.018	0.0012	1.1	150
СПП 21	2060			0.40	0.026	0.003	2,2	540

Зав отд	Бахолдина		
Гл. конст	Таиров		
Гл. конп	Амирова		
Констр	Хаустова		

Серия 125 ч. 10 р. 10.4.1-71

Схема каналов для электропроводок в

Гипсобетон М 35

Стадия	Масса	Масшт
Р.	см. табл	
Лист 32	Листов	

КБ по железобетону им. А.А. Якушева

СПП-30-1

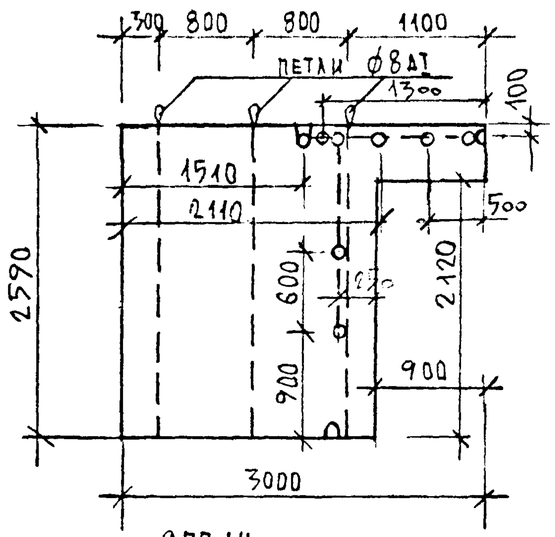

СПП 28

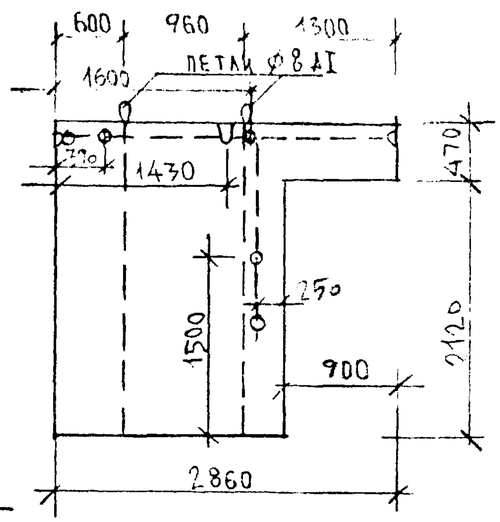

СПП 25-1

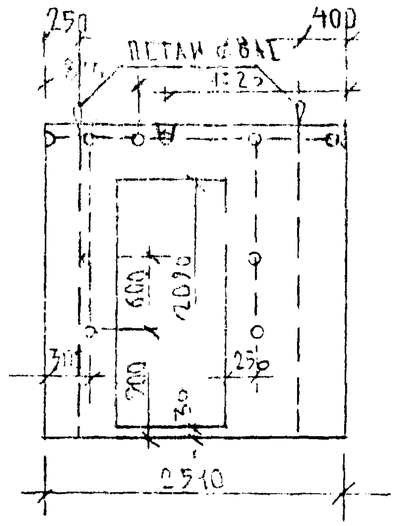

СПП 26

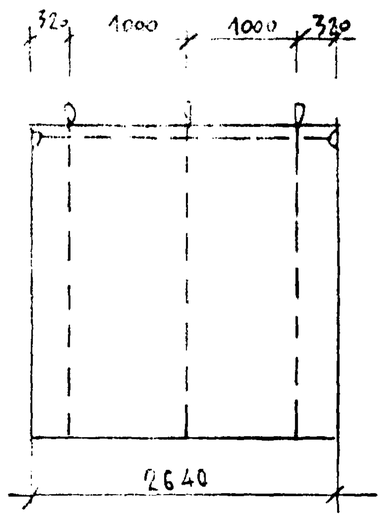

СПП 14

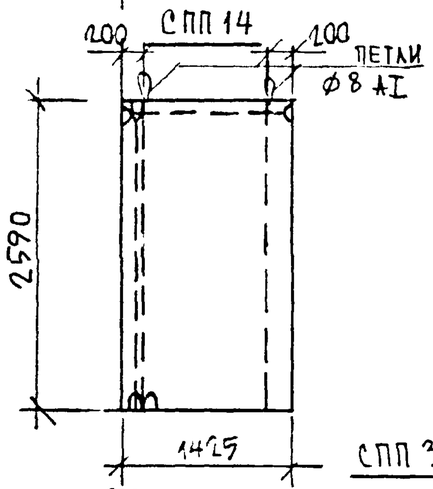

СПП 59-1

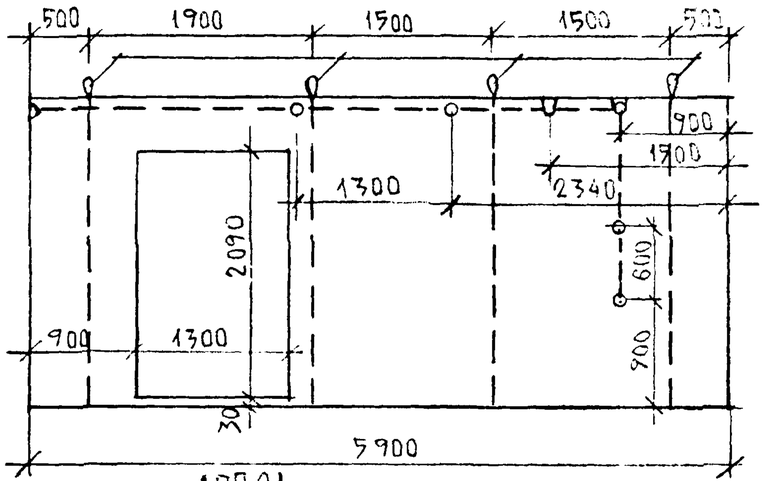

СПП 30

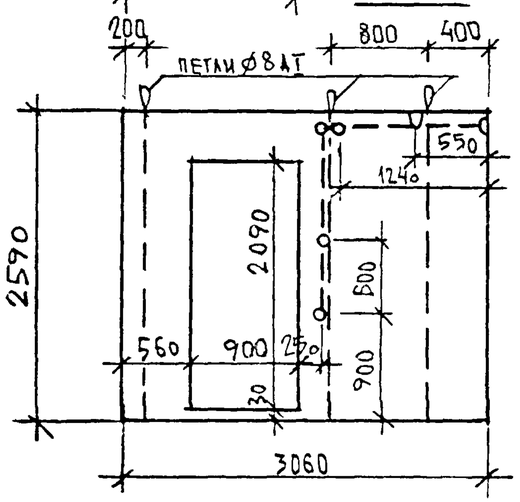

СПП 21

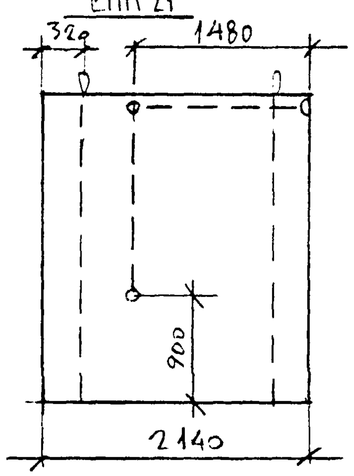

Марка	Габариты мм			Объем гипсобет. м3	Объем древ. м3		Вес метал. кг	Вес марки кг
	l	b	h		брусьев	марк		
СПП-30-1	3000	30	2590	0.46	0.046	0.006	3.3	652
СПП 28	2860			0.40	0.028	0.0043	2.2	540
СПП 25-1	2510			0.34	0.045	0.0033	2.2	450
СПП 14	1425			0.27	0.027	0.0014	2.2	350
СПП 59-1	5900			0.94	0.068	0.01	4.4	1260
СПП 30	3060			0.47	0.034	0.006	3.3	580
СПП 26	2640			0.52	0.028	0.0058	3.3	700
СПП 21	2140			0.48	0.027	0.004	2.2	550

Зав. отд.	Бахолдина		Серия 125 4.10 Р 10.4.1-71
Гл. конст.	Таиров		Схема каналов для электропроводок
Гл. контр.	Сикрыева		
Конст.	Хаустова		

Стадия	Масса	Масшт.
Р.	см. табл.	
Лист 33	Листов	

КБ по железобетону им. А.А. Якушева