ГОССТРОЙ
РСФСР

КБ
ПО ЖЕЛЕЗОБЕТОНУ

КОМПЛЕКСНАЯ СЕРИЯ ТИПОВЫХ ПРОЕКТОВ ЖИЛЫХ И ОБЩЕСТВЕННЫХ ЗДАНИЙ

СЕРИЯ 125

КРУПНОПАНЕЛЬНЫЕ ЖИЛЫЕ ДОМА ДЛЯ СТРОИТЕЛЬСТВА ВО II И III КЛИМАТИЧЕСКИХ РАЙОНАХ

ТИПОВОЙ ПРОЕКТ 125-04

БЛОК-СЕКЦИЯ 9и ЭТАЖНОГО ДОМА ТОРЦОВАЯ ЛЕВАЯ НА 36 КВАРТИР - 1Б 2Б 2Б 3Б

ЧАСТЬ 5 ЭЛЕКТРООБОРУДОВАНИЕ

ЧАСТЬ 6 СЛАБОТОЧНЫЕ УСТРОЙСТВА

11734-05
ЦЕНА 1-02

Центральный институт типового проектирования просит дать Ваши замечания и предложения по улучшению качества направляемого Вам проекта.

ТИПОВОЙ ПРОЕКТ .....
(номер проекта)

Наименование проекта . . . . . .

. . . . . .

Проектная организация-автор проекта . . . . . .

Замечание о недостатках в проекте (нерациональные объемно-планировочные и конструктивные решения, ошибки, опечатки, полиграфические дефекты и т.п.) и предложения по их устранению . . . . . .

Подпись должностного лица, наименование организации и ее адрес

. . . . . .

. . . . . .

ЦЕНТРАЛЬНЫЙ ИНСТИТУТ ТИПОВОГО ПРОЕКТИРОВАНИЯ ГОССТРОЯ СССР

107066, Москва, Б-66, Спартаковская ул., 2а, корпус В

Сдано в печать 15I 1974 года

Заказ № 443 Тираж 150 экз.

КОМПЛЕКСНАЯ СЕРИЯ ТИПОВЫХ ПРОЕКТОВ
ЖИЛЫХ И ОБЩЕСТВЕННЫХ ЗДАНИЙ

СЕРИЯ 125

КРУПНОПАНЕЛЬНЫЕ ЖИЛЫЕ ДОМА ДЛЯ СТРОИТЕЛЬСТВА ВО II И III
КЛИМАТИЧЕСКИХ РАЙОНАХ

ТИПОВОЙ ПРОЕКТ 125-04

БЛОК-СЕКЦИЯ 9-ЭТАЖНОГО ДОМА ТОРЦОВАЯ ЛЕВАЯ НА 36 КВАРТИР $1^{Б}2^{Б}2^{Б}3^{Б}$

СОСТАВ ПРОЕКТА

Часть 0.1 Архитектурно-строительные чертежи ниже отм ±0.00.
Раздел 01-1. Здание с ленточными фундаментами.

Часть 0.2 Отопление и вентиляция ниже отметки ±0.00
Раздел 02-1. Здание с ленточными фундаментами /вариант с параметрами теплоносителя - 105°-70°С/

Часть 03. Водоснабжение, канализация и водостоки ниже отм. ±0.00
Раздел 03-1. Здание с ленточными фундаментами.

Часть 1. Архитектурно-строительные чертежи выше отм. ±0.00
Часть 2. Отопление и вентиляция выше отметки ±0.00.
Раздел 2-1. Вариант с параметрами теплоносителя 105°-70°С.

Часть 3. Водоснабжение, канализация и водостоки выше отм. ±0.00
Часть 4. Газоснабжение.
Часть 5. Электрооборудование.
Часть 6. Слаботочные устройства.
Часть 8. Смета.

Часть 9. Узлы и детали
Раздел 9.1 Типовые секции. Архитектурные решения. Детали.
Раздел 9.2 Монтажные узлы и детали
Раздел 9.6 Архитектурные детали /дополнение/
Часть 10. Изделия заводского изготовления.
Раздел 10.1-1 Наружные стеновые панели из легкого и ячеистого бетона толщ. 250-300мм.
Раздел 10.1-2 Наружные стеновые панели из легкого бетона толщ. 350-400мм.
Раздел 10.2-1 Внутренние стеновые панели
Раздел 10.3-1 Многопустотные панели перекрытия шириной 2390мм.
Раздел 10.4-1 Прочие сборные изделия из тяжелого бетона
Раздел 10.4-4 Прочие сборные изделия /железобетонные, металлические и деревянные)
Раздел 10.5-1 Перегородка и изделия полов.
Раздел 10.6-1 Деревянные изделия
Раздел 10.7-1 Металлические изделия.
серия 75 Раздел 10.8-1 Санитарно-технические кабины /строительная часть/
серия 75 Раздел 10.8-2 Санитарно-технические кабины/санитарно-техническая часть/
Раздел 10.9-1 Изделия нулевого цикла
Типовой проект НМ-41, УМ-64 чертежи мусоропровода.

ЧАСТЬ 5
ЭЛЕКТРООБОРУДОВАНИЕ
ЧАСТЬ 6
СЛАБОТОЧНЫЕ УСТРОЙСТВА

Разработан:
конструкторским бюро
по железобетону
Госстроя РСФСР.

Утвержден:
Госкомитет по гражданскому
строительству и Архитектуре
при Госстрое СССР
приказ № 278 от 30/XII-1969 г.
введен в действие
КБ по железобетону
приказ № 119 от 6/II-1972 г

1734-05 2

Содержание частей 5 и 6.

NN п/п	НАИМЕНОВАНИЕ ЛИСТОВ	NN ЛИСТ	NN СТР.
1	Содержание альбома	1	2
	Электрооборудование		
2	Пояснения к проекту	Э-1	3
3	Спецификация	Э-2	4
4	Однолинейная расчетная схема	Э-3	5
5	Магистральная сеть. Электроосвещение техподполья	Э-4	6
6	Электроосвещение 1го этажа секции 1б-2б-2б-3б /левая/	Э-5	7
7	Электроосвещение типового этажа секции 1б-2б-2б 3б /левая/	Э-6	8
8	Установка вводно-распределительного устройства. Вывод магистральных линий	Э-7	9
9	Узлы прокладки магистральных и групповых линий	Э-8	10
	Слаботочные устройства		
10	Указания по привязке. Указания по монтажу.	Р-1	11
11	Спецификация. Условные обозначения. План кровли и скелетная схема сетей	Р-2	12
12	План технического подполья и 1го этажа.	Р-3	13
13	План типового этажа.	Р-4	14
14	Слаботочный распаечный шкаф.	Р-5	15

1971	9ти эт. т. блок-секция 1б-2б-2б-3б (левая) на 36 квартир	Содержание альбома	Типовой проект 125-04	Части 5, 6	Лист 1

ГПИ Госстроя РСФСР по железобетону
Отдел спецработ
Гл. инженер КБ Ф. Звездин
Гл. конструктор КБ М. Скрынченко
Нач. отдела В. Малашенкова
Гл. конструктор пр. Ф. Звездин
Гл. архит. пр.
Гл. конструктор пр. В. Болтинский
Конструктор I кат. Я. Фельман
Техник Б. Френдин
Проверил П. Афанасьев
Г. Пачеешева
Согласовано
Арх. №

Электрооборудование блок-секций разработано на основании действующих правил устройства электроустановок (ПУЭ-VII-1) и строительной нормали СН-297-64.

Основанием проекта послужили архитектурно-строительная и санитарно-техническая части проекта.

Комплектация жилых домов осуществляется из сочетаний рядовых, угловых и торцевых блок-секций.

Электрооборудование блок-секций выполнено как самостоятельный объект, имеющий питание электроэнергией от вводно-распределительного устройства типа ВРУ-81; Р20 установленного в данной секции.

Вводно-распределительное устройство размещается на 1м этаже в электрощитовой.

Потребителями электроэнергии блок-секций являются электроосветительные и бытовые электроприемники, пассажирский лифт.

В случае запитки нескольких квартирных стояков от одной группы распредустройства, стояки подключаются через автоматические выключатели типа АП-50-3мт, монтируемые в электрошкафах типа ШС-1м на 1м этаже.

Этот пункт решается при привязке дома.

Вертикальные питающие стояки прокладываются в каналах электропанелей и в тонкостенных стальных трубах.

В электропанелях предусмотрены ниши для совмещенных электрошкафов ШС-1м.

Электрошкафы типа ШС-1м комплектуются для каждой квартиры счетчиком учета электроэнергии, двухполюсным выключателем (на вводе) и двумя автоматами $АБ\frac{25}{75}$ (по одному на каждую группу). Слаботочные устройства монтируются в электрошкафах в специальном отсеке.

Учет электроэнергии потребителей домоуправления осуществляется на распределительной панели щита раздельно для осветительных и силовых токоприемников.

Для снабжения электроэнергией лифта и освещения лифтовой шахты от распредустройства прокладываются два стояка.

Управление освещением лестниц и входов принято автоматическим, работающим от фоторелейного устройства.

Фотодатчик монтируется с внутренней стороны наружной рамы окна таким образом, чтобы на фотосопротивление не попадали прямые солнечные лучи или световой поток от посторонних источников света.

Управление освещением карманов осуществляется от программного реле времени, с поэтажной установкой выключателей.

Выключатель освещения технического подполья устанавливается у входа в подполье.

В оборудуемой секции применена скрытая сменяемая проводка внутри квартирной сети проводом марки АППВС в каналах стеновых панелей перегородках и пустотах плит перекрытия.

Питающие линии и групповая сеть домоуправления в подполье выполняются проводом марки АПВ-500 в стальных тонкостенных трубах, проложенных открыто.

Каналы, ниши и гнезда для установки штепсельных розеток, ответвительных коробок и выключателей предусматриваются в строительных изделиях здания при изготовлении их на заводе.

Стыкование отдельных элементов канальной проводки в общую схему, производится через отверстия полукруглой формы-лунки, оставляемые в стеновых панелях при каналообразовании. После стыковки эти отверстия закрываются крышками.

Выводы проводов на потолочные светильники осуществляются с помощью потолочных розеток типа „РП-1".

Для каждой квартиры предусматривается установка электрического звонка с кнопкой. Звонковая проводка выполняется проводом марки ППВС-2 × 0.75 мм².

В оборудуемом жилом доме намечено применить централизованную заготовку узлов проводок, выполняемую на монтажно-заготовительном участке.

Вся сеть квартиры разбивается на 2-3 узла, в пределах которых выполняются все соединения проводов.

Крупные узлы (заготовки) комплектуются на несколько квартир или этаж дома и со всеми другими необходимыми материалами доставляются на монтаж.

В целях улучшения звукоизоляции отверстия в стеновых и потолочных панелях необходимо уплотнять звукоизолирующим материалом и закрыть полукруглой коробкой типа КОН-2 (У1266).

При монтаже строительных конструкций здания необходимо принять меры, исключающие возможную заливку бетонным раствором отверстий, ниш, каналов, предусмотренных в ж.б. изделиях.

Все металлические нетоковедущие части электрооборудования (каркасы шкафов, стальные трубы электропроводки и т.п.) подлежат заземлению путем металлического соединения с нулевым проводом сети.

Металлические корпуса ванн должны иметь соединения с трубами водопровода для уравнивания потенциалов, появление которых на корпусах ванн возможно при неисправности электропроводки.

Для подавления радиопомех на вводном устройстве между каждой фазой и нулем включаются конденсаторы типа КЗ-1.0 мкф 1000в.

Расчетные нагрузки групповой осветительной сети лестничных клеток и техподполья приняты по светотехническому расчету с учетом коэффициента спроса Кс-1.

Расчетные нагрузки групповой сети квартир приняты по нормам удельных нагрузок (в т/м²).

Расчетные нагрузки магистральных линий квартир приняты по нормам удельных нагрузок на одну квартиру (1 квт) и числа квартир, питаемых данной линией с учетом коэффициента одновременности.

Выбор мощности ламп накаливания произведен в соответствии с требованиями СН-297-64 и составляет:

	санузел - 25 квт	коридор - 60 вт.
	ванная - 40 кв.	кухня - 75 квт.
Жилые комнаты	площадью до 6 кв. метров	- 75 вт.
	до 8 кв. метров	- 100 вт.
	до 12 кв. метров	- 150 вт.
	12 кв. метров и более	200 вт.

Монтаж электрооборудования блок-секций выполнить на основании действующих правил устройств электроустановок (ПУЭ) и монтажных инструкций.

1971	9эт. блок-секция $1^б$-$2^б$-$2^б$-$3^б$ (левая) на 36 квартир	Пояснительная записка.	Типовой проект 125-04	Часть 5	Лист Э-1

Ф. Звездин
М. Скрынченко
Ф. Звездин
Отдел спецработ
Гл. инженер М.Я. Шнайдер
Нач. отдела Ф.Ф. Звездин
Гл. конструктор пр-та Н. Афанасьев
Гл. архитектор пр-та Г. Маневцева
Проверил
Согласовано: Гл. инженер Ленгипрогорстроя Ю.Ф. Ковальский
Утверждено: Главгражданстроем при Госстрое СССР

NN п/п	Условные обозначен.	Наименование и техническая характеристика	Тип	Гост ТУ	Ед изм.	Количество технол. подп.	Количество этажн.	Количество всего	Примечание
1	2	3	4	5	6	7	8	9	10
		I Электроизделия							
1		Щит вводно-распределительный 2х панельный	ВРУ-81-920	А1610					
		Вводная панель комплектуется:	ВРУ-81						
		а) переключатель 3х полюсный центральный	ПЦ-250		шт.		1	1	
		б) предохранитель	ПН2-250	ГОСТ 7541-62	шт.		6	6	
		в) плавкая вставка к предохранителю ПН2-250; Iвст=80А			шт.		6	6	
		г) контактная стойка переднего присоединения к предохранителю ПН2-250			шт.		12	12	
		д) конденсатор помехоподавляющий емкостью 1 мкф 1000в.			шт.		6	6	
		Распределительная панель комплектуется:	ВРУ-920						
		а) счетчик активной энергии 3х фазный 380/220в; 5А	СА-4У-И672		шт.		1	1	
		б) счетчик активной энергии 3х фазный 380/220в, 30А прямого включения.	СА-4И672П		шт.		1	1	
		в) трансформатор тока катушечный 220/380в.	ТК-20; 100/5 А		шт.		3	3	
		г) предохранитель	НПН2-60	ГОСТ 7541-62	шт.		18	18	
		д) плавкая вставка к предохранителю НПН2-60 Iвст=60А			шт.		6	6	
		е) плавкая вставка к предохранителю НПН2-60 Iвст=20А			шт.		12	12	
		ж) контактная стойка переднего присоединения к предохранителю НПН2-60			шт.		18	18	
		з) выключатель однополюсный			шт.		3	3	
		и) выключатель автоматический бытовой с расцепителем 15А	АБ 25/15		шт.		10	10	
		к) фотовыключатель АО с фотодатчиком			шт.		1	1	
		л) пускатель магнитный	ПМЕ-221		шт.		1	1	
		м) реле промежуточное	РПМ-01/8		шт.		1	1	
		н) реле времени программное	2РВМ		шт.		1	1	
2		Электрошкаф совмещенный этажный	ШС-1М	А-1236	шт.		9	9	
		Шкаф комплектуется:							
		а) счетчик активной энергии 1фазный 220в; 5А	СО-2М		шт.		4	4	
		б) выключатель автоматический бытовой с расцепителем 15А	АБ-25/15		шт.		8	8	
		в) выключатель 2х полюсный квартирный			шт.		4	4	
3		Трансформатор местного освещения 25 вт; 12в	ЯТП-0.25/12	А-789	шт.	1	–	1	
		II Осветительная арматура							
1		Патрон подвесной карболитовый	тип 3388		шт.		144	144	
2		Светильник бра керамическое	БКВ-00	ГОСТ 8607-63	шт		104	104	
3		Патрон настенный			шт.		27	27	
4	60	Светильник для лампы 60 вт.	НСП 02х60	ГОСТ 11867-66	шт.	9	–	9	
5	200	Светильник рудничный для лампы 100 вт	РН-200		шт.	2	–	2	
6		Плафон однолампновый			шт.	–	23	23	
		III Установочные материалы							
1		Выключатель однополюсный для скрытой проводки 6А; 250в.	индекс 0223	ГОСТ 7397-62	шт.		223	223	
2		Тоже сдвоенный	индекс 0282	ГОСТ 7397-62	шт.		152	152	
3		Выключатель однополюсный брызгонепроницаемый 6А; 250в	индекс 0261	ГОСТ 7397-62	шт.	2	7	9	
4		Выключатель автоматический лестничный открытой установки 25А; 250в	АВ-20	СТУ-104-129-63	шт.	–	9	9	

1	2	3	4	5	6	7	8	9	10
5		Розетка штепсельная 2х полюсная для скрытой проводки 6А; 250в	индекс 0327	ГОСТ 7396-62	шт.		234	234	
6		Тоже сдвоенная	индекс 0334	ГОСТ 7396-62	шт.		36	36	
7		Розетка штепсельная брызгонепроницаемая	индекс 0325	ГОСТ 7396-62	шт.		–	–	
8		Звонок электрический безискровый	ЗП-220	ГОСТ 7220-66	шт.		36	36	
9		Кнопка звонковая	КОЧ	ГОСТ 10023-62	шт.		36	36	
10		Розетка потолочная	РП-1		шт.		144	144	
11		Клемма люстровая	КЛ-25		шт.		63	63	
12		Коробка для вставных выключателей и штепсельных розеток	У-196		шт		554	554	
13		Коробка ответвительная	У-197		шт.		100	100	
14		Коробка полукруглая	КОН-1	У-1268	шт.		50	50	
15		Коробка для протяжки проводов	У-994		шт.	5	30	35	
16		Ящик протяжной	У-997м	ЯП-442м	шт.		–	–	
17		Ящик протяжной	У-998м	ЯП-642м	шт.	1	–	1	
18		Коробка ответвительная	У-78		шт.		100	100	
19		Коробка ответвительная	У-80		шт.		80	80	
		IV Провода и трубки ПХВ							
1		Провод с алюминиевыми жилами и полихлорвиниловой изоляцией сечением 16 кв. мм.	АПВ-16	ГОСТ 6323-62	м	20	130	150	
2		Тоже сечением 10 кв. мм	АПВ-10	ГОСТ 6323-62	м	30	130	160	
3									
4									
5		Тоже сечением 25 кв мм	АПВ-25	ГОСТ 6323-62	м	180	400	580	
6									
7		Тоже спаренный сечением 2х2.5 кв. мм.	АППВ62х2.5	ГОСТ 6323-62	м		1800	1800	
8		Тоже спаренный сечением 3х 2.5 кв. мм.	АППВ(3)х2.5	ГОСТ 6323-62	м		900	900	
9		Провод с медными жилами сечением 2х0.75 кв. мм.	ППВС2х0.75	ГОСТ 6323-62	м		200	200	
10									
11									
12									
13									
14									
15									
		V Трубы							
1		Труба стальная тонкостенная Ф вн = 18		ГОСТ	м				
2		Тоже Ф вн = 25		ГОСТ	м	90	300	390	
3		Тоже Ф вн = 32		ГОСТ	м	25	60	35	

1971	9эт. р.т. блок-секция 1Б-2Б-2Б-3Б (дв.вых) на 36 квартир	Спецификация.	Типовой проект 125-04	Часть-5	Лист 9-2

Гл. инженер: Ф.Звездин. Гл. конструктор: И.Сухрыченко. Нач. отдела: Ф.Звездин. Гл. констр. пр-та: Конст. кат. Гл. арх. пр-та: Проверил. Гл. констр. пр-та: В.Болтинский. Конст. кат.: Я.Фельман. Гл. констр. К.Б.: Б.Фрейдин. Гл. арх. пр-та: Л.Афанасьев. Отдел спецработ: Г.Пачинцева.

КБ по железобетону Госстроя РСФСР

11734-05 5

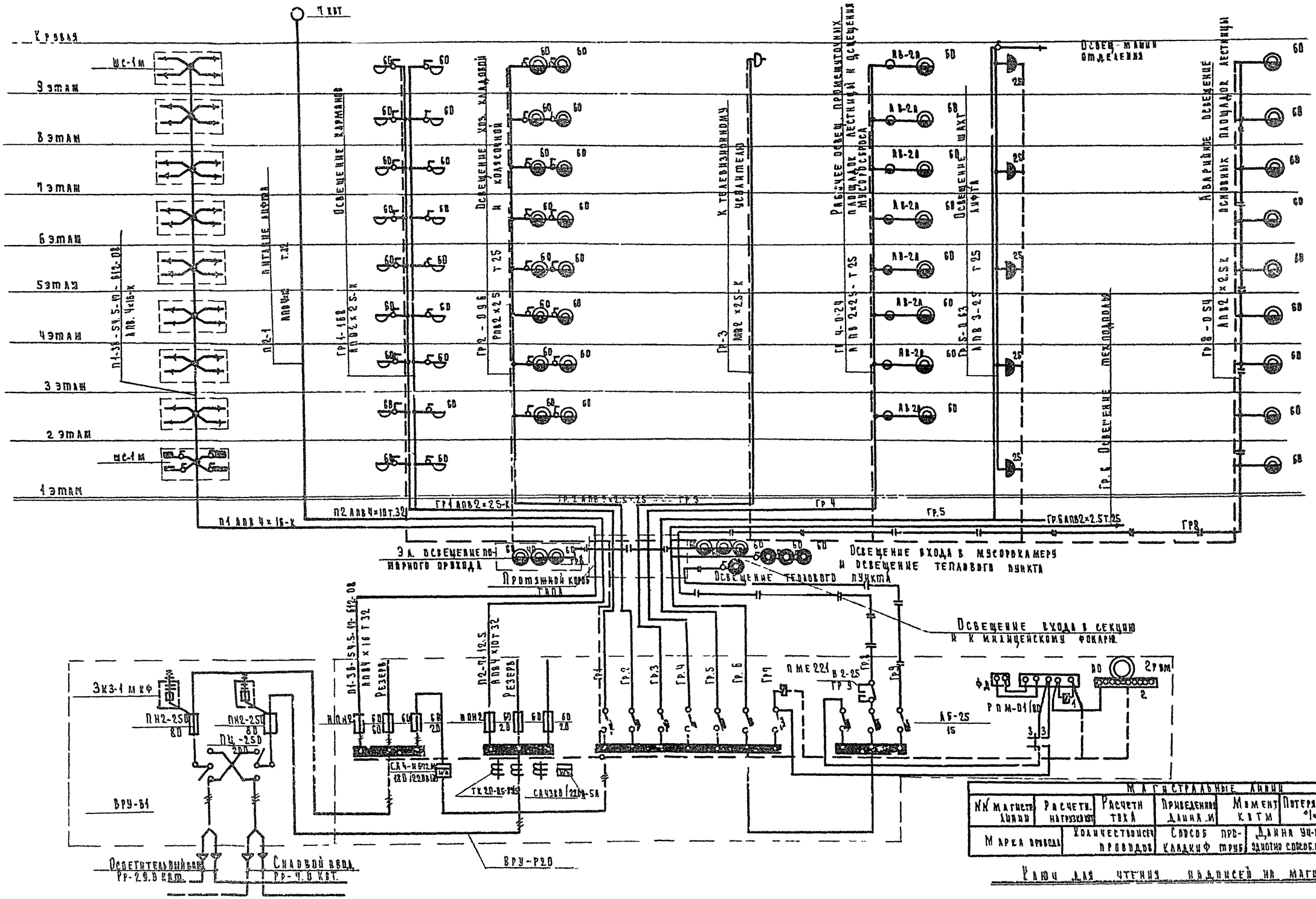

1971	9 эт Т блок-секция 1Б-2Б-2Б-3Б (лев.) на 3Б квартир	Однолинейная расчетная схема	Типовой проект 125-04	Часть 5	Лист 3-3

11734-25 6

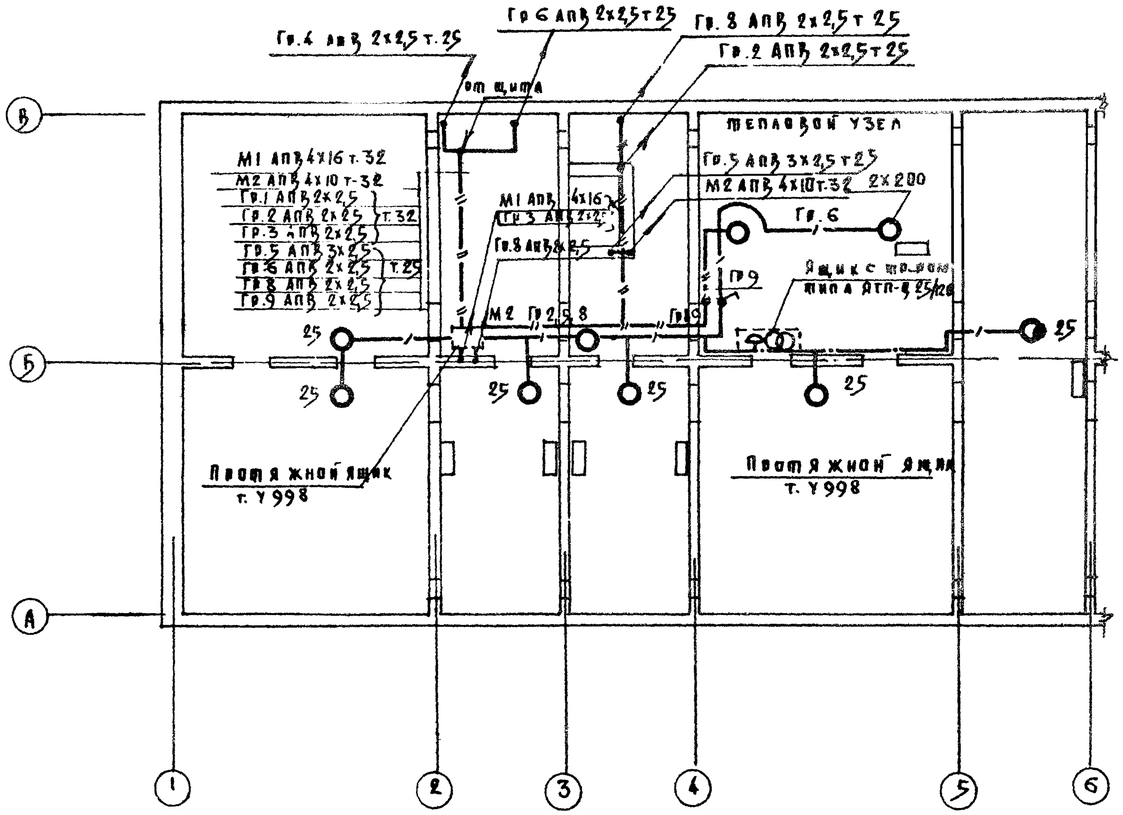

1971	9эт. блок-секция 15-25-25-35/левая/ на 36 квартир	Магистральная сеть электроосвещение техподполья	типовой проект 125-04	часть 5	лист Э-4

11734-05

КБ по железобетону Госстроя РСФСР	Гл. инженер КБ		Гл. конструктор КБ	Нач. отдела	Гл. архитектор-та
Отдел спецработ	Гл. конструктор		Гл. конструктор	Гл. конструктор	Гл. архитектор
	Гл. инженер		Гл. конструктор	Гл. конструктор	Гл. архитектор
	Ф.З. Бездин	М. Скрыпченко	В.Е.А. Конст.	В.Е.А. Конст.	Ф.З. Бездин
	Согласовано				
	Ф.Е.А. Конст.	Панфилов			
	Арх.				

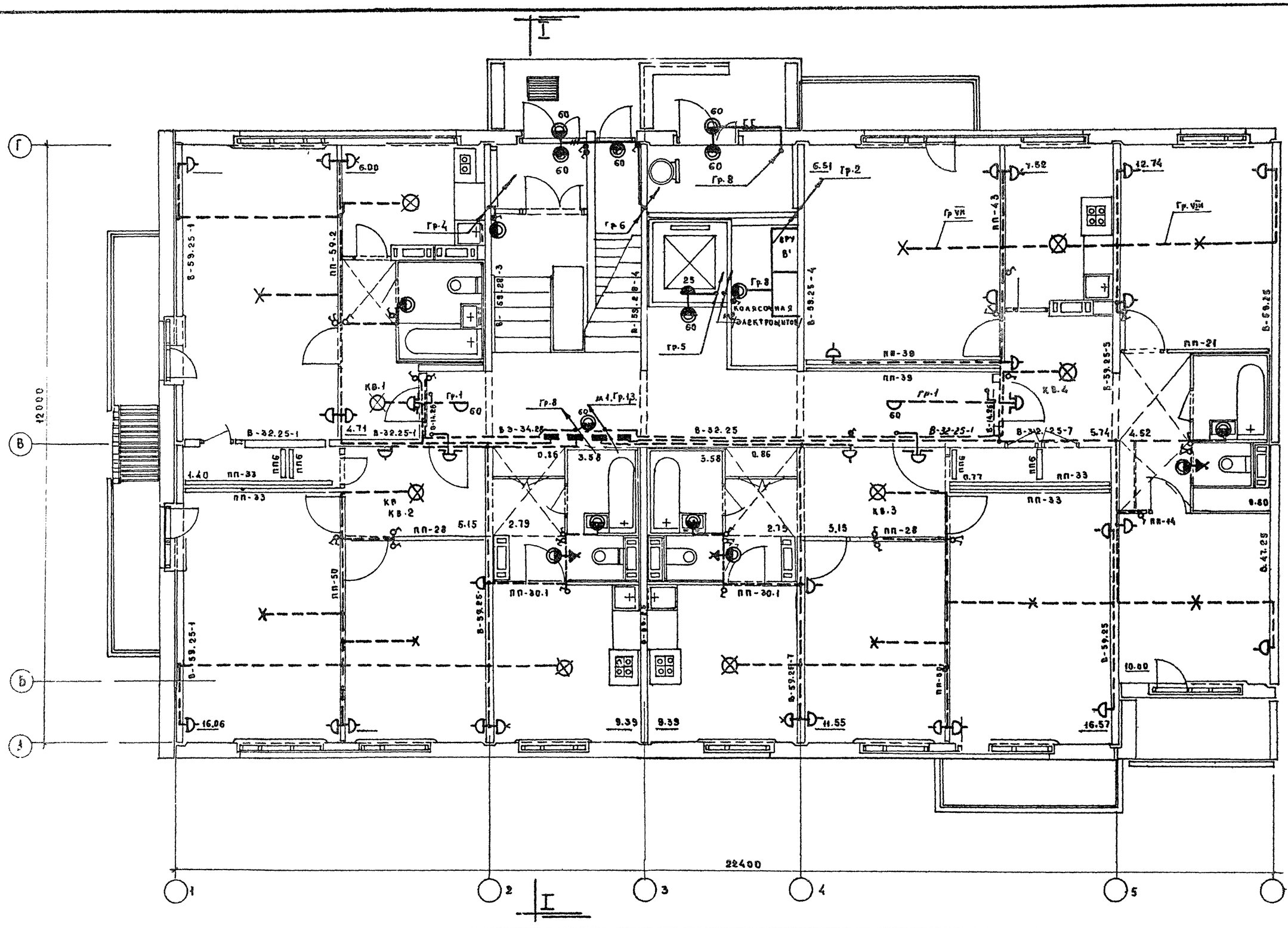

197	9эт. т. блок-секция 1б.2б.2б.3б/левая/ на 36 квартир	Электроосвещение I-го этажа секции 1б.2б.2б.3б/левая/	Типовой проект 125-04	Часть-5	Лист Э-5

11734-05 8

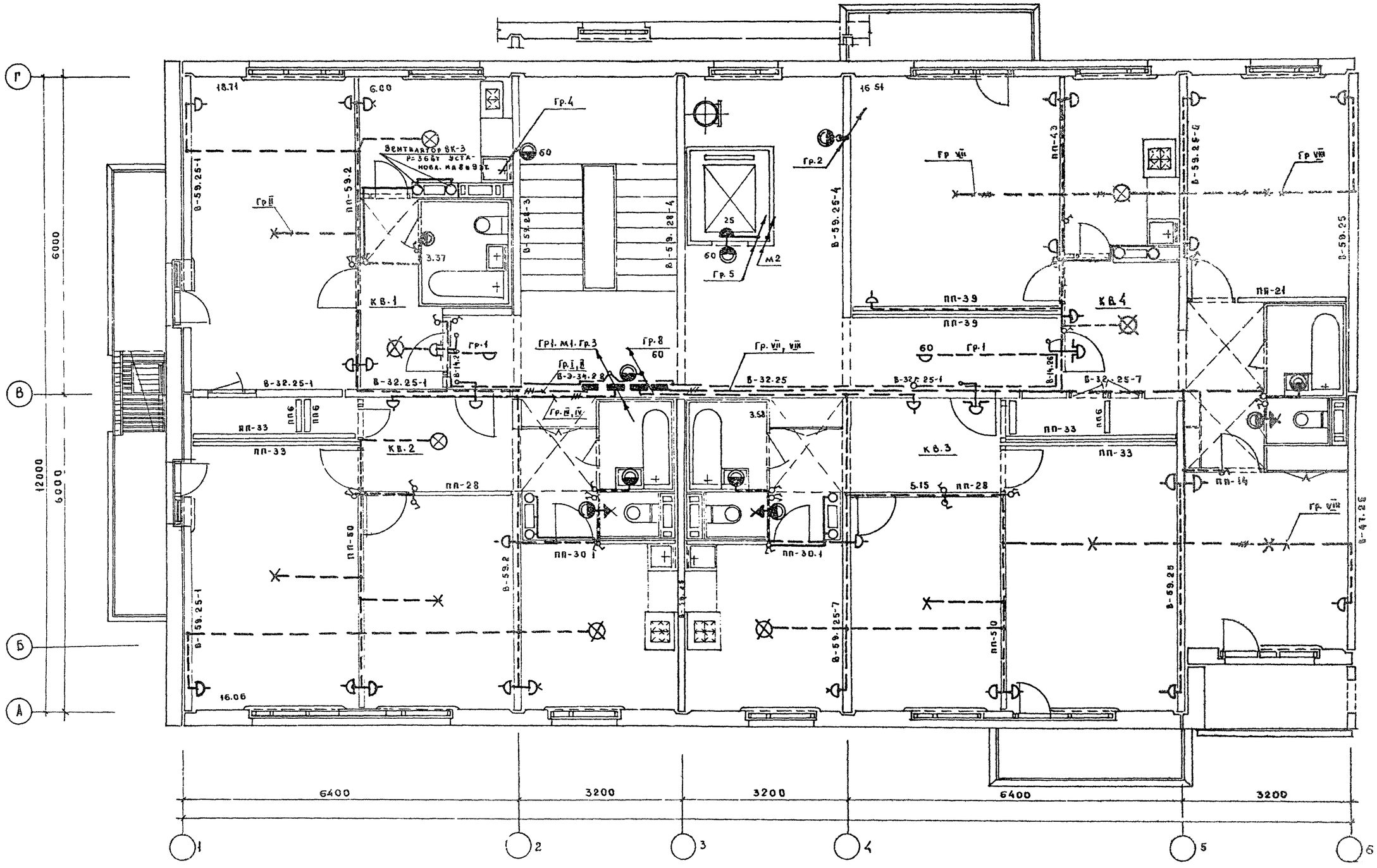

1971	9 эт. т. блок-секция 1б. 2б. 2б. 3б/левая/ на 36 квартир	Электроосвещение типового этажа Секции 1б. 2б. 2в. 3б/левая/.	Типовой проект 125-04	Часть-5	Лист Э-5

Н734-05 9

Арх. №

Согласовано

Главный инженер проекта Ф. Збезаин

Гл. конструктор проекта Н. Скевченко

Гл. инженер Б. Болтинский

Гл. конструктор Я. Фельман

Гл. конструктор Б. Фрейман

Гл. архитектор П. Лачинян

Гл. инженер Ф. Збезаин

Гл. конструктор В. Г. Л. Констр.

Нач. отдела В. А. Констр.

Гл. конструктор П. Афанасьев

Отдел спецработ

Инженер Ф. Ракович

Инженер Г. Лачинян

Проверил Г. Лачинян

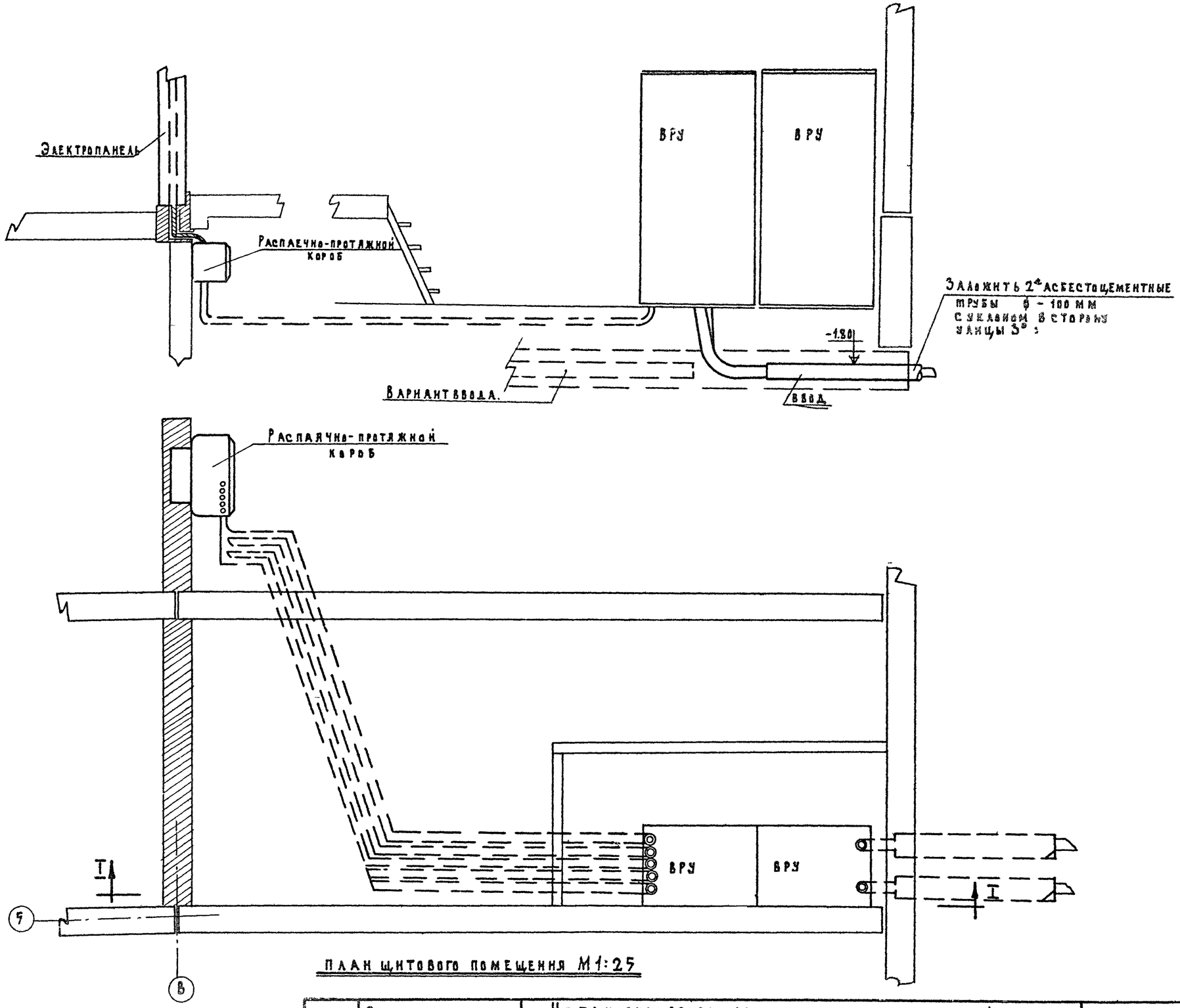

ПЛАН ЩИТОВОГО ПОМЕЩЕНИЯ М1:25

1971	9 эт. р. блок-секция 1Б-2Б-2Б-3Б (левая) на 76 квартир	Установка вводно-распределительного устройства. Вывод магистральных линий	Типовой проект 125-04	Часть-5	Лист 3-7

Ш. Звездин
И. Ф. Рыженко
Ш. Звездин
Серенко
Болотин
Л. Фрейдин
В. Фрейдин
П. Афанасьев
Г. Пачеменко
Проверил

11734-05 10

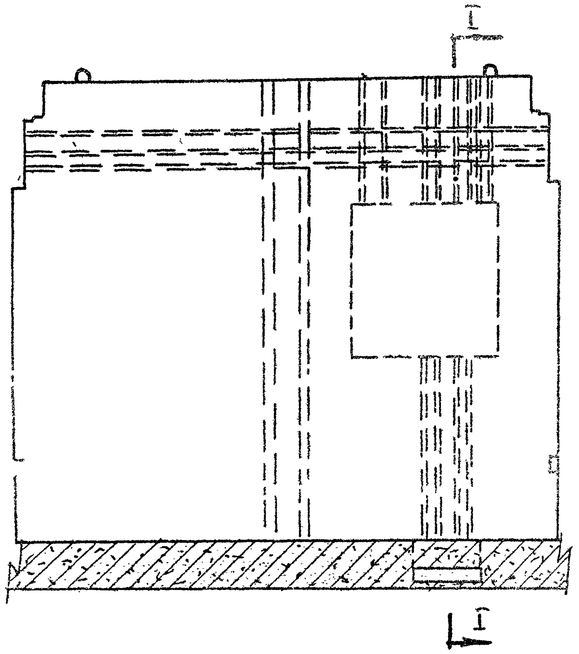

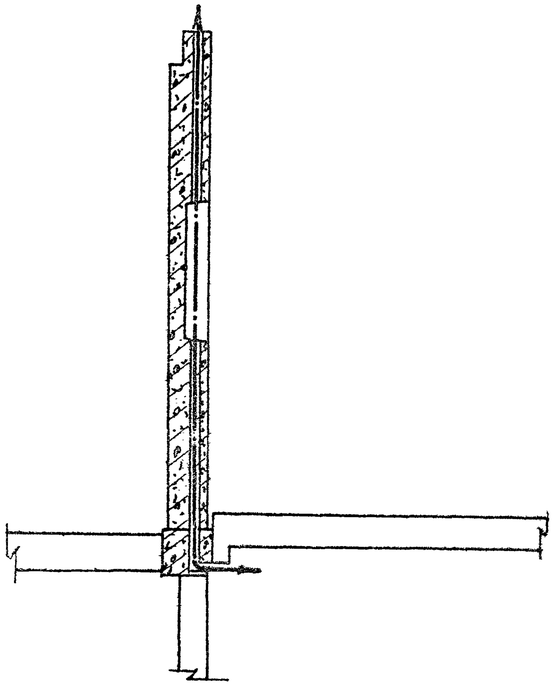

Разрез I-I

Узел прокладки проводов в электропанели

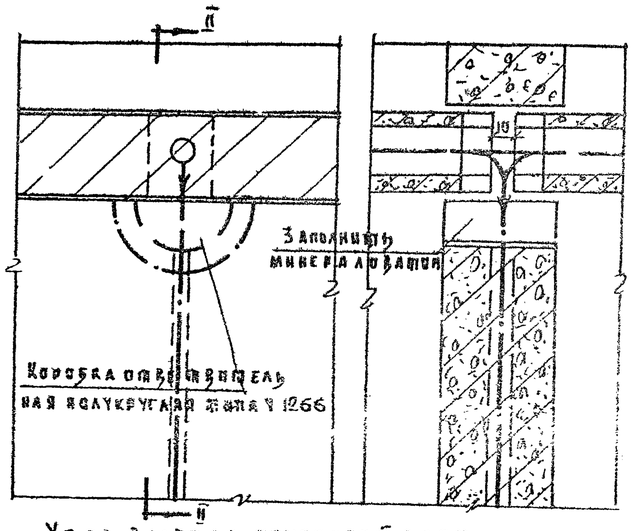

Узел выхода групповой сети из панели перекрытия в стеновую панель М 1:5

Разрез II-II

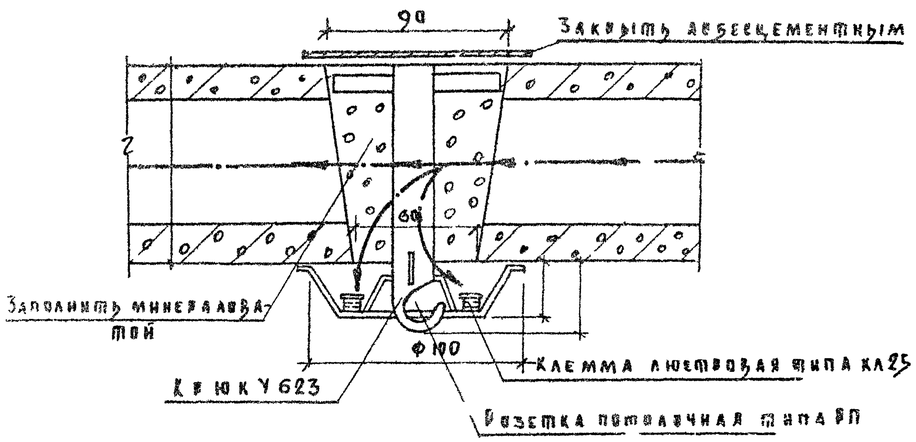

Узел подвески потолочных светильников

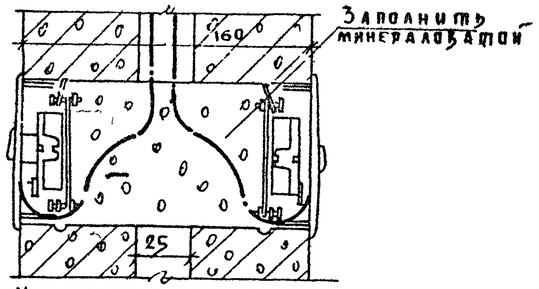

Узел установки выключателей в стеновой панели

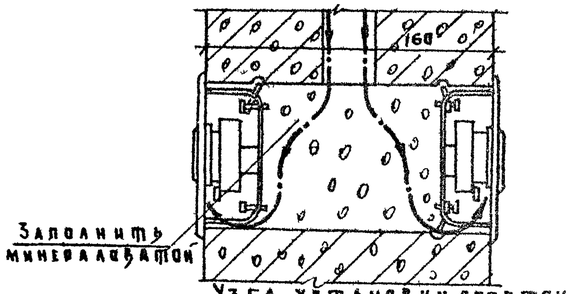

Узел установки розеток в стеновой панели

1971	9эт т блок-секция Я 15.25-25.35 (левая) на 36 квартир	Узел прокладки групповой и магистральной сети	Типовой проект 125-04	Часть 5	Лист Э-8

I Общие сведения:

Проектом предусматриваются работы по устройству внутренних сетей телефона от первой муфты со стороны ввода до распределительных коробок, радиотрансляции от трубостоек до радиорозеток в кухнях и комнатах каждой квартиры и коллективных телеантенн в пределах лестничных шкафов с установкой разветвительных коробок.

Устройство стояковых сетей и абонентской сети радиотрансляции монтирующихся при строительстве дома, производится скрытым способом.

Вводы кабелей телеантенны и телефона, в квартиры производятся по заявкам жильцов после окончания строительства дома. Кабели прокладываются под плинтусом открыто.

II Указание по привязке

1. Место ввода и схема распределительной телефонной сети в техническом подполье, число и тип телеантенн, радиостек. Необходимость установки усилителей телеантенны уточняется согласно проекту наружных сетей и условий районных контор связи МС СССР на местах.
2. Привязывающая организация вносит коррективы в схемы, заполняет графу 6 спецификации (лист Р-2) и уточняет смету.
3. При необходимости установки высоковольтных стоек их вставляют в гильзы и раскрепляют оттяжки.
4. Принятое проектом число заземлителей уточняется по следующей таблице:

Наименование грунта	Чернозем, глина, суглинок	Супесок и песок мокрый	Песок средней влажности
Количество заземлителей	2	5	6

5. Стоимость устройства очага заземления уточняется при привязке. Все работы по установке гильз для радиостоек, опорных труб для телеантенн и анкеров для оттяжек выполняются по чертежам архитектурно-строительной части проекта и оплачиваются по строительной смете.
6. Стальные трубы, телефонные кабели, муфты и распаечные шкафы, необходимые для прокладки телефонных сетей в техническом подполье учитываются при привязке проекта только в тех случаях, когда они не учтены проектом наружных сетей.
7. Усилители телеантенны устанавливаются в шкафу ЩС-1м на лестничной клетке.

III Указание по монтажу

Вертикальная прокладка слаботочных сетей от технического подполья по 9ти этажам предусмотрена в каналах электропанелей, в одном из которых протягиваются кабели телефона, а во втором провода трансляции и кабель телеантенны.

В лестничных клетках предусмотрено место для монтажного шкафа типа ЩС-1м.

Провод радиотрансляционной сети марки ПТПЖ-2×1,2 от монтажного шкафа типа ЩС-1м до вводов в квартиру протягиваются в канале электропанели далее в подготовке пола.

После вывода из электропанели, провод радиотрансляционной сети в стыке между панелями опускается на плиту перекрытия.

Способ прокладки провода радиотрансляционной сети в пределах квартиры зависит от конструкции пола:

а) конструкция полов из линолеума – провод прокладывается под линолеумом по периметру комнаты (под местом уст. новки плинтуса), в местах прохода дверных проемов делается выемка в войлочной подоснове,

б) конструкция дощатых полов – провод прокладывается по плите перекрытия, на плите провод покрывается слоем раствора, толщиной 0,5–0,6 см, прокладка производится до устройства полов.

В местах установки радиорозеток отверстия Ф20 мм в перегородках бьются по месту, протяжка провода через стены осуществляется в трубах Ф15×1 заложенных в слое раствора между стеновой панелью и плитой перекрытия.

Подключение проводов к ограничительным коробам в шкафу и к радиорозеткам производится шлейфом, безразрывно. Подключение к стояку на ответвительных коробках сети телефона и телеантенн производится работниками районных узлов связи в пределах квартиры по плинтусам открыто.

Телефонный кабель в техническом подполье протягивается в стальной тонкостенной трубе.

Трубы крепятся к потолку на подвесках и по стене на скобах. Разветвительные муфты монтируются в специальных распаечных шкафах.

Телевизионные антенны и радиостойки располагаются в местах указанных на листе Р-2.

Крепление опорных труб и гильз предусмотрено чертежами архитектурно-строительной части проекта. Протяжка вводных кабелей телеантенны и проводов радиотрансляции в нише электропанели 9го этажа производится в трубах, проложенных по плитам перекрытия.

В связи с тем, что концы этих труб должны вставляться в трубы стояков строительной организацией до покрытия крыши, специализированная организация, производящая работы по слаботочным устройствам, должна контролировать выполнение этих работ.

Для защиты телеантенны и радиотрансляционных стоек от атмосферных разрядов предусмотрено устройство молниеотвода, состоящего из стальной шины Ф8 мм (арматурная сталь) соединяющей телеантенну и радиостойку с заземлителями.

Шина прокладывается по покрытию кровли. Спуск шины к заземлителю осуществляется по фасаду. Все соединения молниеотвода производятся на сварке.

Молниеотвод 2 раза покрывается битумом. Для заземлителей используются стальные уголки 50×50×5 мм, длиной 2,5 м, забиваемые в землю на глубину 3 м, с разносом 5 м.

Заземлители соединяются между собой стальной полосой 40×4 мм. Конец полосы от заземлителей приваривается к шине, проложенной по фасаду.

Количество уголков, забиваемых в землю, принято 3 шт.

1971	9ти эт. т.блок-секция 1-2б-2б-3б-(левая). на 36 квартир	Указания по привязке. Указания по монтажу.	Типовой проект 125-04	Часть 6	Лист Р-1

11734-05-12

ГИ	Ф. Звездин		Ф. Звездин
Инж.	М. Скрыченко		
Гл. инж. КБ	В. Болтинский	Гл. конст. пр.	
Гл. констр. КБ	А. Фельман	Констр. I кат.	
Нач. отдела	Б. Фрейман		
Гл. констр. пр.	П. Афанасьев		
Гл. архит. пр.	Г. Пачецев	Проверил	

КБ по железобетону Госстроя РСФСР — Отдел спецработ

Спецификация на основные материалы и оборудование

NN п/п	Наименование оборудования и основных материалов	ГОСТ	Ед. изм.	Кол-во по тип. пр.	Кол-во по прив. вязке
1	2	3	4	5	6
	Телефонизация				
1.	Коробка распределительная		шт.	2	
2	Кабель ТПВ 20×2×0,4		м	—	
3	Кабель ТПВ 10×2×0,4		м	20	
4	Муфта разветвительная 30×2		шт.	—	
5	—"— —"— 20×2		шт.	—	
6	—"— —"— 10×2		шт.	1	
	Радиофикация				
1	Радиостойка ГАБ.25		шт.	—	
2	Радиостойка ГАБ.0.8		шт.	1	
3	Трансформатор стоечный Т.ТС-10		шт.	1	
4	Провод ПТПЖ 2×1,2		м	425	
5	Розетка штепсельная-радио		шт.	90	
6	Коробка ограничительная Т.УК-2с		шт.	36	
7	Коробка ответвительная Т.УК-2П		шт.	18	
8	Проволока БИМ-3		м	—	
9	Провод ПВЖ сеч.2,5		м	90	
	Телеантенна				
1	Коллективная антенна Т. ТВК		шт.	1	
2	Усилитель телевизионной антенны Т.КТУ		шт.	1	
3	Ответвительная телевизионная коробка Т. КРТ 6-12.		шт.	9	
4	Кабель КПТМ		м	40	
	Канализация и заземление				
1	Труба стальная тонкостенная ф40мм		м	—	
2	Труба стальная тонкостенная ф25мм		м	—	
3	Труба стальная водогазопроводная ф100мм		м	—	
4	Труба асбестоцементная ф 100 мм		м	—	
5	Слаботочный распаечный шкаф		шт.	1	
6	Арматурная сталь ф8 мм		м		
7	Сталь угловая 50×50×5 м		м	11	
8	Сталь полосовая 40×4		м	16	
9	Металлорукав Р-3-ЦХ-22		м	2	
10	Монтажный слаботочный шкаф				

Условные обозначения

- Стойка радио, однопарная с дополнительной траверсой.
- ТС-10/20 — Трансформатор абонентский, устанавливаемый на стойке Т.ТС (числитель-мощность, знаменатель-количество точек)
- Ответвительная коробка Т.УК-2П
- Ограничительная коробка Т.УК-2с.
- 2ПВЖ2,5 — Провод радиосети, к-во проводов марка, сечение.
- Распределительная коробка Т. КР 10×2 параллельная
- Разветвительная муфта.
- Ⓑ — Разветвительная коробка Т. КРТС 12 (6 отводов 12 программ)
- ~220В, КПТМ — Усилитель Т. КТУ
- Кабель телевизионной сети и марка.
- Стояки в монтажной нише. (Кабель пришел снизу и ушел вверх-пришел сверху и ушел вниз)
- Отверстие в стене
- Труба стальная.
- Розетка штепсельная, радио
- Т, А, Р — Телеантенна на схематическом плане кровли. Радиостойка на схематическом плане кровли.
- Слаботочный распаечный шкаф.
- Телевизионная антенна коллективного пользования
- Арматурная сталь ф8 мм
- Очаг заземления.

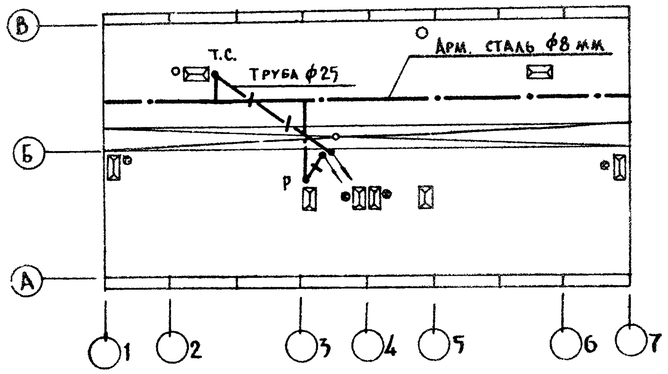

План кровли

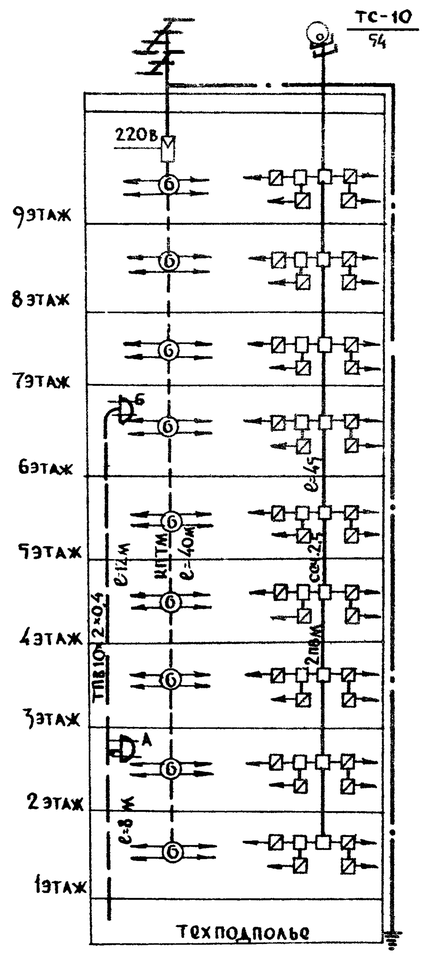

Скелетная схема сетей

1971	9-ти эт. р. блок-секция 1Б-2Б-2Б-3Б (левая) на 36 квартир	Слаботочные устройства. Спецификация. Условные обозначения. План кровли и скелетная схема сетей.	Типовой проект 125-04	Часть 6	Лист Р-2

Гл. инж. КБ Ф.Звездин; Гл. констр. КБ М.Скрыпченко; Нач. отдела Ф.Звездин; Гл. констр. пр. Я.Фельман; Гл. архит. пр. Г.Пасенцова; Гл. констр. пр. В.Болтинский; Констр. I кат. Б.Фридин; Проверил П.Афанасьев

Госстрой РСФСР, Отдел спецработ по железобетону

11734-05 13

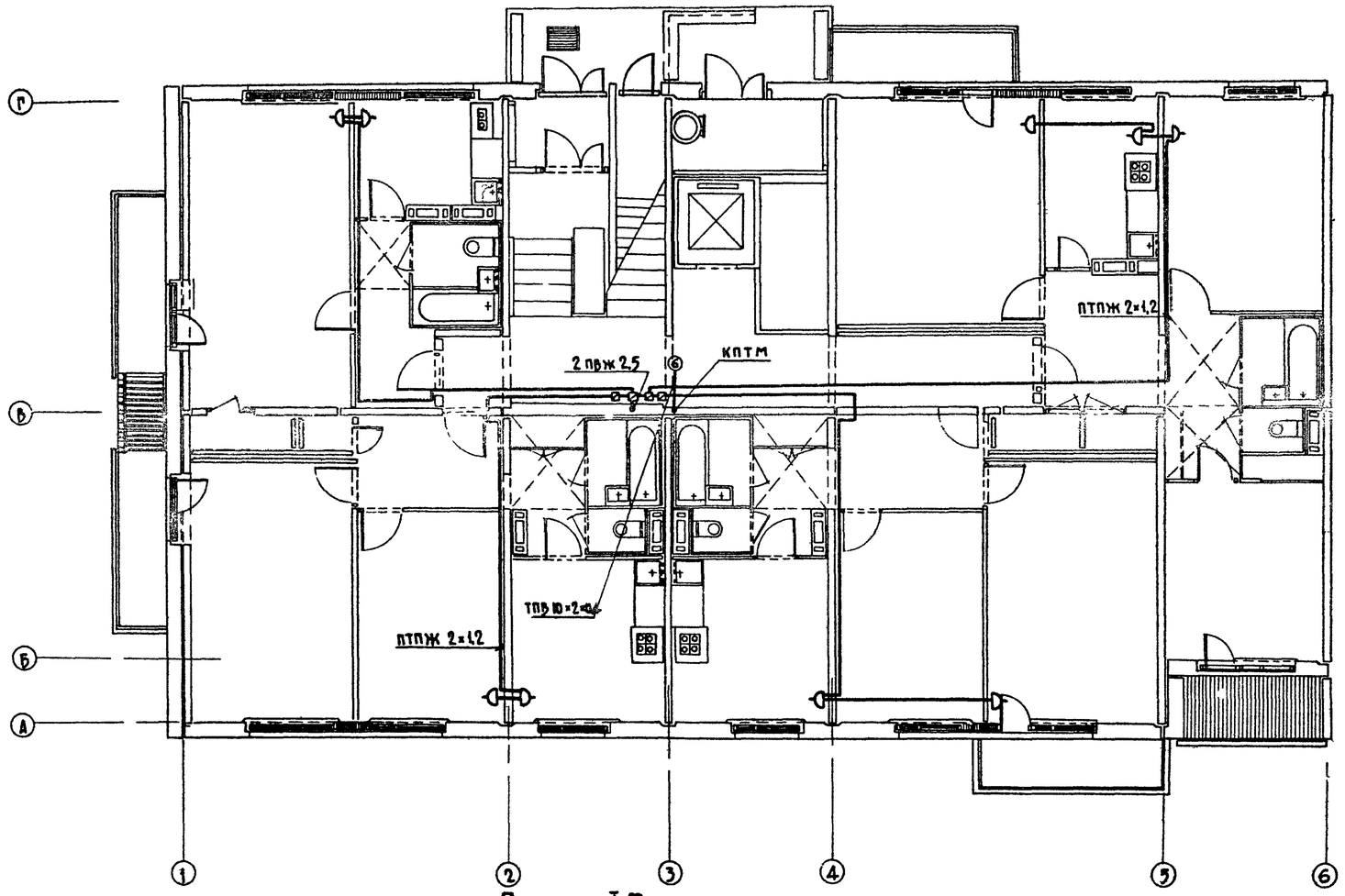

План I^го этажа.

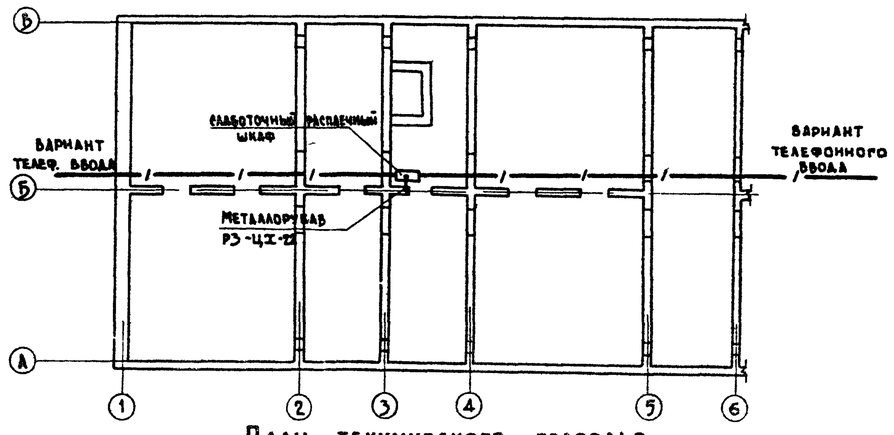

План технического подполья.

1971	9^ти эт. т. блок-секция 1Б-2Б-2Б-3Б (левая) на 36 квартир.	План технического подполья и 1го этажа.	Типовой проект 125-04	Часть 6	Лист Р-3

11734-05 14

КБ по железобетону Госстроя РСФСР	Гл. инженер К.Б.	И. Болтинский	Гл. конструк. пр.	Ф. Звездин
	Гл. констр. К.Б.	Я. Фельман	Констр. 2 кат.	М. Скрыниченко
	Нач. отдела	Б. Фрейдин	Техник	В. Малашенкова
Отдел спецработ	Гл. констр. пр.	П. Афанасьев	Проверил	Ф. Звездин
	Гл. архитектор	Г. Паченцева		

СОГЛАСОВАНО

АРХ №

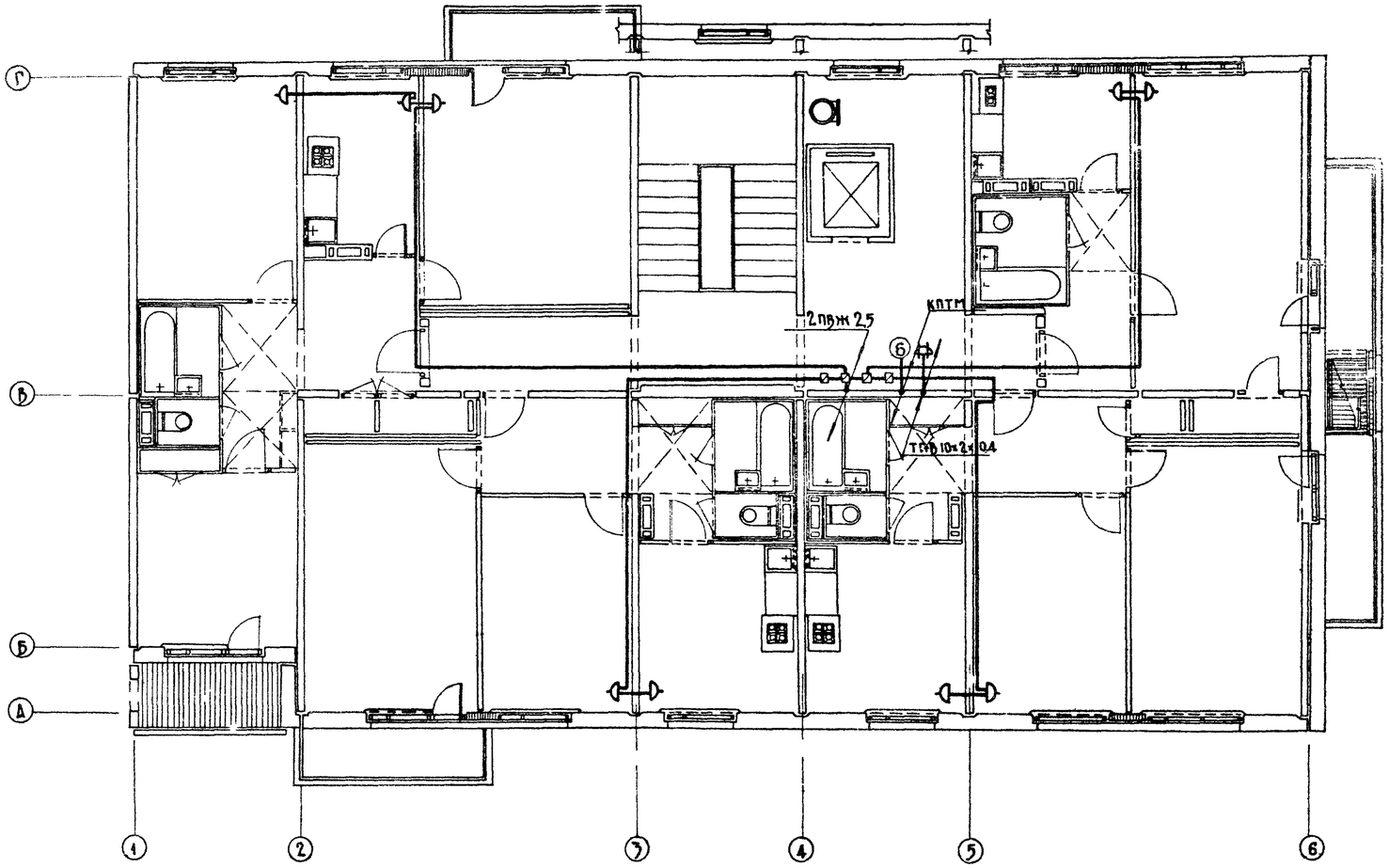

1971	9ти эт. т. блок-секция 1б-2б-2б-3б (левая) на 36 квартир	План типового этажа.	Типовой проект 125-04	Часть 6	Лист Р-4

Гл. инженер К.Б.		Гл. констр. пр.	
Гл. констр. К.Б.		Констр. I кат.	
Нач. отдела		Техник	
Гл. констр. пр.		Проверил	
Гл. архит. пр.			

Согласовано

Ф. Звездин	М. Скрипченко	В. Малышенкова
Ф. Звездин		

Гл. констр. пр. Ф. Звездин
Констр. I кат. М. Скрипченко
Техник В. Малышенкова
Проверил Ф. Звездин

Гл. инженер К.Б. В. Болтинский
Гл. констр. К.Б. Я. Фельгин
Нач. отдела Б. Френдин
Гл. констр. пр. П. Афанасьев
Гл. архит. пр. Г. Пачинцева

Арх. №

КБ по железобетону Госстроя РСФСР
Отдел спецработ

11734-09 15

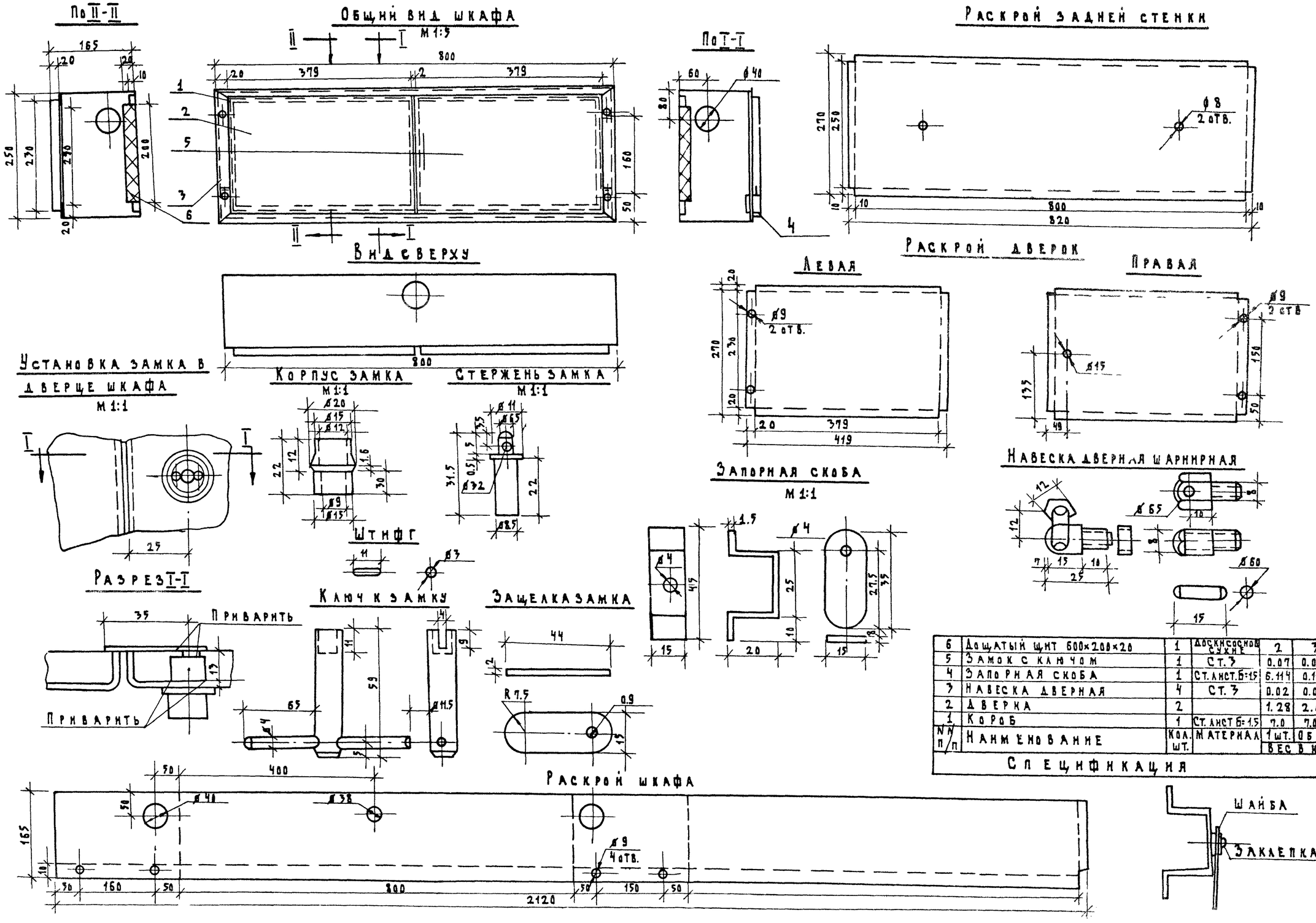

N п/п	Наименование	Кол. шт.	Материал	1 шт.	Общ. вес в кг
6	Дощатый щит 600×200×20	1	Доски сосновые сухие	2	3
5	Замок с ключом	1	Ст. 3	0.07	0.07
4	Запорная скоба	1	Ст. лист. Б=1.5	0.114	0.114
3	Навеска дверная	4	Ст. 3	0.02	0.08
2	Дверка	2		1.28	2.62
1	Короб	1	Ст. лист Б=1.5	7.0	7.0

Спецификация

1971	9 ти эт. т.блок-секция 1б-2б.2б.3б (левая). на 36 квартир	Слаботочный распаечный шкаф	Типовой проект 125-04.	Часть 6	Лист Р-5

КБ по железобетону Госстроя РСФСР	Гл. инженер КБ	Ф. Звездин	
	Гл. конструктор КБ	М. Скрыпченко	Ф. Звездин
	Нач. отдела		
Отдел спецработ	Гл. конструктор пр-та		
	Гл. архит. пр.		
	Гл. конструктор пр.	В. Болтинский	
	Гл. конструктор кат.	Я. Фельман	
		Б. Фрейдин	
		П. Афанасьев	
	Провер.	Г. Паченцева	

11734-05 16