ГОССТРОЙ
РСФСР

КБ
ПО ЖЕЛЕЗОБЕТОНУ

КОМПЛЕКСНАЯ СЕРИЯ ТИПОВЫХ ПРОЕКТОВ ЖИЛЫХ И ОБЩЕСТВЕННЫХ ЗДАНИЙ

СЕРИЯ 125

КРУПНОПАНЕЛЬНЫЕ ЖИЛЫЕ ДОМА ДЛЯ СТРОИТЕЛЬСТВА ВО II И III КЛИМАТИЧЕСКИХ РАЙОНАХ

ТИПОВОЙ ПРОЕКТ 125-04

БЛОК-СЕКЦИЯ 9и ЭТАЖНОГО ДОМА ТОРЦОВАЯ ЛЕВАЯ НА 36 КВАРТИР - 1Б 2Б 2Б 3Б

ЧАСТЬ 2 ОТОПЛЕНИЕ И ВЕНТИЛЯЦИЯ ВЫШЕ ОТМЕТКИ ±0.00

РАЗДЕЛ 2-1 ВАРИАНТ С ПАРАМЕТРАМИ ТЕПЛОНОСИТЕЛЯ 105-70°С

ЧАСТЬ 3 ВОДОСНАБЖЕНИЕ, КАНАЛИЗАЦИЯ И ВОДОСТОКИ ВЫШЕ ОТМЕТКИ ±0.00

ЧАСТЬ 4 ГАЗОСНАБЖЕНИЕ

ЦП-734-04
ЦЕНА 1-20

Центральный институт типового проектирования просит дать Ваши замечания и предложения по улучшению качества направляемого Вам проекта.

ТИПОВОЙ ПРОЕКТ .....
(номер проекта)

Наименование проекта .....

.....

Проектная организация-автор проекта .....

Замечание о недостатках в проекте (нерациональные объемно-планировочные и конструктивные решения, ошибки, опечатки, полиграфические дефекты и т.п.) и предложения по их устранению .....

Подпись должностного лица, наименование организации и ее адрес

.....

.....

ЦЕНТРАЛЬНЫЙ ИНСТИТУТ ТИПОВОГО ПРОЕКТИРОВАНИЯ ГОССТРОЯ СССР

107066, Москва, Б-66, Спартаковская ул., 2а, корпус В

Сдано в печать 15 I 197[illegible] года

Заказ № 444 Тираж 150 экз.

КОМПЛЕКСНАЯ СЕРИЯ ТИПОВЫХ ПРОЕКТОВ
ЖИЛЫХ И ОБЩЕСТВЕННЫХ ЗДАНИЙ

СЕРИЯ 125

КРУПНОПАНЕЛЬНЫЕ ЖИЛЫЕ ДОМА ДЛЯ СТРОИТЕЛЬСТВА ВО II И III
КЛИМАТИЧЕСКИХ РАЙОНАХ

ТИПОВОЙ ПРОЕКТ 125-04

БЛОК-СЕКЦИЯ 9-ЭТАЖНОГО ДОМА ТОРЦОВАЯ ЛЕВАЯ НА 36 КВАРТИР 1Б 2Б 2Б 3Б

СОСТАВ ПРОЕКТА

часть 0.1 Архитектурно-строительные чертежи ниже отм. ± 0.00
раздел 01-1 Здание с ленточными фундаментами

часть 02 Отопление и вентиляция ниже отметки ± 0.00
раздел 02-1 Здание с ленточными фундаментами/вариант с параметрами теплоносителя -105°-70°С/

часть 03. Водоснабжение, канализация и водостоки ниже отм. ± 0.00
раздел 03-1 Здание с ленточными фундаментами.

часть 1. Архитектурно-строительные чертежи выше отм. ± 0.00
часть 2 Отопление и вентиляция выше отметки ± 0.00
раздел 2-1 Вариант с параметрами теплоносителя 105°-70°С

часть 3. Водоснабжение, канализация и водостоки выше отм ± 0.00
часть 4. Газоснабжение
часть 5 Электрооборудование
часть 6 Слаботочные устройства
часть 8 Смета

часть 9 Узлы и детали
раздел 9.1 Типовые секции. Архитектурные решения. Детали.
раздел 9.2 Монтажные узлы и детали.
раздел 9.6 Архитектурные детали/дополнение/
часть 10 Изделия заводского изготовления
раздел 10.1-1 Наружные стеновые панели из легкого ячеистого бетона толщ. 250-300 мм
раздел 10.1-2 Наружные стеновые панели из легкого бетона толщ. 350-480 мм
раздел 10.2-1 Внутренние стеновые панели
раздел 10.3-1 Многопустотные панели перекрытия шириной 2390 мм
раздел 10.4-1 Прочие сборные изделия из тяжелого бетона
раздел 10.4-4 Прочие сборные изделия/железобетонные, металлические и деревянные/
раздел 10.5-1 Перегородки и изделия полов.
раздел 10.6-1 Деревянные изделия.
раздел 10.7-1 Металлические изделия.
серия 75 раздел 10.8-1 Санитарно-технические кабины /строительная часть/
серия 75 раздел 10.8-2 Санитарно-технические кабины /санитарно-техническая часть/
раздел 10.9-1 Изделия нулевого цикла.
Типовой проект ИМ-41 чертежи мусоропровода
УМ-64

ЧАСТЬ 2
ОТОПЛЕНИЕ И ВЕНТИЛЯЦИЯ ВЫШЕ ОТМЕТКИ ± 0.00
РАЗДЕЛ 2-1 ВАРИАНТ С ПАРАМЕТРАМИ ТЕПЛОНОСИТЕЛЯ 105°-70°С
ЧАСТЬ 3
ВОДОСНАБЖЕНИЕ, КАНАЛИЗАЦИЯ И ВОДОСТОКИ ВЫШЕ ОТМЕТКИ ± 0.00
ЧАСТЬ 4
ГАЗОСНАБЖЕНИЕ

Разработан:
конструкторским бюро
по железобетону
Госстроя РСФСР

Утвержден:
Госкомитет по гражданскому
строительству и архитектуре
при Госстрое СССР
приказ № 278 от 30/XII-1969 г
Введен в действие
КБ по железобетону
приказ № 119 от 6/III 1972 г

Содержание альбома

NN пп	Наименование	NN листа	NN стр.
1	Содержание альбома	1	2
Часть 2 раздел 2-1 Отопление и вентиляция выше ±0.00			
2	Заглавный лист	ОВ-1	3
3	Таблица теплопотерь по отдельным помещениям Основные данные проекта.	ОВ-2	4
4	Планы отопления 1ого и 9 этажей Детали радиаторных узлов	ОВ-3	5
5	План отопления 2÷8 этажей Детали радиаторных узлов	ОВ-4	6
6	Схемы стояков отопления	ОВ-5	7
7	Фрагменты планов вентиляции	ОВ-6	8
8	Схемы вентиляции	ОВ-7	9
Часть 3. Водоснабжение, канализация и водостоки выше ±0.00			
9	Водоснабжение, канализация и водостоки выше ±0,00 Заглавный лист	ВК-1	10
10	Водоснабжение, канализация и водостоки выше ±0.00 Планы.	ВК-2	11
11	Водоснабжение, канализация и водостоки выше ±0.00 Схемы стояков	ВК-3	12
12	Монтажный чертеж разобщенного санитарного узла Правое исполнение	ВК-4	13
13	Монтажный чертеж разобщенного санитарного узла Левое исполнение	ВК-5	14
14	Монтажный чертеж совмещенного санитарного узла. Левое исполнение.	ВК-6	15
15	Установка полотенцесушителя Соединение корпуса ванны с трубопроводом. Расположение кухонных стояков	ВК-7	16
	Часть 4 Газоснабжение.		
16	Газоснабжение Общие сведения, указания по привязке и монтажу, спецификация.	Г-1	17
17	Газоснабжение. План 1ого этажа. Схема газового ввода и стояков.	Г-2	18

ГИП	В.Болотинский		
Гл. инж. пр.	Я.Фельман		
Гл. конс. пр.	Б.Фрейдин		
Нач. отдела	Р.Мачанцева		
Гл. арх. пр.	Ш.Ашур		
Гл. конст. пр.	П.Афанасьев		

КБ по железобетону Госстроя РСФСР

Отдел спецработ

1971	9 этажная блок-секция 1Б-2Б-2Б 3Б /левая/ на 36 квартир	Содержание альбома	Типовой проект 125-04	Части 2,3 и 4	Лист 1

11734 04 3

ПОЯСНИТЕЛЬНАЯ ЗАПИСКА

ОТОПЛЕНИЕ

Проект разработан для пяти наружных расчетных температур от -20° до -40°С.
Внутренние расчетные температуры приняты по СНиП II-Л1-62 Источник теплоснабжения - внешние сети
Теплоноситель - в системе отопления - перегретая вода с параметрами 105°-70°С Система отопления принята однотрубная, тупиковая с нижней разводкой. Система отопления разработана в 2х вариантах, с применением трехходовых радиаторных кранов со смещенными замыкающими участками и с применением кранов двойной регулировки, так же со смещенными замыкающими участками. В качестве нагревательных приборов приняты чугунные радиаторы „М-140АО" Детально радиаторные узлы даны для каждого варианта на листах ОВ-9. Удаление воздуха из системы отопления предусматривается через воздушные краны, устанавливаемые в верхних пробках радиаторов 9 этажа. Горизонтальные участки трубопровода между восходящими и нисходящими стояками системы отопления прокладываются по полу 9 этажа Питание теплом полотенцесушителей в санузлах предусматривается от системы горячего водоснабжения (см. проект ВиК)

ВЕНТИЛЯЦИЯ

Проектом предусматривается вытяжная вентиляция из санузлов и кухонь, через каналы расположенные в вентблоках Для санузлов всех этажей тяга естественная для кухонь 1-7 этажей тяга естественная, а на 8-9 этажах в кухнях устанавливаются осевые вентиляторы ВК-3 с однофазным эл двигателем мощностью 35 вт. Кратности обмена воздуха приняты по СНиП II-Л1-62. Воздухоприемные решетки в санузлах всех этажей и в кухнях 1÷7 этажей могут применяться металлические или пластмассовые с живым сечением не менее 70%.

УКАЗАНИЯ ПО ПРИВЯЗКЕ ПРОЕКТА.

В зависимости от принятой наружной расчетной температуры для отопления на схемах стояков проставляется необходимое количество секций радиаторов, а на планах вычеркивается необходимое количество секций не относящееся к принятой расчетной температуре

УКАЗАНИЯ ПО МОНТАЖУ

Монтаж схемы отопления выполняется в соответствии со СНиП и техническими условиями на эти работы. При проходе стояков через перекрытия на трубы надеваются гильзы из оцинкованной кровельной стали. Длина гильз 350мм

УСЛОВНЫЕ ОБОЗНАЧЕНИЯ

- Подающий трубопровод
- Обратный трубопровод
- Тройник с пробкой и кран пробковый
- Нагревательный прибор „М-140АО"
- Трехходовой кран.
- Кран двойной регулировки
- А 1 Оси на планах
- Радиаторный воздушный кран
- 1 Типы отопительных стояков на восходящей ветви
- 1А Типы отопительных стояков на нисходящей ветви
- ж.р 150х200 Жалюзийная решетка сечением 150-200
- Кухонный эл вентилятор ВЭ-3м N35 вт (или ВО-1)
- III Тип помещений на плане
- Уклон трубопроводов i=0.003

СПЕЦИФИКАЦИЯ МАТЕРИАЛОВ

N п.п.	Наименование материалов	Размер в мм	Ед. изм.	Количество для вар. с трехх. краном	Количество для вар. с краном двойн. регул.	ГОСТ
1	Радиаторы типа „М 140АО"		сек/бкм	см. комплектов. ведомости		
2	Трубы водогазопроводные	d=15	пм	150	190	ГОСТ 3262-62
3	——— " ———	d=20 / d=25	—"—	350 / 71	310 / 71	—"—
4	Краны трехходовые	d=15	—"—	15	—	
5	——— " ———	d=20	—"—	84	—	
6	Краны двойной регулировки	d=15	—"—	—	15	
7	——— " ———	d=20	—"—	—	84	
8	Воздушный кран	d=15	—"—	22	22	
9	Жалюзийная решетка.	150×200	—"—	64	64	
10	Воздухопровод из оцинкованной стали	4.5 кг/м²	м²	19	19	
11	Кухонный электровентилятор ВК-3	N35 вт	шт	8	8	

КОМПЛЕКТОВОЧНАЯ ВЕДОМОСТЬ НАГРЕВАТЕЛЬНЫХ ПРИБОРОВ

Тип радиатора	Наружная расчетная температура	Количество секций в нагревательном приборе 3	4	5	6	7	8	9	10	11	12	13	14	15	16	17	18	19	21	Итого секций	Итого экм
М140-АО	-20°	30	23	42	23	10	4	-	2	2	2	-	-	1	-	2	-	-	-	747	261.45
	-25°	29	22	34	28	13	3	3	-	4	1	1	-	-	-	3	-	-	-	775	271.25
	-30°	15	25	25	37	20	7	2	3	3	-	3	-	-	-	2	-	1	-	853	298.55
	-35°	15	22	24	29	26	8	4	1	4	2	1	-	2	-	2	-	-	1	885	309.75
	-40°	15	22	24	29	24	10	3	2	3	2	2	-	2	-	2	-	-	1	890	311.5

ОСНОВНЫЕ ДАННЫЕ ПРОЕКТА

Наружная расчетная температура	-20°	-25°	-30°	-35°	-40°
Строительный кубатура	793				
Расход тепла на отопление ккал/час	121000	127000	133500	140000	146000
Удельная тепловая хар-ка ккал/час м³°С	0.4	0,37	0,35	0.33	0.31
„К" для наружных стен ккал/час м²°С	1.19	1.05	0.94	0.85	0.78
„К" для совмещенной крыши ккал/час м²°С	0.97	0.84	0.75	0.68	0 62
Гидравлическое сопротива системы кг/м²	1400	1470	1550	1630	1700

1971	9ти эт. т. блок-секция 1Б-2Б-2Б-3Б /левая/ на 36 квартир	ОТОПЛЕНИЯ И ВЕНТИЛЯЦИЯ ВЫШЕ ±0.00 Заглавный лист	Типовой проект 125-04	Часть 2 / Раздел 2-1	Лист ОВ-1

Таблица теплопотерь по отдельным помещениям

Наружная расчетная температура	Тип по мещ / этаж	I ккал/час	I ЭКМ	II ккал/час	II ЭКМ	III ккал/час	III ЭКМ	IV ккал/час	IV ЭКМ	V ккал/час	V ЭКМ	VI ккал/час	VI ЭКМ	VII ккал/час	VII ЭКМ	VIII ккал/час	VIII ЭКМ	IX ккал/час	IX ЭКМ	X ккал/час	X ЭКМ	XI ккал/час	XI ЭКМ	XII ккал/час	XII ЭКМ	XIII ккал/час	XIII ЭКМ	Лестн. сек/час
-20°С	1 этаж	2370	3.81	2295	4.85	625	1.51	790	2.29	835	1.19	1130	1.8	830	1.97	780	1.87	575	1.43	1085	1.7	705	2.15	835	2.14	790	2.45	9450
	2 этаж	2125	3.38	2075	4.3	565	1.3	715	1.92	640	0.86	1040	1.75	765	1.53	685	1.45	505	1.16	970	1.56	635	1.78	640	1.46	715	2.1	
	3 этаж	2030	3.4	1990	4.3	540	1.17	680	1.76	820	0.85	1000	1.71	720	1.31	670	1.2	490	1.07	935	1.56	605	1.45	820	1.36	680	1.75	
	4 этаж	2030	3.49	1990	4.0	540	1.11	680	1.71	620	0.70	1000	1.78	720	1.21	670	1.12	490	1.03	935	1.63	605	1.35	620	1.29	680	1.75	
	5 этаж	2000	3.7	1940	3.93	520	1.04	655	1.51	595	0.90	965	1.8	695	1.07	645	0.95	470	0.93	900	1.68	580	1.16	595	1.14	655	1.75	
	6 этаж	1885	3.7	1845	3.71	500	0.96	630	1.48	575	0.89	935	1.73	665	0.89	620	0.82	455	0.85	865	1.55	555	0.92	575	1.03	630	1.75	
	7 этаж	1800	3.42	1865	3.33	480	0.71	800	1.53	545	0.87	905	1.8	635	0.77	595	0.7	490	0.89	825	1.58	530	0.92	545	0.92	600	1.75	
	8 этаж	1800	4.0	1765	3.49	480	0.99	600	1.3	545	0.91	905	1.96	635	0.71	595	0.66	430	0.73	825	1.67	530	0.85	545	0.88	600	1.4	
	9 этаж	2780	5.95	2625	5.53	1040	2.56	1380	3.58	935	1.62	1775	4.27	1215	2.39	1445	8.91	870	1.87	1595	3.91	1275	2.61	935	1.73	1380	3.85	
-25°С	1 этаж	2490	3.93	2395	5.26	655	1.55	840	2.4	865	1.23	1190	1.92	885	2.14	815	1.88	615	1.49	1150	1.81	740	2.26	865	2.21	840	2.53	10925
	2 этаж	2225	3.53	2165	4.62	595	1.36	755	2.03	870	0.91	1000	1.81	820	1.67	715	1.50	540	1.22	1030	1.66	665	1.79	870	1.54	755	2.19	
	3 этаж	2140	3.52	2080	4.54	570	1.23	725	1.86	645	0.88	1060	1.79	765	1.44	700	1.27	525	1.14	995	1.66	630	1.49	645	1.41	725	1.92	
	4 этаж	2140	3.62	2080	4.3	570	1.17	725	1.78	645	0.79	1060	1.86	765	1.32	700	1.17	525	1.08	905	1.74	630	1.37	645	1.35	725	1.83	
	5 этаж	2060	3.82	2005	4.17	550	1.1	700	1.6	620	0.94	1020	1.89	735	1.17	675	1.01	500	1.02	955	1.76	605	1.2	620	1.2	700	1.83	
	6 этаж	1985	3.83	1925	4.0	530	1.01	670	1.52	600	0.93	990	1.84	705	0.98	645	0.87	485	0.90	920	1.71	580	0.99	600	1.08	670	1.75	
	7 этаж	1890	3.62	1835	3.58	510	0.77	640	1.53	570	0.93	980	1.95	675	0.86	820	0.75	460	0.89	815	1.70	550	0.99	570	0.97	640	1.75	
	8 этаж	1890	4.08	1835	3.67	510	1.03	640	1.4	570	0.96	960	2.07	675	0.78	670	0.7	450	0.78	875	1.82	555	0.95	570	0.92	640	1.48	
	9 этаж	2870	6.09	2695	5.78	1065	2.56	1410	3.66	900	1.67	1825	4.45	1320	2.45	1470	3.08	870	1.91	1645	4.09	1275	2.56	960	1.78	1410	3.85	
-30°С	1 этаж	2580	4.06	2475	5.67	680	1.62	890	2.5	900	1.26	1250	2.05	930	2.3	845	1.89	650	1.55	1200	1.93	825	2.37	900	2.29	890	2.62	11910
	2 этаж	2320	3.68	2130	4.94	625	1.42	805	2.15	705	0.95	1145	1.87	880	1.82	755	1.55	570	1.29	1080	1.77	695	1.81	705	1.61	805	2.27	
	3 этаж	2225	3.65	2150	4.78	595	1.29	770	1.97	680	0.93	1115	1.87	810	1.56	735	1.34	555	1.21	1040	1.77	660	1.53	680	1.47	770	2.1	
	4 этаж	2225	3.76	2150	4.6	595	1.23	770	1.86	680	0.89	1115	1.95	810	1.44	735	1.22	555	1.15	1040	1.85	660	1.4	680	1.41	770	1.92	
	5 этаж	2145	3.94	2075	4.41	575	1.17	745	1.69	650	0.98	1075	1.99	780	1.26	705	1.07	530	1.1	1000	1.88	635	1.24	650	1.26	745	1.92	
	6 этаж	2070	3.96	1995	4.3	555	1.06	715	1.57	630	0.98	1040	1.96	750	1.07	675	0.92	515	0.95	960	1.87	610	1.06	630	1.13	715	1.75	
	7 этаж	1970	3.83	1900	3.83	535	0.83	685	1.54	595	1.0	1005	2.1	720	0.94	645	0.81	495	0.93	920	1.88	580	1.06	595	1.02	685	1.75	
	8 этаж	1970	4.16	1900	3.85	535	1.07	685	1.5	695	1.0	1005	2.17	720	0.86	645	0.75	495	0.84	920	1.97	580	0.9	695	0.97	685	1.57	
	9 этаж	2945	6.24	2760	5.93	1090	2.56	1465	3.74	985	1.73	1805	4.64	1345	2.62	1500	3.15	900	1.95	1685	4.16	1275	2.51	985	1.83	1465	3.85	
-35°С	1 этаж	2830	4.18	2690	6.08	685	1.72	930	2.61	920	1.28	1310	2.17	965	2.47	885	1.9	655	1.61	1250	2.04	855	2.48	920	2.36	930	2.71	13380
	2 этаж	2510	3.83	2720	5.26	630	1.5	845	2.26	725	1.0	1190	1.88	920	1.97	800	1.6	590	1.36	1130	1.87	705	1.82	725	1.69	845	2.36	
	3 этаж	2720	3.78	2340	5.02	600	1.34	805	2.07	700	0.97	1170	1.85	845	1.68	765	1.41	560	1.28	1090	1.87	765	1.57	700	1.53	805	2.27	
	4 этаж	2720	3.89	2340	4.89	600	1.3	805	1.93	700	0.97	1170	2.04	845	1.56	765	1.27	560	1.21	1090	1.96	865	1.43	700	1.47	805	2.01	
	5 этаж	2340	4.06	2250	5.15	580	1.24	780	1.73	670	1.02	1130	2.09	815	1.35	735	1.14	550	1.19	1040	1.98	670	1.29	670	1.32	780	2.01	
	6 этаж	2250	4.09	2160	4.6	500	1.11	745	1.62	650	1.02	1090	2.08	785	1.17	705	0.97	520	1.01	1000	1.98	610	1.1	650	1.18	745	1.75	
	7 этаж	2140	4.04	2060	4.08	540	0.89	715	1.54	615	1.05	1050	2.24	750	1.03	675	0.86	500	0.95	960	2.03	585	1.1	615	1.07	715	1.75	
	8 этаж	2140	4.24	2060	4.03	540	1.1	715	1.6	615	1.05	1050	2.28	750	0.94	675	0.79	500	0.89	960	2.12	585	0.92	615	1.02	715	1.75	
	9 этаж	3200	6.39	3020	6.13	1095	2.56	1520	3.82	1000	1.78	1630	4.82	1410	2.73	1570	3.22	905	0.99	1750	4.28	1275	2.55	1000	1.88	1520	3.85	
-40°С	1 этаж	2890	4.31	2750	6.5	715	1.82	975	2.72	940	1.33	1430	2.3	1030	2.64	850	1.92	680	1.68	1310	2.16	910	2.59	940	2.44	975	2.8	14240
	2 этаж	2600	3.98	2480	5.59	655	1.57	880	2.37	750	1.05	1250	1.99	940	2.12	825	1.66	605	1.43	1180	1.98	730	1.84	750	1.77	880	2.45	
	3 этаж	2500	3.91	2400	5.27	625	1.4	860	2.18	720	1.01	1220	2.04	890	1.81	800	1.48	590	1.35	1130	1.98	695	1.61	720	1.59	860	2.45	
	4 этаж	2500	4.03	2400	5.19	625	1.36	860	2.01	720	1.05	1220	2.12	890	1.68	800	1.33	590	1.27	1130	2.08	695	1.46	720	1.54	860	2.1	
	5 этаж	2400	4.19	2310	4.89	605	1.31	815	1.87	690	1.07	1170	2.18	855	1.45	765	1.20	565	1.27	1090	2.08	670	1.33	690	1.38	815	2.1	
	6 этаж	2320	4.22	2320	4.9	580	1.16	780	1.67	665	1.07	1140	2.2	825	1.26	735	1.03	545	1.06	1050	2.09	640	1.15	665	1.23	780	1.75	
	7 этаж	2210	4.25	2120	4.33	560	0.95	750	1.55	635	1.1	1100	2.39	785	1.12	705	0.92	520	0.97	1005	2.18	610	1.19	635	1.12	750	1.75	
	8 этаж	2210	4.33	2120	4.27	560	1.14	750	1.71	635	1.09	1100	2.39	785	1.02	705	0.83	520	0.97	1005	2.27	610	0.95	635	1.07	750	1.75	
	9 этаж	3250	6.54	3030	6.33	1120	2.56	1540	3.9	1020	1.85	1980	5.0	1450	2.85	1590	3.29	925	2.04	1800	4.41	1275	2.59	1020	1.93	1540	3.85	

1971	9ТИ ЭТ. Т БЛОК-СЕКЦИИ 1Б-2Б-2Б-3Б /ЛЕВАЯ/ НА 36 КВАРТИР	ОТОПЛЕНИЕ И ВЕНТИЛЯЦИЯ ВЫШЕ ±0.00 Таблица теплопотерь по отдельным помещениям.	ТИПОВОЙ ПРОЕКТ 125-04	ЧАСТЬ 2 РАЗДЕЛ 2-1	ЛИСТ ОВ-2

ГИПРОМЕЖСЕЛЬСТРОЙ ГОССТРОЙ РСФСР — ОТДЕЛ СПЕЦРАБОТ

ГИ Джежелей, ГИП Кучеровский, ГИ Федькович, ГИ Сошникова, ГИ Сухинина, ГИ Болотинский, ГИ Фридман, ГИ Фридкин, ГИ Афанасьев, ГИ Пащенцева, ГИ Конструктор, Нач. бригады, Ст. инженер, Чертежник, Нач. отдела, Гл. конструктор, Гл. архитектор

СОГЛАСОВАНО

Инв. N

11734-04 5

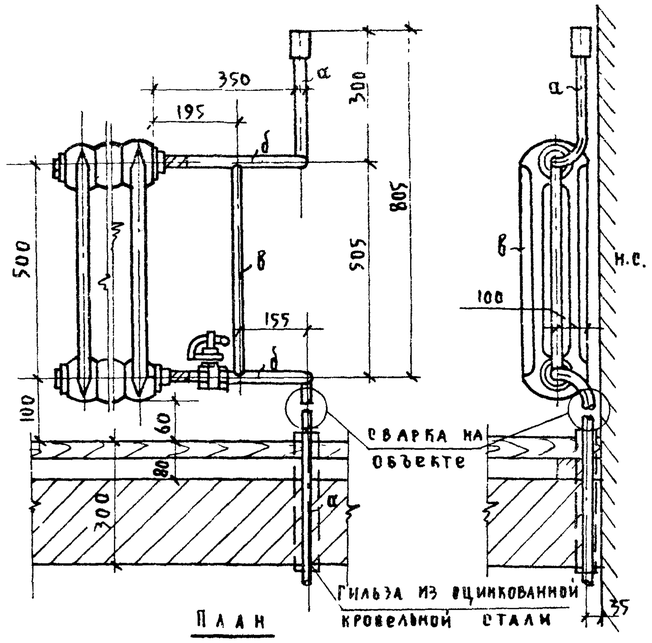

План

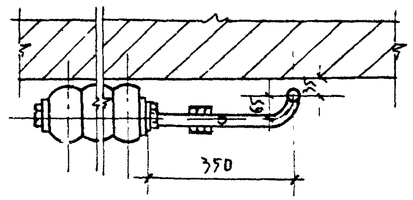

Радиаторный узел с краном двойной регулировки

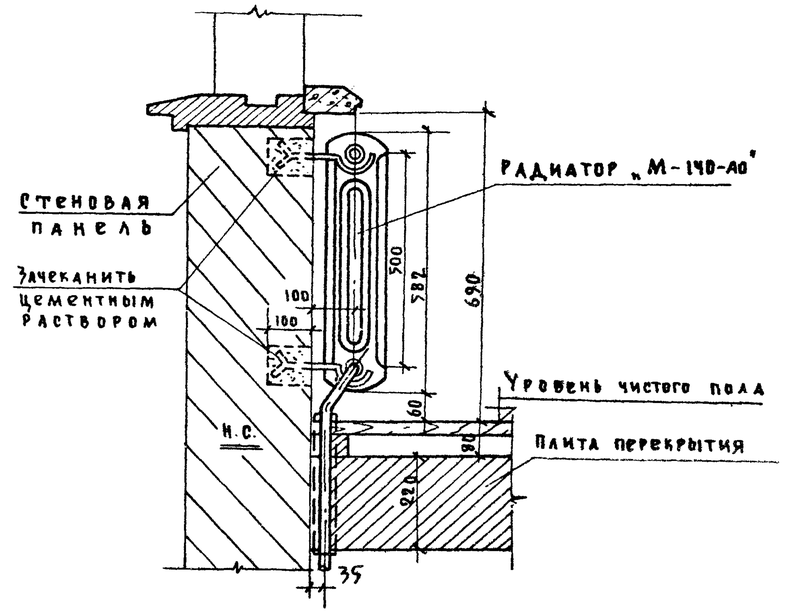

Деталь прокладки трубопровода по полу этажа и установка радиаторов

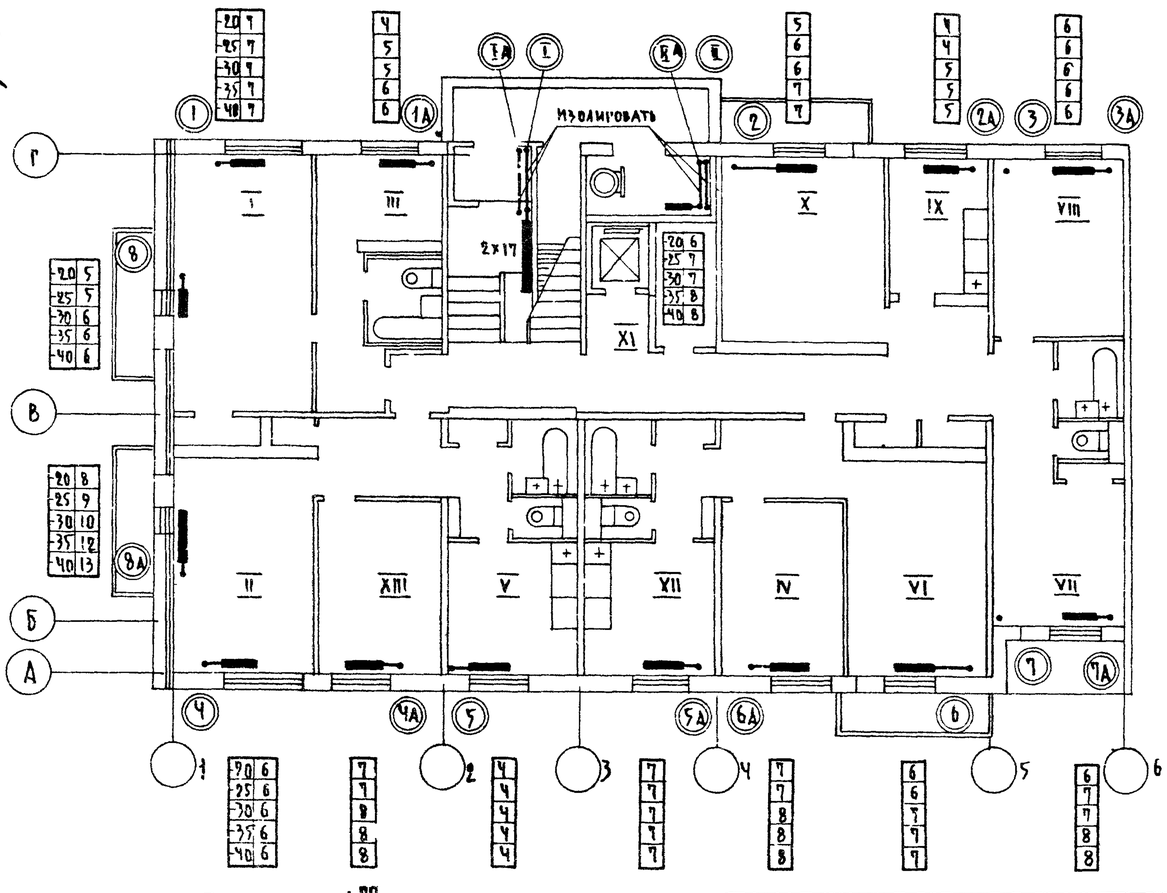

План 1го этажа

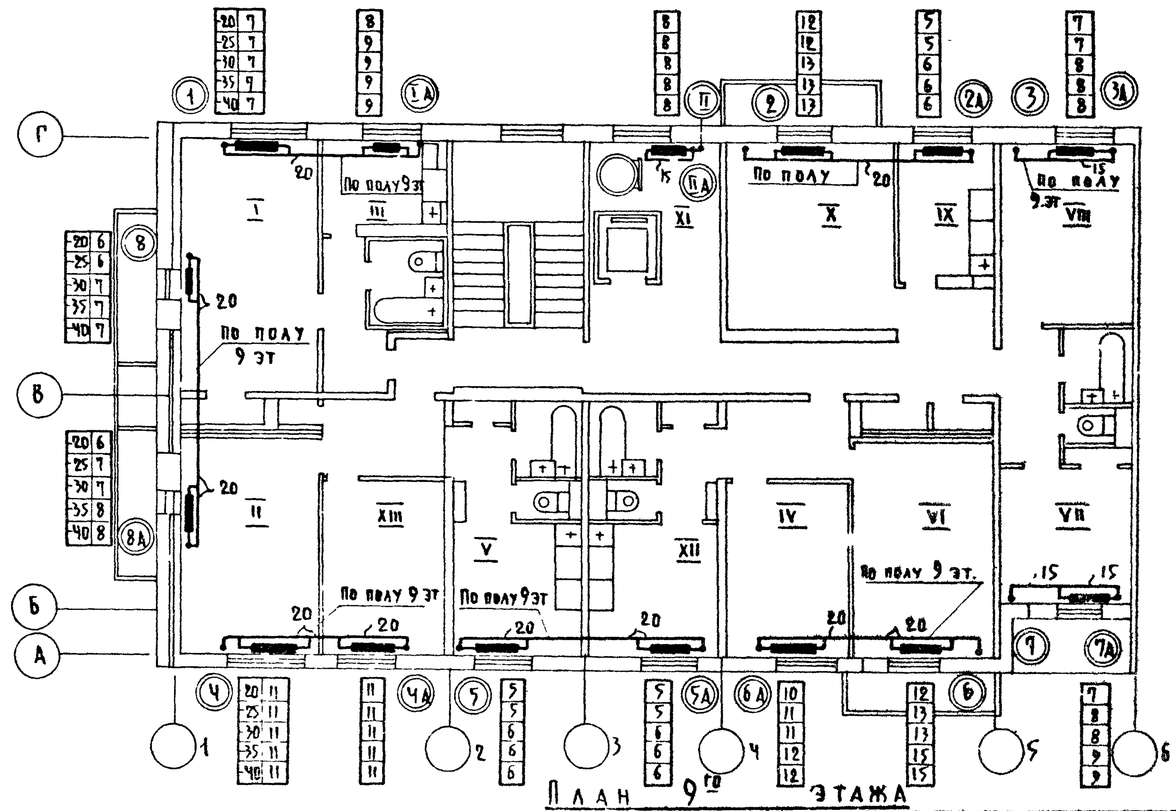

План 9го этажа

1971	9ти эт т блок-секция 1б-2б 2б 3б (левая) на 36 квартир	Отопление и вентиляция выше ±0.00 Планы 1го и 9го этажей Детали радиаторных узлов	Типовой проект 125-04	Часть 2 Раздел 2-1	Лист ОВ-3

Гл. инж. пр. Б.Кучеровский; Гл. констр. И.Федькович; Гл. архит. пр. Г.Сошникова; Нач. отдела В.Кучеровский; Гл. констр. пр. Б.Блатчинский; Гл. инж. Я.Фельман; Гл. архит. пр. Б.Фрейдин; Ст. инженер П.Афачасьев; Пров. рна Г.Пачинцева; Отдел спецработ; Согласовано: Госстрой РСФСР; Госгражданстрой; По железобетону

Ф 2 ВЕЗД 11 м

Н 4-04 6

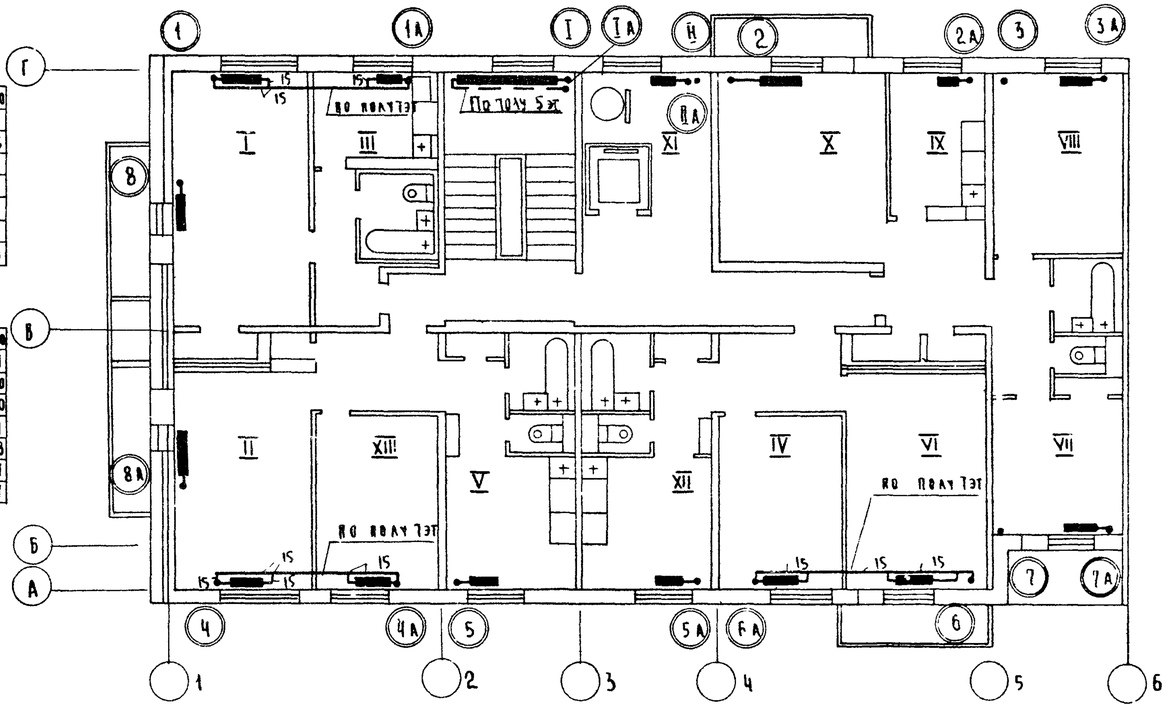

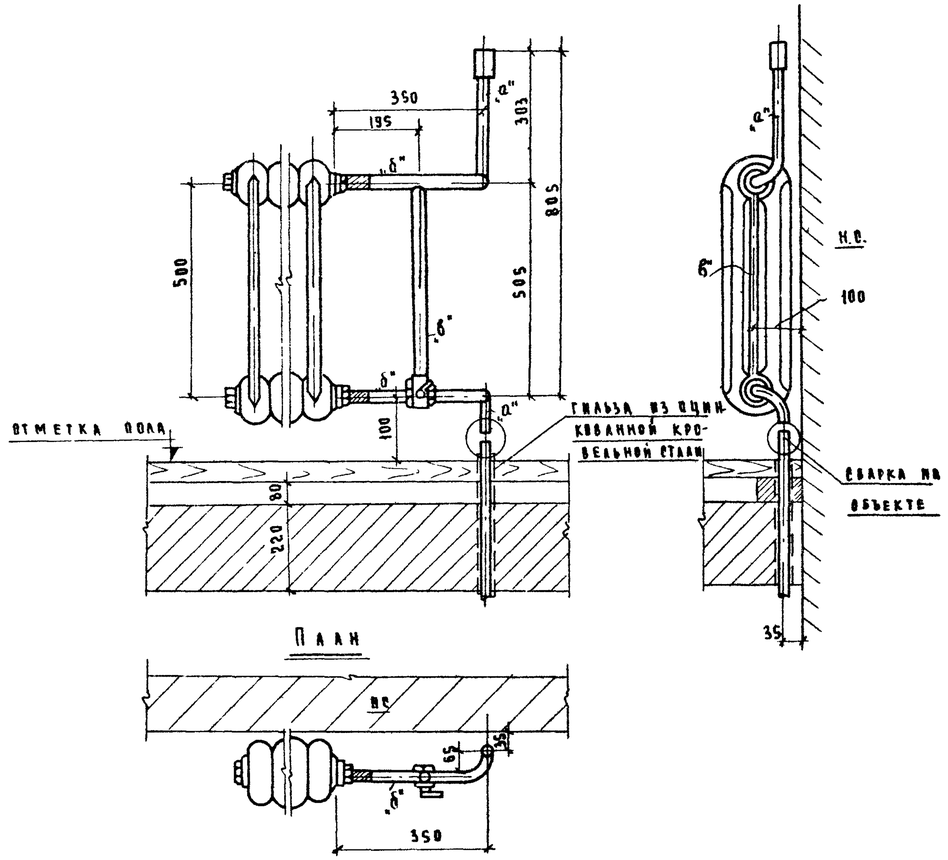

Радиаторный узел с трехходовым краном и со смещенным замыкающим участком

Спецификация радиаторных узлов

NN п.п.	Наименование узлов	Диаметры труб "а"	"б"	"в"	Количество узлов левых	правых	Всего
1	Вертикальные радиаторные узлы с трехходовыми кранами	15	15	15	8	8	16
		20	20	20	37	37	74
2	Вертикальные радиаторные узлы с кранами двойной регулировки	15	15	15	8	8	16
		20	20	15	37	37	74
3	Горизонтальные радиаторные узлы	20	20	20	10		10
		15	15	15	8		8

1971	9этажная блок-секция 1Б-2Б-2Б-3Б /левая/ на 36 квартир	Отопление и вентиляция выше ± 0.00. План 2 ÷ 8 этажей. Детали радиаторных узлов	Типовой проект 125-04	Часть 2 Раздел 2-1	Лист ОВ-4

Гл. инженер проекта В. Кучеровский
Гл. конструктор проекта Г. Сошникова
Нач. отдела И. Федькович
Ст. инженер Г. Иванова
Проверил П. Лаченцева
Гл. конструктор Б. Кучеровский
Гл. архитектор проекта Г. Сошникова
Отдел спецработ

1.734-04 7

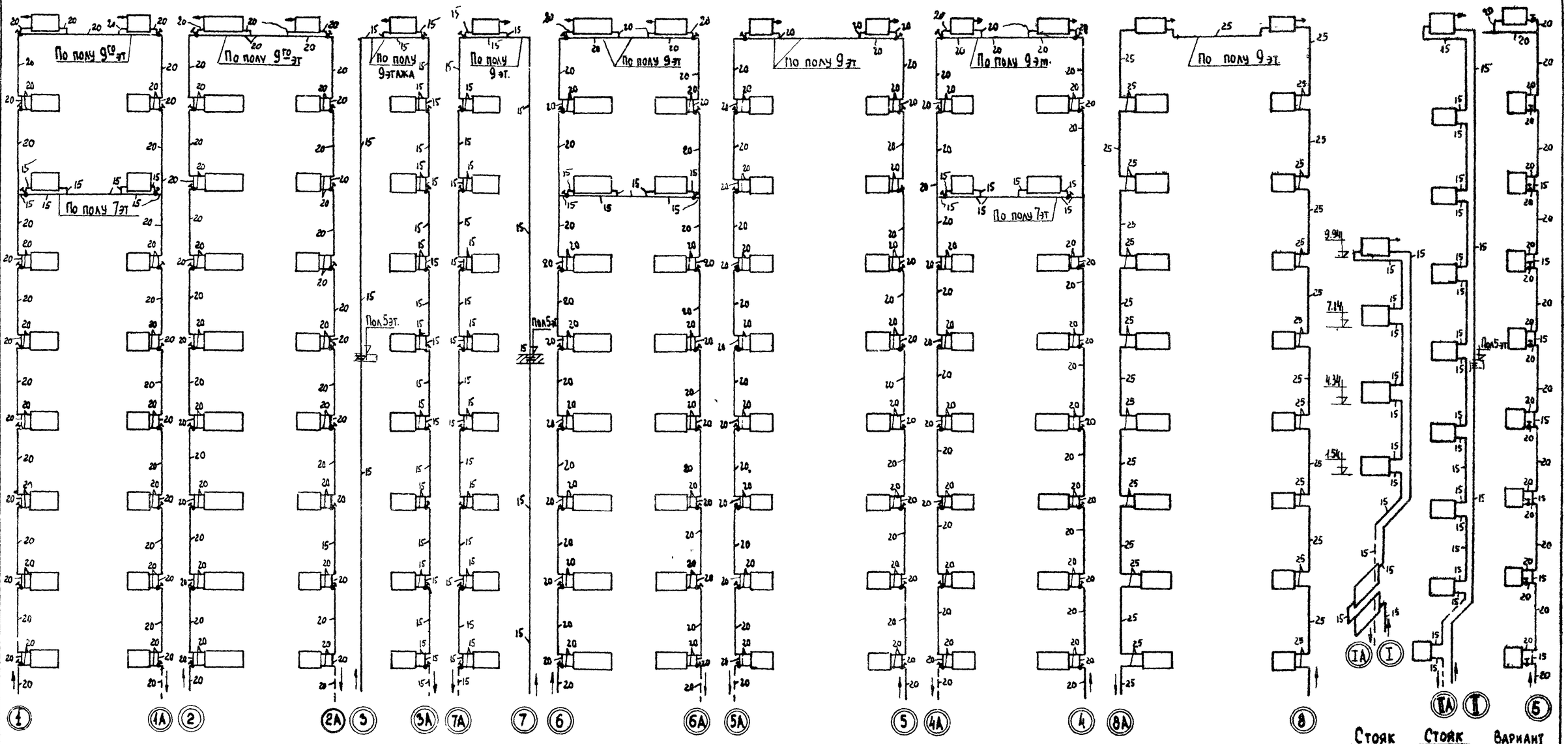

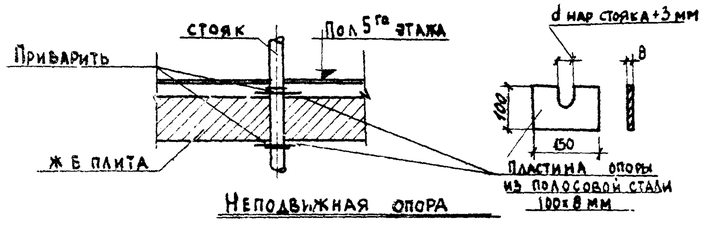

Неподвижная опора

1971	9ти эт. т. блок-секция 1Б-2Б-2Б-3Б /левая/ на 36 квартир	Отопление и вентиляция выше ±0.00 Схемы стояков отопления.	Типовой проект 125-04	Часть 2 Раздел 2-1	Лист 08-5

Арх №

Гл. инженер КБ В. Кучеводский
Гл. констр. КБ И. Федькович
Нач. отдела Г. Сошникова
Гл. констр. пр. В. Болотинский
Гл. архит. пр. Г. Пачинцева
Гл. конструктор Я. Фрельман
Рук. бриг. Б. Фрейдин
Ст. инжен. П. Адамасов
Г. Пачинцева

КБ по железобетону Госстроя РСФСР
Отдел спецработ

1Т 04-04 В

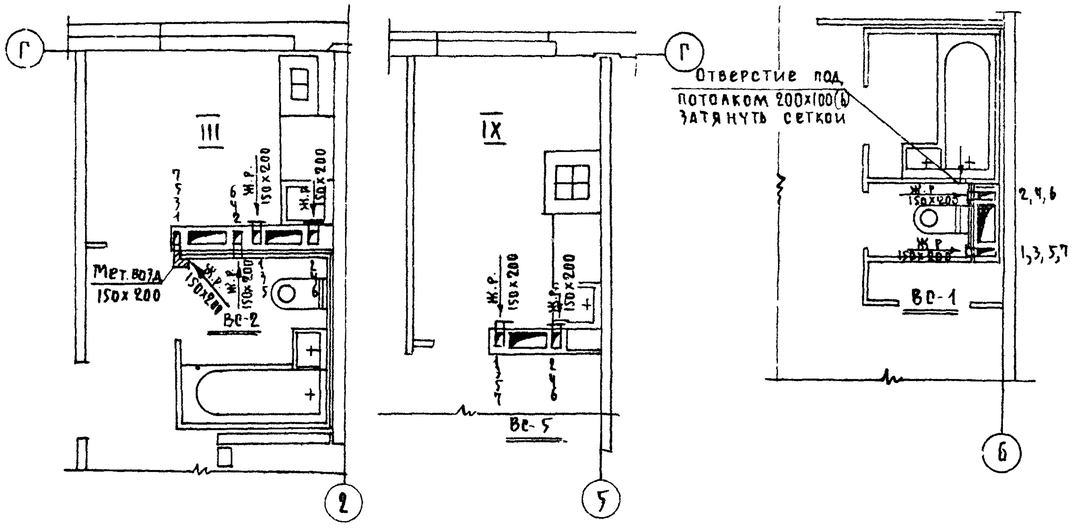

Выкопировки из планов 1÷7 эт

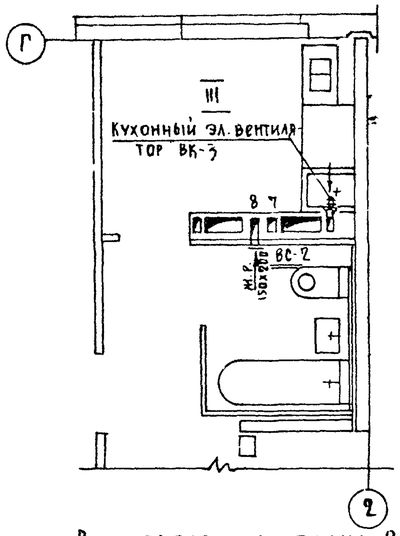

Выкопировка из плана 8 эт.

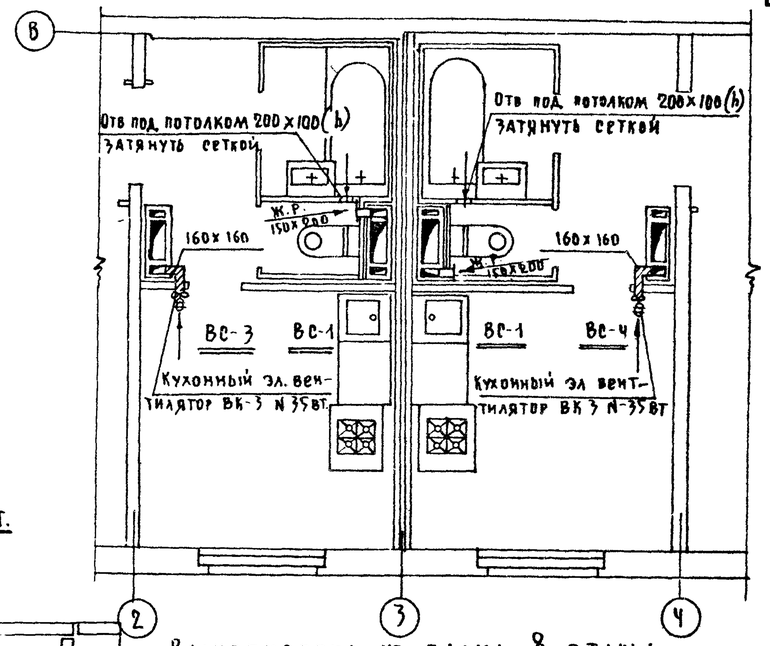

Выкопировка из плана 8 этажа

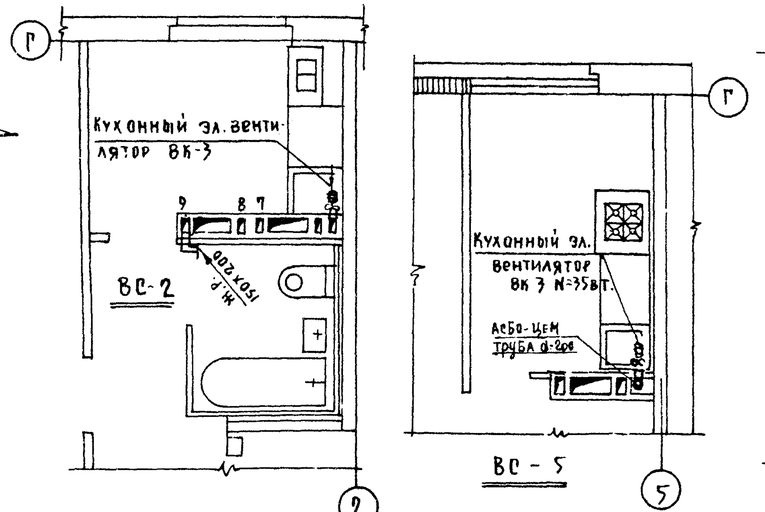

Выкопировки из планов 9 эт

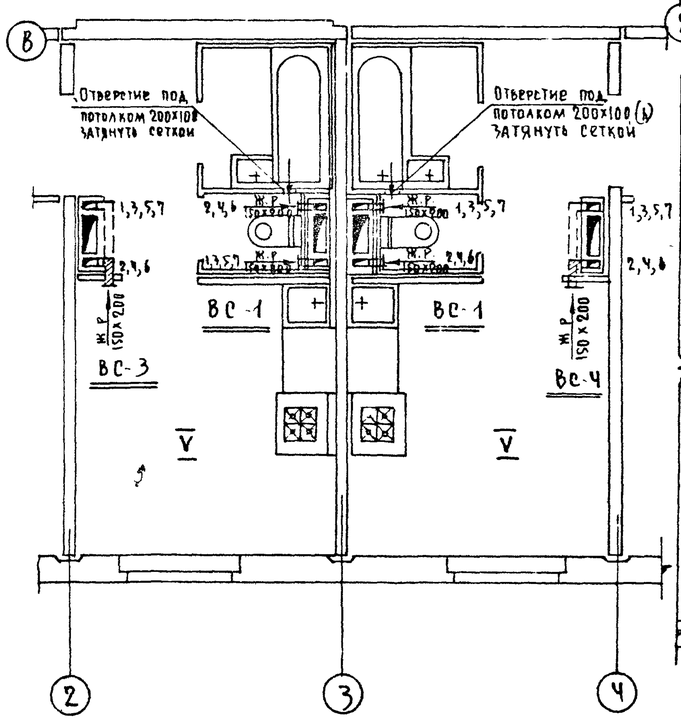

Выкопировка из плана 1÷7 эт.

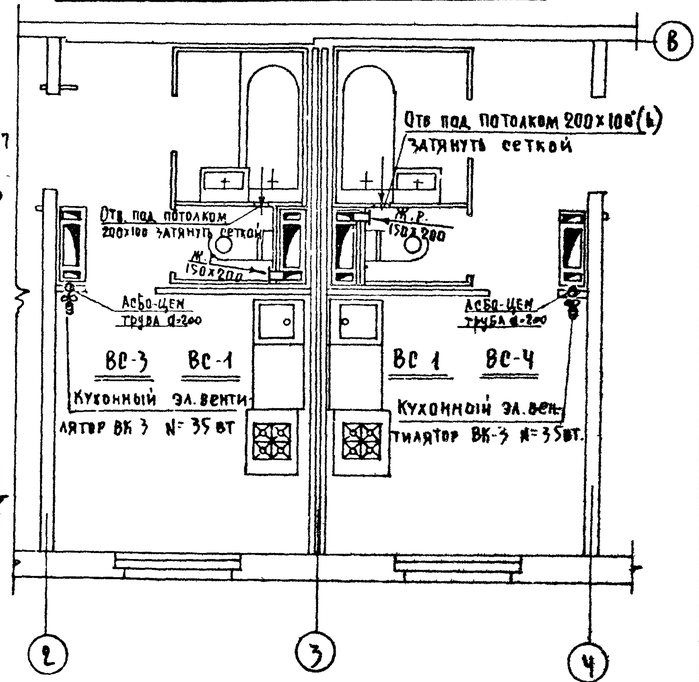

Выкопировка из плана 9 этажа

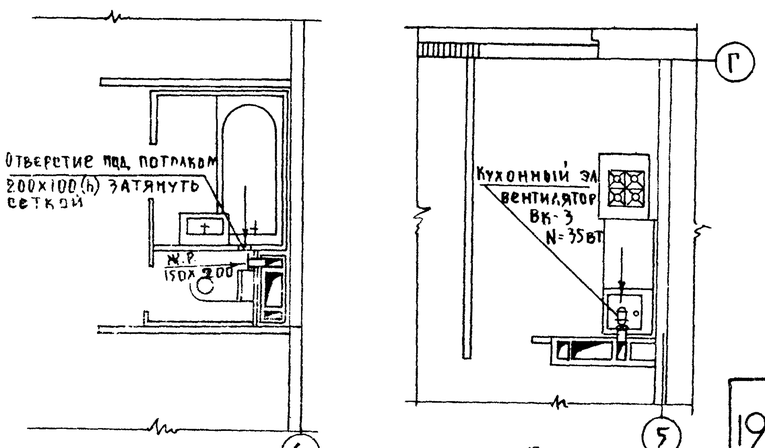

Выкопировки из планов 8 эт.

1971	9ти эт. т. блок-секция 1Б-2Б-2Б-3Б (левая) на 36 квартир	Отопление и вентиляция выше ± 0.00 Фрагменты планов вентиляции	Типовой проект 125-04	Часть 2 Раздел 2-1 Лист ОВ-6

11734-04 9

Согласовано

Гл. инж. ГПИ Сантехпроект Р.Ф.Ф.С.Р. — Гл. констр. пр. — Рук. бригады — Ст. инженер — Гл. констр. КБ — Нач. отдела — Гл. констр. пр. — Гл. архит. пр. — Отдел спецработ

В. Кучеровский — Н. Фадекович — Г. Ошникова — В. Кучеровский — В. Балтинский — Я. Фельман — Б. Фрейдин — П. Афанасьев — Л. Ченцева — Пр. Сверина

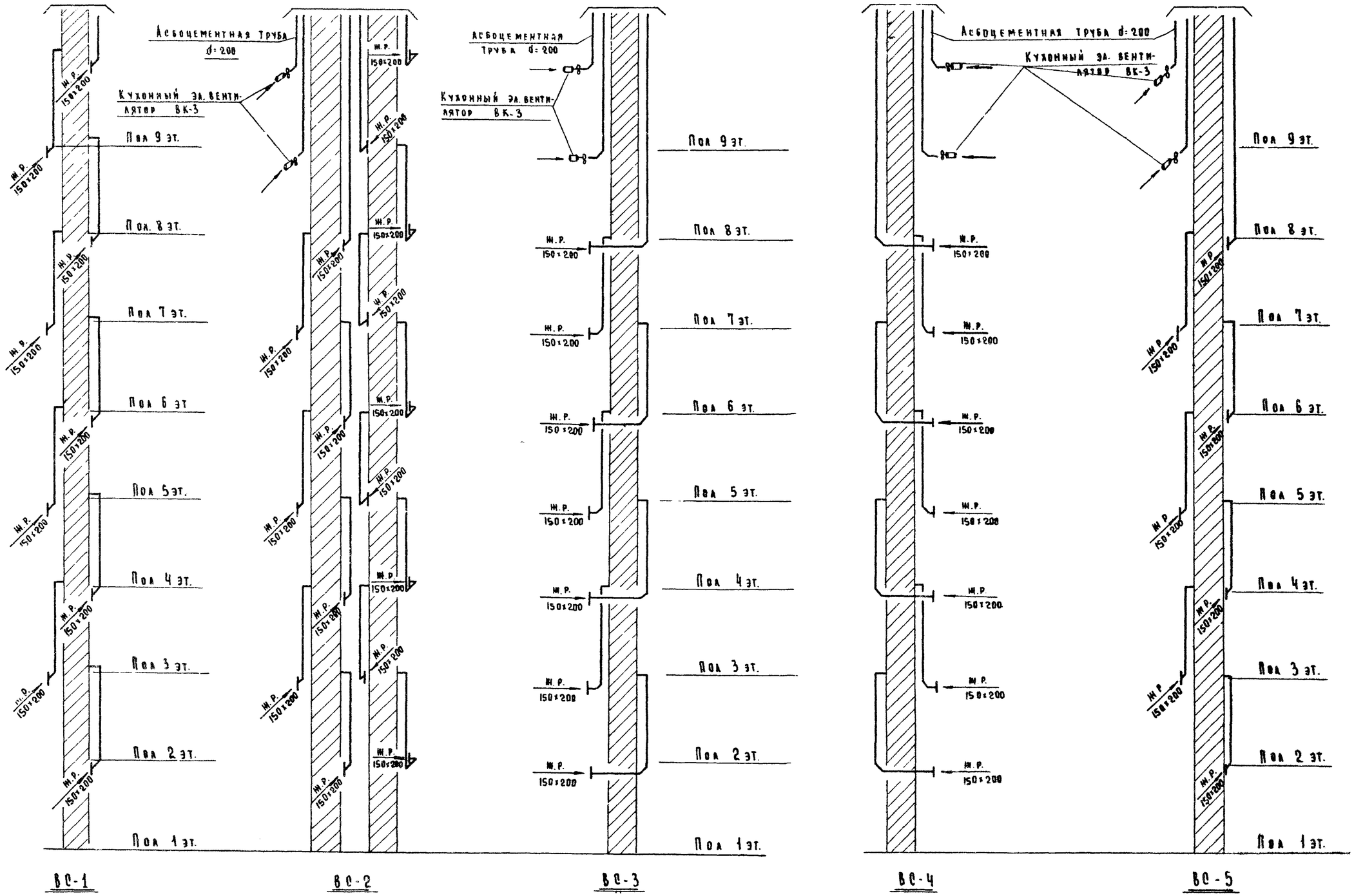

1971	9ти эт. т. блок-секция 1б-2б-2б-3б / левая на 36 квартир	Отопление и вентиляция выше ± 0.00 Схемы вентиляции	Типовой проект 125-04	Часть 2 Раздел 2-1	Лист ОВ-7

Гл. инженер проекта Ф. Бернович
Гл. конструктор Н. Фельрович
Нач. отдела Г. Рошникова
Гл. конструктор Б. Кучеровский
Гл. архитектор
Гл. инженер
Ст. инженер
Проверил
Отдел спецработ

117-4-04 10

Перечень чертежей

№№ п.п.	Наименование листа	Марка листа
1	Заглавный лист	ВК-1
2	Планы	ВК-2
3	Схемы стояков	ВК-3
4	Монтажный чертеж разобщенного санитарного узла. Правое исполнение.	ВК-4
5	Монтажный чертеж разобщенного санитарного узла. Левое исполнение.	ВК-5
6	Монтажный чертеж совмещенного санитарного узла. Левое исполнение.	ВК-6
7	Установка полотенцесушителя. Соединение корпуса ванны с трубопроводом. Расположение кухонных стояков	ВК-7

Спецификация по канализации

№№ п.п.	Наименование листа	Разм. в мм	Един. изм.	Количество	Гост
1	Трубы чугунные канализационные	100	п.м	132	6942.3-69
2	——— " ——— " ———	50	—"—	116	——"——
3	Трубы стальные водогазопроводные	40	—"—	63	3262-62
4	Умывальник полукруглый фаянсовый 550х420 с пластмассовым бутылочным сифоном	—	комп.	36	14360-69
5	Ванна прямобортная чугунная эмалир 1700х750 с сифоном напольным для ванны	—	—"—	36	1154-66
6	Унитаз фаянсовый типа „компакт" с косым выпуском с низкорасполагаемым смывным бачком	—	—"—	36	9156-68
7	Мойка чугунная эмалированная 500х600 на одно отделение МЧ-1т с бутыл. сифон. и смесит.	—	—"—	36	7506-60

Спецификация по водоснабжению

№№ п.п.	Наименование листа	Разм. в мм	Един. изм.	Кол-во хол.	Кол-во гор.	Гост
1	Трубы стальные водогазопроводные оцинкованные	32	п.м.	60	135	3262-62
2	——— " ——— " ——— " ———	25	—"—	126	92	——"——
3	——— " ——— " ——— " ———	15	—"—	108	115	——"——
4	Вентиль запорный муфтовый чугунный	15	шт	108	92	1563К
5	Смеситель настенный единый для ванны и умыв	15	—"—	—	36	8224-64
6	Полотенцесушитель гнутый из оцинкованных труб l=1500 мм (см лист ВК-8)	32	—"—	—	36	3262-62

Спецификация по водостоку

№№ п.п.	Наименование материала	Разм. в мм	Един. изм.	Кол-во	Гост
1	Трубы стальные бесшовные горячекатаные	89х4	п.м.	27	8732-70
2	Муфта стальная приварная	108х4	шт.	1	——"——
3	Отвод гнутый (сварной из стальной трубы)	89х4	—"—	1	——"——
4	Фланец приварной из листовой стали δ=10мм	—"—	—"—	1	5681-57
5.	——— " ——— глухой ——— " ———	—"—	—"—	1	——"——
6	Резиновая прокладка	—	—"—	1	——"——
7	Скоба из круглой стали δ=12мм (п.м. 0.888кг)	—	—	2	8590-57
8	Клин из листовой стали (0.1 кг)	—	—"—	2	5681-57
9	Водосточная воронка	80	—"—	1	ВР 7 т

Основные данные проекта

Принятая норма водопотребления на 1 человека в сутки			300
Требуемые напоры в м	На вводе холодного водоснабжения		36
	——— " ——— " ———		36
Расчетные расходы воды в л/сек.	Холодной воды		2.42
	Горячей воды		1.1
Расход тепла на горячее водоснабжение ккал		час.	123 000

Пояснения к проекту.

1. Проект водоснабжения, канализации и водостоков подземной части см. часть 03, проект газоснабжения см часть 4.
2. Монтаж и приемку санитарно-технических устройств производить в соответствии со СН и П III-г. 1-62 „Санитарно-техническое оборудование зданий и сооружений Правила производства и приемки работ".
3. Стояки горячего водоснабжения в местах пересечения их с перекрытиями должны заключаться в гильзы из оцинкованной кровельной стали. Края гильз должны выступать выше уровня пола санузла на 10 мм.
4. Испытание водосточных стояков должно производиться при температуре выше +5° путем их наполнения водой до уровня водосточной воронки, при этом утечка воды не допускается. Продолжительность испытаний 10 мин.

Деталь заделки водосточной воронки в плоскую кровлю см. в архитектурно-строительных чертежах.

1971	ДТИ Эт.т. блок-секция 152 252 35 (левая) на 36 квартир	Водоснабжение, канализация и водостоки выше ± 0.00. Заглавный лист	Типовой проект 129-04	Часть 3	Лист ВК-1

Согласовано:

Гл. инженер КБ	В. Болтинский	
Гл. констр. КБ	Я. Фельман	
Зав. отделом	Б. Фридман	
Гл. архитек. пр.	С. Пяченцева	
Гл. констр. пр.	П. Афанасьев	
Рук. бригады	А. Панфилов	
Ст. инженер	Е. Пазова	
Ст. техник	Н. Шашурина	
Проверил	А. Панфилов	

КБ по железобетону Госстроя РСФСР
Отдел спецработ

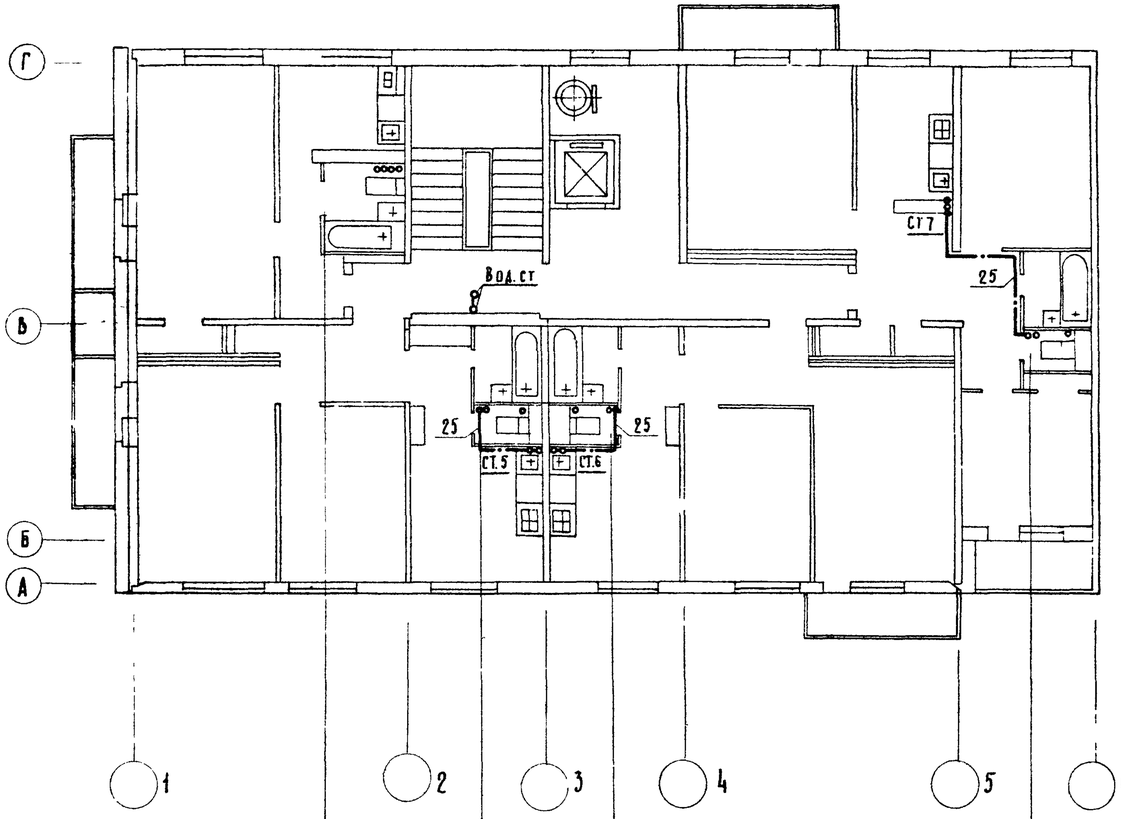

Типы санузл.	
NN стояков	
Марки сантехк.	2; 4 эт
	1; 3; 5 эт.
	6; 7; 8 эт.
	9 эт.

III
1
СК-20,28А-2
СК-20,28А-2Р
СК-20,28А-3
СК-20,28А-3В

II
2
СК-28,28А-2
СК-28,28А-2Р
СК-28,28А-3
СК-28,28А-3В

I
3
СК-28,28П-2
СК-28,28П-2Р
СК-28,28П-3
СК-28,28П-3В

II
4
СК-28,28П-2
СК-28,28П-2Р
СК-28,28П-3
СК-28,28П-3В

План типового этажа

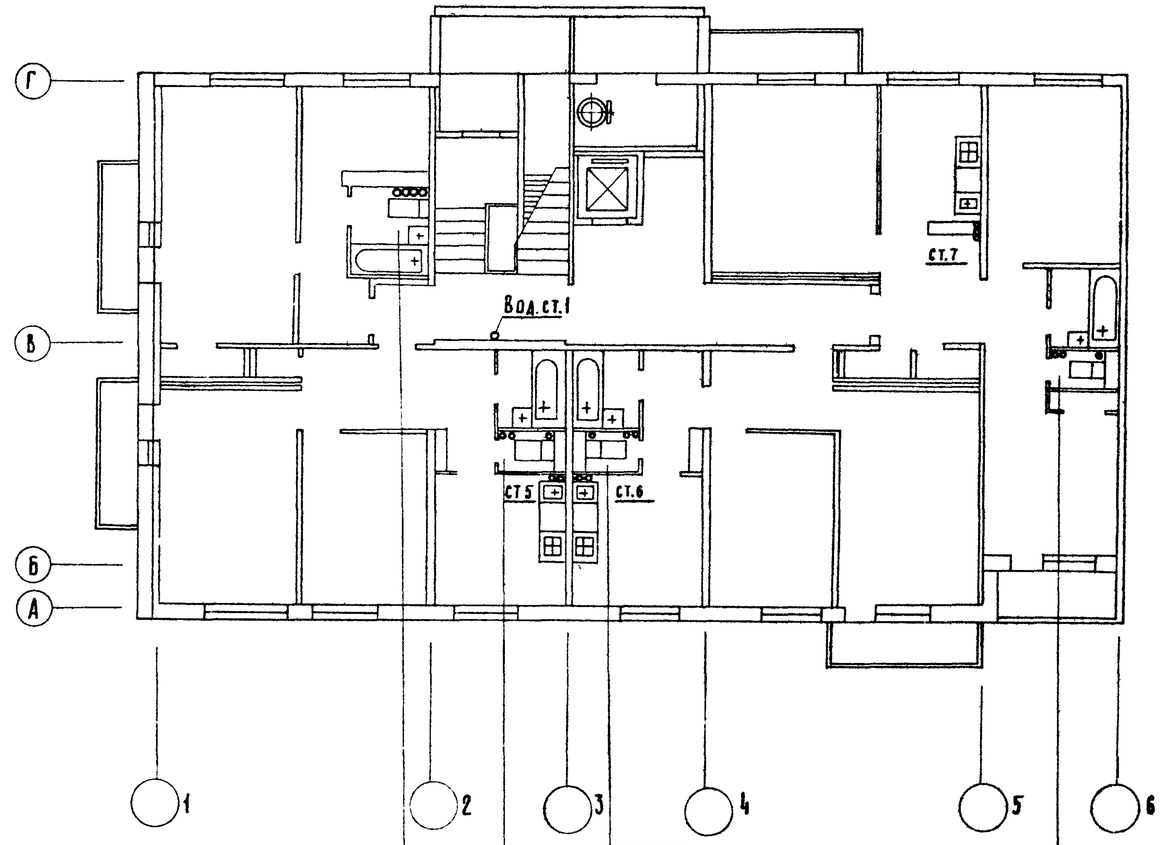

Типы санузл	
NN стояков	
Марки сантехк	1 эт

III
1
СК-20,28А-2Р

II
2
СК-28,28А-2Р

I
3
СК-28,28А-2Р

II
4
СК-28,28А-2Р

План 1го этажа

Примечание

Перекидку выполнять только под потолком последнего этажа

Согласовано	Ф. Звезда		
Гл. конструктор пр.			
Рук. бригады	В. Долгинский	А. Панфилов	А. Панфилов
Ст. инженер	Р. Фельман	Е. Павлова	
Ст. техник	Б. Френдин	Н. Шашурина	
Проверил	Г. Пачинцева		
Проверил	П. Афанасьев		
Гл. инженер КБ			
Гл. конструктор КБ			
Зав. отделом			
Гл. архит. пр-та			
Гл. конструктор пр-та			

КБ по железобетону Госстроя РСФСР
Отдел спецработ

1971	9ти эт. т. блок-секция 1б 2б 2б 3б /левая/ на 36 квартир	Водоснабжение, канализация и водостоки выше ±0.00. Планы	Типовой проект 125-04	Часть 3	Лист ВК-2

14734-04 12

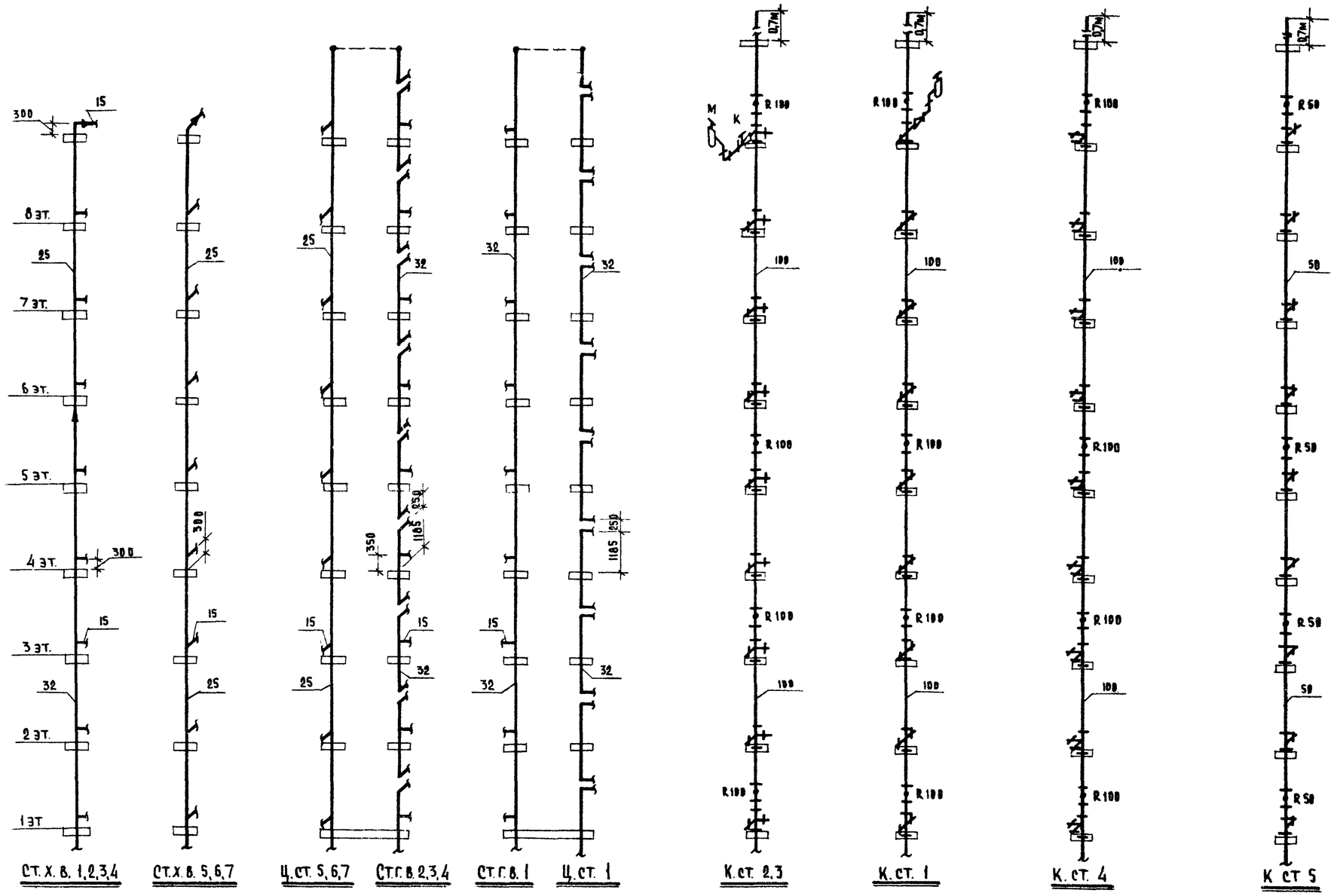

Ст. х. в. 1,2,3,4 | Ст. х. в. 5,6,7 | Ц. ст. 5,6,7 | Ст. г. в. 2,3,4 | Ст. г. в. 1 | Ц. ст. 1 | К. ст. 2,3 | К. ст. 1 | К. ст. 4 | К ст 5

Примечания:

1. Разводка трубопроводов с 1 по 8 этаж от стояков аналогична разводке 9 этажа.
2. Разводку трубопроводов в санузлах и кухнях см. листы ВК-3÷ВК-6.

Присоединение воронки ВР-7м к водосточному стояку

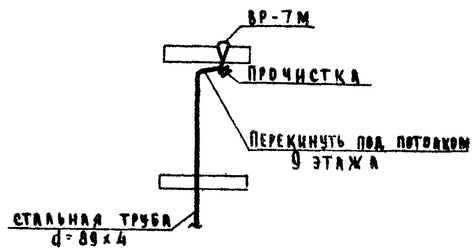

1971	ДТИ ЭТТ блок-секция $1^{6}2^{6}2^{6}3^{6}$ (левая) на 36 квартир	Водоснабжение, канализация и водостоки выше ±0,00 Схемы стояков	Типовой проект 125-04	Часть 3	Лист ВК-3

Госстрой СССР ГПИ по железобетону ВСФГП Отдел спецработ

Гл. инженер К.Б. | Гл. конструктор К.Б. | Зав. отделом | Гл. архитектор пр. | Гл. конструктор пр.

Согласовано: А. Никифоров, Е. Павлова, Н. Шашурина, А. Панфилов, В. Волтинский, Н. Фельман, Б. Фрейдин, Г. Пачинцева, П. Афанасьев

Арх. №

Гл. инженер Н.К. Григорьев | Ст. инженер | Ст. техник | Проверил

11734-04 13

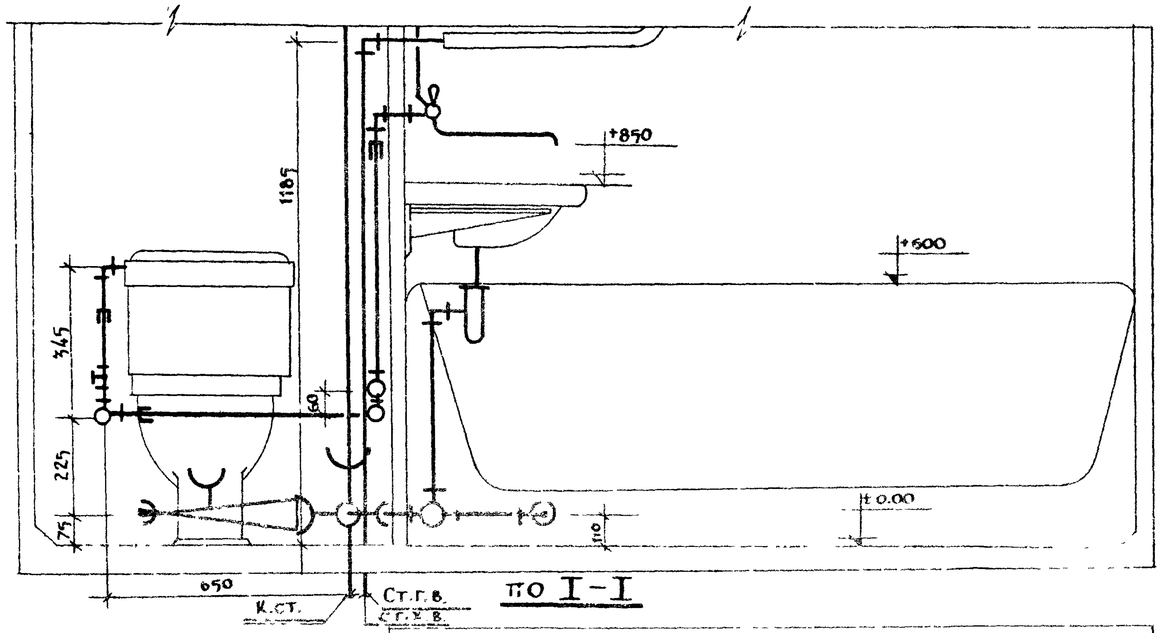

по I-I

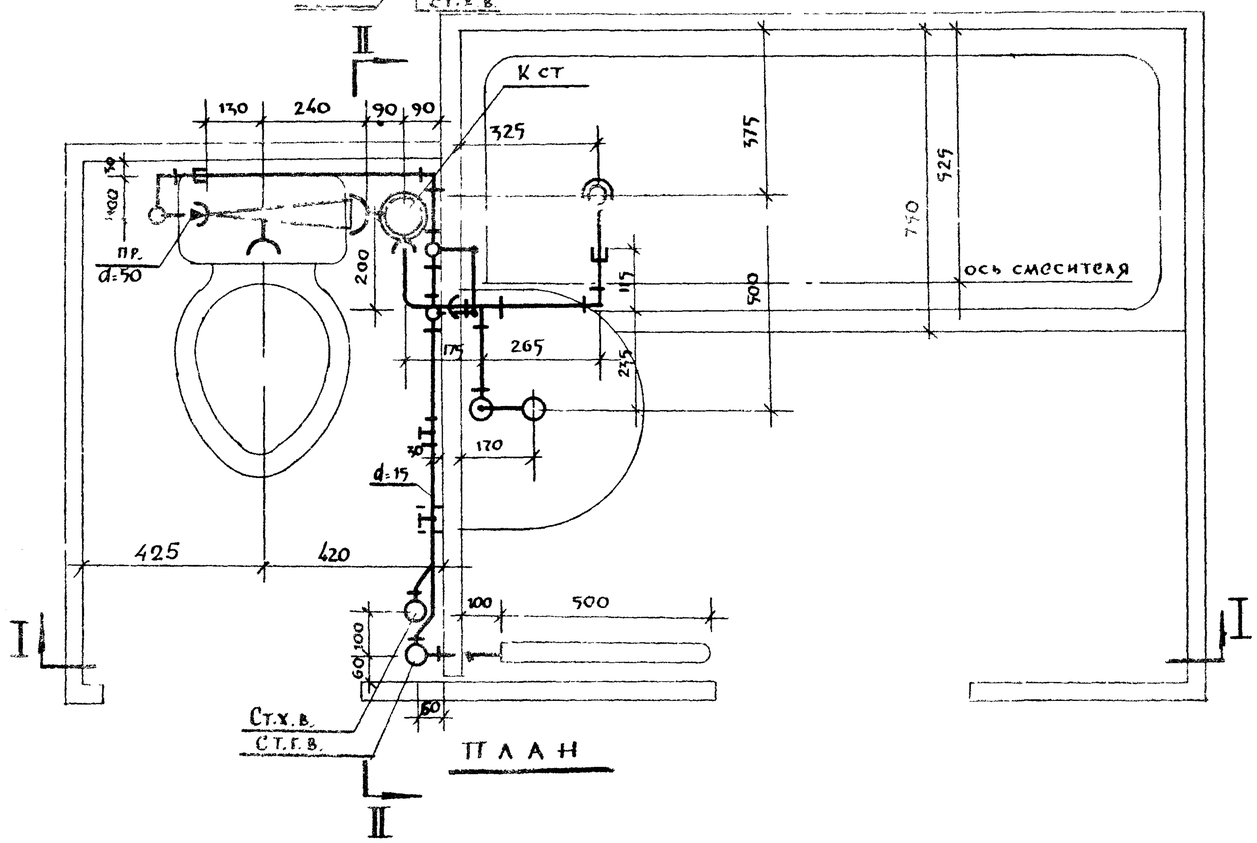

ПЛАН

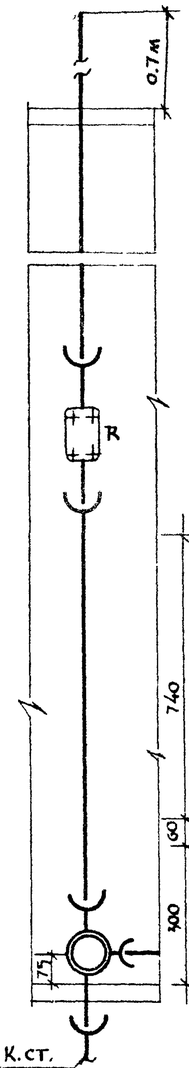

по II-II (верхний этаж)

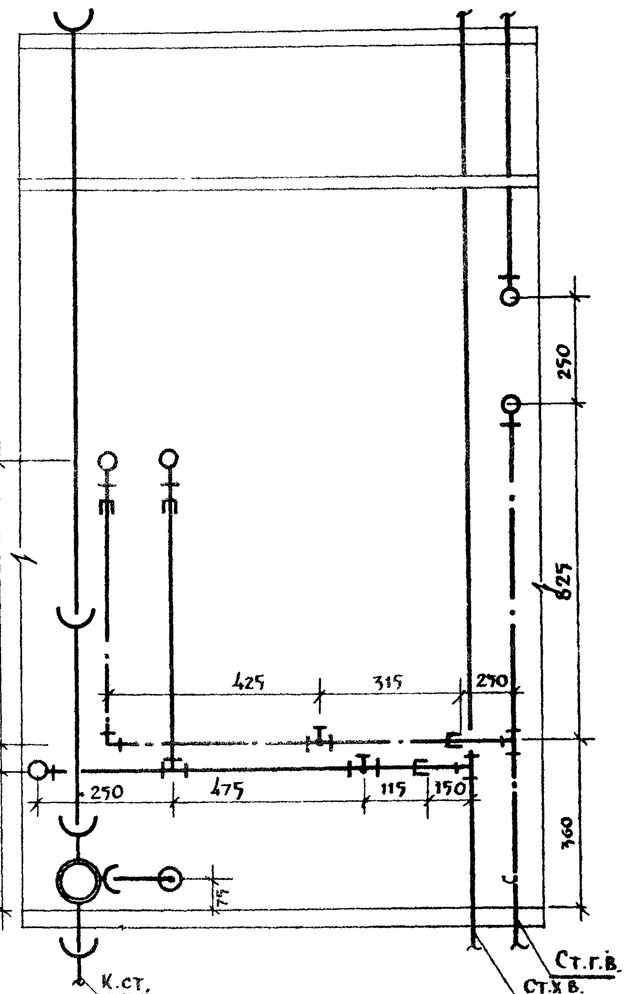

по II-II (промежуточный этаж)

1971	9-ти эт. т. блок-секция 1Б-2Б-2Б-3Б /левая/ на 36 квартир	МОНТАЖНЫЙ ЧЕРТЕЖ РАЗОБЩЕННОГО САНИТАРНОГО УЗЛА ПРАВОЕ ИСПОЛНЕНИЕ	ТИПОВОЙ ПРОЕКТ 125-04	ЧАСТЬ 3	ЛИСТ ВК-4

Госстроя РСФСР — ОТДЕЛ СПЕЦРАБОТ

ГИПРОСЕЛЬСТРОЙ — ГИПРОСЕЛЬСТРОЙ

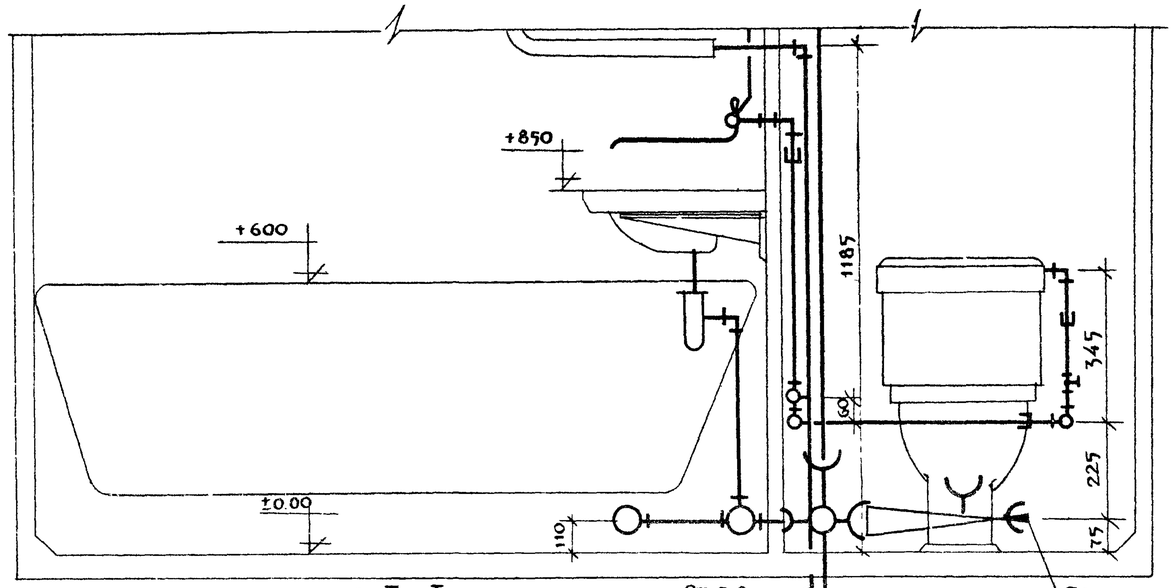

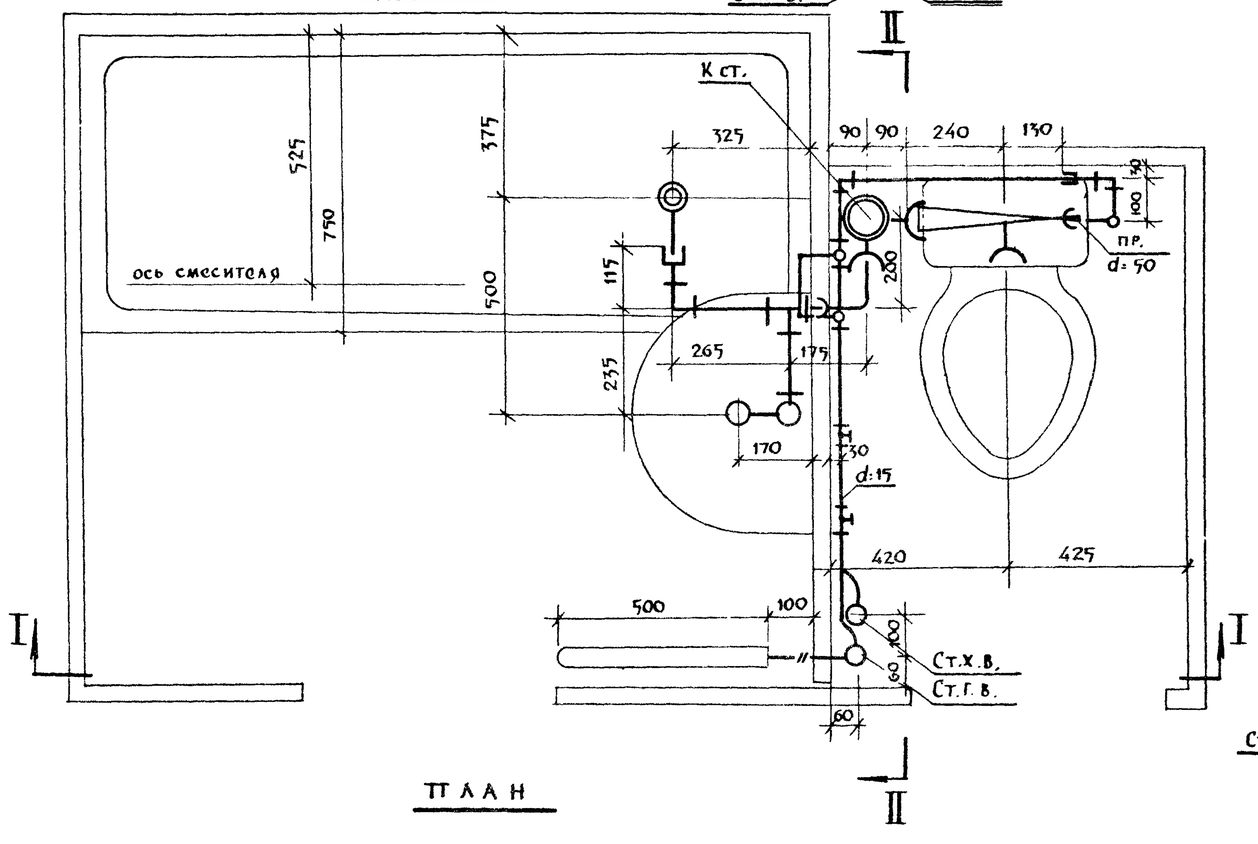

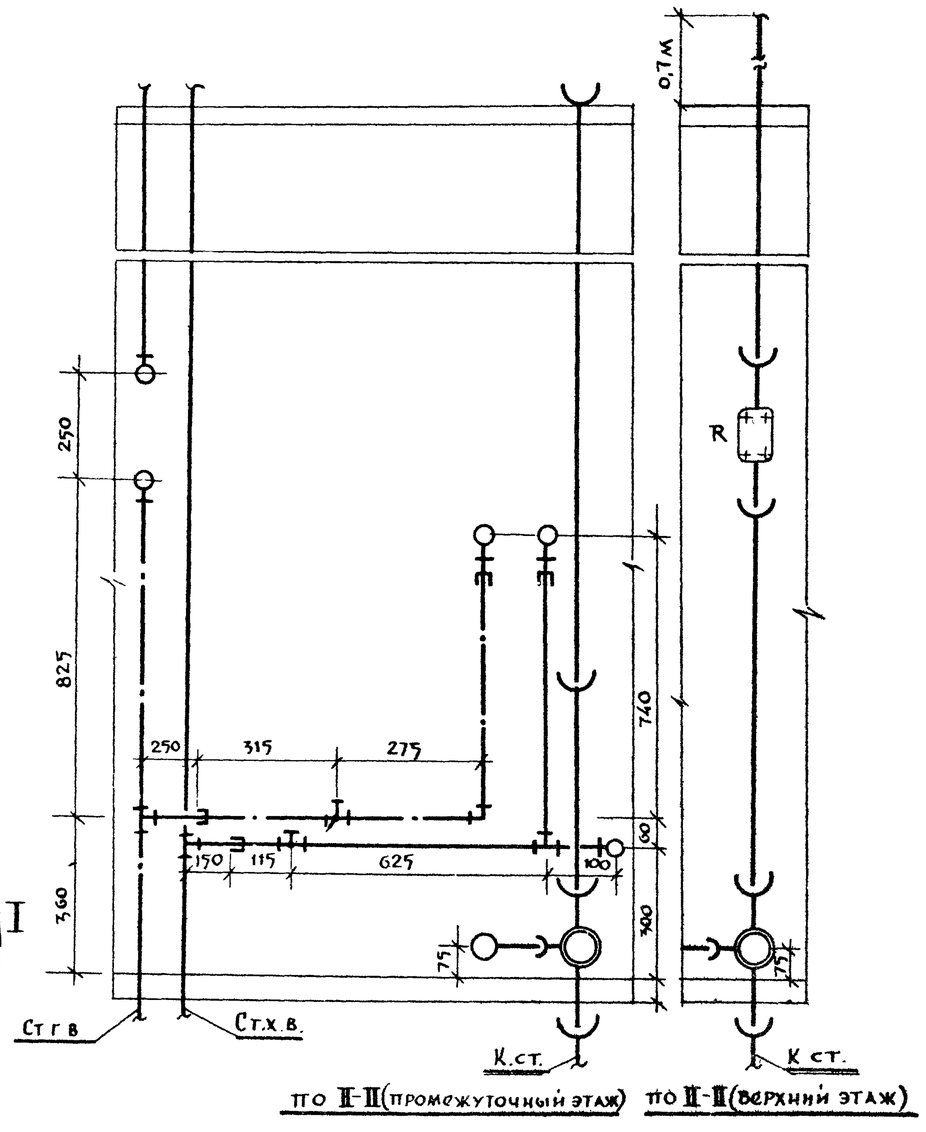

1971	9-ти эт т блок-секция 1Б-2Б-2Б-3Б /левая/ на 36 квартир	МОНТАЖНЫЙ ЧЕРТЕЖ РАЗОБЩЕННОГО САНИТАРНОГО УЗЛА ЛЕВОЕ ИСПОЛНЕНИЕ	ТИПОВОЙ ПРОЕКТ 125-04	ЧАСТЬ 3	ЛИСТ ВК-5

Госгражданстрой РСФСР Мосгорпроект — Отдел спецработ

ГА. ИНЖЕН. КБ А.ПАНФИЛОВ; ГА. КОНСТ. КБ Е.ПАВЛОВА; ЗАВ. ОТДЕЛОМ Н.ШАЙГУРИНА; ГА. АРХИТ. ПР. А.ПАНФИЛОВ; ГА. КОНСТ. ПР.

В.БОЛТИНСКИЙ; Я.ФОЛЬМАН; Б.ФРЕЙДИН; Г.ПАЧОНЦЕВА; П.АФАНАСЬЕВ

РУК БРИГАДЫ; СТ. ИНЖЕНЕР; СТ. ТЕХНИК; ПРОВОРИЛ

СОГЛАСОВАНО

АРХ. №

11736-04 15

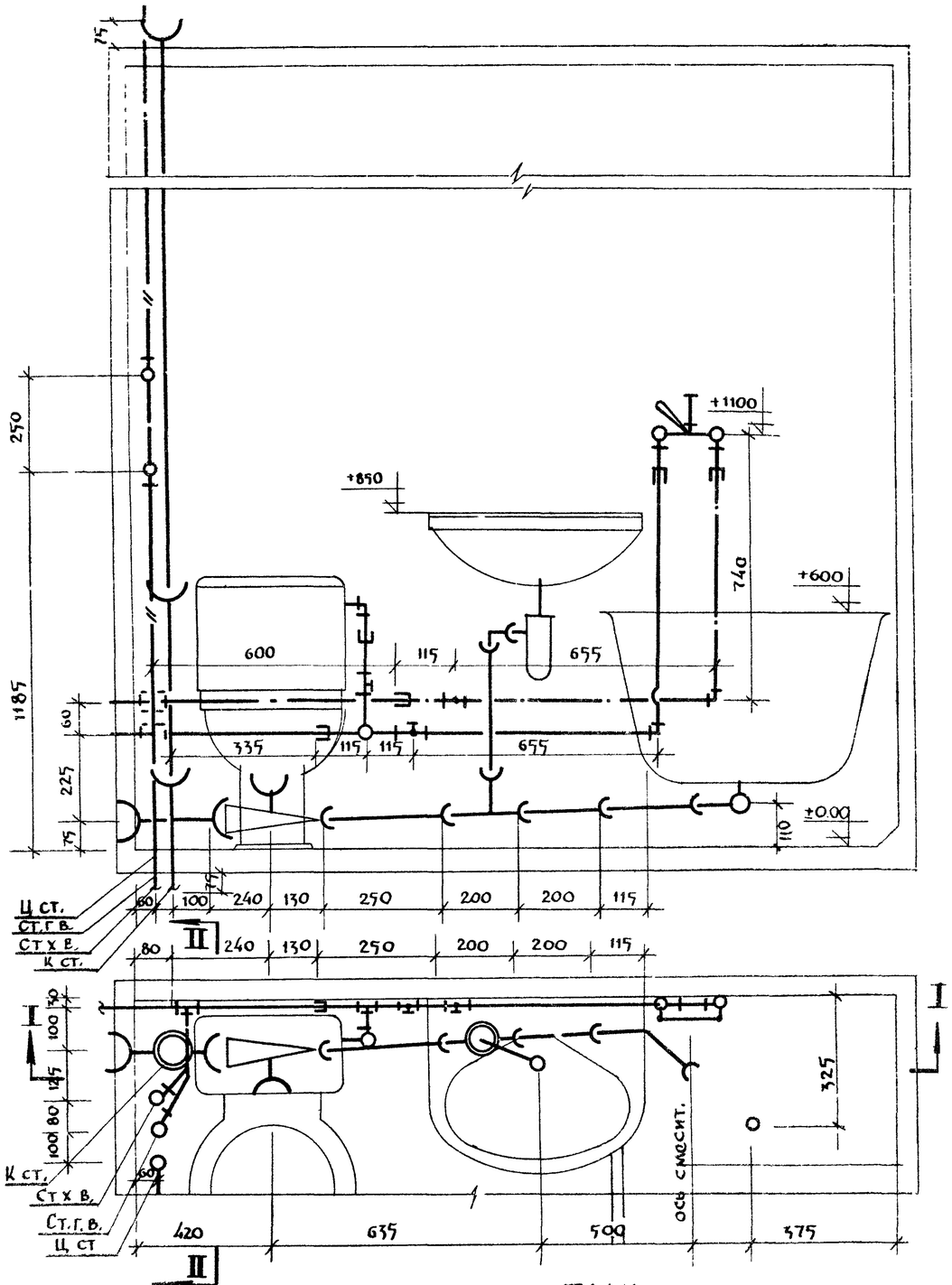

ПЛАН

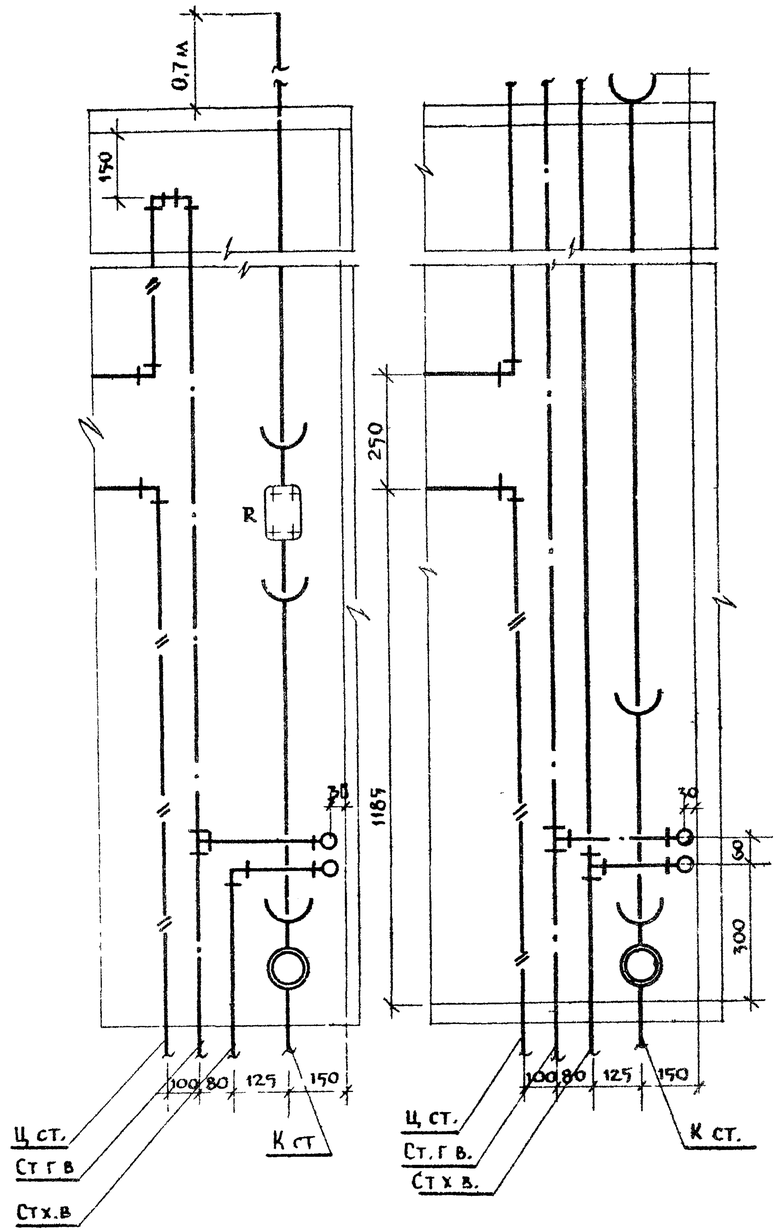

по II-II (промежуточный этаж) по II-II (верхний этаж)

1971	9-ти эт. т блок-секция 1Б-2Б-2Б-3Б/левая/ на 36 квартир	МОНТАЖНЫЙ ЧЕРТЕЖ СОВМЕЩЕННОГО САНИТАРНОГО УЗЛА ЛЕВОЕ ИСПОЛНЕНИЕ	ТИПОВОЙ ПРОЕКТ 125-04	ЧАСТЬ 7	ЛИСТ ВК-6

СОГЛАСОВАНО:

ГИПРОСТРОЙ РСФСР	ОТДЕЛ СПЕЦРАБОТ	
ГЛ. ИНЖ. КБ	А. ПАНФИЛОВ	
ГЛ. КОНСТР. КБ	Е. ПАВКОВА	
ЗАВ. ОТДЕЛОМ	Н. ШАШУРИНА	
ГЛ. АРХИТ. ПР.	А. ПАНФИЛОВ	
ГЛ. КОНСТР. ПР.		
ПО ЖЕЛЕЗОБЕТОНУ		
РУК. БРИГАДЫ	В. БОЛТИНСКИЙ	
СТ. ИНЖЕНЕР	Я. ФЕЛЬМАН	
СТ. ТЕХНИК	Б. ФРЕЙДИН	
	Г. ПАЧЕНЦОВА	
ПРОВЕРИЛ	П. АФАНАСЬЕВ	

АРХ. №

11734-04 16

Полотенцесушитель

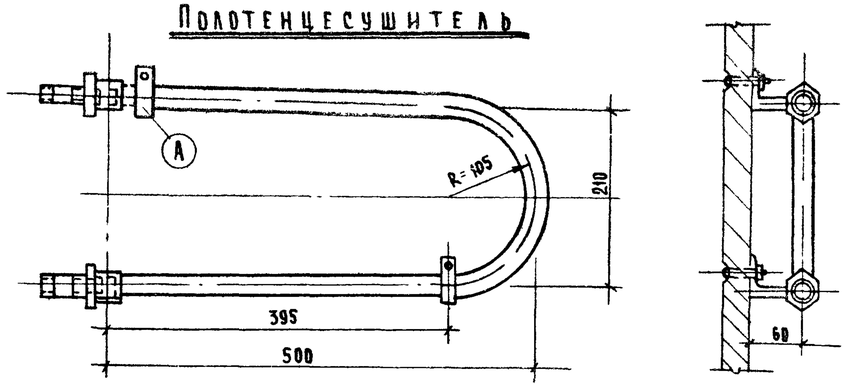

Узел „А"

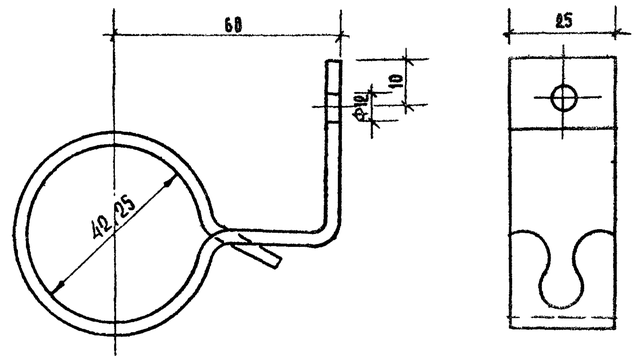

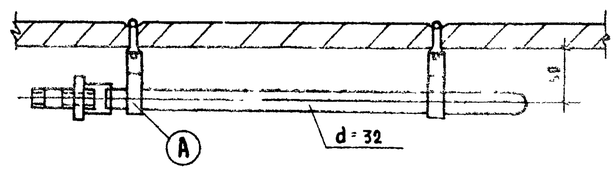

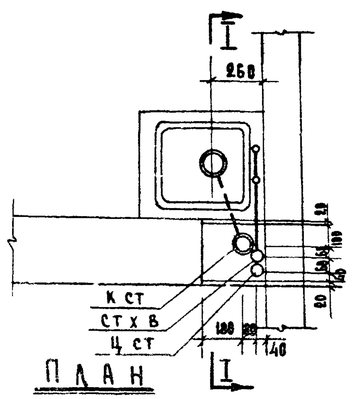

План

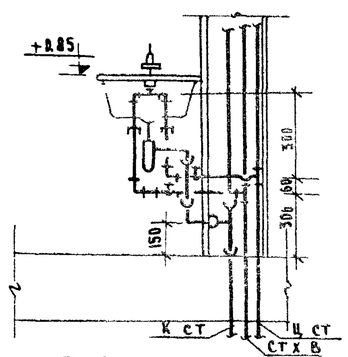

По I-I

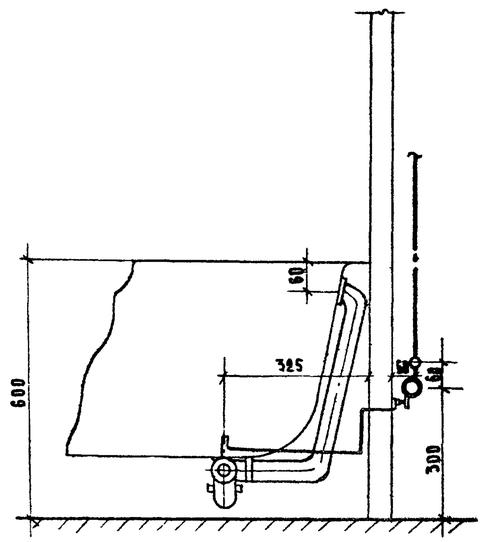

Соединение корпуса ванны с трубопроводом холодного водоснабжения металлич проводником.

1971	9ТМ ЭТТ БЛОК-СЕКЦИЯ 1б 2б 2б 3б (ЛЕВАЯ) НА 36 КВАРТИР	Установка полотенцесушителя. Соединение корпуса ванны с трубопроводом Расположение кухонных стояков.	Типовой проект 125-04	Часть 3	Лист ВК-7

КБ по железобетону Госстроя РСФСР — Отдел спецработ

Гл. инжен. КБ В. Болтинский; Гл. констр. КБ Я. Фельман; Гл. инж. отделения Б. Фрейдин; Гл. архит. пр. Г. Паченцева; Гл. констр. пр. И. Афанасьев

Рук. бригады А. Панфилов; Ст. инженер Е. Павлова; Ст. техник Н. Шашурина; Проверил А. Панфилов

Согласовано

Арх. №

11724-04 17 зам

Общие сведения и указания по привязке

1. Внутренний газопровод разработан на один вариант с установкой газовых плит (при централизованном горячем водоснабжении)
2. Диаметры трубопроводов определены по таблицам для газа с удельным весом $\gamma_т = 0.9$ кг/м³ и теплотворной способностью $Q = 8500$ ккал/нм³.
3. Внутриквартирные газовые разводки запроектированы в соответствии со СНиП II-Г.11-66.
4. Ввод газопровода в здание принят цокольным

Указания по монтажу

1. Монтаж газопровода производить согласно СНиП II-Г 2-66
2. Газопроводы при пересечении стен, перегородок и перекрытий заключаются в футляры большего диаметра. При пересечении междуэтажных перекрытий футляры должны выступать над полом на 50 мм Пространство между газопроводом и футляром заполнить паклей с битумом, а футляр заделывается в толщину перекрытия цементным или алебастровым раствором
3. До начала монтажа проект необходимо согласовать с местной инспекцией „Горгаз"

Спецификация

№№ п.п	Наименование материала	Диам в мм	Един изм	Количество	Гост
1	Трубы стальные горячекатаные	57х3.5	п.м	30	8732-70
2	Трубы стальные водогазопроводные черные	40	—"—	14.0	3262-62
3	—"—	25	—"—	136.0	—"—
4	—"—	15	—"—	34.0	—"—
5	Краны пробковые проходные натяжные	50	шт	1	12194-66
6	—"—	25	—"—	4	—"—
7	—"—	15	—"—	36	12193-66
8	Плиты бытовые газовые 4х конфорочные	—	—"—	27	10798-64
9	—"— 2х	—	—"—	9	—"—
10	Трубы стальные водогазопр черн (для гильз) l=350 мм	50	—"—	1	3262-62
11	—"—	32	—"—	36	—"—

Общий расход газа $Q = 9.0$ нм³/час

Содержание части

№№ п.п	Наименование листа	Марка листа
1	Газоснабжение Общие сведения, указания по привязке и монтажу Спецификация	Г-1
2	Газоснабжение План 1 этажа Схема газового ввода и стояков	Г-2

1971	ЦТИ эт.т. блок-секция 1б 2б 2б 3б (левая) на 36 квартир	Газоснабжение Общие сведения, указания по привязке и монтажу Спецификация	Типовой проект 125-04	Часть 4	Лист Г-1

Согласовано: А. Панфилов, Е. Гладкова, И. Чичинина, А. Пономарев

Гл. инженер КБ Болтинский; Гл. конструктор КБ Фельман; Зав. отделом Фрейдин; Гл. архит. КБ Гончарова; Гл. конструктор Панфильев; Руководитель бригады; Ст. инженер; Ст. техник; Проверил

КБ по железобетону Госстроя РСФСР — Отдел спецработ

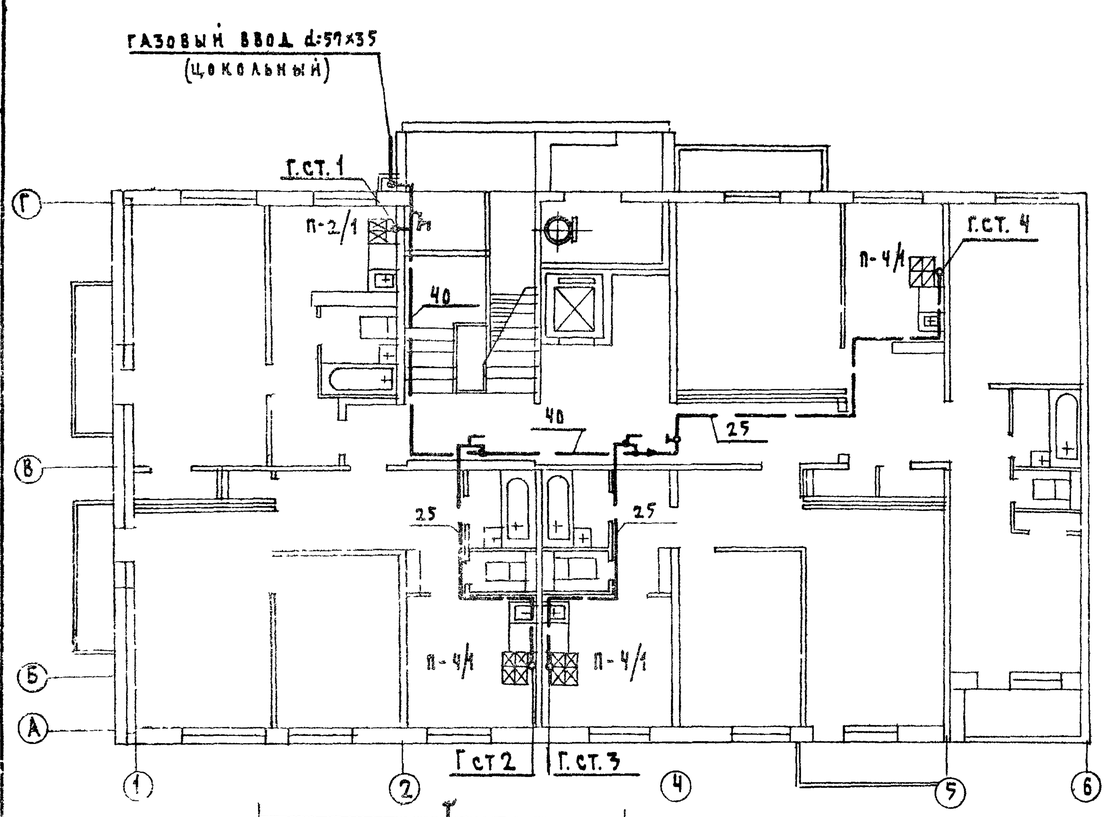

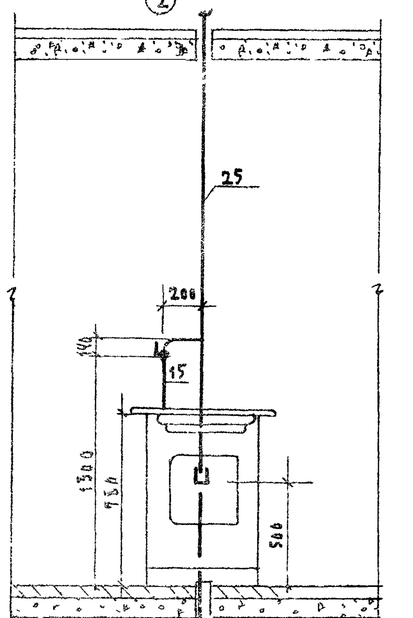

Разрез I-I

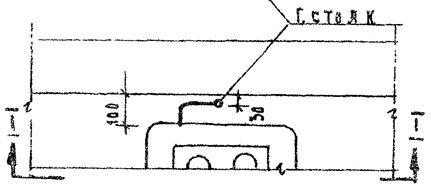

План

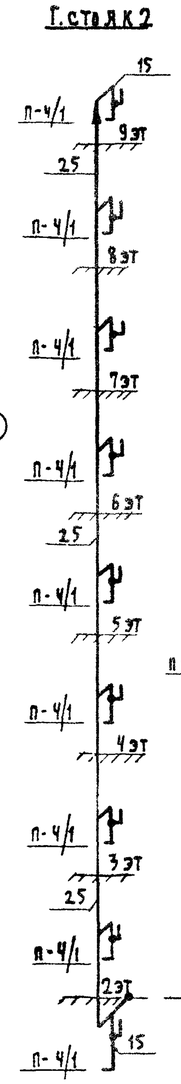

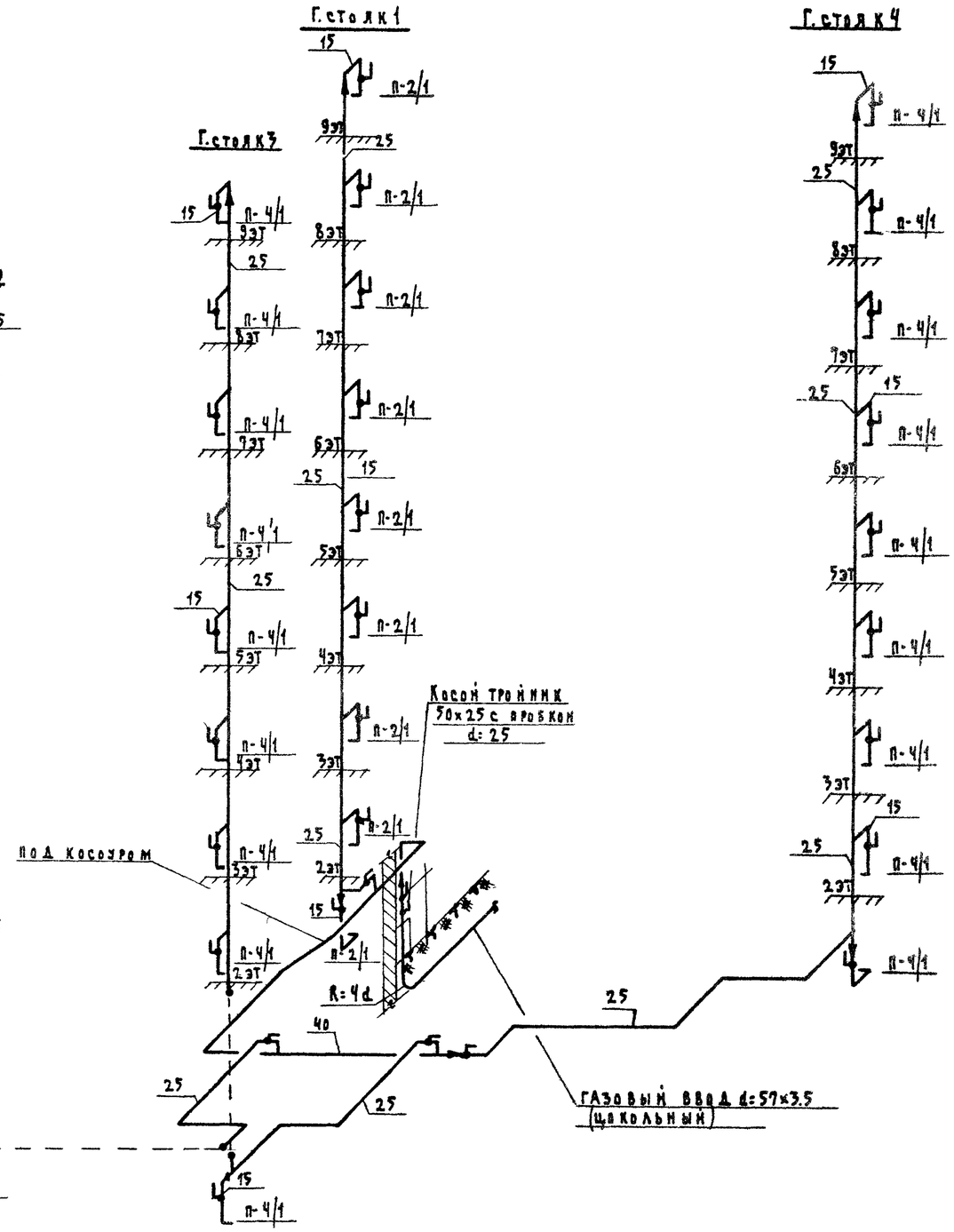

1971	9ти эт т. блок-секция 1б2б2б3б /левая/ на 36 квартир	Газоснабжение. План 1го этажа. Схема газового ввода и стояков	Типовой проект 125-04	Часть 4	Лист Г-2

КБ по железобетону Госстроя РСФСР — Отдел спецработ

Согласовано: ф. Звездин

Гл. инж. КБ А. Панфилов; Гл. конст. КБ Е. Павлова; Гл. инж. отдела Н. Шаршина; Гл. архит. пр. А. Панфилов; Гл. конст. пр. К. Ковальчук; Рук. бригады Р. Болтинский; Ст. инженер Я. Фельман; Ст. техник В. Фрейдин; Проверил Г. Паченцева; Нормоконтролер М. Афанасьев