ГОСКОМИТЕТ ПО ГРАЖДАНСКОМУ СТРОИТЕЛЬСТВУ И АРХИТЕКТУРЕ ПРИ ГОССТРОЕ СССР

ЦНИИЭП жилища

СЕРИЯ 85

КИРПИЧНЫЕ ЖИЛЫЕ ДОМА С ПОПЕРЕЧНЫМИ НЕСУЩИМИ СТЕНАМИ

ТИПОВОЙ ПРОЕКТ

114-85-2

5-ЭТАЖНЫЙ 4-СЕКЦИОННЫЙ 60-КВАРТИРНЫЙ ЖИЛОЙ ДОМ

ЧАСТЬ 4

ГАЗОПРОВОД

11348 — 09

ЦЕНА 0-34

ЦЕНТРАЛЬНЫЙ ИНСТИТУТ ТИПОВОГО ПРОЕКТИРОВАНИЯ
ГОССТРОЯ СССР

Москва, А-445, Смольная ул., 22

Сдано в печать 5 1980 года

Заказ № 7733 Тираж 900 экз.

Серия 85
Кирпичные жилые дома с поперечными несущими стенами
Типовой проект
114-85-2
5-этажный 4-секционный 60-квартирный жилой дом
Часть 4
Газопровод

Содержание

NN п/п	Наименование листа	NN листа
1	Заглавный лист	1
2	Указания по привязке. Спецификации	2
3	План 1[20] этажа в осях 1-9	3
4	План 1[20] этажа в осях 9-17	4
5	План 2-5[20] этажей в осях 1-9	5
6	План 2-5[20] этажей в осях 9-17	6
7	Схемы газовых стояков и вводов	7

Основные данные по проекту

Наименование показателей		Ед. измерения	Кол-во
Расход на вводе	NN 1,2,3,4	нм³/час	7.0
Потери давления в газопроводе на вводе	N 1,2,3,4	мм.в. ст.	15.85

Условные обозначения

Газопровод, изменение диаметра

Пробковые краны

ГП/4 — 4х-конфорочные газовые плиты

ГП/2 — 2х-конфорочные газовые плиты

ЦНИИЭП жилища г. Москва

Гл. спец. Гомберг

Гл. инж. пр. Золотова

Ст. инж. Овсянникова

Инв. N | Взамен | Подпись и дата

11248-09 2

Общие сведения и указания по привязке

1. Внутренний газопровод разработан для установки газовых 2х и 4х конфорочных плит с духовыми шкафами.
2. Газовый ввод принят цокольный с учетом подачи сжиженного газа.
3. Диаметры внутреннего газопровода определены для природного газа с низшей теплотворной способностью $Q_p^н = 8000$ ккал/нм³ и удельным весом $\gamma = 0.73$ кг/м³.
4. Газовые стояки прокладываются открыто в кухнях.
5. При пересечении стен и перекрытий газопроводы должны быть проложены в гильзах из стальных труб большего диаметра.
6. При подаче сжиженного газа отключающий кран установить снаружи здания на высоте не менее 1.8 м.
7. Монтажные чертежи установки газовых плит смотри альбом „Санитарно-технические узлы и детали" часть 9. Раздел 9.3-1. Монтаж газопровода вести в соответствии со СНиП III-Г.2-66.

Спецификация

NN п/п	Наименование материалов	Диам.	ГОСТ	Ед. изм.	Количество
	Ниже отм. ± 0.00				
1	Трубы стальные водогазопроводные	38×3.0	8732-58	п.м.	12.0
2	" " " (гильзы)	57×3.5	"	"	4.0
	Выше отм. ± 0.00				
1	Трубы стальные водогазопроводные	32	3262-62	п.м.	26.0
2	" " "	25	"	"	18.0
3	" " "	20	"	"	250.0
4	" " "	15	"	"	82.0
5	" " " (гильзы)	40	"	"	2.0
6	" " "	32	"	"	4.0
7	Краны пробковые бронзовые	32	11Б-10бк	шт	4
8	" " "	20	"	"	12
9	" "	15	"	"	60
10	Плиты бытовые газовые ПГ4/1-1		10798-64	"	40
11	" " " ПГ2/1-1		"	"	20

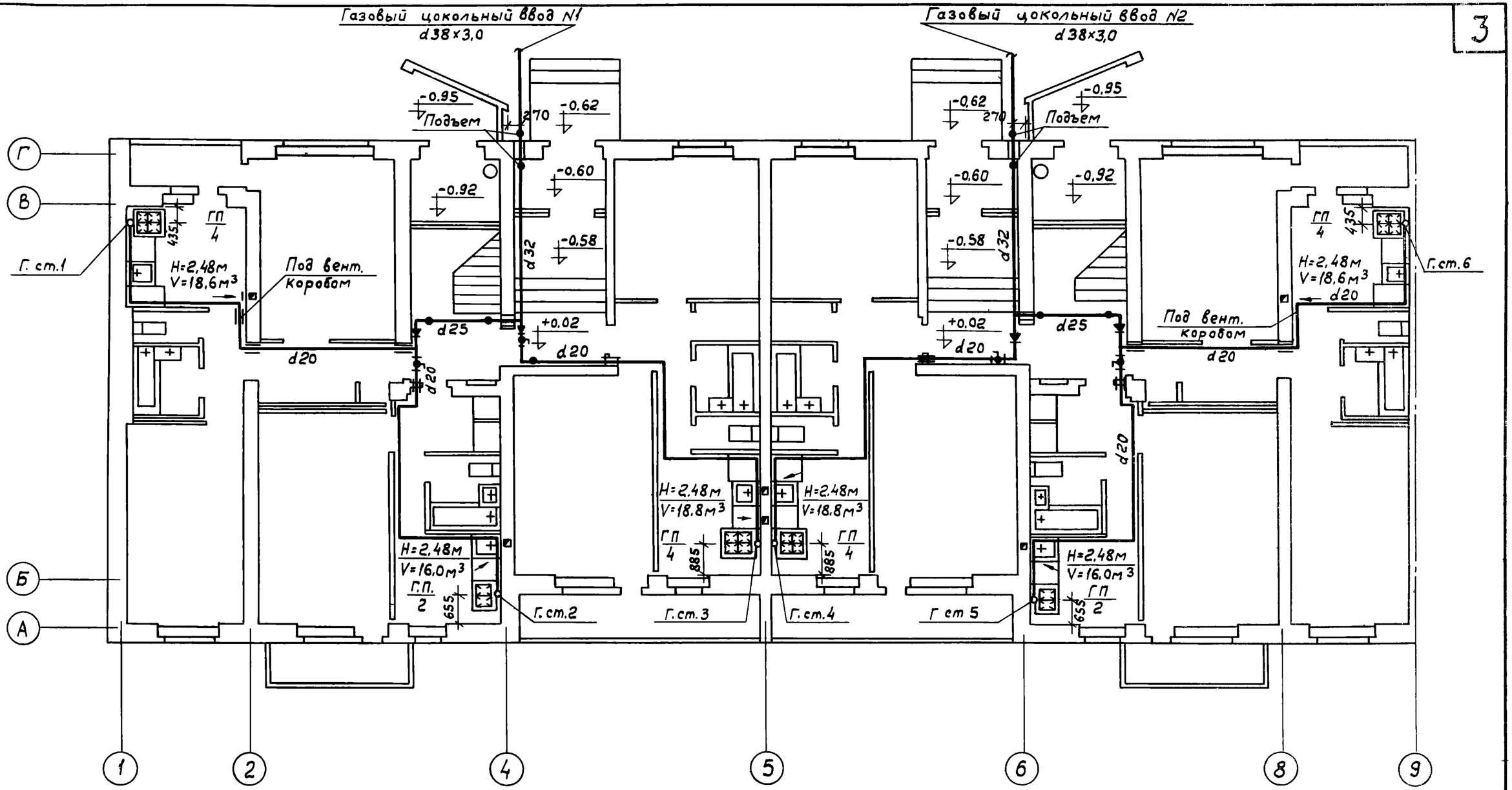

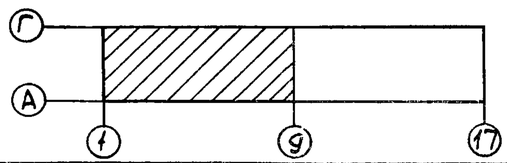

Инвент №	Косонко	Брускин	Старик
Взамен			
Гл. арх. пр.	Масеева	Цукерман	
Гл. инж. пр.	В.	Эл. об.	Сл. токи
Гл. инж. отд.	Гл. спец.	Гл. спец.	Ст. инжен.
Ст. инжен.	Оцел	Гамберг	Золотова
	Овсянникова		

ЦНИИЭП ЖИЛИЩА г. Москва

1971	План 1го этажа в осях 1-9	114-85-2	Часть 4	Лист 3
			Раздел	

11348-09 4

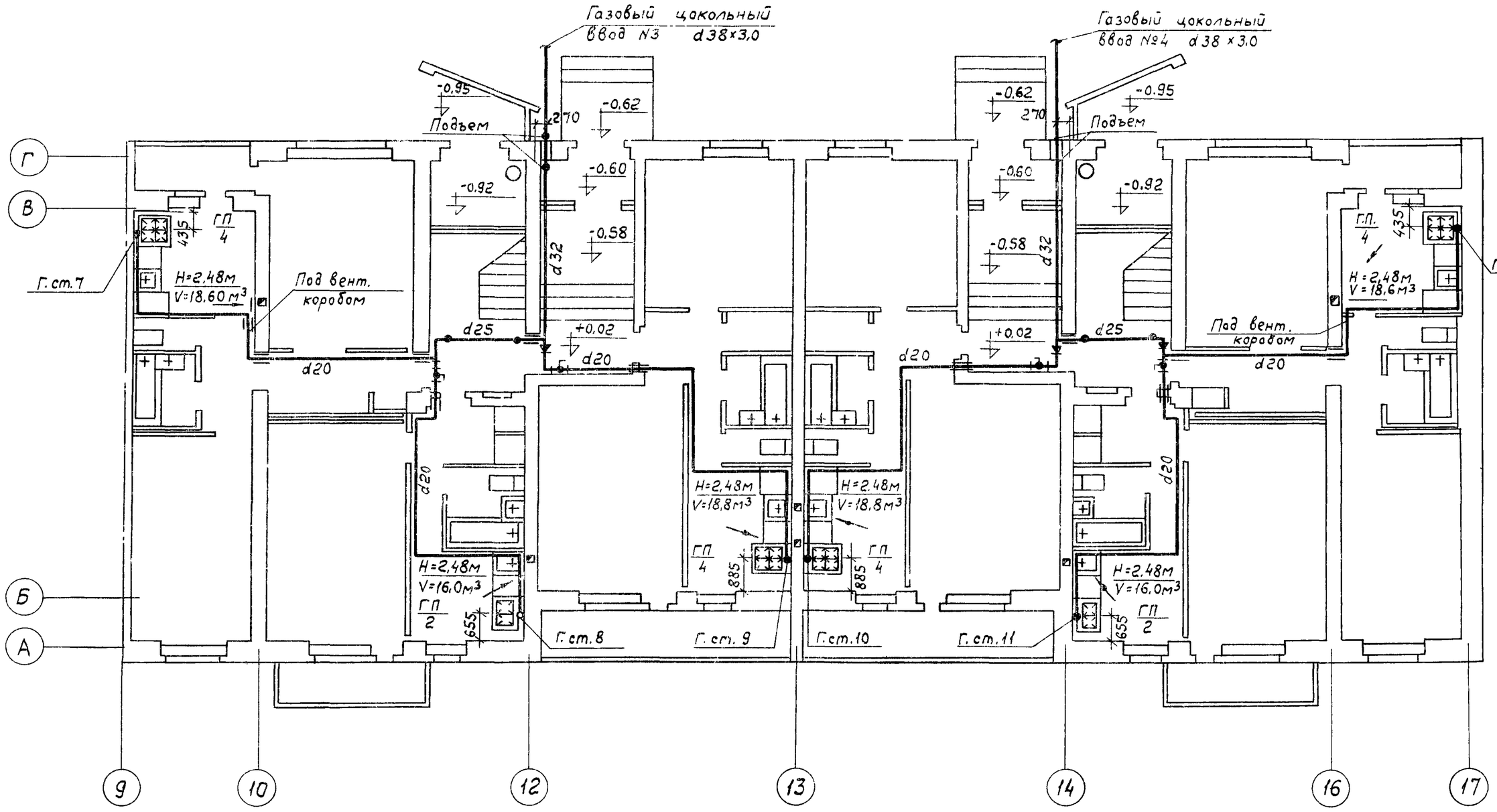

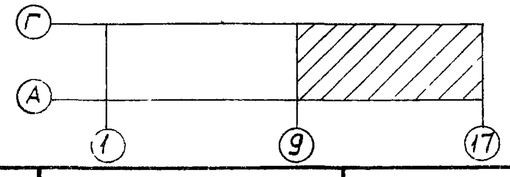

1971	План 1го этажа в осях 9-17	114-85-2	Часть 4	Лист.
			Раздел	4

11348-09 5

Пров. [illegible] 29-IV-80г Кол Кожухов

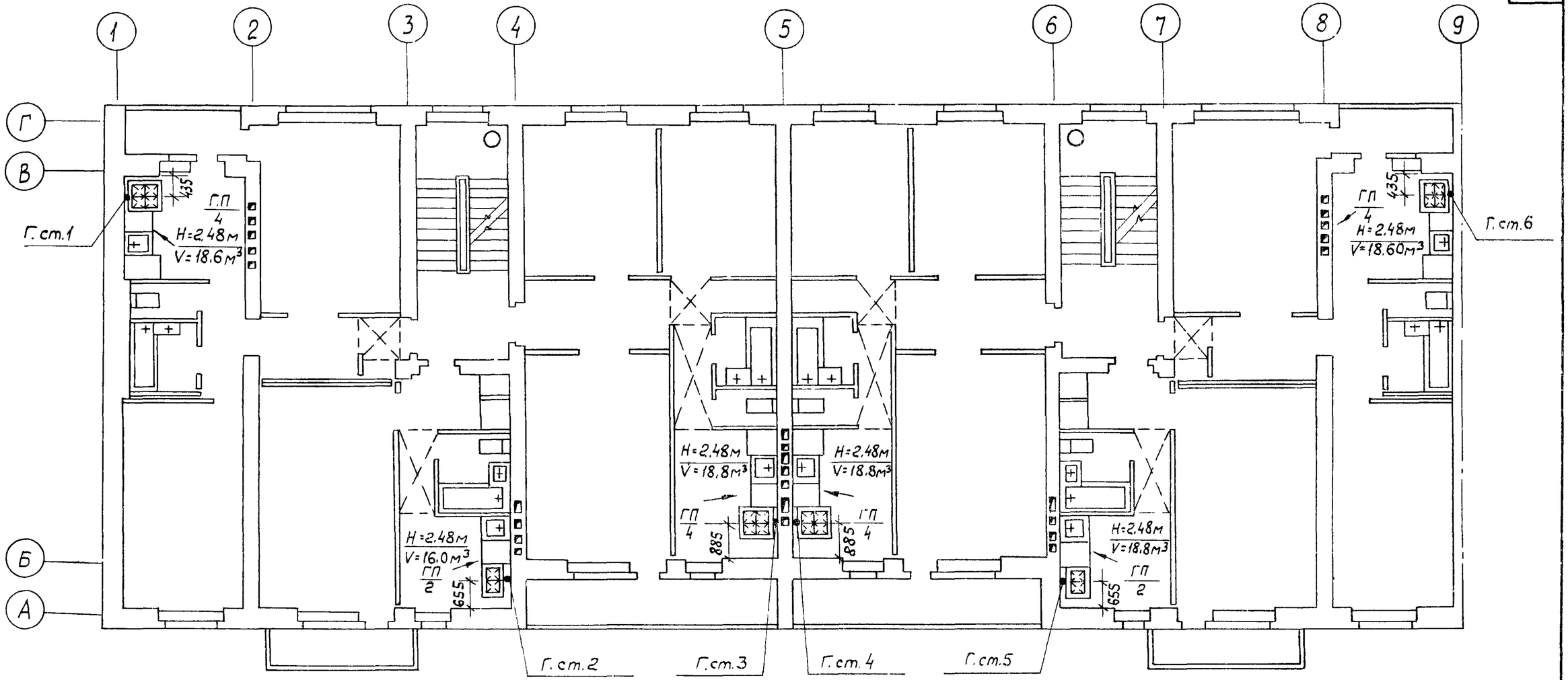

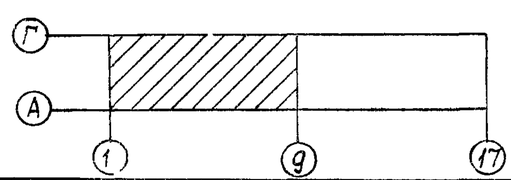

1971	План 2-5 этажей в осях 1-9	114-85-2	Часть 4 / Раздел — Лист 5

ЦНИИЭП жилища г. Москва

Гл. инж. пр. Золотова

Ст. инж. Овсянникова

Инж. Гамберг

Гл. спец. Шкерман

Гл. инж. проекта Дорохина

Зл. сб. Слитокин

Н. контр. Старик

Инв. № подл. | Подпись и дата | Взам. инв. №

1121.8-09 Б

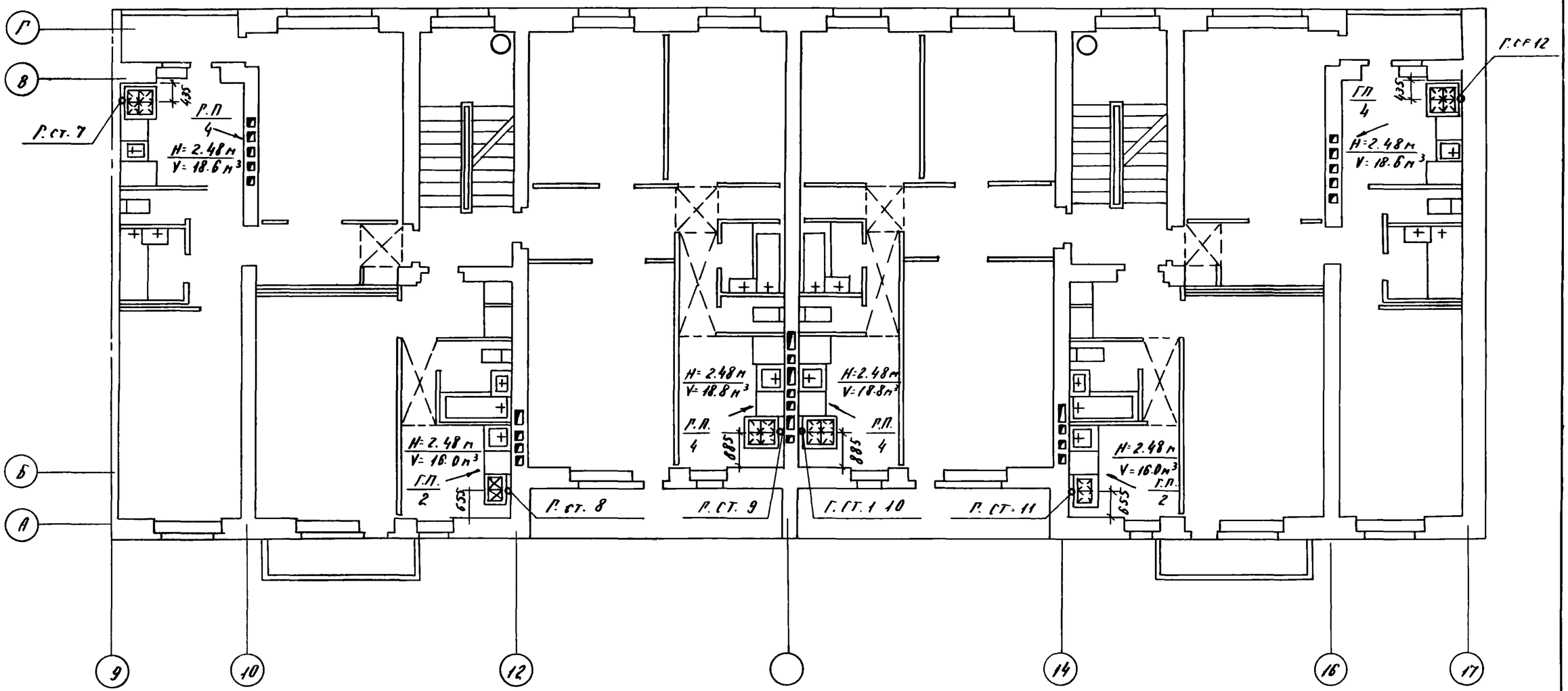

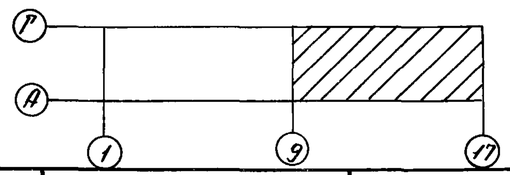

1971	План 2-5 этажей в осях 9-17	114-85-2	Часть 4 / Раздел — Лист 6

Стадия | Взамен
Листов | Подпись
Зав отд | Дата
Гл инж пр | Ст инж
г. Москва

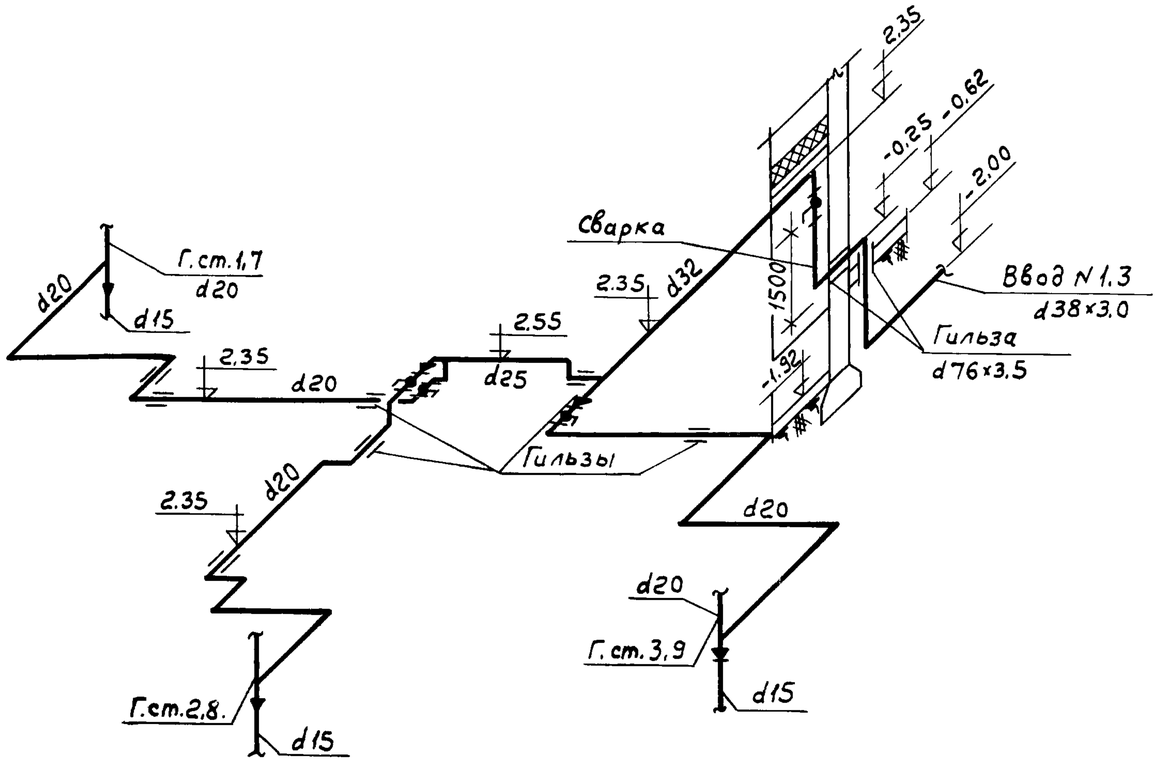

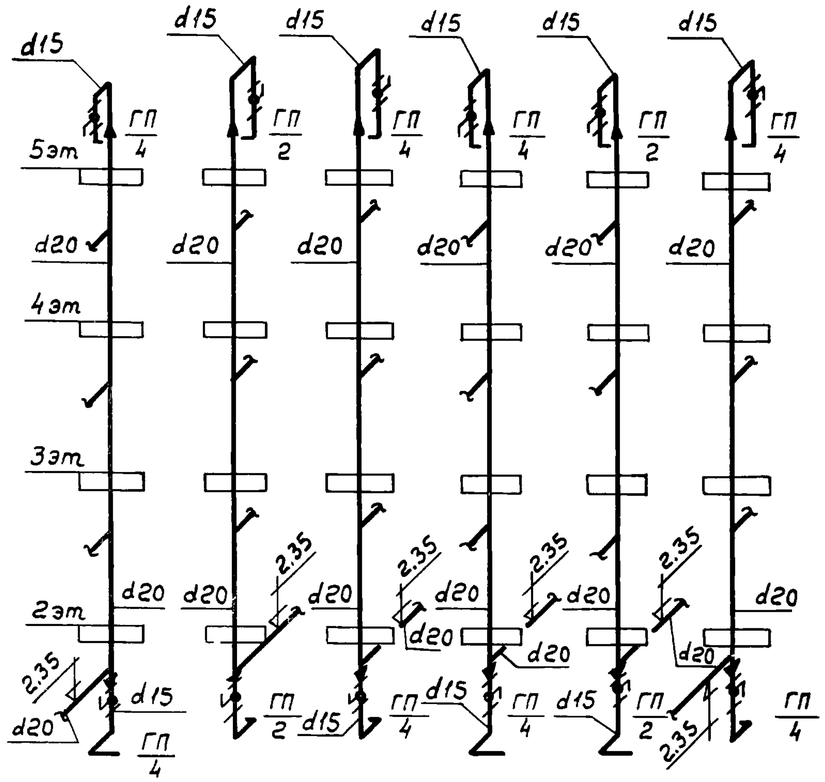

Г.ст.1,7. Г.ст.2,8. Г.ст.3,9. Г.ст.4,10. Г.ст.5,11. Г.ст.6,12.

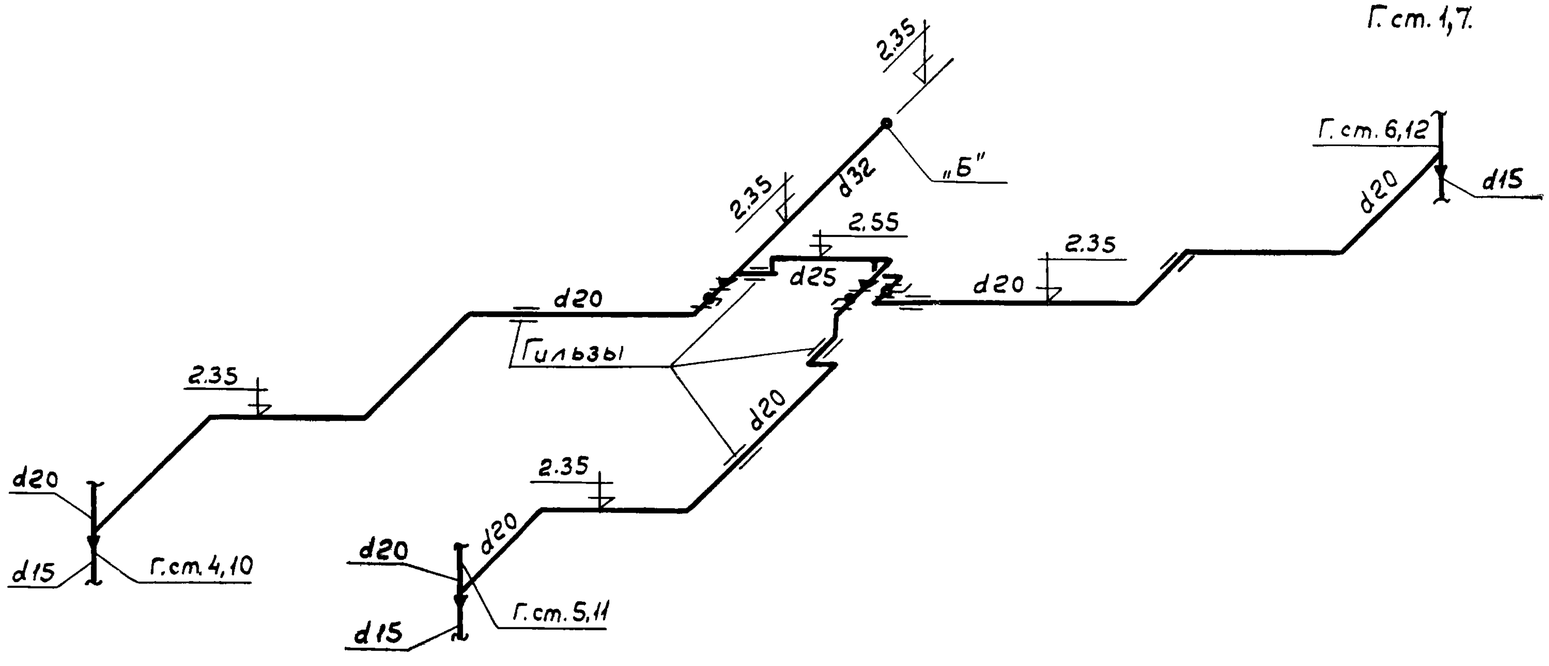

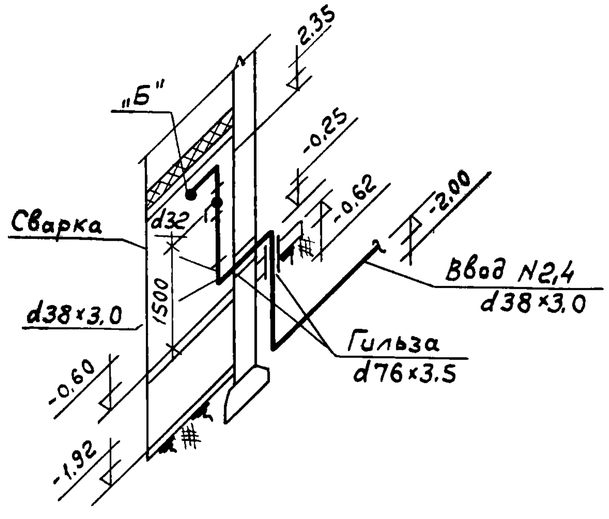

1971	Схемы газовых стояков и вводов	114-85-2	Часть 4 / Раздел — Лист 7

11348-09 (8)

ЦНИИЭП жилища г. Москва

Гл.инж.отд. Ульев; Гл.спец. Гамберг; Гл.инж.пр. Золотова; Ст.инж. Овсянникова; Проверил; Н.контр. Ермакова; Инж. Ермакова

Пров. Серов 28.4.80; Кат. Корнухова