ТИПОВОЙ ПРОЕКТ
501-3

ПОВЫШЕННЫЙ ПУТЬ
ДЛЯ ВЫГРУЗКИ СЫПУЧИХ ГРУЗОВ ИЗ ЖЕЛЕЗНОДОРОЖНЫХ ВАГОНОВ

АЛЬБОМ II

Москва - 1973г

ТИПОВОЙ ПРОЕКТ
501-3

ПОВЫШЕННЫЙ ПУТЬ
ДЛЯ ВЫГРУЗКИ СЫПУЧИХ ГРУЗОВ ИЗ ЖЕЛЕЗНОДОРОЖНЫХ ВАГОНОВ

АЛЬБОМ II

СОСТАВ ПРОЕКТА:

АЛЬБОМ I. Общестроительная, технологическая и электротехническая части
АЛЬБОМ II. Строительная часть - балочный тип
АЛЬБОМ III. Строительная часть - блочный тип
АЛЬБОМ IV. Сметы

Введен в действие
приказом по институту „Гипропромтрансстрой"
от 5/X - 1965 г. № 44

Разработан
Государственным проектно-изыскательским
институтом „Гипропромтрансстрой"

МОСКВА 1972 г.

415/2

Техническая характеристика стали по профилям

Наименование стали ГОСТ	Поперечное сечение	Высота повышенного пути H=2.0 м (20 шпал/звено) Длина повышенного пути, м 48	60	84	96	180	Высота повышенного пути H=2.5 м (25 шпал/звено) Длина повышенного пути, м 60	108	204	384	2×396	744
		Вес стали, кг										
Арматурная сталь класса А-I ГОСТ 5781-61	ф6	137.48	168.76	231.52	262.60	481.56	189.96	321.08	613.32	1142.52	2342.04	2200.92
	ф8	121.19	130.31	148.55	157.67	221.51	175.91	248.87	394.79	688.39	1370.22	1215.60
	ф10	336.36	410.96	560.16	634.75	1156.96	399.25	697.68	1234.48	2413.48	4949.88	4551.48
	ф12	431.48	538.5	752.52	859.56	1608.76	538.50	966.58	1822.74	3428.04	7070.12	6638.64
	ф14	182.0	221.0	229.0	338.0	611.0	221.0	377.0	689.0	1274.0	2600.0	2444.0
	ф16	38.40	48.00	67.20	76.80	144.00	48.00	86.40	163.20	307.20	633.80	595.20
	ф20	116.48	145.60	203.84	232.96	436.80	145.60	262.08	495.04	931.84	1971.92	1805.44
	ф22	12.27	12.27	12.27	12.27	12.27	12.27	12.27	12.27	12.27	12.27	12.27
	ф18	481.76	602.20	843.08	963.52	1806.60	602.20	1083.96	2047.48	3854.08	7949.04	7467.28
	Итого	1857.42	2277.70	3117.94	3538.14	6479.40	2332.80	4055.92	7532.32	14091.82	28949.16	27030.83
Классса А-II ГОСТ 5781-61	ф6	374.4	468.0	655.2	748.8	1404.0	468.0	842.4	1591.2	2995.2	6177.6	5803.2
	ф8	150.4	188.0	263.2	300.8	564.0	188.0	338.4	639.2	1203.2	2481.6	2331.2
	ф9	610.40	741.20	1002.80	1133.60	2049.20	741.20	1264.40	2318.80	4472.80	8190.00	8196.80
	ф10	1521.6	1902.0	2662.0	3043.2	5706.0	1902.0	3423.6	6466.2	12172.8	25106.4	23584.8
	ф12	380.50	426.50	518.50	564.50	886.50	426.50	610.50	978.50	1868.50	3232.50	3048.50
	ф16	454.72	568.40	795.76	909.44	1705.20	568.40	1023.12	1932.56	3637.76	7502.88	7048.16
	Итого	3492.02	4294.10	5897.46	6700.34	12314.90	4294.10	7502.42	13918.46	25350.26	53209.98	50012.66
Классса А-III ГОСТ 5781-61 упрочненная вытяжкой	ф36	3043.20	3804.00	5325.60	6086.40	11412.00	3804.00	6847.20	12933.60	24345.60	50212.80	47169.60
	ф20	470.40	588.00	823.20	940.80	1764.00	588.00	1058.40	1999.20	3763.20	7761.60	7291.20
	Итого	3513.60	4392.00	6148.80	7027.20	13176.00	4392.00	7905.60	14932.80	28108.80	57974.40	54460.80
Проволока ВР-I ГОСТ 6727-53	ф5	117.60	142.80	193.20	218.40	394.80	142.80	243.60	445.80	823.20	1680.00	1579.20
Сталь прокатная	Полосовая ГОСТ 103-57* и 82-57* δ=4	256.27	311.53	422.05	467.31	864.13	312.59	533.63	975.11	1804.61	3683.45	3462.41
	δ=5	9.65	9.55	9.65	9.65	9.65	11.58	11.58	11.58	11.58	11.58	11.58
	δ=6	33.58	33.58	33.58	33.58	33.58	43.16	43.16	43.16	43.16	43.16	43.16
	δ=8	13.43	13.43	13.43	13.43	13.43	13.43	13.43	13.43	13.43	13.43	13.43
	δ=10	200.48	250.60	350.84	400.96	751.80	250.60	451.08	852.04	1603.84	3307.92	3107.44
	δ=12	269.76	337.20	472.08	539.52	1011.60	337.20	606.96	1146.48	2158.08	4451.04	4181.28
	δ=14	592.80	741.00	1037.40	1185.60	2223.00	741.00	1333.80	2519.40	4742.40	9781.20	9188.40
	δ=20	1100.16	1375.20	1925.28	2200.32	4125.60	1375.20	2475.36	4676.64	8801.28	18152.64	17052.48
	δ=25	101.44	126.80	177.52	202.88	380.40	126.80	228.24	431.12	811.52	1673.76	1572.32
	Итого	2577.57	3198.99	4441.83	5053.25	9413.19	3211.56	5697.24	10688.00	19988.30	41118.18	38632.50
	Сталь рифленая δ=6	38.35					46.02					
	δ=8	18.65					18.65					
	Итого	57.00					64.67					
	Уголки ГОСТ 8509-57 ∠45×5	1380.32	1725.40	2415.56	2760.64	5176.20	1725.4	3105.72	5866.36	10042.56	22775.20	20394.96
	∠50×5	274.0	355.00	497.00	568.00	1065.00	430.6	775.08	1464.04	2755.80	5583.92	5339.44
	∠63×5	60.64	60.64	60.64	60.64	60.64	66.42	66.42	66.42	66.42	66.42	66.42
	Итого	1714.96	2141.04	2973.20	3389.28	6301.84	2222.42	3947.22	7396.82	13864.78	28525.54	25800.82
Газовые трубы ГОСТ 3262-62	диам. 25	84.80	106.00	148.40	169.60	318.00	106.00	190.80	360.40	678.40	1399.2	1314.40
Хомуты ГОСТ 4028-48	—	1.74	2.30	3.12	4.28	6.60	2.30	3.94	7.42	13.92	28.96	27.22
Болты	М18	2.64	2.64	2.64	2.64	2.64	2.64	2.64	2.64	2.64	2.64	2.64
Итого без верхнего строения пути		13419.35	16614.57	22983.59	26160.03	48484.31	16761.29	29604.15	56338.05	105818.43	218853.74	199915.74
Упор	ГОСТ 82-57* δ=8	14.50									29.00	14.50
	δ=14	258.46									518.92	258.46
	ГОСТ 8509-57 ∠90×9	46.84									93.68	46.84
	Сталь класса А-I ГОСТ 5781-61 М24	12.08									24.16	12.08
	ГОСТ 10299-62 ф22	6.00									12.00	6.00
	Скобы ф16	2.40									4.80	2.40
	ГОСТ 7798-54 250 с/шт.	1250.80									2501.60	1250.80
	Итого	1591.08									3182.16	1591.08
РБ9 с крапленями		7210.6	9202.5	13186.20	15178.08	28872.00	9202.58	17170.8	33184.3	62113.80	129652.40	122440.8
Итого на верхнее строен. пути		8801.82	10793.58	14777.28	16769.06	30563.08	11783.58	18761.88	34655.8	63704.88	132834.58	124031.88
Всего на повышенный путь		22220.97	27408.15	37760.87	42929.19	79027.48	27554.85	48365.11	90994.61	167223.31	346482.3	323947.62

Состав проекта

NN стр.	Наименование	Марка-лист
1	Обложка	
2	Титульный лист	
3	Заглавный лист. Состав проекта.	
4	Пояснительная записка	
5	Пояснительная записка (продолжение)	
	h = 2.0 м	
6	Фасад. Планы	АС-1
7	Разрезы 1-1, 2-2, 3-3	АС-2
8	Монтажная схема секции 1. Фасад, планы, разрезы	АС-3
9	Монтажные схемы. Секция средняя, секция 2. Фасады, планы разрезы	АС-4
10	Монтажная схема устоя. Фасад, вид со стороны пролета и насыпи	АС-5
11	Монтажная схема устоя. Планы раскладки блоков	АС-6
12	Монтажная схема промежуточной опоры. Фасад, вид сбоку и планы раскладки блоков	АС-7
13	Узел 3. Металлическая лестница	КМ-1
14	Наклонные плоскости	КЖС-1
	h = 2.5 м	
15	Фасад. Планы	АС-8
16	Разрезы 1-1, 2-2, 3-3	АС-9
17	Монтажная схема секции. Фасад, планы, разрезы	АС-10
18	Монтажные схемы. Секция средняя, секция 2. Фасады, планы, разрезы	АС-11
19	Монтажная схема устоя. Фасад, вид со стороны пролета и насыпи	АС-12
20	Монтажная схема устоя. Планы раскладки блоков	АС-13
21	Монтажная схема промежуточной опоры. Фасад, вид сбоку и планы раскладки блоков	АС-14
22	Узел 3. Металлическая лестница	КМ-2
23	Наклонные плоскости	КЖС-2
24	Вариант на свайном основании. Фасад. Планы	АС-15
25	Вариант на свайном основании. Разрезы 1-1, 2-2, 3-3	АС-16
26	Вариант на свайном основании. Узел 3. Металлическая лестница	КМ-3
	Общие чертежи	
27	Таблица объемов работ на секции	АС-17
28	Балка БКНБ6-41с. Опалубочный чертеж	КЖС-3

NN стр.	Наименование	Марка-лист
29	Балка БКНБ6-4с'. Армирование	КЖС-4
30	Балка БКНБ6-4с'. Закладные детали	КЖС-5
31	Детали монтажа пролетного строения из балок БКНБ6-4с'	КЖС-5
32	Цельноперевозимое пролетстроение ЦПС-1. Опалубочный чертеж	КЖС-7
33	Цельноперевозим. пролетное строен. ЦПС-1. Армирование	КЖС-8
34	Цельноперевозим. пролетное строение ЦПС-1 Каркасы. Закладные детали и спецификация	КЖС-9
35	Опорные части пролетного строения	КМ-4
36	Опорные части пролетного строения. Детали. Закладные уголки промежуточн. опоры.	КМ-5
37	Деталь крепления рельсов на пролетном строении из подкрановых балок	КМ-6
38	Деталь крепления рельсов на балке цельноперевозимого пролетного строения	КМ-7
39	Детали крепления ходового настила и перекрытия швов на балке БКНБ6-4с'. Узлы 1,2	АС-18
40	Детали креплен. ходового настила и перекрытия швов на цельноперевозимом пролетн. строении ЦПС-1. Узлы 1,2	АС-19
41	Анкерный упор под автосцепку	КМ-8
42	Верхний блок устоя. Опалубочный чертеж	КЖС-10
43	Верхний блок устоя. Армирование	КЖС-11
44	Верхний блок устоя. Арматурные сетки. Спецификация	КЖС-12
45	Верхний блок промежуточн. опоры. Общий вид и армиров.	КЖС-13
46	Вариант на свайном основан. Насадка. Опалубочн. чертеж	КЖС-14
47	Вариант на свайном основан. Насадка. Армирован.	КЖС-15
48	Вариант на свайном основании. Насадка. Каркасы. Спецификация	КЖС-16
49	Расчет устоя	РС-1
50	Расчет промежуточной опоры	РС-2

Инв.№ подл.	Подпись и дата	Взам.инв.№	
Гл.инж.проекта	Рябушко	1970	
Гл.спец.	Дунаев		
Нач.сект.	Выпирск		
Гл.конструктор			

415/2 | 3

Главтранспроект Гипротранстрой г. Москва

Повышенный путь для выгрузки сыпучих грузов из железнодорожных вагонов

Балочный тип H=2.0м и H=2.5м | Альбом I

Заглавный лист. Состав проекта.

Инв.№ 6011 | БПА-3

Конструктивное решение

Повышенный путь балочного типа запроектирован эстакадной конструкции с шагом опор 6.0м. Пролетное строение (в основном решении) состоит из 2х подкрановых балок, связанных между собой железобетонными диафрагмами.

Подкрановые балки марки БКНБ6-4С' преднапряженные изготовляются по типовому проекту серии КЭ-01-50 вып.1, а ненапряженный арматурный каркас и закладные детали по чертежам проекта (см. листы КЖ 3÷5).

В качестве варианта для данного проекта запроектировано цельноперевозимое, сборное, железобетонное, с обычным армированием пролетное строение. Пролетное строение состоит из двух балок, соединенных между собой диафрагмами.

Опоры повышенного пути также приняты в двух вариантах - на естественном и свайном основаниях.

В основном решении фундаменты и тело опор монтируются по чертежам проекта (см. листы АС 5÷7, АС 12÷14) из блоков индустриального изготовления по сериям 1.112 - 1 вып.1 и 1.116 - 1 вып. 1.

Верхние блоки опор сборные железобетонные, индивидуальной проектировки, выполняются по чертежам проекта (см. листы КЖ 10÷13). Верхний блок устоя служит одновременно опорной площадкой, шкафной стенкой и крыльями для сопряжения эстакады с насыпью въезда. Верхний блок промежуточной опоры - сборная железобетонная плита с гнездами для анкеров опорных частей.

Эстакада на свайном основании представлена на листах АС-15, АС-16. Все опоры состоят из 4х вертикальных железобетонных свай сечением 35×35 см, расположенных в продольном и поперечном направлениях в два ряда.

На сваи опирается насадка, служащая подферменной площадкой для пролетного строения в промежуточных опорах. В устое на насадку устанавливается верхний блок. Подферменная площадка (насадка) - железобетонная плита с гнездами для анкеров опорных частей и 4 мм сквозными отверстиями, в которые заделываются головки свай. Сваи и верхний блок устоя с насадкой омоноличиваются. Пролетные строения соединяются с опорами посредством опорных частей. Опорные части, подвижные и неподвижные, приняты из металлических листов с прокладкой между ними асбестового листа толщиной 6мм. Конструкция и размеры опорных частей даны на листах КМ-4, КМ-5.

Крепление рельсов железнодорожного пути к подкрановым балкам производится с помощью деревянных полушпал и брусьев сечением 200 × 135 мм.

Крепление рельсов к полушпалам - типовое, раздельное, по альбому верхнего строения пути; крепление рельсов в варианте цельноперевозимого пролетного строения - непосредственно к балкам с помощью деревянных втулок, забетонированных в балки.

Для прохода обслуживающего персонала по эстакаде предусмотрены ходовые доски, уложенные вдоль оси пути на шпальных брусьях.

Под эстакадой устраиваются наклонные плоскости, по которым груз отсыпается в сторону от эстакады, улучшая условия забирания его грейфером или ковшом погрузчика. Наклонные плоскости приняты из обетонированной цементногрунтовой или грунтовой отсыпки.

Фундаменты опор устанавливаются на щебеночную подготовку толщиной не менее 100 мм.

Пролетное строение и промежуточные опоры со стороны фронта разгрузки футеруются металлическими уголками.

Внутренние поверхности балластного корыта верхнего блока устоя покрываются битумом за 3 раза; наружные поверхности устоя и промежуточных опор, соприкасающиеся с грунтом, покрываются битумом за 2 раза. Отсыпка конусов и насыпи за устоями производится хорошо дренирующим грунтом; балластное корыто засыпается щебнем. Откосы конуса на всю высоту укрепляются сплошной одерновкой или одиночной мостовой. Для подъема на повышенный путь со стороны торца устраивается металлическая лестница по чертежам проекта (см. лист КМ 1÷3); со стороны въезда с обоих сторон насыпи устраиваются лестницы по действующим типовым проектам.

Указания по привязке типового проекта

Конструктивное решение повышенного пути балочного типа, с наличием в проекте рабочих чертежей цельноперевозимого пролетного строения с обычным армированием, а также варианта на свайном основании, позволяет производить привязку проекта в любых геологических условиях строительства площадки.

Приведенные в проекте высоты эстакады 2.0м и 2.5м являются наиболее часто применимыми случаями и могут служить примером для решения эстакад с другими высотами. Принятые высоты эстакады рассчитаны на выгрузку угля с объемным весом 1.0 т/м³ и углом естественного откоса груза 45°.

Для выгрузки грузов с данными, отличными от приведенных, высоту повышенного пути следует пересчитать по графику (см. альбом I, лист ОТ-15). Изменение высоты повышенного пути производится за счет высоты блоков (укладкой на ребро или плашмя), добавлением или уменьшением ряда блоков; при свайном основании - за счет длины свай.

Увеличение размеров фундаментов в плане производится за счет бетонной подготовки.

Размеры этой подготовки в плане и по высоте должны определяться расчетом.

Выбор типа пролетного строения и фундаментов опор производится на основе технико-экономических расчетов с учетом места нахождения завода, изготовляющего принятые в проекте индустриальные изделия, а также геологических условий площадки.

Длина повышенного пути принимается в зависимости от грузооборота и способа организации разгрузочно-погрузочных работ (со штабелями или без штабелей).

К типовому проекту должны быть приложены следующие материалы:

а) координаты повышенного пути, абсолютные отметки верха рельсов и отметки площадки у наружной грани повышенного пути;

б) данные о грунтах и грунтовых водах;

в) принятые толщина и ширина подготовки, тип мощения площадки и материал наклонного насыпа;

г) скорректированные объемы работ и сметы в части земляных работ, мощения площадки, фундаментов и наклонного насыпа.

Указания по изготовлению и монтажу конструкций

Фундаменты и блоки опор изготовляются по рабочим чертежам серий 1.112 вып. 1, 1.116 - 1 вып. 1.

Подкрановые балки изготовляются по альбому серии КЭ-01-50 вып. 1 и чертежам проекта (см. листы КЖ 3÷5).

Цельноперевозимое пролетное строение и верхние блоки опор изготовляются по чертежам проекта.

Изготовление пролетного строения и блоков опор целесообразно производить централизованно на заводах железобетонных изделий или на оборудованных строительных полигонах.

Верхний блок устоя целесообразно изготовлять на месте.

Армирование сборных элементов эстакады из обычного железобетона производится заранее заготовленными плоскими сварными сетками. Арматурные сетки объединяются в пространственный каркас до установки в опалубку, при этом должно быть обращено особое внимание на тщательную установку закладных деталей.

Транспортировка пространственных каркасов к месту строительства производится в зависимости от местных условий железнодорожным или автодорожным транспортом. Установка в опалубку производится краном.

Изготовление небольшого количества железобетонных изделий производится в деревянной щитовой опалубке, в случае массового изготовления рационально переходить на металлическую опалубку.

Монтаж конструкции повышенного пути на естественном основании производится в соответствии с требованиями главы СНиП III-В. 3-62. Перед монтажом сопрягаемые бетонные поверхности тщательно очищаются.

Фундаментные блоки устанавливаются краном на щебеночную подготовку. Установка должна производиться особенно тщательно, с точным соблюдением расположения по осям и отметкам. Блоки тела опор устанавливаются на слое цементного раствора марки 150, толщиной 15-20мм, при этом блоки каждого ряда соединяются друг с другом скруткой за монтажные петли арматурной проволокой ф 6 мм класса А I с последующей обетонировкой торцов и монтажных гнезд в блоках. Верхний блок устоя со стороны въезда скрепляется с опорой скрутками из арматурной стали класса А-I, в монолитенными в бетон опоры и блока устоя.

Главтранспроект Гипропромтранстрой г. Москва	Балочный тип Н=2.0 м и 2.5 м	Альбом II	
		Типовой проект 501-3	
Повышенный путь для выгрузки сыпучих грузов из железнодорожных вагонов	Пояснительная записка	Марка-лист —	
		415/2	4

Инв. № подл. | Подпись и дата | Взам. инв. №

Гипропромтранстрой | Гл. инж. проекта | Руденко
Гипропромтранстрой | Гл. спец. | Кнорозок
Гипропромтранстрой | Нач. отд. | Руденко
Гипропромтранстрой | Гл. инж.

в варианте со свайным основанием верхний блок устоя крепится к насадке анкерами.

Установка защитных уголков промежуточных опор производится одновременно с кладкой блоков. Соединение вертикальных уголков с уголками верхнего блока (подферменной подушки) производится при помощи сварки. Сварка производится электродами типа 342. Производство работ по изготовлению, испытанию и монтажу свайных фундаментов производится согласно СНиП и действующих инструктивных указаний СН 216-62, СН 180-61 и других.

Сваи изготовляются по типовому проекту инв. № 239/1.

Насадка, верхний блок устоя и цельноперевозимое пролетное строение изготовляются по чертежам проекта (см. листы КЖ 7÷9, КЖ 12÷14). Для обеспечения надежного сцепления между бетоном и омоноличивания монтажных стыков рекомендуется перед омоноличиванием обработать стыковые поверхности 50% раствором ССБ (сульфатно-спиртовая барда).

Работы по сооружению эстакады на свайном основании предусматривается вести в два этапа: первый этап - погружение свай и укладка насадок в проектное положение, с опиранием их на хомуты; второй этап - омоноличивание стыков насадок со сваями.

Для обеспечения нормальных условий твердения бетона омоноличивания стыков не допускается забивка свай на опоре, соседней с омоноличиваемой.

Установка верхнего блока устоя на насадку должна производиться не ранее 24 часов после омоноличивания стыков опоры.

Верхние опорные листы подвижной и неподвижной опорных частей привариваются к закладной детали балки. Установка на подферменники нижних опорных листов с приваренными анкерами и упорными планками производится с выверкой по высоте с помощью нивелира, подклинкой металлическими клиньями и подливкой жирным цементным раствором.

Приварку каркасов и бетонирование соединительных диафрагм подкрановых балок рекомендуется производить на месте после тщательной установки и выверки по осям и отметкам подкрановых балок. Допуск в перепаде балок по высоте и смещение осей балок от оси пути должна быть не более 5 мм.

Крепление брусьев к подкрановым балкам производится анкерами (болтами) к верхнему поясу балок. Концы брусьев укрепляются металлическими стяжками из полосового железа или скрутками из круглой арматурной стали класса AI диаметром 8 мм.

Крепление рельсов на цельноперевозимом пролетном строении производится на двухребордчатой подкладке (ГОСТ 7056-54). Подкладка крепится к деревянным втулкам путевым шурупом по чертежу № 2553 Дружковского метизного завода, согласно ТУ УМТУ 5493-63. Между подкладкой и рельсом прокладывается упругая прокладка из прессованной древесины сечением 80×7 мм, длиной 300 мм. Деревянные втулки изготовляются из твердой (дубовой или буковой) древесины с антисептированием. Расположение волокон вдоль вкладыша. Упругие прокладки изготовляются из прессованной древесины (тополь или вяз) или из бакелизированной фанеры (ГОСТ 1853-51).

Рельсы на всем протяжении повышенного пути должны быть сварены. Стыки на накладках должны располагаться не ближе 2 м от конца. На подходах к повышенному пути (в пределах 3-5 м) рельсы укладываются на спаренных шпалах на щебеночном балласте с установкой противоугонов.

Наклонные плоскости выполняются из бетона марки 150 по цементногрунтовой или грунтовой отсыпке. Цементногрунтовая отсыпка приготовляется из глинистых грунтов, карбонатных пылеватых суглинков, среднезернистых или мелкозернистых пылеватых песков с добавлением 5% цемента марки 200 и 1-2% извести (от веса сухого грунта).

Для ускорения схватывания после перемешивания цемента с грунтом добавляется хлористый кальций из расчета 0,5% от веса смеси.

Технологический процесс устройства цементногрунтовой отсыпки можно принять в следующем порядке.

1. Производится общая планировка площадки;
2. Вырезанный грунт для приготовления смеси смешивается с цементом;
3. Увлажнение и перемешивание влажной цементно-грунтовой смеси;
4. Отсыпка и уплотнение смеси.

Грунт разрыхляют и размягчают фрезой типа ДЗ-20 по всей ширине вырезаемой полосы.

Для дозировки и перемешивания могут быть использованы бетономешалки. Влажность цементногрунтовой смеси должна быть выше предела раскатывания на 2-3%.

Грунт перемешивают с цементом до появления однородной окраски цементногрунтовой смеси. Отсыпка наклонных плоскостей производится слоями толщиной не более 20 см. Каждый отсыпанный слой уплотняется и планируется.

Обетонирование наклонных плоскостей производится после 7 дневного упрочнения цементногрунтовой отсыпки.

Отсыпка наклонных плоскостей из обычного грунта производится в деревянной щитовой опалубке. Детали устройства наклонных плоскостей из цементногрунтовой и грунтовой отсыпки приведены на листах КЖ-1, КЖ-2. Конструкция наклонных плоскостей под эстакадой может быть принята из других местных строительных материалов, как например: выбракованных, железобетонных плит, деревянных щитов из несортовой древесины и др.

Отсыпка конуса, а также насыпи за устоем на длину: поверху не менее высоты устоя плюс 2 м и понизу не менее 2м, должна вестись песчаным или другим хорошо дренирующим грунтом. Балластное корыто и призма на длину 6 м от конца устоя отсыпаются из щебня.

Во избежание попадания атмосферных осадков и разгружаемого груза пространство между диафрагмами пролетных строений на опорах закрывается металлическим листом толщиной 2 мм. Лист крепится к нижней плоскости мостового бруса деревянной рейкой с 3 мм гвоздями ⌀3, ℓ=40 мм. Концы листа отгибаются к низу. Для обеспечения устойчивости устоя на скольжение предусматривается устройство распорок между устоем и промежуточной опорой. Распорки - сборные из одноименных блоков опор, укладываются по щебеночной подготовке с заливкой швов цементным раствором при положительных температурах. При отрицательных температурах до -20°С обязательна добавка раствора хлористого кальция по нормам.

Организация работ

Рытье котлованов под опоры эстакады предполагается вести экскаватором с емкостью ковша до 0,5 м³. Доставка блоков опор, балок или цельноперевозимых пролетных строений от места изготовления до ближайшей к объекту станции осуществляется по ж.д. колее, причем, погрузка блоков на жел. дор. платформы осуществляется в последовательности их укладки.

От ж.д. станции к объекту блоки опор транспортируются грузовым автомобилем марки МАЗ-200 или самосвалом МАЗ-503, подкрановые балки или пролетные строения автомобилем-тягачем марки МАЗ-504 с полуприцепом марки МАЗ-5245. Монтаж блоков опор производится краном грузоподъемностью 5 т марки ЯК-5Г или ДЭК-51.

По мере укладки блоков производится засыпка котлованов местным грунтом и работы по устройству дренажа и отсыпке за устоем насыпи дренирующим грунтом.

Установка подкрановых балок или цельноперевозимых пролетных строений производится автомобильным краном К-104 или краном на пневмоходу К-106, грузоподъемностью 10 тонн.

Отсыпка конусов, балластировка и укладка верхнего строения производится в соответствии с графиком строительства площадки.

Грунты основания, кроме скальных, должны быть защищены от увлажнения поверхностными водами, а также и от промерзания их в период строительства.

Примечание

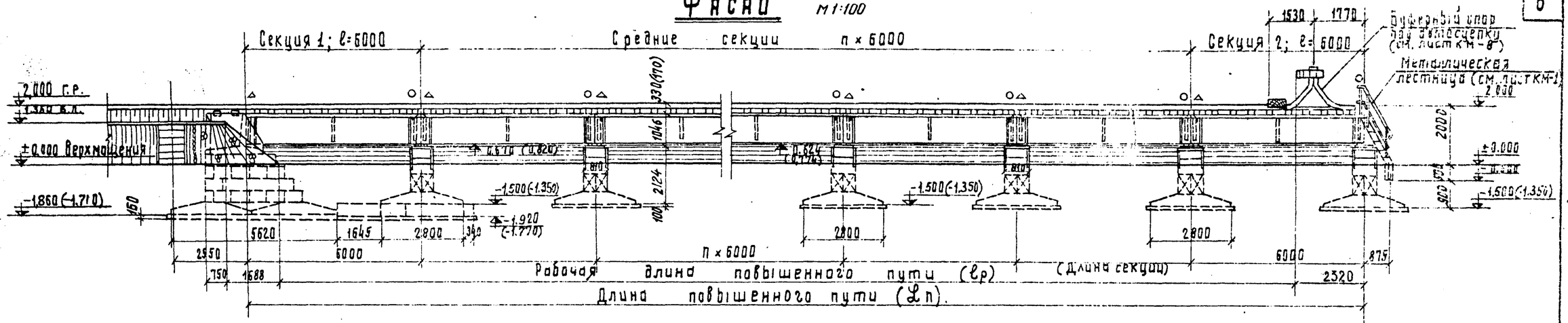
Проект разработан для производства работ в летних условиях. При производстве работ в зимнее время должны быть соблюдены мероприятия, обеспечивающие прочность и устойчивость всех конструкций, согласно инструкции на производство работ в зимних условиях.

	415/2	5
Главтранспроект, Гипропромтранестрой г. Москва	Балочный тип H=2.0м и H=2.5м	Альбом I
		Типовой проект 501-3
Повышенный путь для выгрузки сыпучих грузов из железнодорожных вагонов	Пояснительная записка (продолжение)	Марка-Лист — —

Выпуска 1973г.

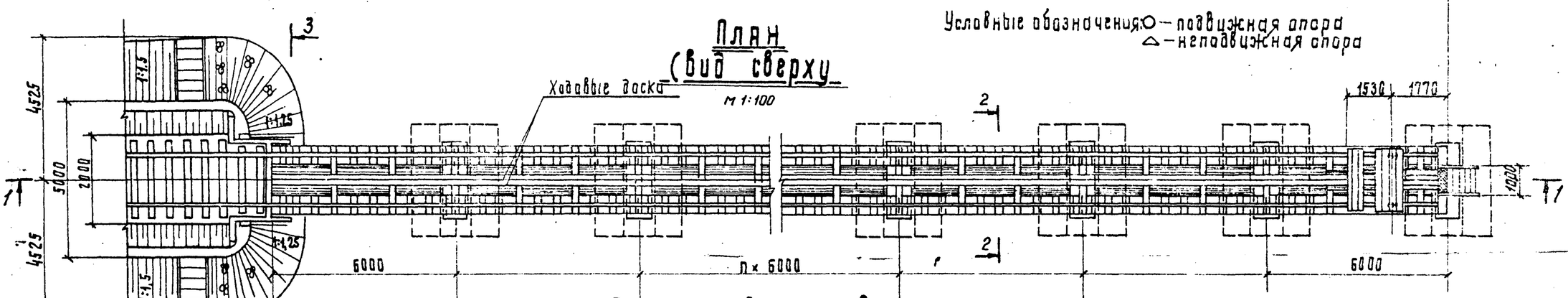
Фасад

м 1:100



План (вид сверху)

м 1:100



План фундаментов

м 1:100

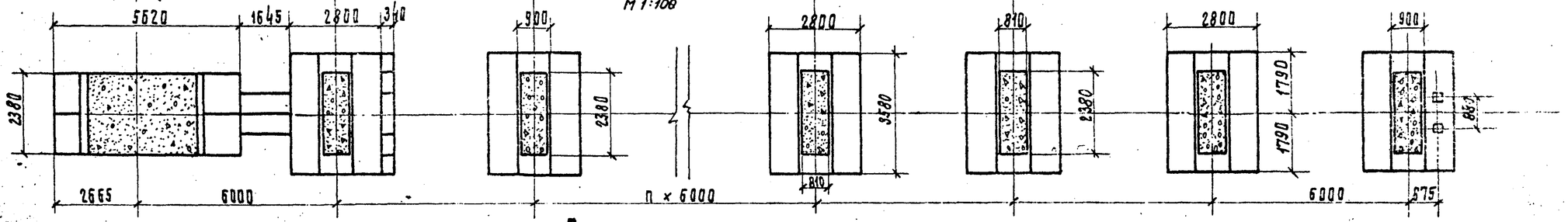


Таблица длин повышенного пути.

Количество рабочих в бригаде		5	10	20	40	80
Длина повышенного пути, м		48	60	84	96	180
Количество секций в повышенном пути	Секция 1	1	1	1	1	1
	Средняя секция	6	8	12	14	28
	Секция 2	1	1	1	1	1

Примечания:

1. Полная длина повышенного пути определяется по формуле: $\ell_п = 12.0 + n \times 6.0$ м.
   Рабочая длина – $\ell_р = \ell_п - [(H - 1{,}19)\,1.25 + 2.32]$ м,
   где: n – количество средних секций, устанавливаемых по грузозахвату разгрузочно-погрузочной тащавки.
   H – высота повышенного пути (от верха мащения у наружной грани до головки рельсов) в м определяется по графику (см. Альбом I лист 01-15).
2. Разрезы 1-1, 2-2, 3-3 и таблица объемов работ даны на листе АС-2.
3. Отметки в скважах даны для варианта повышенного пути с цельноперевозимым пролетным строением.

Гл. инженер проекта	Шапина		
Нач. отдела	Шапина		
Гл. специалист	Шапина		
Проверил	Шапина		
Нач. сектора	Шапина		
Разработал	Шапина		

Акт 22-1-2-2 1973

Главтранспроект Гипропрамтранспстроя г. Москва	Балочный тип h = 2.0м
Повышенный путь для выгрузки сыпучих грузов из железнодорожных вагонов	Фасад Планы

415/2 | 6

Альбом II

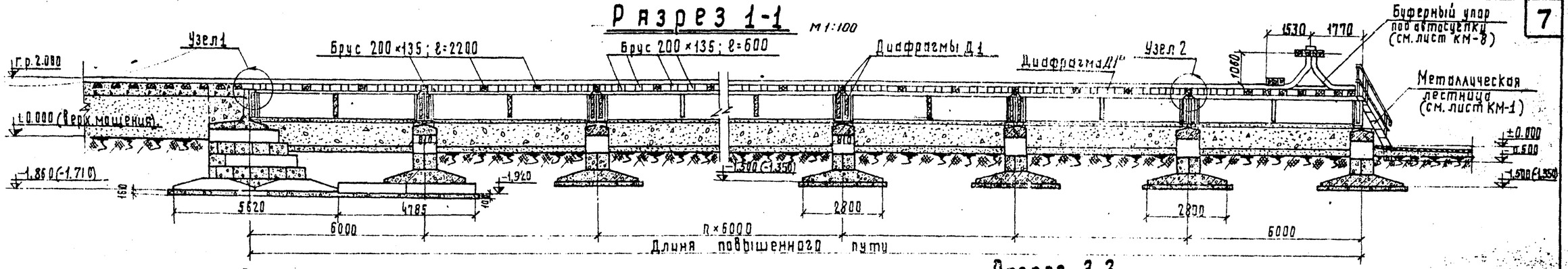
Инв. № подл. | Подпись и дата | Взам. инв. №

Серия 5Д1-3

Лист АС-1

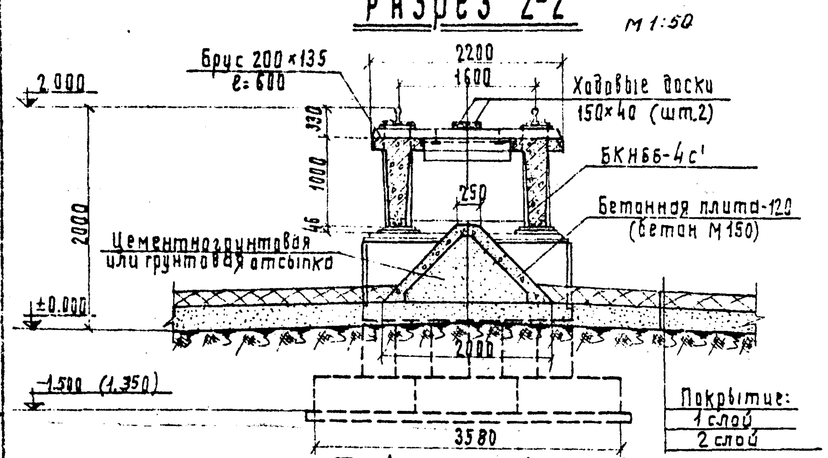
Разрез 1-1

М 1:100



Разрез 2-2

М 1:50



Разрез 3-3

М 1:50

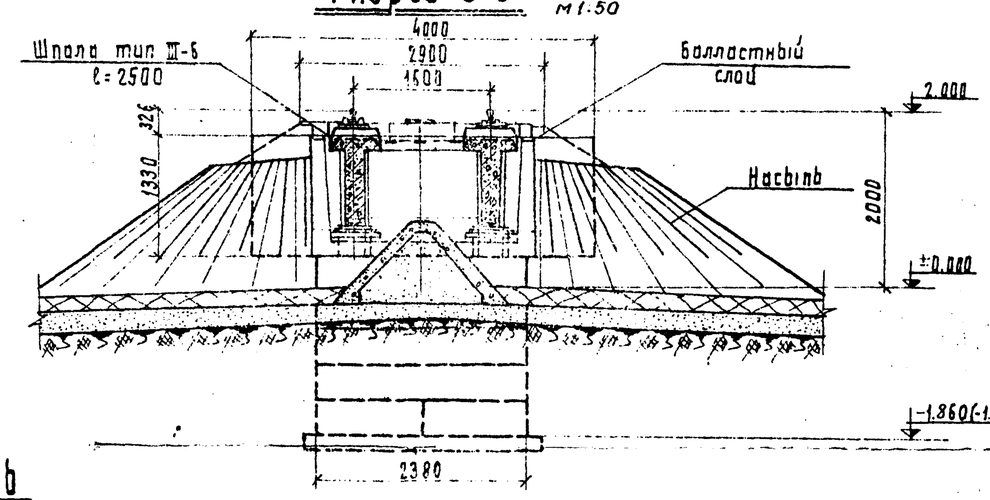


Таблица объёмов работ на повышенный путь

NN п/п.		Наименование	Единица измерения	Длина повышенного пути 48: Количество	Бетон м³	Сталь кг арматурная	Сталь кг закладная	60: Количество	Бетон м³	Сталь кг арматурная	Сталь кг закладная	84: Количество	Бетон м³	Сталь кг арматурная	Сталь кг закладная	96: Количество	Бетон м³	Сталь кг арматурная	Сталь кг закладная	180: Количество	Бетон м³	Сталь кг арматурная	Сталь кг закладная
1		Рельс Р50 с креплением	пог.м	86.85		7210.6		110.85		9202.5		152.85		13186.2		182.85		16178.0		350.85		28972.8	
2		Брусья 200×135, ℓ=600	шт.	118	1.92м³ древесины			150	2.43м³ древесины			214	3.47м³ древесины			246	4.00м³ древесины			470	7.68м³ древесины		
3		Брусья 200×135 ℓ=2200	шт.	28	1.66м³ древесины			34	2.02м³ древесины			46	2.73м³ древесины			52	3.09м³ древесины			94	5.58м³ древесины		
4		Ходовые доски: Древесина	м³		0.54				0.68				0.94				1.08				2.02		
		28035а кг	кг		1.60				2.00				2.70				3.00				5.70		
5		Буферный упор под автосцепку	шт.	1	древесина 0.33м³		1591.1	1	древесина 0.33м³		1591.1	1	древесина 0.33м³		1591.1	1	древесина 0.33м³		1591.1	1	древесина 0.33м³		1591.1
6		Балки БКН66-4с'	шт.	16	26.6	64122	20890	20	33.20	80152	26112	28	46.48	112218	36557	32	53.12	128243	41779	60	99.60	240458	78336
7		Диафрагмы Д1/Д1'	шт.	15/8	4.6	3854	3866	20/10	5.7	4818	4827	28/14	8.5	7145	7157	32/16	9.2	7708	7722	60/30	17.2	14454	14481
8		Опорные части	кг			1318.1				1547.6				2306.6				2536.2				4942.8	
9	Пролетное строение	Ходовые доски (см. поз. 4)	м³		2.56				3.20				4.48				5.12				9.60		
10		Верхний блок устоя	шт.	1	2.60	295.45	—	1	2.60	295.45	—	1	2.60	295.45	—	1	2.60	295	—	1	2.60	295.45	—
11		Верхний блок промеж. опоры	шт.	8	9.52	1116.48	248.00	10	7.40	583.1	310.00	14	10.36	816.34	434.00	16	11.84	932.95	496.00	30	22.20	1749.30	930.0
12		Закладные детали	кг			49.1	87.2			53.7	103.0			80.9	152.6			91.5	174.4			155.7	327.0
13	Опоры	Стеновые блоки ФС4	шт.	42	22.81	61.32	—	46	24.98	67.16	—	64	29.32	78.84	—	58	31.49	84.68	—	86	45.70	125.56	—
		ФС4-8	шт.	52	8.94	39.52	—	64	11.01	48.64	—	88	15.14	66.88	—	100	17.20	76.01	—	184	31.55	139.84	—
14		Фундаментный блок Ф28	шт.	28	38.33	910.0	—	84	46.55	1105.0	—	46	62.97	1495.0	—	52	71.19	1690.0	—	94	128.69	3055.0	—
15		Гидроизоляция балласт. корыта	м²		8.0				8.0				8.0				8.0				8.0		
16		Раствор марки 150	м³		3.15				3.75				4.95				5.55				9.75		
		Заделка на месту бетоном М200	м³		1.2				1.2				1.2				1.2				1.2		
17		Щебеночная подготовка	м³		12.0				14.3				18.8				21.1				37.1		
18		Металлическая лестница	шт	1	0.06	180.40		1	0.06	180.40		1	0.06	180.40		1	0.06	180.40		1	0.06	180.40	
19	Подкрановые пути	Бетон М150	м³		14.0				17.5				24.5				28.0				52.7		
20		Цементно-грунтовая отсыпка	м³		26.3				35.0				45.1				52.7				98.9		
21																							
22		Смазка наруж. поверх. горяч. битумом	м²		161.0				192.0				255.0				282.0				505.0		
23		Площадь мощения конусов насыпи	м²		16.9				16.9				16.9				16.9				16.9		
24		Объем конуса насыпи грязи	м³		13.0				13.0				13.0				13.0				13.0		

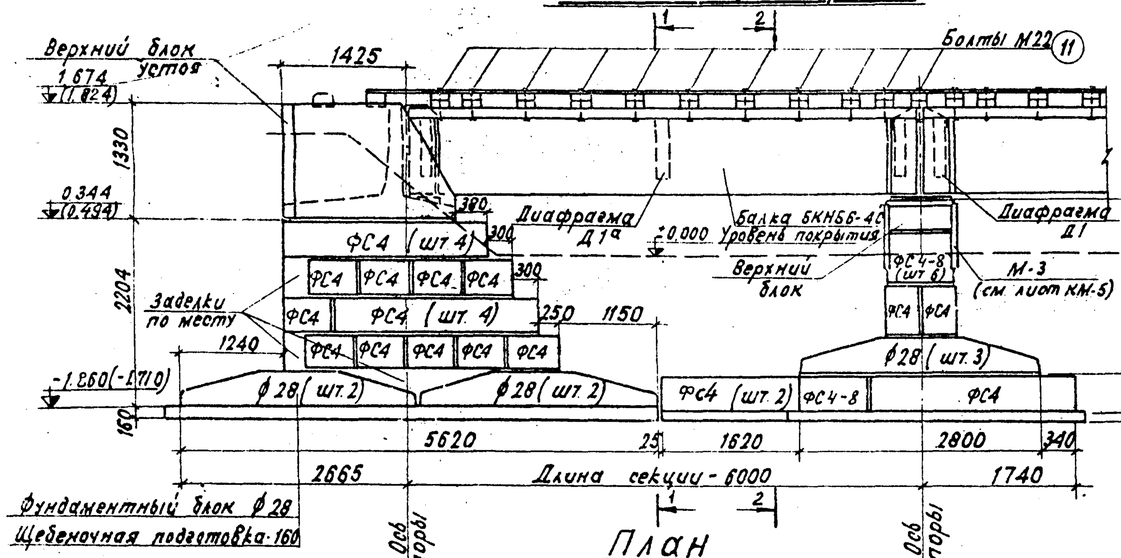
Примечания:

1. На чертеже показано пролетное строение из подкрановых балок.
2. Отметки в скобках относятся к условно перевозимому пролетному строению.
3. Фасад и планы см. лист АС-1.
4. Детали устройства наклонной плоскости см. лист КЖС-1.
5. Буферный упор принят как сигнал ограничения подачи вагонов и не рассчитан на восприятие ударов подвижного состава.

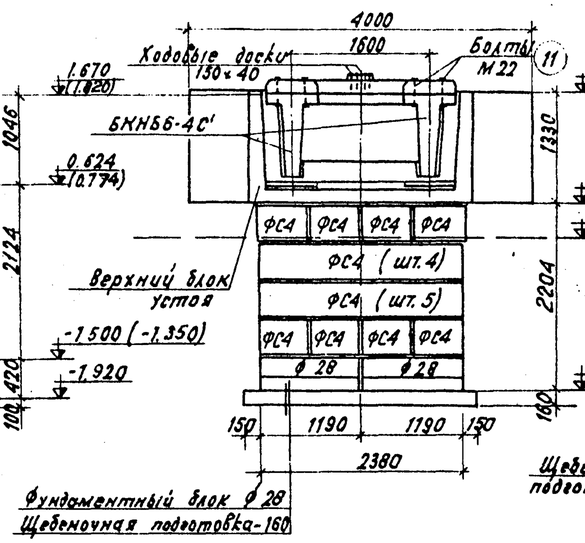
415/2	7
Главтранспроект, Гипропрамтранстрай г. Москва	Балочный тип Н-2.0м — Альбом II
Повышенный путь для выгрузки сыпучих грузов из железнодорожных вагонов	Разрезы 1-1, 2-2, 3-3 — Типовой проект 501-3, Выпуск 1, АС-2

Инв. № подл. | Подпись и дата | Взам. инв. №

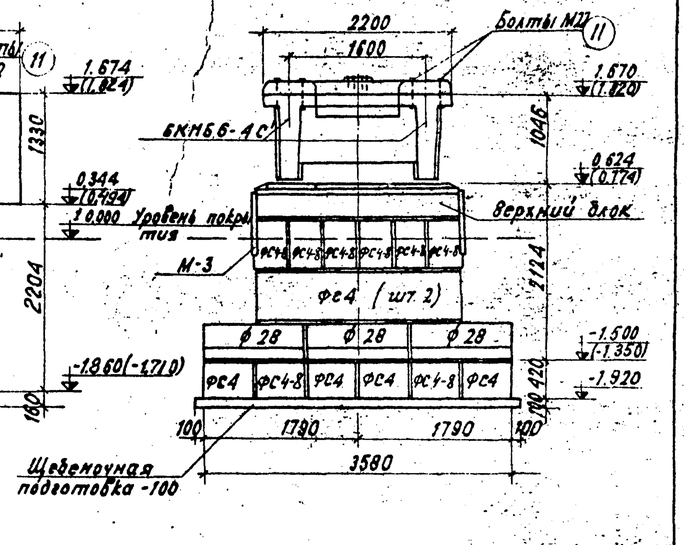
Фасад (секция 1)



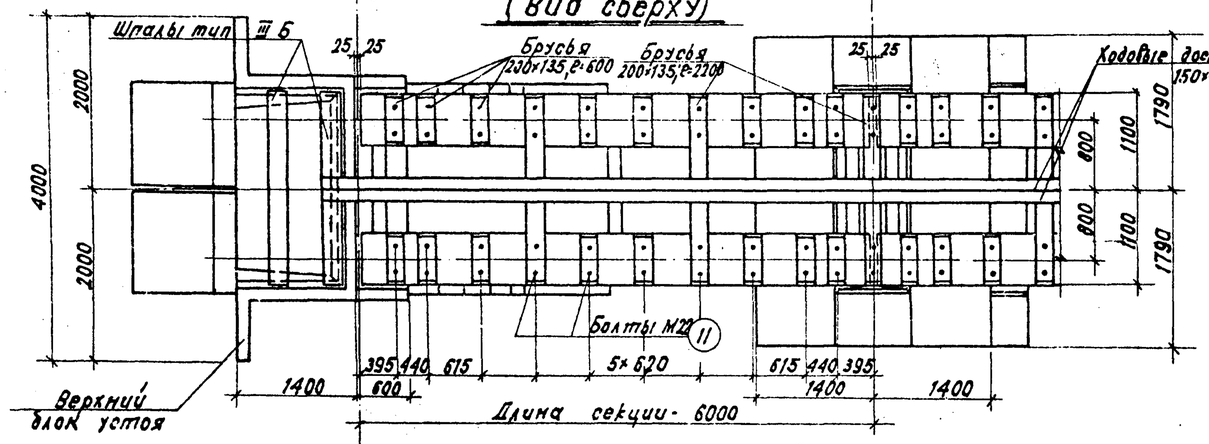
Разрез 1-1



Разрез 2-2



План (вид сверху)



План фундаментов

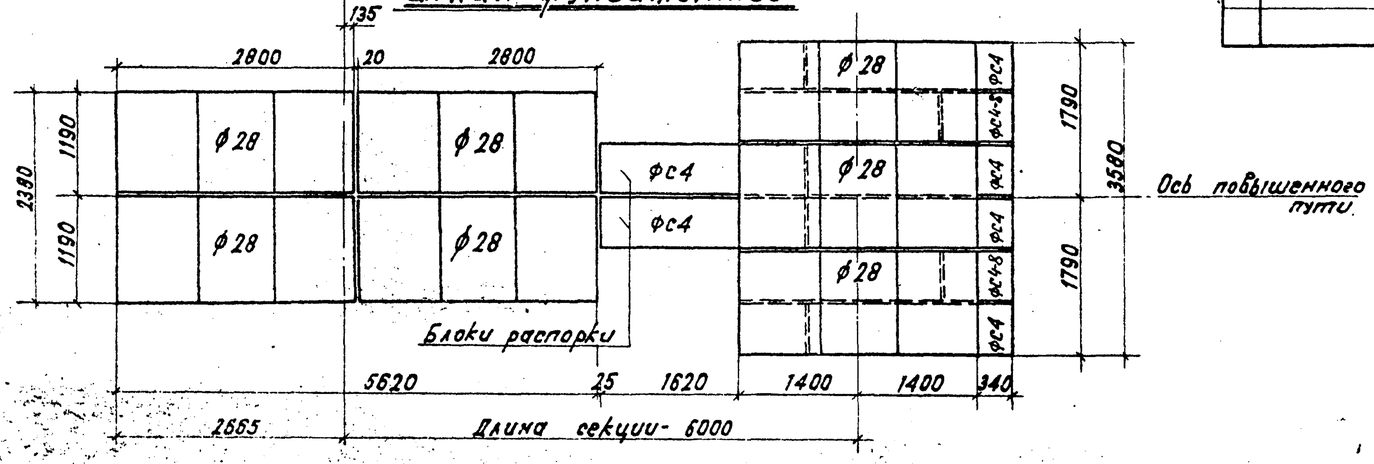


Таблица монтажных весов

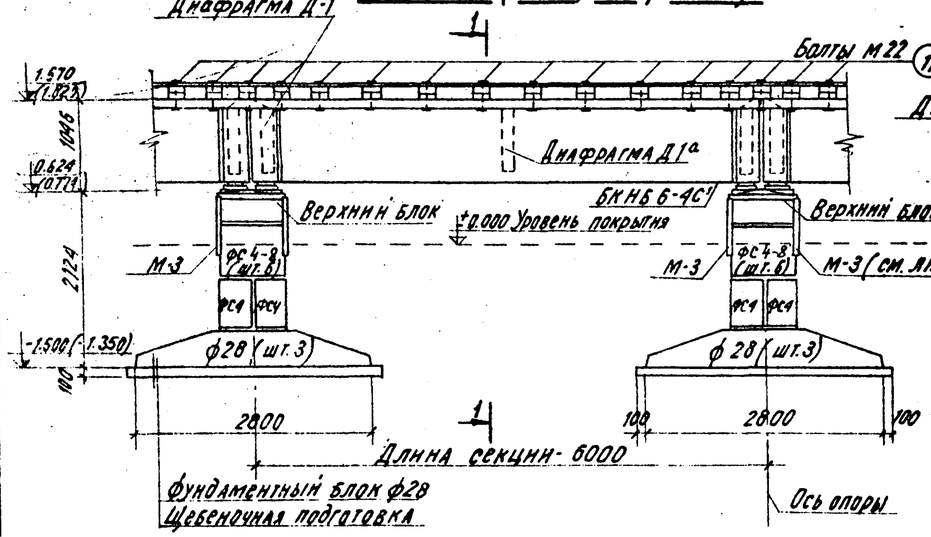
№№ п/п	Наименование	Марка элемента	Кол-во шт.	Вес т Марки	Вес т Общий
1	Брусья 200×135; l=600	—	16	0.001	0.016
2	Брусья 200×135; l=2200	—	3	0.004	0.012
3	Балка	БКН56-4	1	4.15	4.15
4	Диафрагма	Д1/Д1а	2/1	0.475/0.415	1.43
5	Верхний блок устоя	—	1	6.50	6.50
6	Верхний блок	—	1	1.85	1.85
7	Стеновой блок	ФС4	28	1.30	36.40
8	Стеновой блок	ФС4-8	10	0.415	4.15
9	Фундаментный блок	ф28	7	3.420	23.94

Примечания

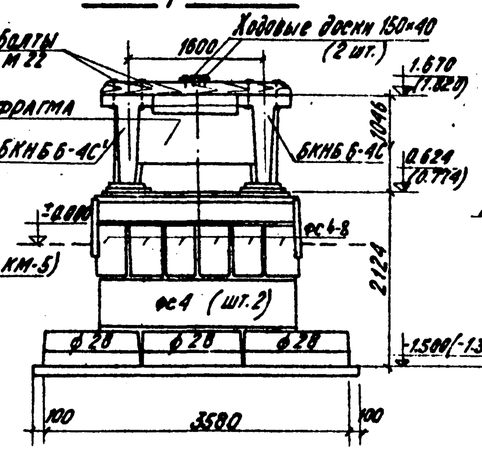
1. Монтаж блоков опор производится автомобильным краном АК-5Г или ДЭК-51 грузоподъемностью 5т.
2. Монтаж подкрановых балок или цельноперевозимых пролетных строений производится автомобильным краном К-104 или краном на пневмоходу К-106 грузоподъемностью 10 т.
3. Засыпка котлованов опор и засыпка за устоем производится одновременно с кладкой блоков.
4. Засыпка котлованов производится местным грунтом; отсыпка конуса, а также насыпи за устоем на длину не менее 3.5м поверху и 2м понизу производится песчаным или другим хорошо дренирующим грунтом. Балластное корыто верхнего блока устоя и призма на длину 6м от конца устоя отсыпаются из щебня.
5. Вертикальные и наклонные поверхности опор в пределах засыпки их грунтом покрываются горячим битумом за 2 раза; балластное корыто - за 3 раза.
6. Отметки в скобках даны для варианта повышенного пути с цельноперевозимым пролетным строением.
7. Масштаб 1:50.

	415/2	8
Главтранспроект Гипропромтрансстрой г. Москва	Балочный тип Н=2.0м	Альбом V
Повышенный путь для выгрузки сыпучих грузов из железнодорожных вагонов	Монтажная схема секции 1. Фасад, планы, разрезы.	Типовой проект 501-3. Марка-лист АС-3

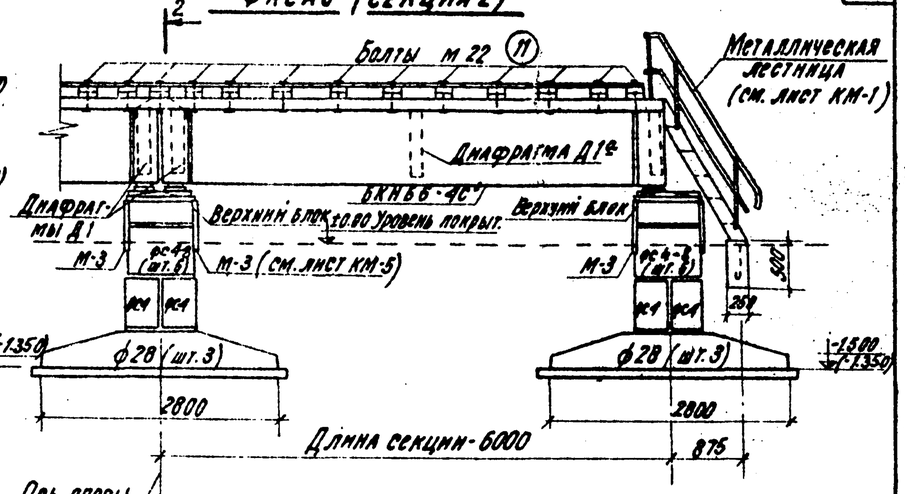
Фасад (секция средняя)



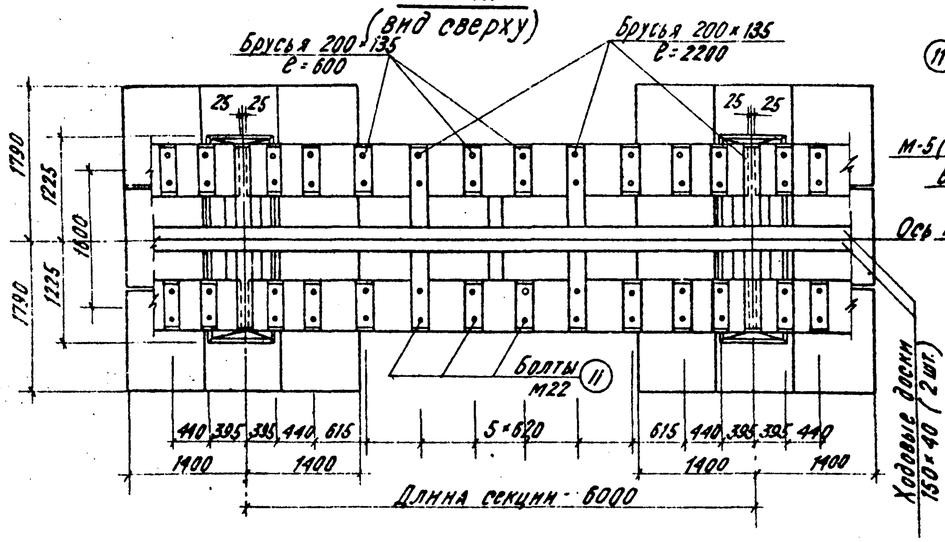
Разрез 1-1



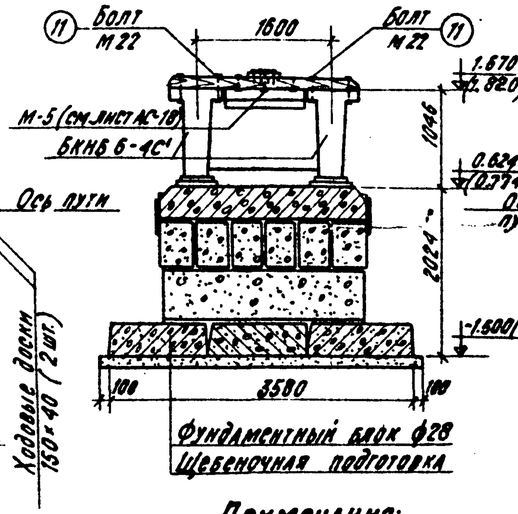
Фасад (секция 2)



План (вид сверху)



Разрез 2-2



План (вид сверху)

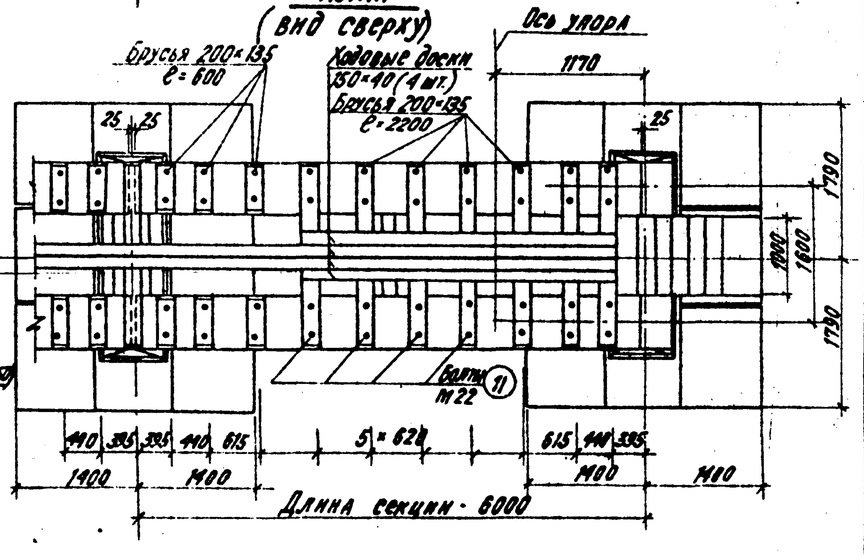


Таблица монтажных весов

№№ п/п	Наименование	Марка элемента	Вес марки т	Секция средняя К-во шт.	Секция средняя Вес т	Секция 2 К-во шт.	Секция 2 Вес т	Примечания
1	Брусья 200×135, ℓ=600	—	0.001	16	0.016	6	0.006	
2	Брусья 200×135, ℓ=2200	—	0.004	3	0.012	7	0.028	
3	Балка	БКНБ6-4С'	4.16	2	8.30	2	8.30	См. листы КЖ-3
4	Диафрагма	Д1/Д1а	0.415/0.478	2/1	1.43	2/1	1.43	" КЖ-6
5	Верхний блок	—	1.85	1	1.85	1	1.85	" КЖ-13
6	Стеновой блок	ФС4	1.30	2	2.60	2	2.60	Серия 1.116-1 вып. 1
7	Стеновой блок	ФС4-8	0.415	6	2.49	6	2.49	
8	Фундаментный блок	Ф28	3.42	3	10.26	3	10.26	Серия 1.112-1 вып. 1
9	Металлическ. лестница	—	0.18	—	—	1	0.18	См. лист КМ-1

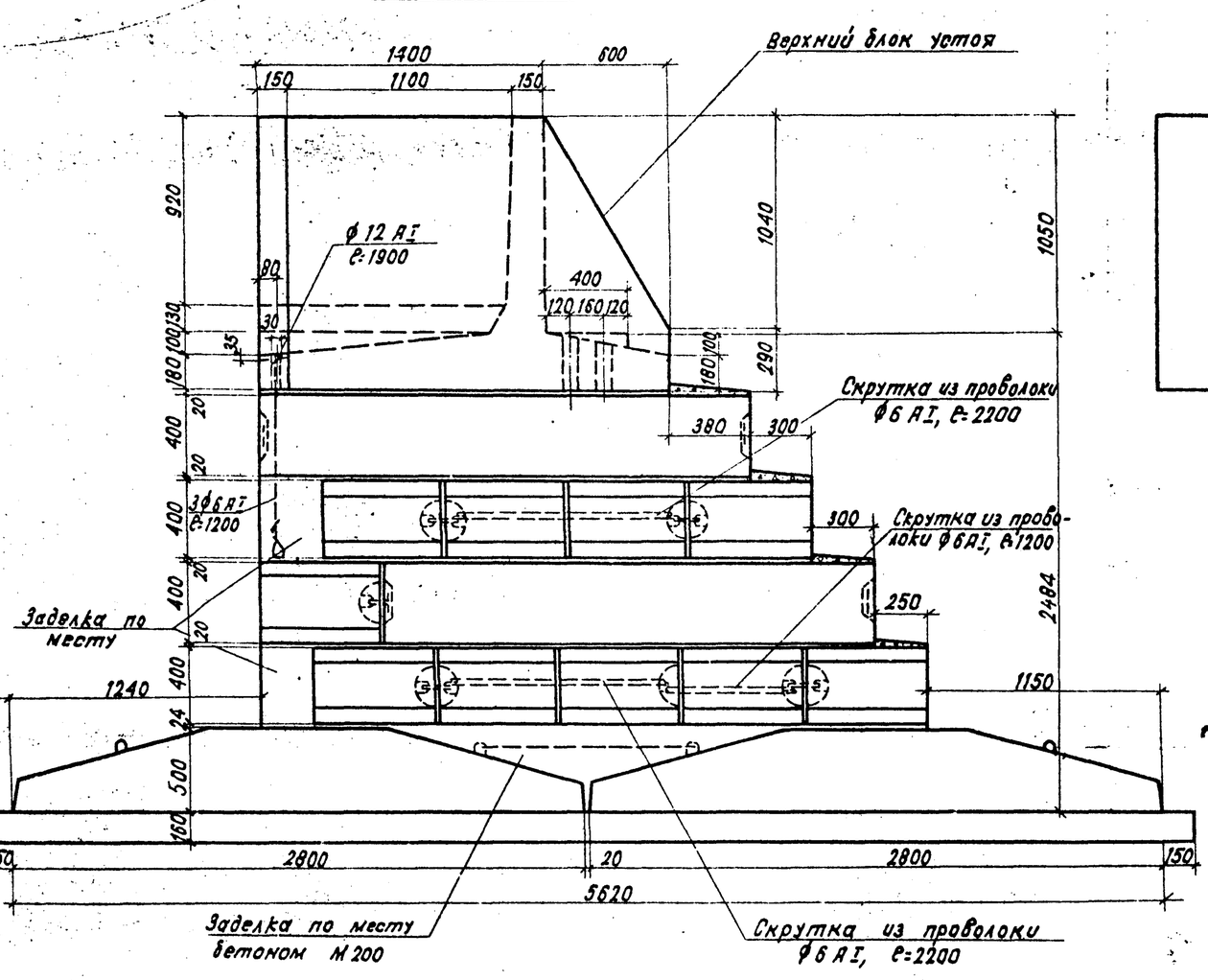
Примечания:

1. Монтаж блоков опор производится краном АК-51 или ДЭК-51 грузоподъемностью 5 т.
2. Монтаж подкрановых балок или цельноперевозимых пролетных строений производится автомобильным краном К-104 или краном на пневмоходу К-106 грузоподъемностью 10 т.
3. Засыпка котлованов опор производится местным грунтом одновременно с кладкой блоков.
4. Поверхности опор в пределах засыпки их грунтом покрываются горячим битумом за 2 раза.
5. Отметки в скобках даны для варианта повышенного пути с цельноперевозимым пролетным строением. Масштаб 1:50.

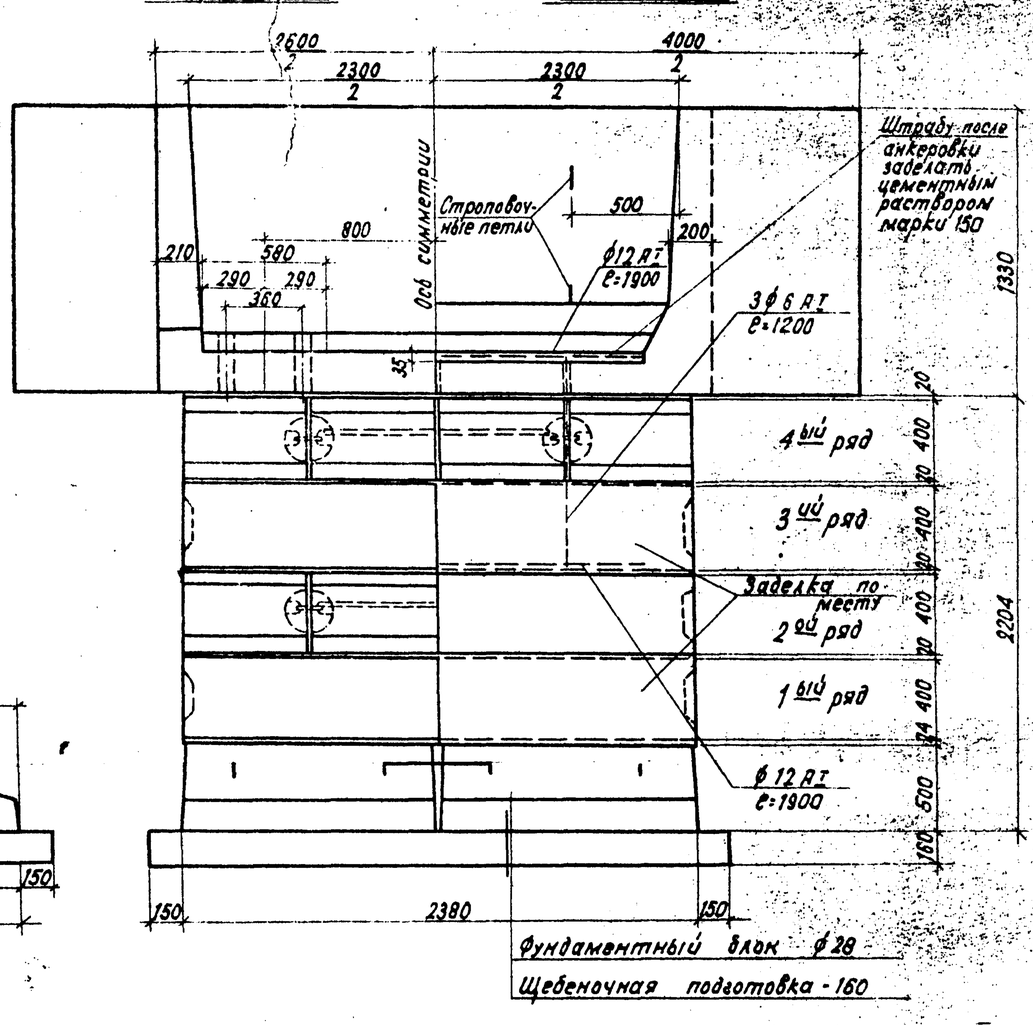
Главтранспроект Гипропромтранстрой г. Москва	415/2	9
Повышенный путь для выгрузки сыпучих грузов из железнодорожных вагонов	Балочный тип H=2.0м	Альбом II
	Монтажные схемы Секция средняя, секция 2 Фасады, планы, разрезы.	Типовой проект 501-3 Марка-лист АС-4

Кол. Новикова Сверг:

Фасад



Вид со стороны пролета



Расход основных материалов на один устой

№№ п/п	Наименование	Марка	Вес кг	на 1 марку		Количество шт.	На все марки		ГОСТ или каталог изделия
				Бетон м³	Сталь кг		Бетон м³	Сталь кг	
1	Верхний блок устоя	—	6500	2.60	295.81	1	2.60	295.81	см. листы КЖ-10
2	Стеновой блок	фс4	1300	0.543	1.46	18	9.76	26.28	Серия 1.116-1 Вып. 1
3	— · — · —	фс4-8	415	0.172	0.76	—	—	—	
4	Фундаментный блок	ф28	3420	1.37	32.5	4	5.48	130.0	Серия 1.112-1 Вып. 1
5	Заделка по месту бетоном М200 - 1.2 м³								
6	Цементный раствор М150 - 0.75 м³								
7	Щебеночная подготовка - 2.60 м³								
8	Арматура ф6 AI - 7.3 кг								
9	Арматура ф12 AI - 3.4 кг								

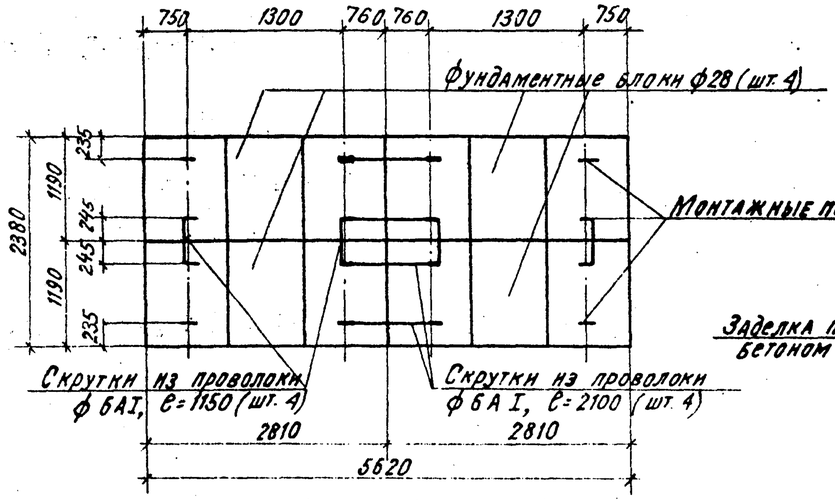
Примечания:

1. Блоки приняты по сериям 1.112-1 вып.1, 1.118-1 вып.1.
2. Кладка блоков ведется на слое цементного раствора марки 150, при этом блоки каждого ряда соединяются друг с другом скруткой из арматурной стали класса AI за монтажные петли.
3. На чертеже показана анкеровка верхнего блока устоя заводского изготовления.
4. При изготовлении верхнего блока устоя на месте строповочные петли и штрабу не делать; анкерную арматуру (3ф6 AI) закрепить за каркас плиты верхнего блока.
5. Планы раскладка блоков см. лист АС-6.
6. Масштаб 1:20

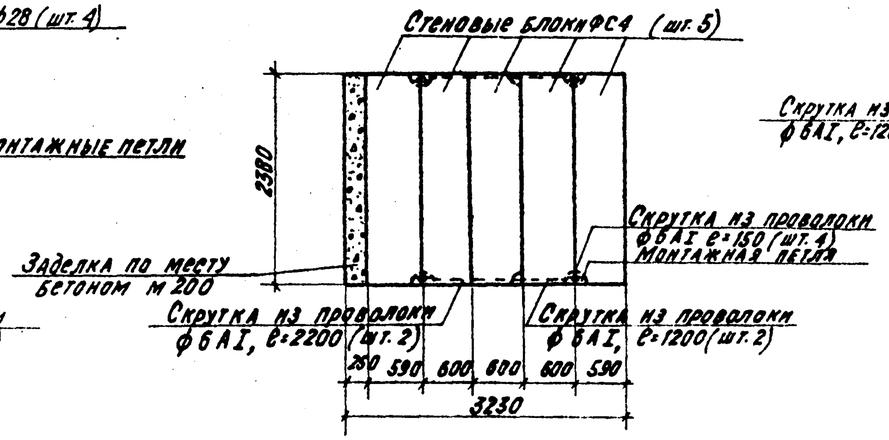
		415/2 | 10
Главтранспроект Гипропромтранcsстрой г. Москва	Балочный тип H=2.0м	Альбом I
Повышенный путь для выгрузки сыпучих грузов из железнодорожных вагонов	Монтажная схема устоя. Фасад, вид со стороны пролета и насыпи	Типовой проект 501-3
		Марка лист АС-5

Рядько, Авдеева, Овчаренко, Шакина, Хомяк, Проектировал, Проверил, Рук. группы, Гл. инж. проекта, Нач. отд., Гл. спец., Нач. сект., Рук. группы, Проверил, Проектировал, Хомяк, 1973г., Дата выпуска

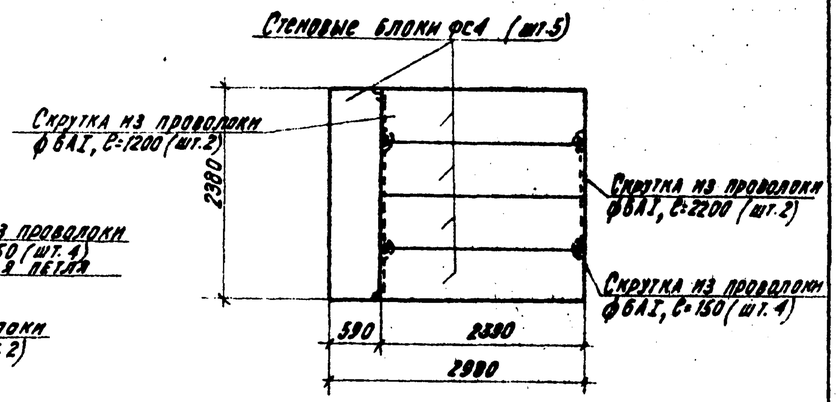
План фундаментных блоков



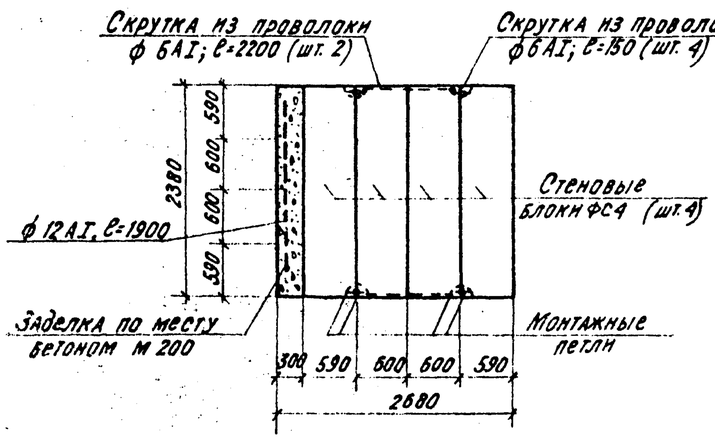
План 1-го ряда



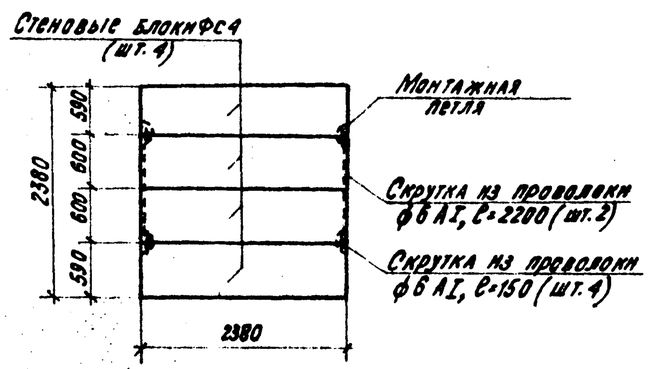
План 2-го ряда



План 3-го ряда



План 4-го ряда

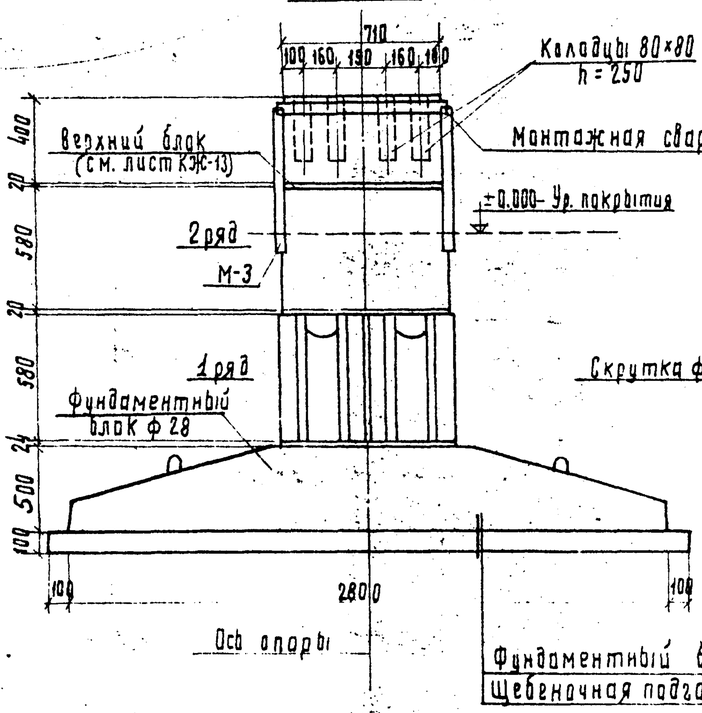


Примечание.

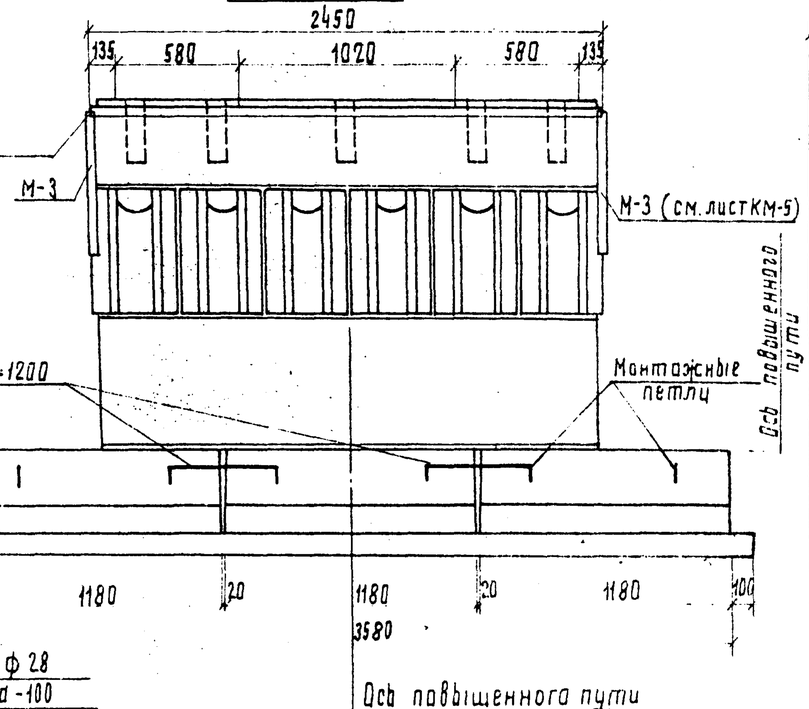
1. Фасад устоя, вид со стороны пролета, насыпи см. лист АС-5.
2. Масштаб 1:50

		415/2	11
Главтранспроект. Гипропромтрансстрой г. Москва	Балочный тип Н=2,0 м	Альбом II	
Повышенный путь для выгрузки сыпучих грузов из железнодорожных вагонов	Монтажная схема устоя. Планы раскладки блоков	Типовой проект 501-3	Марка-лист АС-6

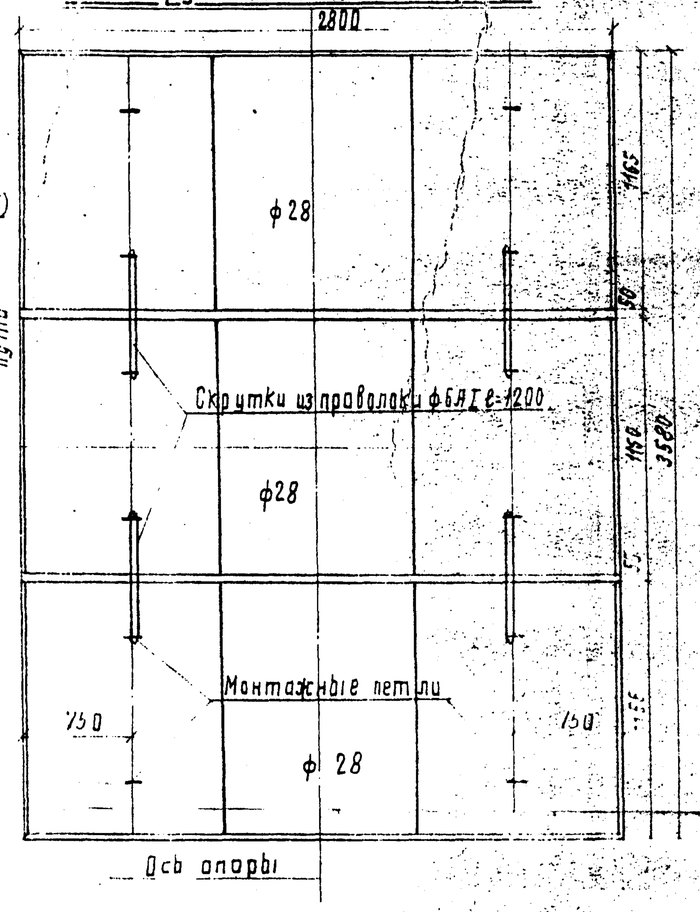
Фасад



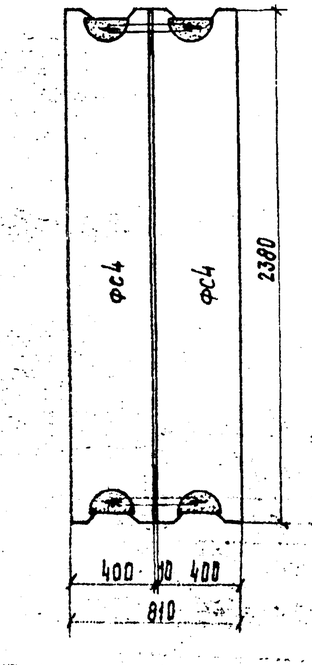
Вид сбоку



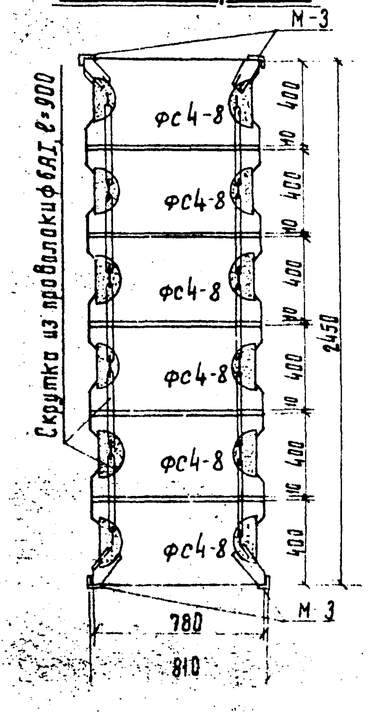
План фундаментных блоков



План 1го ряда



План 2го ряда



Расход основных материалов на одну промежуточную опору

NN п/п	Наименование	Марка	Вес кг	На 1 марку: Бетон м³	На 1 марку: Сталь кг	Количество шт.	На все марки: Бетон м³	На все марки: Сталь кг	Примечание
1	Стеновой блок	фс4	1300	0.543	1.46	2	1.086	2.92	Серия 1.116 1 вып 1
2	—»— —»—	фс4-8	415	0.172	0.76	6	1.032	4.56	серия 1 пр-1 вып 1
3	Фундамент. блок	ф28	3420	1.37	32.5	3	4.11	97.5	см. лист КЖС-13
4	Верхний блок	—	1850	0.74	89.31	1	0.74	89.31	
5	Цементный раствор М150 – 0,3 м³								
6	Щебеночная подготовка — 1.14 м³								
7	М-3 (шт.4) — сталь — 12.2 кг								
8	Проволока для скрутки ф6 АI — 4.0 кг								

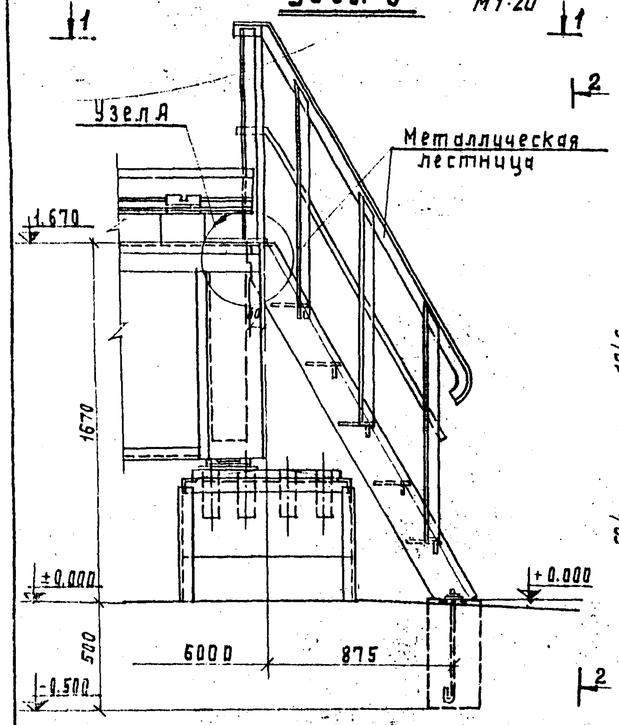
Примечания:

1. Блоки приняты по сериям 1.112.16 вып 1, 1.116 16 вып 1.
2. Кладка блоков ведется на слое цементного раствора М150, при этом блоки каждого ряда соединяются друг с другом скруткой из арматурной стали класса А-I за монтажные петли.
3. Установка защитных уголков производится одновременно с кладкой блоков.
4. Соединение вертикальных защитных уголков с уголками верхнего блока производится на сварке.
5. После окончания монтажа опор и устройства наклонных плоскостей пазы в торцах блоков фс4 и фс4-8, выходящих на видимые поверхности опор, необходимо заделать раствором М150 по металлической сетке, укрепленной в швах кладки.

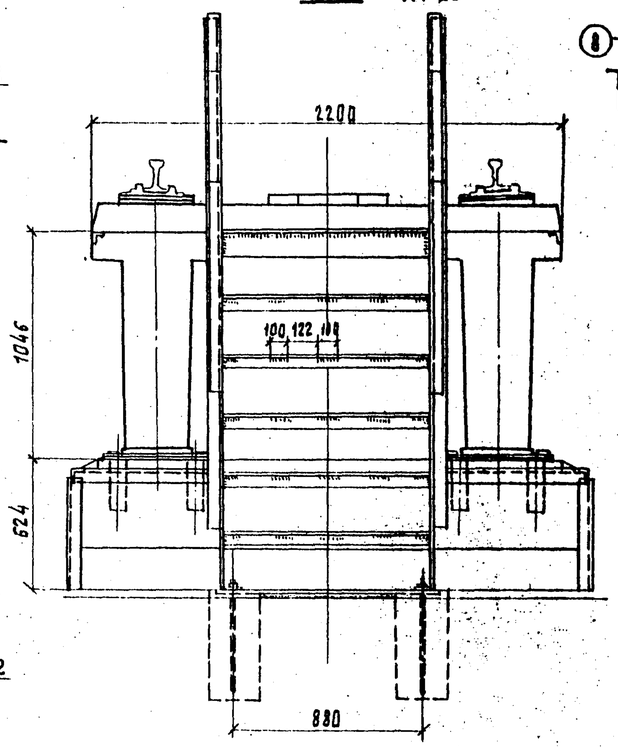
6 Масштаб 1:20

Главтранспроект Гипропромтранспстрой г. Москва	Балочный тип Н = 2,1 м	Альбом II
Павильонный тип для выгружающихся	Монтажная схема промежуточной опоры. Фасад. Вид сбоку. План фундаментных блоков. План 1го ряда. План 2го ряда.	Типовой проект 3.501-3

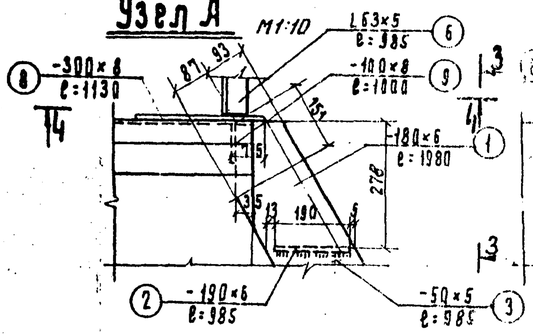
Узел 3 М1:20



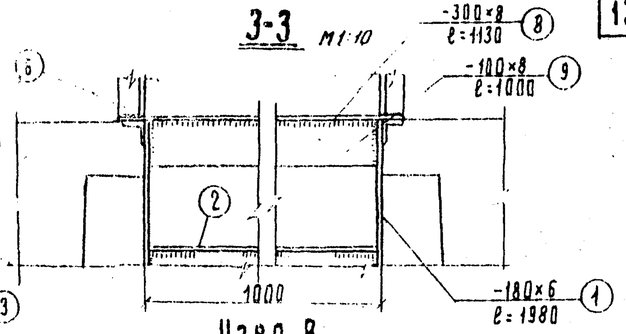
2-2 М1:20



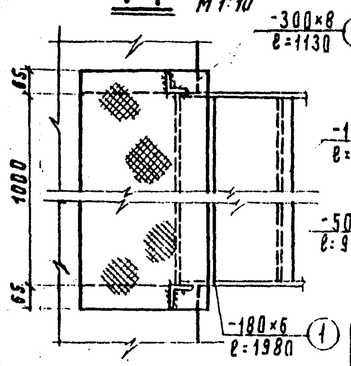
Узел А М1:10



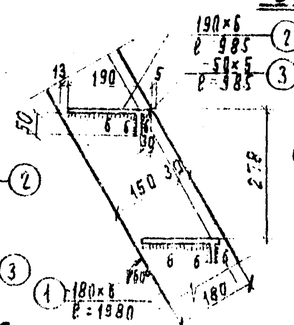
3-3 М1:10



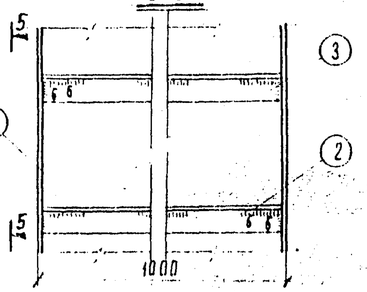
4-4 М1:10



Узел В М1:10



5-5



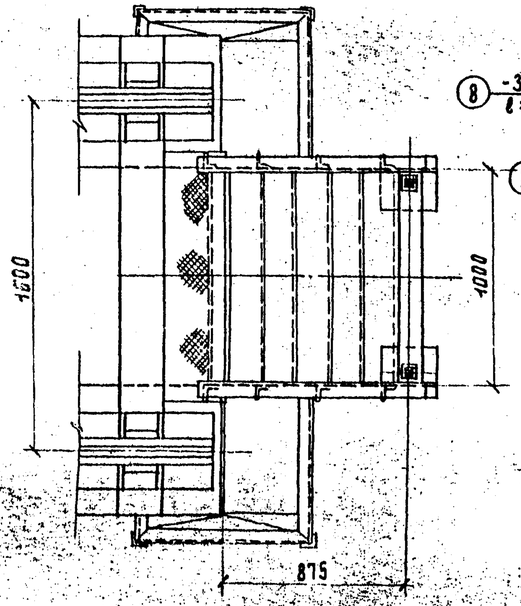
Спецификация стали на лестницу

N N поз.	Сечение	Длина мм	Кол-во	Вес кг: одной шт.	Вес кг: всех	Вес кг: лестницы	Примечание
1	-180×6	1980	2	16.79	33.58	180.40	
2	Рифленая сталь - 190×6	985	5	7.67	38.35		
3	50×5	985	5	1.93	9.65		
4	-30×4	1840	2	1.73	3.46		
5	∠63×5	2190	2	10.43	20.86		
6	∠63×5	985	2	4.74	9.48		
7	∠63×5	1050	6	5.05	30.30		
8	Рифленая сталь - 300×8	1130	1	18.65	18.65		
9	-100×8	1000	1	6.28	6.28		
10	-70×8	70	2	0.31	0.62		
11	-100×8	1040	1	6.53	6.53		
12	Анкерный болт ф18	620	2	1.32	2.64		

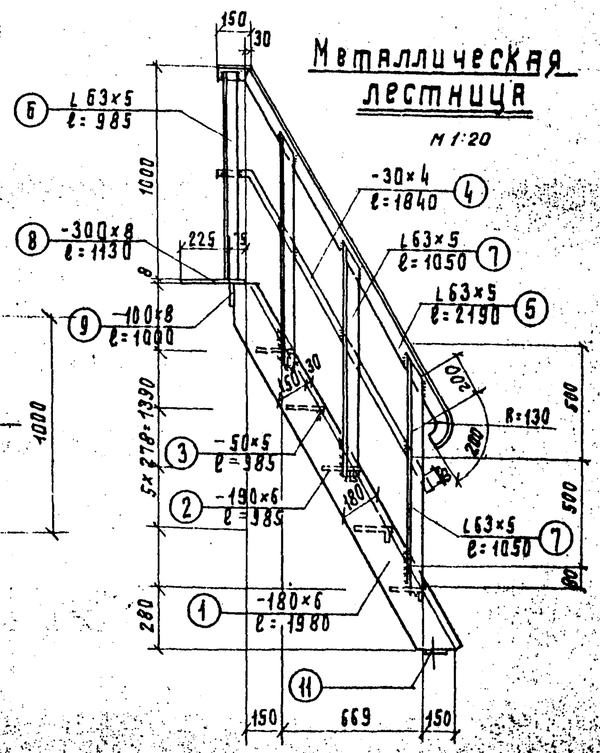
Выборка стали на лестницу

Наименование изделия	Сталь прокатная ст. 3 — Профиль: δ=4	δ=5	δ=6	δ=8	Рифленая δ=5	Рифленая δ=6	L63×5	Болты ф18	Всего
Металлическая лестница	3.46	9.65	33.58	13.43	38.35	18.65	60.64	2.64	180.40

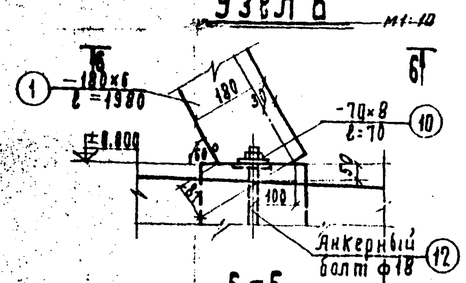
1-1 М1:20



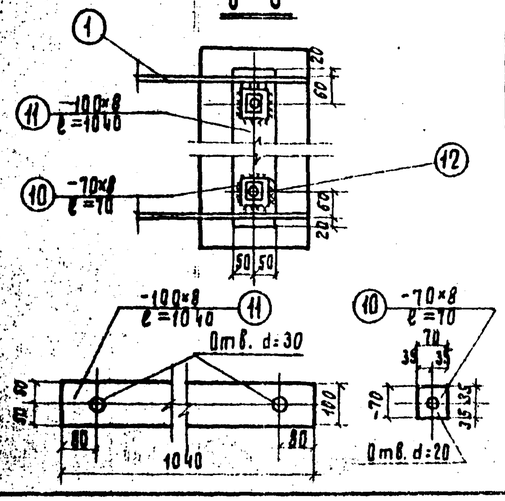
Металлическая лестница М1:20



Узел Б М1:10



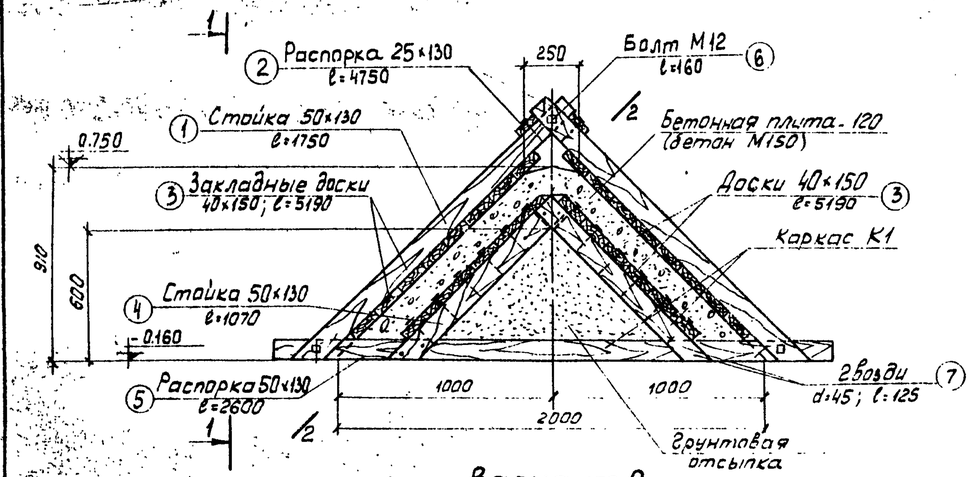
Б-Б



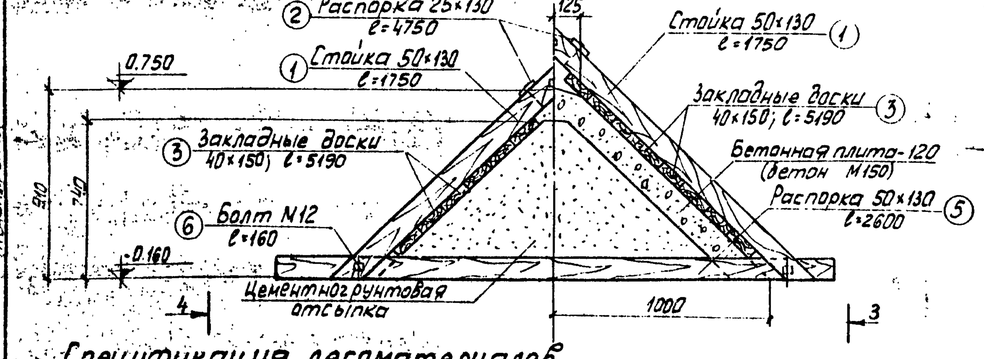
Главтранспроект Гипропромтрансстрой г. Москва	Балочный тип Н=2.0 м	Альбом II
Подвесной путь для выгрузки сыпучих грузов из железнодорожных вагонов	Узел 3 Металлическая лестница	Типовой проект 501-3 Марка КМ-1

415/2 | 13

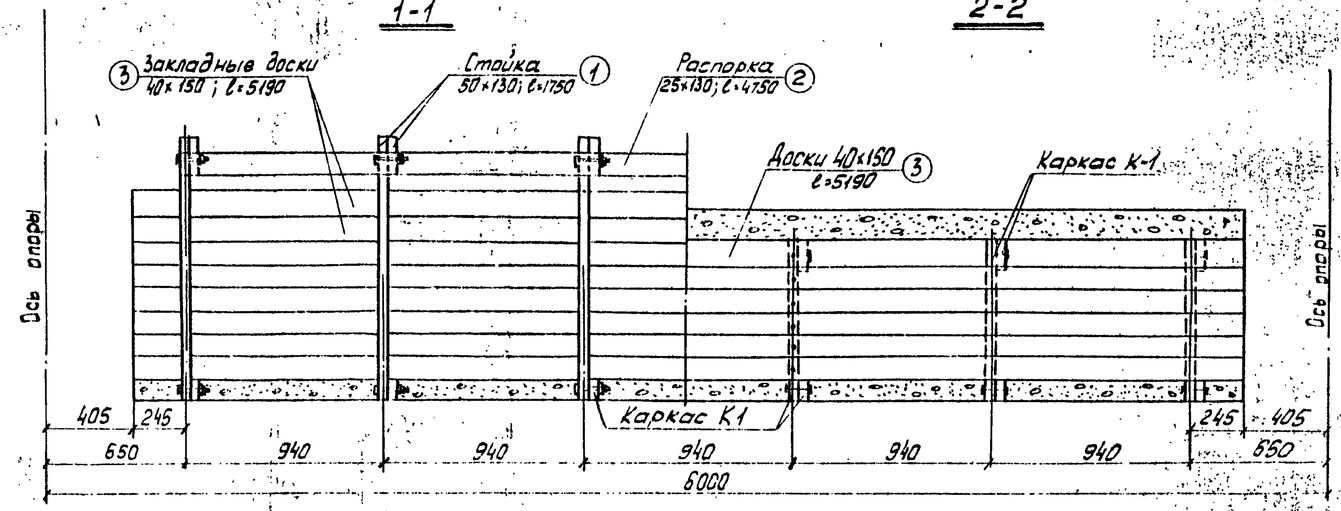
Вариант 1



Вариант 2

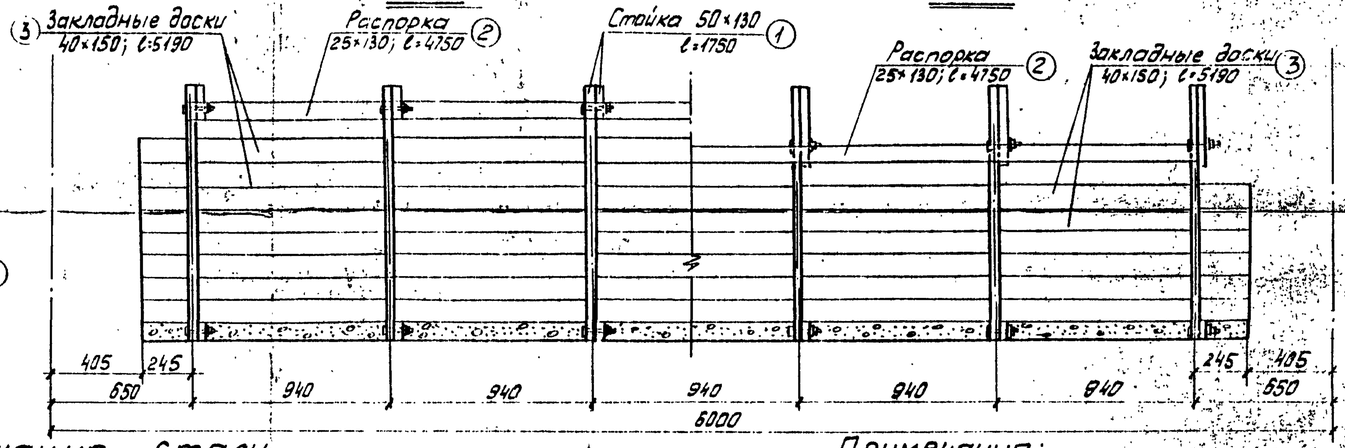


1-1



2-2

3-3



4-4

Спецификация лесоматериалов.

Вариант	№№ поз.	Наименование	Сечение мм	Длина мм	Кол-во штук	Объем м³
Вариант 1	1	Стойка	50×130	1750	12	0.126
	2	Распорка	25×130	4750	2	0.028
	3	Закладные и обшивочные доски	40×150	5190	28	0.924
	4	Каркас К-1 Стойка	50×130	1070	12	0.077
	5	Каркас К-1 Распорка	50×130	2600	6	0.094
		Итого				1.249
Вариант 2	1	Стойка	50×130	1750	12	0.126
	2	Распорка	25×130	4750	2	0.028
	3	Закладные доски	40×150	5190	28	0.924
	5	Распорка	50×130	2600	6	0.094
		Итого				1.172

Спецификация стали

Вариант	№№ поз.	ГОСТ	Сортамент	Сечение мм	Длина мм	Кол-во штук	Вес 1 шт. кг	Полный вес кг
Вариант 1	6		Болт	М12	160	18	0.215	3.87
	7	4028-48	Гвозди	d=4.5	125	125	0.016	1.92
				Итого				5.79
Вариант 2	6		Болт	М12	160	18	0.215	3.87
	7	4028-48	Гвозди	d=4.5	125	12	0.016	0.19
				Итого				4.06

Таблица объемов работ:

Вариант	Наименование	Един. измер.	Количество
Вариант 1	Лесоматериал	м³	1.249
	Сталь	кг	5.79
	Бетон	м³	1.76
	Грунтовая отсыпка	м³	2.99

Вариант	Наименование	Един. измер.	Количество
Вариант 2	Лесоматериал	м³	1.172
	Сталь	кг	4.06
	Бетон	м³	1.76
	Цементногрунтовая отсыпка	м³	3.30

Примечания:

1. В варианте „1" бетонирование плиты-120 производится на опалубке грунтовой отсыпки (без распалубки отсыпки).
2. В варианте „2" бетонирование плиты-120 производится после 7 суточного дневного упрочнения цементногрунтовой отсыпки и распалубки.
3. Лесоматериал опалубки отсыпки - несортовая древесина.

Главтранспроект, Гипропромтранспстрой г. Москва	Балочный тип Н=2.0 м	Альбом II
Повышенный путь для выгрузки сыпучих грузов из железнодорожных вагонов	Наклонные плоскости	Типовой проект 501-3 Марка Лист К.К-1

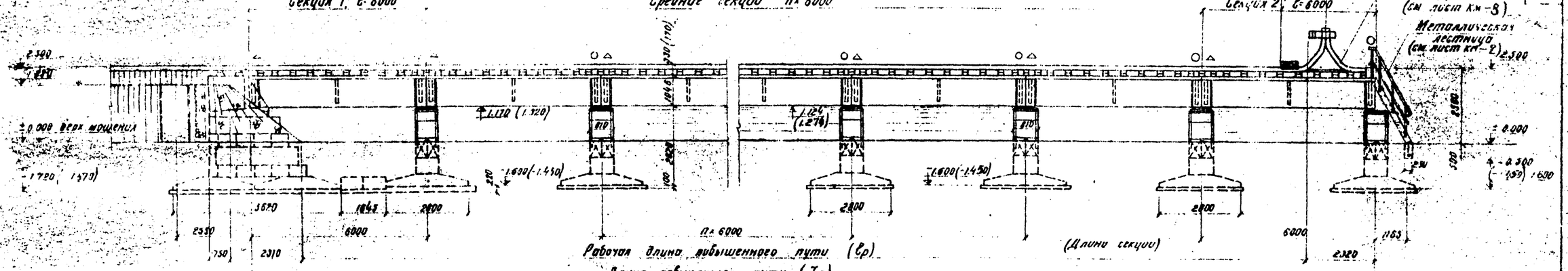
415/2 | 14

Фасад

Секция 1. L=6000

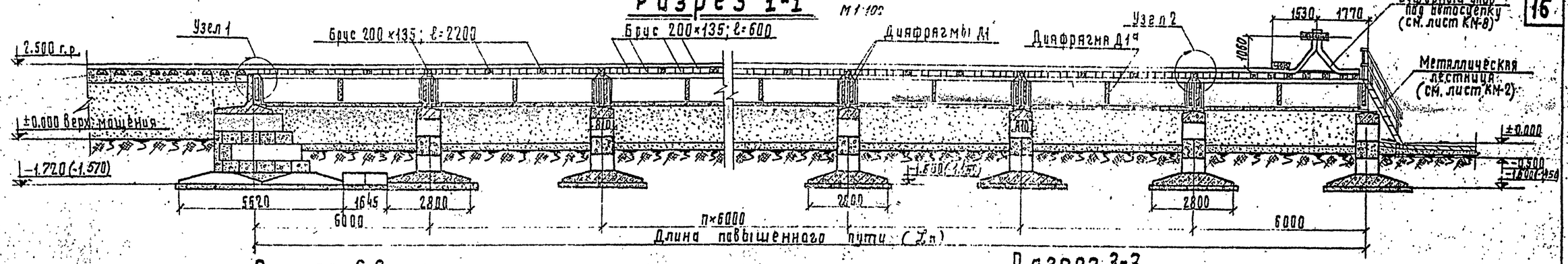
Средние секции пл. 6000

Секция 2. L=6000


Металлическая лестница (см. лист КЖ-2)
Торцевый упор под светофор (см. лист КЖ-8)
±0.000 верх мощения
1720 (1570)
1630 (1450)
1124 (1276)
1600 (1450)
5620
1845
1400
1400
2800
2330
750
2310
6000
1530
1710
1165
2320
500
1180
1780
1780
1780

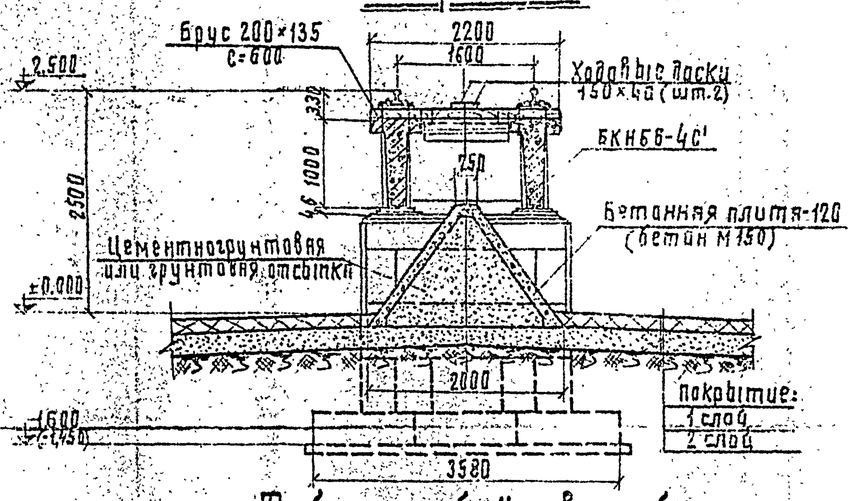
Разрез 1-1

М 1:100



Разрез 2-2

М 1:50



Разрез 3-3

М 1:50

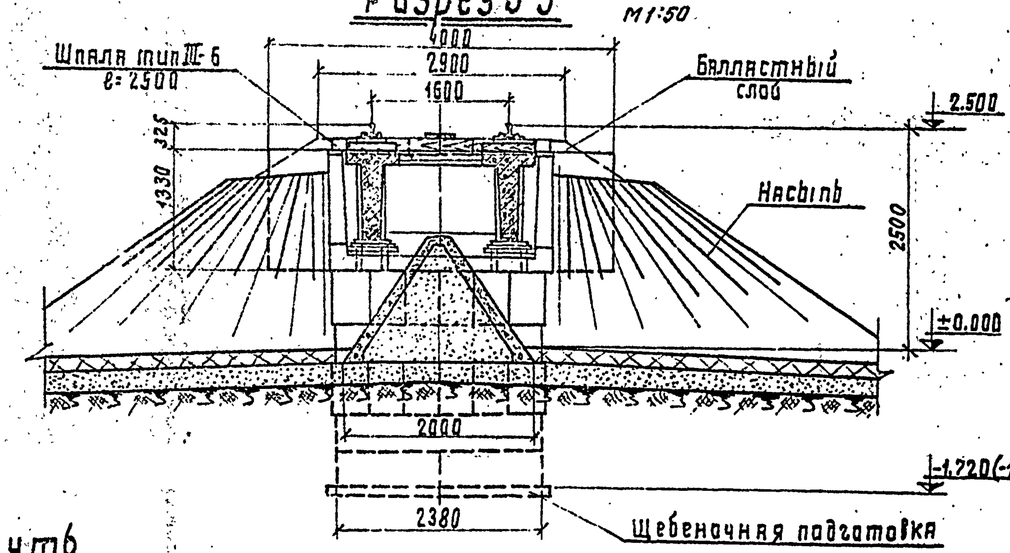


Таблица объёмов работ на повышенный путь

№ п/п	Наименование	Ед. изм.	Длина повышенного пути 60 м: Кол-во	Бетон м³	Сталь кг: арматурная	Сталь кг: закладная	168 м: Кол-во	Бетон м³	Сталь кг: арматурная	Сталь кг: закладная	204 м: Кол-во	Бетон м³	Сталь кг: арматурная	Сталь кг: закладная	384 м: Кол-во	Бетон м³	Сталь кг: арматурная	Сталь кг: закладная	2×396 м: Кол-во	Бетон м³	Сталь кг: арматурная	Сталь кг: закладная	744 м: Кол-во	Бетон м³	Сталь кг: арматурная	Сталь кг: закладная
1	Рельс Р50 с креплением	пог.м	110.85		9202.5		306.85		17170.0		398.85		33104.8		758.85		62113.3		1564.7		129852.4		1478.85		122440.8	
2	Брусья 200×135 ℓ=600	шт.	150	2.4 м³ древесины			278	4.5 м³ древесины			534	8.7 м³ древесины			1014	16.4 м³ древесины			2092	33.9 м³ древесины			1976	32.0 м³ древесины		
3	Брусья 200×135 ℓ=2200	шт.	34	2.0 м³ древесины			58	3.1.2 м³ древесины			106	6.25 м³ древесины			196	11.56 м³ древесины			404	23.8 м³ древесины			376	22.18 м³ древесины		
4	Ходовые доски / Дрезина доски	м³ / т		0.68 / 2.00				1.23 / 3.40				2.25 / 6.40				4.3 / 12.00				8.30 / 25.20				8.30 / 23.50		
5	Верхний упор под автосцепку	шт.	1		1594.1		1		1594.1		1		1594.1		1		1594.1		2		3188.2		1		1594.1	
6	Балки БКНБ6-4с'	шт.	20	33.20	8005.2	2641.2	34	56.44	13672.4	4512.2	68	112.88	27254.7	8879.1	128	212.48	51297.3	16711.7	264	438.24	105836.7	34482.6	248	411.68	99378.2	32385.8
7	Диафрагмы Д1 Д1а	шт.	20 / 10	3.11	481.8	482.1	34 / 18	5.28	817.2	818.86	68 / 32	10.56	1634.12	1641.18	132 / 64	20.54	3183.52	3089.28	264 / 132	40.92	6339.76	6341.84	248 / 124	38.44	5974.52	5985.68
8	Опорные части				1647.5				2965.70				5601.9				10544.6				21142.3				20480.02	
9	Гравийная смесь	м³		3.2				5.7				10.5				19.8				40.9				38.4		
10	Верхний блок устоя	шт.	1	2.60	295.45	—	1	2.60	295.45	—	1	2.60	295.45	—	1	2.60	295.45	—	2	5.20	590.90	—	1	2.60	295.45	—
11	Верхний блок подпорной ст.	шт.	10	7.4	647.3	245.8	18	13.32	1165.14	442.44	34	25.16	2200.92	835.72	64	47.36	4142.76	1573.12	132	97.68	8544.36	3244.56	124	91.76	8026.52	3047.52
12	Закладные детали	кг			78.9	185.0			137.3	333.6			254.1	629.0			473.1	1184.0			969.5	2442.0			911.1	2294.0
13	Сетчатые ФС4 / Блоки ФС4-8	шт.	42 / 124	22.81 / 21.3	62.32 / 99.24	—	58 / 220	31.5 / 37.8	84.68 / 162.2	—	80 / 412	48.87 / 70.9	131.40 / 315.1	—	150 / 772	81.45 / 132.8	219.00 / 586.7	—	290 / 1588	157.8 / 273.1	423.40 / 1208.9	—	270 / 1492	146.6 / 255.6	394.2 / 1183.9	—
14	Фундаментный блок ФВ	шт.	34	46.55	910.30	—	58	79.4	1885.0	—	106	145.4	3445.0	—	196	268.3	6370.0	—	404	554.1	13130.0	—	376	514.7	12220.0	—
15	Гидроизоляция бетонных конструкций	м²		8.0				8.0				8.0				8.0				16.0				8.0		
16	Раствор марка 150	м³		4.75				7.95				14.35				26.35				53.6				50.4		
	Заделка пазов стыков	м³		1.45				1.45				1.45				1.45				2.90				1.45		
17	Щебеночная подготовка	м³		12.8				21.3				40.16				74.36				151.9				142.8		
18	Металлическая лестница	шт.	1	0.06	206.42		1	0.06	206.42		1	0.06	206.42		1	0.06	206.42		2	0.12	412.84		1	0.06	205.32	
19	Бетоном М150	м³		27.5				48.7				94.0				177.1				365.5				340.5		
20	Цементногрунтовая отсыпка	м³		56.3				104.6				192.2				362.0				746.9				703.6		
21																										
22	Стоимость окраски поверхн. горизонт.	м²		221.4				370.7				668.3				1244.9				2491.1				2342.3		
23	Площадь вертикальных поверхностей	м²		26.50				26.50				26.50				26.50				53.0				26.50		
24	Объем конусов въезда	м³		23.0				23.0				23.0				23.0				46.0				23.0		

Примечания:

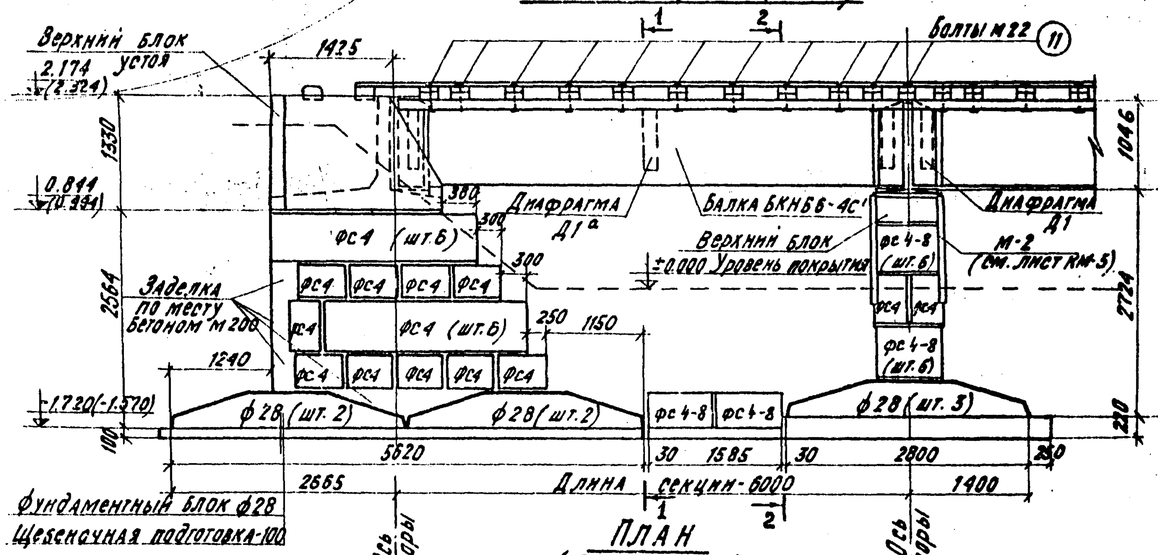
1. На чертеже показано пролетное строение из поперечных балок.
2. Отметки в скобках относятся к цельноперевозимому пролетному строению.
3. Фасад и планы см. лист АС-8.
4. Детали устройства наклонной площадки см. лист КЖ-2.
5. Буферный упор принят как сигнал ограничения подачи вагонов и не рассчитан на восприятие ударов подвижного состава.

415/2	16

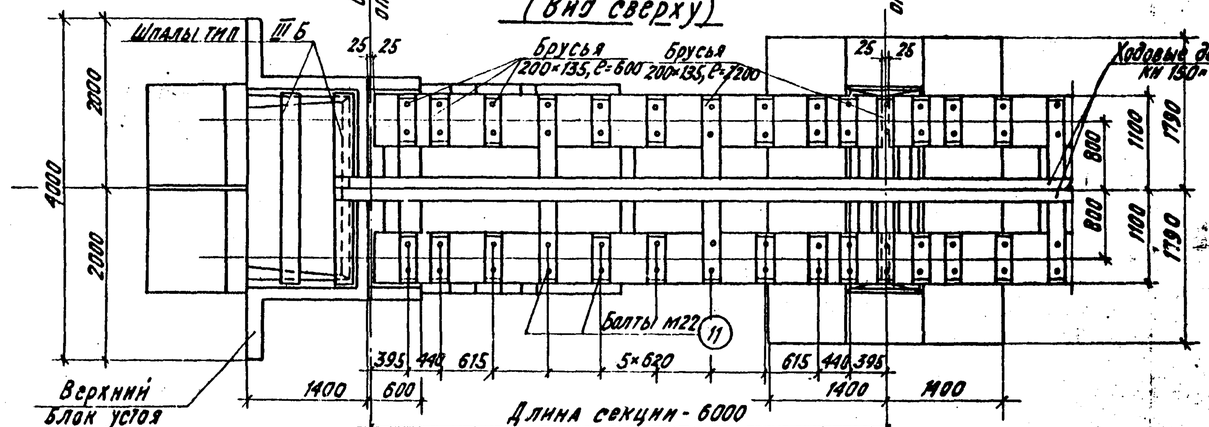
Главтранспроект Гипропромтранспстрой г. Москва	Балочный тип. Н=2,5м	Альбом II
Повышенный путь для выгрузки сыпучих грузов из железнодорожных вагонов	Разрезы 1-1, 2-2, 3-3	Типовой проект 501-3; Марка-лист АС-9

Гл. инженер проекта — Гуревич; Нач. отдела — Шапина; Гл. специалист — Гончаренко; Нач. сектора — Шапина; Инженер — Мачульская; Дата выпуска 1975 г. (проектир.)

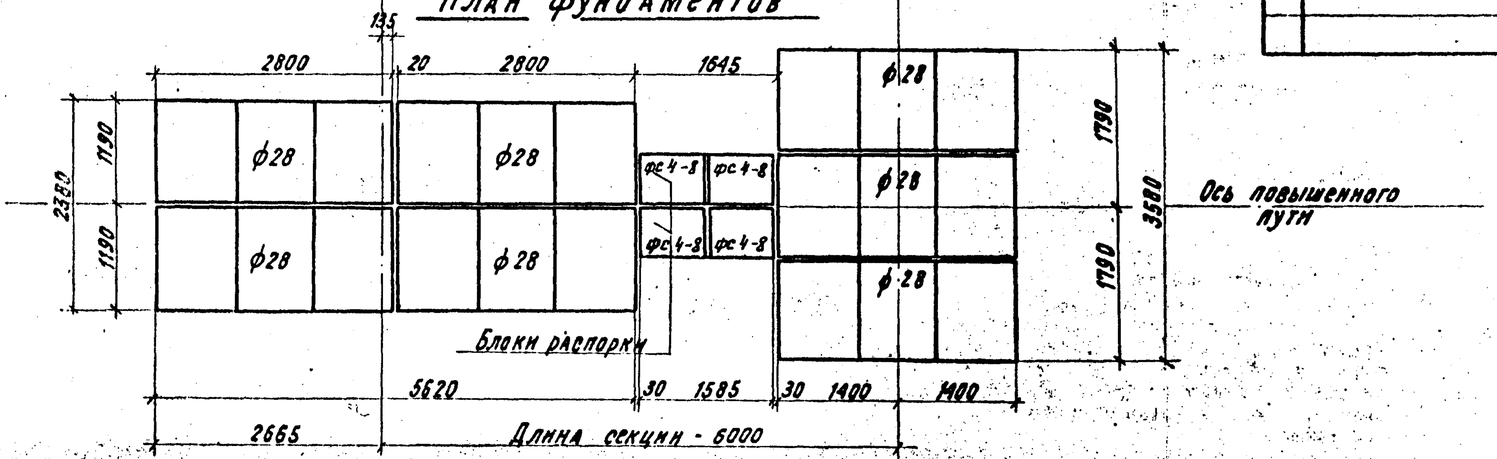
ФАСАД (СЕКЦИЯ 1)



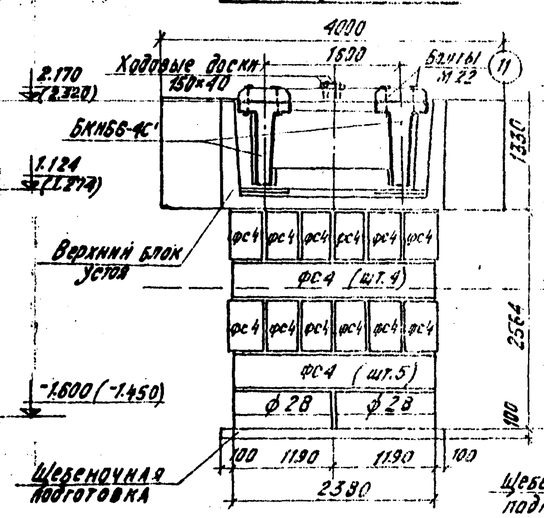
ПЛАН (Вид сверху)



План фундаментов



РАЗРЕЗ 1-1



РАЗРЕЗ 2-2

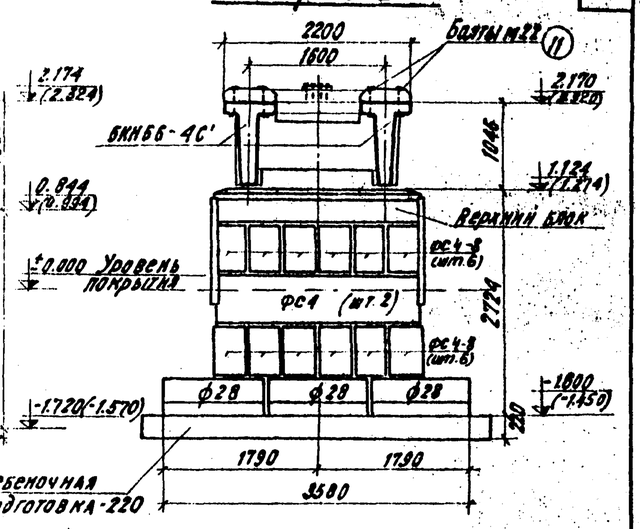


Таблица монтажных весов

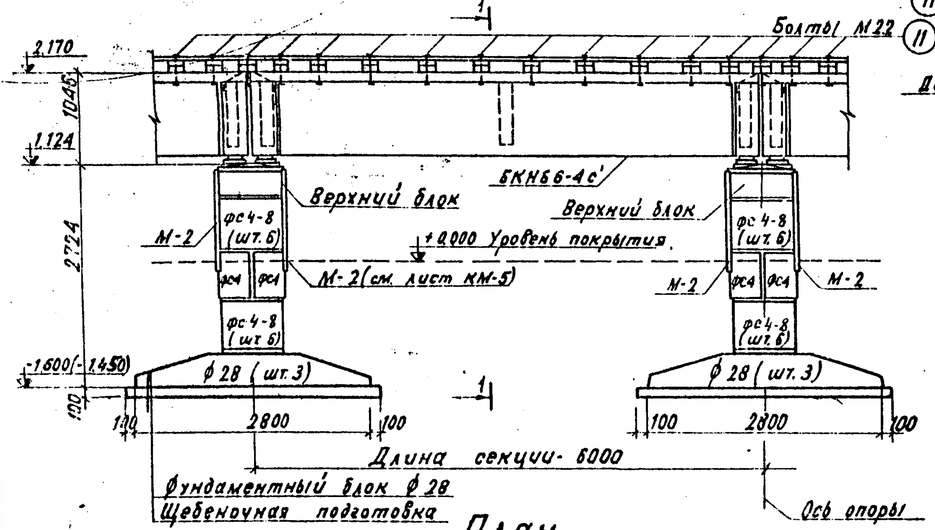
N.N п/п	Наименование	Марка элемента	Кол-во шт.	Вес т Марки	Вес т Общий
1	Брусья 200×135×600	—	16	0.001	0.016
2	Брусья 200×135×2200	—	3	0.004	0.012
3	Балка	БКНБ6-4С'	1	4.15	4.15
4	Диафрагма	Д1/Д1а	2/1	0.415 / 0.476	1.43
5	Верхний блок устоя	—	1	6.50	6.50
6	Верхний блок	—	1	1.85	1.85
7	Стеновой блок	ФС4	24	1.30	31.20
8	Стеновой блок	ФС4-8	16	0.415	6.64
9	Фундаментный блок	Ф28	7	3.42	23.94

Примечания:

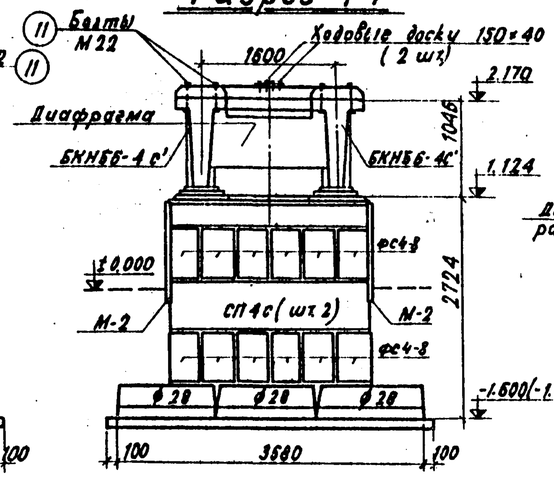
1. Монтаж блоков опор производится автомобильным краном АК-5Г или ДЭК-51 грузоподъемностью 5т.
2. Монтаж подкрановых блок или цельноперевозимых пролетных строений производится автомобильным краном К-104 или краном на пневмоходу К-106 грузоподъемностью 10т.
3. Засыпка котлованов опор и засыпка за устоем производится одновременно с кладкой блоков.
4. Засыпка котлованов производится местным грунтом; отсыпка конуса, а также насыпи за устоем на длину не менее 6.0м поверху и 2м понизу производится песчаным или другим хорошо дренирующим грунтом. Балластное корыто верхнего блока устоя и призма на длину 6м от конца устоя отсыпается из щебня.
5. Вертикальные и наклонные поверхности опор в пределах отсыпки их грунтом покрываются горячим битумом за 2 раза; балластное корыто - за 3 раза.
6. Отметки в скобках даны для варианта повышенного пути с цельноперевозимым пролетным строением.
7. Масштаб 1:50.

| | | |

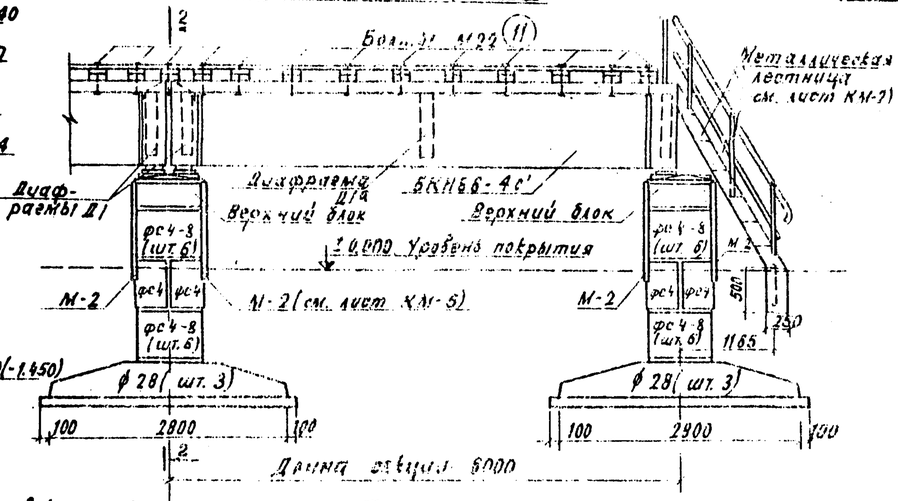
Фасад (секция средняя)



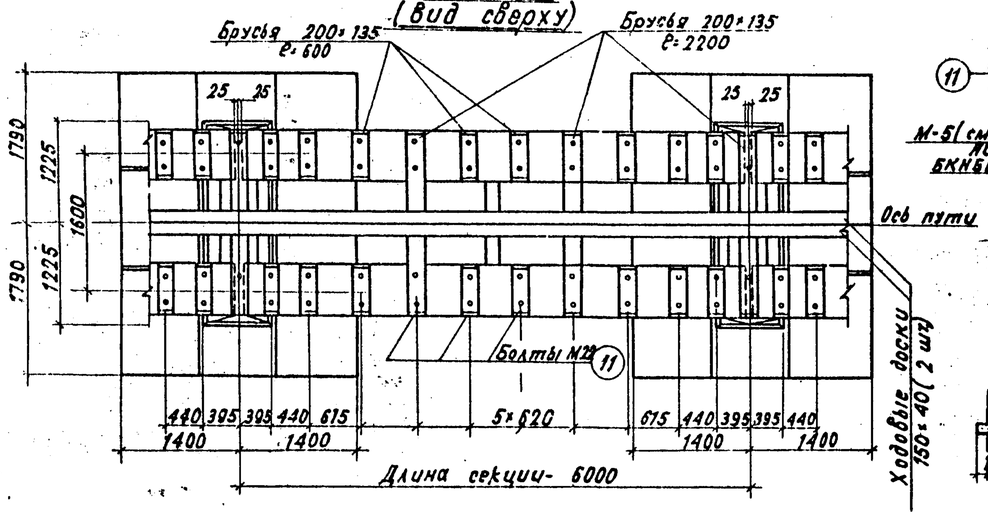
Разрез 1-1



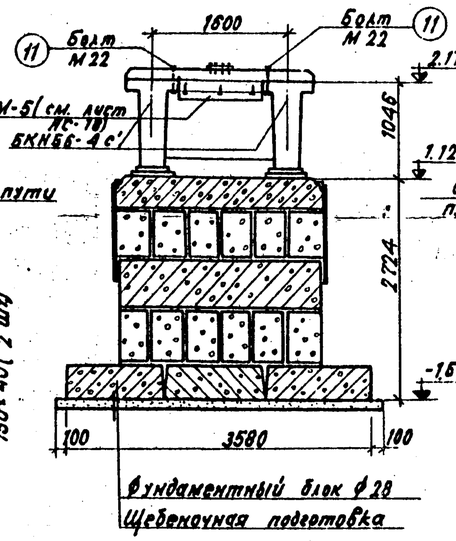
Фасад (секция 2)



План (вид сверху)



Разрез 2-2



План (вид сверху)

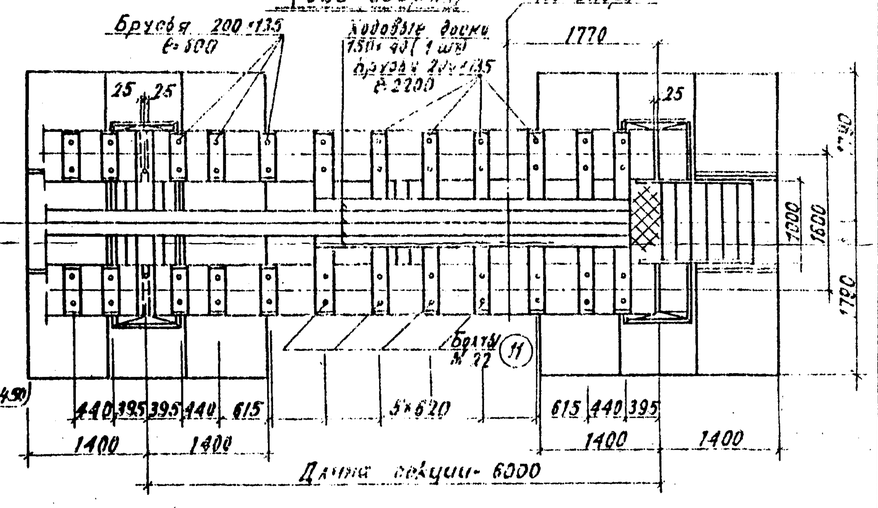


Таблица монтажных весов

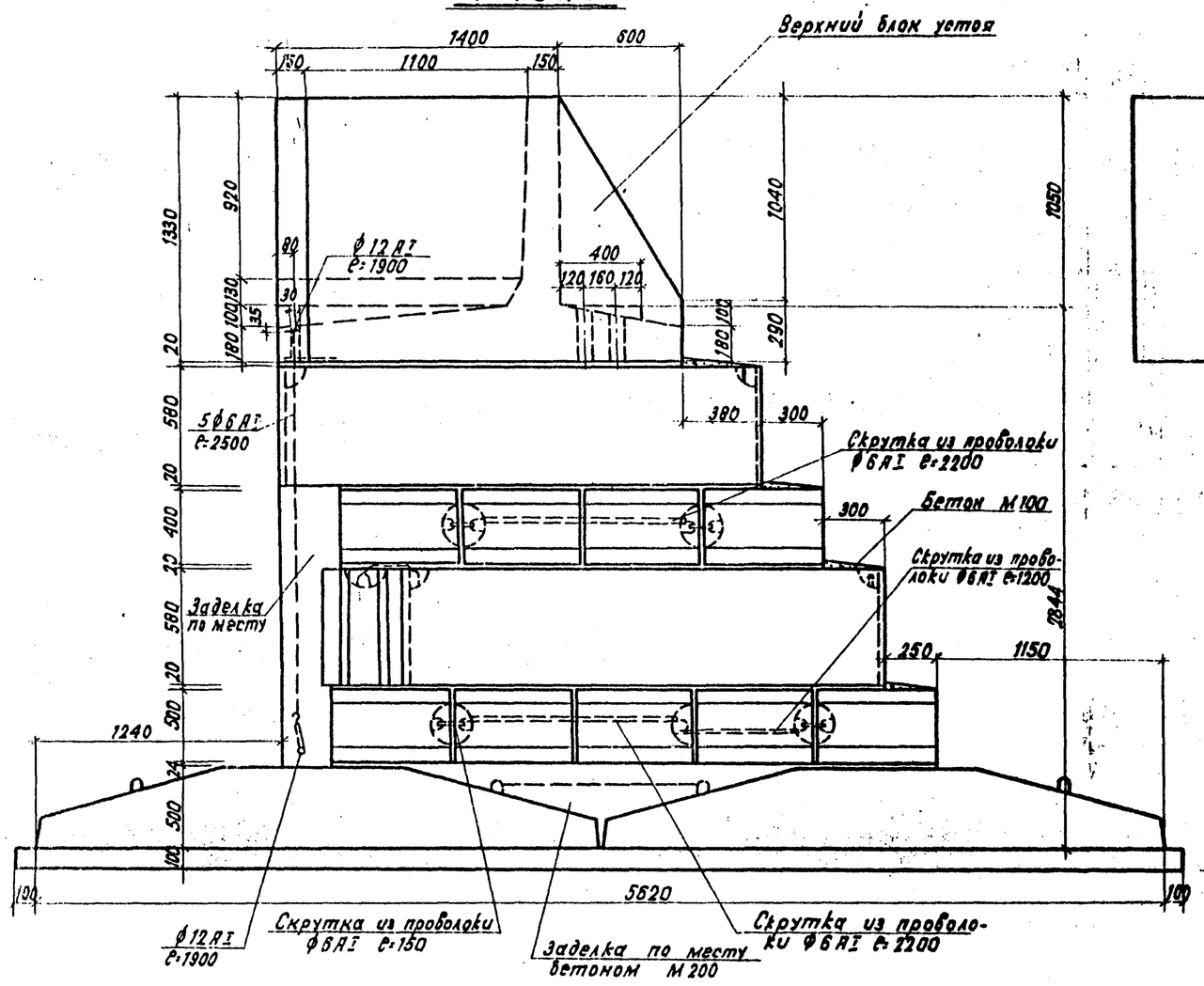
№№ п/п	Наименование	Марка элемента	Вес марки т	Секция средняя К-во шт.	Секция средняя Вес т	Секция 2 К-во шт.	Секция 2 Вес т	Примечание
1	Брусья 200×135 600	—	0.001	16	0.016	6	0.006	
2	Брусья 200×135 2200	—	0.004	3	0.012	7	0.028	
3	Балка	БКНБ6-4с	4.15	2	8.30	2	8.30	См. листы КЖ-3
4	Диафрагма	Д1/Д1а	0.475/0.476	2/1	1.43	2/1	1.43	- КЖ-6
5	Верхний блок	—	1.85	1	1.85	2	1.85	- КЖ-13
6	Стеновой блок	ФС4	1.30	2	2.60	2	2.60	Серия 1.116-1 вып.1
7	Стеновой блок	ФС4-8	0.415	12	4.98	12	4.98	
8	Фундаментный блок	Ф 28	3.42	3	10.26	3	10.26	Серия 1.112-1 вып.1
9	Металлическая лестница	—	0.21	—	—	1	0.21	См. лист КМ-7

Примечания:

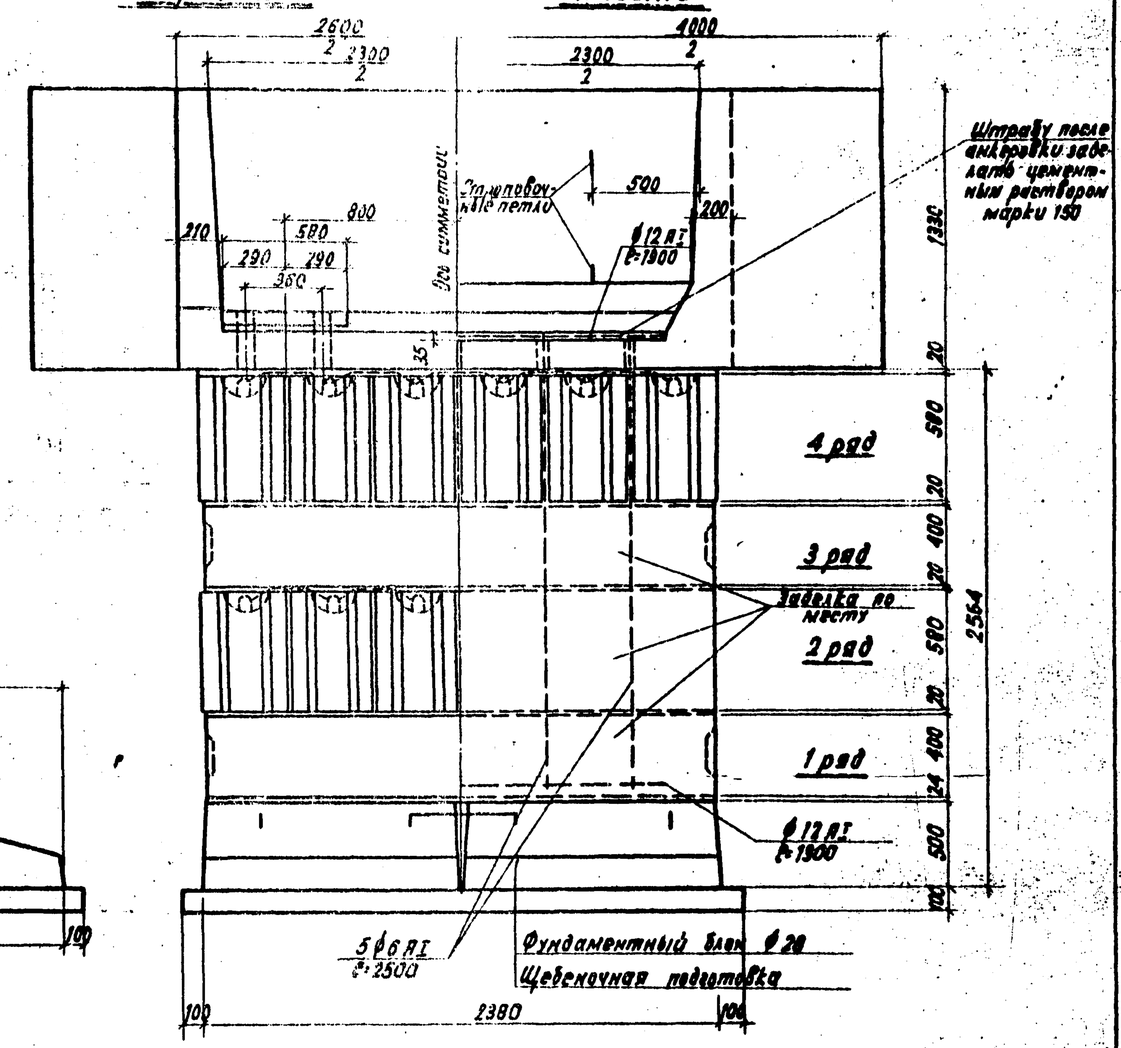
1. Монтаж блоков опор производится краном АК-5Г или ДЭК-5Г, грузоподъемностью 5т.
2. Монтаж подкрановых балок или цельноперевозимых пролетных строений производится автомобильным краном К-104 или краном на пневмоходу К-106 грузоподъемностью 10т.
3. Засыпка котлованов опор производится местным грунтом одновременно с кладкой блоков.
4. Поверхности опор в пределах засыпки их грунтом покрываются горячим битумом за 2 раза.
5. Отметки в скобках даны для варианта повышенного пути с цельноперевозимым пролетным строением.
6. Масштаб 1:50.

	415/2	18
Главтранспроект Гипропромтранстрой г. Москва	Балочный тип H=2.5м	Альбом 6
Повышенный путь для выгрузки сыпучих грузов из железнодорожных вагонов	Монтажные схемы. Секция средняя, секция 2. Фасады, планы, разрезы	Типовой проект 501-3 Марка листа ПС 11

Фасад



Вид со стороны:



Расход основных материалов на один устой

NN п/п	Наименование	Марка	Вес кг	На 1 марку: Бетон м³	На 1 марку: Сталь кг	Количество шт.	На все марки: Бетон м³	На все марки: Сталь кг	ГОСТ или каталог изделия
1	Верхний блок устоя	—	6500	2.60	295.81	1	2.60	295.81	см. листы КЖ-10 Н
2	Стеновой блок	фс4	1300	0.543	1.46	22	11.92	32.12	Серия 1.116.-1 Вып. 1
3	" "	фс4-8	415	0.172	0.76	—	—	—	
4	Фундаментный блок	ф28	3420	1.37	32.5	4	5.48	130.0	Серия 1.112-1 Вып. 1
5	Заделка по месту бетоном М200 - 1.45 м³								
6	Цементный раствор М 150 - 0.75 м³								
7	Щебеночная подготовка - 1.40 м³								
8	Арматура ф 6 AI - 8.5 кг								
9	Арматура ф 12 AI - 3.4 кг								

Примечания:

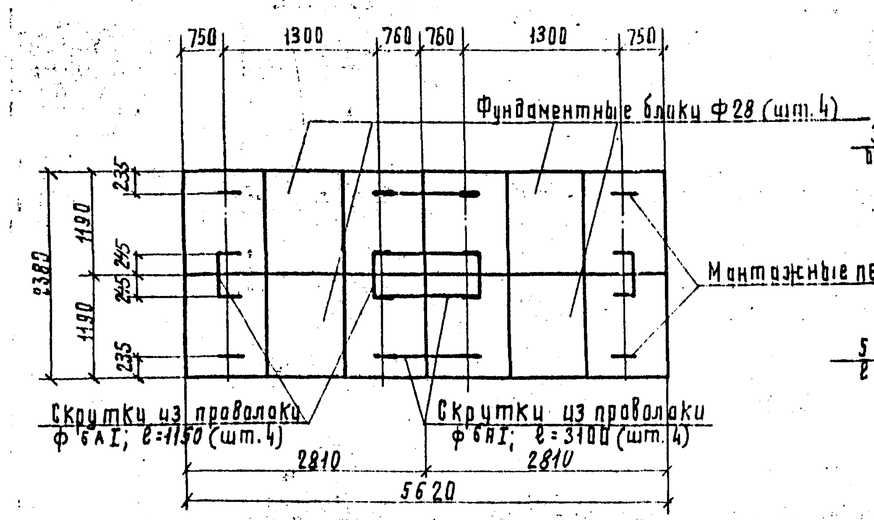
1. Блоки приняты по сериям 1.112-1 Вып. 1 и 1.116-1 Вып. 1.
2. Кладка блоков ведется на слое цементного раствора марки 150, при этом блоки каждого ряда соединяются друг с другом скрутками за монтажные петли (арматурная сталь класса AI ф 6 мм).
3. На чертеже показана анкеровка верхнего блока устоя заводского изготовления.
4. При изготовлении верхнего блока устоя на месте строповочные петли и штрабу не делать; анкерную арматуру (5 ф 6 AI) закрепить за каркас плиты верхнего блока.
5. Планы раскладки блоков см. лист ас-13.
6. Масштаб 1:20

	415/2	19

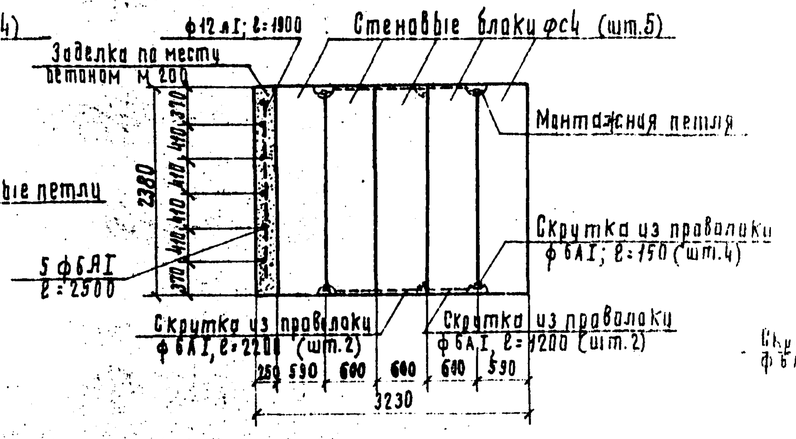
Главтранспроект, Гипропромтранестрой г. Москва	Балочный тип Н=2.5 м	Альбом I
Повышенный путь для выгрузки сыпучих грузов из железнодорожных вагонов	Монтажная схема устоя. Фасад, вид со стороны пролета и насыпи.	Типовой проект 501-3; Марка, лист АС-12

Копировал

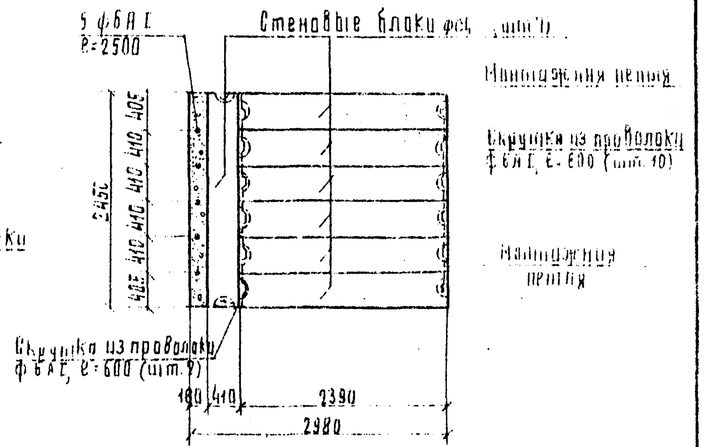
План фундаментных блоков



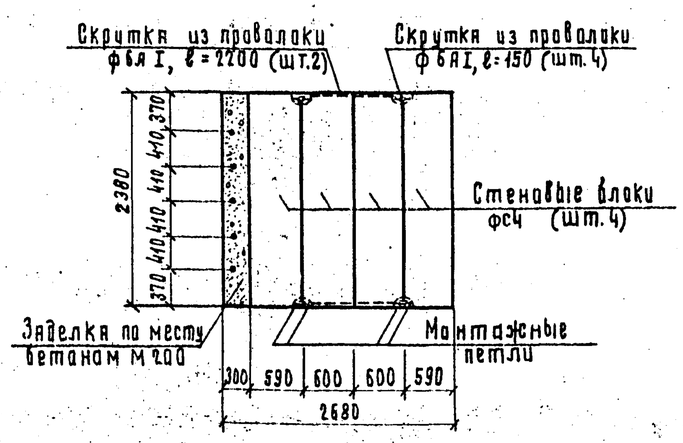
План 1го ряда



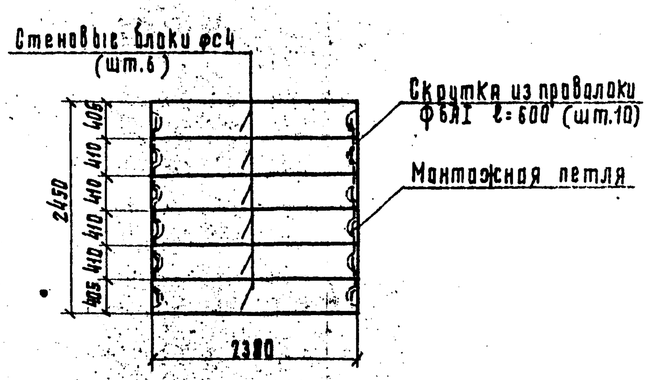
План 2го ряда



План 3го ряда



План 4го ряда



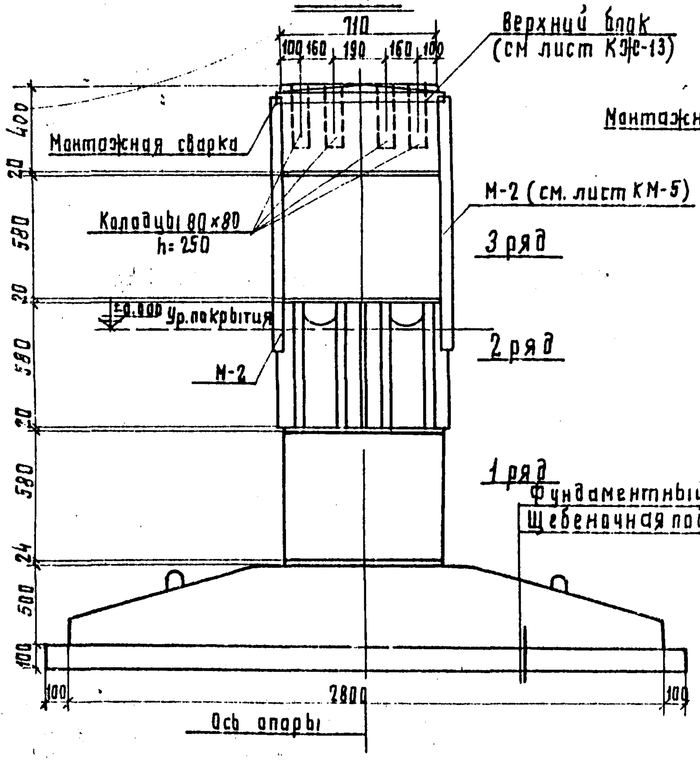
Примечание:

1. Фасад устоя вид со стороны пролета насыпи см. лист Ас-12
2. Масштаб 1:50

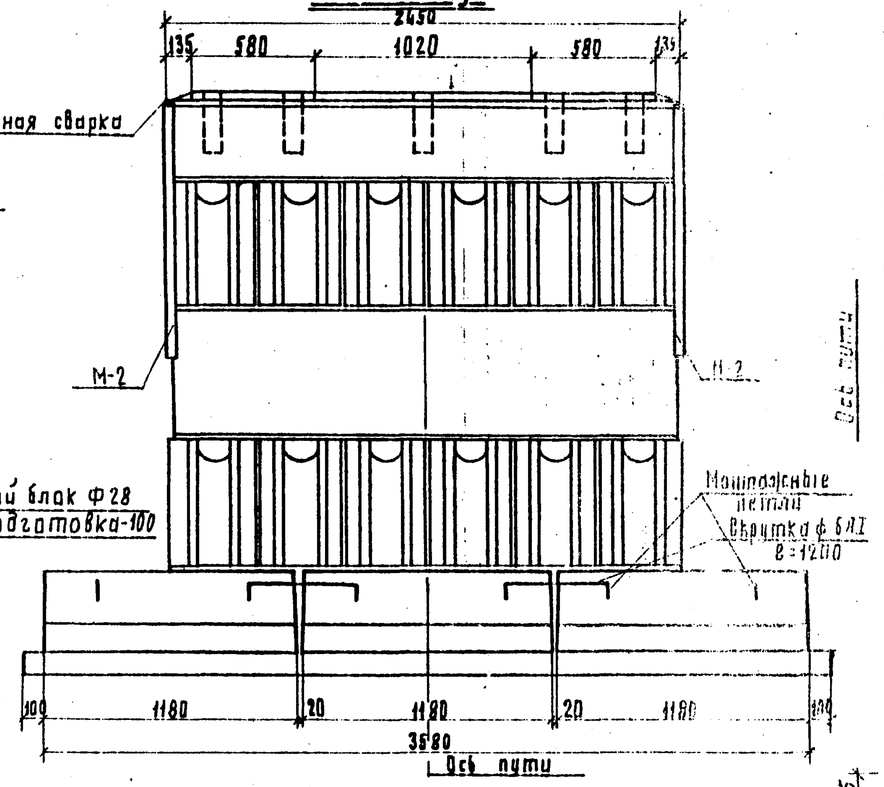
Главтранспроект Гипропромтранссстрой г. Москва	Балочный тип Н=2,5 м.	Альбом II
Повышенный путь для выгрузки сыпучих грузов из железнодорожных вагонов	Монтажная схема устоя Планы раскладки блоков	Типовой проект 501-3 Марки листов Ас-12

415/2 | 20

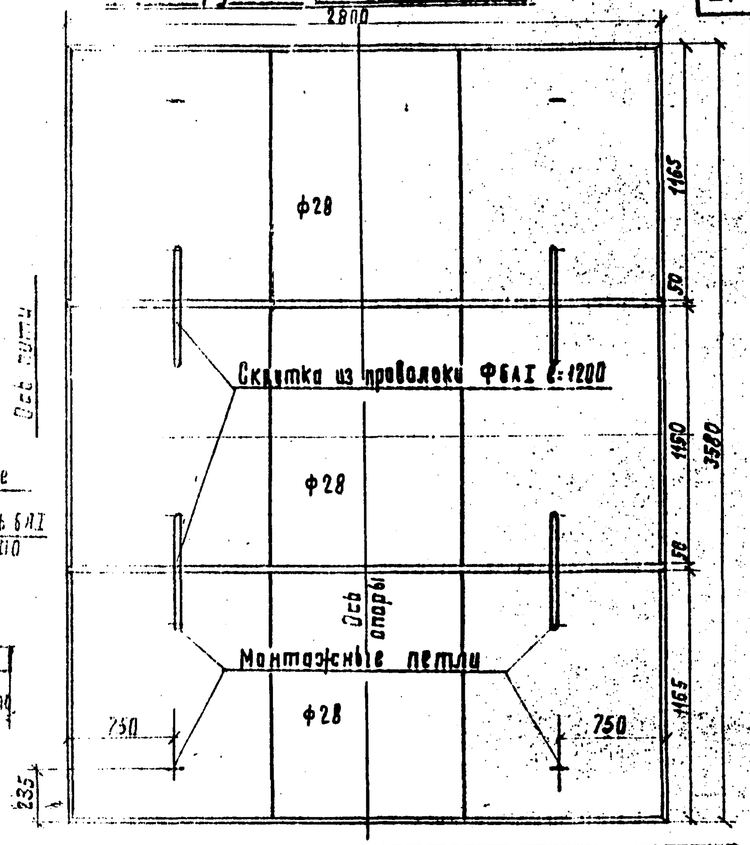
Фасад



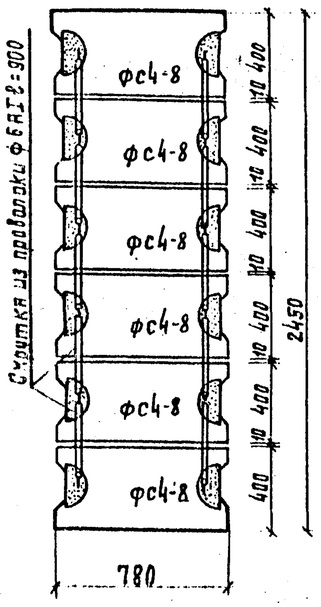
Вид сбоку



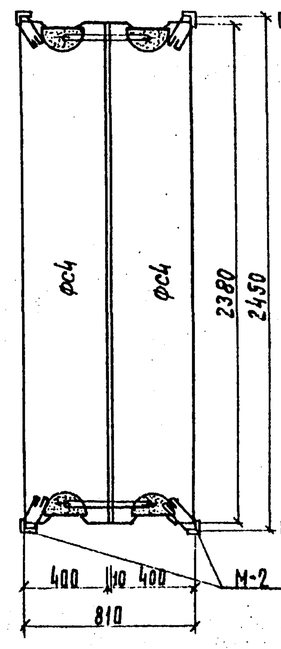
План фундаментных блоков



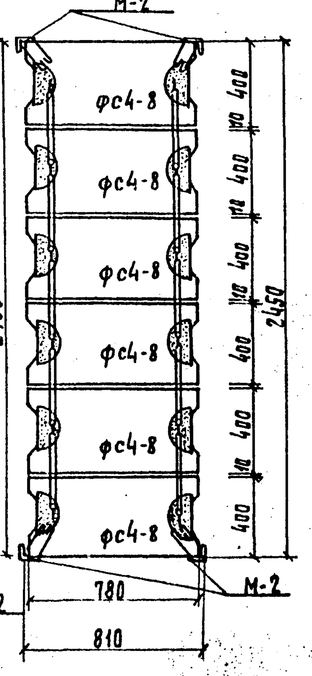
План 1го ряда



План 2го ряда



План 3го ряда



Примечания:

1. Блоки приняты по сериям 1.112-18 вып. I; 1.116-18 вып. I.
2. Кладка блоков ведется на слое цементного раствора М150, при этом блоки каждого ряда соединяются друг с другом скруткой за монтажные петли (арматурная сталь класса А-I ф 6мм).
3. Установка защитных уголков производится одновременно с кладкой блоков.
4. Соединение вертикальных защитных уголков с уголками верхнего блока производится на сварке.
5. После окончания монтажа опор и устройства наклонных плоскостей пазы в торцах блоков фс4 и фс4-8, выходящих на видимые поверхности опор, необходимо заделать раствором М150 по металлической сетке, укрепленной в швах кладки.
6. Масштаб 1:20.

Расход основных материалов на одну промежуточную опору

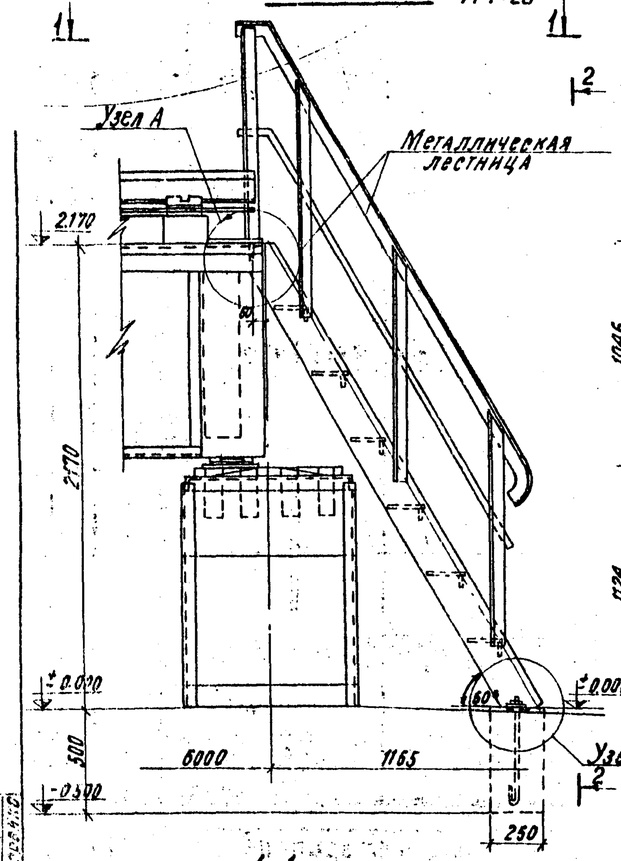
№ п/п	Наименование	Марка	Вес кг	На 1 марку: Бетон м³	На 1 марку: Сталь кг	Количество шт.	На все марки: Бетон м³	На все марки: Сталь кг	ГОСТ или каталог изделия
1	Стеновой блок	фс4	1300	0,543	1,46	2	1,086	2,92	Серия 1.116-1 Вып. 1.
2	—"— —"—	фс4-8	415	0,172	0,76	12	2,064	9,12	
3	Фундаментный блок	Ф28	3420	1,37	32,5	3	4,11	97,5	Серия 3.501-1 Вып. 1.
4	Верхний блок		1850	0,74	89,31	1	0,74	89,31	См. лист КЖс-13
5	Цементный раствор М150 - 0,4 м³								
6	Щебеночная подготовка — 1,14 м³								
7	М-2 (шт. 4) — сталь — 19,8 кг.								
8	Проволока для скрутки ФБАI — 6,0 кг.								

		415/2	21
Главтранспроект, Гипропромтранспстрой г. Москва	Балочный тип Н=2,5 м.		Альбом II
Подвешенный путь для выгрузки сыпучих грузов из железнодорожных вагонов	Монтажная схема промежуточной опоры. Фасад. Вид сбоку. Планы раскладки блоков.	Типовой проект 501-3	
		Марка-лист АО—14	

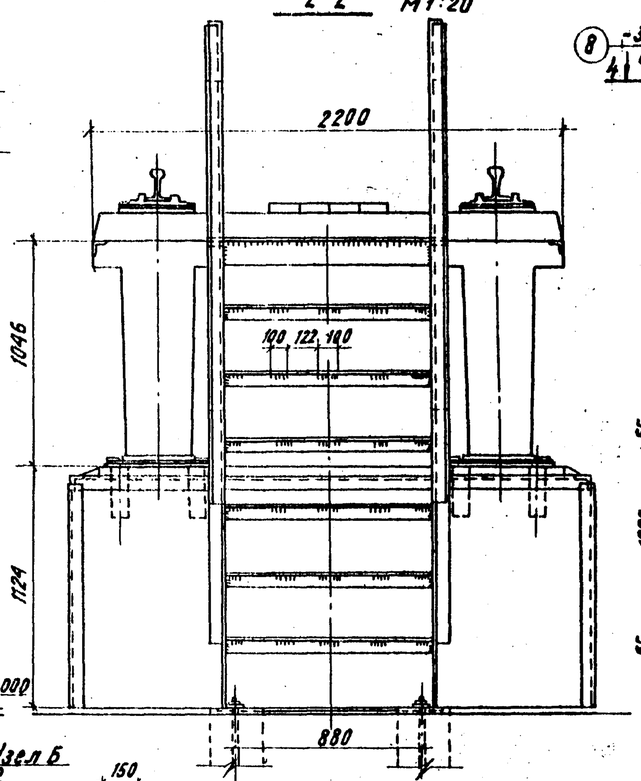
Инв. № подл. | Подпись и дата | Взам. инв. №

Гл. инженер проекта Кнаровок
Гл. специалист Горчаренко
Нач. отдела Шапиро
Нач. группы Рубинов
Рук. группы Кремнев
Ст. инженер Хомяк
Проектировал
Дата 11.1973 г.
Формат

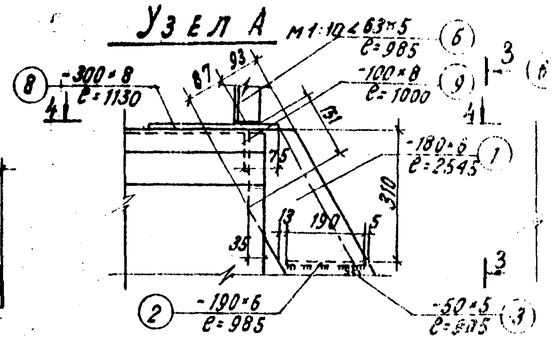
Узел 3 М 1:20



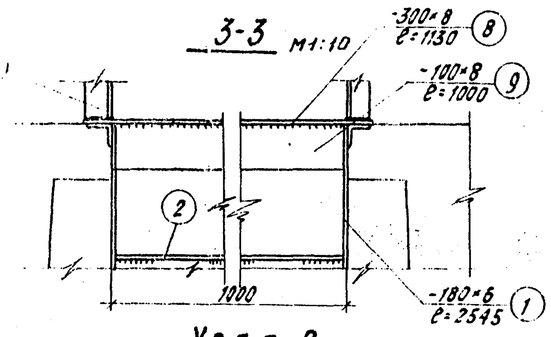
2-2 М 1:20



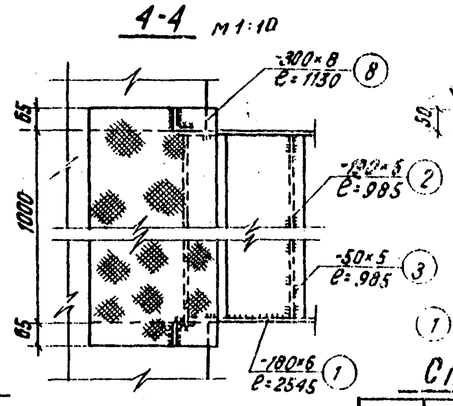
Узел А М 1:10



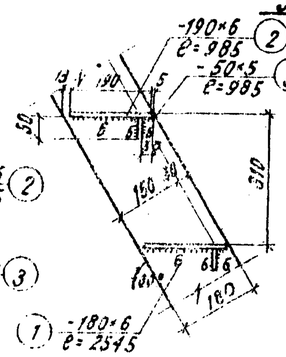
3-3 М 1:10



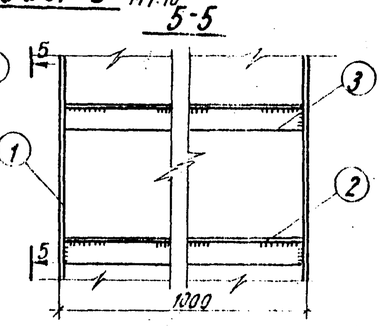
4-4 М 1:10



Узел В М 1:10



5-5



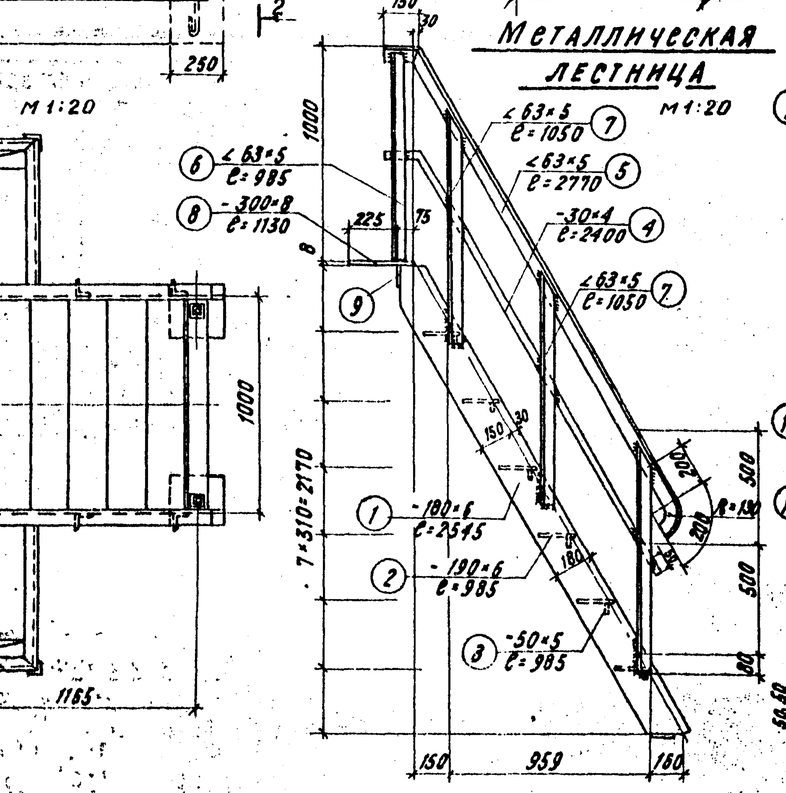
Спецификация стали на лестницу

NN поз.	Сечение	Длина мм	Кол-во шт.	Вес кг: одной шт.	Вес кг: всех	Вес кг: лестницы	Примечание
1	-180×6	2545	2	21.58	43.16		
2	Рифленая сталь -190×6	985	6	7.67	46.02		
3	-50×5	985	6	1.93	11.58		
4	-30×4	2400	2	2.26	4.52		
5	∠63×5	2770	2	13.32	26.64		
6	∠63×5	985	2	4.74	9.48	206.42	
7	∠63×5	1050	6	5.05	30.30		
8	Рифленая сталь -300×8	1130	1	18.65	18.65		
9	-100×8	1000	1	6.28	6.28		
10	-70×8	70	2	0.31	0.62		
11	-100×8	1040	1	6.53	6.53		
12	Анкерный болт ф18	620	2	1.32	2.64		

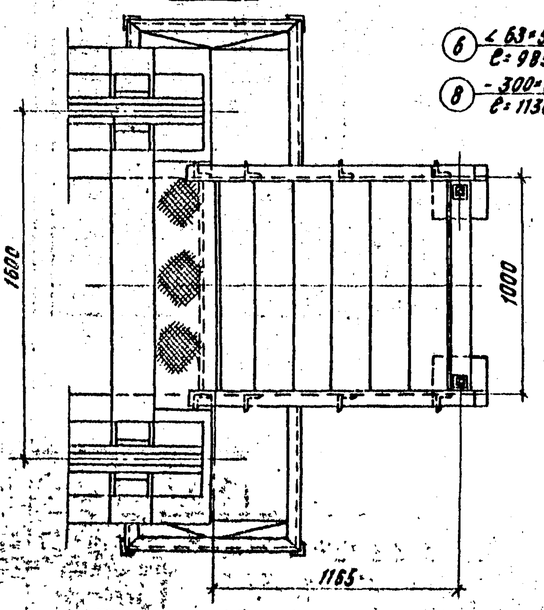
Выборка стали на лестницу

Наименование изделия	Сталь прокатная Ст.3 Профиль: δ=4	δ=5	δ=6	δ=8	Рифленая сталь δ=8	Рифленая сталь δ=8	∠63×5	Анкерный болт ф18	Всего
Металлическая лестница	4.52	11.58	43.16	13.43	46.02	18.65	66.42	2.64	206.42

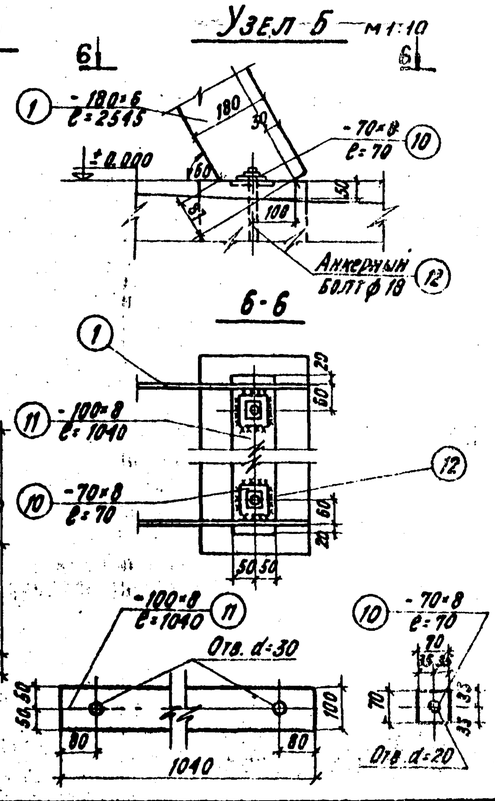
Металлическая лестница М 1:20



1-1 М 1:20



Узел Б М 1:10

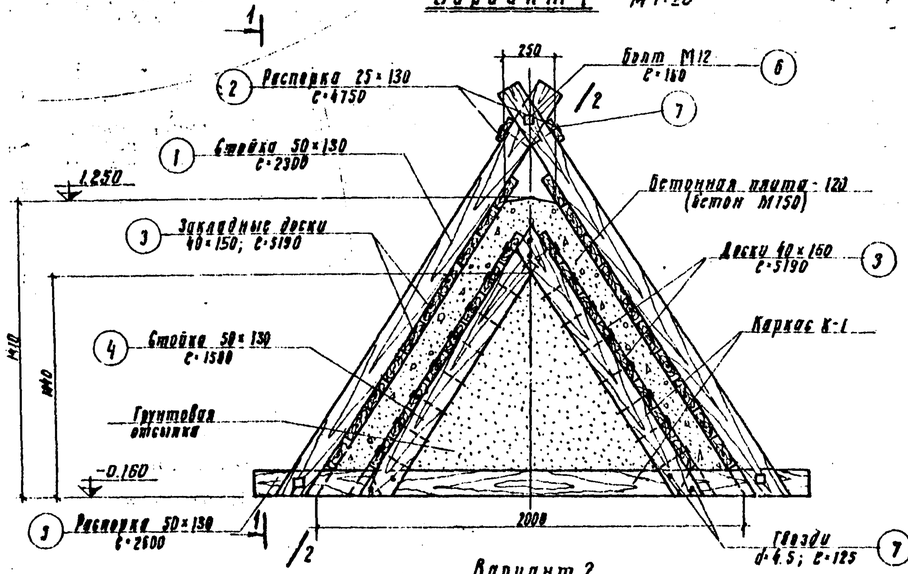


6-6

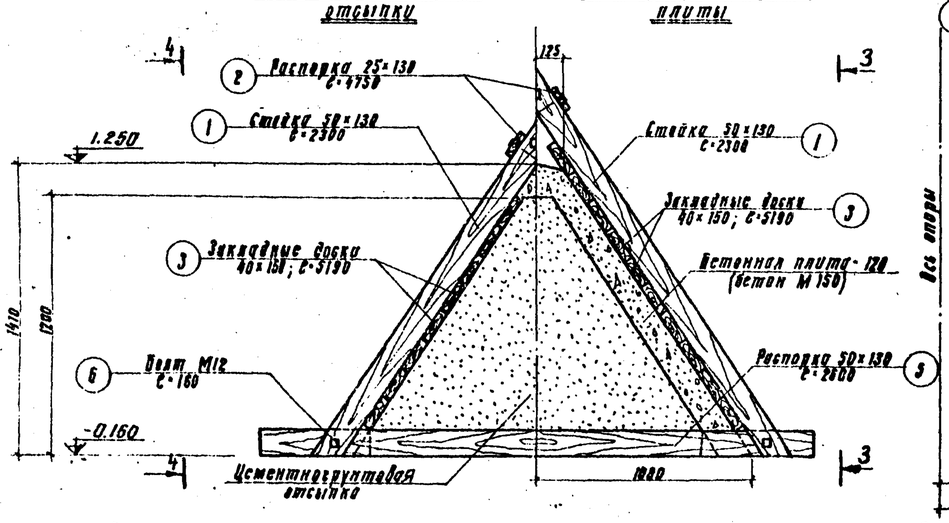
Главтранспроект, Гипропромтрансстрой г. Москва	Балочный тип Н = 2,5 м	Альбом I
Повышенный путь для выгрузки сыпучих грузов из железнодорожных вагонов	Узел 3 Металлическая лестница	Типовой проект 501-3 Марка Лист КМ-2
		415/2 22

Кол Новикова Саво

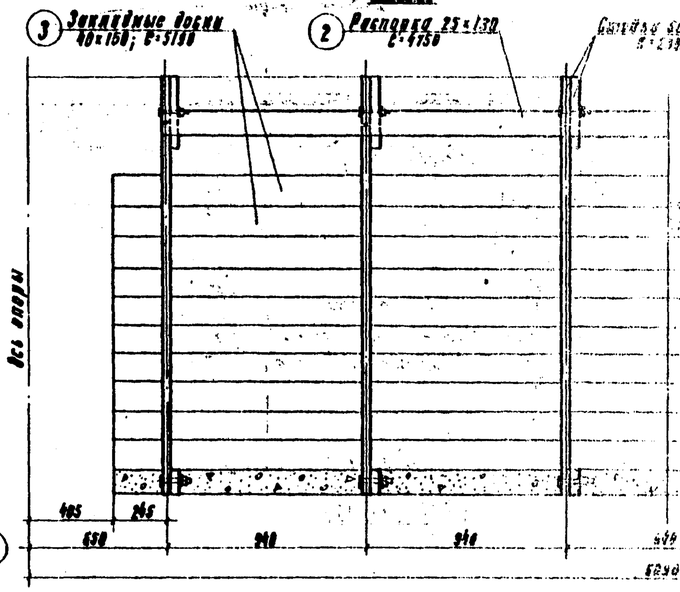
Вариант 1



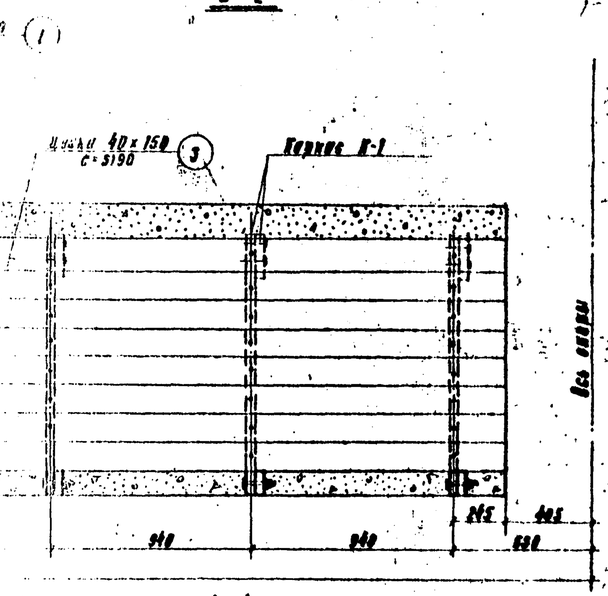
Вариант 2



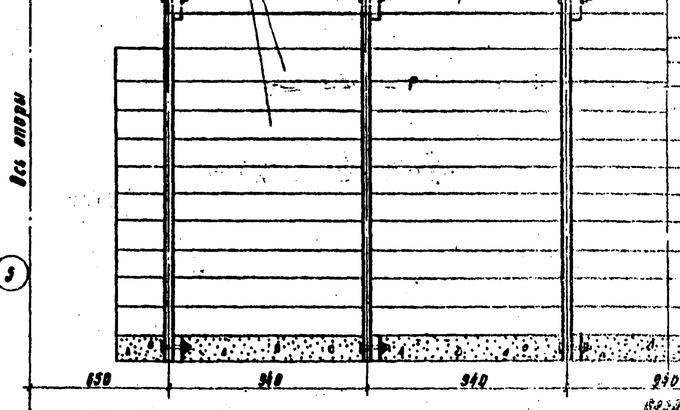
1-1



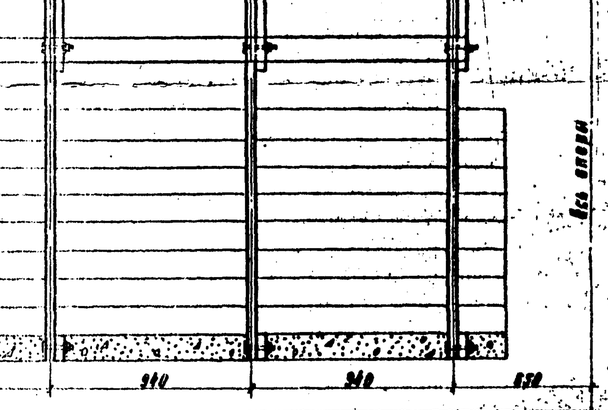
2-2



3-3



4-4



Спецификация лесоматериалов

Вариант	NN поз.	Наименование	Сечение мм	Длина мм	Кол-во штук	Объем м³
Вариант 1	1	Стойка	50×130	2300	12	0.17
	2	Распорка	25×130	4750	2	0.028
	3	Закладные и крепежные доски	40×150	5190	36	1.19
	4	Каркас К-1 Стойка	50×130	1500	12	0.11
	5	Распорка	50×130	2600	6	0.094
		Итого				1.592
Вариант 2	1	Стойка	50×130	2300	12	0.17
	2	Распорка	25×130	4750	2	0.028
	3	Закладные доски	40×150	5190	36	1.19
	5	Распорка	50×130	2600	6	0.094
		Итого				1.482

Спецификация стали

Вариант	NN поз.	ГОСТ	Сортамент	Сечение мм	Длина мм	Кол-во штук	Вес 1 шт. кг	Полный вес кг
Вариант 1	6		Болт	М12	180	18	0.215	3.87
	7	4028-48	Гвозди	d=4.5	125	144	0.016	2.30
			Итого					6.17
Вариант 2	6		Болт	М12	180	18	0.215	3.87
	7	4028-48	Гвозди	d=4.5	125	12	0.016	0.19
			Итого					4.06

Таблица объемов работ

Вариант	Наименование	Един. измер.	Количество	Вариант	Наименование	Един. измер.	Полный вес кг
Вариант 1	Лесоматериал	м³	1.592	Вариант 2	Лесоматериал	м³	1.482
	Сталь	кг	6.17		Сталь	кг	4.06
	Бетон	м³	2.77		Бетон	м³	2.77
	Грунтовая отсыпка	м³	5.19		Цементногрунтовая отсыпка	м³	3.66

Примечания:

1. В варианте „1" бетонирование плиты - 120 производится по спилке грунтовой отсыпки (без распалубки отсыпки).
2. В варианте „2" бетонирование плиты - 120 производится после 7 дней выдержки упрочнения цементногрунтовой отсыпки и распалубки.
3. Лесоматериал опалубки отсыпки - пиломатериал хвойных пород.

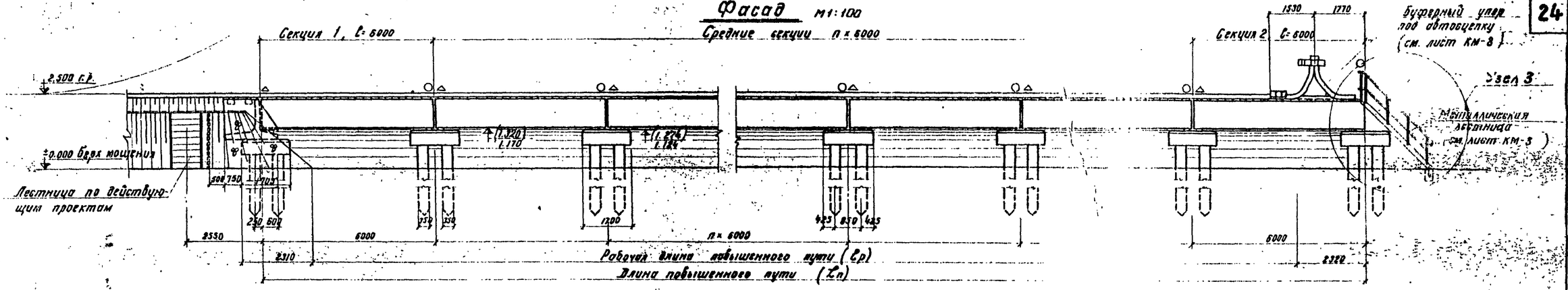
Главтранспроект Гипротранстрой г. Москва	Бетонный тип Н=2.5 м	Альбом II
Повышенный путь для выгрузки сыпучих грузов из железнодорожных вагонов	Наклонные плоскости	415/2 23
		501-3 КЖ-2

Инв. № подл. | Подпись и дата | Взам. инв. №

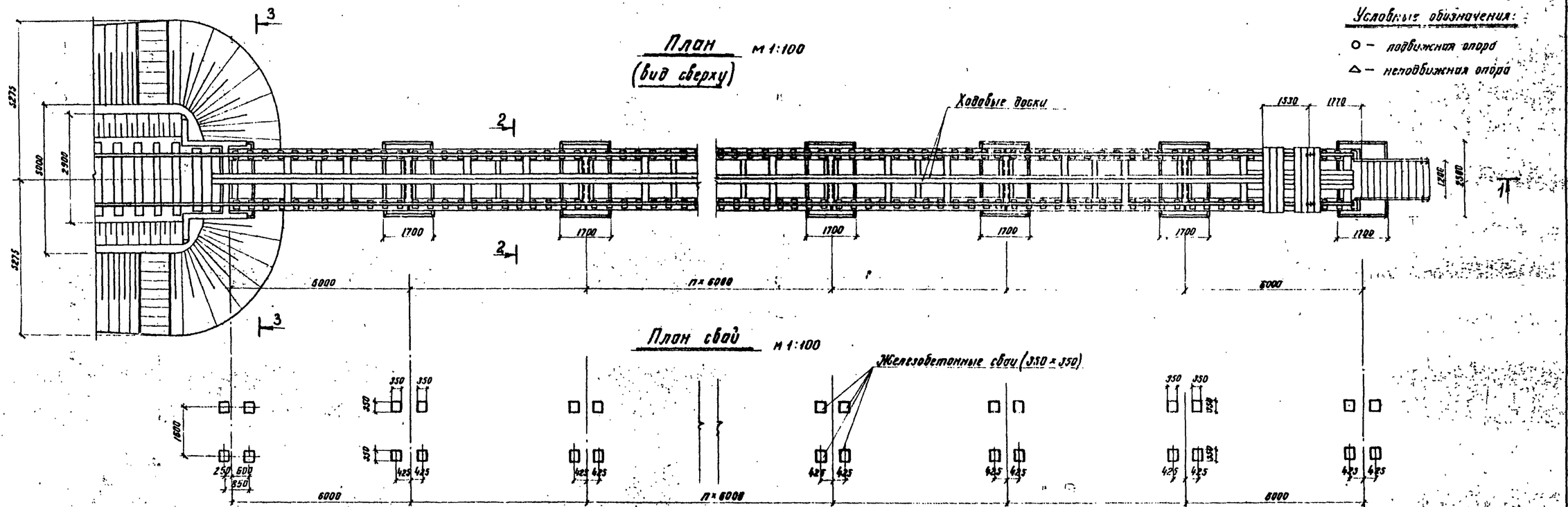
Гипротранстрой — Проектный институт — г. Киев — 1973 г.

Гл. инженер проекта — Федотов
Гл. специалист — Шевченко
Гл. специалист — Шевченко
Гл. специалист — Шевченко

Фасад м1:100



План (вид сверху) м1:100



План свай м1:100

Таблица длин повышенного пути

Количество подач в сутки условных вагонов		5	10	20	40	80	
Длина повышенного пути, м		60	108	204	384	2×396	Вариант 744
Количество секций повышенного пути	секция 1	1	1	1	1	2×1	1
	секция 2	1	1	1	1	2×1	1
	Средняя секция	8	16	32	62	2×64	122

Примечания:

1. Полная длина повышенного пути определяется по формуле: $L_п = 12.0 + n \times 6.0$ м.
   Рабочая длина – $L_р = L_п - [(H - 1.19) 1.25 + 2.32]$ м,
   где: n – количество средних секций, устанавливаемых по грузообороту разгрузочно-погрузочной площадки.
   H – высота повышенного пути (от верха мощения у наружной грани до головки рельсов) 6 м определяется по графику (см. альбом I лист ОТ-15).
2. Разрезы 1-1, 2-2, 3-3 и таблица объемов работ даны на листе АС-16.
3. Буферный упор принят как сигнал ограничения подачи вагонов и не рассчитан на восприятие ударов подвижного состава.

Условные обозначения:
- ○ – подвижная опора
- △ – неподвижная опора

Главтранспроект Гипропромтрансстрой г. Москва	Балочный тип H=2.5 м	Альбом II
Повышенный путь для выгрузки сыпучих грузов из железнодорожных вагонов	Вариант на свайном основании. Фасад. Планы.	Типовой проект 501-3 Марка листа АС-15

415/2 | 24

Таблица объемов работ на секции

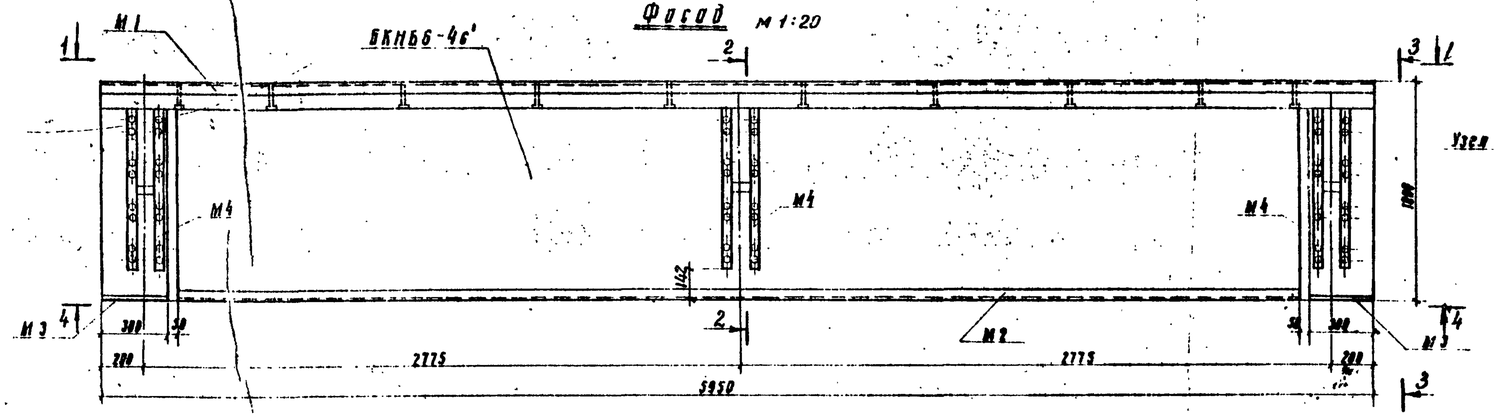
NN п/п		Наименование		Единица измерения	На элемент		Балочный тип H=2.0 м: на секцию 1 К-во шт.	Бетон м³	Сталь кг	на секцию среднюю К-во шт.	Бетон м³	Сталь кг	на секцию 2 К-во шт.	Бетон м³	Сталь кг	Балочный тип H=2.5 м: на секцию 1 К-во шт	Бетон м³	Сталь кг	на секцию среднюю К-во шт.	Бетон м³	Сталь кг	на секцию 2 К-во шт.	Бетон м³	Сталь кг	Примечания
					Бетон м³	Сталь кг																			
1	Верхнее строение пути	Рельс Р50 с креплением		пог.м	—			14.85			12.00			—			14.85			12.00			—		
2		Брусья	200×135; ℓ=600	м³	0.016		16	0.256		16	0.256		6	0.096		16	0.256		16	0.256		6	0.096		
3			200×135; ℓ=2200	м³	0.059		3	0.177		3	0.177		7	0.413		3	0.177		3	0.177		7	0.413		
4		Ходовые доски	Древесина	м³	—			0.073			0.067			0.022			0.073			0.067			0.022		
			Гвозди	кг	—			0.2			0.2			0.45			0.2			0.2			0.45		
5		Буферный упор под автосцепку	Стали	кг	1591.1			—			—			1591.1			—			—			1591.1		
			Древесина	м³	0.73			—			—			0.73			—			—			0.73		
6	Пролетное строение	Балки БКН66-4с¹		шт	1.66	531.3	2	3.32	1062.6	2	3.32	1062.6	2	3.32	1062.6	2	3.32	1062.6	2	3.32	1062.6	2	3.32	1062.6	
7		Диафрагмы	Д1	шт	0.190	31.83	2	0.380	63.66	2	0.380	63.66	2	0.380	63.66	2	0.380	63.66	2	0.380	63.66	2	0.380	63.66	
			Д1А	шт	0.191	32.79	1	0.191	32.79	1	0.191	32.79	1	0.191	32.79	1	0.191	32.79	1	0.191	32.79	1	0.191	32.79	
8		Опорные части		кг	—			164.76			164.76			164.76			164.76			164.76			164.76		
9		Набетонка в шпальных ящиках (бетон м 100)		м³	—			0.31			0.31			0.31			0.31			0.31			0.31		
10	Опоры	Верхний блок устоя		шт	2.6	295.45	1	2.6	295.45		—			—		1	2.6	295.45		—			—		
11		Верхн. блок промежуточн. опоры		шт	0.74	89.31	1	0.74	89.31	1	0.74	89.31	1	0.74	89.31	1	0.74	89.31	1	0.74	89.31	1	0.74	89.31	
12		Закладные детали	Арматурная сталь	кг	—			12.0			5.3			5.3			13.2			7.3			7.3		
			Прокатная сталь	кг	—			10.9			10.9			10.9			18.5			18.5			18.5		
13		Стеновые блоки	фс4	шт	0.543	1.46	28	15.20	40.88	2	1.086	2.92	2	1.086	2.92	24	13.03	35.04	2	1.086	2.92	2	1.086	2.92	
14			фс4-8	шт	0.172	0.76	10	1.72	7.6	6	1.032	4.56	6	1.032	4.56	16	2.752	12.16	12	2.064	9.12	12	2.064	9.12	
15		Фундаментные блоки ф28		шт	1.37	32.5	7	9.59	227.50	3	4.11	97.5	3	4.11	97.5	7	9.59	227.5	3	4.11	97.5	3	4.11	97.5	
16		Гидроизоляция балластн. корыта		м²	—			8.0			—			—			8.0			—			—		
17		Цементный раствор марки 150		м³	—			1.05			0.3			0.3			1.15			0.4			0.4		
18		Заделка по месту бетоном м200		м³	—			1.2			—			—			1.45			—			—		
19		Щебеночная подготовка		м³	—			4.00			1.14			1.14			2.54			1.14			1.14		
20		Металлическая лестница		шт	—			—			—		1	0.06	180.42		—			—		1	0.06	206.42	
21		Наплывные откосы: Бетон марки 150		м³	—			1.63			1.76			1.76			2.6			2.77			2.77		
22		Цементногрунтовая или грунтовая отсыпка		м³	—			3.23			3.30			3.30			5.4			5.66			5.66		
23		Смазка наружн. поверх. горячим битум.		м²	—			51.5			15.6			15.6			54.5			18.6			18.6		
24		Площадь мощения конуса насыпи		м²	—			16.9			—			—			26.5			—			—		
25		Объем конуса насыпи въезда		м³	—			13.0			—			—			23.0			—			—		
26		Метала перекрытия швов		кг	—			59.97			27.66			27.66			59.97			27.66			27.66		

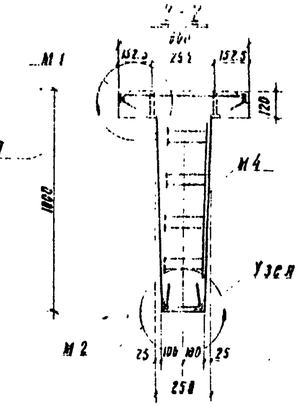
Нач. отдела	Зонис	Черешнев	Гл. инж. пр-ка
Гл. специалист	"	Свесов	Корректор
	"	Кремнев	Рук. группы
	"		Проверил
Дата выпуска		1973г.	Выверил

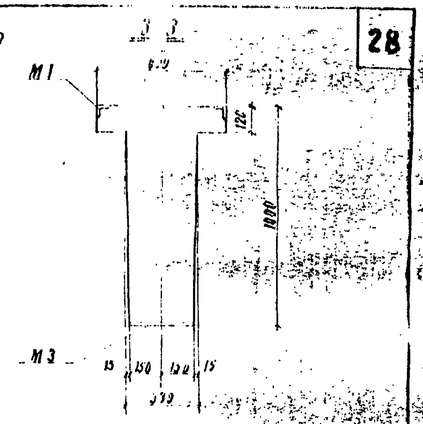
Рудаенко
Шешенко
Гончаренко
Шаханна
Хомяк

415/2	27	
Главтранспроект Гипропромтрансстрой г. Москва	Балочный тип H=2,0м; H=2,5м	Альбом II
Повышенный путь для выгрузки сыпучих грузов из железнодор. вагонов	Таблица объемов работ на секции	Типовой проект 501-3
		Марка-лист АС-17

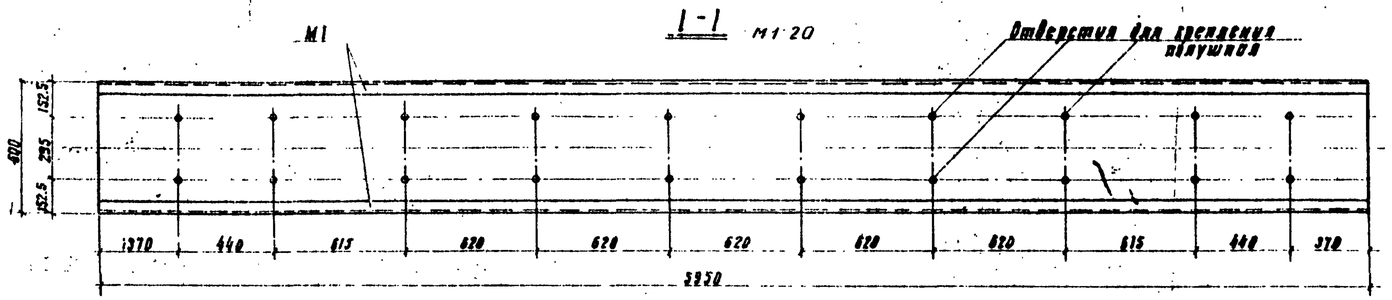
Фасад М 1:20



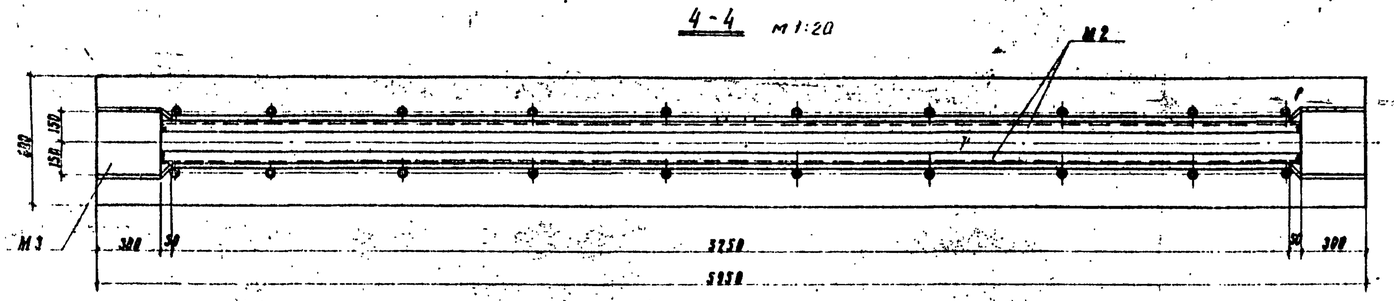




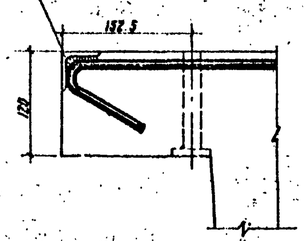
I - I М 1:20



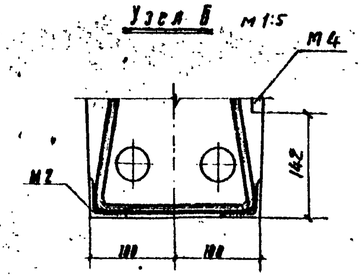
4 - 4 М 1:20



Узел А М 1:5



Узел Б М 1:5



Показатели на одну балку

Марка балки	Вес т	Марка бетона	Объем бетона м³	Расход стали кг		
				Арматура	Закладные детали	Всего
БКНБ6-4с'	4.15	400	1.66	378.04	153.28	531.32

Примечания:

1. Балка приняты из числа типовых сборных железобетонных предварительно напряженных подкрановых балок марки БКНБ6-4с с добавлением закладных деталей и изменением каркасов из ненапряженной арматуры.
2. Расчет балки произведен под нагрузку К-14 в соответствии с главами СНиП II-Д.7-62 и техническими условиями СН 200-62. Коэффициент динамичности принят равным 1.1, коэффициент перегрузки временной нагрузки принят n=1.26.
3. Потери напряжения от пропаривания вследствие разности температур арматуры и упоров приняты равным 80 кг/кв.см.; усилие предварительного напряжения продольной арматуры Ф 36 принято равным 56 т. σ_{20}=17.3 кг/мм
4. Бетон по морозостойкости должен быть не менее Мрз 100, а при климатических условиях, соответствующих среднемесячной температуре наиболее холодного месяца ниже минус 15°С, - не менее Мрз 200.
5. Изготовление балки осуществляется в соответствии с требованиями серии КЭ-01-50 вып.1.
6. Закладные детали изготовляются в соответствии с инструкцией по технологии изготовления и установки стальных закладных деталей в сборных железобетонных изделиях СН 393-65
7. Армирование балки и закладные детали см. листы КЖ-4, КЖ-5.

Выборка закладных элементов на 1 балку

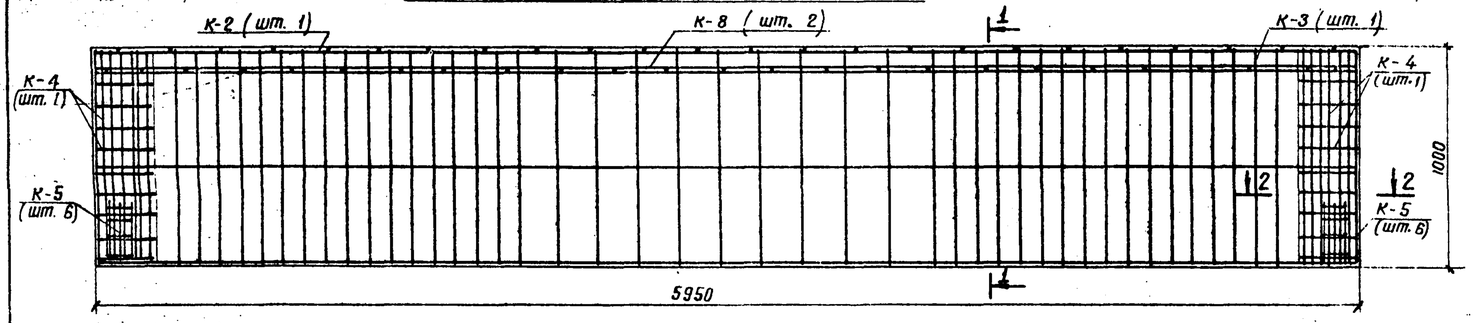
Марка балки	Марка закладных элементов	Количество штук
БКНБ6-4с'	М-1	1
	М-2	1
	М-3	2
	М-4	3

415/2 | 28

Главтранспроект Гипропромтранстрой г. Москва	Балочный тип Н=2.0м Н=2.5м.	Альбом II
Подвешенный путь для выгрузки сыпучих грузов из железнодорожных вагонов	Балка БКНБ6-4с' Опалубочный чертеж	Типовой проект 501-32 Марка арм. КЖ-3

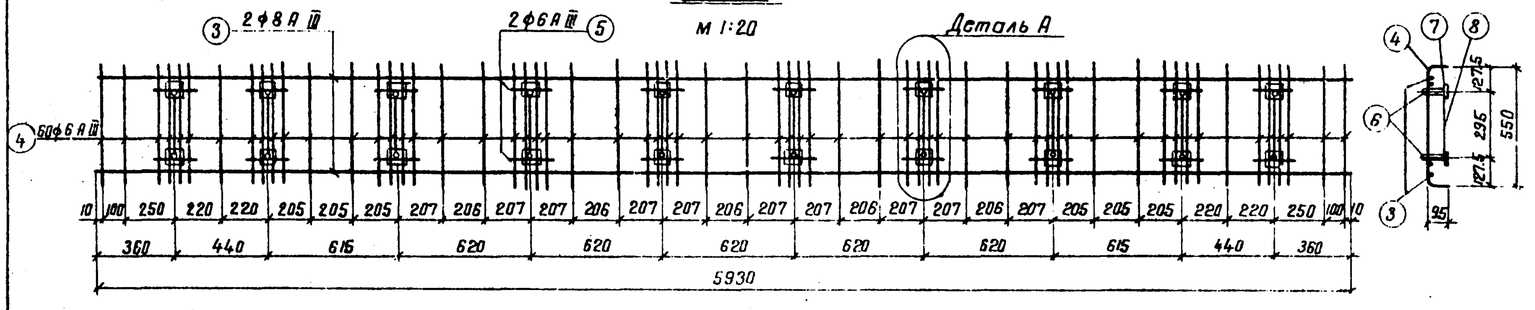
Зенг выпуска 15.2 с. Инв.№ подл. | Подпись и дата | Взам.инв.№ | Инв.№ дубл. | Подпись и дата

Балка БКНБ6-4С'



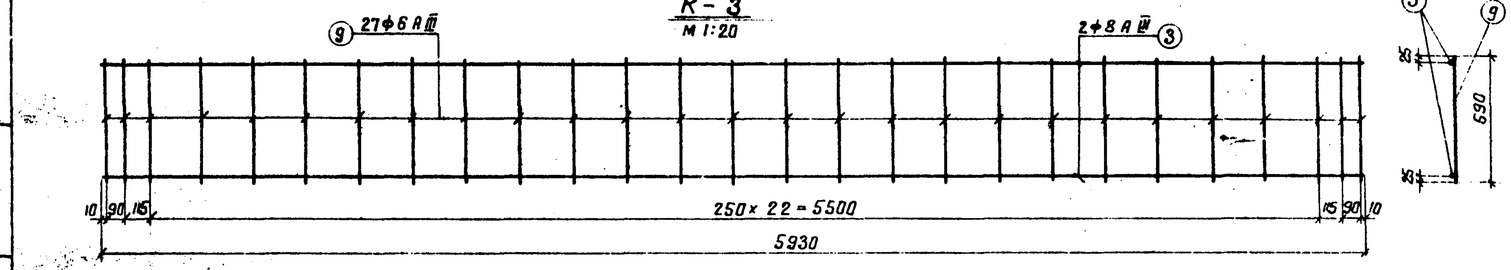
К-2

М 1:20



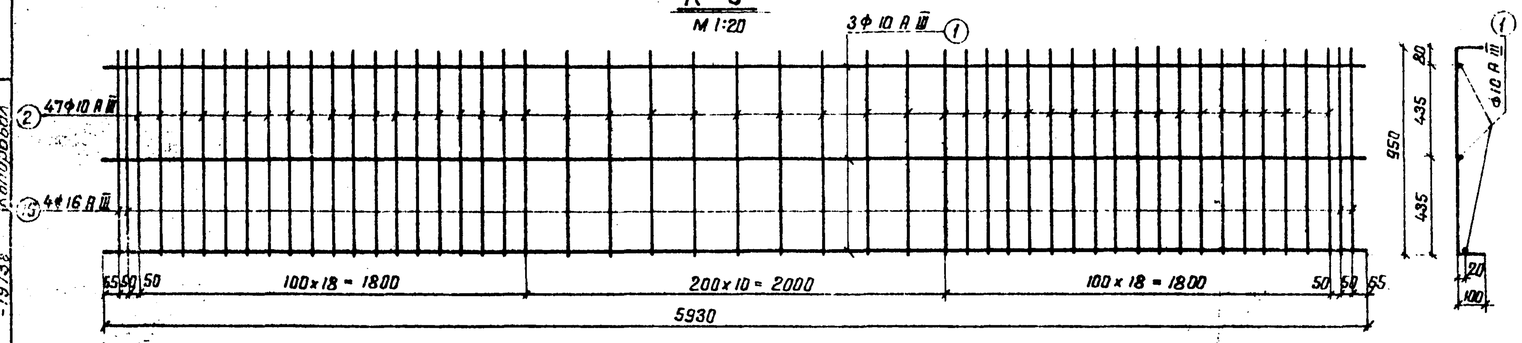
К-3

М 1:20



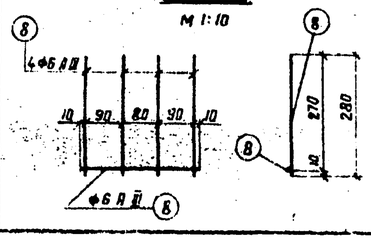
К-8

М 1:20

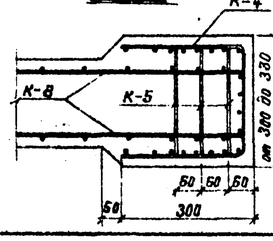


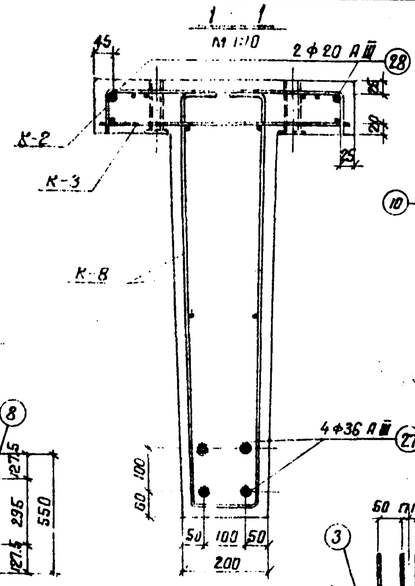
К-5

М 1:10



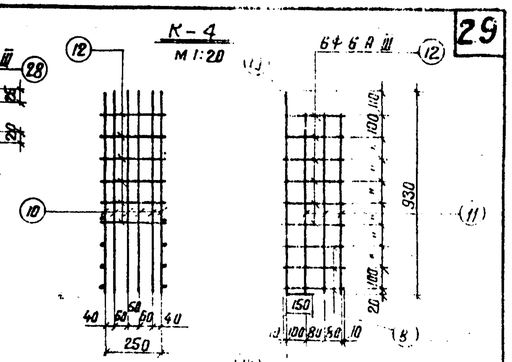
2-2





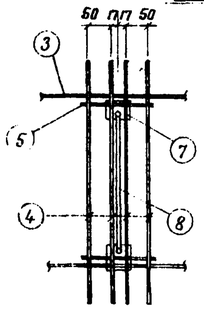
К-4

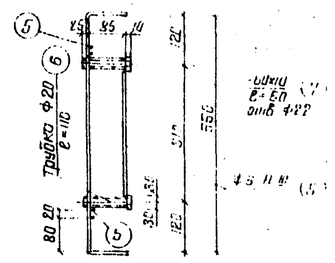
М 1:20



Деталь „А"

М 1:10





Спецификация арматуры на 1 балку

Каркас или отд стержни	N поз	Эскиз	Сечение мм	Длина мм	Кол-во шт	Общая длина м	Вес, кг позиц	Вес, кг общий
К-2 (шт 1)	3	5930	ф8 А III	5930	2	11.9	4.7	28.8
	4	95 550 95	ф6 А III	740	60	44.4	9.9	
	5	170	ф6 А III	170	20	3.4	0.7	
	6	Труба d=25 ГОСТ 3262-62	—	110	20	2.2	5.3	
	7	— 60х10	—	60	20	1.2	5.6	
	8	280	ф6 А III	280	10	2.8	0.6	
К-3 (шт 1)	3	См. К-2	ф8 А III	5930	2	11.9	4.7	8.2
	9	590	ф6 А III	590	27	15.9	3.5	
	8	280	ф6 А III	280	12	3.4	0.8	
К-4 (шт 2)	10	930 150	ф12 А III	1080	12	13.0	11.5	15.6
	11	840	ф6 А III	840	12	10.1	2.2	
	12	250 250 250	ф6 А III	790	12	9.5	2.1	
К-5 (шт 12)	8	См. К-2	ф6 А III	280	60	16.8	3.6	3.6
К-8 (шт 2)	1	5930	ф10 А III	5930	6	35.6	22.0	103.2
	2	100 950 100	ф10 А III	1150	94	108.1	66.7	
	19	100 950 100	ф16 А III	1150	8	9.2	14.5	
отдельн стержни	27	5950	ф36 А III	5950	4	23.8	190.2	219.6
	28	5950	ф20 А III	5950	2	11.9	29.4	
Итого:								378.0

Выборка стали на 1 балку (с закладными деталями).

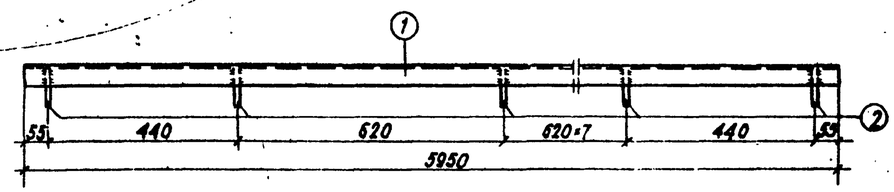
Тип балки	Сталь кл А-I ГОСТ 5781-61		Сталь кл. А-III упрочненная вытяжкой ГОСТ 5781-61			Арматурная сталь класса А-III ГОСТ 5781-61						Полосовая сталь Ст.3 ГОСТ 103-57*						Закладные пласты ф25 ГОСТ 3262-62.	Всего кг
	ф мм		ф мм			ф мм						Профиль							
	10	Итого	36	20	Итого	16	12	10	8	6	Итого	5х10	5х12	8	4,5х8	4,5х6	Итого		
БКНБ6-4С'	3.34	3.34	190.2	29.4	219.6	28.42	11.5	95.1	9.4	23.4	167.82	2.68	6.8	6.8	2.5	6.6	25.38	5.3	531.32

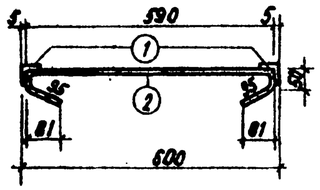
Гипропритрансстрой СССР	Балочный тип l=2.0м, l=2.5м	415/2	29
Повышенный путь для выгрузки сыпучих грузов из железнодорожных вагонов	Балка БКНБ6-4С' Армирование	Альбом II	
		Типовой проект 501-3	
		Инв. № подл.	КЖ-4

Одобрено: Одинцов, Кнорозов, Козлов
Согласовано: Управление Госстроя, Главтрубстрой, Мельник, Инженер, Одинцов, -1973г.
Калькировал
Гл. инженер проекта
Нач. отдела
Гл. специалист
Гл. инж. пр-та
Дата выпуска

М1

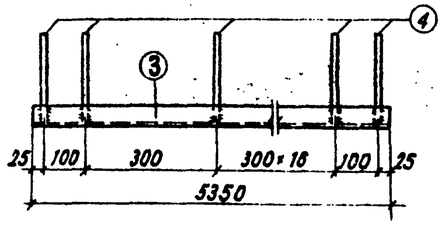
м 1:10

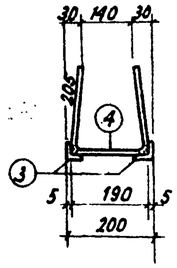




М2

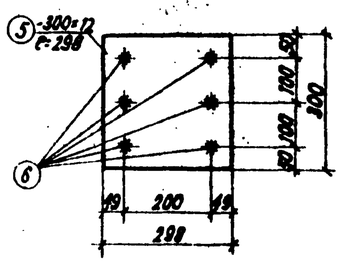
м 1:10

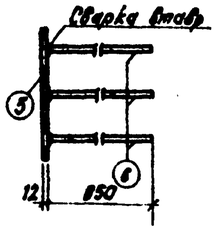




М3

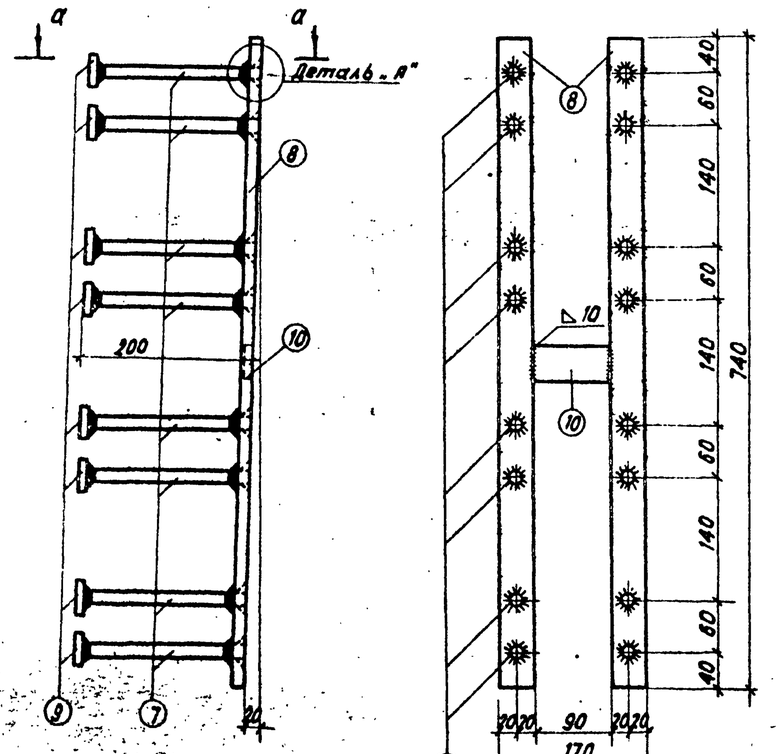
м 1:10



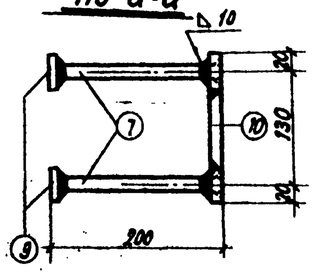


М4

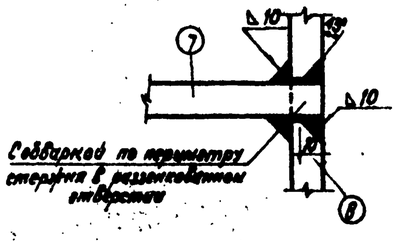
м 1:5



По а-а



Деталь „А"



Спецификация стали на 1 закладную деталь

Марка закладн. детали	№ поз.	Эскиз	Сечение мм.	Длина мм.	Кол-во шт.	Вес кг: одной позиции	Вес кг: всех позиций	Вес элемента	Примечан.
М1	1	См. чертеж	∠45×5	5950	2	20.05	4/1	46.04	
	2		⌀10 AI	880	11	0.54	5.94		
М2	3		∠45×5	5350	2	18.03	6.06	43.46	
	4		⌀10 AI	600	20	0.37	7.40		
М3	5		-298×12	300	1	8.43	8.43	11.61	
	6		⌀10 AIII	850	6	0.53	3.18		
М4	7		⌀16 AIII	190	16	0.29	4.54	13.52	
	8		-40×14	740	2	3.26	6.52		
	9		-40×10	40	16	0.13	2.08		
	10		-40×10	90	1	0.28	0.28		

Выборка стали на закладные детали

Марка балки	Сталь класса AI ГОСТ 5781-61		Сталь класса AIII ГОСТ 5781-61			Сталь прокатная Ст.3					Всего стали кг
						Профиль					
	⌀ мм	Итого кг	⌀ мм	⌀ мм	Итого кг	δ=10	δ=12	δ=14	∠45×5	Итого	
	10		10	16							
БКНБ6-4С	13.34	13.34	6.36	13.92	20.28	7.08	16.86	19.56	76.16	119.66	153.28

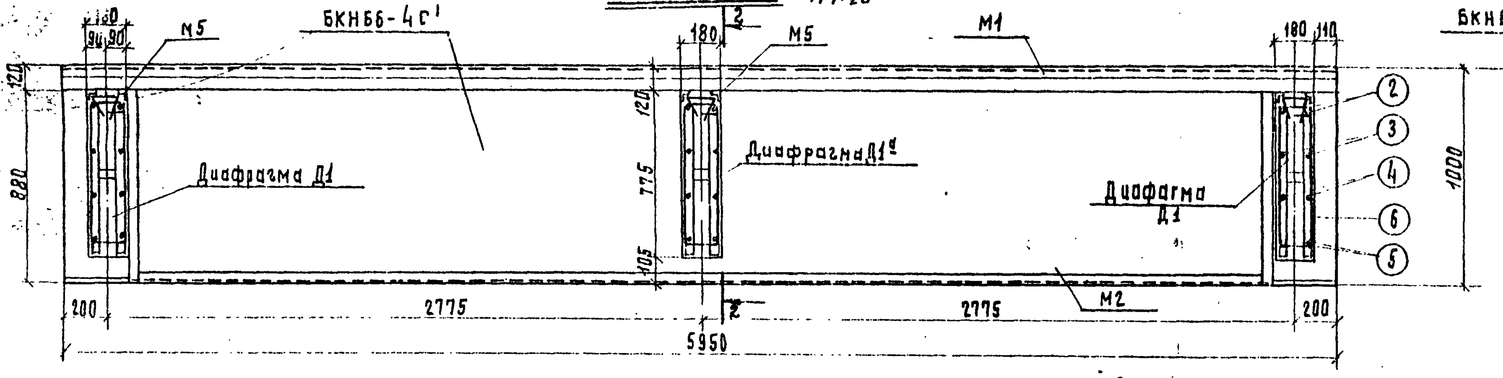
Примечания:

1. Закладные детали изготовляются из горячекатанной полосовой и фасонной стали марки Ст.3, удовлетворяющей требованиям СНиП I-B.4-62.
2. Соединение анкерных стержней с закладными деталями производится втавр (торцом) электросваркой под слоем флюса. Соединение анкерных стержней с закладными деталями втавр с помощью дуговой сварки допускается только путем предварительного устройства в пластинке отверстий для пропуска анкерных стержней с обваркой по периметру.
3. Закладные детали должны сваривать аттестованные сварщики.
4. Для ручной дуговой электросварки закладных деталей следует применять электроды по ГОСТ 9467-60 типа Э42
5. Сварку стержней втавр под слоем флюса следует вести в соответствии с указаниями ВСН 38-57/МСПТИ-МСЭС.

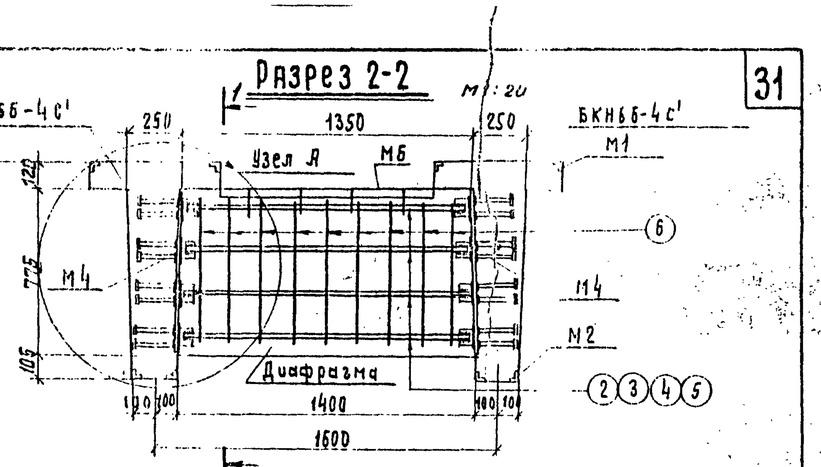
	415/2	30
Главтранспроект, Гипропромтрансстрой г. Москва.	Балочный тип Н=2.0м, Н=2.5м	Альбом 5
Повышенный путь для выгрузки сыпучих грузов из железнодорожных вагонов.	Балка БКНБ6-4С. Закладные детали	Типовой проект 501-3
		Марка листов КЖ-5

Копир

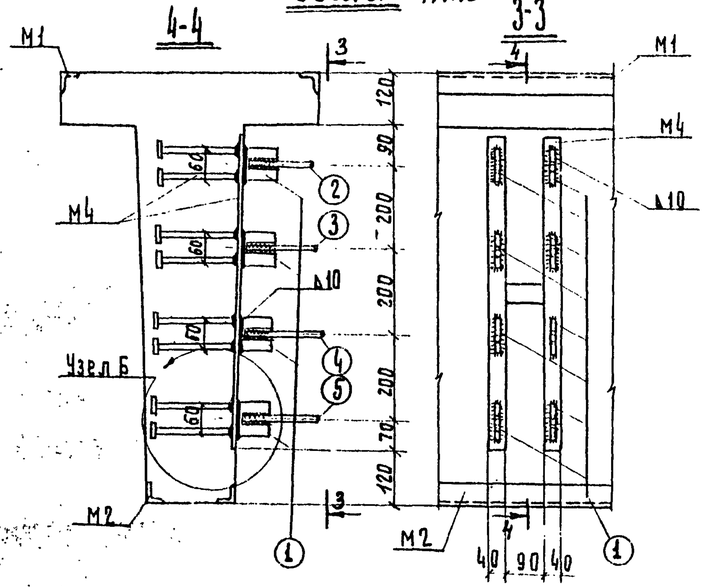
Разрез 1-1



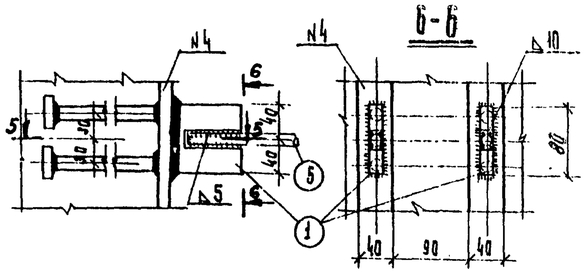
Разрез 2-2



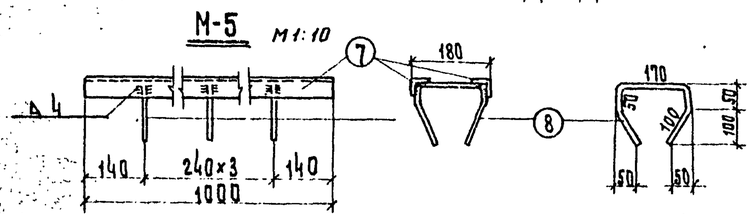
Узел А

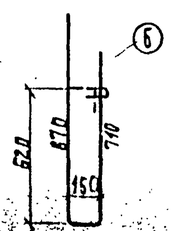


Узел Б



М-5





Спецификация стали на 1 диафрагму

Марка закладной детали	№ поз.	Эскиз	Сечение мм	Длина мм	Кол-во шт	Общая длина м	Вес кг позиция	Вес кг общий
Отдельные стержни	1	см. чертеж	▱80×14	83	16	1.33	11,7	(34.71) 36.28
	2		18 А I	(1200) 1300	2	(2.40) 2.60	(4.8) 5.2	
	3		18 А I	(1220) 1320	2	(2.44) 2.64	(4.88) 5.27	
	4		18 А I	(1230) (1330)	2	(2.46) 2.66	(4.92) 5.30	
	5		18 А I	(1270) 1370	2	(2.48) 2.68	(4.95) 5.36	
	6	см. чертеж	6 А I	1730	9	15.60	3.46	
М5	7	Уголок L 45×45×5	L45×5	1000	2	2.00	6.74	7.16
	8	См. чертеж	6 А I	470	4	1.88	0.42	

Выборка стали на 1 диафрагму

Арматурная сталь класса AI ГОСТ 5781-61		Сталь прокатная Ст.3		Всего кг
ф мм	ф мм	Профиль		
18	6	δ=14	L45×45×5	
(19.55) 21.12	3.88	11.70	6.74	(41.87) 43.44

Показатели на 1 диафрагму

Марка диафрагмы	Вес т	Марка бетона	Объем бетона м³	Сталь кг
Д1ч	0,478	400	0,191	43.44
Д1	0,475	400	0,190	41,87

Показатели на 1 пролетное строение

Изделия	Бетон м³	Сталь кг
Балка (2 шт.)	3.320	1062.64
Диафрагма¹ (шт.1)	0,191	43.44
Диафрагма1 (шт.2)	0.380	83.74
Итого	3.891	1189.82
Общий вес пролетн. строен. 9,7т		

Примечания:

1. Балки объединяются в пролетное строение железобетонными диафрагмами бетонируемыми на месте установки или кондукторах на заводе.
2. Диафрагмы выполняются из бетона марки 400 на расширяющемся цементе.
3. На участке примыкания диафрагм в стенках балок делается насечка. Перед бетонированием диафрагм насеченная поверхность балок очищается от пыли и грязи, промывается 50% раствором сульфатно-спиртовой барды (ССБ) и смазывается цементным молоком.
4. Соединение арматуры диафрагмы с закладной деталью М4 и поз.1 производится электродуговой сваркой двухсторонними фланговыми швами шириной не менее 8мм.
5. Сварку закладных деталей следует производить электродами типа Э42 по ГОСТ 9467-60.
6. При перевозке и складировании не допускается взаимный перекос опорных площадок.
7. Наружные поверхности стальных закладных деталей покрываются антикоррозийным покрытием.

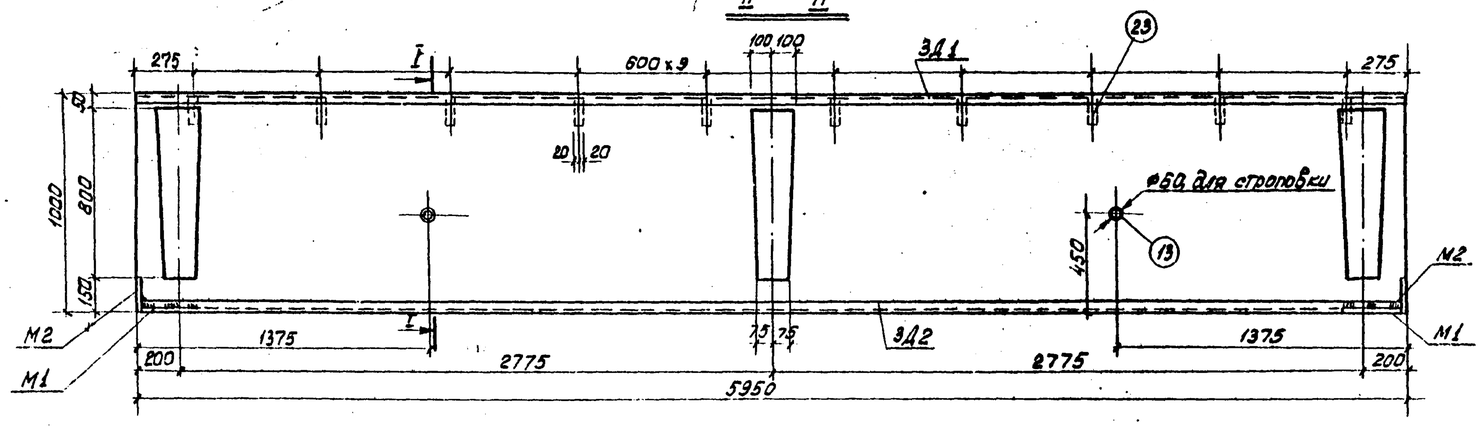
Гл. инженер проекта	Рудянко		
Гл. инж. отд.	Кондозов	Корректир.	
Нач. отдела		Ук. группы	Гончаренко
Гл. специалист		Подпись	Шапина
		Подпись	Нечаренко
Дата выпуска	1973г.	Подготовил	

Главтранспроект, Гипропромтранспстрой г. Москва	Балочный тип Н=2.0м, Н=2.5м		Альбом II
Повышенный путь для выгрузки сыпучих грузов из железнод. вагонов	Детали монтажа пролетного строения из балок БКНБ6-4с¹	Типовой проект	501-3
		Марка листа	КЖ-6

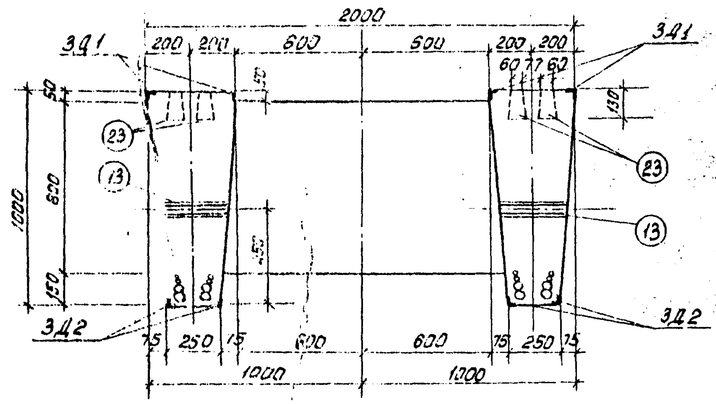
415/2 | 31

Копировал: Французский - Гаврил. Кафр

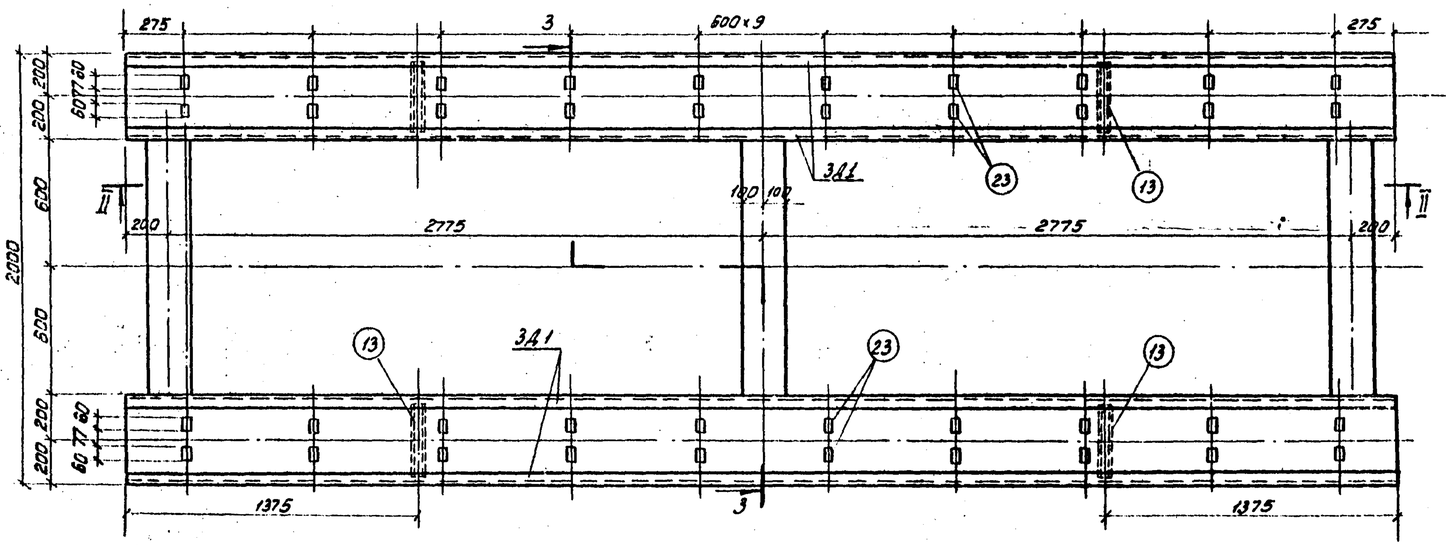
II – II



I – I



Вид сверху



Примечания:

1. Расчет пролетного строения произведен под нагрузку К-14 в соответствии с главами СНиП II-Д.7-62 и техническими условиями СН 200-62. Коэффициент динамичности принят равным 1+μ=1.1, коэффициент перегрузки для временной нагрузки принят n=1.26
2. Изготовление пролетного строения производится из бетона марки 400, по морозостойкости не менее Мрз-100, а при климатических условиях, соответствующих среднемесячной температуре наиболее холодного месяца ниже минус 15°С, - не менее Мрз-200.
3. Пролетное строение бетонируется в рабочем положении. Изъятие из форм разрешается по достижению бетоном 70% прочности.
4. Внешний вид пролетного строения должен удовлетворять следующим требованиям:
   а) отклонение размеров балок не должно превышать:
      по высоте сечения ± 2 мм.
      по ширине сечения ± 5мм,
      по длине балок ± 10мм,
   б) отклонение размеров между осями втулок для крепления пути не должно превышать:
      между каждой парой втулок вдоль балок ± 10мм,
      между каждой парой втулок поперек балок ± 5мм;
   в) искривление балок в горизонтальной плоскости не должно превышать 4мм на каждый пог.м и 10 мм на всю длину пролетного строения;
   г) раковины глубиной до 7мм допускаются не более одной на пог.м;
   д) трещины и обнажения арматуры на поверхности пролетного строения не допускаются.
5. Наружные поверхности стальных закладных деталей, покрываются устойчивым антикоррозийным покрытием в соответствии СН 262-63.
6. Деревянные втулки до установки в опалубку антисептируются.
7. При перевозке и складировании пролетные строения должны находиться в проектном положении. При этом опирание балок должно находиться в пределах опорных закладных деталей. Взаимный перекос опорных площадок не допускается.
8. Масштаб 1:20.

Выборка закладных элементов на одно пролетное строение

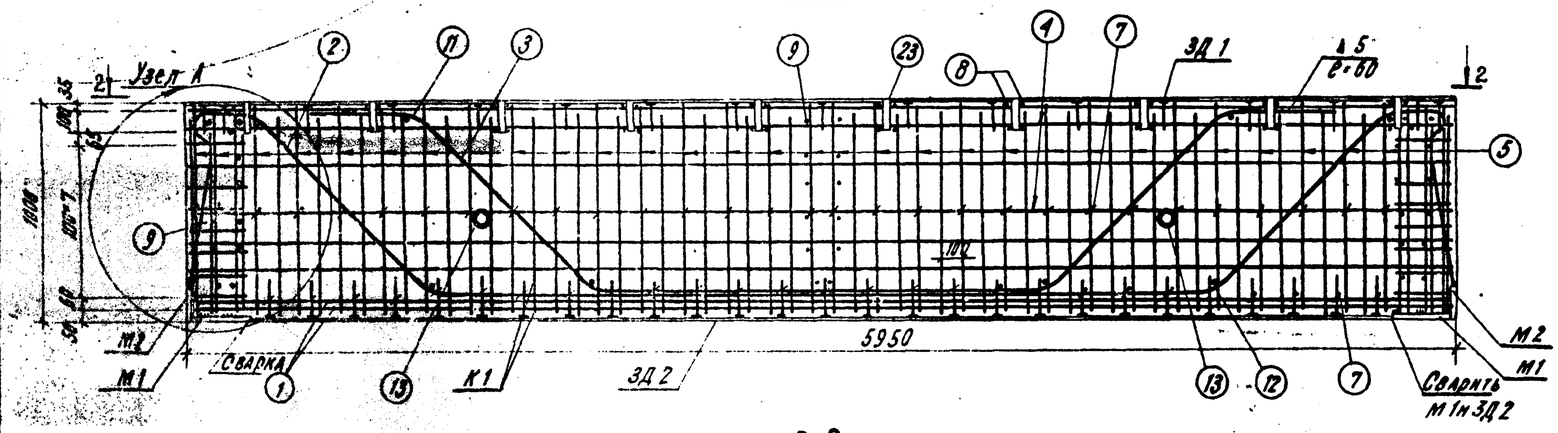
Тип пролетного строения	Марка элемента	Кол-во штук	Марка-лист
ЦПС-1	3Д1	2	
	3Д2	2	
	М1	4	
	М2	4	

Показатели на одно пролетное строение

Тип пролетного строения	Вес т	Марка бетона	Объем бетона м³	Расход стали кг		
				Арматурная	Закладная	Всего
ЦПС-1	11.0	400	4.4	967.75	264.28	1232.03

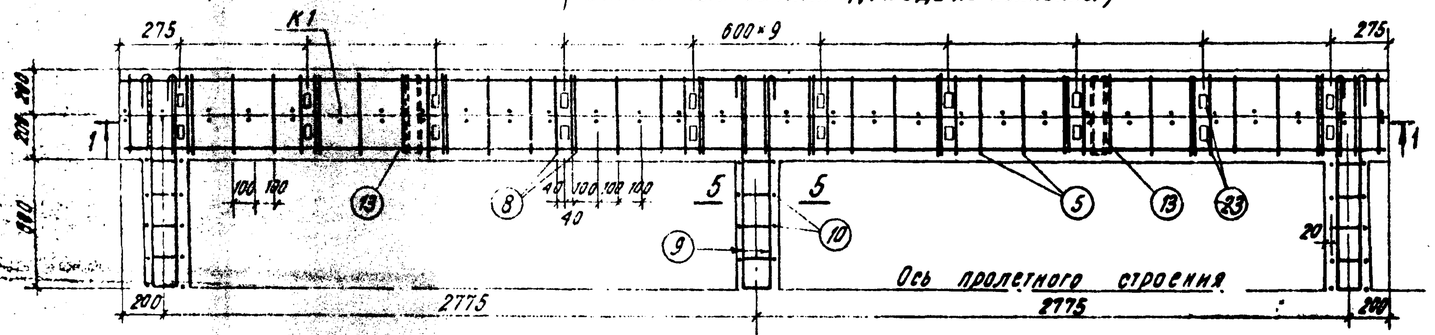
	415/2	32
Главтранспроект Гипропромтранстрой г. Москва	Балочный тип H=2.0м и H=2.5м	Альбом II
	Цельноперевозимое пролетное строение ЦПС-1	Типовой проект 501-3
Повышенный путь для выгрузки сыпучих грузов из железнодорожных вагонов	Опалубочный чертеж	Марка КЖ-7

1-1 м1:20

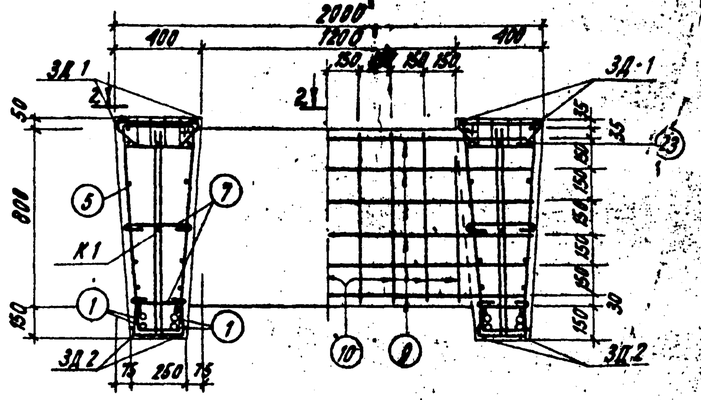


2-2 м1:20

(Закладные детали ЗД1 и ЗД2 не показаны)



3-3 м1:20

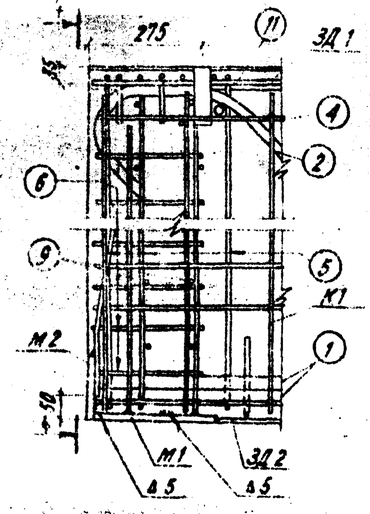


Примечания

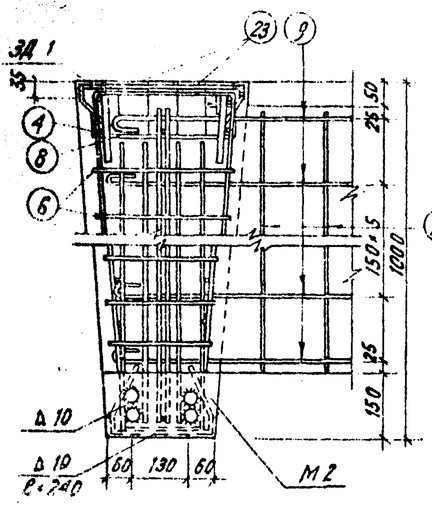
1. Пролетное строение армируется отдельными стержнями, сварными каркасами и закладными деталями собираемыми в общий арматурный каркас до установки в опалубку.
2. Толщина защитного слоя для рабочей арматуры - 30 мм; хомуты и не расчетная арматура должны отстоять от поверхности бетона не менее 15мм; допускаемое отклонение по толщине защитного слоя ± 5 мм.
3. Арматурная сталь класса А-III изготовляется из низколегированной мартеновской горячекатаной стали марки 25Г2С по ГОСТ 5058-57 и 5781-61; арматурная сталь класса А-I изготовляется из углеродистой мартеновской горячекатаной стали марки В Ст.3 по ГОСТ 5781-61 и ГОСТ 380-71 удовлетворяющей требованиям для сварной арматуры.
4. Закладные детали следует изготовлять из горячекатаной полосовой и фасонной стали марок группы Ст.3 удовлетворяющей требованиям СНиП I-В.4-62.
5. Соединение анкерных стержней с закладными деталями производится встав (торцом) электросваркой под слоем флюса в соответствии с указаниями ВСН 38-57 МСПТН-МСЭС, соединение анкерных стержней с закладными деталями в тавр с помощью дуговой сварки допускается только путем предварительного устройства в пластинке отверстий для пропуска анкерных стержней с обваркой по периметру.
6. Для ручной дуговой сварки низколегированных сталей следует применять электроды по ГОСТ 9466-60 и 9467-60, типа Э50А марки УП-2/55 или УОНИИ-13/55 А, для сварки углеродистой стали - электроды типа Э42 по ГОСТ 9467-60.
7. Закладные детали должны сваривать аттестованные сварщики.

Узел А

м1:10

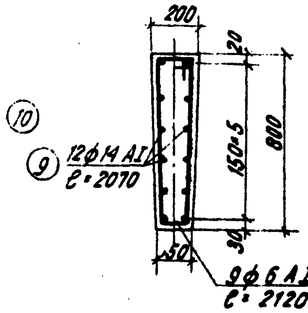


4-4



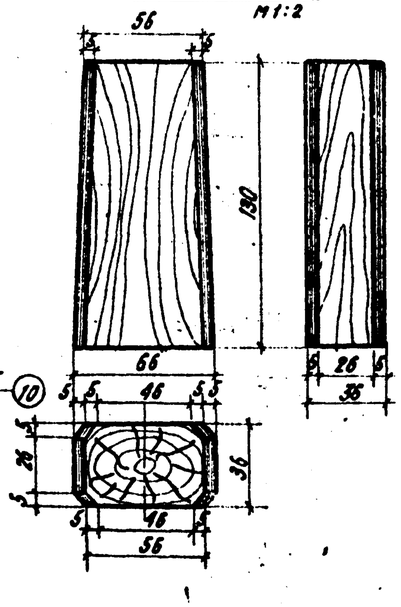
5-5

м1:20



Втулка

м1:2



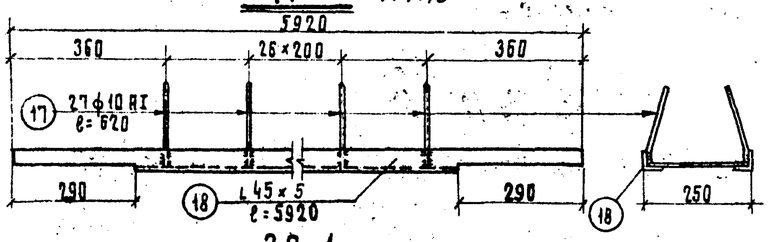
Главтранспроект Гипропромтрансстрой г. Москва	Балочный тип Н=2.0м и Н=2.5м	Альбом II	
Повышенный путь для выгрузки сыпучих грузов из железнодорожных вагонов	Цельноперевозимое пролетное строение ЦПС-1 Армирование	Типовой проект 501-3 Альбом XIV	КЖ-8

415/2 | 33

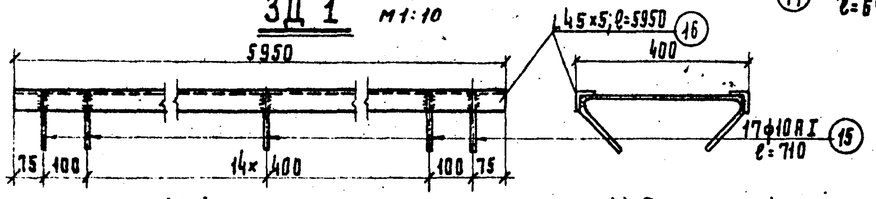
Каркас К1 м 1:20

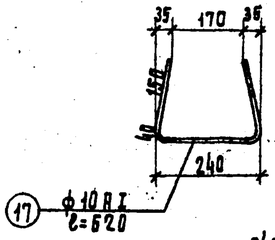


ЗД 2 м 1:10

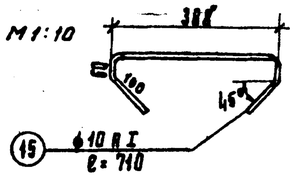


ЗД 1 м 1:10

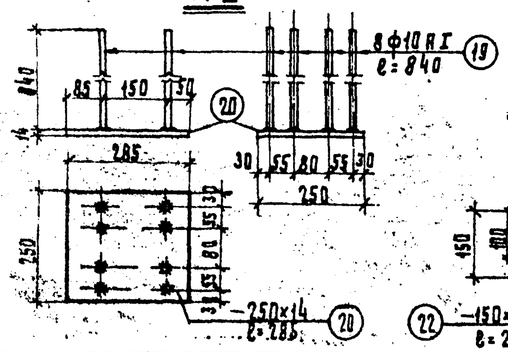




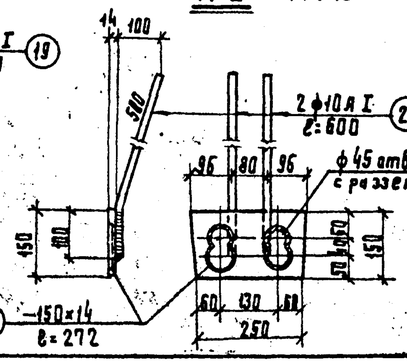
м 1:10

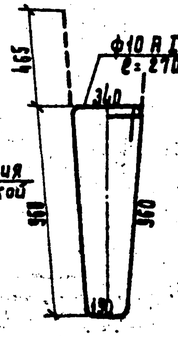


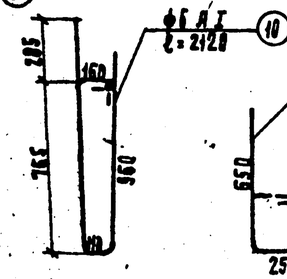
М1 м 1:10

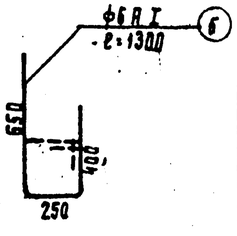


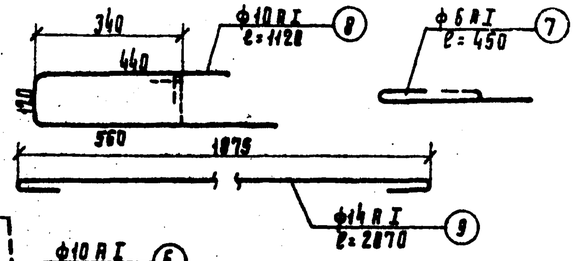
М2 м 1:10











Спецификация арматуры на одно пролетное строение

Каркас, отдельн. стержни	№№ поз.	Эскиз	Сечение мм	Длина мм	Колич. штук	Общая длина мм	Вес кг. позиции	Вес кг. общий
К1 (шт. 2)	4	5910	10 A I	5910	6	35.46	21.88	90.37
	14	925	10 A I	925	120	111.00	68.49	
Отдельные стержни	1	5950	36 A III	5950	8	47.60	380.32	877.38
	2	5590	22 A III	7020	4	28.08	83.90	
	3	5000	22 A III	5200	4	20.80	62.07	
	4	5910	10 A I	5910	24	118.20	72.93	
	5	340 360 190	10 A I	2700	64	172.80	106.62	
	6	650 250	6 A I	1300	32	41.60	9.24	
	7	450	6 A I	450	116	52.20	11.59	
	8	120 560	10 A I	1120	40	44.80	27.64	
	9	1875	14 A I	2870	36	74.52	90.02	
	10	160 110	6 A I	2120	27	57.24	12.71	
	11	350	22 A III	350	8	2.80	8.36	
	12	240	22 A III	240	8	1.92	5.73	
	13	Труба:	d н = 60 d вн = 5	370	4	1.28	6.25	

Спецификация стали на один закладной элемент

Марка закладной детали	№№ поз.	Сечение	Длина мм	Кол-во штук	Вес кг одной позиции	Вес кг всех позиций	Вес кг Элемента	Примечание
М1	19	ф10 A I	840	8	0.52	4.16	11.98	47,92
	20	−250×14	285	1	7.82	7.82		
М2	21	ф10 A I	600	2	0.37	0.74	5.22	20,88
	22	−150×14	272	1	4.48	4.48		
ЗД 1	15	ф10 A I	710	17	0.44	7.48	47,58	95,16
	16	∠45×5	5950	2	20.05	40.10		
ЗД 2	17	ф10 A I	620	27	0.38	10.26	50.16	100,32
	18	∠45×5	5920	2	19.95	39.90		

Выборка стали на пролетное строение

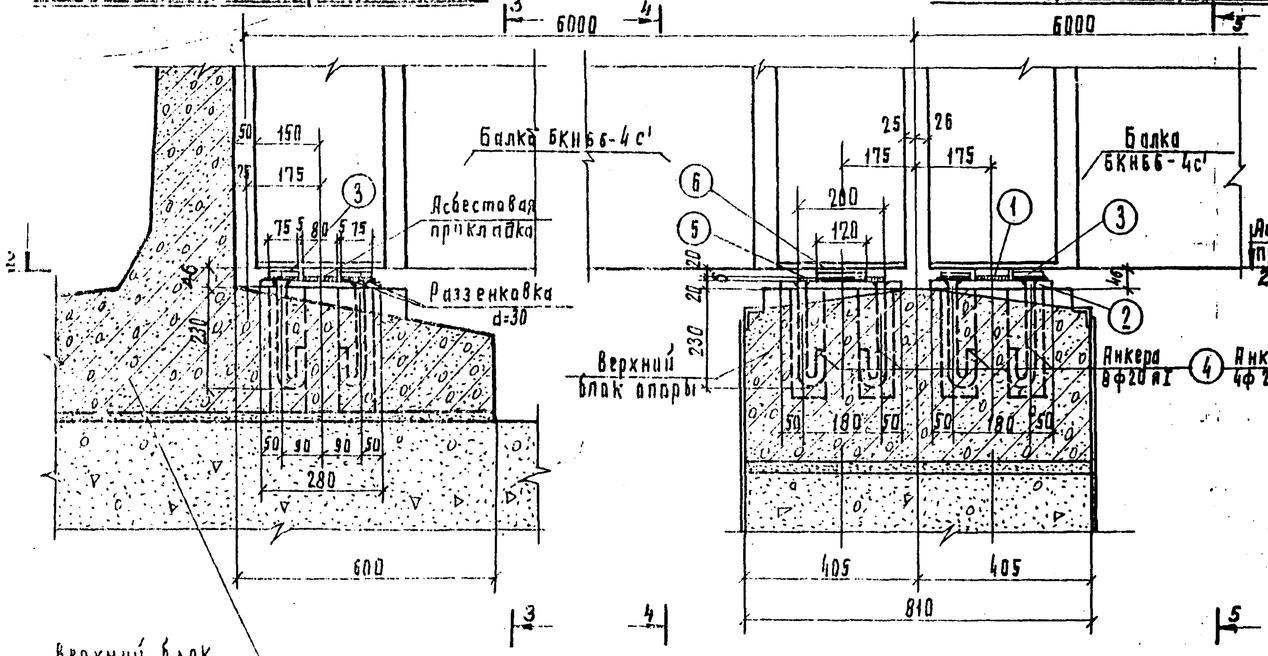
Наим. элемента	Арматурная сталь класса A I ГОСТ 5781-61 ГОСТ 380-71				Арматурная сталь класса A III ГОСТ 5781-61 ГОСТ 5058-65			Прокат			Трубы стальные ГОСТ 3262-62		Всего стали
	ф мм.			Итого	ф мм.		Итого	Профиль		Итого	d н	Итого	
	6	10	14		22	36		∠ 45×5			60		
УПС-1	33,54	352,6	490,02	476,20	160,06	380,32	540,38	49,20	160,0	209,20	6.25	6.25	1232,03

Главтранспроект Гипропромтрансстрой г. Москва	Балочный тип Н=2.4м. и Н=2.5м.	Альбом II
Повышенный путь для выгрузки сыпучих грузов из железобетонных вагонов	Цельноперевозимое пролетное строение УПС-1. Каркасы, закладные детали и спецификация	Типовой проект 501-3 КЖ-9

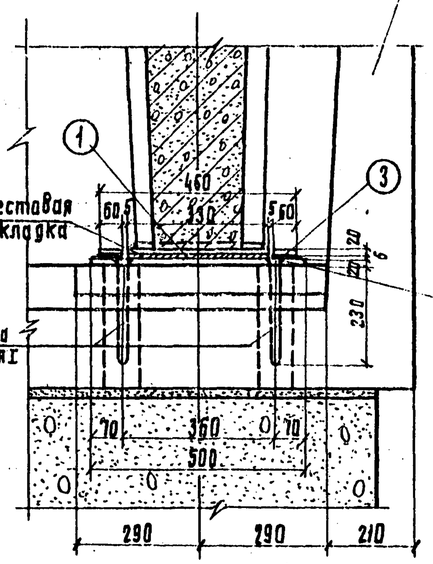
415/2 | 34

1-1 м1:10

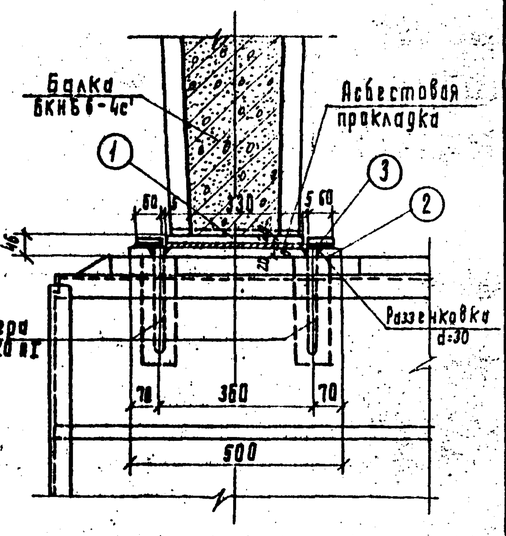
Неподвижная опорная часть | Подвижная опорная часть | Неподвижная опорная часть



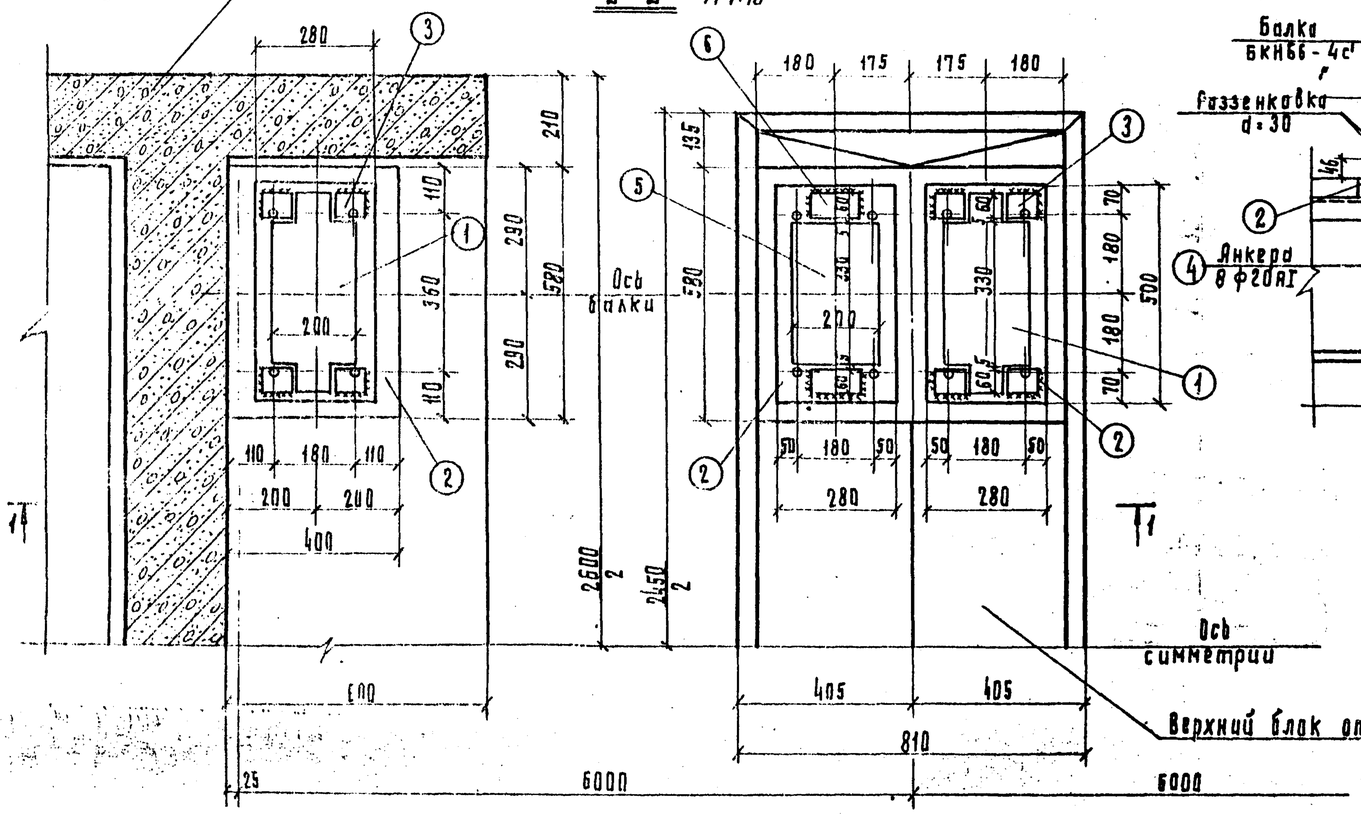
3-3 м1:10



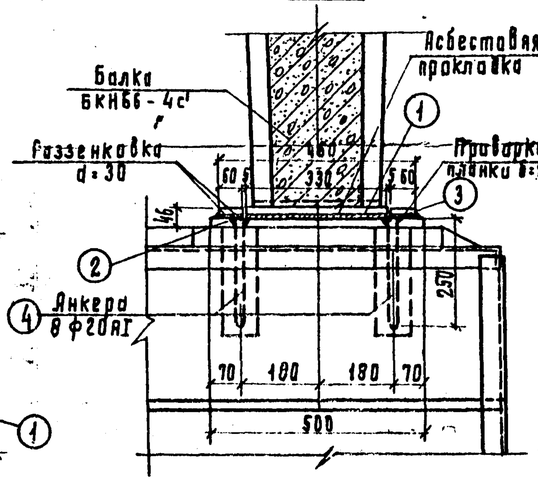
4-4 м1:10



2-2 м1:10



5-5 м1:10



Примечания:

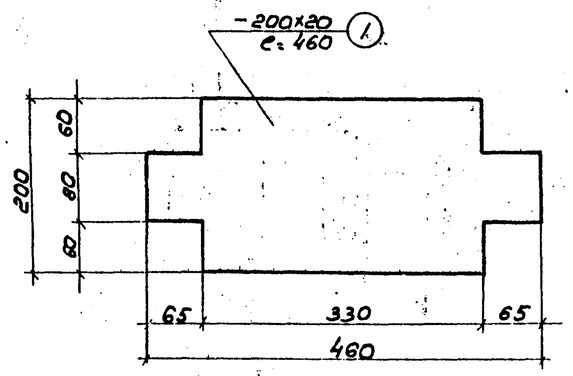
1. Верхние опорные листы подвижной и неподвижной опорных частей привариваются к закладной детали пролетного строения швом h=10 мм.
2. Установка на полферменники опор нижних опорных листов с приваренными анкерами и упорными планками производится с выверкой по высоте с помощью нивелира, подклинкой металлическими клиньями и подливкой жирным цементным раствором.
3. Детали опорных частей см. лист КМ-5.

Главтранспроект, Гипропромтранспстрой г. Москва	Балочный тип Н=2.0м и Н=2.5м.	Альбом II	415/2	35
Подвышенный путь для выгрузки сыпучих грузов из железнодорожных вагонов	Опорные части пролетного строения	Типовой проект 501-3		
		Марка листа КМ-4		

Листы неподвижной опорной части

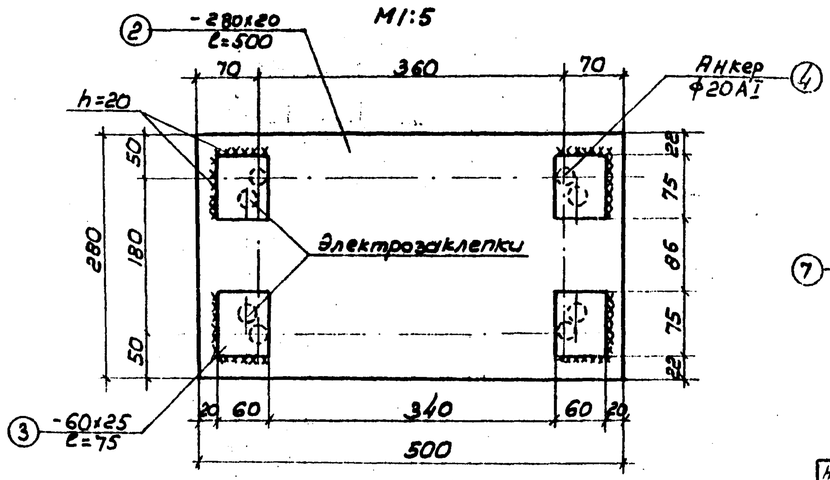
Верхний лист

М1:5

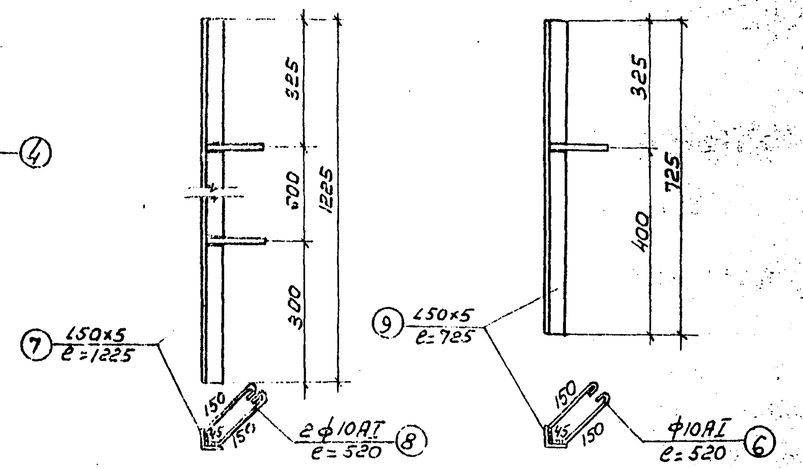


Нижний лист

М1:5



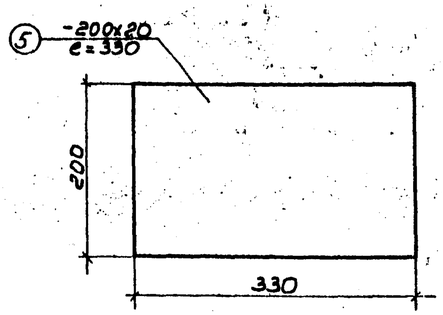
М-2 М1:10 М-3



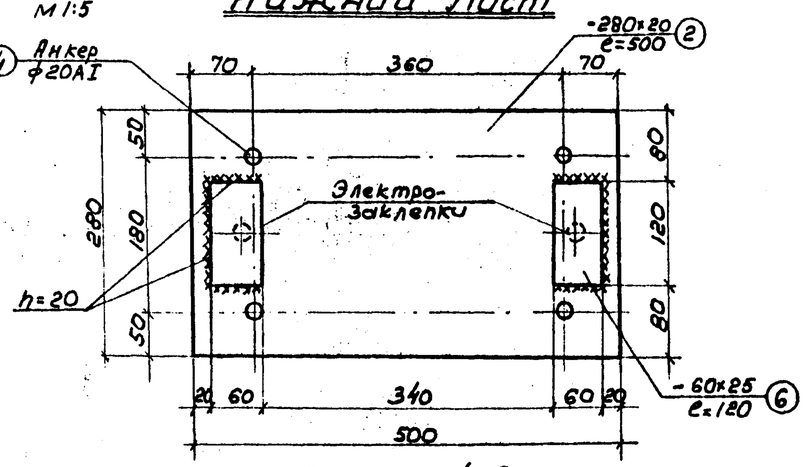
Листы подвижной опорной части

Верхний лист

М1:5

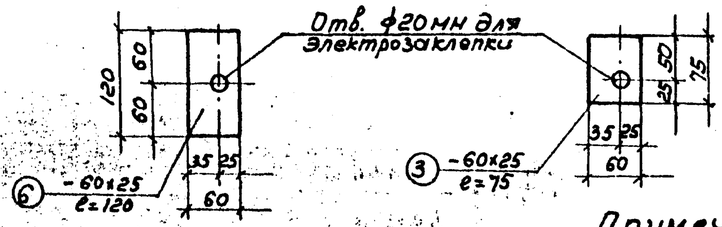


Нижний лист



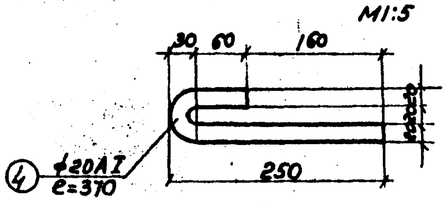
Упорные планки

М1:5



Анкерный болт опорных листов

М1:5



Примечание.

Материал опорных частей и закладных уголков сталь Ст.3.

Спецификация металла

Наименование деталей	N поз.	Наименование элементов	Сечение мм	Колич. шт.	Вес кг: одного элемента	Вес кг: общий
Неподвижная опорная часть	1	Верхний опорный лист	-200х20; ℓ=460	1	14.44	14.44
	2	Нижний опорный лист	-280х20; ℓ=500	1	21.98	21.98
	3	Упорные планки	-60х25; ℓ=75	4	0.88	3.52
	4	Анкерные болты	ф20АI; ℓ=370	4	0.91	3.64
		Всего металла				43.58
Подвижная опорная часть	5	Верхний опорный лист	-200х20; ℓ=330	1	10.36	10.36
	2	Нижний опорный лист	-280х20; ℓ=500	1	21.98	21.98
	6	Упорные планки	-60х25; ℓ=120	2	1.41	2.82
	4	Анкерные болты	ф20АI; ℓ=370	4	0.91	3.64
		Всего металла				38.80
М-2	7	Уголок	∠50х5; ℓ=1225	1	4.62	4.94
	8	Стержень	ф 10АI; ℓ=520	2	0.32	
М-3	9	Уголок	∠50х5; ℓ=725	1	2.73	3.05
	8	Стержень	ф 10АI; ℓ=520	1	0.32	

Расход металла на опорные части одного пролетного строения

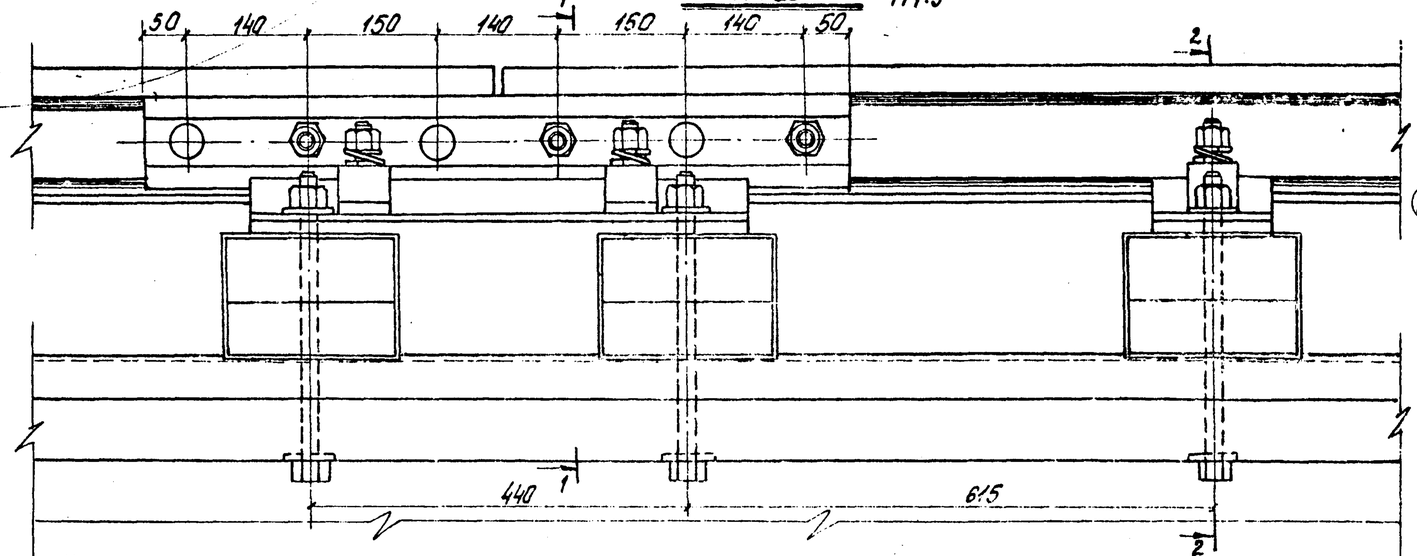
Неподвижные опорные части	87.16 кг
Подвижные опорные части	77.60 кг
Итого на 1 пролетное строение	164.76 кг

Главтранспроект, Гипротранспромстрой г. Москва	Балочный тип Н=2.0м и Н=2.5м	Альбом I
Повышенный путь для выгрузки сыпучих грузов из железнодорожных вагонов	Опорные части пролетного строения. Детали. Закладные уголки промежуточной опоры	Типовой проект 501-3*
		Чертеж-Лист КМ-5

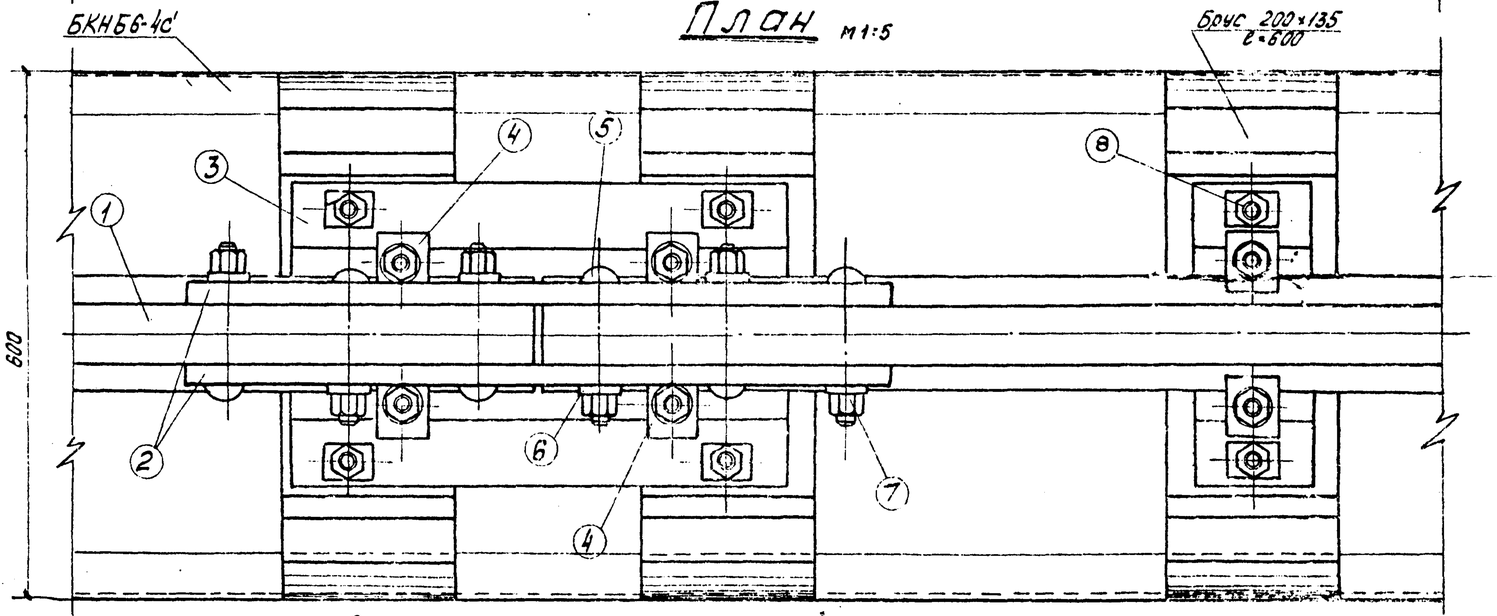
415/2 | 36

Копировал: Стасовых
Сверил: Кудрявцев

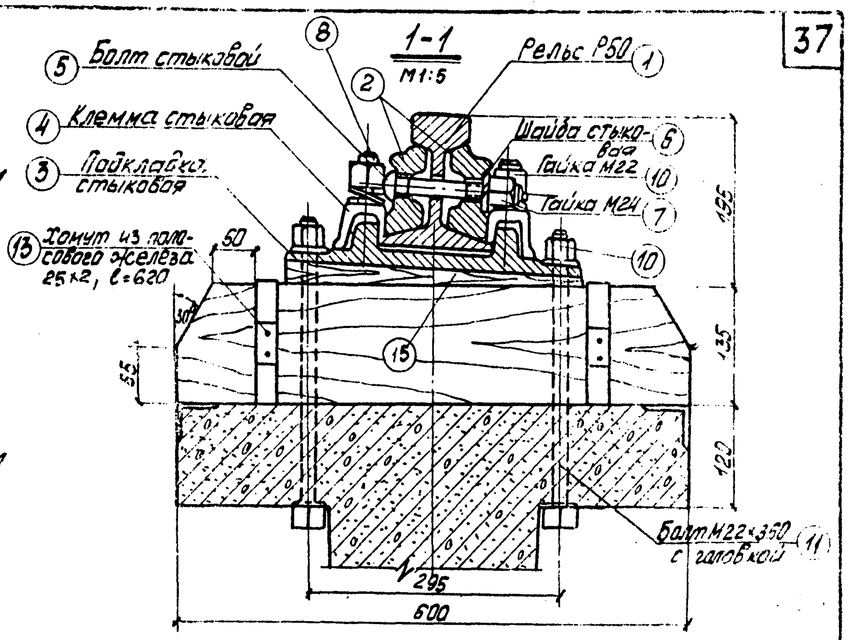
Фасад М1:5



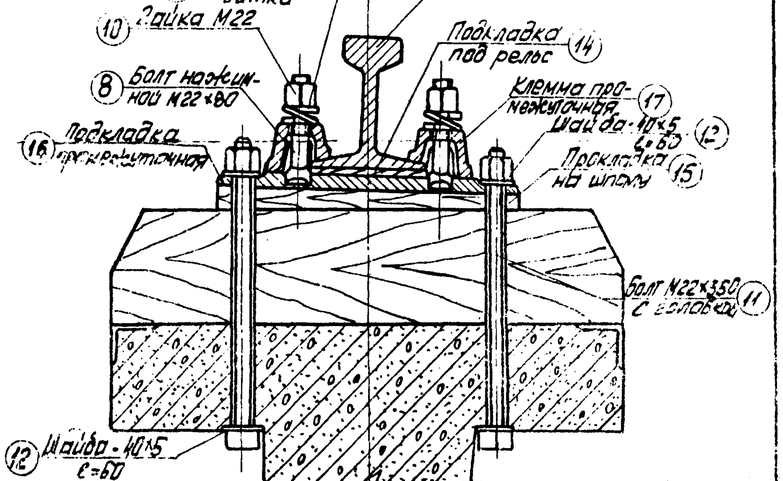
План М1:5



1-1 М1:5



2-2 М1:5



Спецификация стали

Наим. крепления	NN поз	Наименование деталей	Кол-во деталей шт.	Вес в кг: Одной детали	Вес в кг: Всех	Всего	Примечания
Стыковое крепление	1	Рельс типа Р50	—	—	—	88.22	ГОСТ 7174-54
	2	Накладка двухголовая	2	18.77	37.54		ГОСТ 4133-54
	3	Подкладка стыковая	1	33.41	33.41		" 3280-55
	4	Клемма стыковая	4	0.59	2.36		Сталь марки 4
	5	Болт стыковой БМ24×150	6	0.657	3.94		ГОСТ 7633-55
	6	Шайба стыковая	6	0.108	0.648		" 7529-55
	7	Гайка М24	6	0.155	0.93		" 7633-55
	8	Болт нажимной М22×80	4	0.37	1.48		ЧМТУ 5136-55
	9	Шайба В 1.75 витка	4	0.09	0.36		Сталь 65Г
	10	Гайка М22	8	0.15	1.20		Сталь фасф.
	11	Болт М 22×350	4	1.16	4.64		
	12	Шайба- 40×5; ℓ=60	8	0.09	0.72		ГОСТ 103-57
	13	Хомут-25×2; ℓ=620	4	0.25	1.00		"

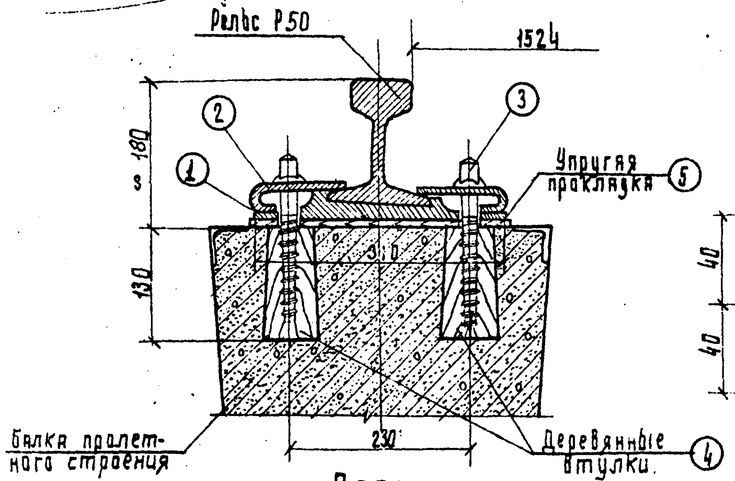
Наим. крепления	NN поз.	Наименование деталей	Кол-во деталей шт.	Вес в кг: Одной детали	Вес в кг: Всех	Всего	Примечания
Стыковое крепление	14	Прокладки под рельс	1	—	—	13.79	Прессов. древес.
	15	Прокладка на шпалу	1	—	—		—"—
Промежуточное крепление	16	Подкладка промежуточ.	1	7.77	7.77		ГОСТ 3280-55
	17	Клемма промежуточ.	2	0.66	1.32		Сталь марки 4
	8	Болт нажимн. М22×80	2	0.37	0.74		ЧМТУ 5136-55
	9	Шайба В 1.75 витка	2	0.09	0.18		Сталь 65г
	10	Гайка М22	4	0.15	0.60		Сталь фасф.
	11	Болт М22×350	2	1.16	2.32		
	12	Шайба -40×5; ℓ=60	4	0.09	0.36		ГОСТ 103-57
	13	Хомут-25×2; ℓ=620	2	0.25	0.50		—"—
	14	Прокладка под рельс	1	—	—		Прессов. древ.
	15	Прокладка на шпалу	1	—	—		—"—
	1	Рельс типа Р50	—	—	—		ГОСТ 7174-54

Гл. инж. пр. Коп Ярославская
Сдал: Рыб
Гл. конструктор Звонко
Нач. отдела Шамина
Руководитель группы Гончаренко
Проверил Гончаренко
Подпись — " — " —
Черновой эскиз Нормальный тип
Чертил Федотов
Рук. группы —"—
Кремнев
Дата выпуска 1973 г.
Главный инж. проекта Нечипоренко
Гл. специалист —"—
Начальник отдела —"—
Руководитель проекта Проектировщик

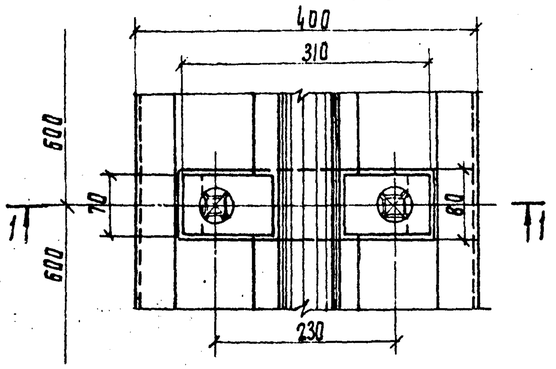
Главтранспроект, Гипротранстрансстрой г. Москва	Балочный тип Н=2.0м и Н=2.5м Альбом II
Повышенный путь для выгрузки сыпучих грузов из железнодорожных вагонов	Деталь крепления рельсов на пролетном строении из подкрановых балок
	Инв. № подл. 501-3
	Марка - Лист КМ-6

415/2 | 37

1-1 м1:5

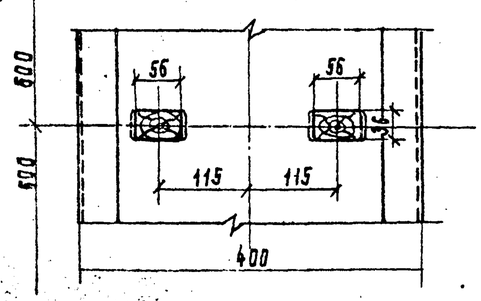


План (вид сверху)

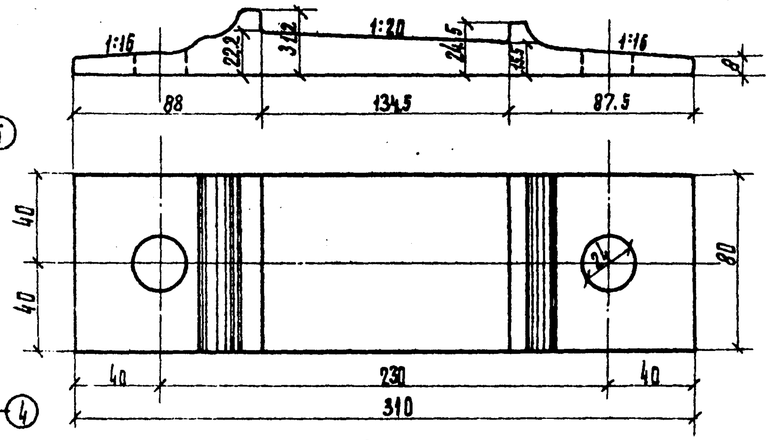


План м1:5

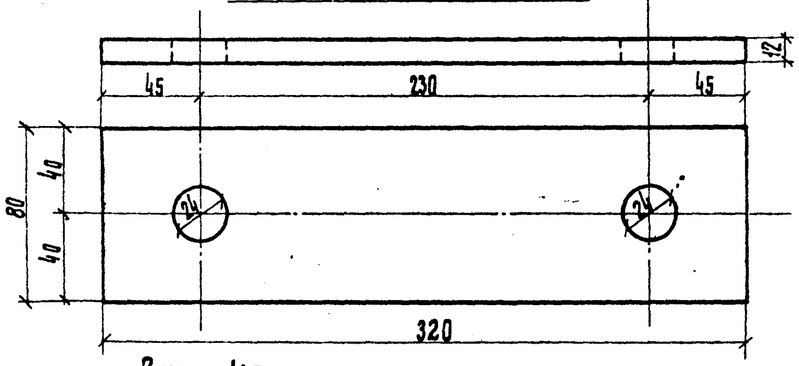
(рельс и съемные части крепления не показаны)



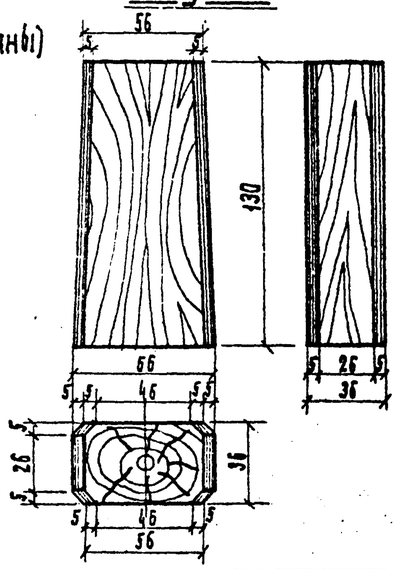
Подкладка м2:1



Упругая прокладка м2:1



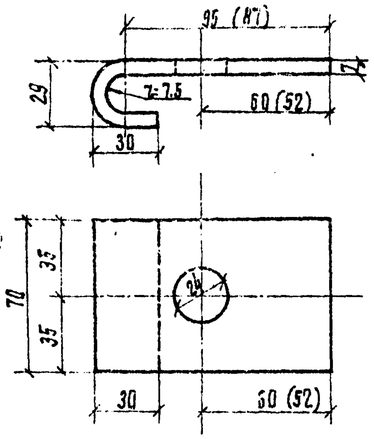
Втулка



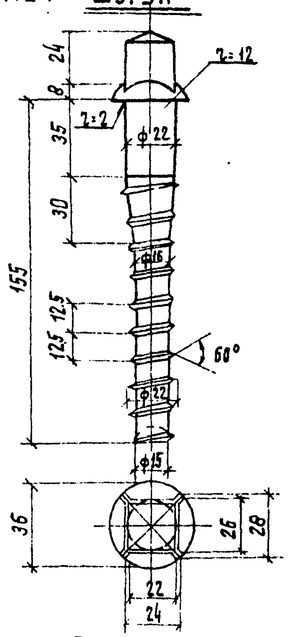
Примечания:

1. Подкладки изготовляются из прокатной полосы по ГОСТ 7056-54 (к рельсам типа Р50).
2. Шурупы завинчивают в рассверленные отверстия d=14мм, глубиной 120мм.
3. Рассверловку отверстий для шурупов в деревянных втулках производят в период укладки рельсов и установки рельсовых креплений.
4. Клеммы подлежат термической обработке по ГОСТ 2052-53 с охлаждением в масле.
5. Шуруп путевой изготовляют по чертежу № 2553 Дружковского метизного завода, Донецкого совнархоза согласно техническим условиям ЧМТУ 5493-56.
6. Деревянные втулку изготовляют из твердой (дубовой или буковой) древесины с антисептированием. Расположение волокон вдоль втулки.
7. Упругие прокладки изготовляют из прессованной древесины (тополь, вяз).
8. Размеры в скобках относятся к клеммам устанавливаемым у стыков рельс.
9. Технические условия на изготовление подкладок, шурупов и пружинных клемм см. альбом чертежей верхнего строения железнодорожного пути.

Пружинная клемма (сталь-ст. 55С2 по ГОСТ 2052-53) м2:1



Шуруп



Спецификация материалов на одно крепление

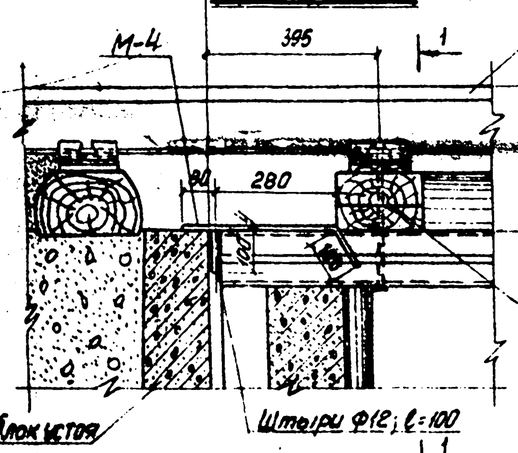
NN поз.	Наименование	Сечение мм	Длина мм	Количество шт.	Измеритель	Вес или объем единицы	Полный вес или объем
1	Подкладка	—	80	1	кг	2.93	2.93
2	Пружинная клемма	70×7	145	2	кг	0.54	1.08
3	Шуруп путевой	—	155	2	кг	0.50	1.00
	Итого металла						4.73
4	Деревянные втулки	—	130	2	м³	0.00028	0.00056
5	Упругая деревянная прокладка	80×10	320	1	м³	0.00030	0.00030
	Итого древесины						0.00086
	Рельс типа Р50 вес 1 пог.м. 51.51 кг						

Гипропрамтранспроект Гипропрамтрансстрой г. Москва	Балочный тип H=2.0 и 2,5 м.	Альбом II
Повышенный путь для выгрузки сыпучих грузов из железнодорожных вагонов	Детали крепления рельсов на балке цельнопереворачиваемого пролетного строения.	Типовой проект 501-3
		Марка-лист КМ-7

415/2 | 38

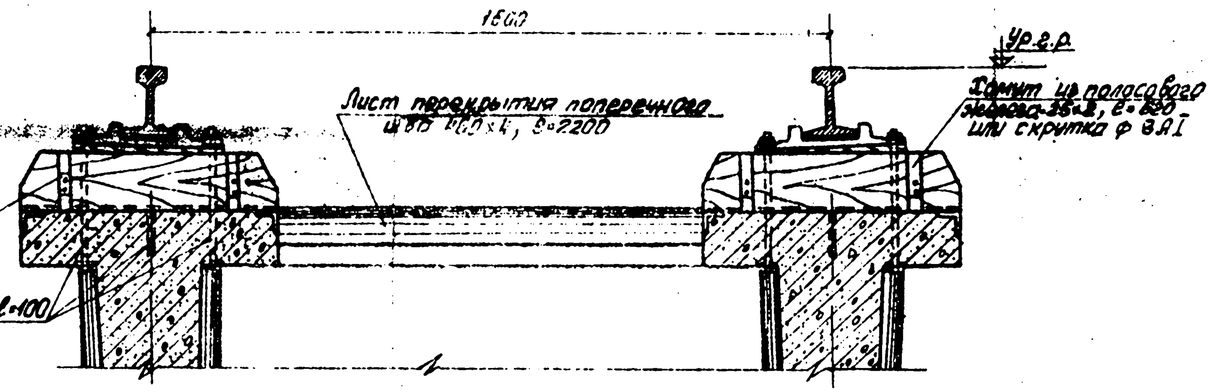
Узел 1

М1:10



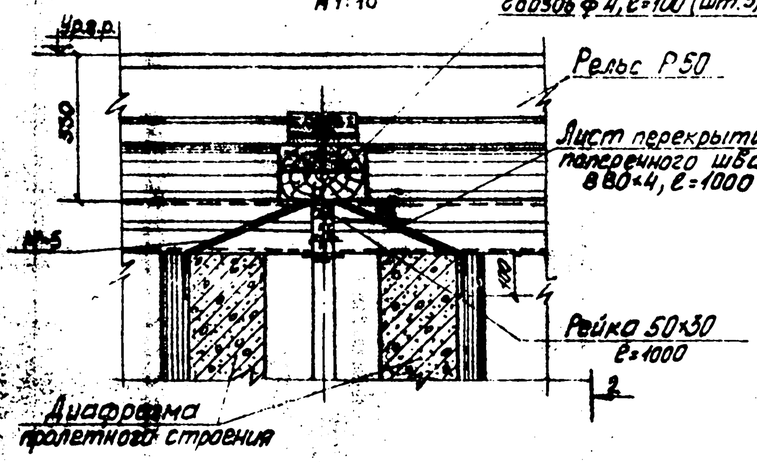
1-1

М1:10



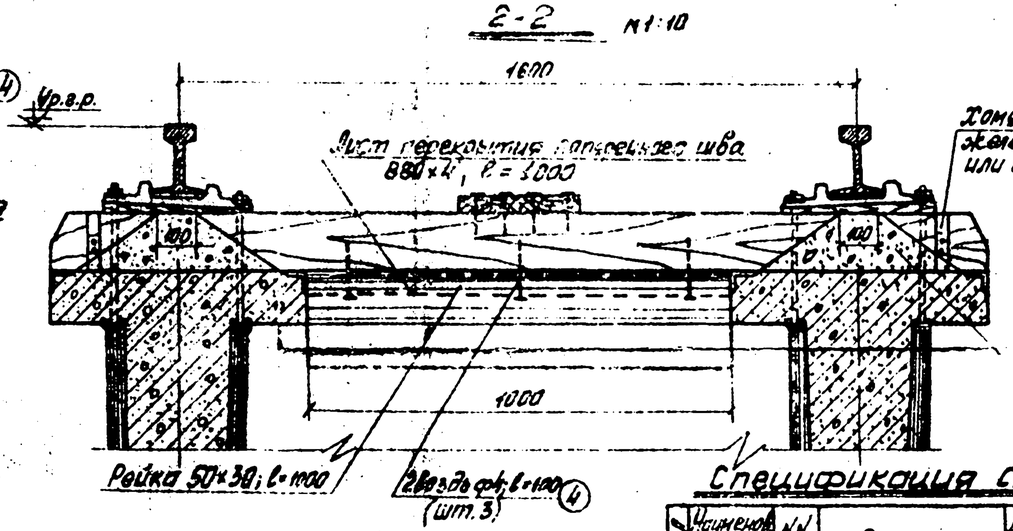
Узел 2

М1:10



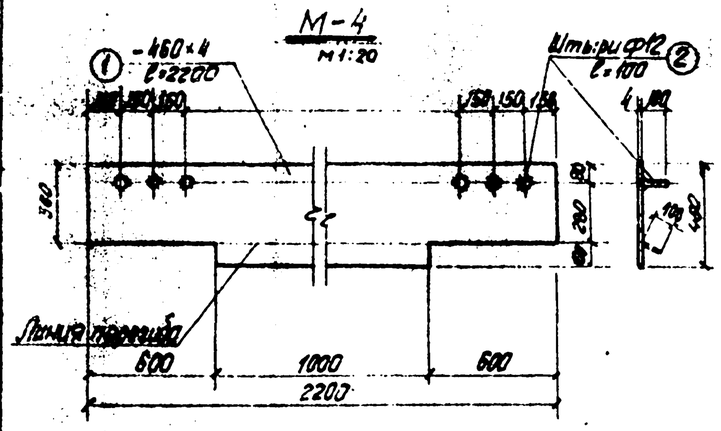
2-2

М1:10



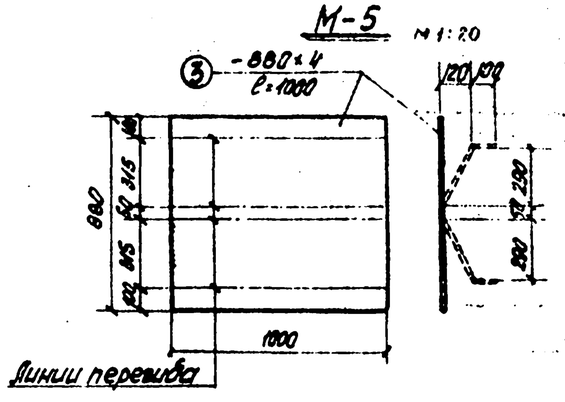
М-4

М1:20



М-5

М1:20



Спецификация стали на узел

Чертеж	Наименование элементов	NN поз.	Сечение	Длина мм	Кол-во штук	Вес кг: общей шт.	Вес кг: всех	Вес кг: общий	Примечание
1	М-4	1	-460×4	2200	1	31.77	31.77	32.31	
		2	Штырь Ф12	100	6	0.09	0.54		
2	М-5	3	-880×4	1000	1	27.63	27.63	27.66	
		4	Гвоздь Ф4	100	3	0.01	0.03		

Объем набетонки на 1 пролетное строение – 0.31 м³

Примечание.

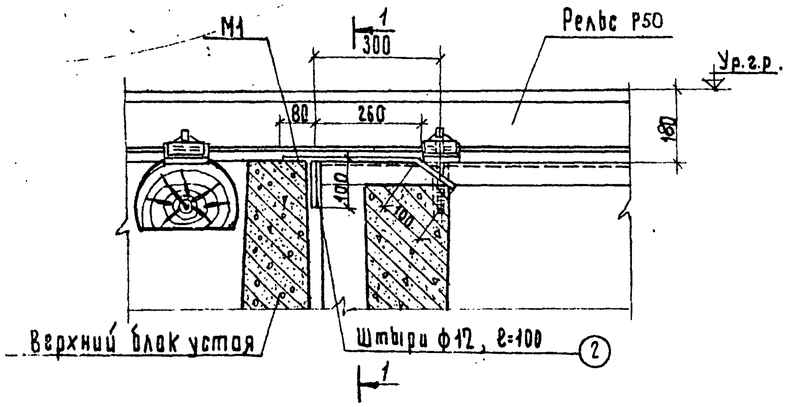
Набетонка в пределах шпального ящика выполняется из бетона марки 100 с примесью металлической стружки или рубленного стального троса.

Главтранспроект Гипропромтранссстрой г. Москва	Балочный тип Н=2.0м и Н=2.5м	Альбом II
Повышенный путь для выгрузки сыпучих грузов из железнодорожных вагонов.	Детали крепления хлебного настила и перекрытия швов на балке БКНБ6-4С' Узлы 1,2	Типовой проект 601-3 К
		Инв. № подл. АС-18

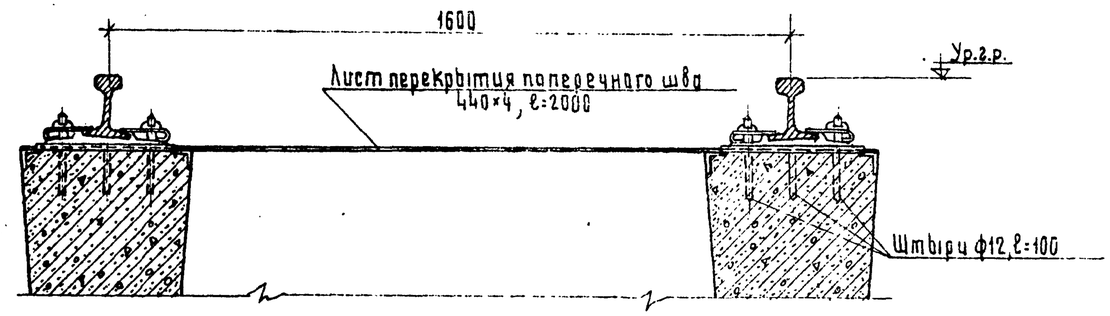
415/2 | 39

Кат. Абазинская Сверил: Т.

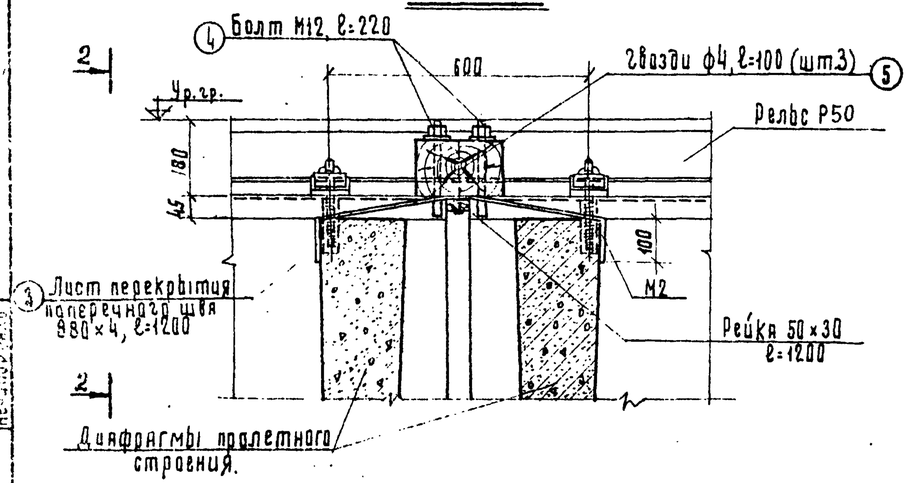
Узел 1 М1:10



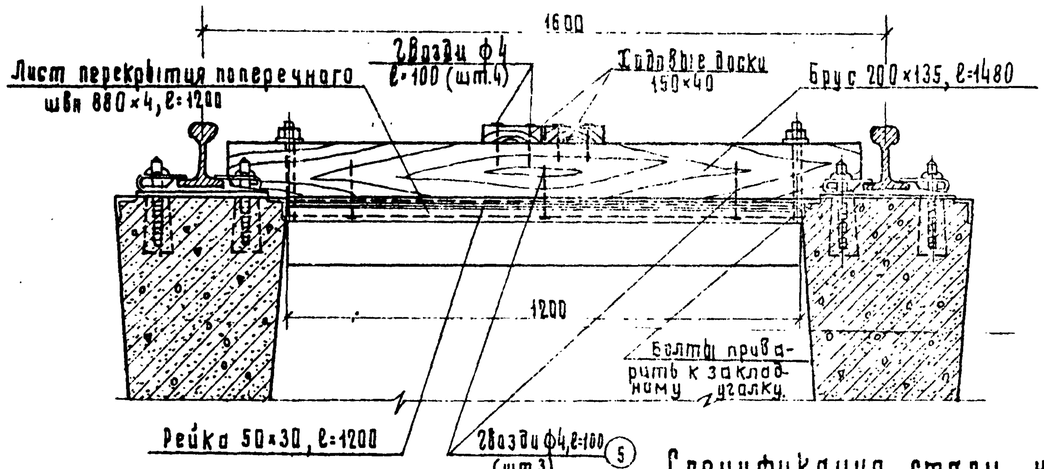
1-1 М1:10



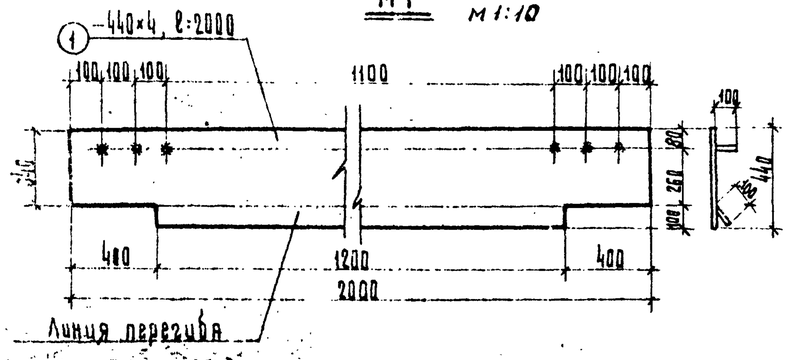
Узел 2 М1:10



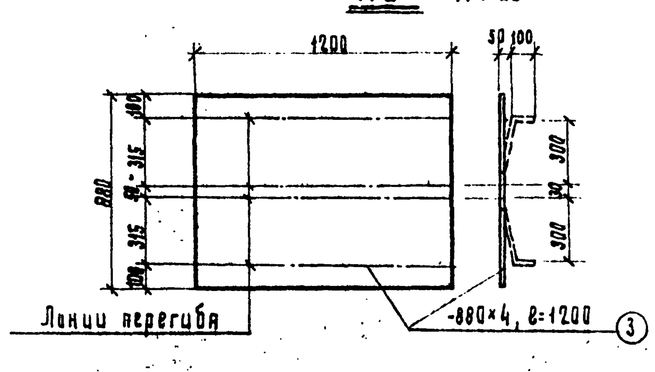
2-2 М1:10



М1 М1:10



М2 М1:20



Спецификация стали на узел.

Узел	Наимен. элемента	№№ поз	Сечение	Длина мм.	Кол-во штук	Вес кг: Одной шт.	Вес кг: Всех	Вес кг: Общий	Примечание
1	М1	1	-440×4	2000	1	27.52	27.52	28.16	
		2	Штырь ф12	100	6	0.09	0.54		
2	М2	3	-880×4	1200	1	33.13	33.13	34.20	
		4	Болт М12	220	4	0.26	1.04		
		5	2 заводь ф4	100	3	0.01	0.03		

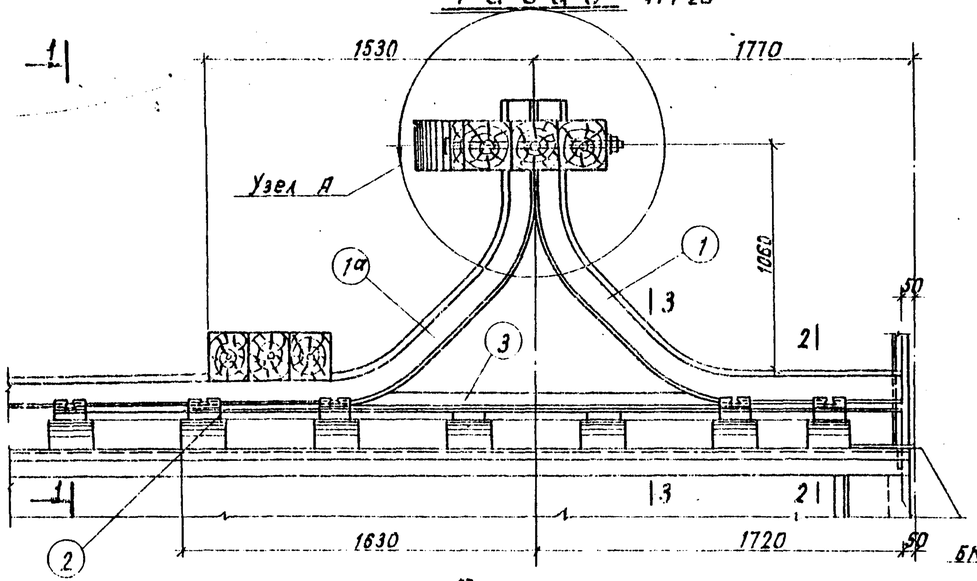
Примечание.

Листы перекрытия швов со всех сторон покрасить горячим битумом.

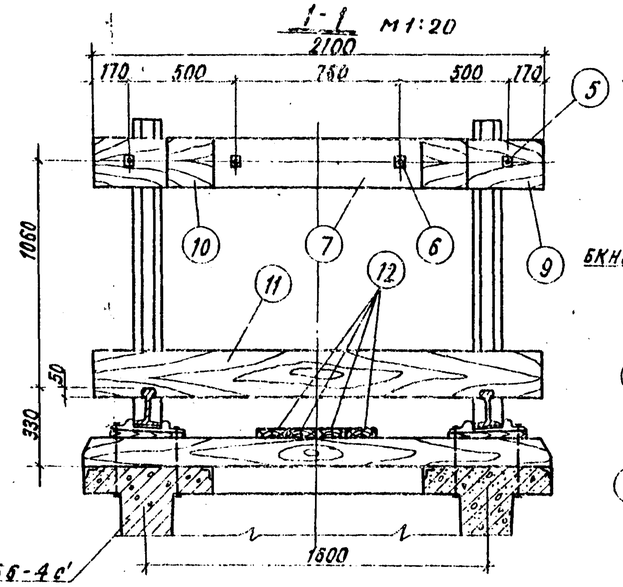
415/2 | 40

Главтранспроект, Гипропромтранспстрой г. Москва	Балочный тип Н=2.0 и Н=2.5м.	Альбом II
Повышенный путь для выгрузки сыпучих грузов из железнодорожных вагонов	Детали крепления хлебного настила и перекрытия швов на цельнолеревозимом пролетном строении (ЦПС-1). Узлы 1, 2	Типовой проект 501-3
		Инв. № подл. АС-19

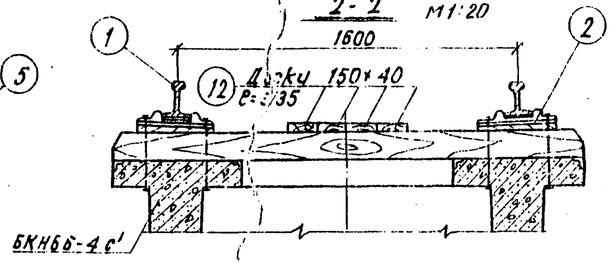
Фасад М1:20



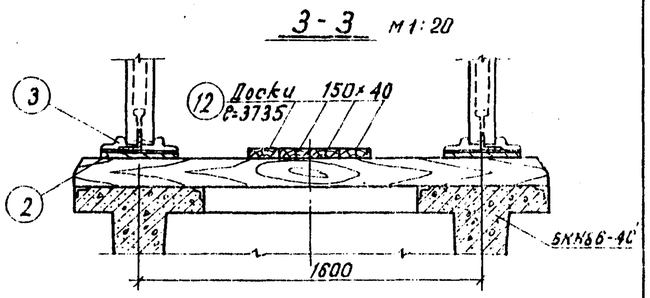
1-1 М1:20



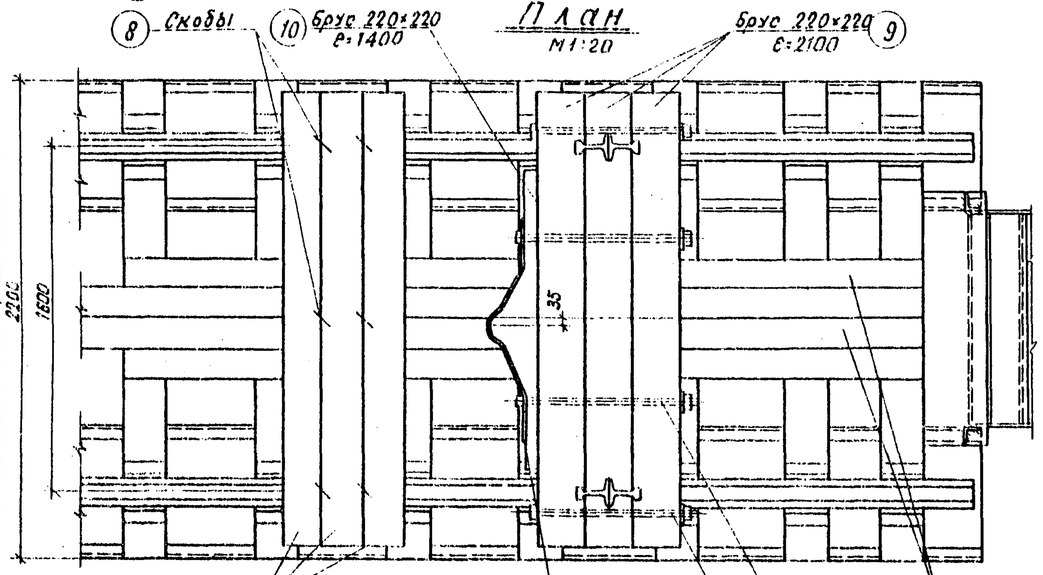
2-2 М1:20



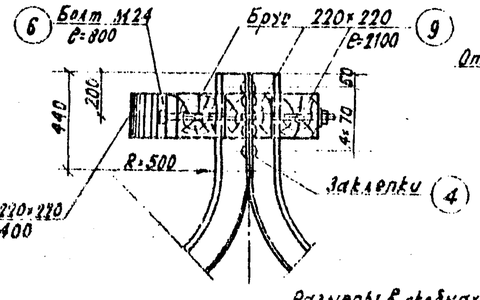
3-3 М1:20



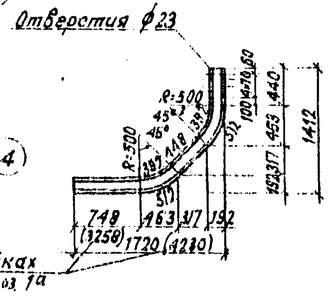
План М1:20



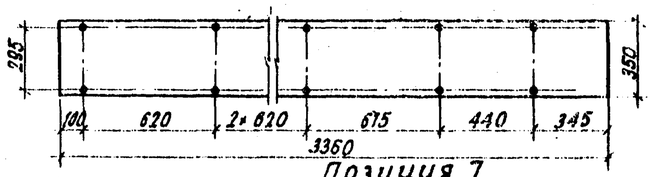
Узел А М1:20



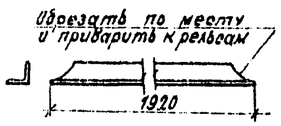
Позиция 1 (1а) М1:50



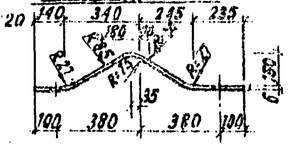
Позиция 2 М1:20



Позиция 3



Позиция 7 М1:20



Спецификация металла на упор

NN поз.	ГОСТ	Сортамент	Сечение мм.	Длина мм.	Колич-во штук	Вес в кг одной штуки	Вес в кг общий
1	7174-54	Рельс Р50 с креплениями	—	2540	2	186.00	372.00
1а	7174-54	—"—	—	5050	2	439.40	878.80
2	82-57*	Лист	350×14	3360	2	129.23	258.46
3	8509-57	∠90×9	—	1920	2	23.42	46.84
4	10299-62	Заклепки	ф 22	75	20	0.30	6.00
5		Болт	ф 24	720	2	2.88	5.76
6		—"—	ф 24	800	2	3.16	6.32
7	82-57*	Ударный лист	220×8	1050	1	14.50	14.50
8	—	Скобы	ф 16	250	6	0.40	2.40
Всего на упор							1591.08

Спецификация брусьев

NN поз.	Сечение мм	Длина мм	Кол-во штук	Объем м³
9	220×220	2100	3	0.31
10	220×220	1400	1	0.07
11	190×220	2100	5	0.21
12	Доски 150×40	3735	4	0.08
Всего на упор				0.73

Примечания

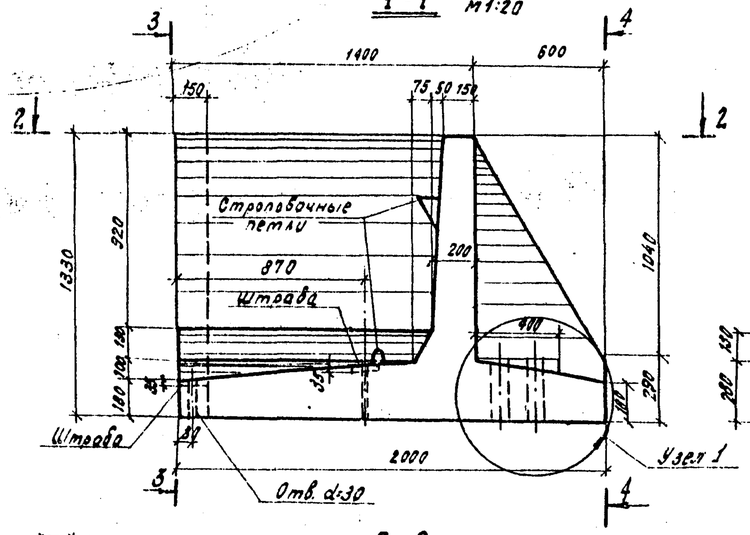
1. Соединение рельсов упоров на заклепках допускается заменять на электросварку; при электродуговой сварке применять электроды Э42.
2. Материалы: заклепки по ГОСТ 10304-62, уголки и листы из стали Ст 3; брусья – сосна I сорта
3. Брусья упора антисептируются.
4. Передний брус окрашивается поперечными полосами, черной и белой красками.

Главтранспроект Гипропромтранспстрой г. Москва	Балочный тип Н=2,0м и Н=2,5м.	Альбом II	41
Повышенный путь для выгрузки сыпучих грузов из железнодорожных вагонов.	Буферный упор под автосцепку	Типовой проект 501-3	415/2
		Марка-лист КМ-8	

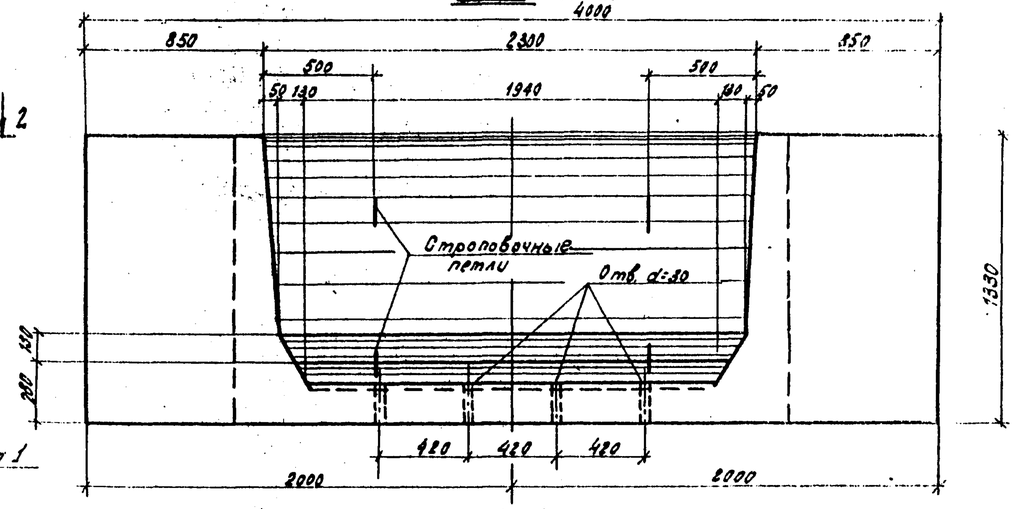
Гл. инж. инст. Ерошкин; Гл. спец. Клюзнер; Рук. группы Кнорозок; Инженер Кнышенко; Техник Рабцевич; Гл. инж. проекта Чечулин; Гл. спец. Земнев; Инженер Рабцевич; Техник Чапаев; Гл. инженер Белянкин 1974г.

копир. Дупат сдал

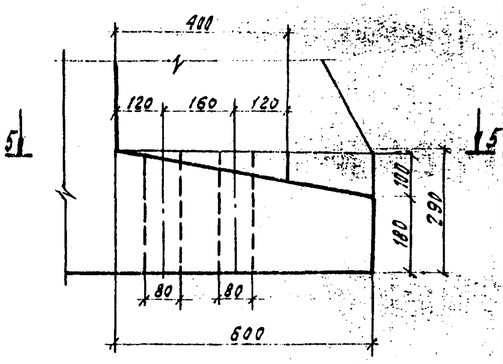
1-1 м1:20



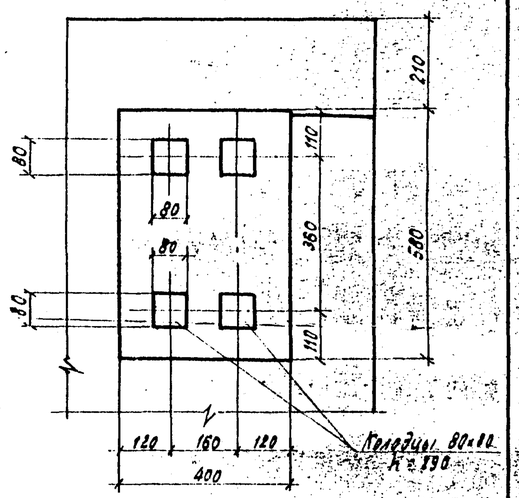
3-3 м1:20



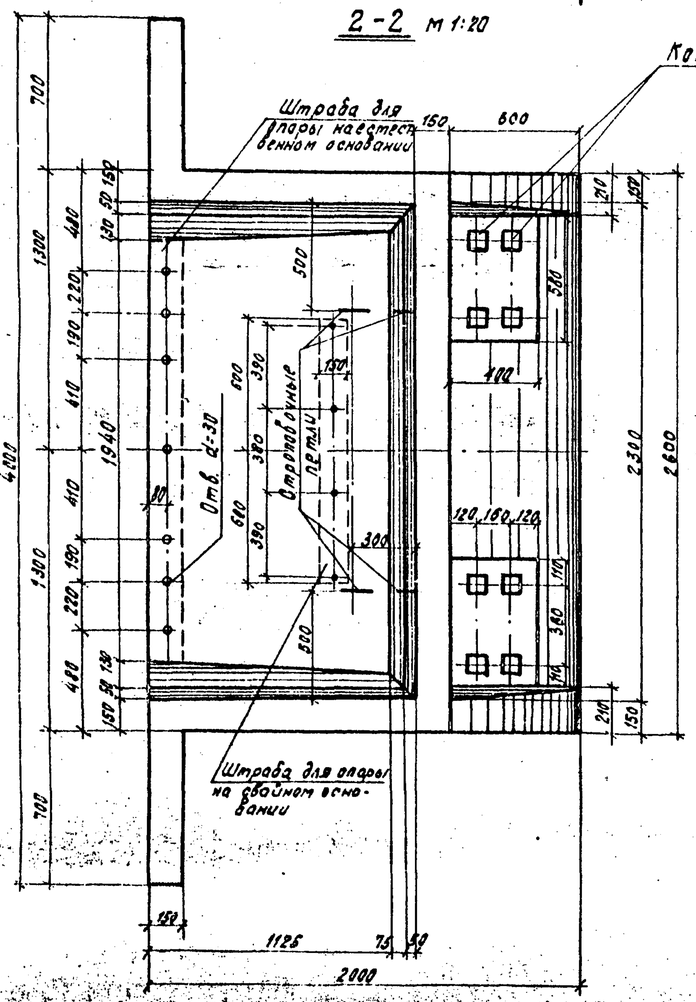
Узел 1 м1:10



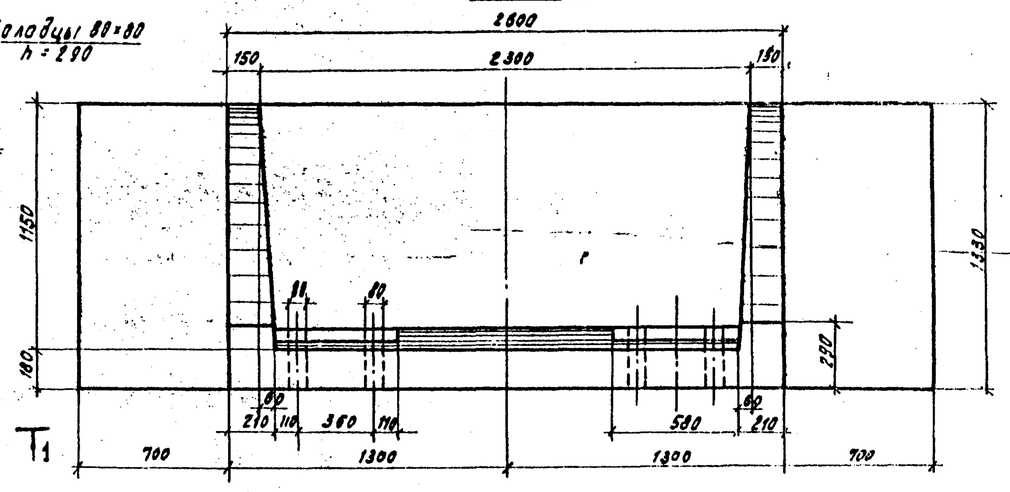
5-5 м1:10



2-2 м1:20



4-4 м1:20



Примечания:

1. Материал блока - бетон 300, по морозостойкости не менее Мрз 100, а при климатических условиях, соответствующих среднемесячной температуре наиболее холодного месяца ниже минус 15°С - не менее Мрз - 200.
2. При изготовлении верхнего блока устоя на месте-строповочные петли и штравы не делать; анкерную арматуру (5ФБАI) устоя закрепить за каркас плиты.

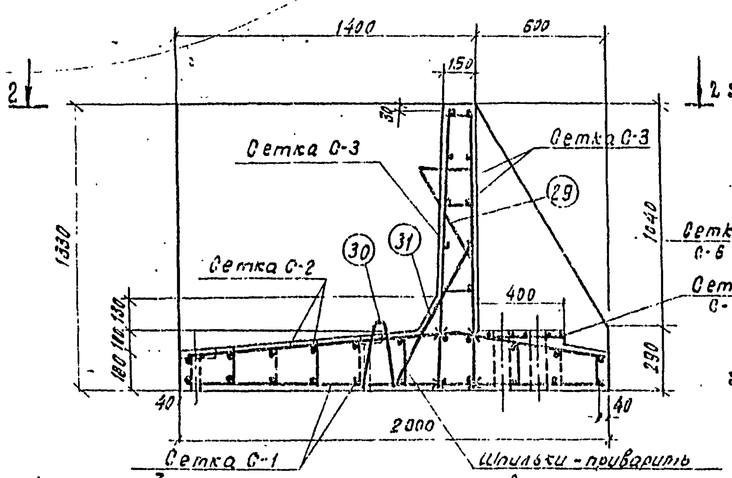
Основные показатели

Марка бетона	Объем бетона м³	Вес блока кг	Вес стали кг	Расход стали на 1м³ бетона кг
300	2.60	6500	295.45	113.5

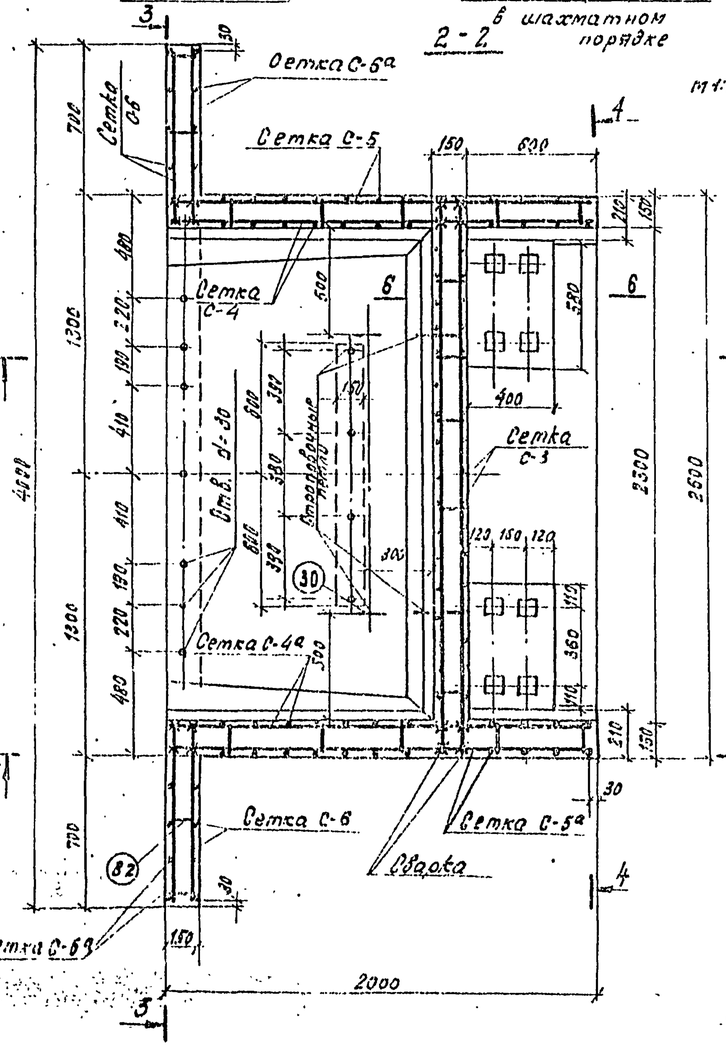
415/2 | 42

Гидротранспроект Гипропромтрансстрой г. Москва	Балочный тип Н=2.0м и Н=2.5м	Альбом V
Поврежденный путь для выгрузки сыпучих грузов из железнодорожных вагонов	Верхний блок устоя Опалубочный чертеж	Типовой проект 501-3 Марка блока КЖ-10

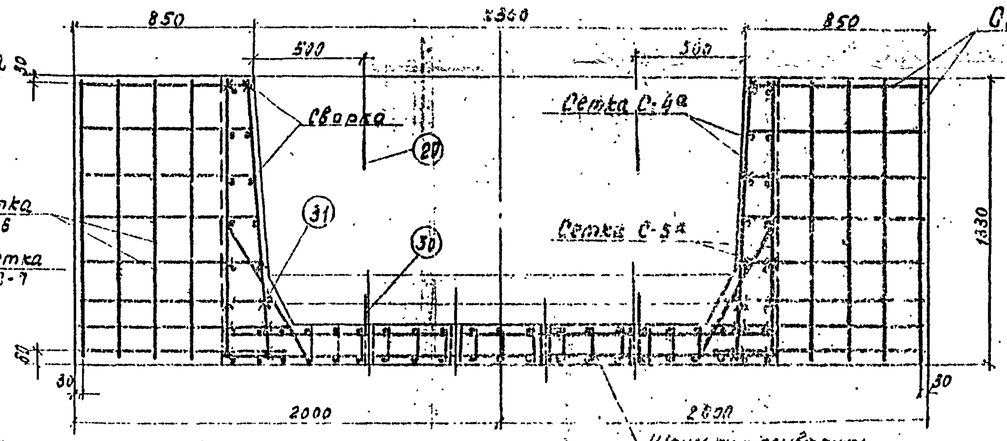
1-1



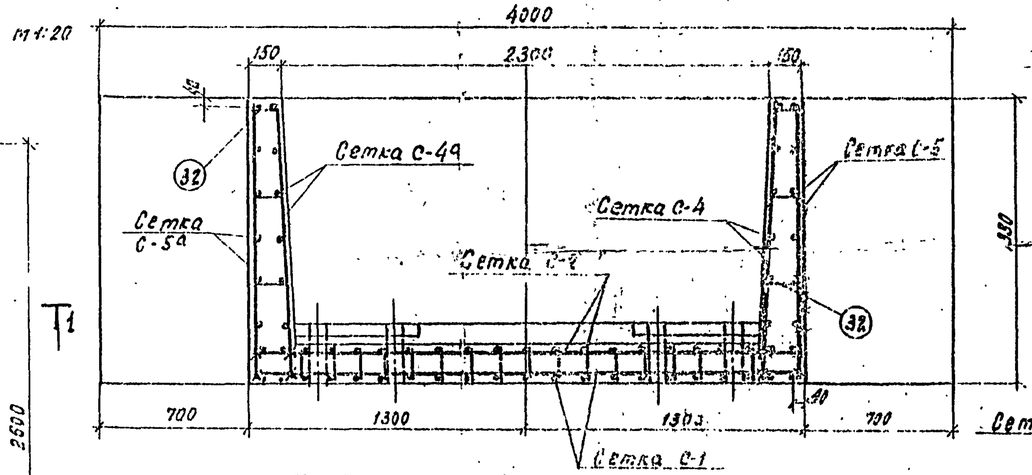
2-2



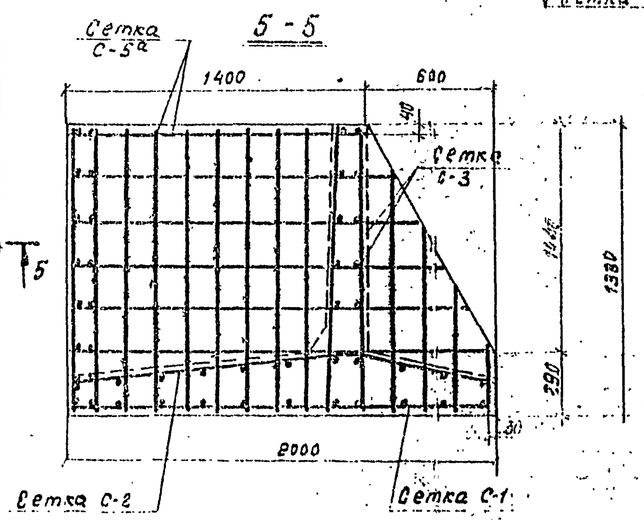
3-3



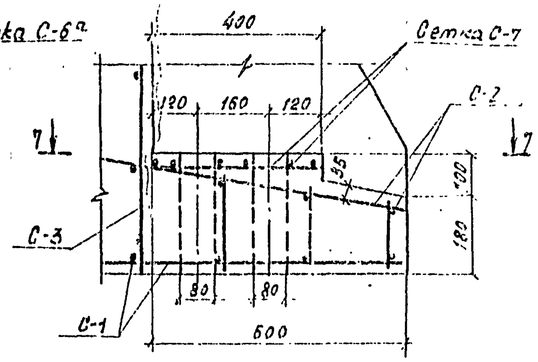
4-4



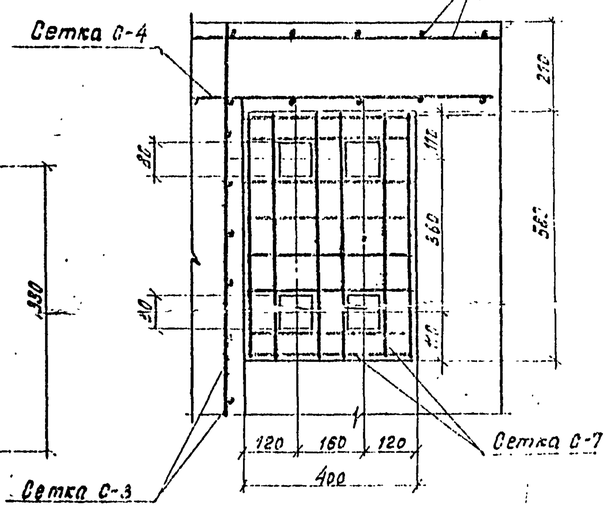
5-5



6-6 М 1:10



7-7 М 1:10



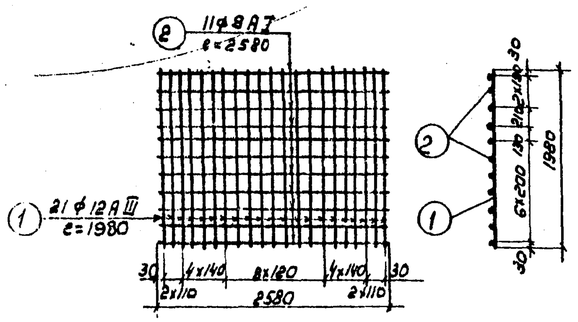
Примечания:

1. Бетонирование опорной площадки производится на мелком гравии или щебне.
2. Арматурные сетки объединяются в пространственный каркас до установки в опалубку.
3. Арматурные сетки, спецификация см. лист КЖС-12.

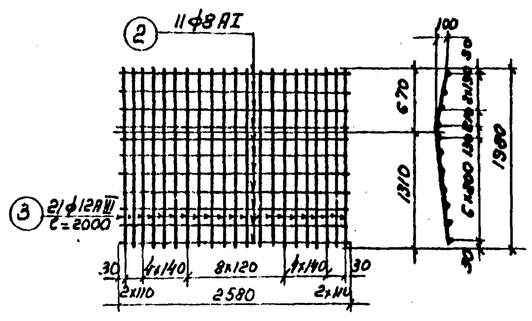
Гл. инж. пр-та	Рябинин				
Нач. отд.	Фёдоров				
Гл. конструктор	Крамник	Главтранспроект Гипропромтранспетрой г. Москва	Балочный тип H=2.0 или H=2.5м	Альбом IV	
Гл. специалист	—	Повышенный путь для выгрузки сыпучих грузов из железнодорожных вагонов	Верхний блок устоя. Армирование	Типовой проект 501-3	
Дата выпуска	1963г.			Марка чертежа КЖ-11	

415/2 | 43

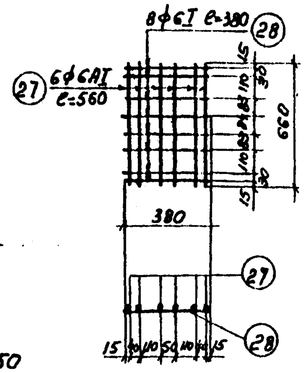
Сетка С-1 М 1:50



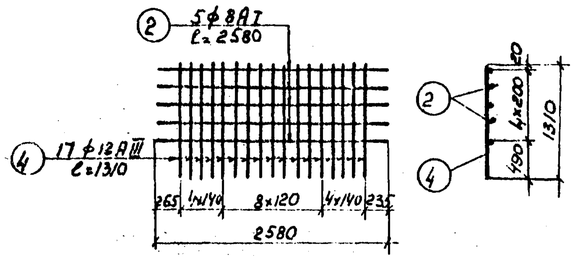
Сетка С-2 М 1:50



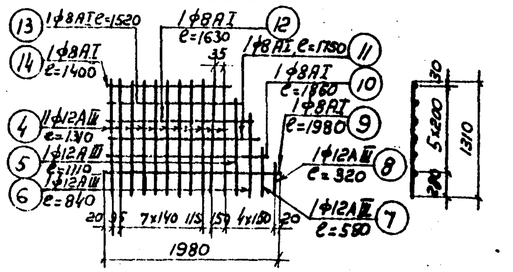
Сетка С-7



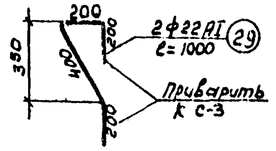
Сетка С-3 М 1:50



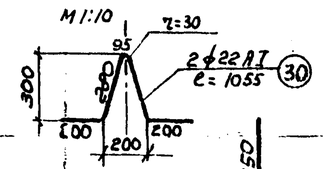
Сетка С-4 М 1:50



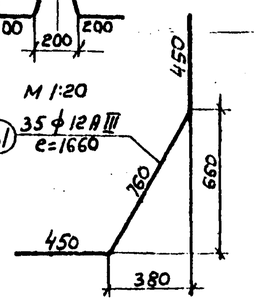
М 1:10



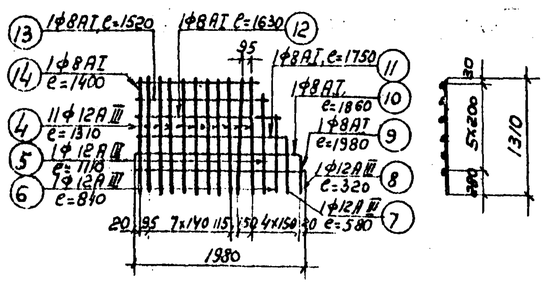
М 1:10



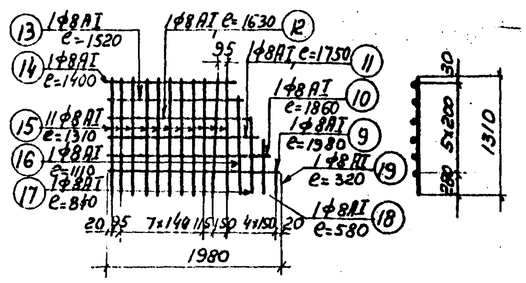
М 1:20



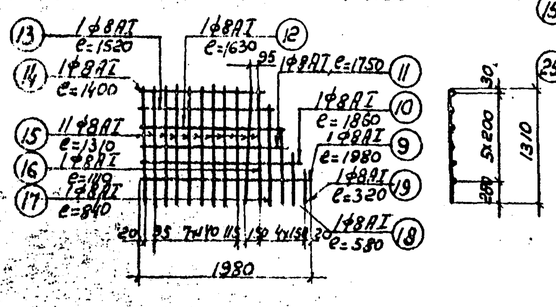
Сетка С-4а М 1:50



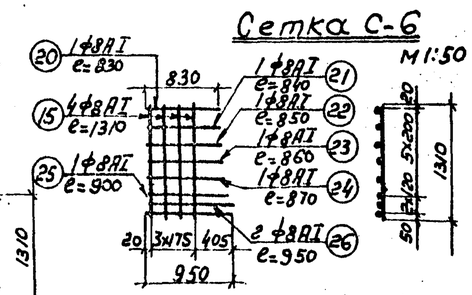
Сетка С-5 М 1:50



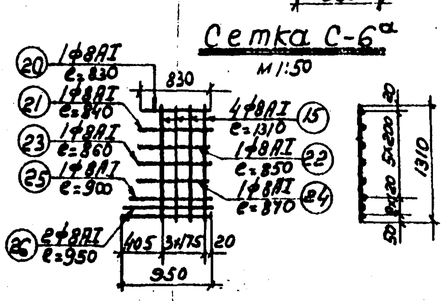
Сетка С-5а М 1:50



Сетка С-6 М 1:50



Сетка С-6а М 1:50



Спецификация арматуры на верхний блок устоя

Сетки или отд. стержни	N поз.	Эскиз	Сечение Ф мм	Длина мм	Кол-во шт.	Общая длина м	Вес кг Позиц.	Вес кг Общий
Сетка С-1 (шт.1)	1	1980	12AIII	1980	21	41.58	37.01	48.22
	2	2580	8AI	2580	11	28.38	11.21	
Сетка С-2 (шт.1)	3	680 1320 2000	12AIII	2000	21	42.00	37.38	48.59
	2	2580	8AI	2580	11	28.38	11.21	
Сетка С-3 (шт.2)	4	1310	12AIII	1310	34	44.54	39.64	49.83
	2	2580	8AI	2580	10	25.80	10.19	
Сетка С-4 (шт.1)	4	1310	12AIII	1310	22	28.82	25.65	38.72
	5	1110	12AIII	1110	2	2.20	1.96	
	6	840	12AIII	840	2	1.68	1.50	
	7	580	12AIII	580	2	1.16	1.03	
	8	320	12AIII	320	2	0.64	0.57	
	9	1980	8AI	1980	2	3.96	1.56	
Сетка С-4а (шт.1)	10	1860	8AI	1860	2	3.72	1.47	
	11	1750	8AI	1750	2	3.50	1.38	
	12	1630	8AI	1630	2	3.26	1.29	
	13	1520	8AI	1520	2	3.04	1.20	
	14	1400	8AI	1400	2	2.80	1.11	
Сетка С-5 (шт.1)	9	1980	8AI	1980	2	3.96	1.56	21.64
	10	1860	8AI	1860	2	3.72	1.47	
	11	1750	8AI	1750	2	3.50	1.38	
	12	1630	8AI	1630	2	3.26	1.29	
	13	1520	8AI	1520	2	3.04	1.20	
Сетка С-5а (шт.1)	14	1400	8AI	1400	2	2.80	1.11	
	15	1310	8AI	1310	22	28.82	11.38	
	16	1110	8AI	1110	2	2.20	0.87	
	17	840	8AI	840	2	1.68	0.66	
	18	580	8AI	580	2	1.16	0.46	
	19	320	8AI	320	2	0.64	0.26	
Сетка С-6 (шт.2)	20	830	8AI	830	4	3.32	1.31	19.41
	21	840	8AI	840	4	3.36	1.33	
	22	850	8AI	850	4	3.40	1.34	
	23	860	8AI	860	4	3.44	1.36	
Сетка С-6а (шт.2)	24	870	8AI	870	4	3.48	1.37	
	25	900	8AI	900	4	3.60	1.42	
	26	950	8AI	950	8	7.60	3.00	
	15	1310	8AI	1310	16	20.96	8.28	
Сетка С-7 (шт.2)	27	560	6AI	560	12	6.72	1.49	2.84
	28	380	6AI	380	16	6.08	1.35	
Отдельные стержни	29	См. чертеж	22AI	1000	2	2.00	5.97	5.97
	30	"	22AI	1055	2	2.11	6.30	6.30
	31	"	12AIII	1660	35	58.10	51.71	51.71
	32	—	6AI	по г.м.		10.00	2.22	2.22

Примечания:

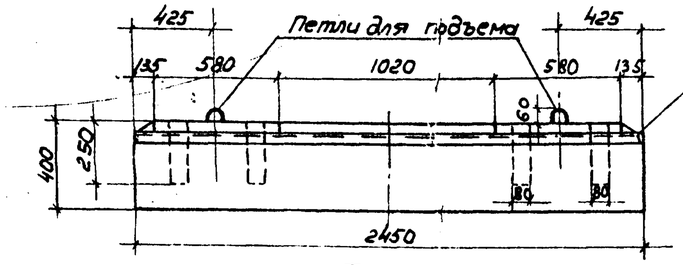
1. Арматурная сталь класса AIII изготовляется из низколегированной стали марки 25 Г2С по ГОСТ 5781-61
2. Арматурная сталь класса A-I изготовляется из углеродистой стали марок В Ст. 3 сп2. В Ст 3 пс2 по ГОСТ 5781-61.
3. Качество сварных сеток должно отвечать требованиям действующих нормативных документов на сварную арматуру для железобетонных конструкций.

Выборка стали

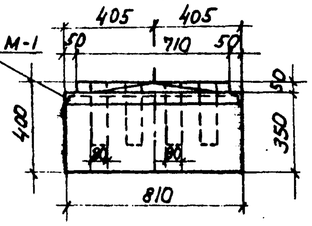
Наименование	Арматур. сталь класса A-III ГОСТ 5781-61	Арматурная сталь класса A-I, ГОСТ 5781-61				Всего
	ф мм	ф мм			Итого	кг
	12	6	8	22		
Верхний блок устоя	196.45	5.06	81.67	12.27	99.00	295.45

415/2	44	
Главтранспроект Стройтранспроект г. Москва	Балочный тип Н=2.0м и Н=2.5м	Альбом I
Повышенный путь для выгрузки сыпучих грузов из железнодорожных вагонов	Верхний блок устоя. Арматурные сетки. Спецификация	Типовой проект 501-3 Марка Лист КЖ-12

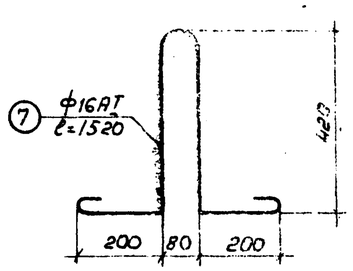
Боковой вид М 1:20



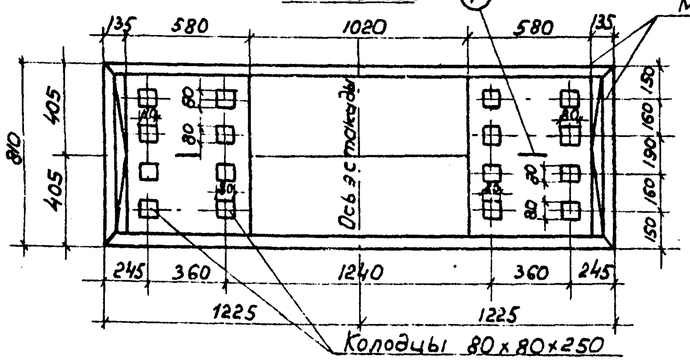
Фасад



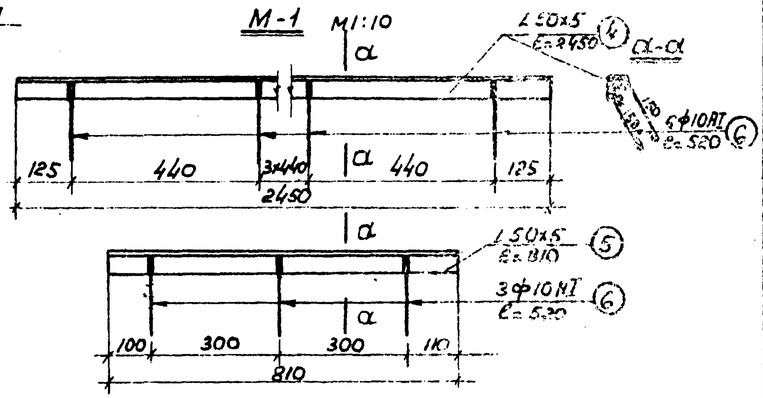
Петля для подъема



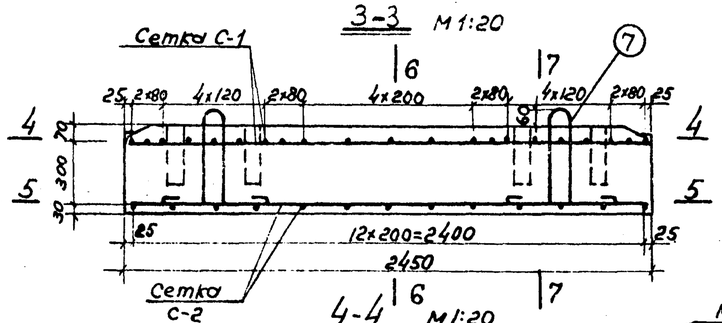
План ⑦ М1:20



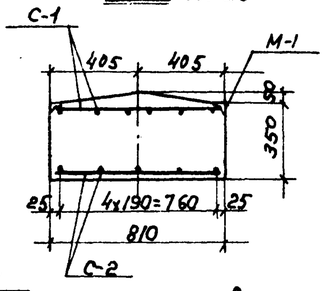
М-1 М1:10



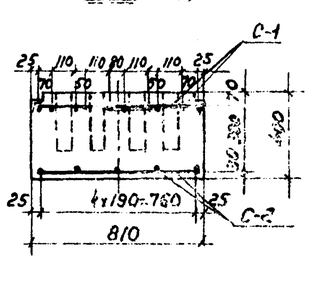
3-3 М1:20



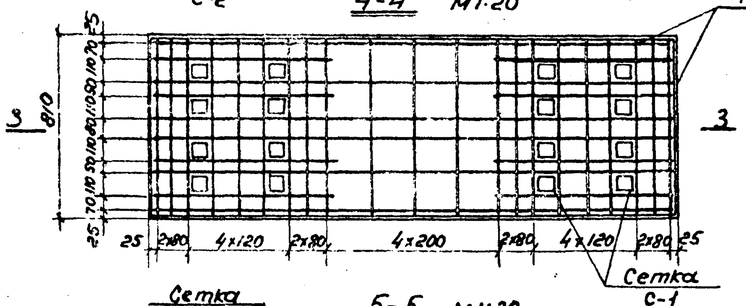
6-6 М1:20



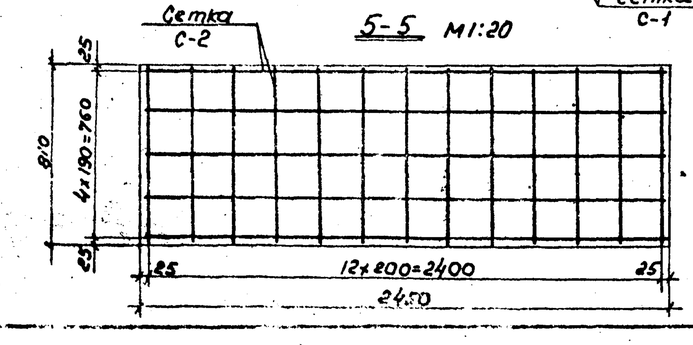
7-7 М1:20



4-4 М1:20



5-5 М1:20



Основные показатели

Марка бетона	Объем бетона м³	Вес блока кг	Вес стали кг	Расход стали на 1м³ бетона кг
300	0.74	1850	89.31	72.3

Примечания:

1. Бетон М300, по морозостойкости не менее Мрз 100, а при климатических условиях, соответствующих среднемесячной температуре наиболее холодного месяца ниже минус 15°С-не менее Мрз 200.
2. Арматурные сетки изготовляются из углеродистой стали класса А-I, марок В Ст.3 сп.2, В Ст. 3 пс2 ГОСТ 380-71.
3. Петли для подъема- сталь А-I по ГОСТ 5781-61 марки В Ст.3-2.
4. Закладные уголки- Ст. 3.

Спецификация арматуры на подферменный блок

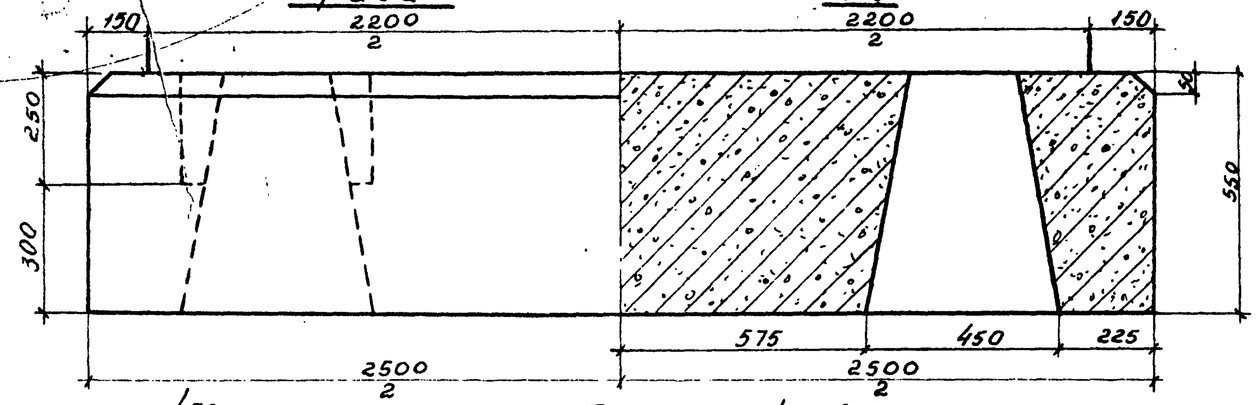
Сетки, Заклад. детали, отд. стерж.	N поз.	Эскиз	Сечение мм.	Длина мм	К-во шт	Общая длина м	Вес кг: Позиц.	Вес кг: Общий
Сетка С-1 (шт.1)	1		ф12АI	2430	6	14.58	12.95	33.59
	2		ф12АI	790	21	16.59	14.74	
	3		ф12АI	830	8	6.64	5.90	
Сетка С-2 (шт.1)	1		ф12АI	2430	5	12.15	10.80	19.92
	2		ф12АI	790	13	10.27	9.12	
М-1 (шт.1)	4		∠50×5	2450	2	4.90	18.47	31.00
	5		∠50×5	810	2	1.62	6.11	
	6		ф10АI	520	20	10.40	6.42	
Отдельные стержни	7		ф16АI	1520	2	3.04	4.80	4.80

Выборка стали на подферменный блок

Наименование элемента	Арматурная сталь класса А-I ГОСТ 5781-61 ф мм: 16	12	10	Прокат Ст. 3 ГОСТ 8509-57 ∠ 50×5	Всего кг
Подферменный блок	4.80	53.51	6.42	24.58	89.31

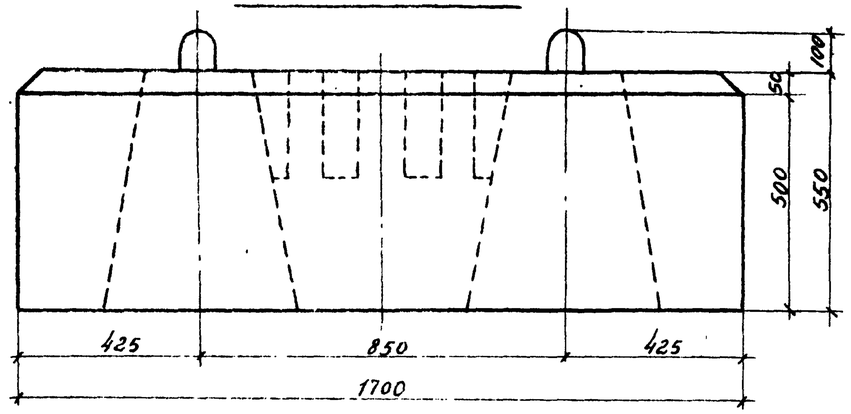
| | | |

Фасад



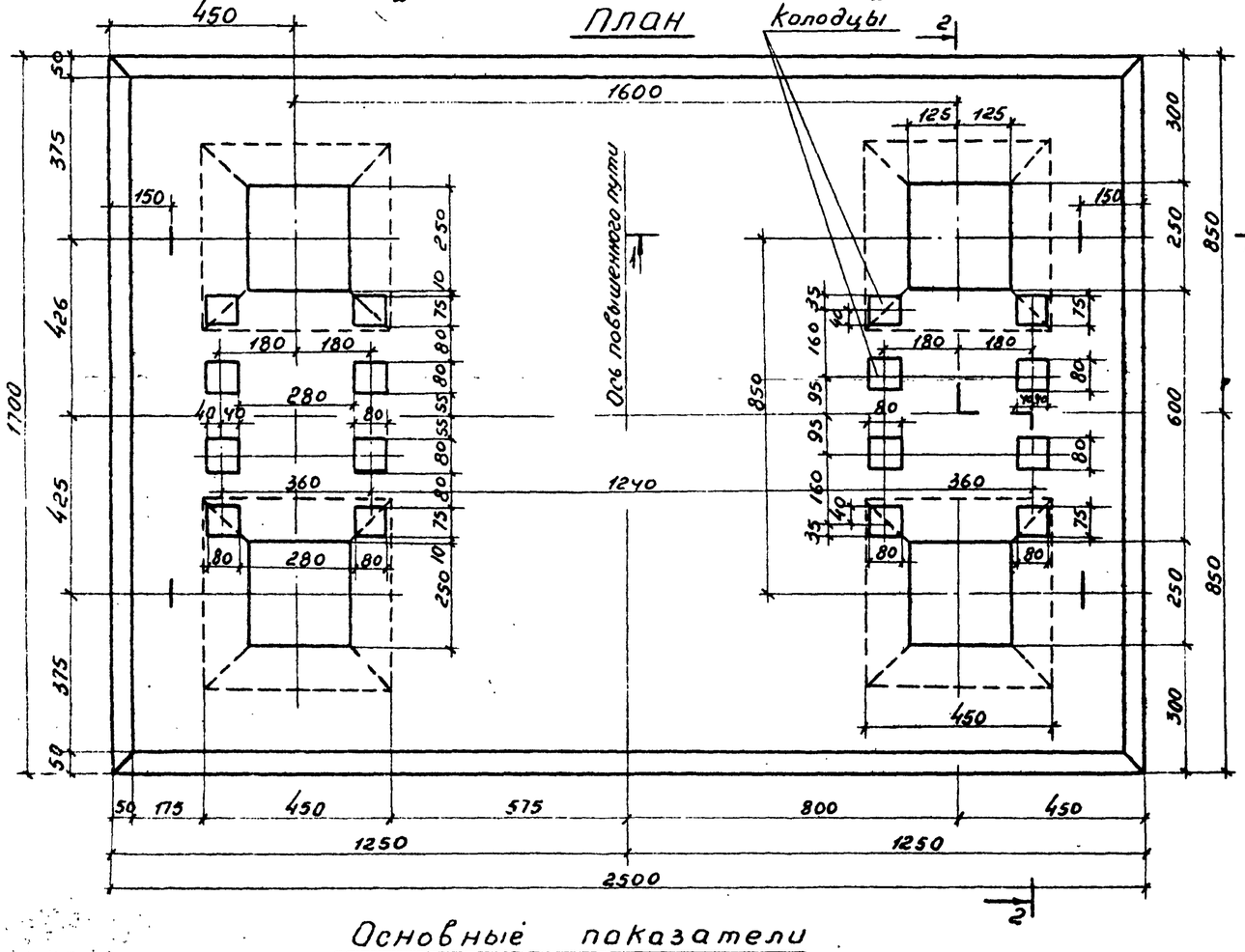
1-1

Боковой вид

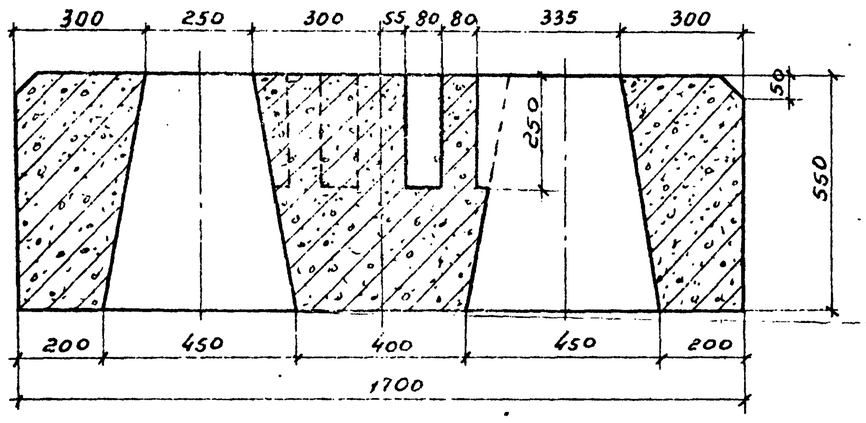


План

Колодцы



2-2



Примечания:

1. Насадка выполняется из бетона марки 300 по морозостойкости не менее Мрз-100, а при климатических условиях среднемесячной температуре наиболее холодного месяца (нижнее минус 15°С) не менее Мрз-200.
2. Колодцы под анкерные болты опорных частей устраиваются за счет установки, при бетонировании насадки, деревянных пробок, обвернутых толью в местах прохода арматуры Каркасов через колодцы; в пробках делаются прорези (штрабы)
3. Масштаб 1:10

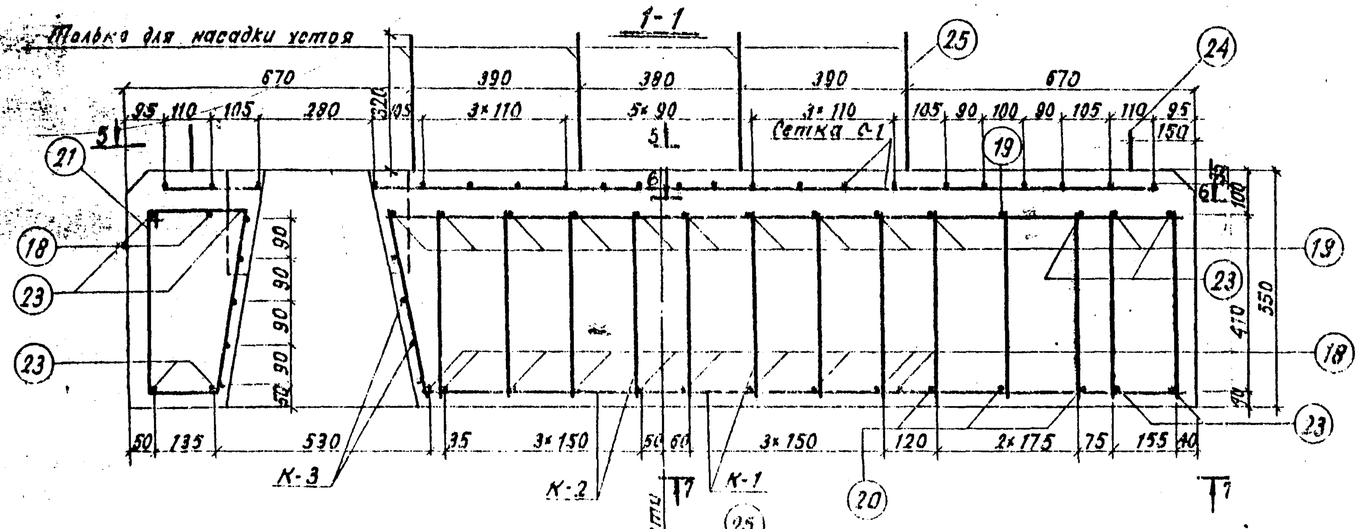
Основные показатели

Марка бетона	Объем бетона м³	Вес блока кг	Вес стали кг	Расход стали на 1м³ бетона кг
300	2.0	5000	22491	112.5

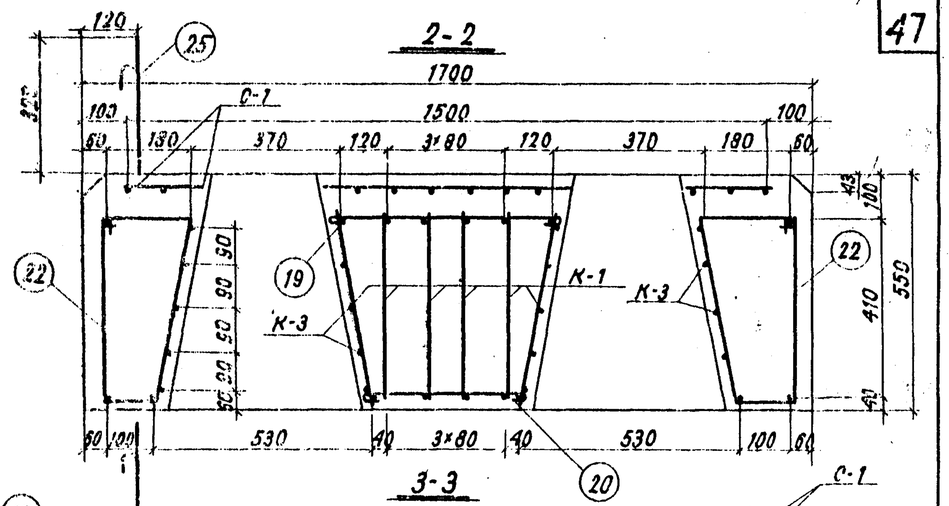
Главтранспроект Гипропротранспстрой г. Москва	415/2	46
Повышенный путь для выгрузки сыпучих грузов из железнодорожных вагонов	Балочный тип Н=2.0м и Н=2.5м. Вариант на свайном основании. Насадка. Опалубочный чертеж.	Альбом II. Типовой проект 5013. Марка-лист КЖ-14

Только для насадки устоя

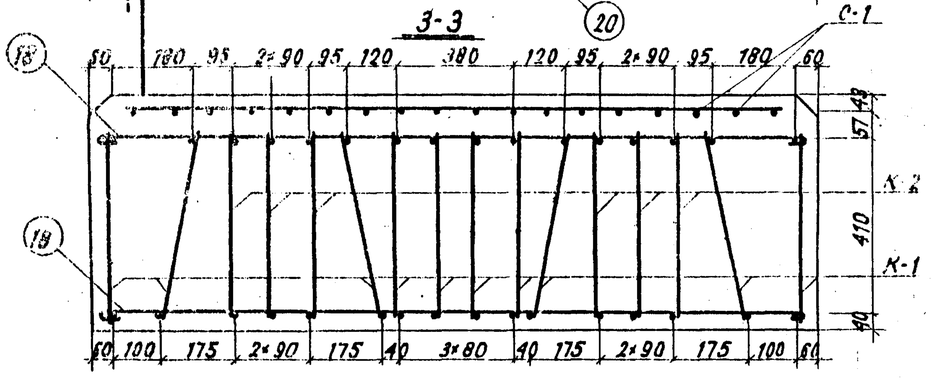
1-1



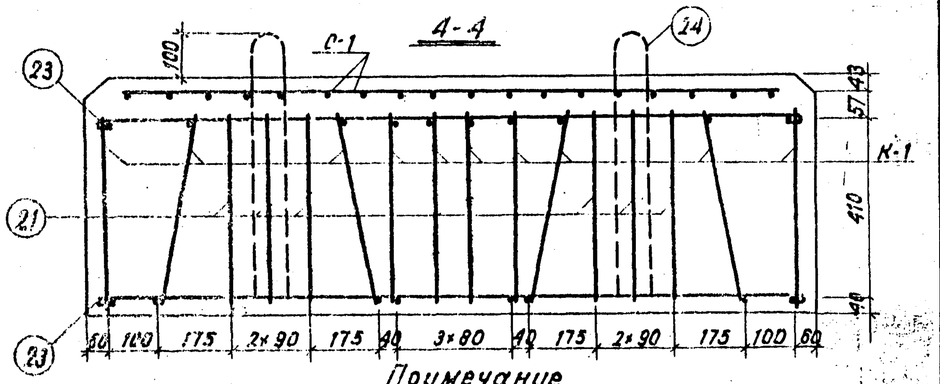
2-2



3-3



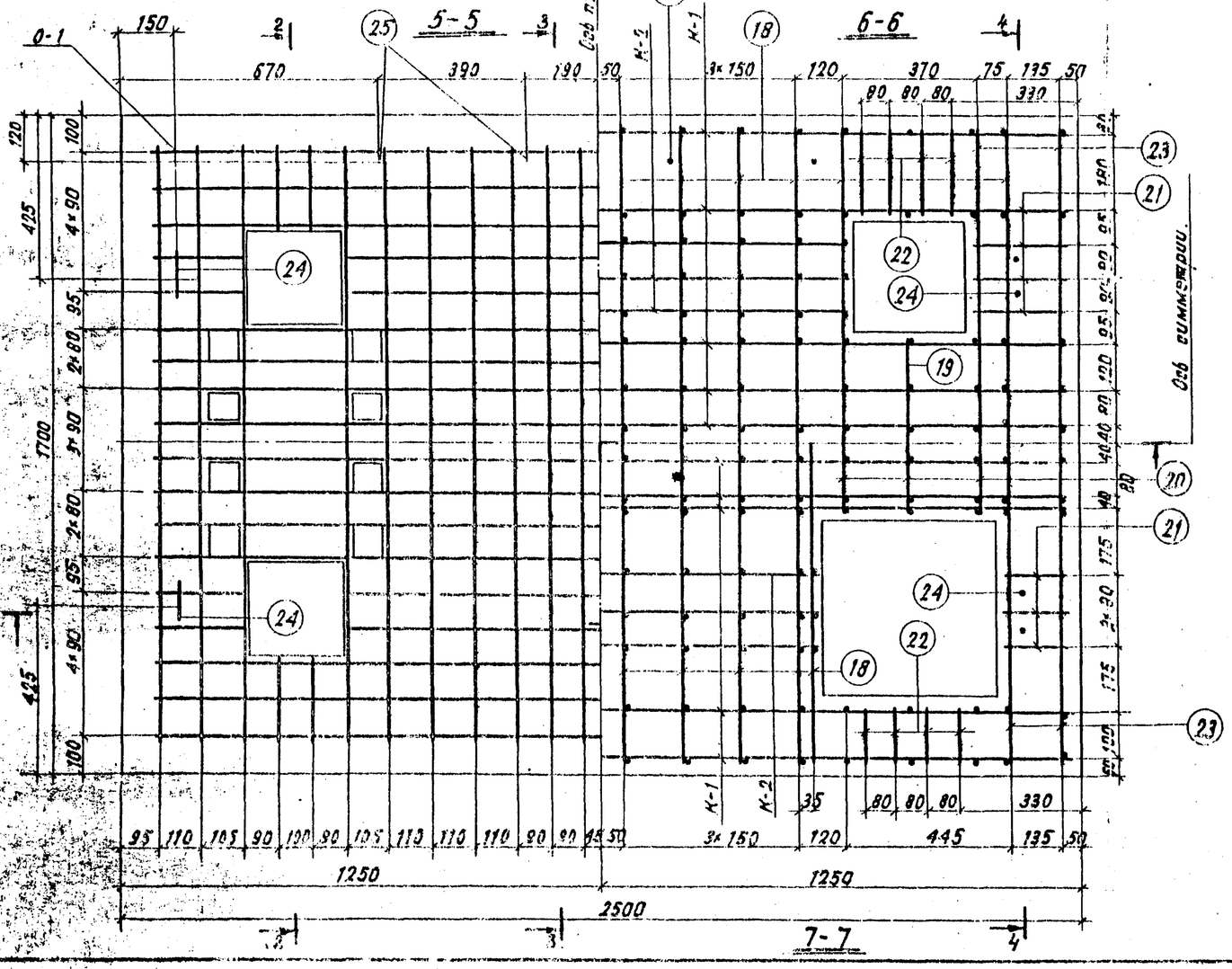
4-4



5-5

6-6

7-7

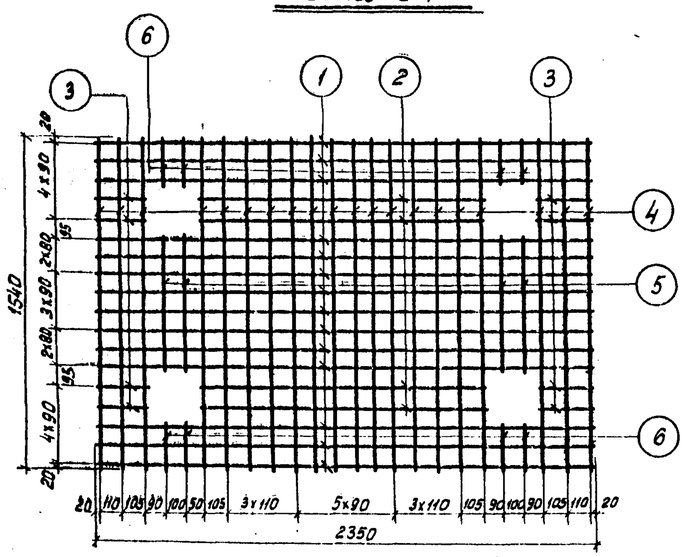


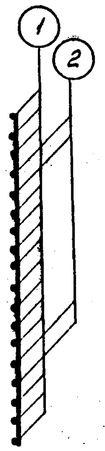
Примечание

1. Спецификация арматуры и детали конструкции каркасов сеток см. лист КЖ-16.
2. Масштаб 1:10.

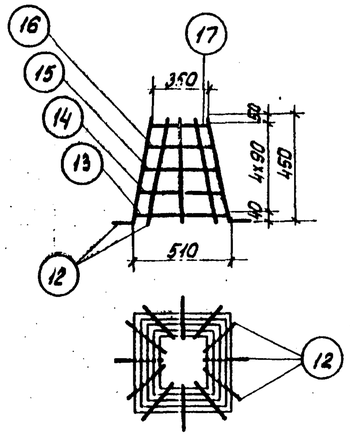
| | | |

Сетка С-1

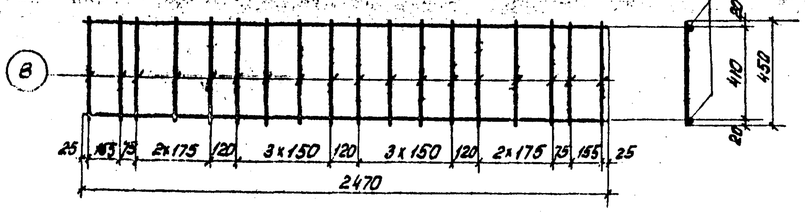




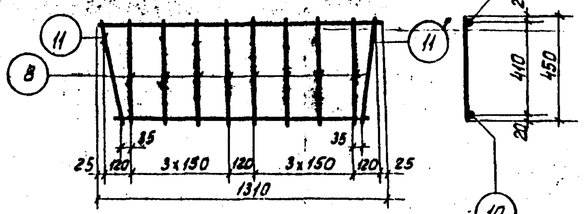
К-3



К-1



К-2



Спецификация арматуры на одну насадку

Сетки, каркасы, отдельн. стержни	N поз.	Эскиз	Сечение мм	Длина мм	К-во шт. на одну насадку	Общая длина м	Вес в кг: Позиц.	Вес в кг: Общий
Сетка С-1 (шт. 1)	1	2350	ф8АI	2350	14	32.90	13.00	29.75
	2	1340	ф8АI	1340	4	5.36	2.13	
	3	245	ф8АI	245	8	1.96	0.80	
	4	1540	ф8АI	1540	20	30.80	12.17	
	5	600	ф8АI	600	4	2.40	0.95	
	6	220	ф8АI	220	8	1.76	0.70	
Каркас К-1 (шт. 10)	7	2470	ф12АIII	2470	20	49.40	43.87	75.87
	8	450	ф8АI	450	180	81.00	32.00	
Каркас К-2 (шт. 6)	9	1310	ф12АIII	1310	6	7.86	7.14	23.94
	10	1140	ф12АIII	1140	6	6.84	6.07	
	8	450	ф8АI	450	48	21.6	8.53	
	11	465	ф8АI	465	12	5.58	2.20	
Каркас К-3 (шт. 4)	12	465 (60)	ф8АI	545	48	26.18	10.33	23.98
	13	470 470 470 470	ф8АI	1980	4	7.92	3.13	
	14	440 440 440 440	ф8АI	1860	4	7.44	2.94	
	15	408 408 408 408	ф8АI	1735	4	6.94	2.74	
	16	374 374 374 374	ф8АI	1595	4	6.38	2.52	
	17	342 342 342 342	ф8АI	1470	4	5.88	2.32	
Отдельные стержни	18	1670	ф8АI	1770	22	38.94	15.38	
	19	530	ф8АI	630	2	1.26	0.50	
	20	330	ф8АI	430	6	2.58	1.02	
	21	177 422 427 222	ф8АI	1320	12	15.84	6.25	
	22	172 422 427 155	ф8АI	1260	16	20.16	7.96	
	23	1670	ф12АIII	1810	8	14.48	12.86	
	24	600 (60)	ф18АI	1600	4	6.40	12.80	
	25	830 830 220	ф22АI	2050	2	4.10	14.6	

Выборка стали на одну насадку

Наименование элемента	Арматурная сталь класса АIII ГОСТ 5781-61 ф	Арматурная сталь класса АI ГОСТ 5781-61 ф			Всего кг
	12	8	18	24	
Надфундаментная часть	69.94	127.57	12.80	–	210.31
Насадка устоя	69.94	127.57	12.80	14.60	224.91

Примечания:

1. Арматура в виде каркасов, сеток и отдельных стержней выполняется из стали класса А-III и А-I по ГОСТ 5781-61.
2. Стержни из арматурной стали класса А-III изготовляются из низколегированной стали марки 25Г2С; поперечные стержни и хомуты, арматурные сетки, монтажные петли и анкера для верхнего блока устоя изготовляются из углеродистой стали класса А-I марки ВСт.3.
3. Арматурные каркасы К-1, К-2 и К-3 с помощью отдельных стержней и хомутов объединяются в пространственный каркас до установки в опалубку.
4. Качество сварных сеток и каркасов должно отвечать требованиям действующих нормативных документов на сварную арматуру для железобетонных конструкций.
5. Извлечение насадок из форм разрешается по достижению бетоном 70% прочности.
6. Масштаб 1:20.

Главтранспроект Гипропромтрансстрой г. Москва	Балочный тип Н=20м и Н=2.5м	Альбом II
Повышенный путь для выгрузки сыпучих грузов из железнодорожных вагонов	Вариант на свайном основании. Насадка. Каркасы, спецификация	Типовой проект 501-3; Марка-лист КЖС-16

415/2 | 48

Расчетные схемы загружения

	Наименование
I	Постоянная нагрузка
II	Постоянная нагрузка + временная нагрузка на призме обрушения
III	Постоянная нагрузка + временная на пролетном строении (основное сочетание)
IV	Постоянная нагрузка + временная на призме обрушения и пролетном строении + тормозная сила (дополнительное сочетание)

Коэффициенты перегрузки для постоянной нагрузки

Наименование нагрузки	П	П
Собственный вес конструкции	1.1	0.9
Собственный вес грунта	1.2	0.9

Коэффициенты перегрузки для временной нагрузки

Схема загружения	Длина загружения	Коэффициент перегрузки
II	—	1.3
III	$\lambda = 5.65$	1.03
IV	$\lambda = 5.65$	1.03

Таблица усилий действующих на устой

Схемы загружения	№	Наименование нагрузок	Сечение по обрезу фундамента: Вертикальн. силы N нормативные	Коэффициент перегруз.	Вертикальн. силы N расчетные	Горизонт. силы H нормативные	Коэффициент перегруз.	Горизонт. силы H расчетные	Плечо	Моменты M нормативные	Моменты M расчетные	Сечение по подошве фундамента: Вертикальн. силы N нормативные	Коэффициент перегруз.	Вертикальн. силы N расчетные	Горизонт. силы H нормативные	Коэффициент перегруз.	Горизонт. силы H расчетные	Плечо	Моменты M нормативные	Моменты M расчетные
			т	—	т	т	—	т	м	тм	тм	т	—	т	т	—	т	м	тм	тм
Постоянная нагрузка		Вес пролетного строения	5.5	1.1	6.1	—	—	—	0.03	-0.165	-0.183	5.5	1.1	6.1	—	—	—	0.00	—	—
		Вес верхнего блока устоя	12.9	0.9	11.6	—	—	—	0.86	-11.10	-10.00	12.9	0.9	11.6	—	—	—	-0.82	-10.6	-10.0
		Вес опоры:																		
		2.45×2.38×0.6×2.4	8.4	"	7.6	—	—	—	0.44	-3.70	-3.34	8.4	"	7.6				0.39	-3.28	-2.92
		2.68×2.38×0.42×2.4	6.4	"	5.8	—	—	—	0.24	-0.154	-1.62	6.5	"	5.8	—	—	—	0.24	-1.56	-1.39
		2.98×2.38×0.60×2.4	10.2	"	9.2	—	—	—	0.13	-1.33	-1.20	10.2	"	9.2	—	—	—	0.09	-0.92	-0.83
		3.23×2.38×0.42×2.4	7.8	"	7.0	—	—	—	0.00	—	—	7.8	"	7.0				0.04	0.31	0.28
		Вес ф та. 3½×4.0	—	—	—	—	—	—	—	—	—	13.7	0.9	12.3	—	—	—	0.00	—	—
		0.25×0.95×2.4	—	—	—	—	—	—	—	—	—	0.6	"	0.5	—	—	—	0.00	—	—
		Вес грунта на передних усто																		
		0.29×0.3×2.38×1.8×0.5	0.19	"	0.17	—	—	—	0.85	0.16	0.15	0.19	"	0.17	—	—	—	0.90	0.17	0.15
		0.29×0.36×2.38×1.8×0.5	0.22	"	0.20	—	—	—	1.17	0.26	0.23	0.22	"	0.20	—	—	—	1.20	0.26	0.24
		0.19×0.30×2.38×1.8	0.23	"	0.21	—	—	—	1.20	0.28	0.25	0.23	"	0.21	—	—	—	1.24	0.29	0.26
		0.25×0.79×2.38×1.8	0.84	"	0.75	—	—	—	1.50	1.26	1.15	0.84	"	0.75	—	—	—	1.52	1.30	1.15
		1.15×1.18×2.38×1.8	—	—	—	—	—	—	—	—	—	5.8	"	5.2	—	—	—	2.22	18.90	11.60
		0.25×0.95×2.38×1.8×0.5	—	—	—	—	—	—	—	—	—	0.5	"	0.46	—	—	—	2.48	1.24	1.14
		Вес грунта на задних усту																		
		1.24×3.79×2.38×1.8	—	—	—	—	—	—	—	—	—	20.1	"	18.0	—	—	—	2.20	-4.44	-3.96
		0.25×0.95×2.38×1.8×0.5	—	—	—	—	—	—	—	—	—	0.5	"	0.45	—	—	—	2.48	-1.24	-1.12
I	1	Всего	52.7		48.6	—	—	—	—	-16.2	-14.6	94.0		85.5	—	—	—		-45.2	-41.2
		Горизонт. давл. от веса грунта																		
		0.5×1.8×0.333×2.4×3.34²	—	—	—	8.0	1.2	9.6	1.11	8.90	10.65	—	—	—	—	—	—	—	—	—
		0.5×1.8×0.333×2.4×3.75²	—	—	—	—	—	—	—	—	—	—	—	—	10.1	1.2	12.1	1.25	12.6	15.1
		0.5×1.8×0.333×1.6×1.3²	—	—	—	0.81	"	0.97	2.98	2.0	2.4	—	—	—	0.8	"	1.0	2.88	2.3	2.8
		-0.5×1.8×0.333×1.6×1.0²	—	—	—	-0.48	"	-0.58	2.37	-1.14	1.38	—	—	—	-0.5	"	-0.6	2.78	-1.3	-1.6
		-0.5×1.8×0.333×2.4×1.2²	—	—	—	-1.0	"	-1.2	0.4	-0.40	-0.48	—	—	—	—	—	—	—	—	—
		-0.5×1.8×0.333×2.4×1.6²	—	—	—	—	—	—	—	—	—	—	—	—	-1.9	"	-2.2	0.54	-1.0	-1.2
	2	Всего гориз. давл. от веса гр-та				7.3		8.8		9.4	11.19				8.5		10.3		12.6	15.1
		Итого постоянная нагрузка (1+2)	52.7		48.6	7.3		8.8		-6.8	-3.4	94.0		85.5	8.5		10.3		-32.6	-26.1
II		Давлен. грунта от врем. нагр.																		
		1.5×11.2×1.3×0.333	—	—	—	12.1	1.3	15.7	2.89	32.6	42.4	—	—	—	12.1	1.3	15.7	3.1	37.5	48.8
		11.2×0.333(0.65×3.34-0.81×1.3) 2.4	—	—	—	9.9	1.3	12.8	1.11	10.9	14.3	—	—	—	—	—	—	—	—	—
		11.2×0.333(0.53×3.75-0.81×1.3) 2.4	—	—	—	—	—	—	—	—	—	—	—	—	11.7	1.3	15.2	1.29	15.1	19.6
	3	Итого давл. грунта от вр. нагр	—	—	—	22.0	—	28.5	—	43.5	56.7	—	—	—	23.8		30.9		52.6	68.4
		Постоянная+временная нагрузка (1+2+3)	52.7	—	48.6	29.3	—	37.3	—	36.7	54.9	94.0	—	85.5	32.3	—	41.2	—	20.0	42.3
III	4	Опорное давл. от времен. нагрузки на пролет. строен. $\alpha = 0.5$ $K = 24.89$ $\lambda = 5.65$	70.0	1.26	88.9	—	—	—	0.03	-2.1	-2.7	70.0	1.26	88.9	—	—	—	0.00	—	—
		Постоянная+времен. нагр. (основное сочетание 1+2+3+4	122.7	—	137.5	29.3	—	37.3	—	34.6	52.2	164.0		174.4	32.3	—	41.2	—	20.0	42.3
IV	5	Опорное давл. от врем. нагр. на пролетном строении	70.0	1.03	71.5	—	—	—	0.03	-2.1	-2.1	70.0	1.02	71.5	—	—	—	0.00	—	—
	6	Тормозная сила с пролета 0.05×14.0×5.65	—	—	—	3.95	1.02	4.0	2.32	9.2	9.3	—	—	—	3.95	1.02	4.0	2.73	10.8	10.9
		Постоян.+врем. нагруз. Основ. сочет. (1+2+3+5+6)	122.7	—	120.1	33.3	—	41.3	—	43.8	62.1	164.0	—	157.0	36.3	—	45.2	—	30.8	53.2

Прочность опоры по обрезу фундамента

Схемы загружения	Усилия от нормативных нагрузок P	M	Геометрические характерис. h	b	F	W	Положение равнодействующей активных сил $e_0 = \frac{M}{P}$	y	$\frac{e_0}{y}$
	т	тм	м	м	м²	м³	м	м	
I	52.7	-6.8	3.23	2.38	7.68	4.14	0.13	1.62	0.08
II	52.7	36.7	"	"	"	"	-0.70	"	0.43 < 0.5
III	122.7	34.6	"	"	"	"	0.28	"	0.17 < 0.6
IV	122.7	43.8	"	"	"	"	0.36	"	0.22 < 0.5

Сечение по подошве фундамента

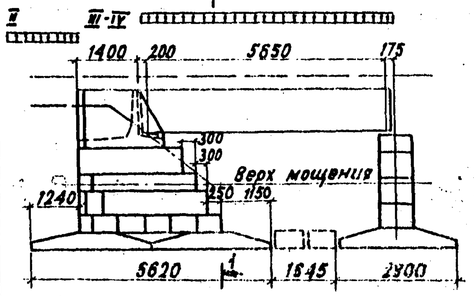
Схемы загружения	Усилия от нормативных нагрузок P	M	Геометрические характеристики h	b	F	W	Положение равнодействующей активных сил $e_0 = \frac{M}{P}$	$\rho = \frac{W}{F}$	$\frac{e_0}{\rho}$
	т	тм	м	м	м²	м³	м	м	
I	94.0	-32.6	5.62	2.4	13.5	12.6	-0.35	0.93	0.38 < 0.5
II	94.0	20.0	"	"	"	"	0.21	"	0.23 < 0.5
III	164.0	20.0	"	"	"	"	0.12	"	0.13 < 0.6
IV	164.0	30.8	"	"	"	"	0.19	"	0.20 < 0.6

Прочность основания по грунту

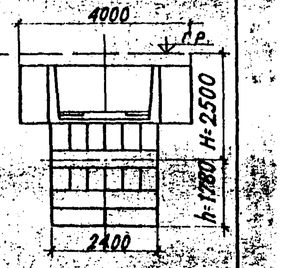
Схемы загружения	Расчетные усилия P	H	M	Против скольжения: Коэффициент трения	$\frac{H}{\gamma P} \le 0.8$	Против опрокидывания: $e_0 = \frac{M}{P}$	y	$\frac{e_0}{y} \le 0.7$	Давление на грунт
	т	т	тм	—	—	м	м	—	кг/см²
I	85.5	10.3	-26.1	0.5	0.25	0.31	2.81	0.11	0.40 0.92
II	85.5	40.3	42.3	"	0.98	0.50	"	0.18	0.95 0.27
III	174.4	44.3	42.3	"	0.52	0.24	"	0.09	1.61 0.93
IV	157.0	44.3	53.2	"	0.58	0.34	"	0.12	1.56 0.72

Расчетная схема

1 вдоль оси эстакады



Вид по 1-1

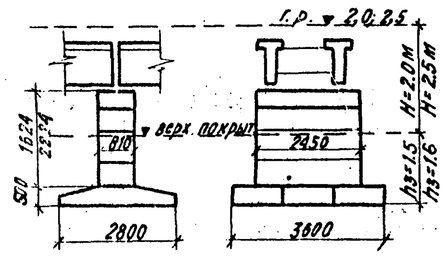


Расчет ведет: Рудянко
Проверил: Кнорозок
Гл. инженер: Кравцунов
Нач. отдела: Рудянко
Конт. группа: 1973 г.

Главтранспроект Гипропромтранспстрой г. Москва	Балочный тип H=2.5 м	Альбом III
Повышенный путь для выгрузки сыпучих грузов из железнодорожных вагонов	Расчет устоя	Типовой проект 501-3
		Марка-лист РС-1
	415/2	49

Копия верна

Расчетная схема опор



Расчетные схемы загружения

NN схем	Наименование
I	Постоянная нагрузка
II	I + временная на одном пролете
III	II + тормозная сила
IV	I + временная на обеих пролетах
V	IV + тормозная сила

Нормативные нагрузки

NN п/п	Наименование нагрузок		Высота эстакады H=2.5м	Высота эстакады H=2.0м
1	Постоянная нагрузка	Собственный вес левого пролетного строения т	5.5	5.5
2		Собственный вес правого пролетного строения т	5.5	5.5
3		Собственный вес опоры т	10.5	8.5
4		Собственный вес фундамента т	10.3	10.3
5		Собственный вес земли на уступах т	17.6	16.3
6	Временная нагрузка загружены оба пролета	Равномерно-распределенная нагрузка K (α=0.5) т/пм	24.68	24.68
7		Площадь линии влияния W м²	2.85	2.85
8		Нагрузка KW т	70.5	70.5
9		Торможение с пролетного строения Нт=0.05×14.0×5.65 т	4.0	4.0
10	Временная нагрузка загружен один пролет	Равномерно-распределенная нагрузка K=(α=0.5) т/пм	21.09	21.09
11		Площадь линии влияния W м²	5.85	5.85
12		Нагрузка KW т	123.0	123.0
13		Торможение с пролетного строения Нт=0.05×14.0×5.65 т	4.0	4.0

Прочность сечения по обрезу фундамента

Схемы загружения	Высота эстакады	Геометрические характеристики h м	b м	F м²	W м³	Положение равнодействующей активных сил: Нормативные нагрузки P т	M т·м	$e_0=\frac{M}{P}$	y=0.40	$\frac{e_0}{y}\le\frac{0.5}{0.6}$
I	2.0	0.81	2.45	1.98	0.27	19.5	0.0	0.00	"	0.00
	2.5	"	"	"	"	21.5	0.0	0.00	"	0.00
II	2.0	"	"	"	"	90.0	12.3	0.14	"	0.35
	2.5	"	"	"	"	92.0	12.3	0.13	"	0.33
III	2.0	"	"	"	"	90.0	18.9	0.21	"	0.52
	2.5	"	"	"	"	92.0	21.2	0.23	"	0.58
IV	2.0	"	"	"	"	142.5	0.0	0.00	"	0.00
	2.5	"	"	"	"	144.5	0.0	0.00	"	0.00
V	2.0	"	"	"	"	142.5	6.6	0.05	"	0.00
	2.5	"	"	"	"	144.5	8.9	0.06	"	0.00

Коэффициенты перегрузки

Загружения	Наименование	
Загружен один пролет	Длина загружения	5.65
	ε	0.985
	Основное сочетание	1.28
	Дополнительное сочетание	1.02
Загружены два пролета	Длина загружения	11.65
	ε	0.85
	Основное сочетание	1.27
	Дополнительн. сочетание	1.01

Таблица усилий действующих на опору

Схемы загружения	Наименование нагрузок	Балочный тип H=2.5м: Вертикальные силы P нормативная нагрузка	коэфф. перегрузки	расчетная нагрузка	плечо	Моменты M нормативным	расчетным	Балочный тип H=2.0м: Вертикальные силы P нормативная нагрузка	коэфф. перегрузки	расчетная нагрузка	плечо	Моменты M нормативным	расчетным
—	—	т	—	т	м	т·м	т·м	т	—	т	м	т·м	т·м
I	1	5.5	0.9	4.95	0.175	-0.965	-0.85	5.5	0.9	4.95	0.175	-0.963	-0.87
	2	5.5	1.1	6.05	0.175	0.965	1.05	5.5	1.1	6.05	0.175	0.968	1.05
	3	10.5	1.1	11.6	—	—	—	8.5	1.1	9.3	—	—	—
	4	10.3	1.1	11.3	—	—	—	10.3	1.1	11.3	—	—	—
	5	17.6	1.2	21.1	—	—	—	16.3	1.2	19.6	—	—	—
	Итого по обрезу ф-1А а=1+2+3	21.5	—	22.6	—	—	0.2	19.5	—	20.3	—	—	0.2
	Итого по подошве ф-1А ф=а+4+5	49.4	—	55.00	—	—	0.2	46.1	—	51.2	—	—	0.2
II	8	70.5	1.28	90.05	0.175	12.3	15.8	7.05	1.28	90.05	0.175	12.3	15.8
	Итого по обрезу ф-1А а+8	92.0	—	112.6	—	12.3	16.0	90.0	—	110.3		12.3	16.0
	Итого по подошве ф-1А ф+8	119.9	—	145.0	—	12.3	16.0	116.6	—	141.2		12.3	16.0
III	8	70.5	1.02	72.0	0.175	12.3	12.6	70.5	1.02	72.0	0.175	12.3	12.6
	9	H=4.0	1.02	H=4.08	2.24 2.74	8.9 11.0	9.1 11.2	H=4.0	1.02	H=4.0	1.64 2.4	6.6 8.	6.7 8.7
	Итого по обрезу ф-1А а+8+9	92.0	—	94.6	—	21.2	21.9	90.0	—	92.3	—	18.9	19.5
	Итого по подошве ф-1А ф+8+9	119.9	—	127.0	—	23.3	24.0	116.6	—	123.2	—	20.9	21.3
IV	12	123.0	1.27	156.2	—	—	—	123.0	1.27	156.2	—	—	—
	Итого по обрезу ф-1А а+12	144.5	—	178.8	—	—	0.2	142.5	—	176.5	—	—	0.2
—	Итого по подошве ф-1А ф+12	172.4	—	211.2	—	—	0.2	169.1	—	207.4	—	—	0.2
V	12	123.0	1.01	124.2	—	—	—	123.0	1.01	124.2	—	—	—
	13	H=4.0	1.01	H=4.04	2.24 2.74	8.9 11.0	9.1 11.2	H=4.0	1.01	H=4.04	1.64 2.14	6.6 8.6	6.7 8.7
	Итого по обрезу ф-1А а+12+13	144.5	—	146.8	—	8.9	9.3	142.5	—	144.5	—	6.6	6.9
	Итого по подошве ф-1А ф+12+13	172.4		179.3	—	11.0	11.4	169.1	—	175.4	—	8.6	8.9

Прочность основания по грунту

Схемы загружения	Высота эстакады	Расчетные усилия P т	H м	M т·м	Геометрические характеристики h м	b м	F м²	W м³	Давление на грунт кг/см²: σmax	σmin	Положение равнодействующей активных сил: Нормативн. нагрузки Pт	Mт	$e_0=\frac{M}{P}$	$\rho=\frac{W}{F}$	$\frac{e_0}{\rho}\le 0.1$
I	2.0	46.1		0.0	2.8	3.58	10.0	4.68	0.46	0.46	46.1	0.0	0.00	0.468	0.0
	2.5	49.4		0.0	"	"	"	"	0.49	0.49	49.4	0.0	0.00	"	0.0
II	2.0	116.6		12.3	"	"	"	"	1.4	0.9	116.6	12.3	0.11	"	0.24
	2.5	119.9	—	12.3	"	"	"	"	1.5	0.94	119.9	12.3	0.10	"	0.21
III	2.0	116.6		20.9	"	"	"	"	1.67	0.67	116.6	20.9	0.18	"	0.39
	2.5	119.9	4.05	23.3	"	"	"	"	1.7	0.7	119.9	23.3	0.20	"	0.43
IV	2.0	169.1		0.0	"	"	"	"	1.69	1.69	169.1	0.0	0.00	"	0.0
	2.5	172.4	—	0.0	"	"	"	"	1.7	1.7	172.4	0.0	0.00	"	0.0
V	2.0	169.1		8.6	"	"	"	"	1.9	1.6	169.1	8.6	0.05	"	0.0
	2.5	172.4	4.05	11.0	"	"	"	"	2.0	1.5	172.4	11.0	0.06	"	0.0

Главтранспроект Гипропромтранссетрой г. Москва	Балочный тип H=2.0м; H=2.5м	Альбом II	415/2 50
Повышенный путь для выгрузки сыпучих грузов из железнодорожных вагонов	Расчет промежуточной опоры	Типовой проект 501-3	
		Марка-лист РО-2	

Инв. № подл. | Подпись и дата | Взам. инв. №