ОТРАСЛЕВЫЕ ТИПОВЫЕ УЗЛЫ СООРУЖЕНИЙ

ОТУ 32-4863

УСТАНОВКА И ПОДКЛЮЧЕНИЕ КОМПЛЕКТНЫХ ТРАНСФОРМАТОРНЫХ ПОДСТАНЦИЙ МОЩНОСТЬЮ ДО 630 кВА К ЛИНИЯМ ЭЛЕКТРОПЕРЕДАЧИ НАПРЯЖЕНИЕМ 6-10 кВ.

ВЫПУСК 2

УСТАНОВКА И ПОДКЛЮЧЕНИЕ СТП и КТП

РАБОЧИЕ ЧЕРТЕЖИ

ОТРАСЛЕВЫЕ ТИПОВЫЕ УЗЛЫ СООРУЖЕНИЙ

ОТУ 32-4863

УСТАНОВКА И ПОДКЛЮЧЕНИЕ КОМПЛЕКТНЫХ ТРАНСФОРМАТОРНЫХ ПОДСТАНЦИЙ МОЩНОСТЬЮ ДО 630 кВА К ЛИНИЯМ ЭЛЕКТРОПЕРЕДАЧИ НАПРЯЖЕНИЕМ 6-10 кВ.

ВЫПУСК 2

УСТАНОВКА И ПОДКЛЮЧЕНИЕ СТП И КТП

РАБОЧИЕ ЧЕРТЕЖИ

Разработаны.
Трансэлектропроектом
Главный инженер института Е. Л. Могилевский
Главный инженер проекта А. С. Мунькина

Утверждены и введены в действие Департаментом электрификации и электроснабжения МПС РФ
Приказ от 23.07.98 N25

Содержание выпуска 2

Обозначение документа	Наименование	Стр.
ОТУ 32-4863-2.1	СТП-1,25. Установка и подключение на площадке. Схема 1	4
-2.2	СТП-1,25. Установка и подключение на насыпи. Схема 2	5
-2.3	СТП-1,25. Установка и подключение в выемке. Схема 3	6
-2.4	СТП-1,25. Установка и подключение на площадке. Схема 4	7
-2.5	КТП-ПМ-1,25. Установка и подключение на площадке. Схема 5	8
-2.6	КТП-ПМ-1,25. Установка и подключение на насыпи. Схема 6	9
-2.7	КТП-ПМ-1,25. Установка и подключение в выемке. Схема 7	10
-2.8	КТП-ПМ-1,25. Установка и подключение на площадке. Схема 8	11
-2.9	КТП-ПМ-1,25. Установка и подключение на площадке. Схема 9	12
-2.10	КТПМ-4,КТПМ-10. Установка и подключение на площадке. Схема 10	13
-2.11	КТПМ-4,КТПМ-10. Установка и подключение на площадке. Схема 11	14
-2.12	КТПМ-4,КТПМ-10. Установка и подключение на насыпи. Схема 12	15
-2.13	КТПМ-4,КТПМ-10. Установка и подключение в выемке. Схема 13	16
-2.14	КТПМ-4,КТПМ-10. Установка и подключение на площадке. Схема 14	17
-2.15	КТПМ-4,КТПМ-10. Установка и подключение на площадке. Схема 15	18
ОТУ 32-4863-2.16	ПТСЖ-25. Установка и подключение на площадке. Схема 16	19
-2.17	ПТСЖ-25. Установка и подключение на площадке. Схема 17	20
-2.18	ПТСЖ-25. Установка и подключение на насыпи. Схема 18	21
-2.19	ПТСЖ-25. Установка и подключение в выемке. Схема 19	22
-2.20	ПТСЖ-25. Установка и подключение на площадке. Схема 20	23
-2.21	КТП-25...КТП-250. Установка и подключение на площадке. Схема 21	24
-2.22	КТП-25...КТП-250. Установка и подключение на площадке. Схема 22	25
-2.23	КТП-25...КТП-250. Установка и подключение на площадке. Схема 23	26
-2.24	КТП-25...КТП-250. Установка и подключение на насыпи. Схема 24	27
-2.25	КТП-25...КТП-250. Установка и подключение в выемке. Схема 25	28
-2.26	КТП-25...КТП-250. Установка и подключение на площадке. Схема 26	29
-2.27	КТП-25...КТП-250. Установка и подключение на площадке. Схема 27	30
-2.28	КТП-25...КТП-250. Установка и подключение на площадке. Схема 28	31
-2.29	КТП-25...КТП-250. Установка и подключение на площадке. Схема 29	32
-2.30	КТПМ-250...КТПМ-630. Установка и подключение на площадке. Схема 30	33

Обозначение документа	Наименование	Стр.
ОТУ 32-4863-2.31	КТПМ-250...КТПМ-630. Установка и подключение на площадке. Схема 31	34
-2.32	КТПМ-250...КТПМ-630. Установка и подключение на площадке. Схема 32	35, 36
-2.33	КТПМ-250...КТПМ-630. Установка и подключение на площадке. Схема 33	36, 37
-2.34	КТПМ-250...КТПМ-630. Установка и подключение через КРУН К-112. Схема 34	38, 39
-2.35	КРУН К-112. Установка и подключение к двухцепной линии. Схема 35	39, 40
-2.36	КТПМ-4,КТПМ-10. Низковольтные воздушные выводы	41
-2.37	КТП-25...КТП-250. Низковольтные воздушные выводы	42
-2.38	КТПМ-250...КТПМ-630. Низковольтные воздушные выводы	43
-2.39	СТП-1,25. Установка и подключение на площадке. Схема 36	44

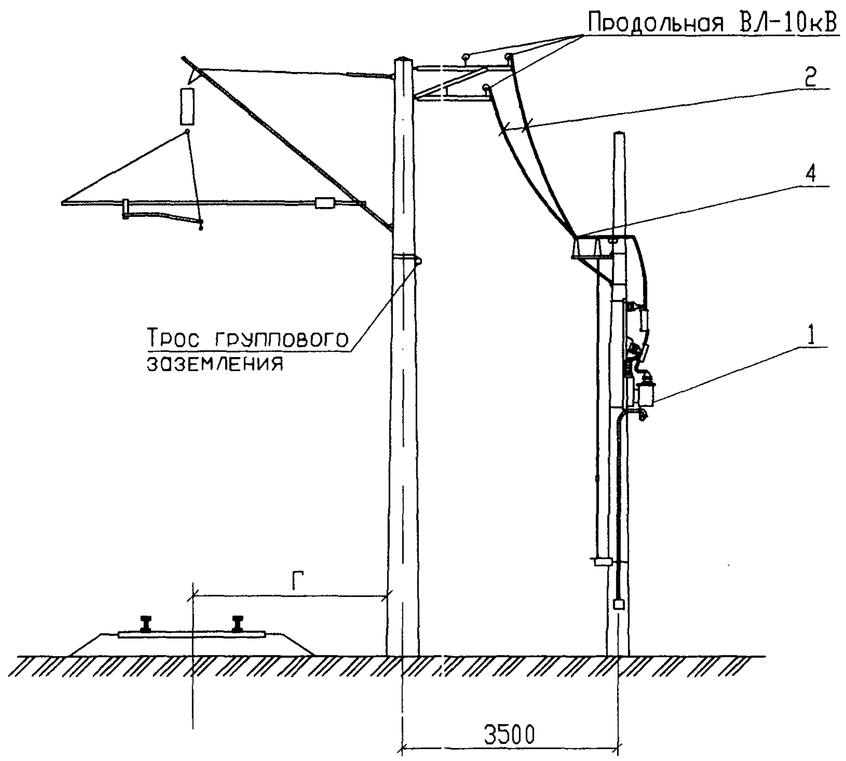

Поз	Обозначение	Наименование	Кол	Масса ед,кг	Примечание
1	ОТУ32-4863-1.10	Установка СТП-1,25 на стойке	1		
2	ГОСТ 839-80	Провод сталеалюминиевый	15		м
		АС 35/6.2*; АС 50/8.0*			
3	071-76	Зажим петлевой плашечный	2		
		ПА2-1/К			
4	ТУ34-13.11438-89	Зажим аппаратный прессуемый	2		
		А2А-35-7*; А2А-50-7*			
5	ОТУ32-4863-1.28	Заземляющее устройство	1		

* - Определяется при конкретном проектировании в зависимости от сечения проводов линии.

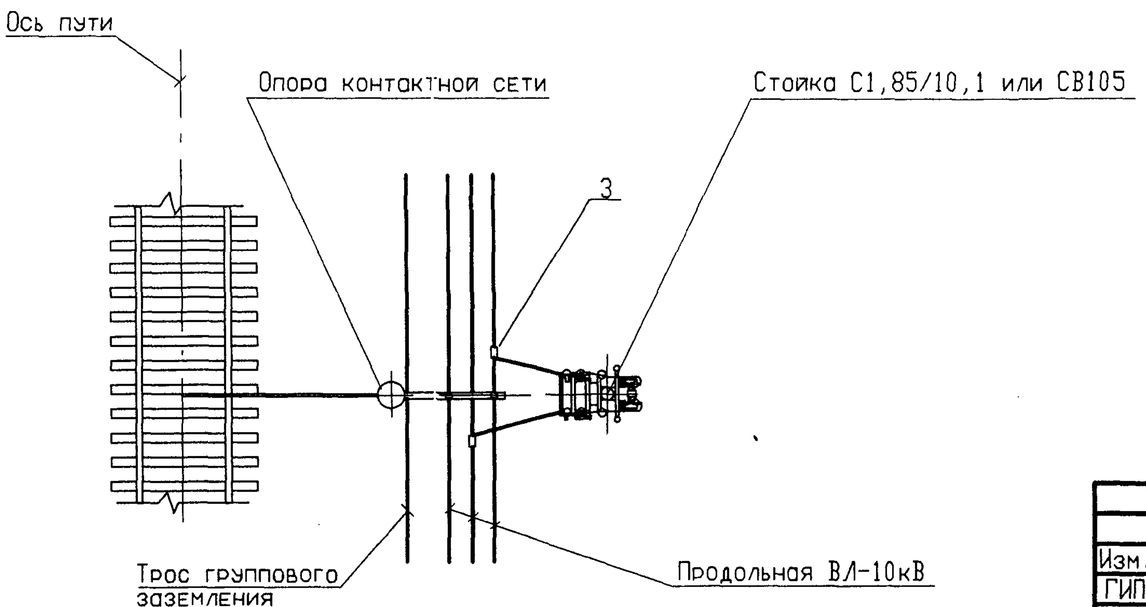

Изм.	Кол.уч.	Лист	Nдок.	Подп.	Дата
ГИП		Мунькина			
Н.контр.		Сергеева			
Нач.отд.		Пискунов			
Зав.гр.		Лит			
Разраб.		Дьякова			

ОТУ 32-4863-2.1

СТП-1,25
Установка и подключение на площадке. Схема 1.

Стадия	Лист	Листов
Р		1

ТРАНСЭЛЕКТРОПРОЕКТ

Формат А3

ИНВ.N ПОДЛ. | ПОДПИСЬ И ДАТА | ВЗАМ.ИНВ.N

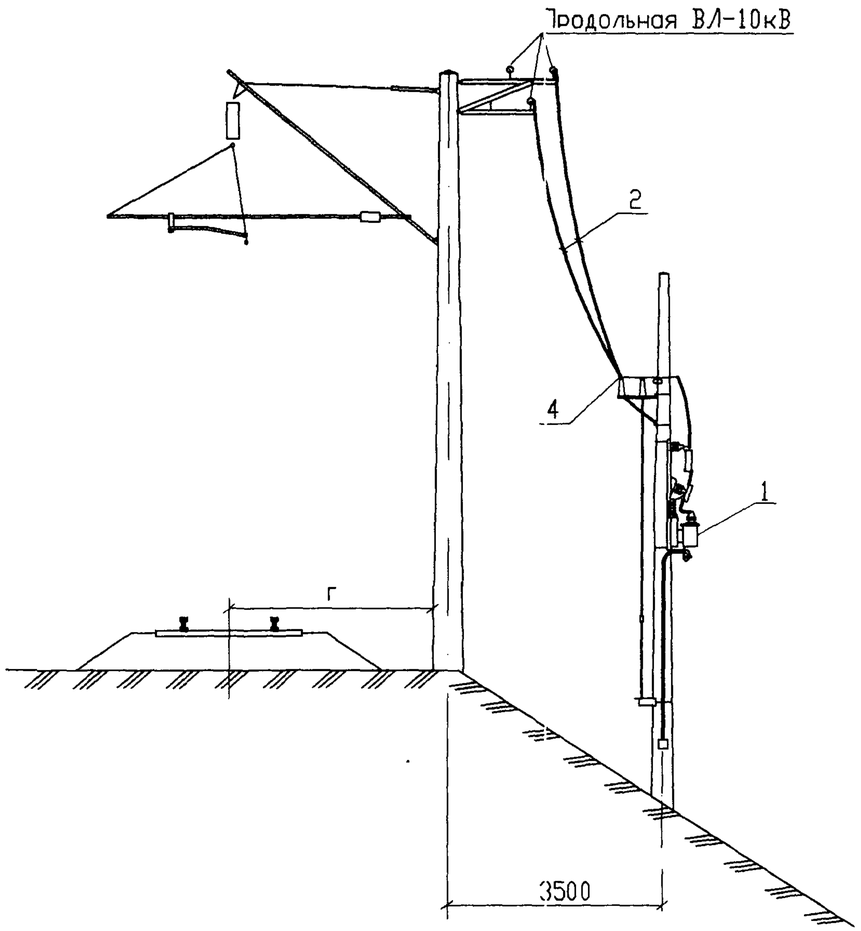

Поз	Обозначение	Наименование	Кол	Масса ед,кг	Примечание
1	ОТУ32-4863-1.10	Установка СТП-1,25 на стойке	1		
2	ГОСТ 839-80	Провод сталеалюминиевый	20		м
		АС 35/6.2*; АС 50/8.0*			
3	071-76	Зажим петлевой плашечный	2		
		ПА2-1/К			
4	ТУ34-13.11438-89	Зажим аппаратный прессуемый	2		
		А2А-35-7*; А2А-50-7*			
5	ОТУ32-4863-1.28	Заземляющее устройство	1		

* - Определяется при конкретном проектировании в зависимости от сечения проводов линии.

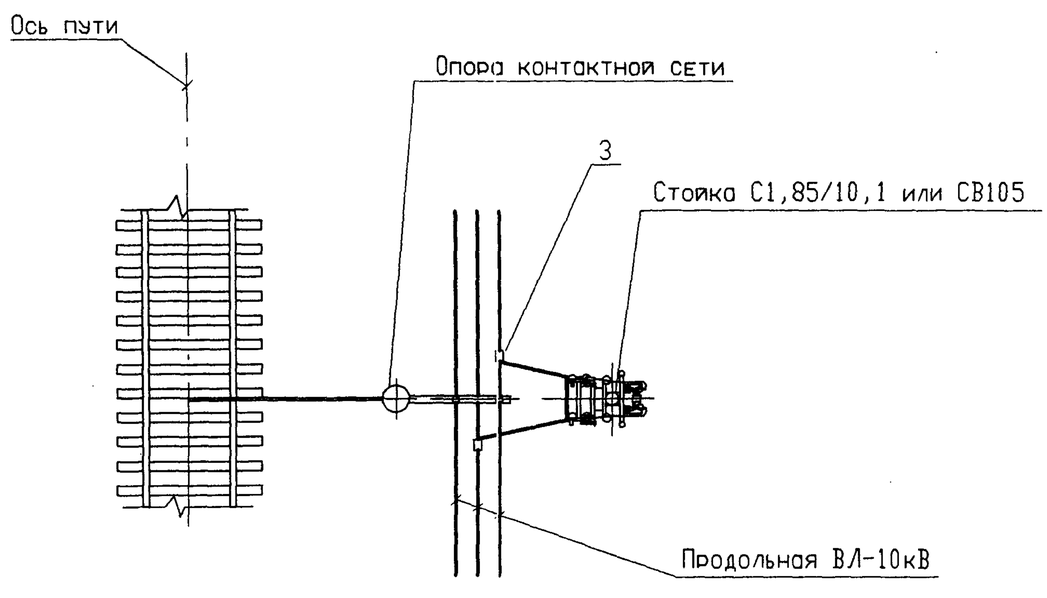

Изм.	Кол.уч.	Лист	Nдок.	Подп.	Дата	ОТУ 32-4863-2.2			
ГИП		Мунькина				СТП-1,25 Установка и подключение на насыпи. Схема 2.	Стадия	Лист	Листов
Н.контр.		Сергеева					Р		1
Нач.отд.		Пискунов					ТРАНСЭЛЕКТРОПРОЕКТ		
Зав.гр.		Лит							
Разраб.		Голубев							

Формат А2

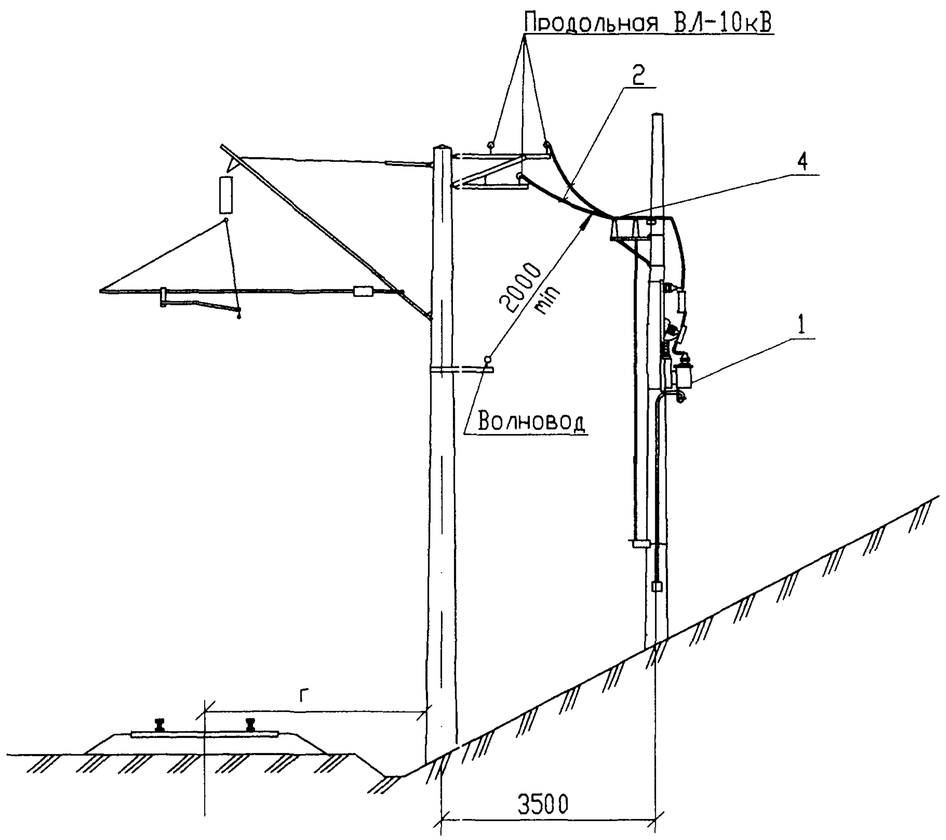

Поз	Обозначение	Наименование	Кол	Масса ед, кг	Приме-чание
1	ОТУ32-4863-1.10	Установка СТП-1,25 на стойке	1		
2	ГОСТ 839-80	Провод сталеалюминиевый	20		м
		АС 35/6.2* ; АС 50/8.0*			
3	071-76	Зажим петлевой плашечный	2		
		ПА2-1/К			
4	ТУ34-13.11438-89	Зажим аппаратный прессуемый	2		
		А2А-35-7* ; А2А-50-7*			
5	ОТУ32-4863-1.28	Заземляющее устройство	1		

* - Определяется при конкретном проектировании в зависимости от сечения проводов линии.

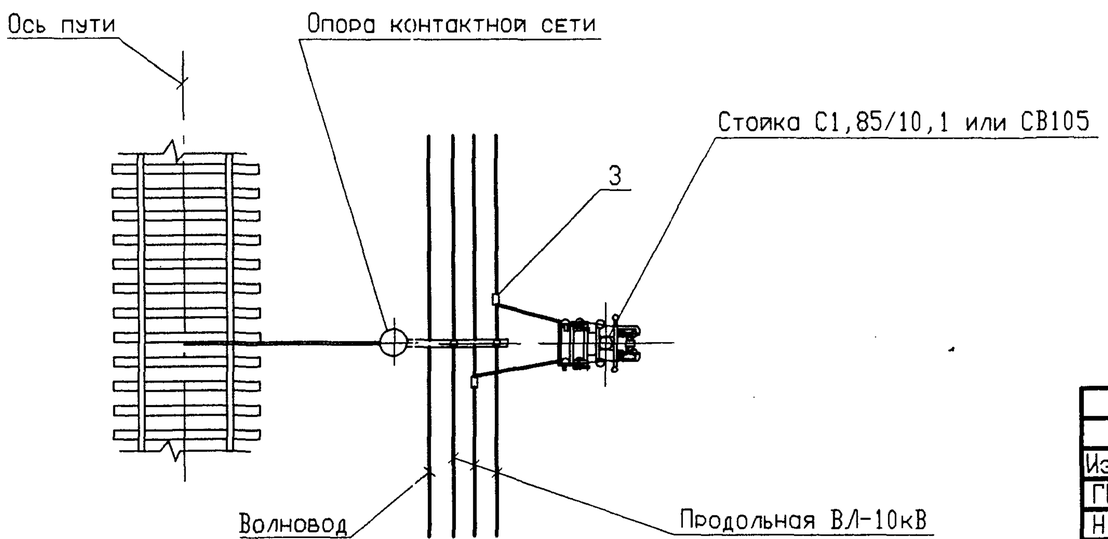

Изм.	Кол.уч.	Лист	Nдок.	Подп.	Дата
ГИП		Мунькина			
Н.контр.		Сергеева			
Нач.отд.		Пискунов			
Зав.гр.		Лит			
Разраб.		Дьякова			

ОТУ 32-4863-2.3

СТП-1,25
Установка и подключение в выемке. Схема 3.

Стадия	Лист	Листов
Р		1

ТРАНСЭЛЕКТРОПРОЕКТ

Инв.N подл. | Подпись и дата | Взам.инв.N

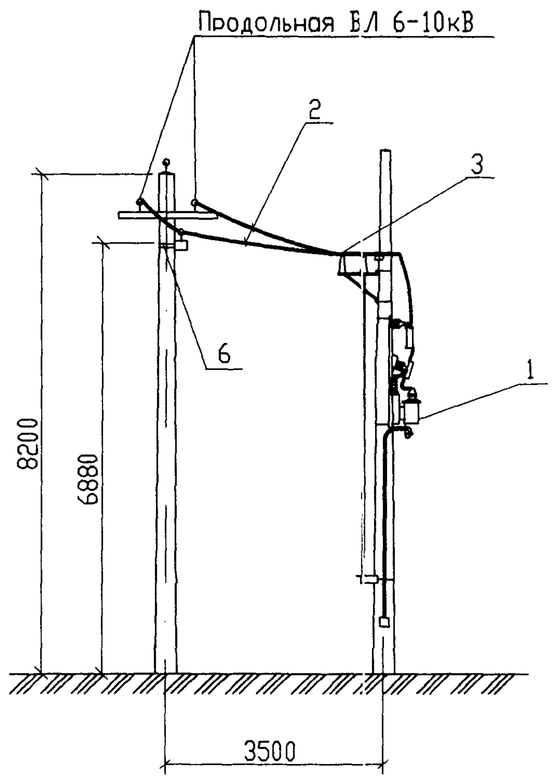

Поз	Обозначение	Наименование	Кол	Масса ед,кг	Приме-чание
1	ОТУ32-4863-1.10	Установка СТП-1.25 на стойке	1		
2	ГОСТ 839-80	Провод сталеалюминиевый	12		м
		АС 35/6.2*; АС 50/8.0*			
3	ТУ34-13.11438-89	Зажим аппаратный прессуемый	2		
		А2А-35-7*; А2А-50-7*			
4	071-76	Зажим петлевой плашечный	2		
		ПА1-1/К			
5	ОТУ32-4863-3.35	Траверса	1		
6	ОТУ32-4863-3.25-6	Хомут	1		
7	ОСТ34-13-931-86	Штырь Ш20-1-55	1		
8	ТУ34-13-11229-87	Изолятор ШФ-10Г	1		
9	ОТУ32-4863-1.28	Заземляющее устройство	1		

* - Определяется при конкретном проектировании в зависимости от сечения проводов линии.

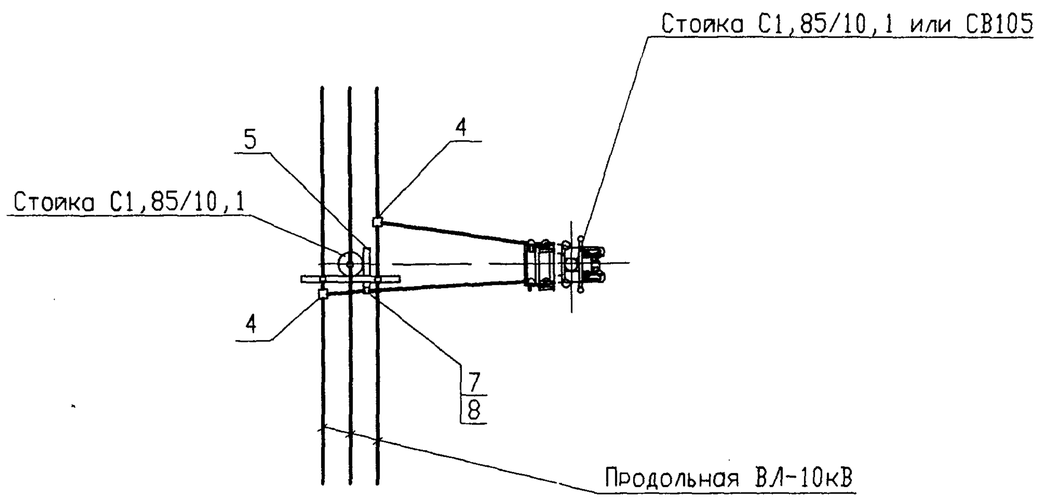

Изм.	Кол.уч.	Лист	Nдок.	Подп.	Дата
ГИП		Мунькина			
Н.контр.		Сергеева			
Нач.отд.		Пискунов			
Зав.гр.		Лит			
Разраб.		Дьякова			

ОТУ 32-4863-2.4

СТП-1,25
Установка и подключение на площадке. Схема 4

Стадия	Лист	Листов
Р		1

ТРАНСЭЛЕКТРОПРОЕКТ

Формат А3

Инв.N подл. | Подпись и дата | Взам.инв.N

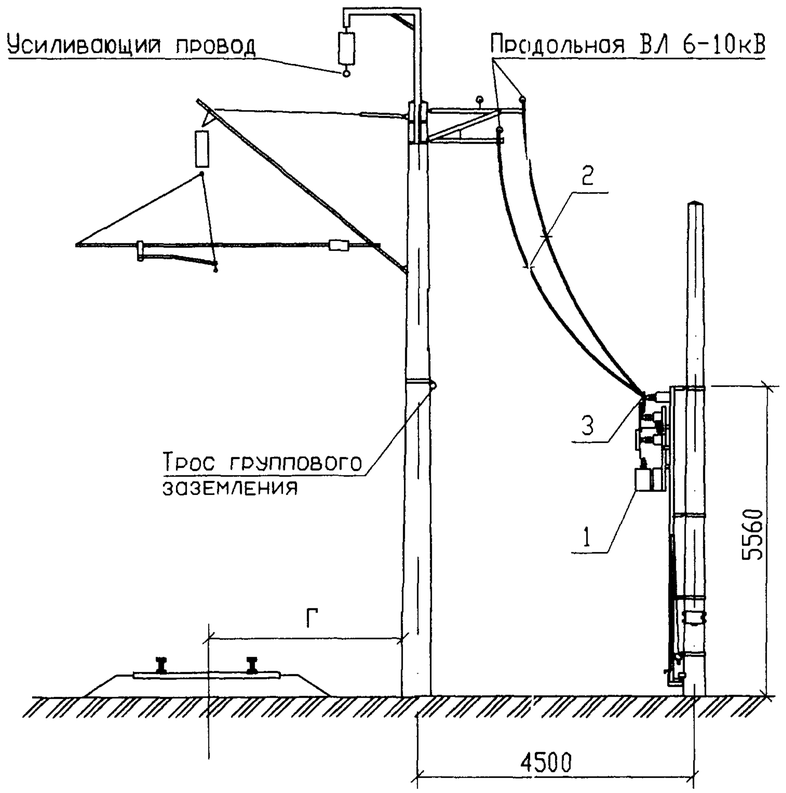

Поз	Обозначение	Наименование	Кол	Масса ед,кг	Приме-чание
1	ОТУ 32-4863-1.11	Установка КТП-ПМ-1,25 на	1		
		стойке С1,85/10,1			
2	ГОСТ 839-80	Провод сталеалюминиевый	16		м
		АС 35/6.2*; АС 50/8.0*			
3	ТУ34-13.11438-89	Зажим аппаратный прессуемый	2		
		А2А-35-7*; А2А-50-7*			
4	071-76	Зажим петлевой плашечный	2		
		ПА2-1/К			
5	ОТУ 32-4863-1.28	Заземляющее устройство	1		

* – определяется при конкретном проектировании в зависимости от сечения проводов линии.

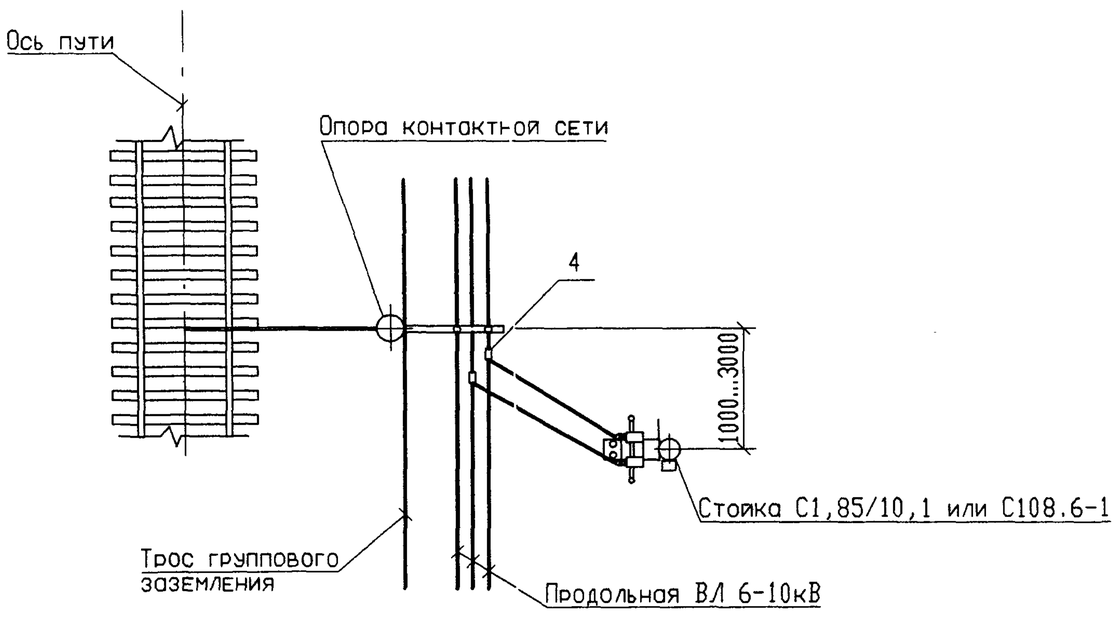

Изм.	Кол.уч.	Лист	N док.	Подпись	Дата
ГИП		Мунькина			
Н.контр.		Сергеева			
Нач.отд.		Пискунов			
Зав.гр.		Лит			
Разраб.		Голубев			

ОТУ 32-4863-2.5

КТП-ПМ-1,25
Установка и подключение на площадке. Схема 5.

Стадия	Лист	Листов
Р		1

ТРАНСЭЛЕКТРОПРОЕКТ

Формат А3

Инв.N подл. | Подпись и дата | Взам.инв.N

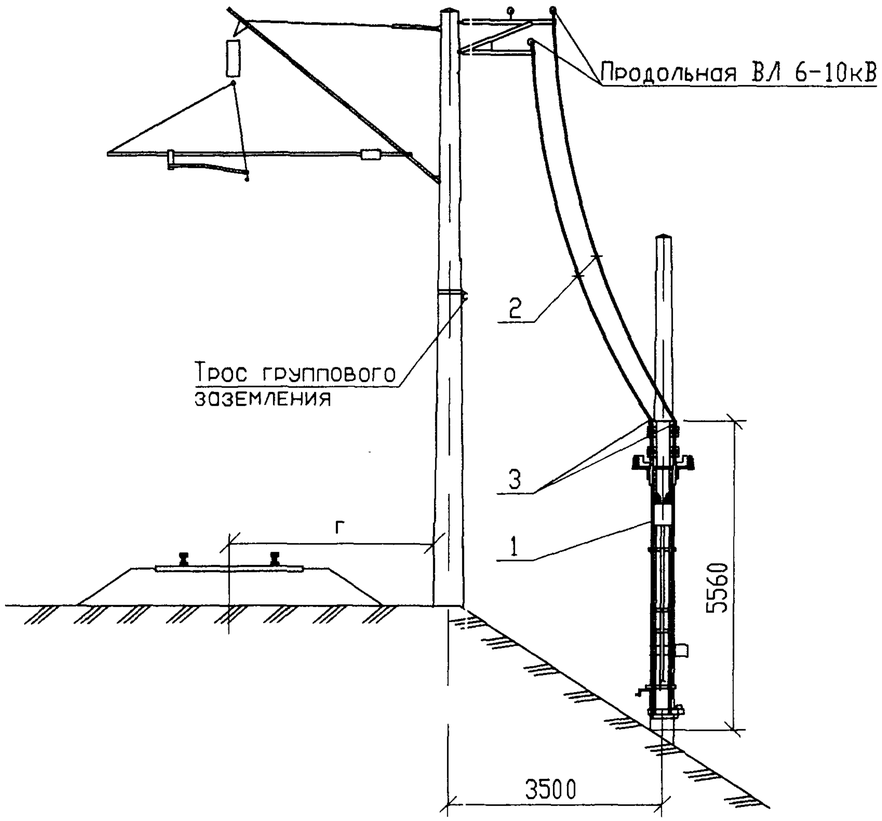

Поз	Обозначение	Наименование	Кол	Масса ед,кг	Примечание
1	ОТУ 32-4863-1.11	Установка КТП-ПМ-1,25 на	1		
		стойке С1,85/10,1.			
2	ГОСТ 839-80	Провод сталеалюминиевый	16		м
		АС 35/6.2*; АС 50/8.0*			
3	ТУ34-13.11438-89	Зажим аппаратный прессуемый	2		
		А2А-35-7*; А2А-50-7*			
4	071-76	Зажим петлевой плашечный	2		
		ПА2-1/К			
5	ОТУ 32-4863-1.28	Заземляющее устройство	1		

* – определяется при конкретном проектировании в зависимости от сечения проводов линии

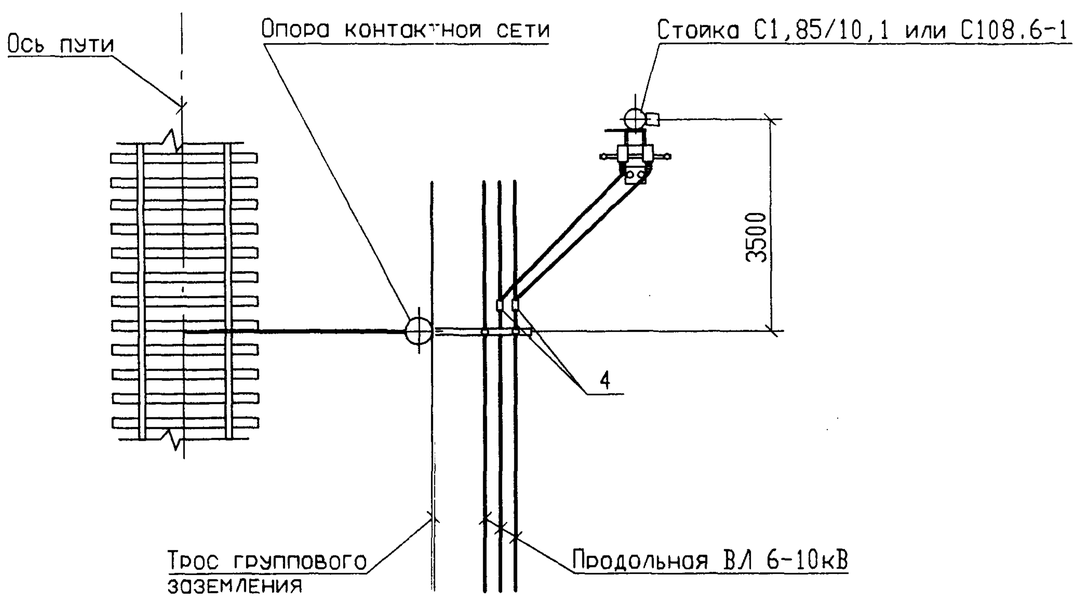

Изм.	Кол.уч.	Лист	N док.	Подпись	Дата
ГИП		Мунькина			
Н.контр.		Сергеева			
Нач.отд.		Пискунов			
Зав.гр.		Лит			
Разраб.		Голубев			

ОТУ 32-4863-2.6

КТП-ПМ-1,25
Установка и подключение на насыпи. Схема 6.

Стадия	Лист	Листов
Р		1

ТРАНСЭЛЕКТРОПРОЕКТ

Формат А3

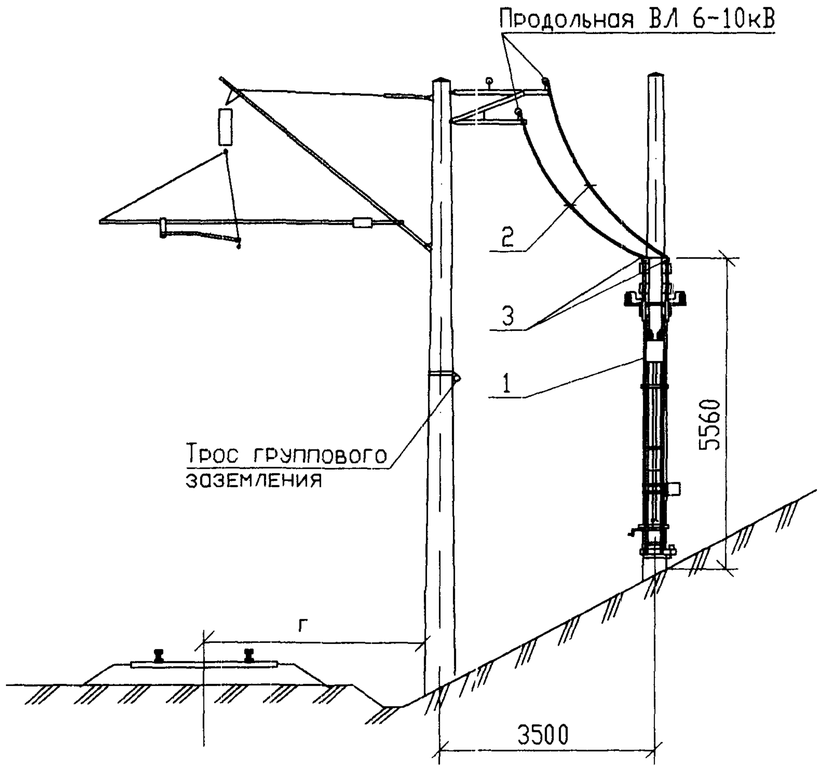

Поз	Обозначение	Наименование	Кол	Масса ед,кг	Примечание
1	ОТУ 32-4863-1.11	Установка КТП-ПМ-1,25 на	1		
		стойке С1,85/10,1.			
2	ГОСТ 839-80	Провод сталеалюминиевый	10		м
		АС 35/6.2*; АС 50/8.0*			
3	ТУ34-13.11438-89	Зажим аппаратный прессуемый	2		
		А2А-35-7*; А2А-50-7*			
4	071-76	Зажим петлевой плашечный	2		
		ПА2-1/К			
5	ОТУ 32-4863-1.28	Заземляющее устройство	1		

* – определяется при конкретном проектировании в зависимости от сечения проводов линии

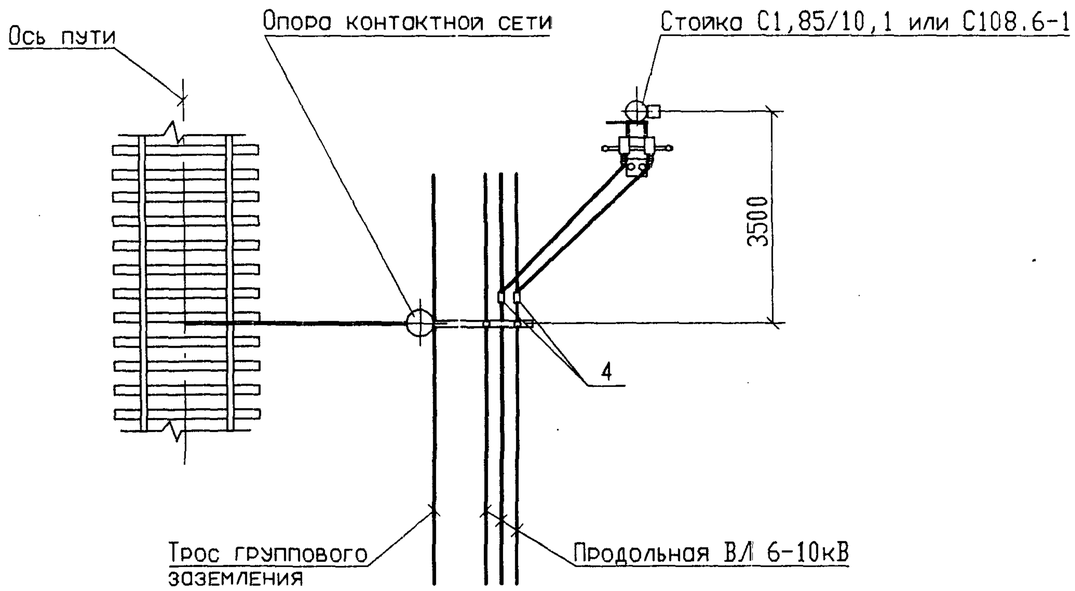

Изм.	Кол.уч.	Лист	N док.	Подпись	Дата
ГИП		Мунькина			
Н.контр.		Сергеева			
Нач.отд.		Пискунов			
Зав.гр.		Лит			
Разраб.		Голубев			

ОТУ 32-4863-2.7

КТП-ПМ-1,25.
Установка и подключение в выемке. Схема 7.

Стадия	Лист	Листов
Р		1

ТРАНСЭЛЕКТРОПРОЕКТ

Формат А3

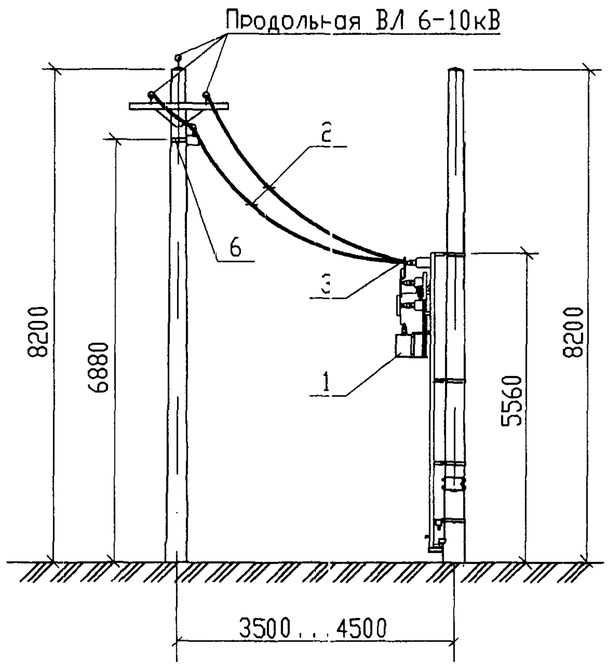

Поз	Обозначение	Наименование	Кол	Масса ед,кг	Примечание
1	ОТУ 32-4863-1.11	Установка КТП-ПМ-1,25 на	1		
		стойке С1,85/10,1.			
2	ГОСТ 839-80	Провод сталеалюминиевый	16		м
		АС 35/6.2*; АС 50/8.0*			
3	ТУ34-13.11438-89	Зажим аппаратный прессуемый	2		
		А2А-35-7*; А2А-50-7*			
4	071-76	Зажим петлевой плашечный	2		
		ПА2-1/К			
5	ОТУ 32-4863-3.35	Траверса	1		
6	ОТУ 32-4863-3.25-6	Хомут	1		
7	ОСТ34-13-931-86	Штырь Ш20-1-55	1		
8	ТУ34-13-11229-87	Изолятор ШФ-10г	1		
9	ОТУ 32-4863-1.28	Заземляющее устройство	1		

* – ОПРЕДЕЛЯЕТСЯ ПРИ КОНКРЕТНОМ ПРОЕКТИРОВАНИИ В ЗАВИСИМОСТИ ОТ СЕЧЕНИЯ ПРОВОДОВ ЛИНИИ

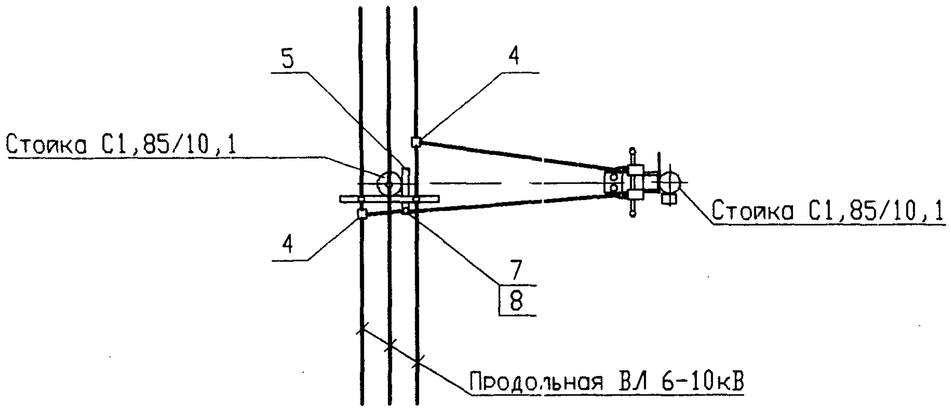

Изм.	Кол.уч.	Лист	N док.	Подпись	Дата
ГИП		Мунькина			
Н.контр.		Сергеева			
Нач.отд.		Пискунов			
Зав.гр.		Лит			
Разраб.		Голубев			

ОТУ 32-4863-2.8

КТП-ПМ-1,25
Установка и подключение на площадке. Схема 8.

Стадия	Лист	Листов
Р		1

ТРАНСЭЛЕКТРОПРОЕКТ

Формат А3

Инв.N подл. | Подпись и дата | Взам.инв.N

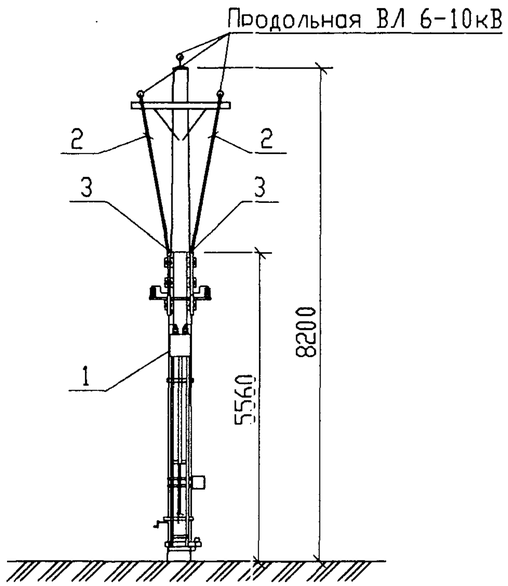

Поз	Обозначение	Наименование	Кол	Масса ед,кг	Примечание
1	ОТУ 32-4863-1.11	Установка КТП-ПМ-1,25 на	1		
		стойке С1,85/10,1.			
2	ГОСТ 839-80	Провод сталеалюминиевый	5		м
		АС 35/6.2*; АС 50/8.0*			
3	ТУ34-13.11438-89	Зажим аппаратный прессуемый	2		
		А2А-35-7*; А2А-50-7*			
4	071-76	Зажим петлевой плашечный	2		
		ПА2-1/К			
5	ОТУ 32-4863-1.28	Заземляющее устройство	1		

* – ОПРЕДЕЛЯЕТСЯ ПРИ КОНКРЕТНОМ ПРОЕКТИРОВАНИИ В ЗАВИСИМОСТИ ОТ СЕЧЕНИЯ ПРОВОДОВ ЛИНИИ

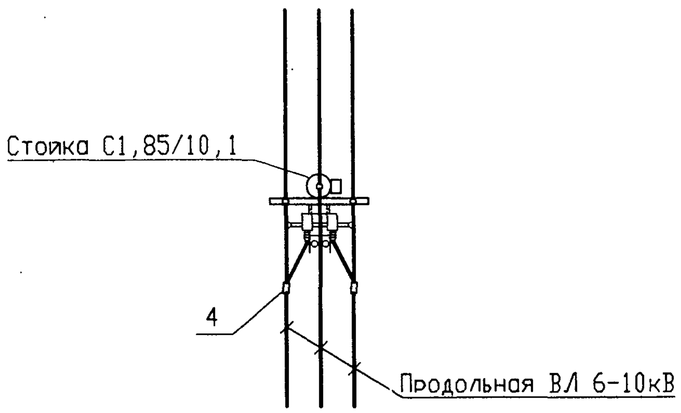

Изм.	Кол.уч.	Лист	N док.	Подпись	Дата
ГИП		Мунькина			
Н.контр.		Сергеева			
Нач.отд.		Пискунов			
Зав.гр.		Лит			
Разраб.		Голубев			

ОТУ 32-4863-2.9

КТП-ПМ-1,25
Установка и подключение на площадке. Схема 9.

Стадия	Лист	Листов
Р		1

ТРАНСЭЛЕКТРОПРОЕКТ

Инв. N подл. | Подпись и дата | Взам. инв. N

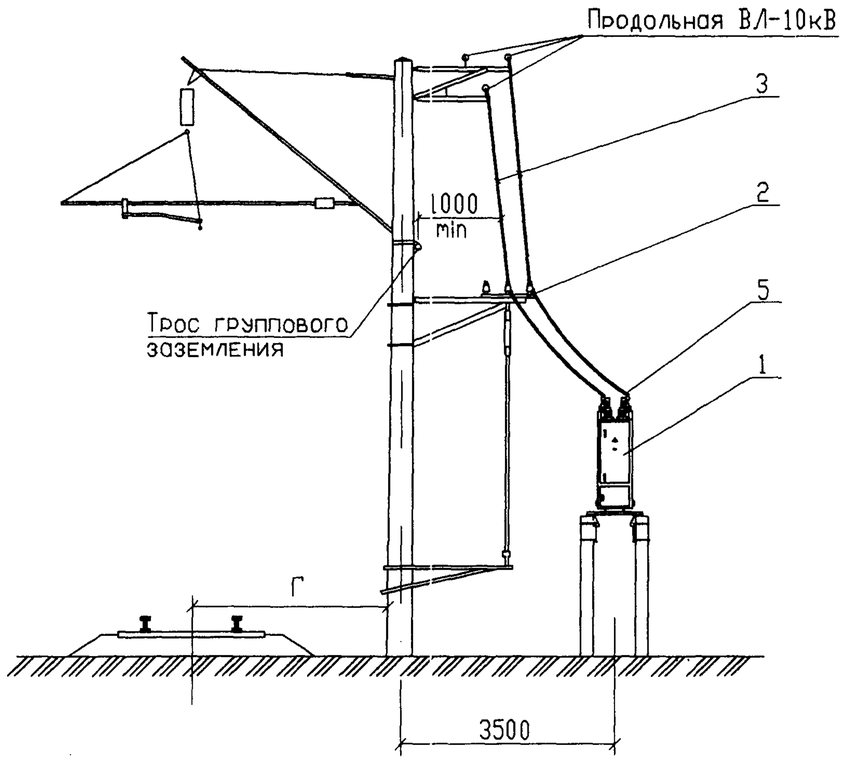

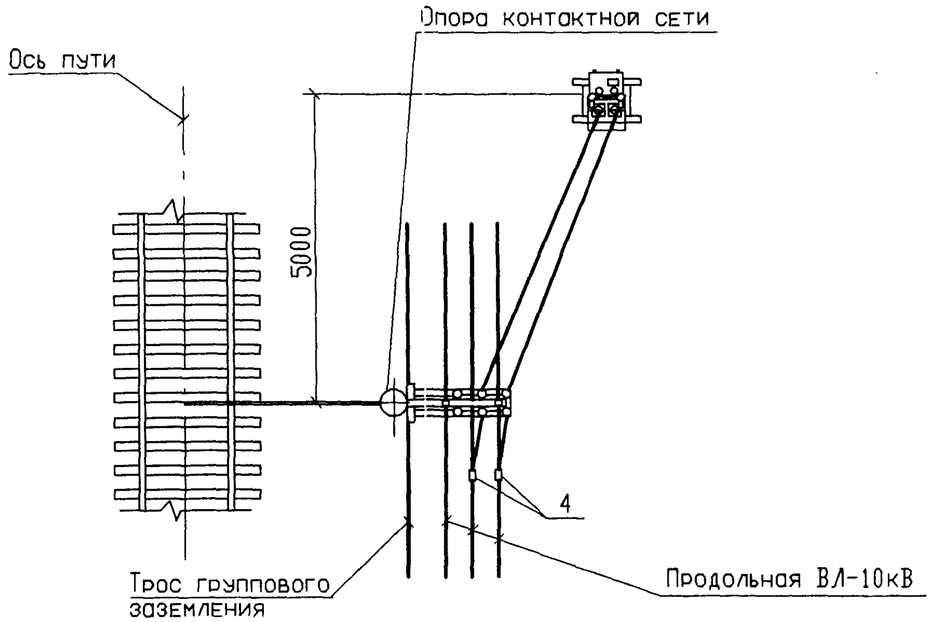

Поз	Обозначение	Наименование	Кол	Масса ед,кг	Приме-чание
1	ОТУ32-4863-1.12	Установка КТПМ-4 и КТПМ-10	1		См.указ.1
2	ОТУ32-4863-1.21	Установка разъединителя	1		См.указ.2
		РЛНД-1-10Б/400УХЛ1 с приводом			
		ПР-09-2Б УХЛ1 на опоре			
		контактной сети			
3	ГОСТ 839-80	Провод сталеалюминиевый	25		м
		АС 35/6.2*; АС 50/8.0*			
4	071-76	Зажим петлевой плашечный	2		
		ПА2-1/К			
5	ТУ34-13.11438-89	Зажим аппаратный прессуемый	4		
		А2А-35-7*; А2А-50-7*			
6	ОТУ32-4863-1.28	Заземляющее устройство	1		

* - определяется при конкретном проектировании в зависимости от сечения проводов линии.

1. Из спецификации чертежа ОТУ 32-4863-1.12 исключить поз.1...3,6.
2. Из спецификации чертежа ОТУ 32-4863-1.21 исключить поз.1,2.

Изм.	Кол.уч.	Лист	Nдок.	Подп.	Дата
ГИП		Мунькина			
Н.контр.		Сергеева			
Нач.отд.		Пискунов			
Зав.гр.		Лит			
Разраб.		Голубев			

ОТУ 32-4863-2.10

КТПМ-4 и КТПМ-10
Установка и подключение
на площадке. Схема 10.

Стадия	Лист	Листов
Р		1

ТРАНСЭЛЕКТРОПРОЕКТ

Формат А3

Инв.N подл. | Подп. и дата | Взам.инв.N

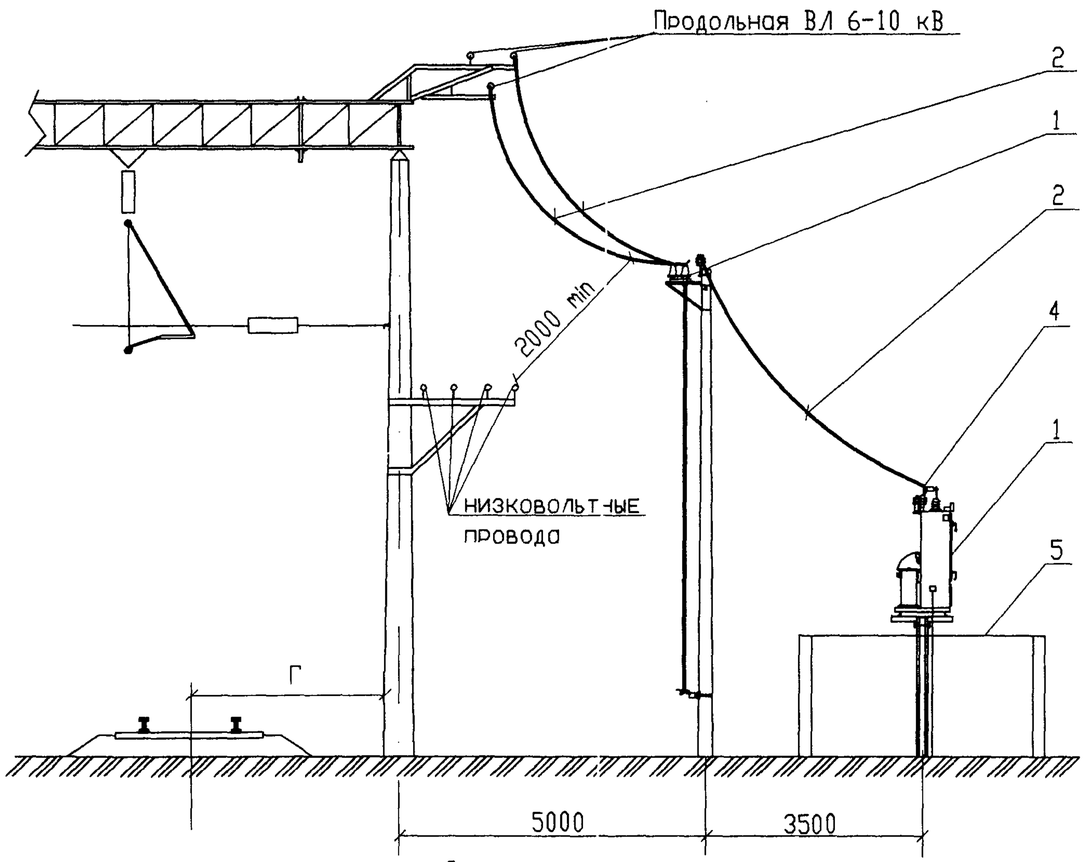

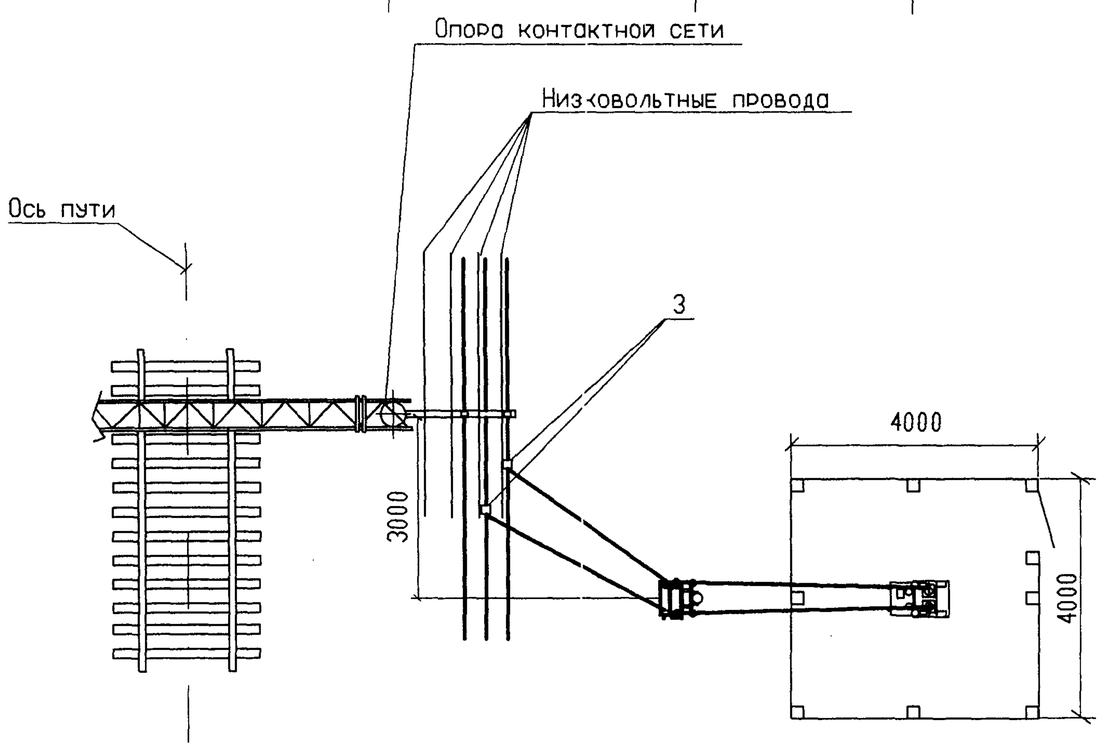

Поз	Обозначение	Наименование	Кол	Масса ед, кг	Примечание
1	ОТУ 32-4863-1.12	Установка КТПМ-4 и КТПМ-10	1		
2	ГОСТ 839-80	Провод сталеалюминиевый	30		м
		АС 35/6.2*; АС 50/8.0*			
3	071-76	Зажим петлевой плашечный	2		
		ПА2-1/К			
4	ТУ34-13.11438-89	Зажим аппаратный прессуемый	4		
		А2А-35-7*; А2А-50-7*			
5	ОТУ 32-4863-1.29	Ограждение	1		
6	ОТУ 32-4863-1.28	Заземляющее устройство	1		

* - определяется при конкретном проектировании

Изм.	Кол.уч.	Лист	Nдок.	Подп.	Дата
ГИП		Мунькина			
Н.контр.		Сергеева			
Нач.отд.		Пискунов			
Зав.гр.		Лит			
Разраб.		Голубев			

ОТУ 32-4863-2.11

КТПМ-4 и КТПМ-10
Установка и подключение на площадке. Схема 11.

Стадия	Лист	Листов
Р		1

ТРАНСЭЛЕКТРОПРОЕКТ

Формат А3

Инв.N подл. | Подпись и дата | Взам.инв.N

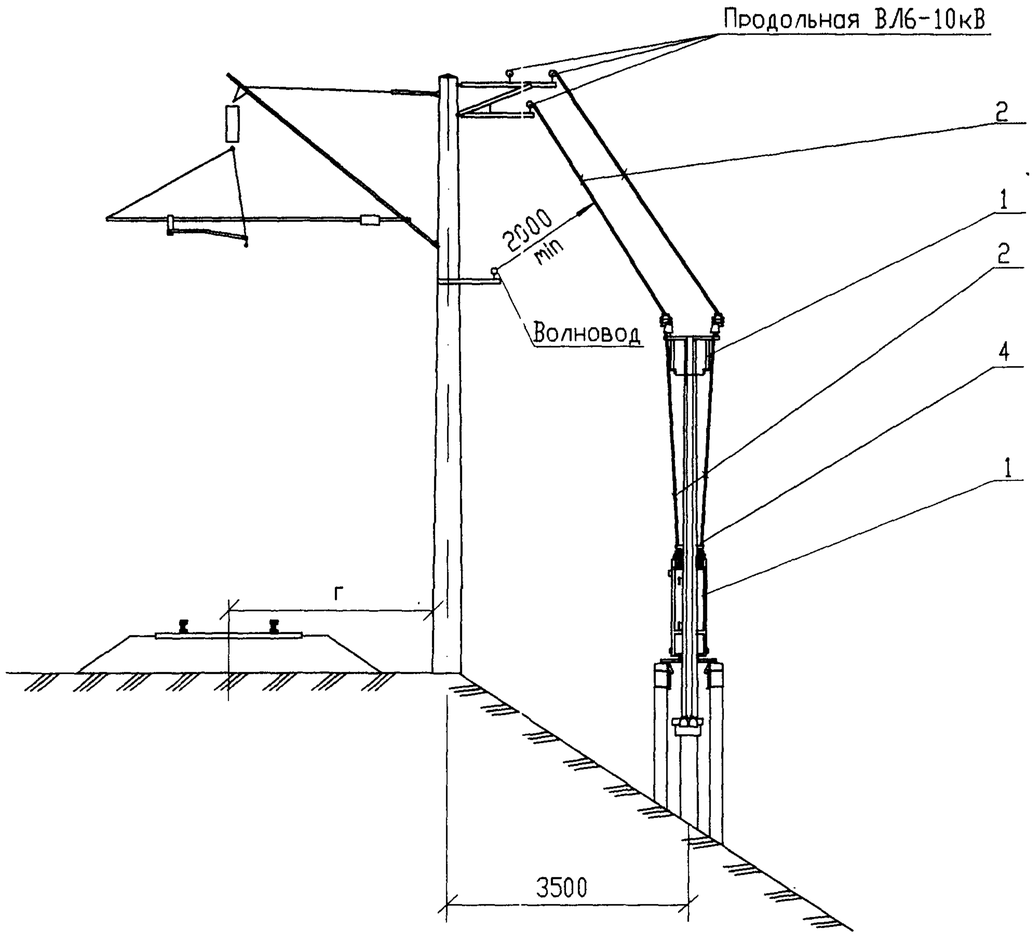

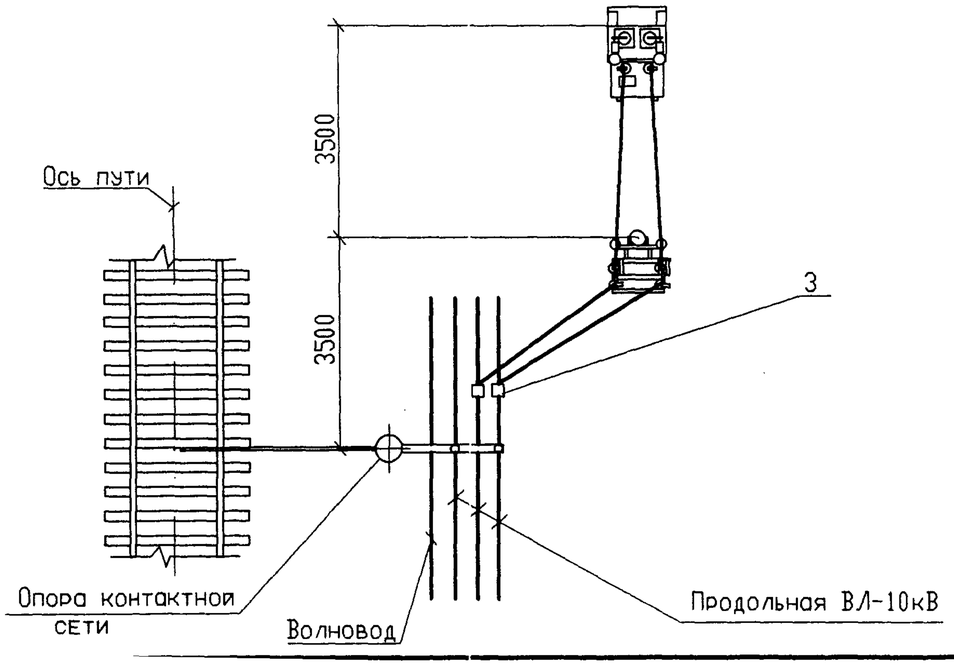

Поз	Обозначение	Наименование	Кол	Масса ед,кг	Примечание
1	ОТУ32-4863-1.12	Установка КТПМ-4 и КТПМ-10	1		
2	ГОСТ 839-80	Провод сталеалюминиевый	30		м
		АС 35/6.2*; АС 50/8.0*			
3	071-76	Зажим петлевой плашечный	2		
		ПА2-1/К			
4	ТУ34-13.11438-89	Зажим аппаратный прессуемый	2		
		А2А-35-7*; А2А-50-7*			
5	ОТУ32-4863-1.28	Заземляющее устройство	1		

* - определяется при конкретном проектировании в зависимости от сечения проводов линии.

Изм.	Кол.уч.	Лист	Nдок.	Подп.	Дата
ГИП		Мунькина			
Н.контр.		Сергеева			
Нач.отд.		Пискунов			
Зав.гр.		Лит			
Разраб.		Дьякова			

ОТУ 32-4863-2.12

КТПМ-4 и КТПМ-10
Установка и подключение
на насыпи. Схема 12.

Стадия	Лист	Листов
Р		1

ТРАНСЭЛЕКТРОПРОЕКТ

Формат А3

Инв.N подл. | Подпись и дата | Взам.инв.N

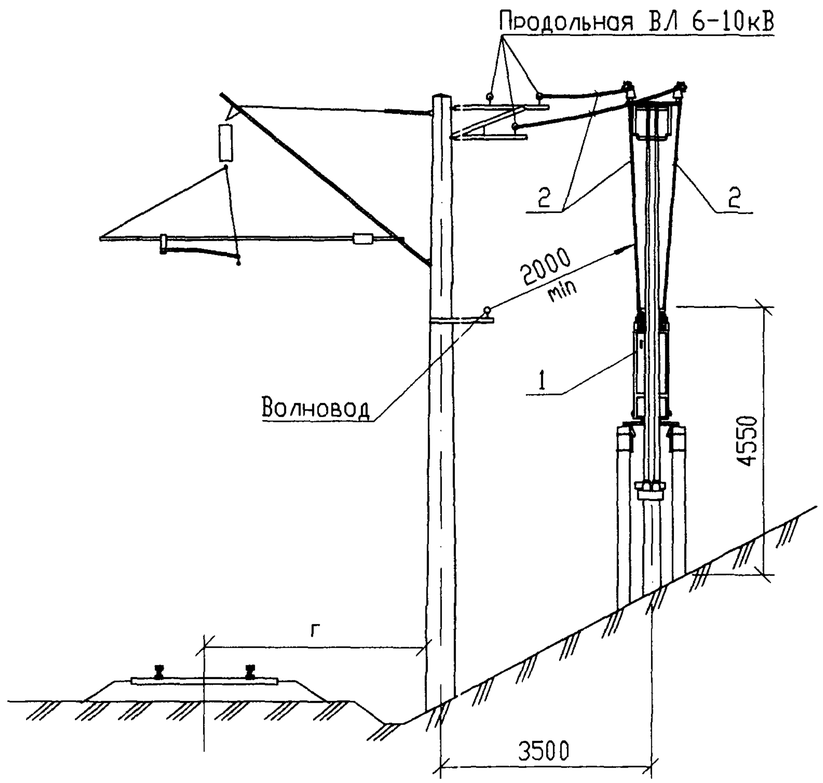

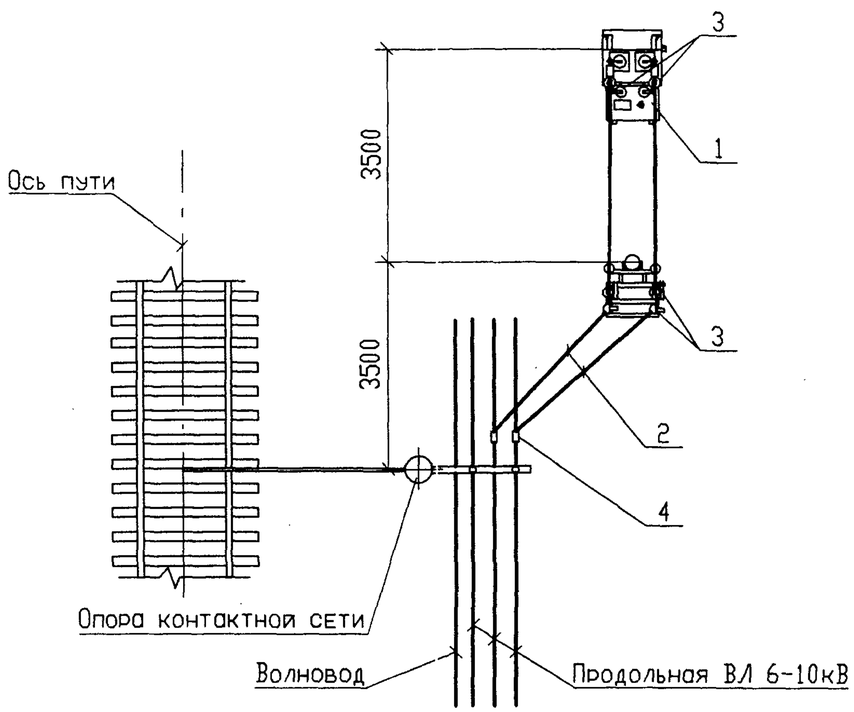

Поз	Обозначение	Наименование	Кол	Масса ед,кг	Примечание
1	ОТУ 32-4863-1.12	Установка КТПМ-4 и КТПМ-10	1		
2	ГОСТ 839-80	Провод сталеалюминиевый	25		м
		АС 35/6.2*; АС 50/8.0*			
3	ТУ34-13.11438-89	Зажим аппаратный прессуемый	2		
		А2А-35-7*; А2А-50-7*			
4	071-76	Зажим петлевой плашечный	2		
		ПА2-1/К			
5	ОТУ 32-4863-1.28	Заземляющее устройство	1		

* - определяется при конкретном проектировании в зависимости от сечения проводов линии.

Изм.	Кол.уч.	Лист	N док.	Подпись	Дата
ГИП		Мунькина			
Н.контр.		Сергеева			
Нач.отд.		Пискунов			
Зав.гр.		Лит			
Разраб.		Голубев			

ОТУ 32-4863-2.13

КТПМ-4 и КТПМ-10.
Установка и подключение
в выемке.Схема 13.

Стадия	Лист	Листов
Р		1

ТРАНСЭЛЕКТРОПРОЕКТ

Формат А3

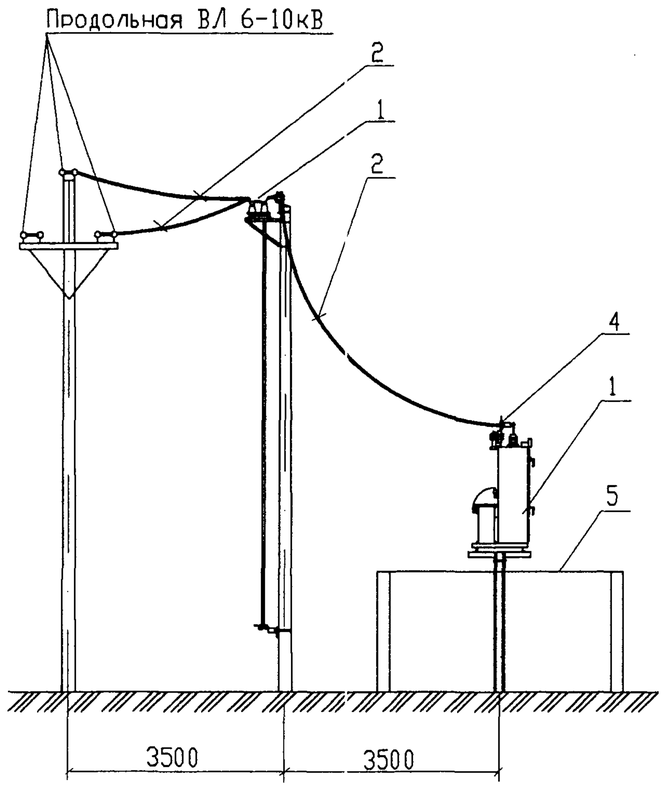

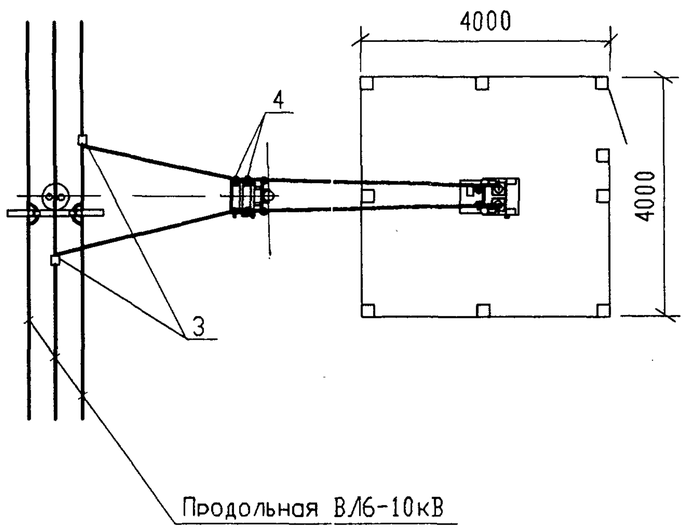

Поз	Обозначение	Наименование	Кол	Масса ед,кг	Приме-чание
1	ОТУ 32-4863-1.12	Установка КТПМ-4 и КТПМ-10	1		
2	ГОСТ 839-80	Провод сталеалюминиевый	30		м
		АС 35/6.2*; АС 50/8.0*			
3	071-76	Зажим петлевой плашечный	2		
		ПА2-1/К			
4	ТУ34-13.11438-89	Зажим аппаратный прессуемый	2		
		А2А-35-7*; А2А-50-7*			
5	ОТУ 32-4863-1.29	Ограждение*	1		
6	ОТУ 32-4863-1.28	Заземляющее устройство	1		

* - определяется при конкретном проектировании

Изм.	Кол.уч.	Лист	Nдок.	Подп.	Дата
ГИП		Мунькина			
Н.контр.		Сергеева			
Нач.отд.		Пискунов			
Зав.гр.		Лит			
Разраб.		Дьякова			

ОТУ 32-4863-2.14

КТПМ-4 и КТПМ-10
Установка и подключение
на площадке. Схема 14.

Стадия	Лист	Листов
Р		1

ТРАНСЭЛЕКТРОПРОЕКТ

Инв.N подл. | Подпись и дата | Взам.инв.N

Формат А3

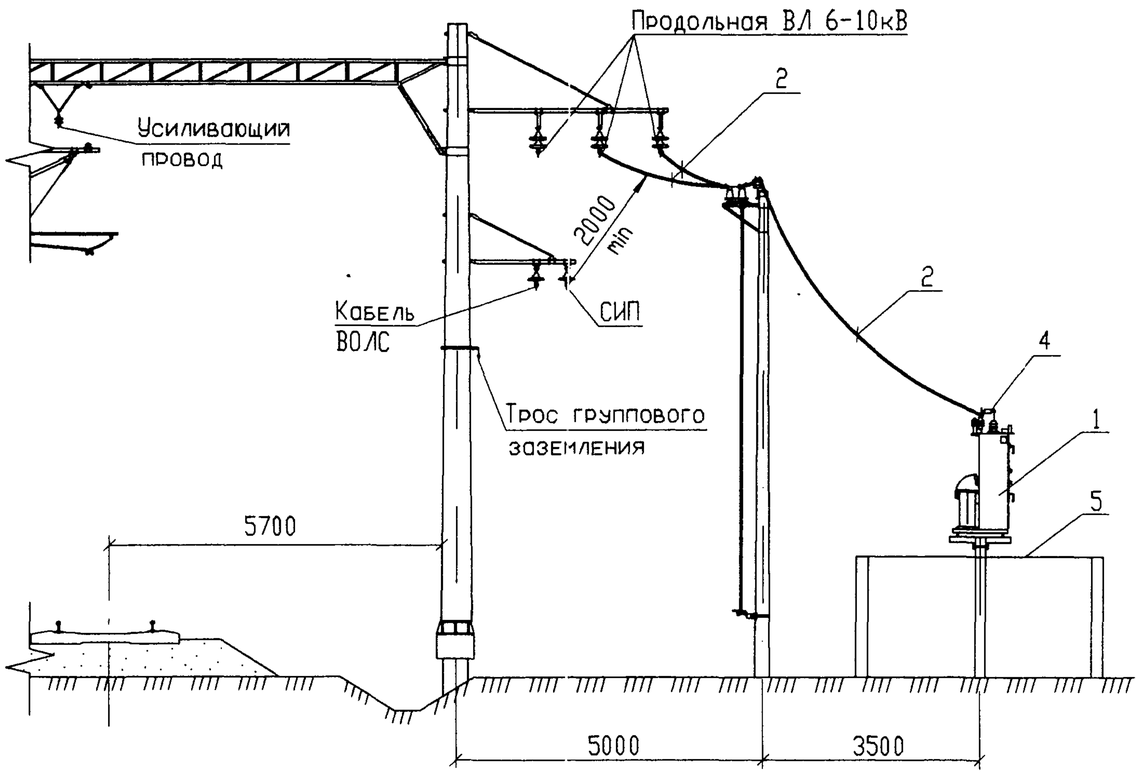

Поз	Обозначение	Наименование	Кол	Масса ед,кг	Примечание
1	ОТУ 32-4863-1.12	Установка КТПМ-4 и КТПМ-10	1		
2	ГОСТ 839-80	Провод сталеалюминиевый	30		м
		АС 35/6.2*; АС 50/8.0*			
3	071-76	Зажим петлевой плашечный	2		
		ПА2-1/К			
4	ТУ34-13.11438-89	Зажим аппаратный прессуемый	2		
		А2А-35-7*; А2А-50-7*			
5	ОТУ 32-4863-1.29	Ограждение*	1		
6	ОТУ 32-4863-1.28	Заземляющее устройство	1		

* - определяется при конкретном проектировании

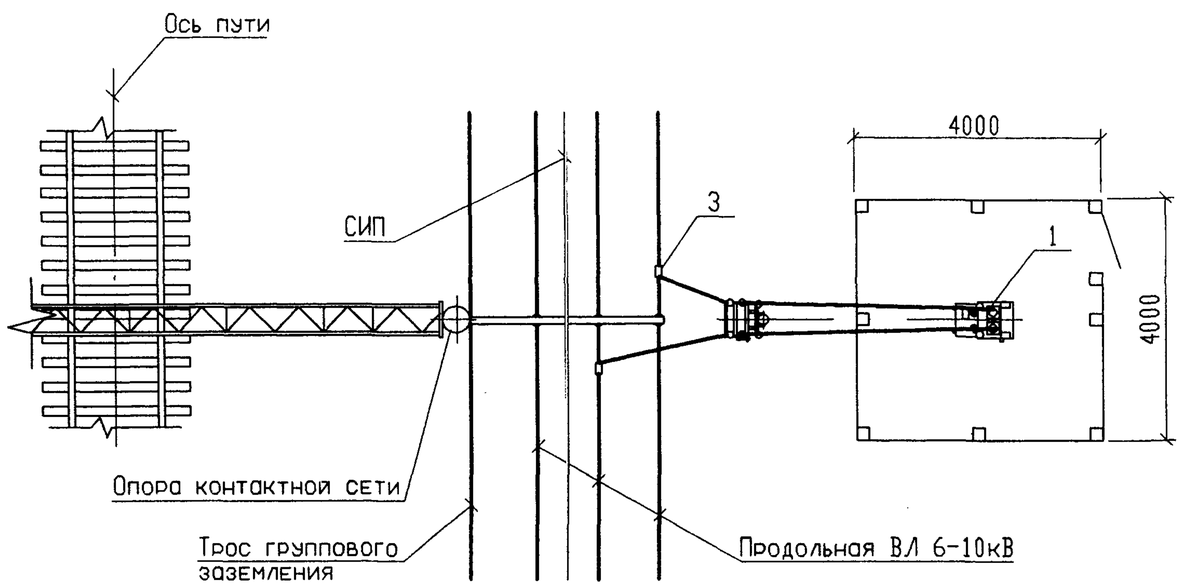

Изм.	Кол.уч.	Лист	N док.	Подпись	Дата
ГИП		Мунькина			
Н.контр.		Сергеева			
Нач.отд.		Пискунов			
Зав.гр.		Лит			
Разраб.		Голубев			

ОТУ 32-4863-2.15

КТПМ-4 и КТПМ-10
Установка и подключение на площадке. Схема 15.

Стадия	Лист	Листов
Р		1

ТРАНСЭЛЕКТРОПРОЕКТ

Формат А3

Взам.инв.N | Подпись и дата | Инв.N подл.

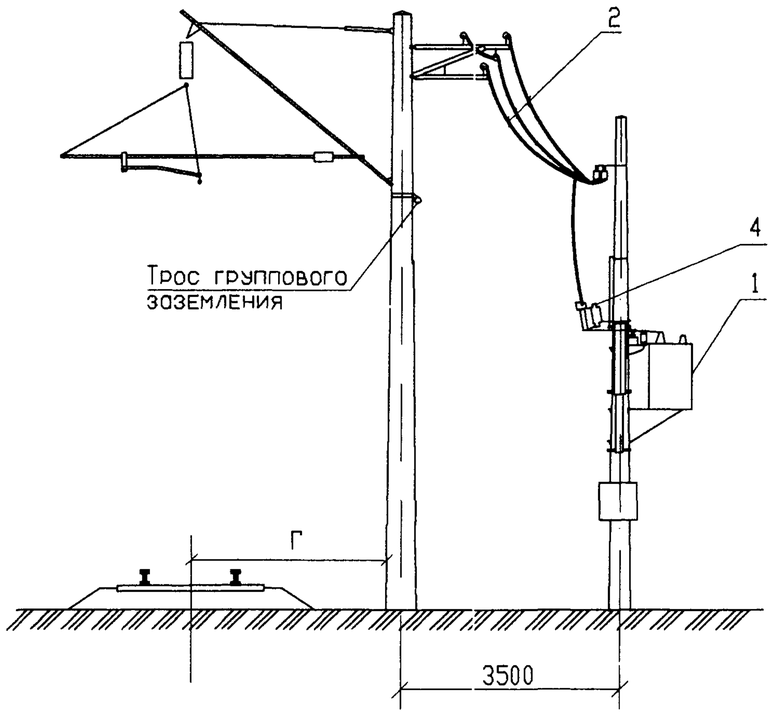

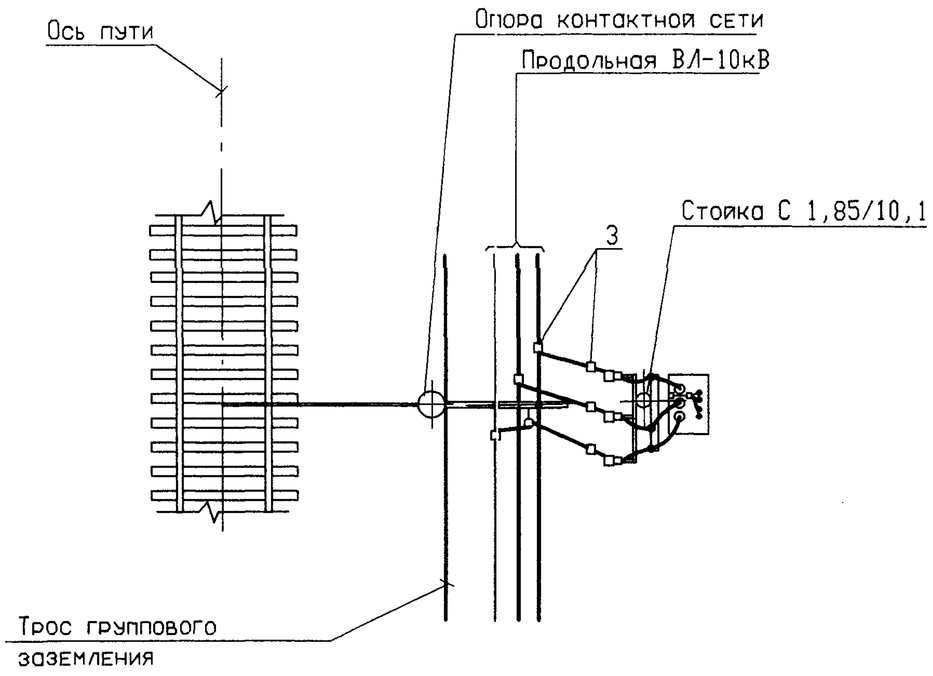

Поз	Обозначение	Наименование	Кол	Масса ед,кг	Приме-чание
1	ОТУ32-4863-1.13	Установка ПТСЖ-25 на стойке	1		
		С 1,85/10,1			
2	ГОСТ 839-80	Провод сталеалюминиевый	30		м
		АС 35/6.2*; АС 50/8.0*			
3	071-76	Зажим петлевой плашечный	6		
		ПА2-1/К			
4	ТУ34-13.11438-89	Зажим аппаратный прессуемый	3		
		А2А-35-7*; А2А-50-7*			
5	7.501-1-15 11000М4	Узел отпайки от ВЛ-6 (10)кВ	1		
6	ОТУ32-4863-1.28	Заземляющее устройство	1		

* - Определяется при конкретном проектировании в зависимости от сечения проводов линии.

Изм.	Кол.уч.	Лист	Nдок.	Подп.	Дата
ГИП		Мунькина			
Н.контр.		Сергеева			
Нач.отд.		Пискунов			
Зав.гр.		Лит			
Разраб.		Мореева			

ОТУ32-4863-2.16

ПТСЖ-25
Установка и подключение на площадке. Схема 16.

Стадия	Лист	Листов
Р		1

ТРАНСЭЛЕКТРОПРОЕКТ

Формат А3

Инв.N подл. | Подпись и дата | Взам.инв.N

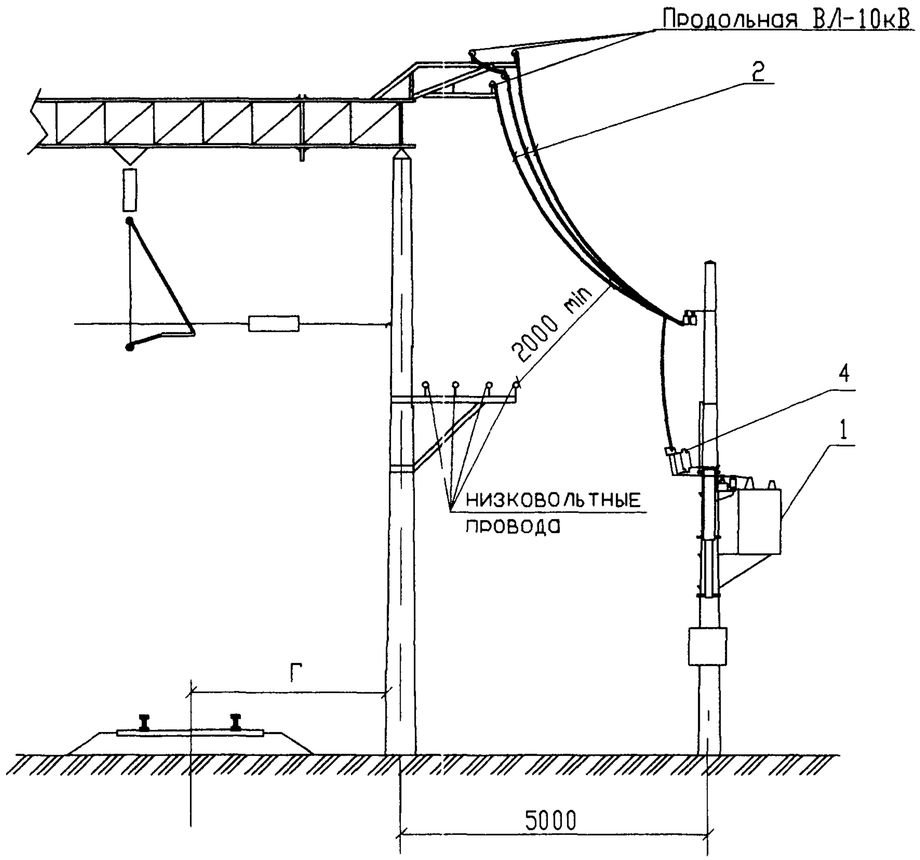

Поз	Обозначение	Наименование	Кол	Масса ед,кг	Примечание
1	ОТУ32-4863-1.13	Установка ПТСЖ-25 на стойке	1		
2	ГОСТ 839-80	Провод сталеалюминиевый	30		м
		АС 35/6.2*; АС 50/8.0*			
3	071-76	Зажим петлевой плашечный	6		
		ПА2-1/К			
4	ТУ34-13.11438-89	Зажим аппаратный прессуемый	3		
		А2А-35-7*; А2А-50-7*			
5	7.501-1-15 11000М4	Узел отпайки от ВЛ-60(10)кВ	1		
6	ОТУ32-4863-1.28	Заземляющее устройство	1		

* - Определяется при конкретном проектировании в зависимости от сечения проводов линии.

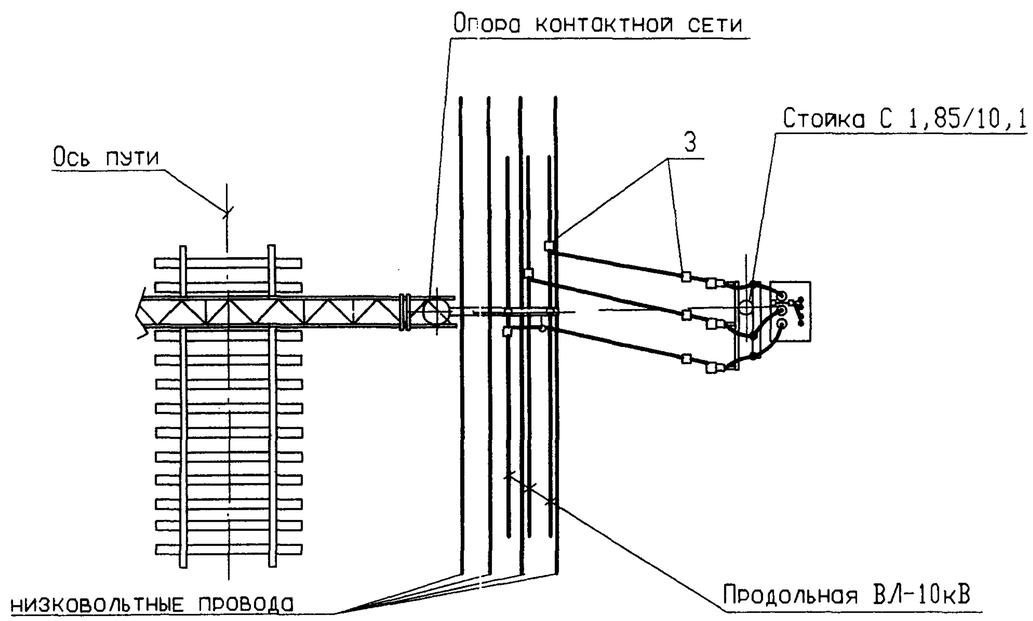

Изм.	Кол.уч.	Лист	Nдок.	Подп.	Дата
ГИП		Мунькина			
Н.контр.		Сергеева			
Нач.отд.		Пискунов			
Зав.гр.		Лит			
Разраб.		Мареева			

ОТУ 32-4863-2.17

ПТСЖ-25
Установка и подключение на площадке. Схема 17.

Стадия	Лист	Листов
Р		1

ТРАНСЭЛЕКТРОПРОЕКТ

Формат А3

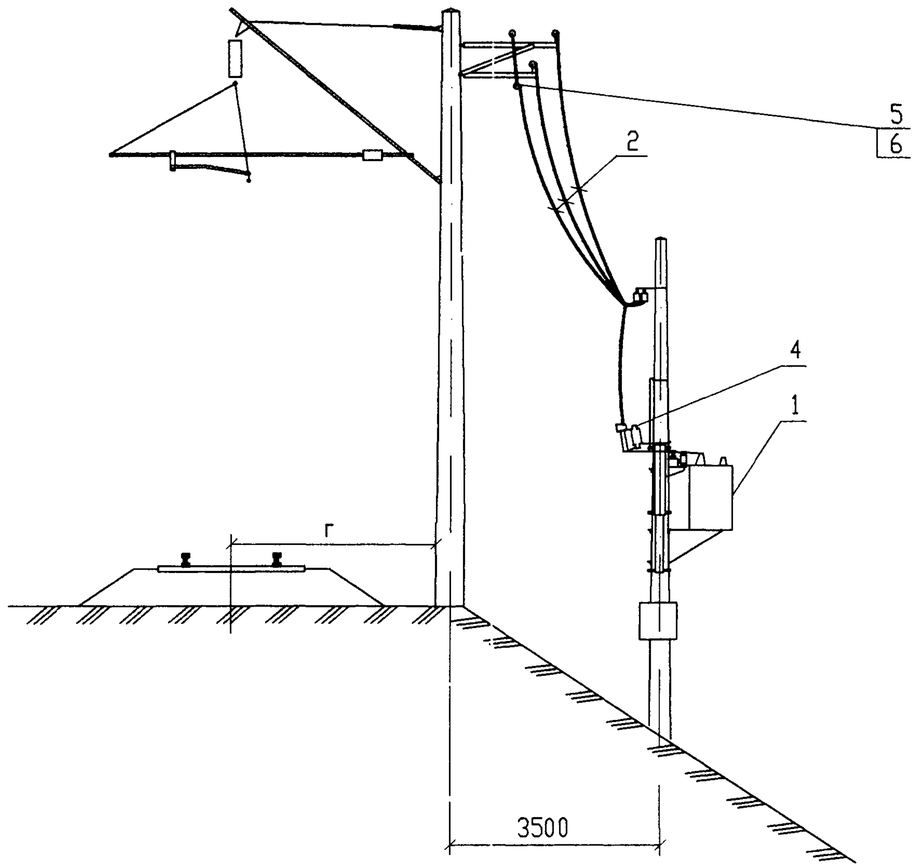

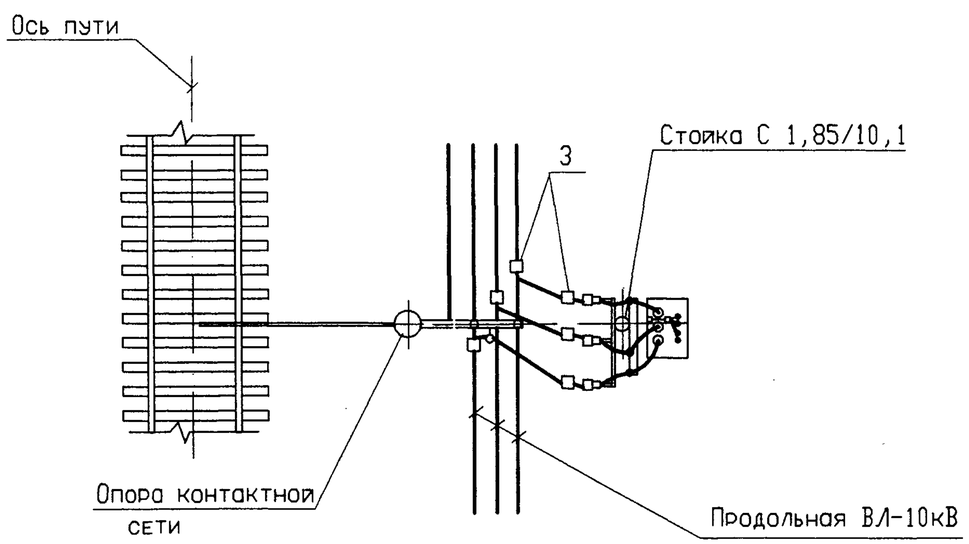

Поз	Обозначение	Наименование	Кол	Масса ед,кг	Приме-чание
1	ОТУ32-4863-1.13	Установка ПТСЖ-25 на стойке	1		
		С 1,85/10,1			
2	ГОСТ 839-80	Провод сталеалюминиевый	30		м
		АС 35/6.2*; АС 50/8.0*			
3	071-76	Зажим петлевой плашечный	6		
		ПА2-1/К			
4	ТУ34-13.11438-89	Зажим аппаратный прессуемый	3		
		А2А-35-7*; А2А-50-7*			
5	7.501-1-15 11.001	Подвесной крюк	1		
6	ГОСТ 22863-77	Изолятор ШФ20-В	1		
7	ОТУ32-4863-1.28	Заземляющее устройство	1		

* - Определяется при конкретном проектировании в зависимости от сечения проводов линии.

Изм.	Кол.уч.	Лист	Nдок.	Подп.	Дата
ГИП		Мунькина			
Н.контр.		Сергеева			
Нач.отд.		Пискунов			
Зав.гр.		Лит			
Разраб.		Мареева			

ОТУ 32-4863-2.18

ПТСЖ-25
Установка и подключение на насыпи. Схема 18.

Стадия	Лист	Листов
Р		1

ТРАНСЭЛЕКТРОПРОЕКТ

Формат А3

Инв.N подл. | Подпись и дата | Взам.инв.N

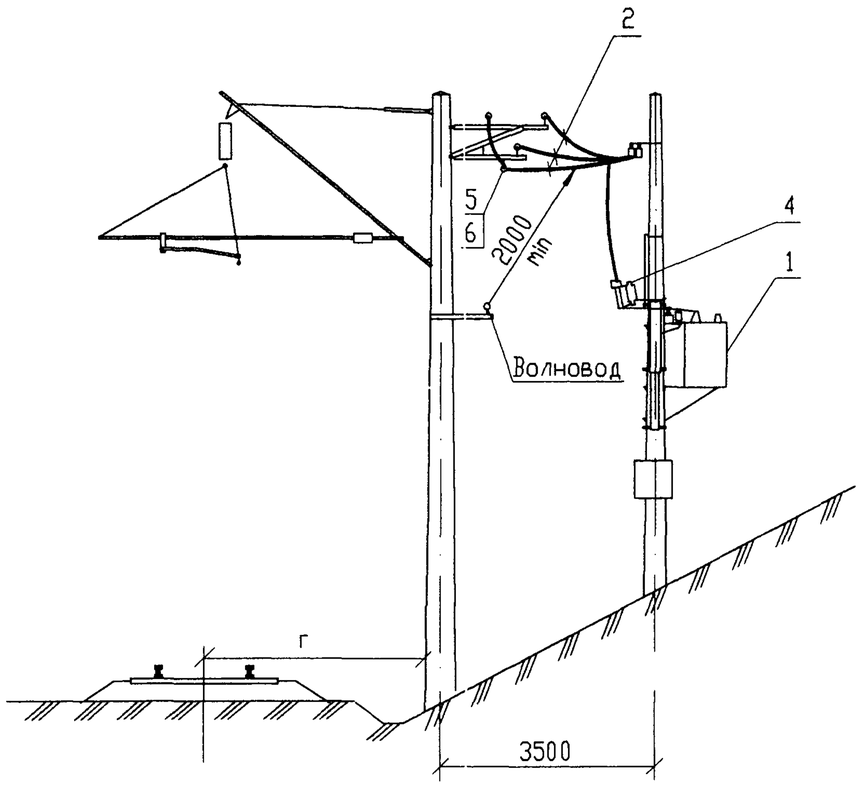

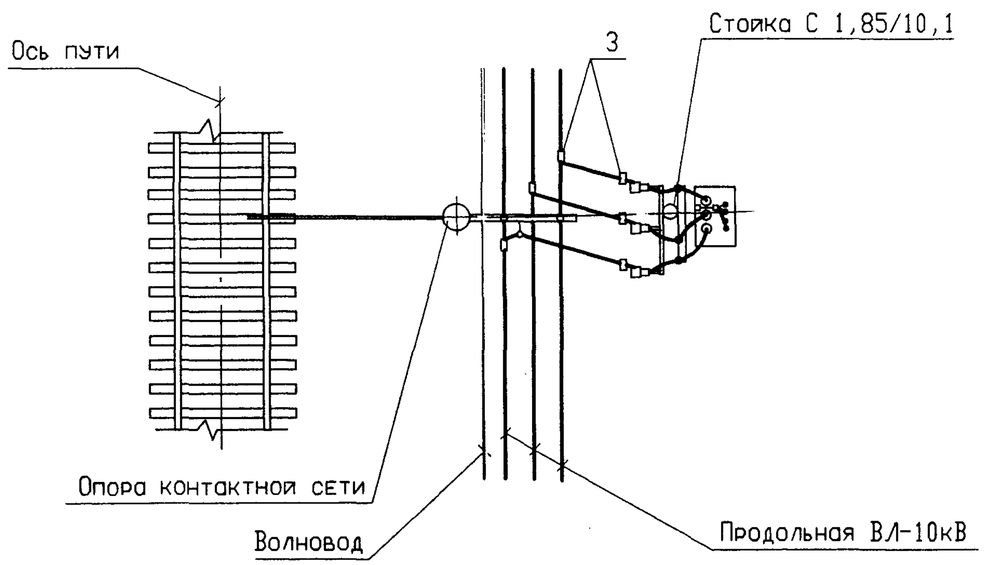

Поз	Обозначение	Наименование	Кол	Масса ед, кг	Приме-чание
1	ОТУ32-4863-1.13	Установка ПТСЖ-25 на стойке	1		
		С 1,85/10,1			
2	ГОСТ 839-80	Провод сталеалюминиевый	30		м
		АС 35/6.2*; АС 50/8.0*			
3	071-76	Зажим петлевой плашечный	6		
		ПА2-1/К			
4	ТУ34-13.11438-89	Зажим аппаратный прессуемый	3		
		А2А-35-7*; А2А-50-7*			
5	7.501-1-15 11.001	Подвесной крюк	1		
6	ГОСТ 22863-77	Изолятор ШФ20-В	1		
7	ОТУ32-4863-1.28	Заземляющее устройство	1		

* – Определяется при конкретном проектировании в зависимости от сечения проводов линии.

Изм.	Кол.уч.	Лист	Nдок.	Подп.	Дата
ГИП		Мунькина			
Н.контр.		Сергеева			
Нач.отд.		Пискунов			
Зав.гр.		Лит			
Разраб.		Мареева			

ОТУ 32-4863-2.19

ПТСЖ-25
Установка и подключение в выемке. Схема 19.

Стадия	Лист	Листов
Р		1

ТРАНСЭЛЕКТРОПРОЕКТ

Формат А3

Взам.инв.N | Подпись и дата | Инв.N подл.

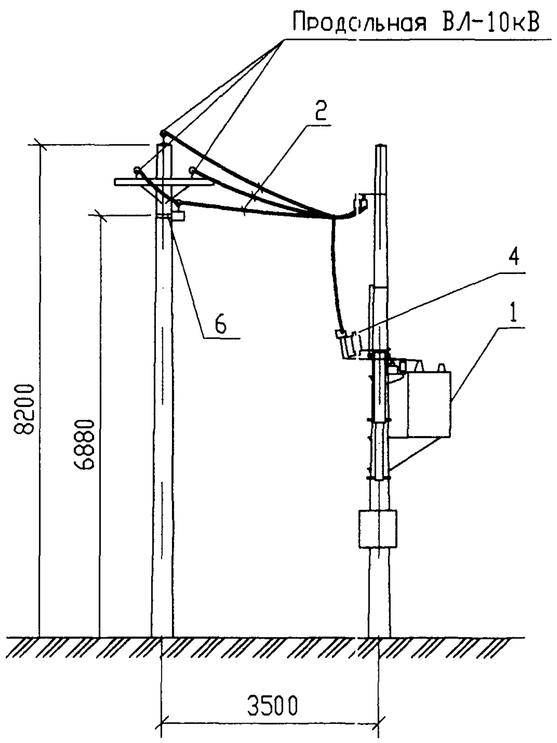

Поз	Обозначение	Наименование	Кол	Масса ед,кг	Приме-чание
1	ОТУ32-4863-1.13	Установка ПТСЖ-25 на стойке	1		
		С 1,85/10,1			
2	ГОСТ 839-80	Провод сталеалюминиевый	30		м
		АС 35/6.2*; АС 50/8.0*			
3	071-76	Зажим петлевой плашечный	6		
		ПА2-1/К			
4	ТУ34-13.11438-89	Зажим аппаратный прессуемый	3		
		А2А-35-7*; А2А-50-7*			
5	ОТУ32-4863-3.35	Траверса	1		
6	ОТУ32-4863-3.25-6	Хомут	1		
7	ОСТ34-13-931-86	Штырь Ш20-1-35	1		
8	ТУ34-13-11229-87	Изолятор ШФ-10г	1		
9	ОТУ32-4863-1.28	Заземляющее устройство	1		

* - Определяется при конкретном проектировании в зависимости от сечения проводов линии.

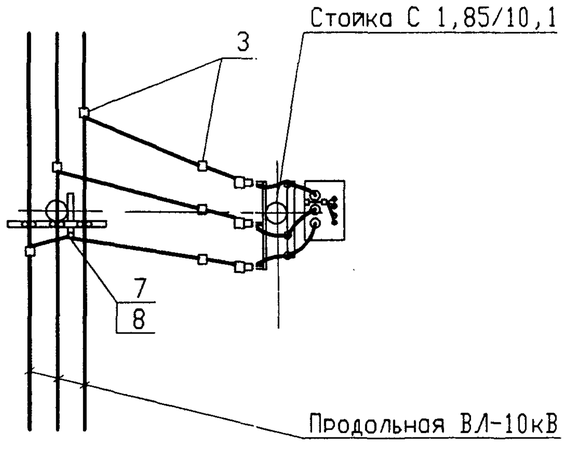

Изм.	Кол.уч.	Лист	Nдок.	Подп.	Дата
ГИП		Мунькина			
Н.контр.		Сергеева			
Нач.отд.		Пискунов			
Зав.гр.		Лит			
Разраб.		Мореева			

ОТУ32-4863-2.20

ПТСЖ-25
Установка и подключение на площадке. Схема 20

Стадия	Лист	Листов
Р		1

ТРАНСЭЛЕКТРОПРОЕКТ

Формат А3

Инв.N подл. | Подпись и дата | Взам.инв.N

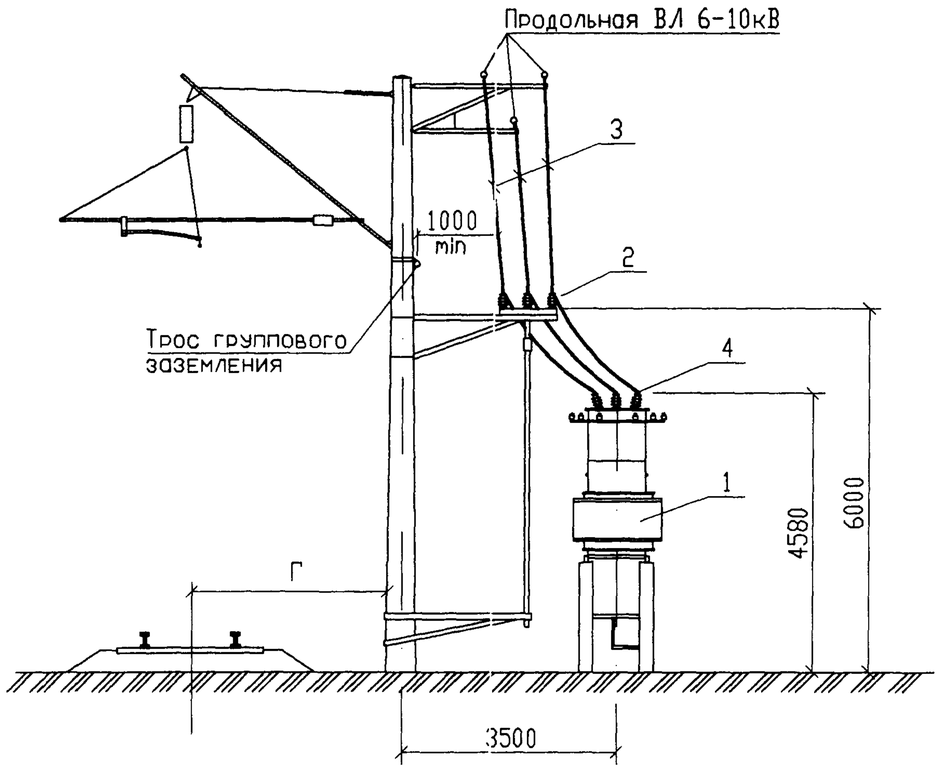

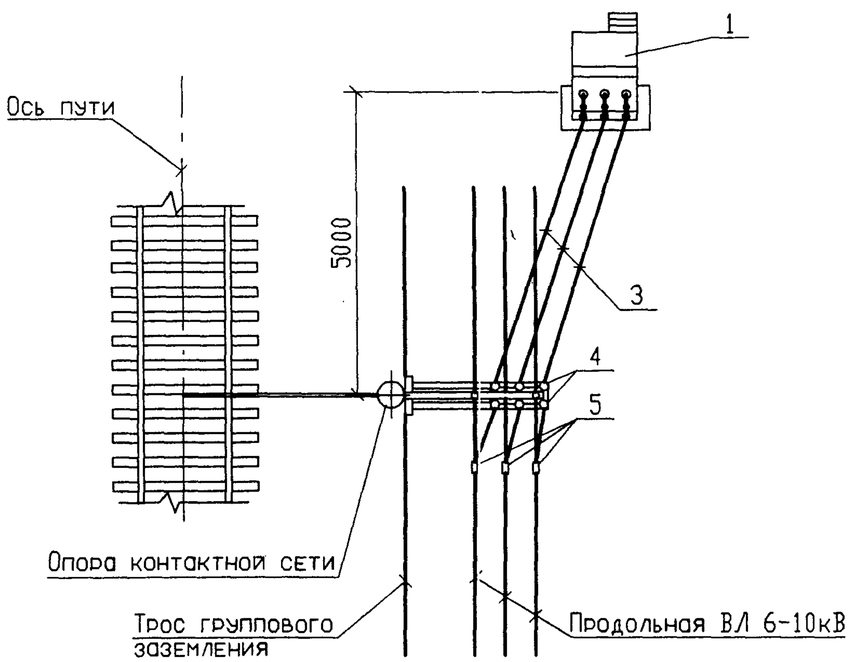

Поз	Обозначение	Наименование	Кол	Масса ед,кг	Примечание
1	ОТУ 32-4863-1.14	Установка КТП-25...КТП-160	1		
		на приставках			
	ОТУ 32-4863-1.15	Установка КТП-250 на приставках	1		
2	ОТУ 32-4863-1.21	Установка разъединителя	1		
		РЛНД-1-10Б/400НУХЛ1 с приводом			
		ПР-09-2БУХЛ1 на опоре контакт-			
		ной сети			м
3	ГОСТ 839-80	Провод сталеалюминиевый	35		
		АС 35/6.2*; АС 50/8.0*			
4	ТУ34-13.11438-89	Зажим аппаратный прессуемый	9		
		А2А-35-7*; А2А-50-7*			
5	071-76	Зажим петлевой плашечный	3		
		ПА2-1/К			
6	ОТУ 32-4863-1.28	Заземляющее устройство	1		

* – определяется при проектировании

Изм.	Кол.уч.	Лист	N док.	Подпись	Дата
ГИП		Мунькина			
Н.контр.		Сергеева			
Нач.отд.		Пискунов			
Зав.гр.		Лит			
Разраб.		Голубев			

ОТУ 32-4863-2.21

КТП-25...КТП-250
Установка и подключение на площадке. Схема 21.

Стадия	Лист	Листов
Р		1

ТРАНСЭЛЕКТРОПРОЕКТ

Формат А3

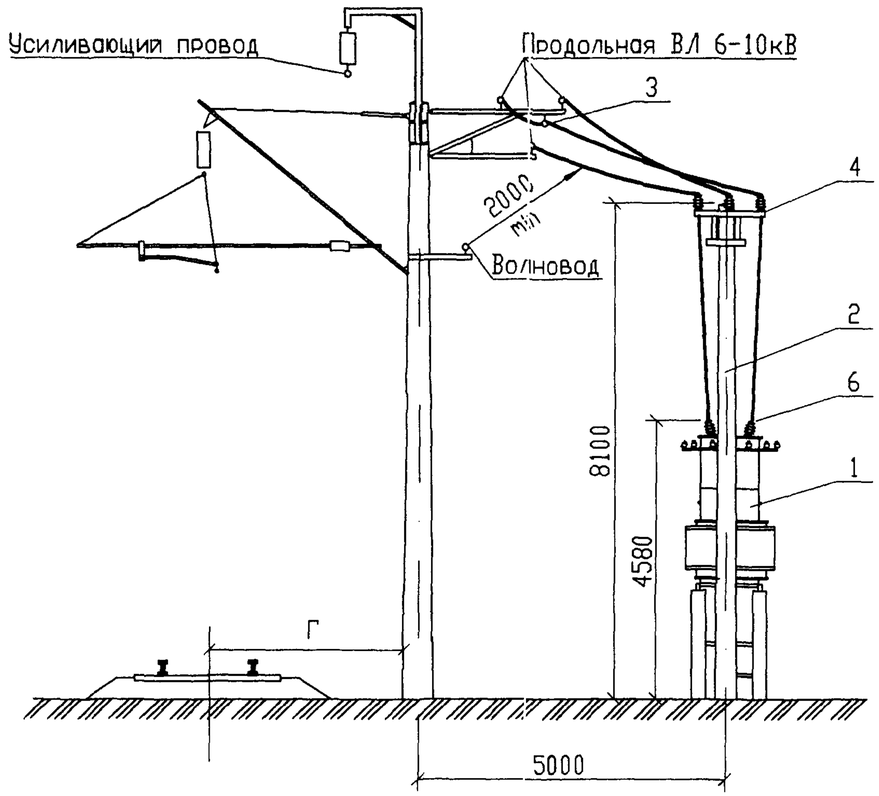

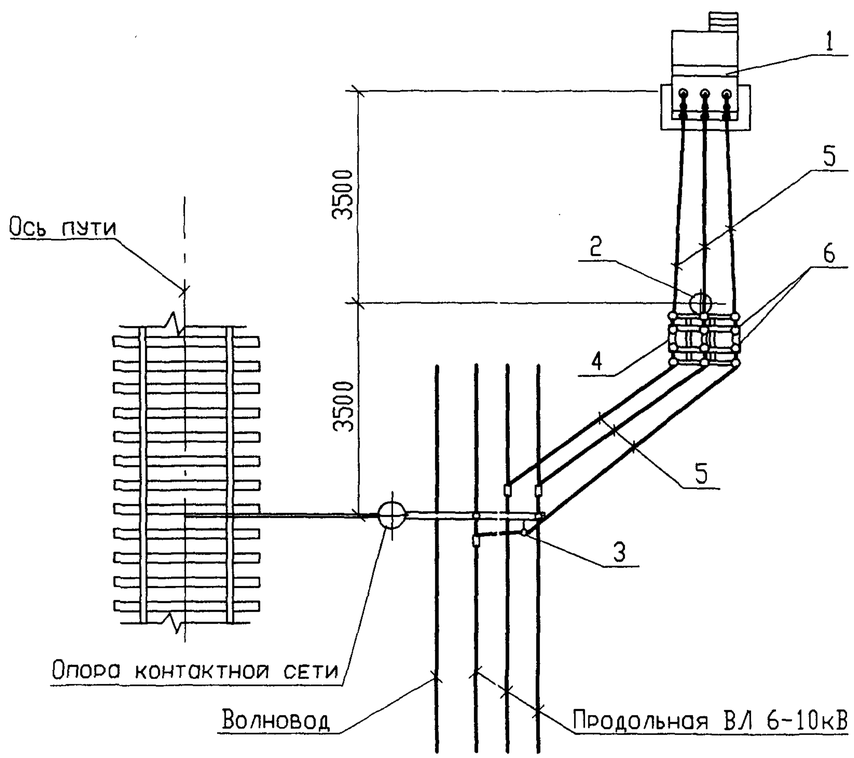

Поз	Обозначение	Наименование	Кол	Масса ед,кг	Приме-чание
1	ОТУ 32-4863-1.14	Установка КТП-25...КТП-160	1		
		на приставках			
	ОТУ 32-4863-1.15	Установка КТП-250 на приставках	1		
2	3.501.1-145.2-1	Коническая ж.б.стойка	1		
		С1.85/10.1			
3	7.501-1-15 11000МЧ	Узел отпайки от ВЛ-6(10)кВ	1		
4	ОТУ 32-4863-1.19	Установка разъединителя	1		
		РЛНД-1-10Б/400НУХЛ1 с приводом			
		ПР-09-2БУХЛ1 на железобетонной			
		стойке С1,85/10,1			
5	ГОСТ 839-80	Провод сталеалюминиевый	40		м
		АС 35/6.2*; АС 50/8.0*			
6	ТУ34-13.11438-89	Зажим аппаратный прессуемый	9		
		А2А-35-7*; А2А-50-7*			
7	ОТУ 32-4863-1.28	Заземляющее устройство	1		

* – ОПРЕДЕЛЯЕТСЯ ПРИ ПРОЕКТИРОВАНИИ

Изм.	Кол.уч.	Лист	N док.	Подпись	Дата
ГИП		Мунькина			
Н.контр.		Сергеева			
Нач.отд.		Пискунов			
Зав.гр.		Лит			
Разраб.		Голубев			

ОТУ 32-4863-2.22

КТП-25...КТП-250
Установка и подключение на площадке. Схема 22.

Стадия	Лист	Листов
Р		1

ТРАНСЭЛЕКТРОПРОЕКТ

Инв.N подл. | Подпись и дата | Взам.инв.N

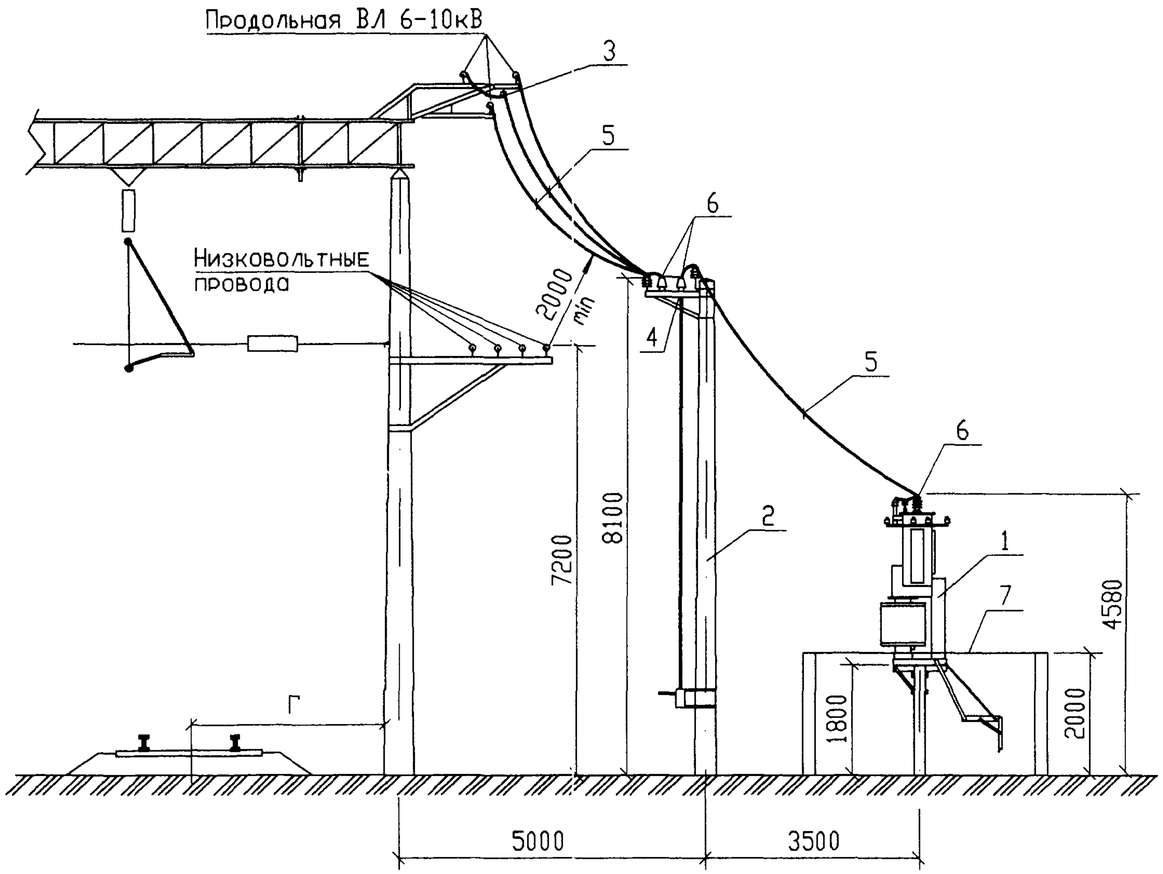

Поз	Обозначение	Наименование	Кол	Масса ед,кг	Приме-чание
1	ОТУ 32-4863-1.14	Установка КТП-25...КТП-160	1		
		на приставках			
	ОТУ 32-4863-1.15	Установка КТП-250 на приставках	1		
2	3.501.1-145.2-1	Коническая ж.б.стойка	1		
		С1.85/10.1			
3	7.501-1-15 11000МЧ	Узел отпайки от ВЛ-6(10)кВ	1		
4	ОТУ 32-4863-1.19	Установка разъединителя	1		
		РЛНД-1-10Б/400НУХЛ1 с приводом			
		ПР-09-2БУХЛ1 на железобетонной			
		стойке С1,85/10,1			
5	ГОСТ 839-80	Провод сталеалюминиевый	45		м
		АС 35/6.2*; АС 50/8.0*			
6	ТУ34-13.11438-89	Зажим аппаратный прессуемый	9		
		А2А-35-7*; А2А-50-7*			
7	ОТУ 32-4863-1.29	Ограждение *	1		
	ОТУ 32-4863-1.30	Ограждение *	1		
8	ОТУ 32-4863-1.28	Заземляющее устройство	1		

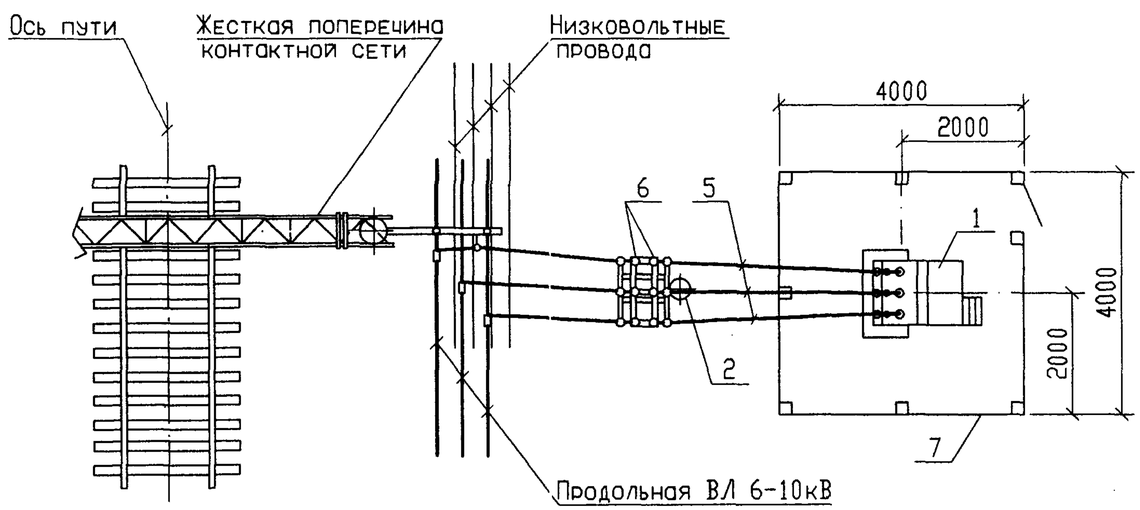

* – ОПРЕДЕЛЯЕТСЯ ПРИ ПРОЕКТИРОВАНИИ

Изм.	Кол.уч.	Лист	N док.	Подпись	Дата
ГИП		Мунькина			
Н.контр.		Сергеева			
Нач.отд.		Пискунов			
Зав.гр.		Лит			
Разраб.		Голубев			

ОТУ 32-4863-2.23

КТП-25...КТП-250
Установка и подключение на площадке. Схема 23.

Стадия	Лист	Листов
Р		1

ТРАНСЭЛЕКТРОПРОЕКТ

Формат А3

Взам.инв.N | Подпись и дата | Инв.N подл.

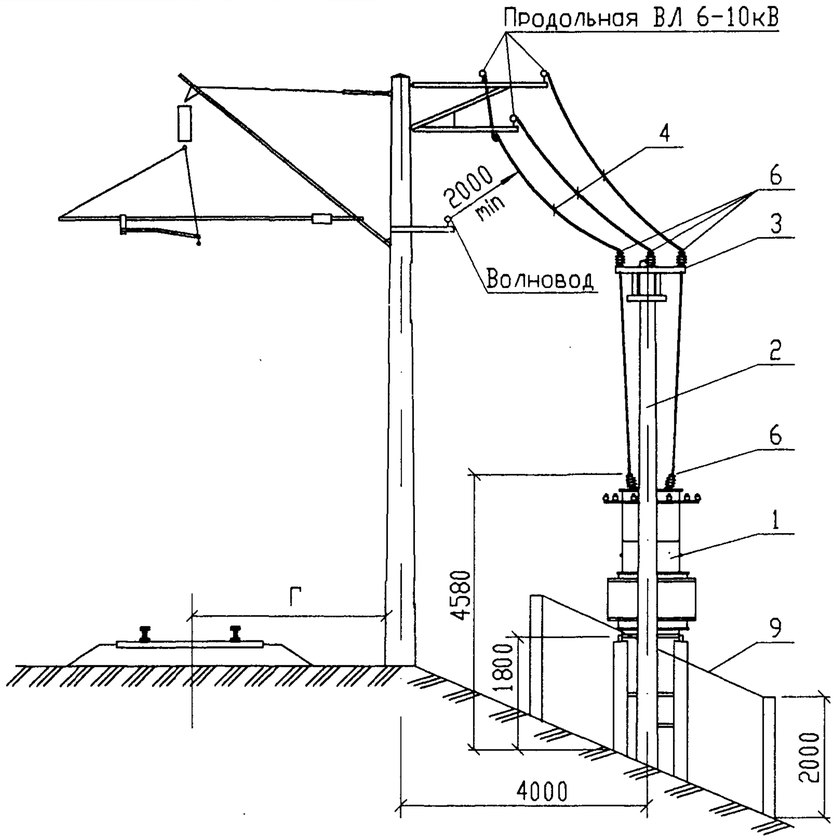

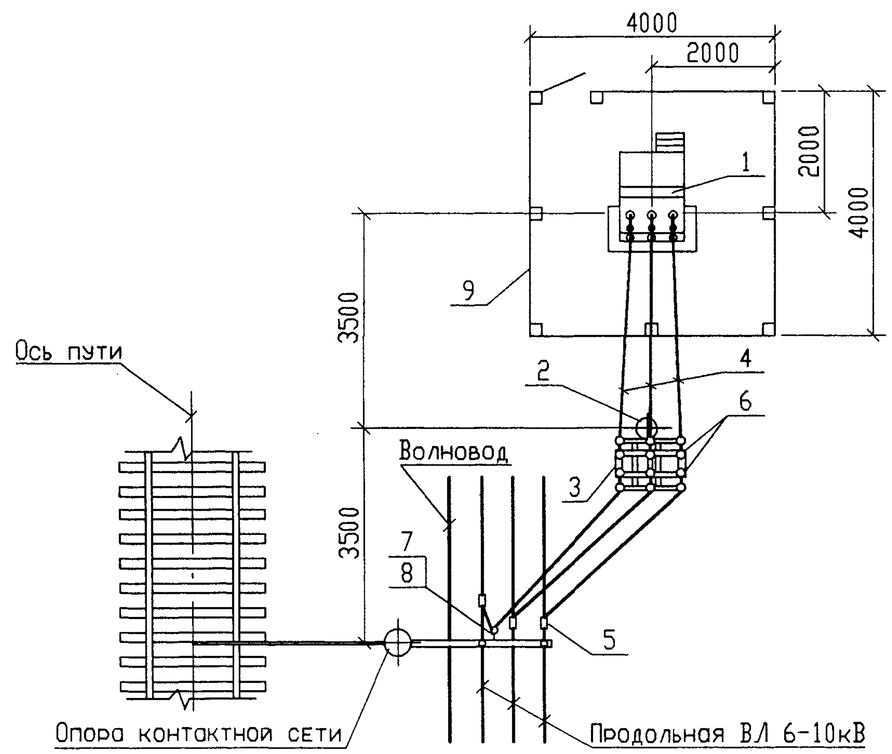

Поз	Обозначение	Наименование	Кол	Масса ед,кг	Примечание
1	ОТУ 32-4863-1.14	Установка КТП-25...КТП-160	1		
		на приставках			
	ОТУ 32-4863-1.15	Установка КТП-250 на приставках	1		
2	3.501.1-145.2-1	Коническая ж.б.стойка	1		
		С1.85/10.1			
3	ОТУ 32-4863-1.19	Установка разъединителя	1		
		РЛНД-1-10Б/400НУХЛ1 с приводом			
		ПР-09-2БУХЛ1 на железобетонной			
		стойке С1,85/10,1			
4	ГОСТ 839-80	Провод сталеалюминиевый	50		м
		АС 35/6.2*; АС 50/8.0*			
5	071-76	Зажим петлевой плашечный	3		
		ПА2-1/К			
6	ТУ34-13.11438-89	Зажим аппаратный прессуемый	9		
		А2А-35-7*; А2А-50-7*			
7	7.501-1-15-11.001	Подвесной крюк	1		
8		Изолятор	1		
9	ОТУ 32-4863-1.29	Ограждение *	1		
	ОТУ 32-4863-1.30	Ограждение *	1		
10	ОТУ 32-4863-1.28	Заземляющее устройство	1		

* – ОПРЕДЕЛЯЕТСЯ ПРИ ПРОЕКТИРОВАНИИ

Изм.	Кол.уч.	Лист	N док.	Подпись	Дата
ГИП		Мунькина			
Н.контр.		Сергеева			
Нач.отд.		Пискунов			
Зав.гр.		Лит			
Разраб.		Голубев			

ОТУ 32-4863-2.24

КТП-25...КТП-250
Установка и подключение на насыпи. Схема 24.

Стадия	Лист	Листов
Р		1

ТРАНСЭЛЕКТРОПРОЕКТ

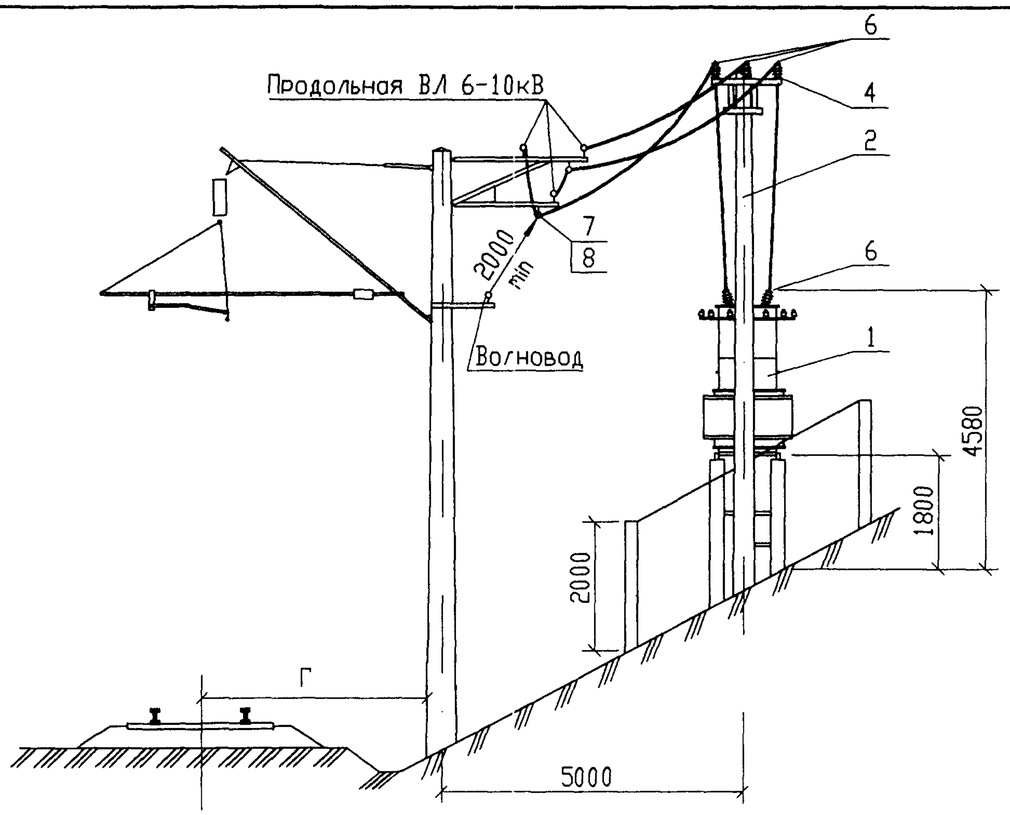

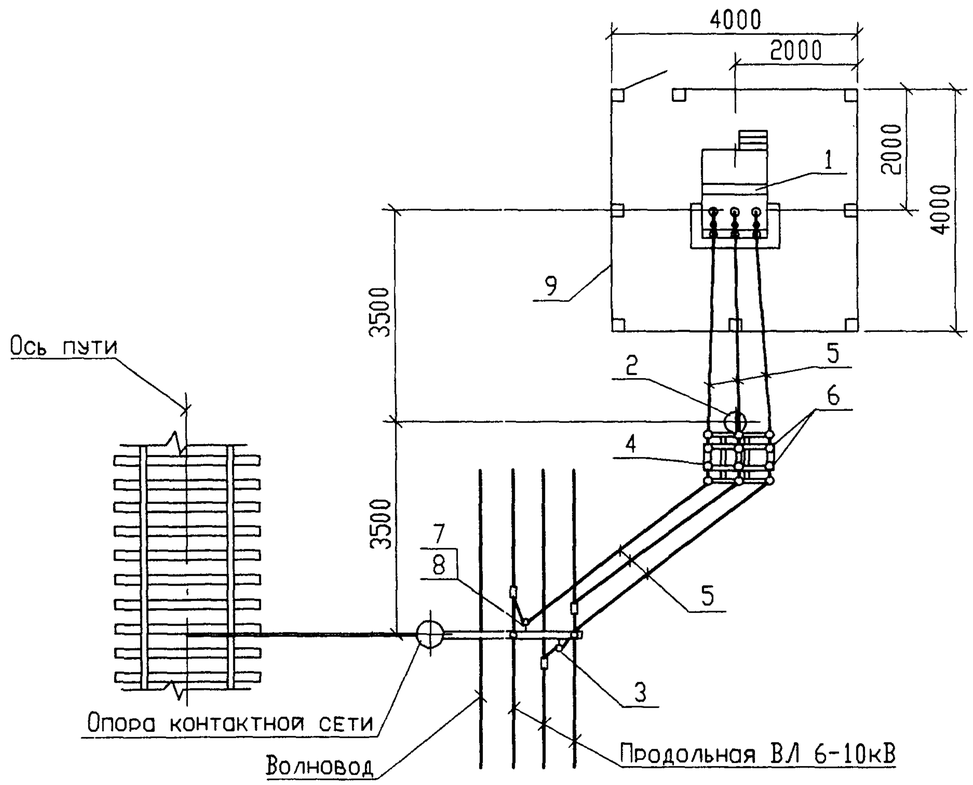

Поз	Обозначение	Наименование	Кол	Масса ед,кг	Примечание
1	ОТУ 32-4863-1.14	Установка КТП-25...КТП-160	1		
		на приставках			
	ОТУ 32-4863-1.15	Установка КТП-250 на приставках	1		
2	3.501.1-145.2-1	Коническая ж.б.стойка	1		
		С1.85/10.1			
3	7.501-1-15 11000МЧ	Узел отпайки от ВЛ-6(10)кВ	1		
4	ОТУ 32-4863-1.19	Установка разъединителя	1		
		РЛНД-1-10Б/400НУХЛ1 с приводом			
		ПР-09-2БУХЛ1 на железобетонной			
		стойке С1,85/10,1			
5	ГОСТ 839-80	Провод сталеалюминиевый	50		м
		АС 35/6.2*; АС 50/8.0*			
6	ТУ34-13.11438-89	Зажим аппаратный прессуемый	9		
		А2А-35-7*; А2А-50-7*			
7	7.501-1-15-11.001	Подвесной крюк	1		
8		Изолятор	1		
9	ОТУ 32-4863-1.29	Ограждение *	1		
	ОТУ 32-4863-1.30	Ограждение *	1		
10	ОТУ 32-4863-1.28	Заземляющее устройство	1		

* – определяется при проектировании

Изм.	Кол.уч.	Лист	N док.	Подпись	Дата
ГИП		Мунькина			
Н.контр.		Сергеева			
Нач.отд.		Пискунов			
Зав.гр.		Лит			
Разраб.		Голубев			

ОТУ 32-4863-2.25

КТП-25...КТП-250
Установка и подключение в выемке. Схема 25.

Стадия	Лист	Листов
Р		1

ТРАНСЭЛЕКТРОПРОЕКТ

Формат А3

Инв.N подл. | Подпись и дата | Взам.инв.N

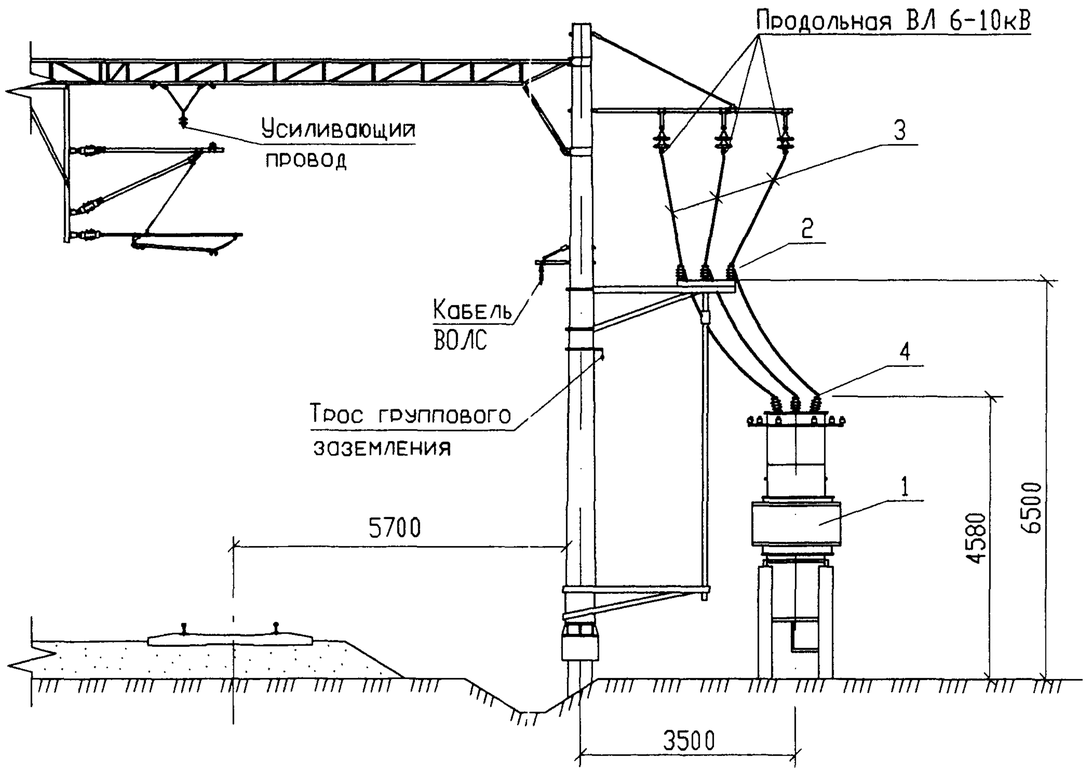

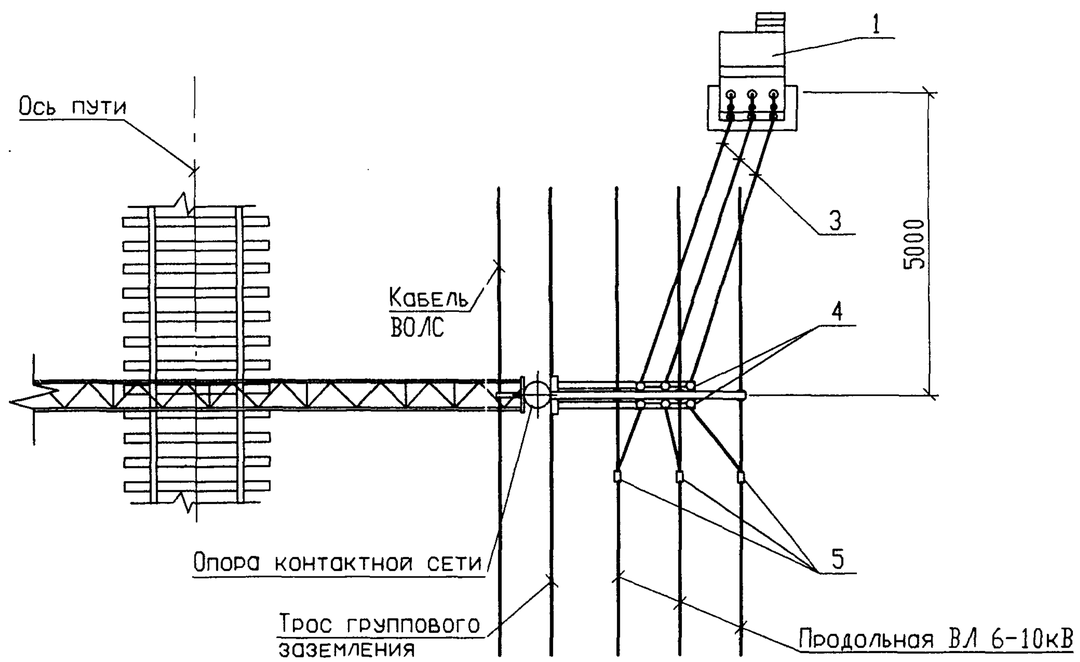

Поз	Обозначение	Наименование	Кол	Масса ед,кг	Примечание
1	ОТУ 32-4863-1.14	Установка КТП-25...КТП-160	1		
		на приставках			
	ОТУ 32-4863-1.15	Установка КТП-250 на приставках	1		
2	ОТУ 32-4863-1.21	Установка разъединителя	1		
		РЛНД-1-10Б/400НУХЛ1 с приводом			
		ПР-09-2БУХЛ1 на опоре контакт-			
		ной сети			
3	ГОСТ 839-80	Провод сталеалюминиевый	35		м
		АС 35/6.2*; АС 50/8.0*			
4	ТУ34-13.11438-89	Зажим аппаратный прессуемый	9		
		А2А-35-7*; А2А-50-7*			
5	071-76	Зажим петлевой плашечный	3		
		ПА2-1/К			
6	ОТУ 32-4863-1.28	Заземляющее устройство	1		

* – ОПРЕДЕЛЯЕТСЯ ПРИ ПРОЕКТИРОВАНИИ

Изм.	Кол.уч.	Лист	N док.	Подпись	Дата
ГИП		Мунькина			
Н.контр.		Сергеева			
Нач.отд.		Пискунов			
Зав.гр.		Лит			
Разраб.		Голубев			

ОТУ 32-4863-2.26

КТП-25...КТП-250
Установка и подключение на площадке. Схема 26.

Стадия	Лист	Листов
Р		1

ТРАНСЭЛЕКТРОПРОЕКТ

Формат А3

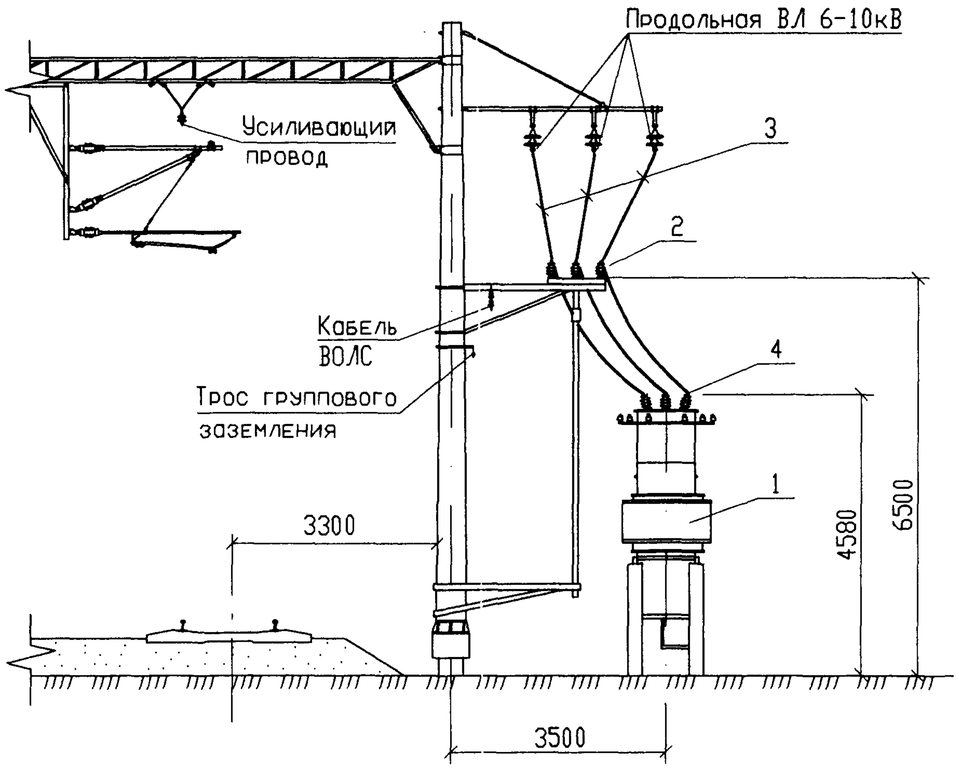

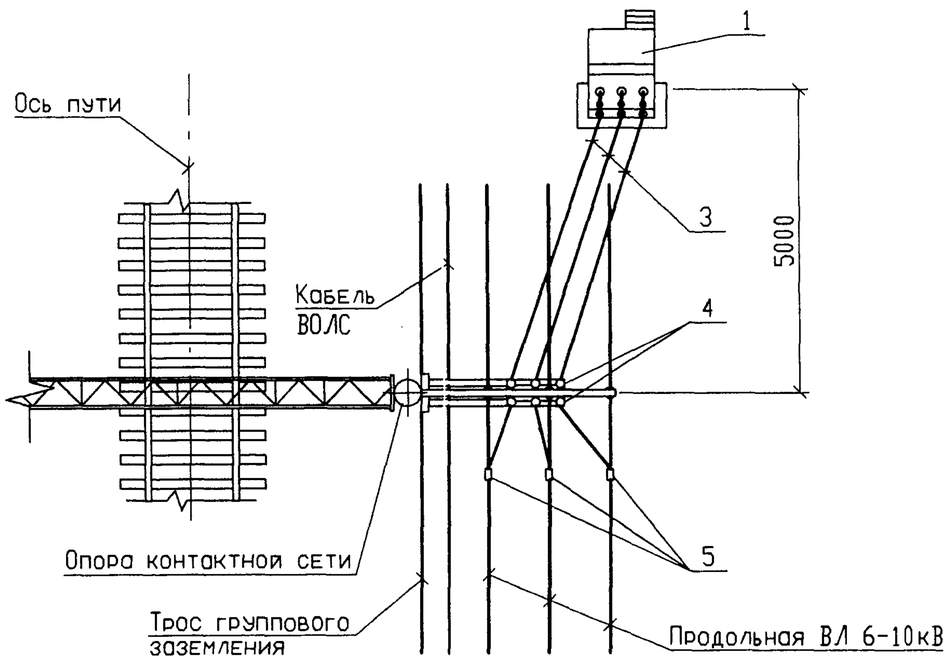

Поз	Обозначение	Наименование	Кол	Масса ед,кг	Примечание
1	ОТУ 32-4863-1.14	Установка КТП-25...КТП-160	1		
		на приставках			
	ОТУ 32-4863-1.15	Установка КТП-250 на приставках	1		
2	ОТУ 32-4863-1.21	Установка разъединителя	1		
		РЛНД-1-10Б/400НУХЛ1 с приводом			
		ПР-09-2БУХЛ1 на опоре контакт-			
		ной сети			
3	ГОСТ 839-80	Провод сталеалюминиевый	35		м
		АС 35/6.2*; АС 50/8.0*			
4	ТУ34-13.11438-89	Зажим аппаратный прессуемый	9		
		А2А-35-7*; А2А-50-7*			
5	071-76	Зажим петлевой плашечный	3		
		ПА2-1/К			
6	ОТУ 32-4863-1.28	Заземляющее устройство	1		

* – ОПРЕДЕЛЯЕТСЯ ПРИ ПРОЕКТИРОВАНИИ

Изм.	Кол.уч.	Лист	N док.	Подпись	Дата
ГИП		Мунькина			
Н.контр.		Сергеева			
Нач.отд.		Пискунов			
Зав.гр.		Лит			
Разраб.		Голубев			

ОТУ 32-4863-2.27

КТП-25...КТП-250.
Установка и подключение на площадке. Схема 27.

Стадия	Лист	Листов
Р		1

ТРАНСЭЛЕКТРОПРОЕКТ

Инв.N подл. | Подпись и дата | Взам.инв.N

Формат А3

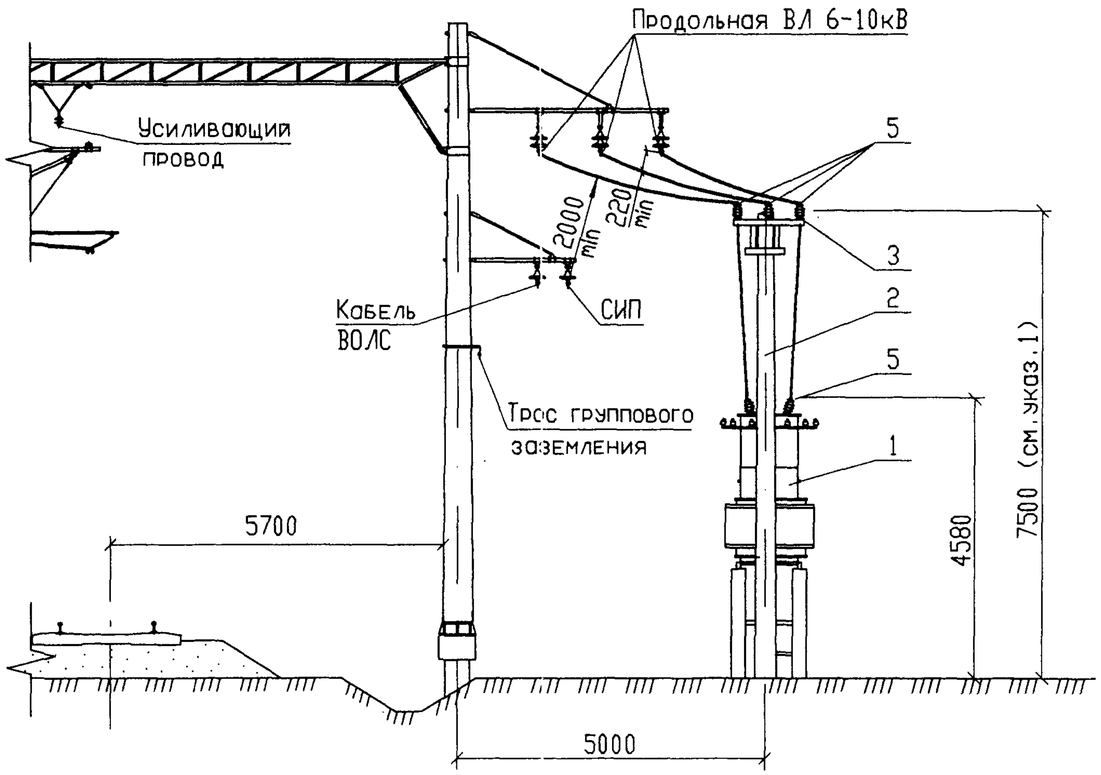

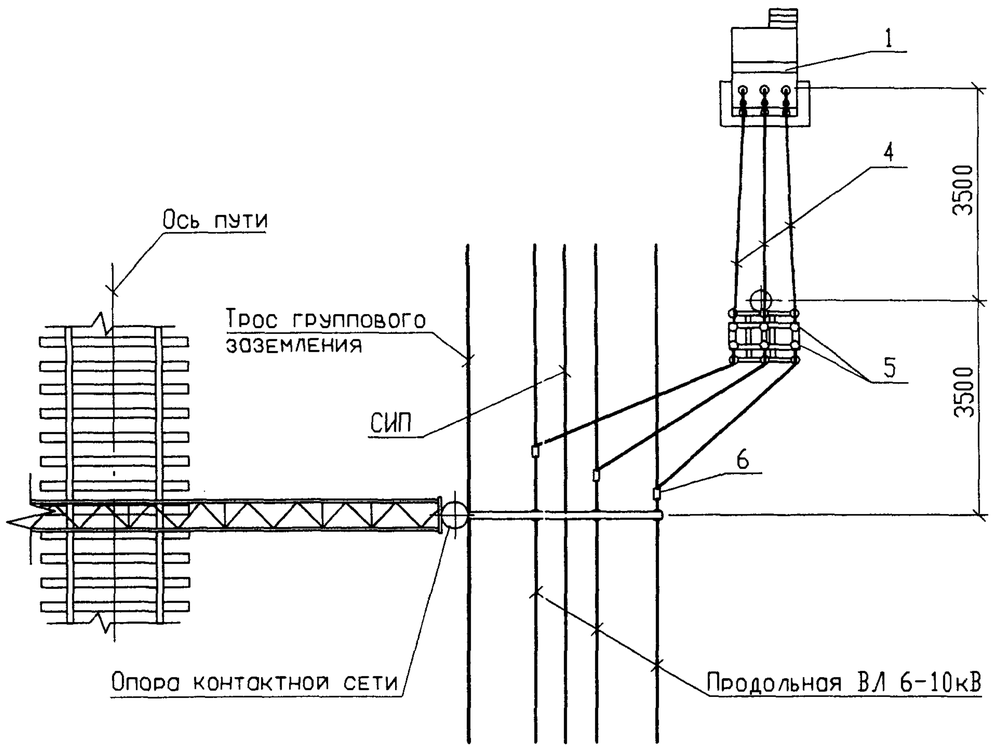

Поз	Обозначение	Наименование	Кол	Масса ед,кг	Примечание
1	ОТУ 32-4863-1.14	Установка КТП-25...КТП-160	1		
		на приставках			
	ОТУ 32-4863-1.15	Установка КТП-250 на приставках	1		
2	3.501.1-145.2-1	Коническая ж.б.стойка	1		
		С1.85/10.1			
3	ОТУ 32-4863-1.19	Установка разъединителя	1		
		РЛНД-1-10Б/400НУХЛ1 с приводом			
		ПР-09-2БУХЛ1 на железобетонной			
		стойке С1,85/10,1			
4	ГОСТ 839-80	Провод сталеалюминиевый	40		м
		АС 35/6.2*; АС 50/8.0*			
5	ТУ34-13.11438-89	Зажим аппаратный прессуемый	9		
		А2А-35-7*; А2А-50-7*			
6	071-76	Зажим петлевой плашечный	3		
		ПА2-1/К			
7	ОТУ 32-4863-1.28	Заземляющее устройство	1		

* – определяется при проектировании

1. Заглубление стойки (поз.2) выполнить на 2,6м

Изм.	Кол.уч.	Лист	N док.	Подпись	Дата
ГИП		Мунькина			
Н.контр.		Сергеева			
Нач.отд.		Пискунов			
Зав.гр.		Лит			
Разраб.		Голубев			

ОТУ 32-4863-2.28

КТП-25...КТП-250
Установка и подключение на площадке. Схема 28.

Стадия	Лист	Листов
Р		1

ТРАНСЭЛЕКТРОПРОЕКТ

Формат А3

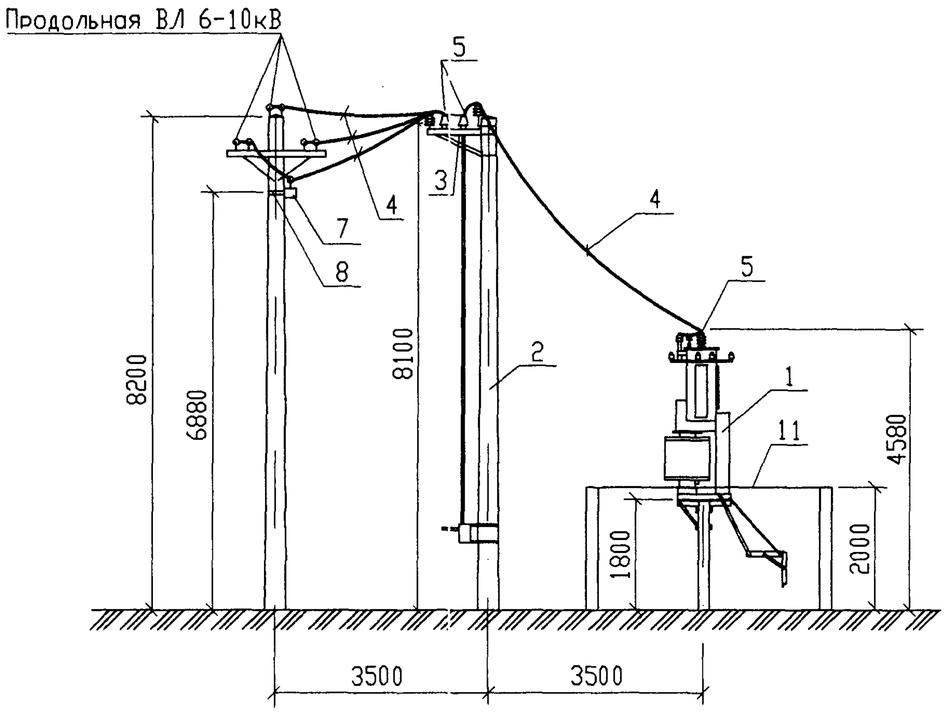

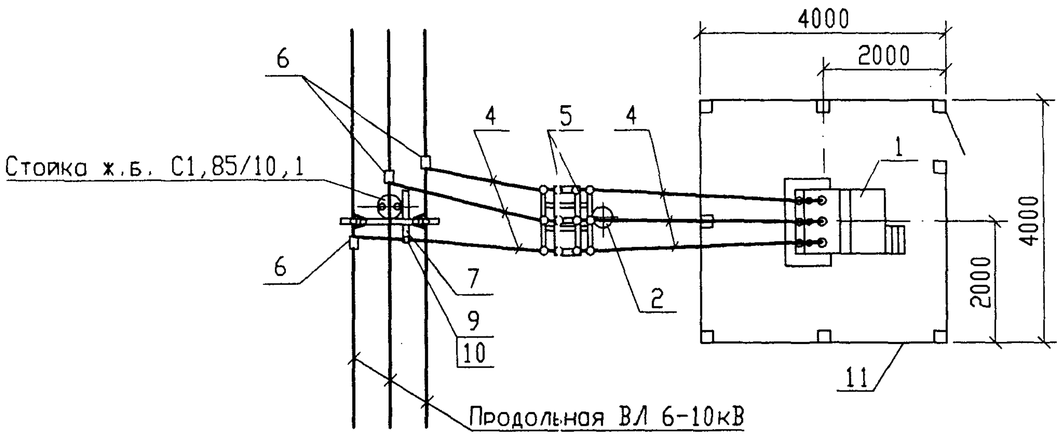

Поз	Обозначение	Наименование	Кол	Масса ед,кг	Примечание
1	ОТУ 32-4863-1.14	Установка КТП-25...КТП-160	1		
		на приставках			
	ОТУ 32-4863-1.15	Установка КТП-250 на приставках	1		
2	3.501.1-145.2-1	Коническая ж.б.стойка	1		
		С1.85/10.1			
3	ОТУ 32-4863-1.19	Установка разъединителя	1		
		РЛНД-1-10Б/400НУХЛ1 с приводом			
		ПР-09-2БУХЛ1 на железобетонной			
		стойке С1,85/10,1			
4	ГОСТ 839-80	Провод сталеалюминиевый	45		м
		АС 35/6.2*; АС 50/8.0*			
5	ТУ34-13.11438-89	Зажим аппаратный прессуемый	9		
		А2А-35-7*; А2А-50-7*			
6	071-76	Зажим петлевой плашечный ПА2-1/К	3		
7	ОТУ 32-4863-3.35	Траверса	1		
8	ОТУ 32-4863-3.25-6	Хомут	1		
9	ОСТ34-13-931-86	Штырь Ш20-1-55	1		
10	ТУ34-13-11229-87	Изолятор ШФ-10г	1		
11	ОТУ 32-4863-1.29	Ограждение*	1		
	ОТУ 32-4863-1.30	Ограждение*	1		
12	ОТУ 32-4863-1.28	Заземляющее устройство	1		

* – ОПРЕДЕЛЯЕТСЯ ПРИ ПРОЕКТИРОВАНИИ

Изм.	Кол.уч.	Лист	N док.	Подпись	Дата
ГИП		Мунькина			
Н.контр.		Сергеева			
Нач.отд.		Пискунов			
Зав.гр.		Лит			
Разраб.		Голубев			

ОТУ 32-4863-2.29

КТП-25...КТП-250
Установка и подключение на площадке. Схема 29.

Стадия	Лист	Листов
Р		1

ТРАНСЭЛЕКТРОПРОЕКТ

Формат А3

Инв.N подл. | Подпись и дата | Взам.инв.N

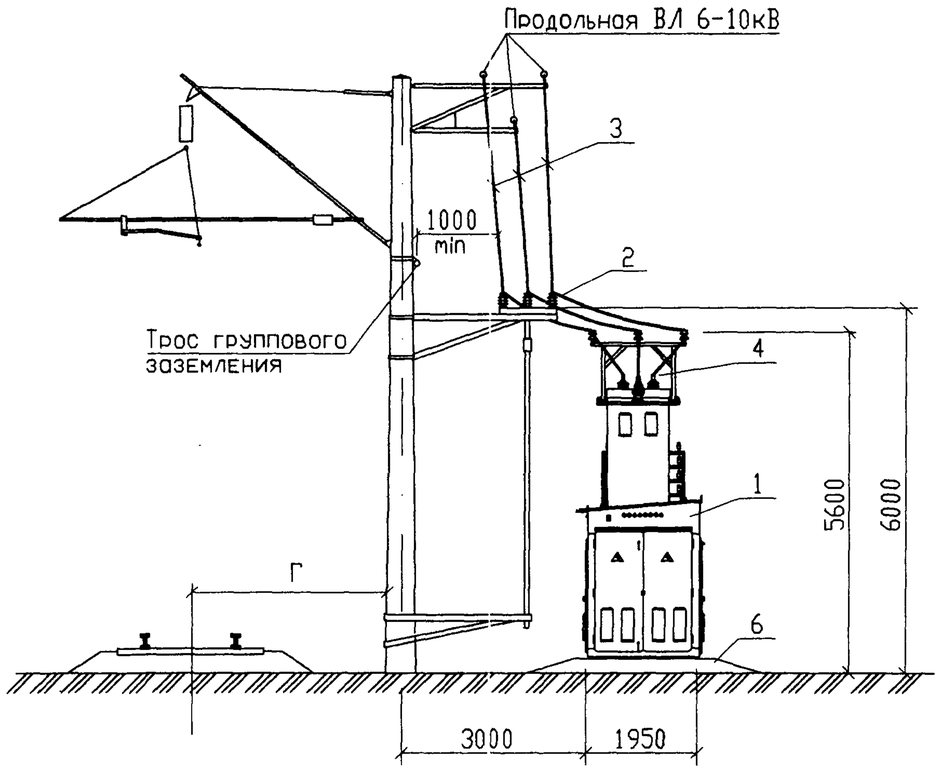

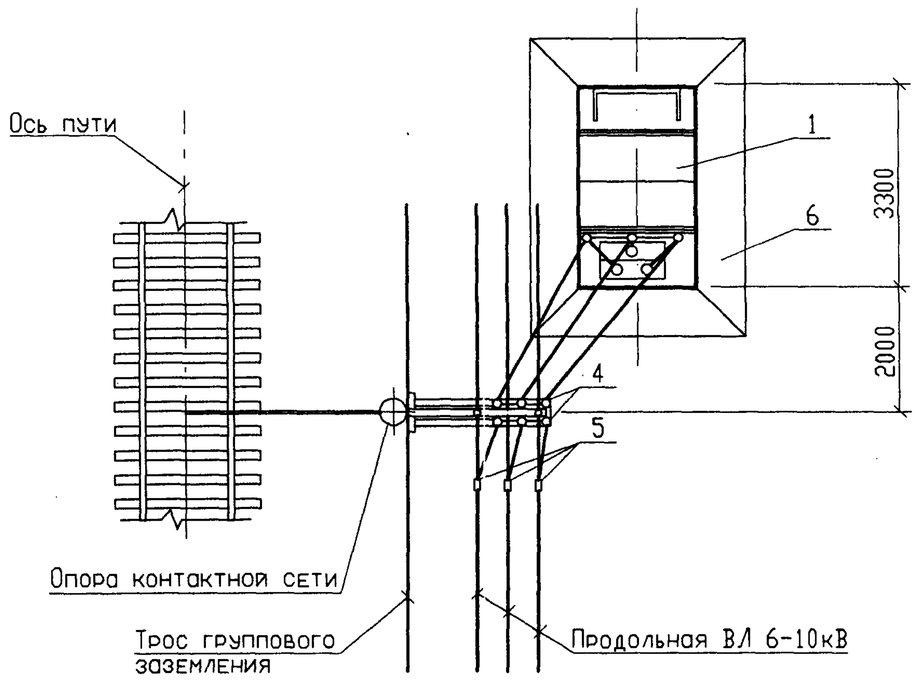

Поз	Обозначение	Наименование	Кол	Масса ед,кг	Примечание
1	ОТУ 32-4863-1.16	Установка КТПМ-250,КТПМ-400,	1		
		КТПМ-630 в I и II снеговых районах			
2	ОТУ 32-4863-1.21	Установка разъединителя	1		
		РЛНД-1-10Б/400НУХЛ1 с приводом			
		ПР-09-2БУХЛ1 на опоре контакт-			
		ной сети			
3	ГОСТ 839-80	Провод сталеалюминиевый	35		м
		АС 35/6.2*; АС 50/8.0*			
4	ТУ34-13.11438-89	Зажим аппаратный прессуемый	9		
		А2А-35-7*; А2А-50-7*			
5	071-76	Зажим петлевой плашечный	3		
		ПА2-1/К			
6	ОТУ 32-4863-1.33	Фундамент	1		
7	ОТУ 32-4863-1.28	Заземляющее устройство	1		

* – определяется при проектировании

Изм.	Кол.уч.	Лист	N док.	Подпись	Дата
ГИП		Мунькина			
Н.контр.		Сергеева			
Нач.отд.		Пискунов			
Зав.гр.		Лит			
Разраб.		Голубев			

ОТУ 32-4863-2.30

КТПМ-250...КТПМ-630.
Установка и подключение на площадке. Схема 30.

Стадия	Лист	Листов
Р		1

ТРАНСЭЛЕКТРОПРОЕКТ

Формат А3

Инв.N подл. | Подпись и дата | Взам.инв.N

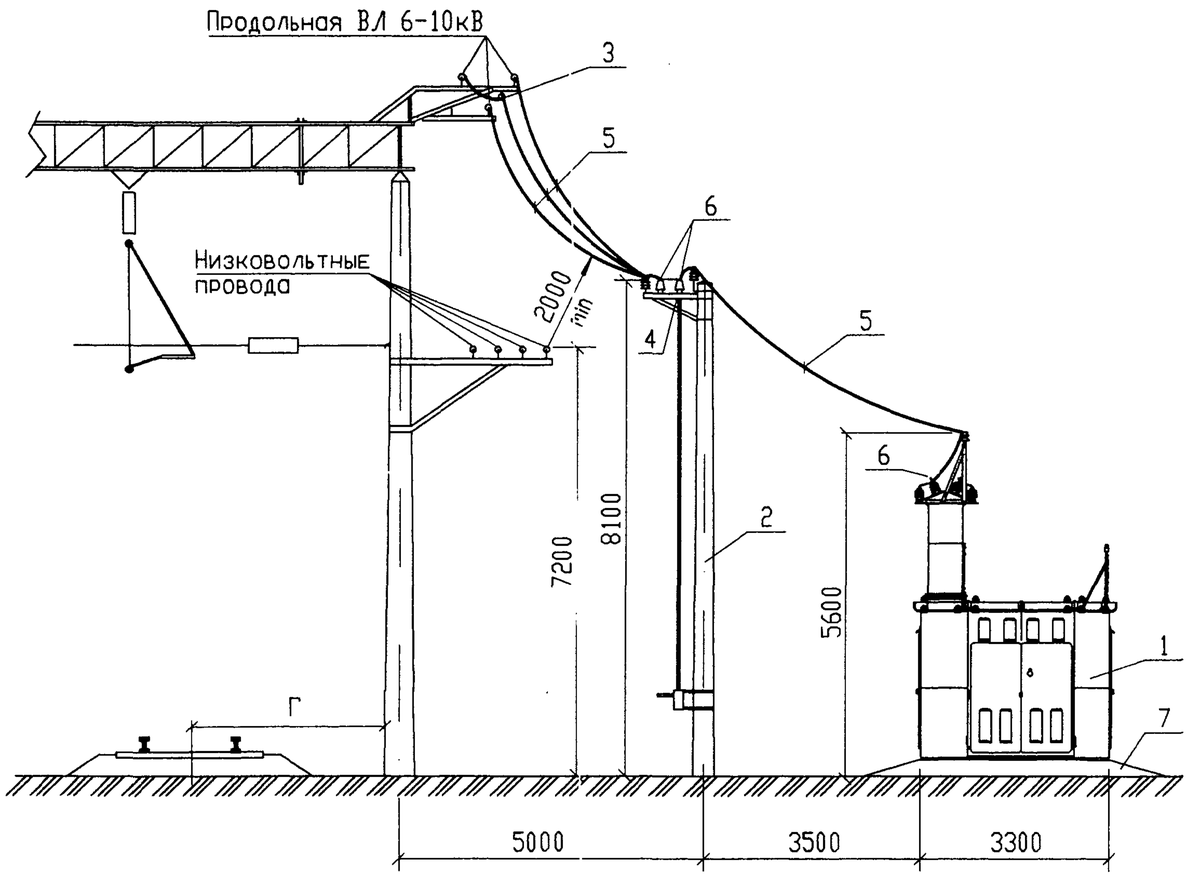

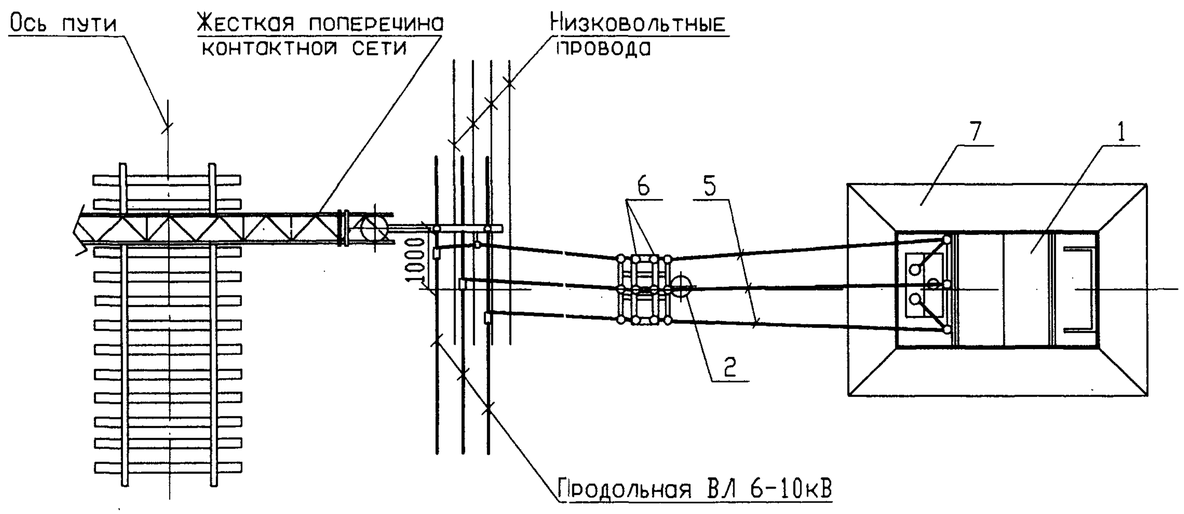

Поз	Обозначение	Наименование	Кол	Масса ед, кг	Примечание
1	ОТУ 32-4863-1.16	Установка КТПМ-250, КТПМ-400,	1		
		КТПМ-630 в I и II снеговых районах			
2	3.501.1-145.2-1	Коническая ж.б.стойка	1		
		С1.85/10.1			
3	7.501-1-15 11000МЧ	Узел отпайки от ВЛ-6(10)кВ	1		
4	ОТУ 32-4863-1.19	Установка разъединителя	1		
		РЛНД-1-10Б/400НУХЛ1 с приводом			
		ПР-09-2БУХЛ1 на железобетонной			
		стойке С1,85/10,1			
5	ГОСТ 839-80	Провод сталеалюминиевый	45		м
		АС 35/6.2*; АС 50/8.0*			
6	ТУ34-13.11438-89	Зажим аппаратный прессуемый	9		
		А2А-35-7*; А2А-50-7*			
7	ОТУ 32-4863-1.33	Фундамент	1		
8	ОТУ 32-4863-1.28	Заземляющее устройство	1		

* – ОПРЕДЕЛЯЕТСЯ ПРИ ПРОЕКТИРОВАНИИ

Изм.	Кол.уч.	Лист	N док.	Подпись	Дата
ГИП		Мунькина			
Н.контр.		Сергеева			
Нач.отд.		Пискунов			
Зав.гр.		Лит			
Разраб.		Голубев			

ОТУ 32-4863-2.31

КТПМ-250...КТПМ-630. Установка и подключение на площадке. Схема 31.

Стадия	Лист	Листов
Р		1

ТРАНСЭЛЕКТРОПРОЕКТ

Формат А3

Взам.инв.N | Подпись и дата | Инв.N подл.

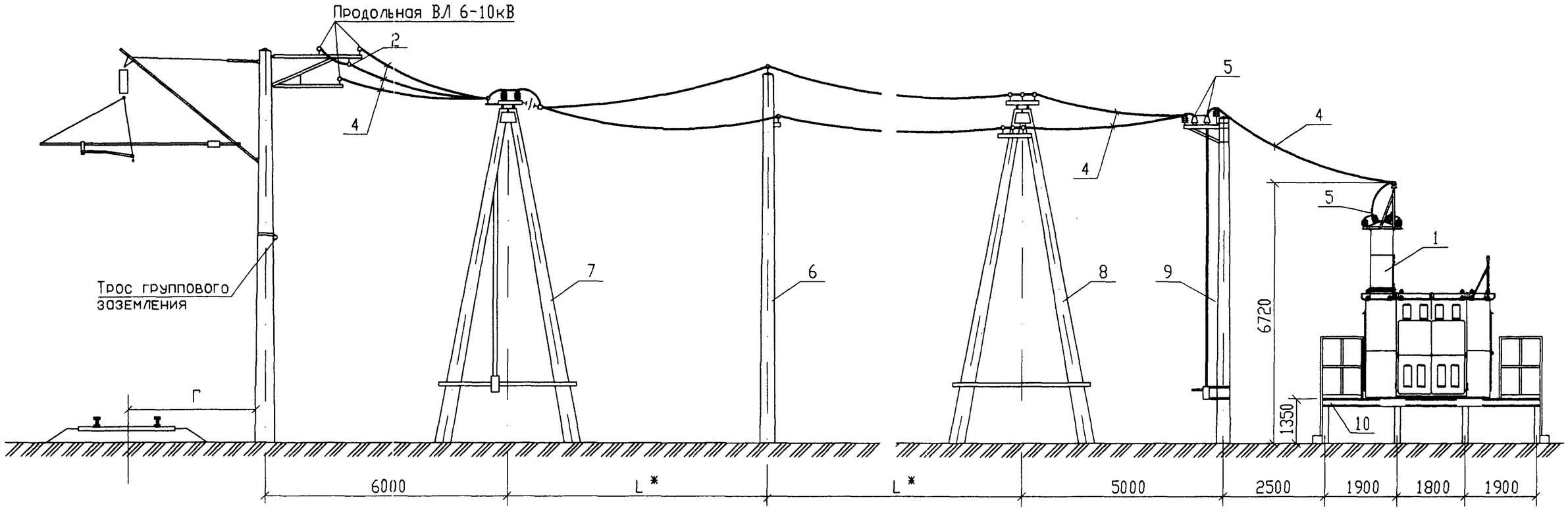

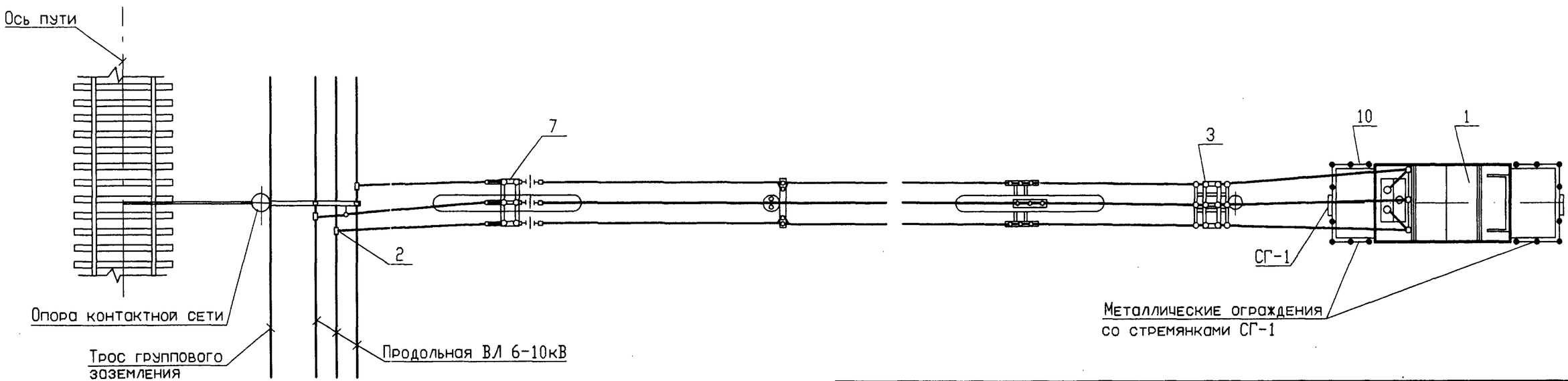

Изм.	Кол.уч.	Лист	N док.	Подпись	Дата
ГИП		Мунькина			
Н.контр.		Сергеева			
Нач.отд.		Пискунов			
Зав.гр.		Лит			
Разраб.		Голубев			

ОТУ 32-4863-2.32

КТПМ-250...КТПМ-630
Установка и подключение на площадке. Схема 32.

Стадия	Лист	Листов
Р	1	2

ТРАНСЭЛЕКТРОПРОЕКТ

Инв.N подл. | Подпись и дата | Взам.инв.N

Формат А2

Поз	Обозначение	Наименование	Кол	Масса ед,кг	Приме-чание
1	ОТУ 32-4863-1.17	Установка КТПМ-250,КТПМ-400,	1		
		КТПМ-630 в III и IV снеговых районах			
2	7.501-1-15 11000МЧ	Узел отпайки от ВЛ-6(10)кВ	1		
3	ОТУ 32-4863-1.19	Установка разъединителя	1		
		РЛНД-1-10Б/400НУХЛ1 с приводом			
		ПР-09-2БУХЛ1 на железобетонной			
		стойке С1,85/10,1			
4	ГОСТ 839-80	Провод сталеалюминиевый	*		м
		АС 35/6.2*; АС 50/8.0*			
5	ТУ34-13.11438-89	Зажим аппаратный прессуемый	9		
		А2А-35-7*; А2А-50-7*			
6	3.501.1-145.0-1	Промежуточная опора	1		
		автоблокировки С1.85/10.1			
7	3.501.1-145.0-16	А-образная концевая опора с	1		
		ж.б.стойками с разъединителем			
		и приводом			
8	3.501.1-145.0-19	А-образная переходная опора	1		
		со стойками С1.85/10.1			
9	3.501.1-145.2-1	Коническая ж.б.стойка	1		
		С1.85/10.1			
10	ОТУ 32-4863-1.33	Фундамент и ограждение	1		
11	ОТУ 32-4863-1.28	Заземляющее устройство	1		

* – определяется при проектировании

Взам.инв.N | Подпись и дата | Инв.N подл.

Изм. | Кол.уч. | Лист | N док. | Подпись | Дата

ОТУ 32-4863-2.32

Лист 2

Формат А3

Поз	Обозначение	Наименование	Кол	Масса ед,кг	Приме-чание
1	ОТУ 32-4863-1.16	Установка КТПМ-250,КТПМ-400,	1		
		КТПМ-630 в I и II снеговых районах			
2	3.501.1-145.2-1	Коническая ж.б.стойка	1		
		С1.85/10.1			
3	7.501-1-15 11000МЧ	Узел отпайки от ВЛ-6(10)кВ	1		
4	ОТУ 32-4863-1.23	Установка разъединителя,	1		
		кабельной муфты и ограничителей			
		перенапряжения на стойке			
		С1.85/10.1			
5	ГОСТ 839-80	Провод сталеалюминиевый	30		м
		АС 35/6.2*; АС 50/8.0*			
6	ТУ34-13.11438-89	Зажим аппаратный прессуемый	9		
		А2А-35-7*; А2А-50-7*			
7	Л33.41.02.07	Зажим плашечный для проводов	3		
8	ГОСТ18410-73	Кабель силовой ААБлУб-10кВ,			
		сеч.*			
9	ОТУ 32-4863-1.33	Фундамент	1		
10	ОТУ 32-4863-1.28	Заземляющее устройство	1		

* – определяется при проектировании

Взам.инв.N | Подпись и дата | Инв.N подл.

Изм. | Кол.уч. | Лист | N док. | Подпись | Дата

ОТУ 32-4863-2.33

Лист 2

Формат А3

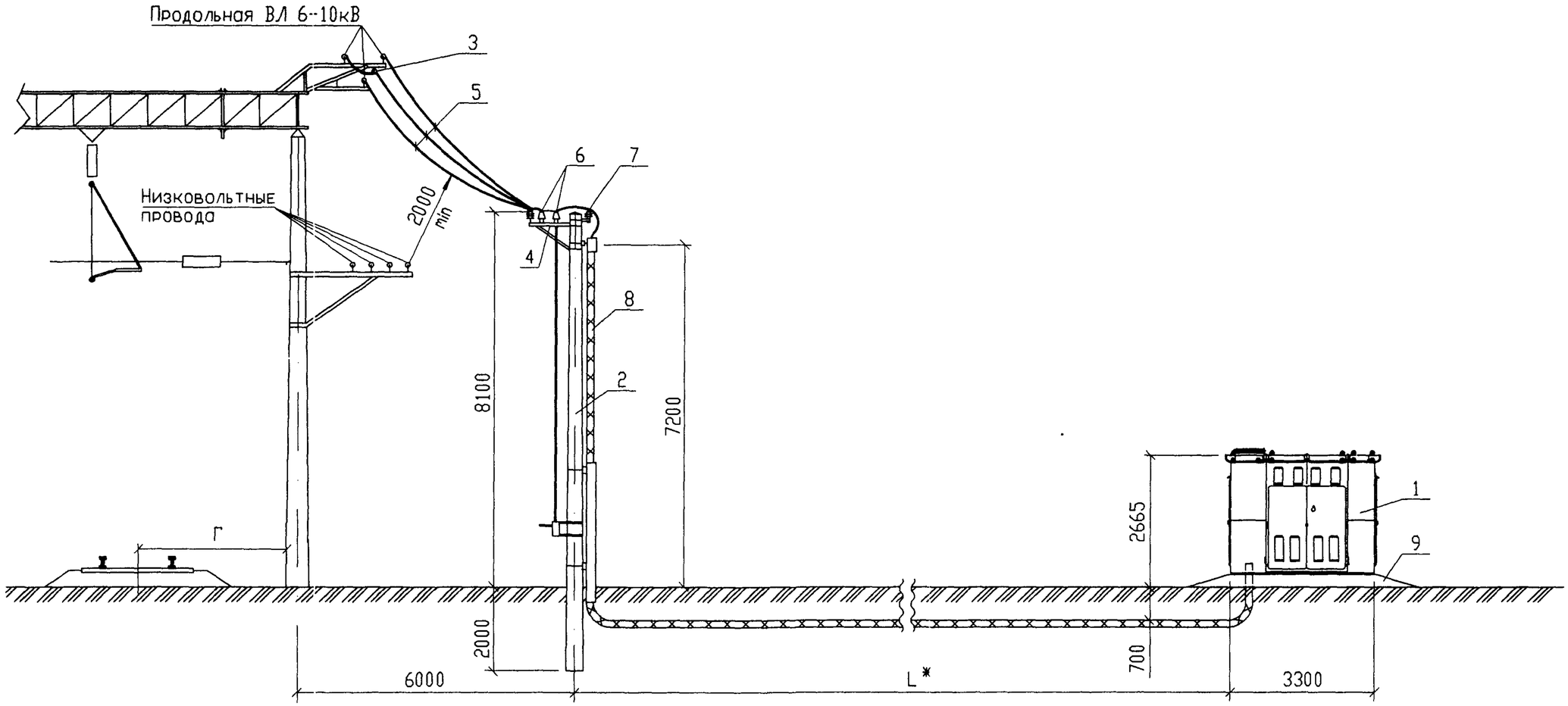

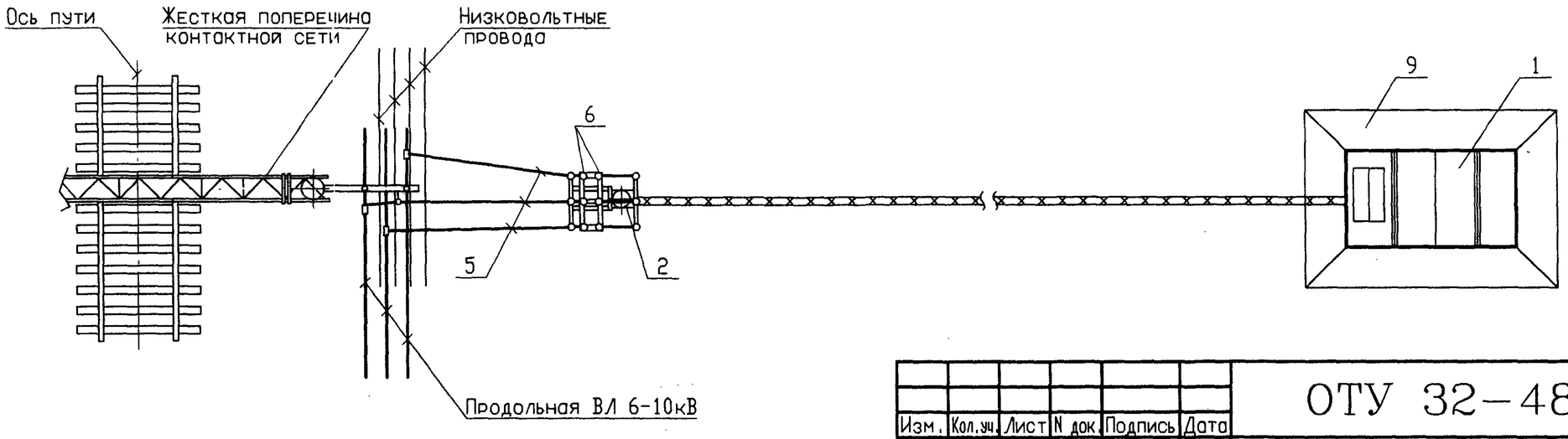

Изм.	Кол.уч.	Лист	N док.	Подпись	Дата
ГИП		Мунькина			
Н.контр.		Сергеева			
Нач.отд.		Пискунов			
Зав.гр.		Лит			
Разраб.		Голубев			

ОТУ 32-4863-2.33

КТПМ-250...КТПМ-630
Установка и подключение на площадке. Схема 33.

Стадия	Лист	Листов
Р	1	2

ТРАНСЭЛЕКТРОПРОЕКТ

Формат А3

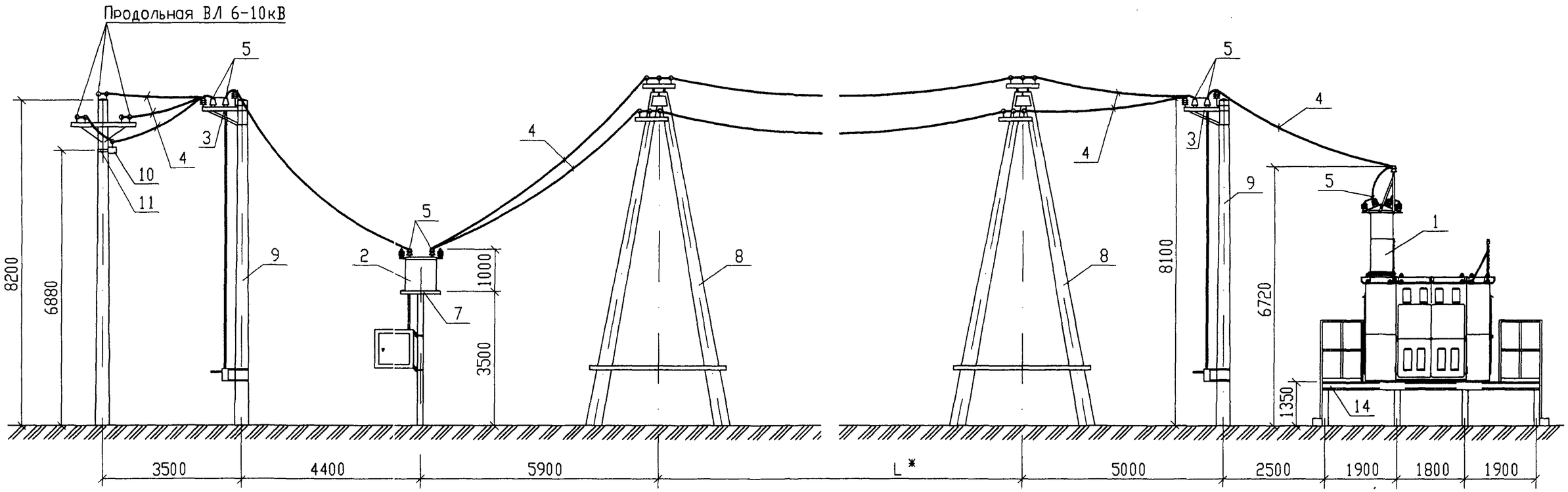

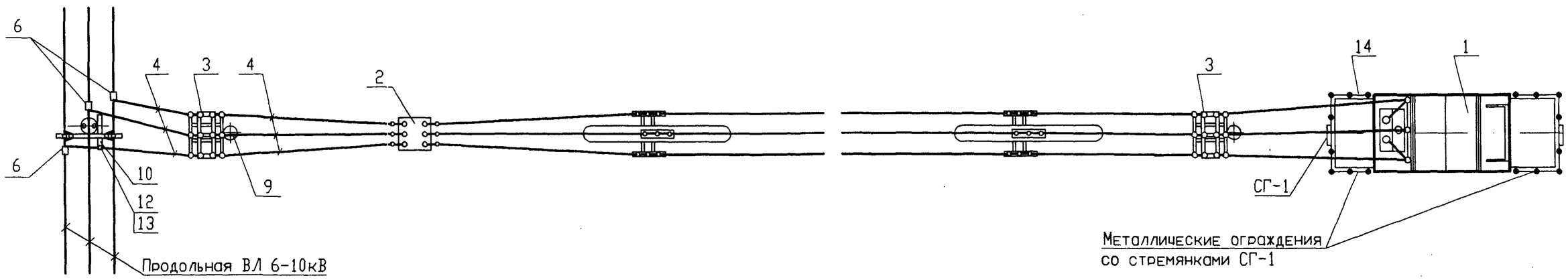

Изм.	Кол.уч.	Лист	N док.	Подпись	Дата
ГИП		Мунькина			
Н.контр.		Сергеева			
Нач.отд.		Пискунов			
Зав.гр.		Лит			
Разраб.		Голубев			

ОТУ 32-4863-2.34

КТПМ-250...КТПМ-630
Установка и подключение
через КРУН К-112. Схема 34.

Стадия	Лист	Листов
Р	1	2

ТРАНСЭЛЕКТРОПРОЕКТ

Формат А3

Инв.N подл. | Подпись и дата | Взам.инв.N

Поз	Обозначение	Наименование	Кол	Масса ед,кг	Приме-чание
1	ОТУ 32-4863-1.17	Установка КТПМ-250,КТПМ-400,	1		
		КТПМ-630 в III и IV снеговых районах			
2	ОТУ 32-4863-1.18	КРУН К-112 на приставке	1		
3	ОТУ 32-4863-1.19	Установка разъединителя	2		
		РЛНД-1-10Б/400НУХЛ1 с приводом			
		ПР-09-2БУХЛ1 на железобетонной			
		стойке С1,85/10,1			
4	ГОСТ 839-80	Провод сталеалюминиевый	*		м
		АС 35/6.2*; АС 50/8.0*			
5	ТУ34-13.11438-89	Зажим аппаратный прессуемый	21		
		А2А-35-7*; А2А-50-7*			
6	071-76	Зажим петлевой плашечный ПА2-1/К	3		
7	ОТУ 32-4863-1.33	Фундамент камеры К-112	1		
8	3.501.1-145.0-19	А-образная переходная опора	2		
		со стойками С1.85/10.1			
9	3.501.1-145.2-1	Коническая ж.б.стойка	2		
		С1.85/10.1			
10	ОТУ 32-4863-3.35	Траверса	1		
11	ОТУ 32-4863-3.25-6	Хомут	1		
12	ОСТ34-13-931-86	Штырь Ш20-1-55	1		
13	ТУ34-13-11229-87	Изолятор ШФ-10г	1		
14	ОТУ 32-4863-1.33	Фундамент и ограждение	1		
15	ОТУ 32-4863-1.28	Заземляющее устройство	1		

* – определяется при проектировании

Взам.инв.N | Подпись и дата | Инв.N подл.

Изм.	Кол.уч.	Лист	N док.	Подпись	Дата

ОТУ 32-4863-2.34

Лист 2

Поз	Обозначение	Наименование	Кол	Масса ед,кг	Приме-чание
1	ОТУ 32-4863-1.18	КРУН К-112 на приставке	2		
2	3.501.1-145.0-16	А-образная концевая опора с	4		
		ж.б.стойками с разъединителем			
		и приводом			
3	ГОСТ 839-80	Провод сталеалюминиевый	60		м
		АС 35/6.2*; АС 50/8.0*			
4	ТУ34-13.11438-89	Зажим аппаратный прессуемый	36		
		А2А-35-7*; А2А-50-7*			
5	071-76	Зажим петлевой плашечный ПА2-1/К	36		
6	ОТУ 32-4863-1.36	Фундамент камеры К-112	2		
7	ОТУ 32-4863-1.28	Заземляющее устройство	1		

* – определяется при проектировании

Взам.инв.N | Подпись и дата | Инв.N подл.

Изм.	Кол.уч.	Лист	N док.	Подпись	Дата

ОТУ 32-4863-2.35

Лист 2

Формат А3

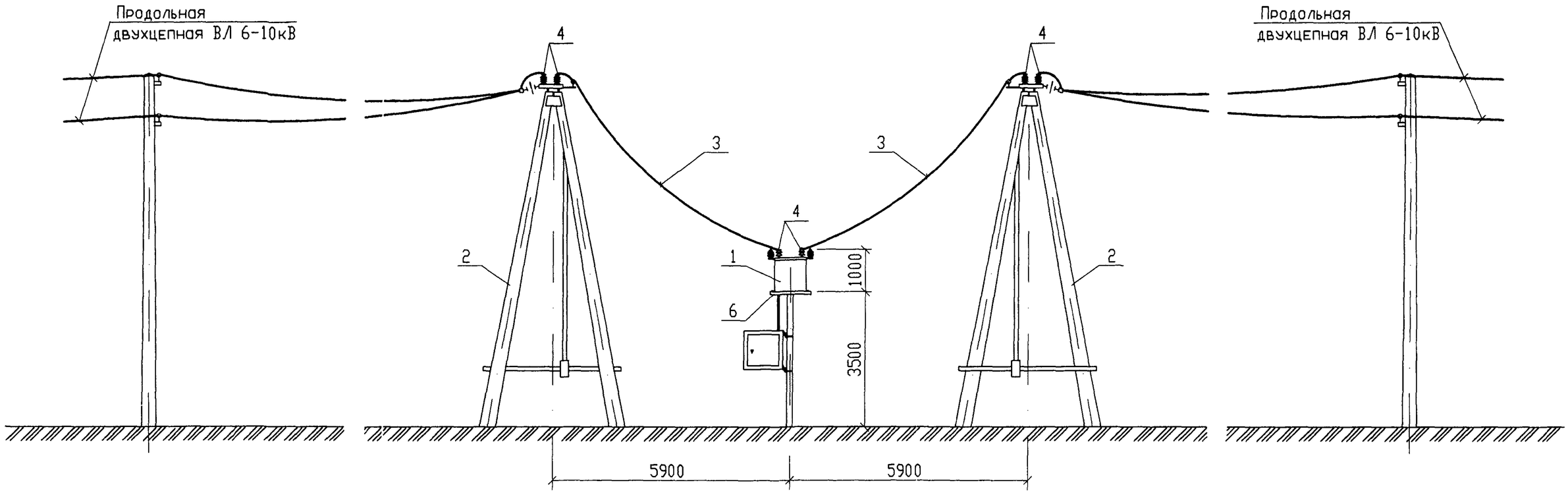

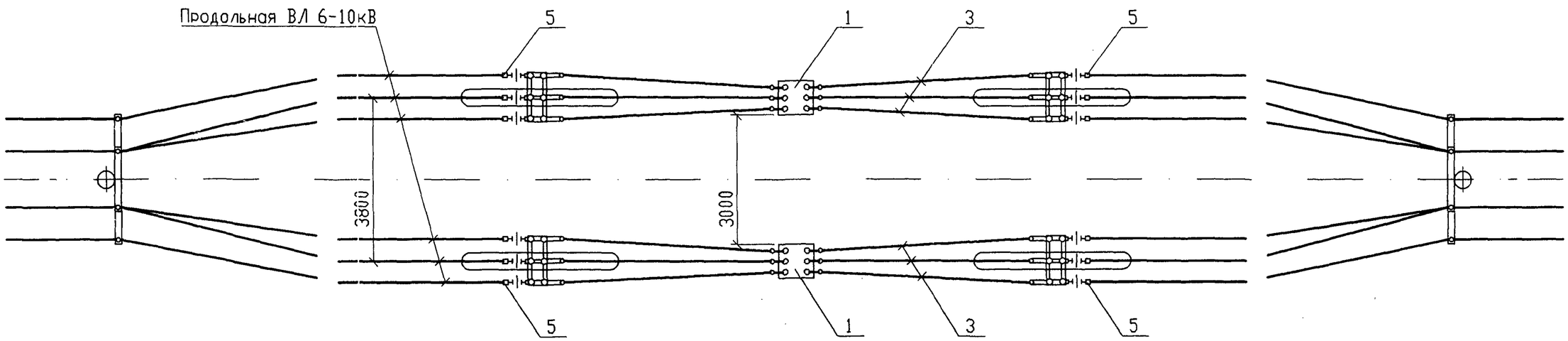

Изм.	Кол.уч.	Лист	N док.	Подпись	Дата	ОТУ 32-4863-2.35		
ГИП		Мунькина				КРУН К-112 Установка и подключение к двухцепной линии. Схема 35.	Стадия	Лист	Листов
Н.контр.		Сергеева					Р	1	2
Нач.отд.		Пискунов					ТРАНСЭЛЕКТРОПРОЕКТ		
Зав.гр.		Лит							
Разраб.		Голубев							

Инв.N подл. | Подпись и дата | Взам.инв.N

Формат А3

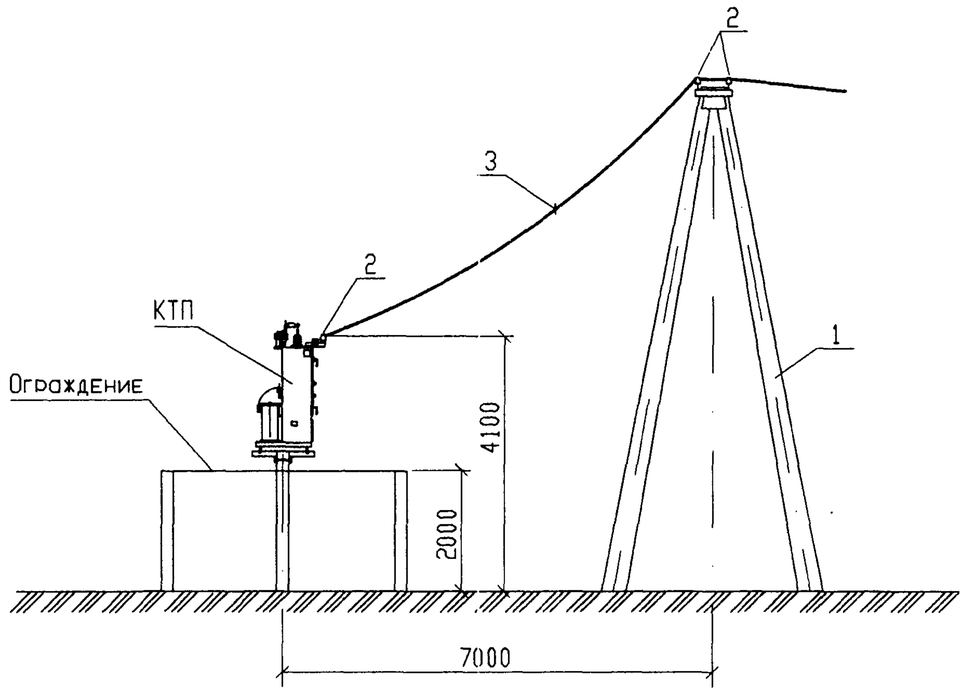

Поз	Обозначение	Наименование	Кол	Масса ед,кг	Приме-чание
1	3.407.1-142-4.0.0.0	Опора ж.б. концевая и	1		
		анкерная			
2	ТУ16-90ИМШБ77516.001ТУ	Изолятор ТФ20	12		
3	ГОСТ 839-80	Провод алюминиевый	*		м
		А-16 - А-95 *			

* – ОПРЕДЕЛЯЕТСЯ ПРИ ПРОЕКТИРОВАНИИ

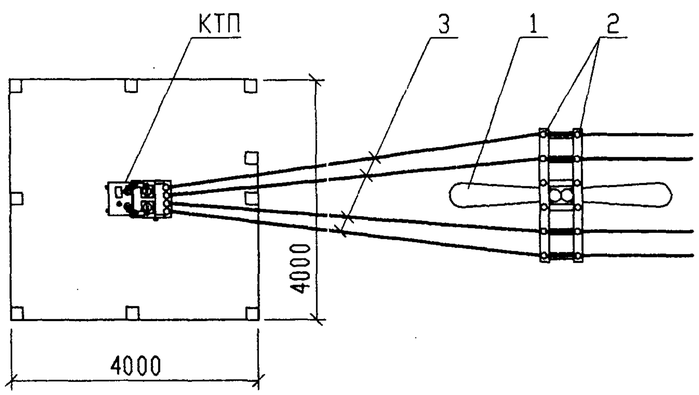

Инв.N подл. | Подпись и дата | Взам.инв.N

Изм.	Кол.уч.	Лист	N док.	Подпись	Дата
ГИП		Мунькина			
Н.контр.		Сергеева			
Нач.отд.		Пискунов			
Зав.гр.		Лит			
Разраб.		Голубев			

ОТУ 32-4863-2.36

КТПМ-4, КТПМ-10.
Низковольтные воздушные выводы.

Стадия	Лист	Листов
Р		1

ТРАНСЭЛЕКТРОПРОЕКТ

Формат А3

Поз	Обозначение	Наименование	Кол	Масса ед,кг	Приме-чание
1	3.407.1-142-4.0.0.0	Опора ж.б. концевая и	3		
		анкерная			
2	ТУ16-90ИМШБ77516.001ТУ	Изолятор ТФ20	45		
3	ГОСТ 839-80	Провод алюминиевый	*		м
		А-16 - А-95 *			

* – ОПРЕДЕЛЯЕТСЯ ПРИ ПРОЕКТИРОВАНИИ

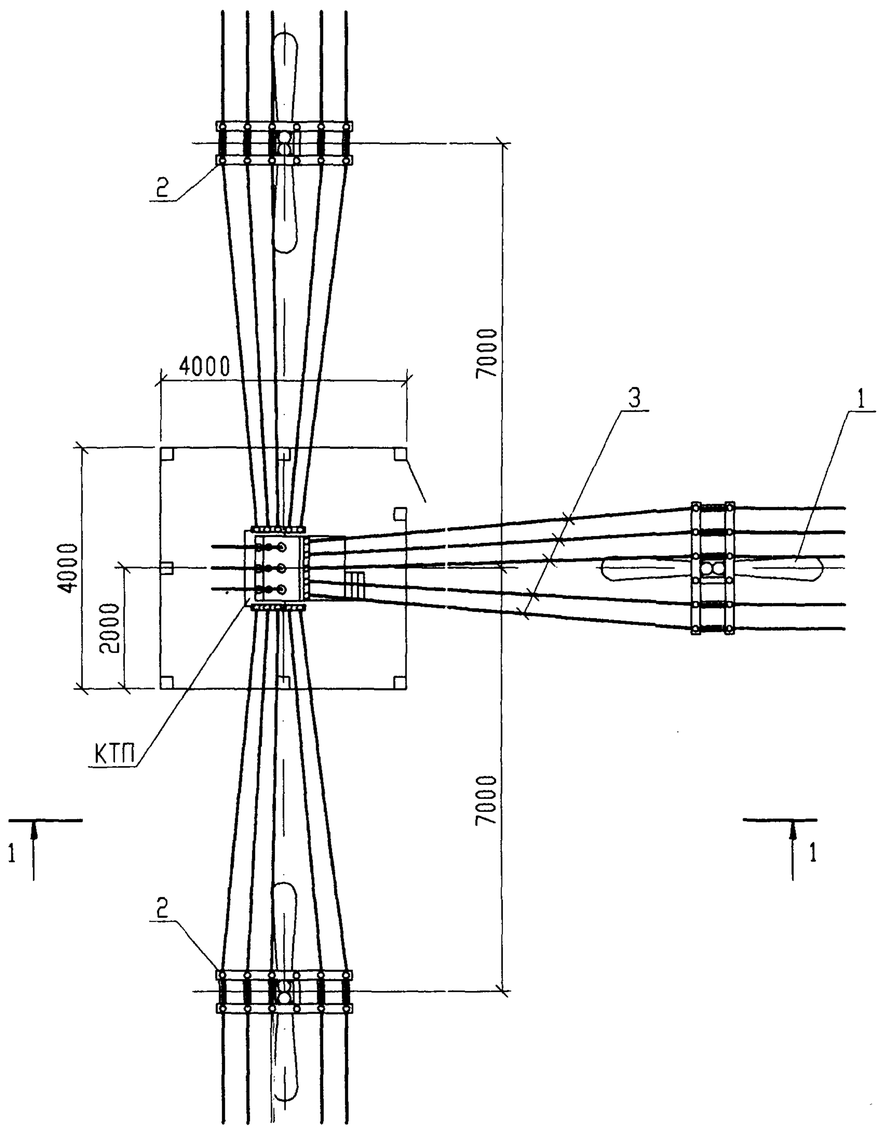

1-1

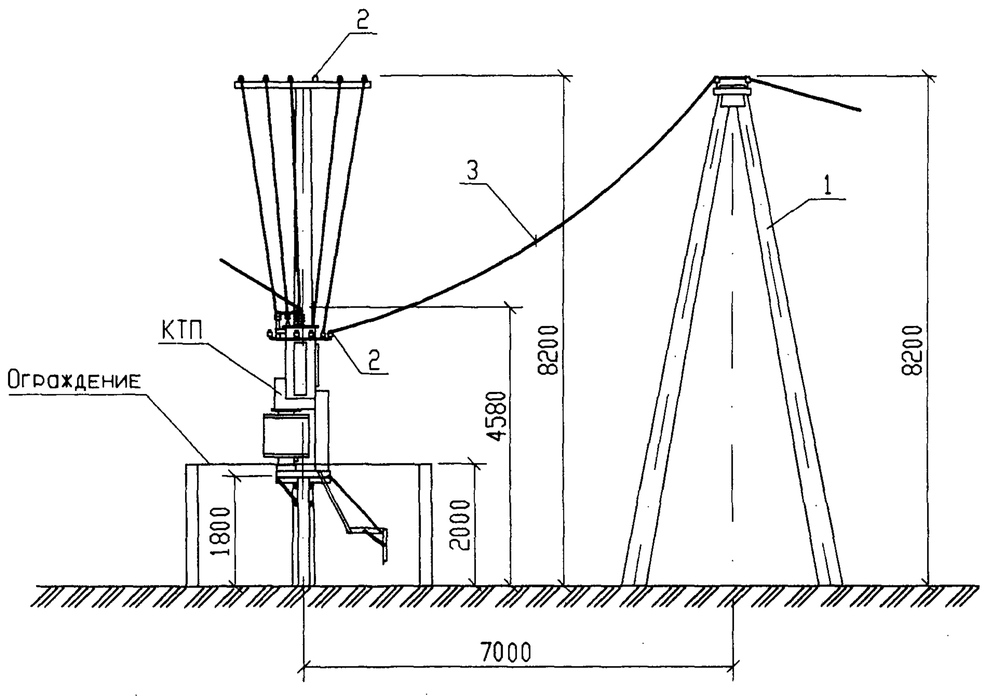

Изм.	Кол.уч.	Лист	N док.	Подпись	Дата	ОТУ 32-4863-2.37		
ГИП		Мунькина				КТП-25... КТП-250. Низковольтные воздушные выводы.	Стадия	Лист	Листов
Н.контр.		Сергеева					Р		1
Нач.отд.		Пискунов					ТРАНСЭЛЕКТРОПРОЕКТ		
Зав.гр.		Лит							
Разраб.		Голубев							

Инв.N подл. | Подпись и дата | Взам.инв.N

Формат А3

Поз	Обозначение	Наименование	Кол	Масса ед,кг	Приме-чание
1	3.407.1-142-4.0.0.0	Опора ж.б. концевая и	1		
		анкерная			
2	3.407.1-142-6.0.0.0	Опора ж.б. перекрестная и	2		
		ответвительная			
3	ГОСТ 839-80	Провод алюминиевый	*		м
		А-16 - А-95 *			

1. * – определяется при проектировании
2. На виде 1-1 низковольтные воздушные выводы на перекрестную ответвительную опору не показаны.

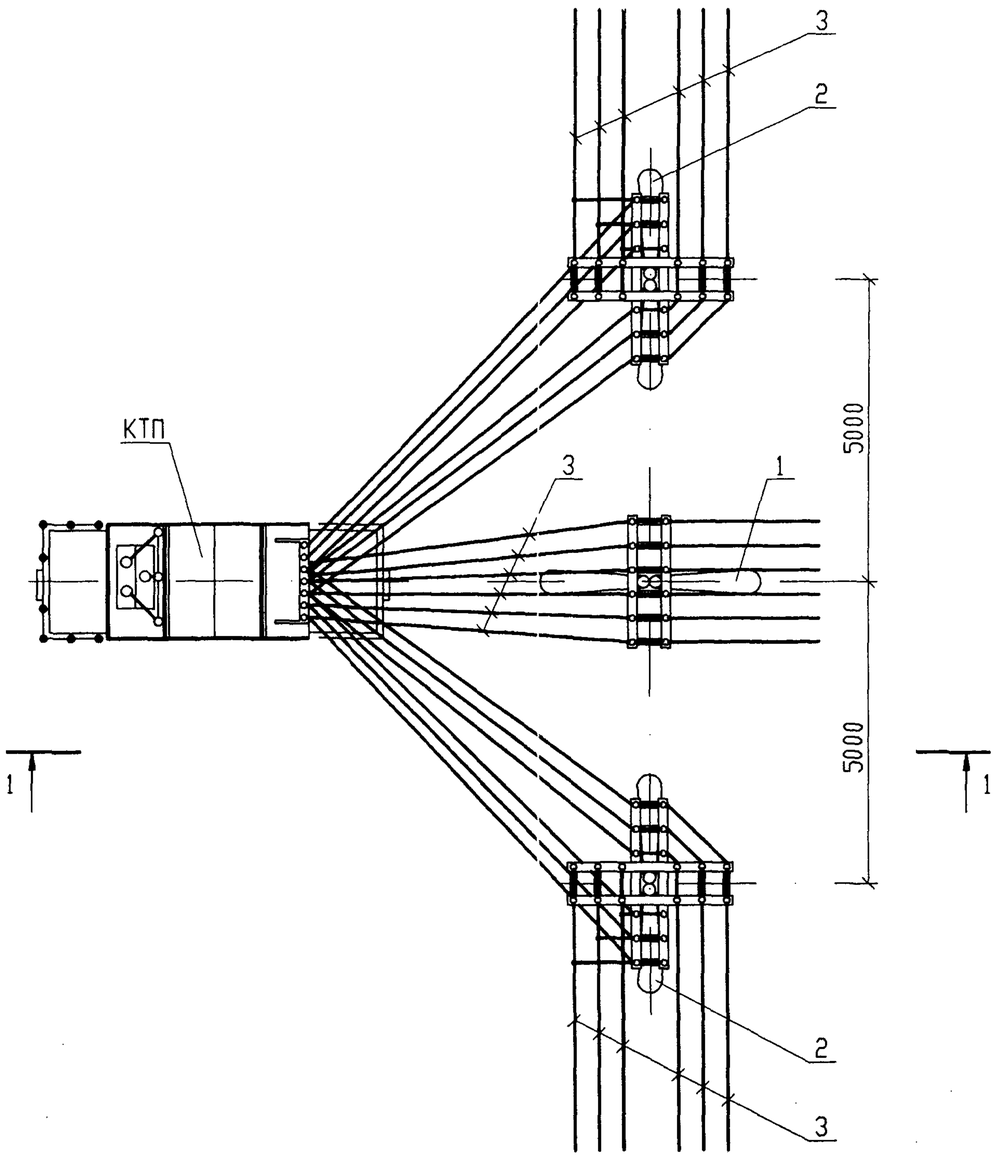

1-1

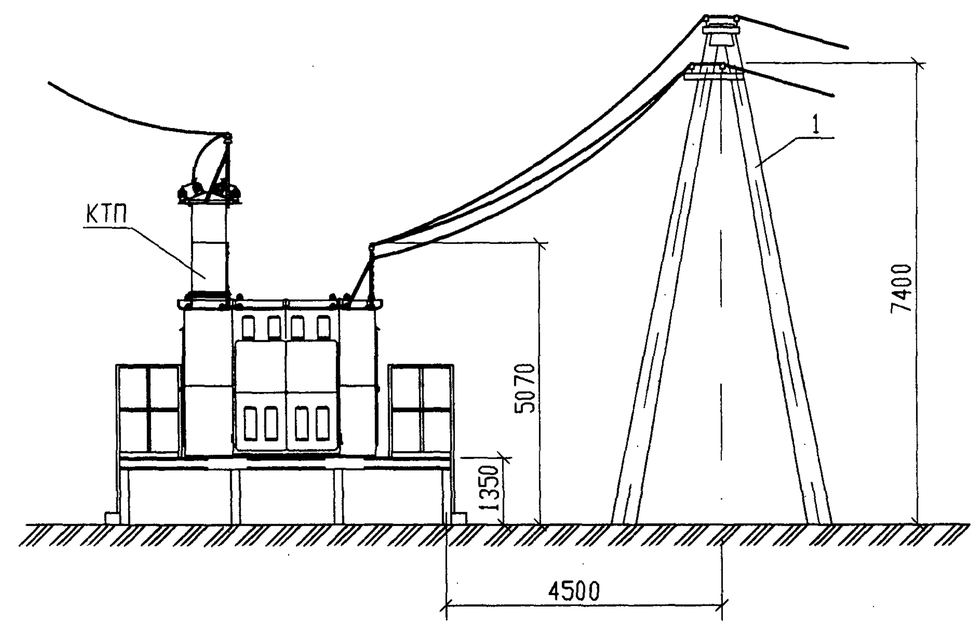

Изм.	Кол.уч.	Лист	N док.	Подпись	Дата
ГИП		Мунькина			
Н.контр.		Сергеева			
Нач.отд.		Пискунов			
Зав.гр.		Лит			
Разраб.		Голубев			

ОТУ 32-4863-2.38

КТПМ-250... КТПМ-630
Низковольтные воздушные выводы.

Стадия	Лист	Листов
Р		1

ТРАНСЭЛЕКТРОПРОЕКТ

Формат А3

Инв.N подл. | Подпись и дата | Взам.инв.N

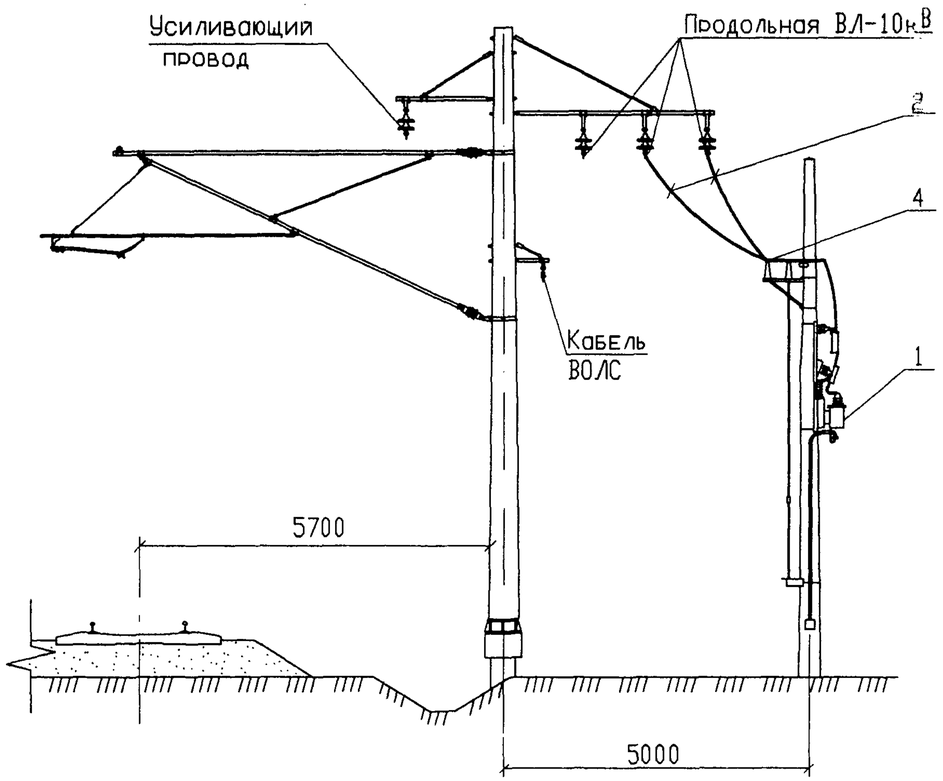

Поз	Обозначение	Наименование	Кол	Масса ед,кг	Приме-чание
1	ОТУ32-4863-1.10	Установка СТП-1,25 на стойке	1		
2	ГОСТ 839-80	Провод сталеалюминиевый	15		м
		АС 35/6.2*; АС 50/8.0*			
3	071-76	Зажим петлевой плашечный	2		
		ПА2-1/К			
4	ТУ34-13.11438-89	Зажим аппаратный прессуемый	2		
		А2А-35-7*; А2А-50-7*			
5	ОТУ32-4863-1.28	Заземляющее устройство	1		

*- Определяется при конкретном проектировании в зависимости от сечения проводов линии.

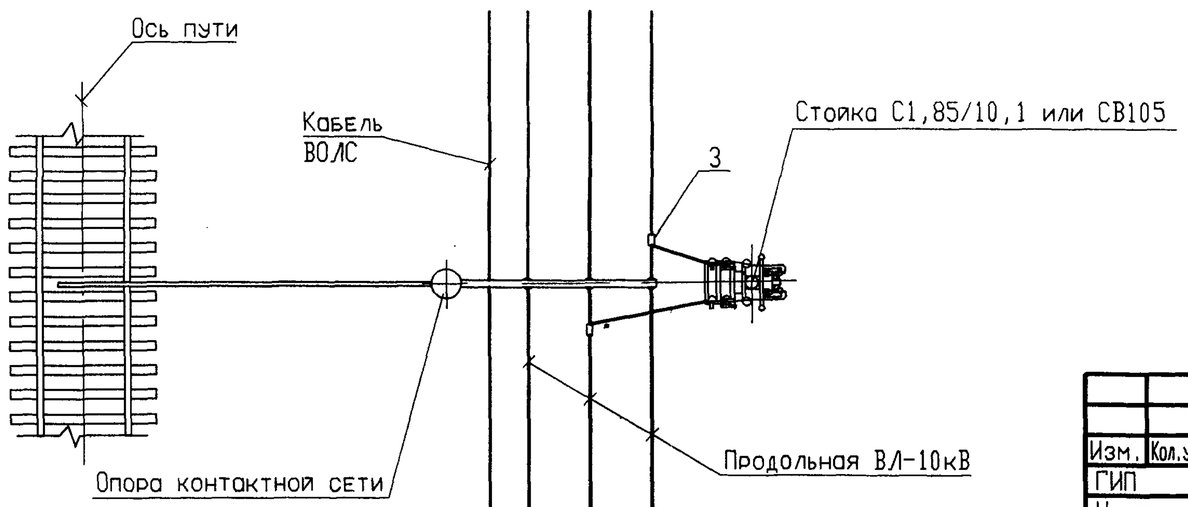

Изм.	Кол.уч.	Лист	Nдок.	Подп.	Дата
ГИП		Мунькина			
Н.контр.		Сергеева			
Нач.отд.		Пискунов			
Зав.гр.		Лит			
Разраб.		Голубев			

ОТУ 32-4863-2.39

СТП-1,25
Установка и подключение на площадке. Схема 36.

Стадия	Лист	Листов
Р		1

ТРАНСЭЛЕКТРОПРОЕКТ

Формат А3