ТИПОВОЙ ПРОЕКТ
902-2-471.89

ОТСТОЙНИКИ КАНАЛИЗАЦИОННЫЕ РАДИАЛЬНЫЕ ПЕРВИЧНЫЕ ИЗ СБОРНОГО ЖЕЛЕЗОБЕТОНА ДИАМЕТРОМ 18 М С САМОТЕЧНЫМ УДАЛЕНИЕМ ОСАДКА

АЛЬБОМ 5

КАМЕРА ВЫПУСКА ОСАДКА

АР АРХИТЕКТУРНЫЕ РЕШЕНИЯ. СТР. 3-6
КЖ КОНСТРУКЦИИ ЖЕЛЕЗОБЕТОННЫЕ. СТР. 7-15
КЖ.И СТРОИТЕЛЬНЫЕ ИЗДЕЛИЯ. СТР. 16-17
КМ КОНСТРУКЦИИ МЕТАЛЛИЧЕСКИЕ. СТР. 18-21

23826-05

Привязан

Инв. №

ТИПОВОЙ ПРОЕКТ
902 - 2 - 471.89

ОТСТОЙНИКИ КАНАЛИЗАЦИОННЫЕ РАДИАЛЬНЫЕ ПЕРВИЧНЫЕ ИЗ СБОРНОГО ЖЕЛЕЗОБЕТОНА ДИАМЕТРОМ 18 М С САМОТЕЧНЫМ УДАЛЕНИЕМ ОСАДКА

АЛЬБОМ 5

ПЕРЕЧЕНЬ АЛЬБОМОВ

АЛЬБОМ 1	ПЗ	ПОЯСНИТЕЛЬНАЯ ЗАПИСКА
АЛЬБОМ 2	ТХ	ТЕХНОЛОГИЧЕСКИЕ РЕШЕНИЯ
	ОВ	ОТОПЛЕНИЕ И ВЕНТИЛЯЦИЯ
	ВК	ВНУТРЕННИЙ ВОДОПРОВОД И КАНАЛИЗАЦИЯ
АЛЬБОМ 3		ОТСТОЙНИКИ
	КЖ	КОНСТРУКЦИИ ЖЕЛЕЗОБЕТОННЫЕ КМ КОНСТРУКЦИИ МЕТАЛЛИЧЕСКИЕ
АЛЬБОМ 4		ОТСТОЙНИКИ
	КЖ.И	СТРОИТЕЛЬНЫЕ ИЗДЕЛИЯ
АЛЬБОМ 5		КАМЕРА ВЫПУСКА ОСАДКА
	АР	АРХИТЕКТУРНЫЕ РЕШЕНИЯ
	КЖ	КОНСТРУКЦИИ ЖЕЛЕЗОБЕТОННЫЕ
	КЖ.И	СТРОИТЕЛЬНЫЕ ИЗДЕЛИЯ
	КМ	КОНСТРУКЦИИ МЕТАЛЛИЧЕСКИЕ
АЛЬБОМ 6	ЭМ	ЭЛЕКТРОСИЛОВОЕ ОБОРУДОВАНИЕ
	АОВ	АВТОМАТИЗАЦИЯ ВЕНТСИСТЕМЫ
АЛЬБОМ 7	НО	НЕСТАНДАРТИЗИРОВАННОЕ ОБОРУДОВАНИЕ ЗАТВОРЫ ЩИТОВЫЕ, СИГНАЛИЗАТОР УРОВНЯ ОСАДКА И ФАСОННЫЕ ЧАСТИ (ИЗ Т.П. 902-2-469.89)
АЛЬБОМ 8	НО	НЕСТАНДАРТИЗИРОВАННОЕ ОБОРУДОВАНИЕ РЕГУЛЯТОР ВЫПУСКА ОСАДКА С ЭЛЕКТРОПРИВОДОМ
АЛЬБОМ 9	СО	СПЕЦИФИКАЦИИ ОБОРУДОВАНИЯ
АЛЬБОМ 10	С	СМЕТЫ
АЛЬБОМ 11	ВМ	ВЕДОМОСТИ ПОТРЕБНОСТИ В МАТЕРИАЛАХ
АЛЬБОМ 12.90	АОВ.Н1	ЗАДАНИЕ ЗАВОДУ-ИЗГОТОВИТЕЛЮ НА ЩИТ ОПЕРАТОРА

РАЗРАБОТАН
ИНСТИТУТОМ
„МОСВОДОКАНАЛНИИПРОЕКТ"
ГЛАВНЫЙ ИНЖЕНЕР ИНСТИТУТА Д. Д. СОКОЛИН
ГЛАВНЫЙ ИНЖЕНЕР ПРОЕКТА В. К. КАЗАНОВ

УТВЕРЖДЕН РАСПОРЯЖЕНИЕМ МОСГОРИСПОЛКОМА
ОТ 28.04 1989 Г. № 890 р
ВВЕДЕН В ДЕЙСТВИЕ ПРИКАЗОМ ПО ОБЪЕДИНЕНИЮ
„МОСВОДОКАНАЛ" ОТ 12.05 1989 Г. № 206

Альбом 5

ТП 902-2-471.89

Содержание альбома 5

Листа	Наименование чертежей	Стр.
	Титульный лист	1
	Содержание альбома	2
	АР- Архитектурное решение	
1	Камера выпуска осадка. Общие данные	3
2	Камера выпуска осадка. План, фасады	4
3	Камера выпуска осадка. Разрезы 1-1; 2-2	5
4	Камера выпуска осадка. Воздухозаборная камера	6
	КЖ- Конструкции железобетонные	
1	Камера выпуска осадка. Общие данные	7
2	Камера выпуска осадка. Подземная часть. Сечения 2-2, 3-3, Фом1	8
3	Камера выпуска осадка. Подземная часть. Сечения 4-4, 5-5	9
4	Камера выпуска осадка. Подземная часть. Армирование. Сечения 1-1, 2-2, 3-3	10
5	Камера выпуска осадка. Подземная часть. Армирование. Сечения 4-4, 5-5, 6-6	11
6	Камера выпуска осадка. Подземная часть. Армирование. Балка Б-1. Сечения 7-7 ÷ 12-12	12
7	Камера выпуска осадка. Подземная часть. Армирование. Спецификация	13
8	Камера выпуска осадка. Схема расположения плит покрытия и перекрытия на отм. 1.000	14
9	Камера выпуска осадка. Схемы расположения рам, щитов и труб для электрокабелей на отм. 1.000, -3,800	15
	КЖ. И. - Строительные изделия	
	Технические условия	16
	Крышка К-1	16
	Крышка К-2	16
	Крышка К-3	16
	Рама Р-1	17
	Рама Р-2	17

Продолжение

Листа	Наименование чертежей	стр.
	КМ- Конструкции металлические	
1	Камера выпуска осадка. Общие данные (начало)	18
2	Камера выпуска осадка Общие данные (окончание)	19
3	Камера выпуска осадка. Схема расположения подвесного пути.	20
4	Камера выпуска осадка. Схемы расположения стальных лестниц и площадки на отм. -2.400	21

Инв. № подл. | Подпись и дата | Взам. инв. №

Альбом 5

Ведомость рабочих чертежей основного комплекта

Лист	Наименование	Примечание
1	Камера выпуска осадка. Общие данные.	
2	Камера выпуска осадка. План. Фасады	
3	Камера выпуска осадка. Разреры 1-1; 2-2	
4	Камера выпуска осадка. Воздухозаборная шахта.	

Ведомость ссылочных и прилагаемых документов

Обозначение	Наименование	Примечание
	Ссылочные документы	
ГОСТ 948.84	Перемычки железобетонные для зданий с кирпичными стенами	
ГОСТ 11214-86	Окна и балконные двери деревянные с двойным остеклением для жилых и общественных зданий.	
ГОСТ 14624-84	Двери деревянные для производственных зданий.	
Серия 2.460-18 выпуск 1	Узлы покрытий одноэтажных производственных зданий с рулонными кровлями и железобетонными плитами	
3.006.1-2.87 В.2	Сборные железобетонные каналы и тоннели из лотковых элементов.	

Ведомость спецификаций

Лист	Наименование	Примечание
1	Спецификация элементов заполнения проемов.	
1	Спецификация перемычек.	
4	Спецификация элементов.	

Экспликация полов

Наименование помещения	Тип пола по проекту	Схема пола или номер узла по серии	Элементы пола и их толщина, мм	Площадь пола, м²
Надземная подземная части камеры выпуска осадка	1	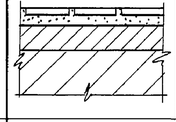	Покрытие - плитка керамическая по ГОСТ В 737-80 - 13мм Заполнение швов - цем.песч. р-р М-150 Прослойка - цем. песч. р-р М-100 25мм Стяжка - бетон В 15 60-120мм Жел. бет. плита перекрытий или конструкция днища.	75,7
Воздухозаборная камера	2	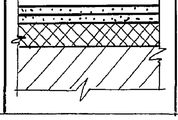	Покрытие - цементно-песчаный раствор М 150 - 20мм Стяжка - цем. песчаный раствор М100 - 20мм Утеплитель - керамзит - 60мм Жел. бет. плита перекрытия	0,9

Настоящий проект разработан в соответствии с действующими нормами и правилами. Обеспечивает взрыво и пожаробезопасность сооружений при соблюдении установленных правил эксплуатации.

Гл. архитектор проекта Андрианов. В.Ю

Ведомость отделки помещений

площадь в м²

Наименование помещения	Потолок		Стены или перегородки		Отделка низа стен или перегородок /панель/			Колонна		Примечание
	Площадь	Вид отделки	Площадь	Вид отделки	Площадь	Вид отделки	Высота мм	Площадь	Вид отделки	
Надземная часть камеры выпуска осадка	48,8	Затирка цементным раст. вором. Известковая окраска	31,5	Штукатурка сложным раствором Известковая окраска	54,0	Штукатурка сложным раствором. Окраска масляной краской	1800	—	—	—
Подземная часть камеры выпуска осадка	30,9	—"—	44,0	Затирка цементным раствором Известковая окраска	42,0	Затирка цементным раствором Окраска масляной краской	1800	—	—	—

Ведомость перемычек

Марка, поз.	Схема сечения
ПР1	
ПР2	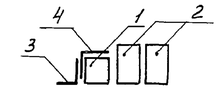

Спецификация перемычек

Марка, поз.	Обозначение	Наименование	Кол. во	Масса ед., кг	Примечание
1	ГОСТ 948-84	2ПБ17-2	7	71	
2	ГОСТ 948-84	3ПБ 16-37	2	102	
3	ГОСТ 8509-86	L 110×8×1500	3	13,5	
4	ГОСТ 19903-74	-40×8×500	12	1,25	

Спецификация элементов заполнения проемов

Марка, поз.	Обозначение	Наименование	Кол-во	Масса ед.,кг	Примечание
1	ГОСТ 14624-84	Дверной блок ДН024-9п	1		
2	ГОСТ 14624-84	Дверной блок ДН024-9лп	1		
ОК-1	ГОСТ 11214-86	Оконный блок ОС18-12в	2		

Основные строительные показатели

Наименование	Площадь застройки м²	Кубатура здания м³	Строительный объем м³
Надземная часть	53,0	223,0	351,0
Подземная часть		128,0	

1. За относительную отметку 0.000 условно принята отметка чистого пола надземной части камеры выпуска осадка.
2. Наружные стены здания от отметки +0.500 и выше возводятся из силикатного кирпича марки „75" на цементном растворе марки „25".
3. Кирпичную кладку с фасадных сторон вести с отбором кирпича на лицо с декоративной перевязкой швов. Рисунок перевязки швов приведен на листе 2.
4. Цоколь здания до отметки + 0.500 возводится из глиняного кирпича пластического прессования марки „75" на цементном растворе марки „25" с последующей штукатуркой и облицовкой фасадной поверхности керамической плиткой типа „кабанчик" черного цвета.
5. Гидроизоляция - цементный раствор состава 1:2 - 30мм на отм. -0.030.
6. По периметру фасадных стен устраивается асфальтовая отмостка шириной 750мм.
7. В процессе возведения кладки в дверных и оконных проемах заложить деревянные антисептированные пробки по две с каждой стороны проема для крепления оконных и дверных блоков.
8. Проектом не предусматривается возведение кирпичной кладки в зимнее время методом замораживания. В случае необходимости мероприятия по возведению кирпичной кладки в зимнее время должны быть разработаны дополнительно.
9. Все деревянные изделия окрасить масляной краской светлых тонов за два раза по грунтовке.
10. Стальные лестницы, перила ограждений окрашиваются тремя слоями эмали ПФ-133 или ПФ-115 по слою грунта из лака ФЛ-03К.
11. Откосы оконных и дверных проемов штукатурятся сложным раствором. Нижние откосы оконных проемов покрываются оцинкованной кровельной сталью.
12. Состав полов и кровли дан в соответствии с действующими строительными нормами и правилами.

План кровли

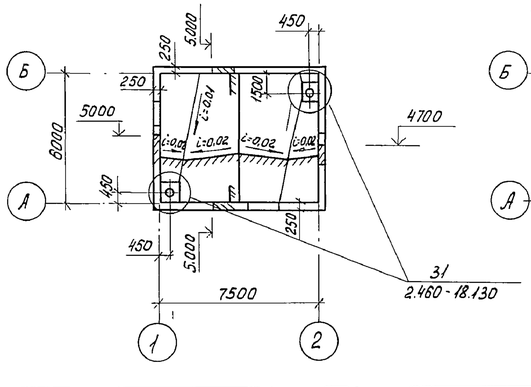

План полов и перемычек

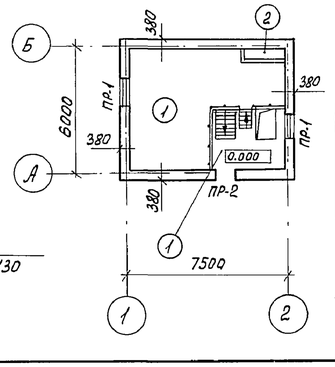

Арх. Iкат	Антонова		
ГАП	Андрианов		
К.контр.	Андрианов		
Нач. отд.	Мешалкин		

Привязан

Инв. №

ТП 902-2-471.89 АР

Отстойники канализационные радиальные первичные из сборного ж/б диаметром 18м с самотечным удалением осадка

Стадия	Лист	Листов
Р	1	4

Камера выпуска осадка общие данные

Мосводоканалниипроект

Инв. № подл. | Подпись и дата | Взам. инв. №

Копировал 23826-05 4 Формат А2

Альбом 5

Фасад 1-2

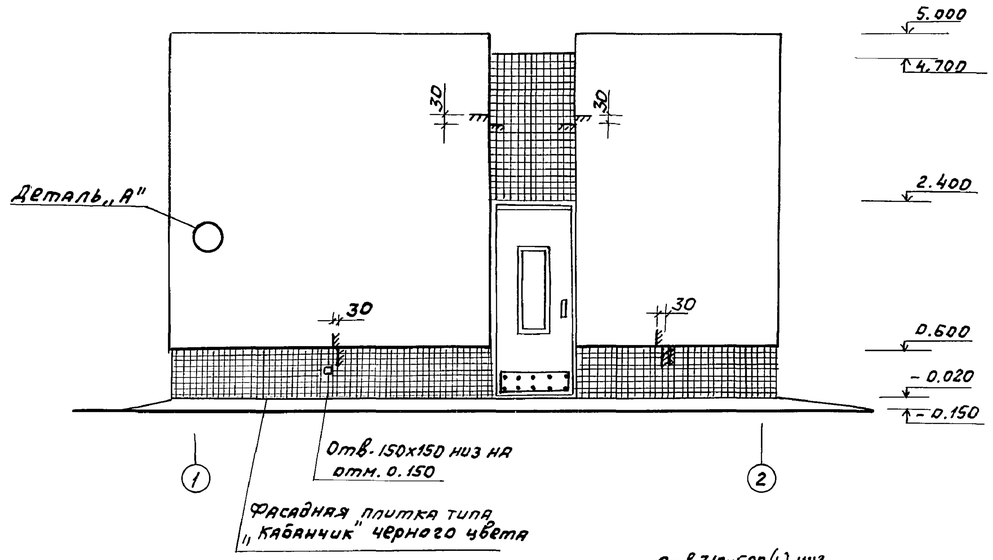

Фасады А-Б и Б-А

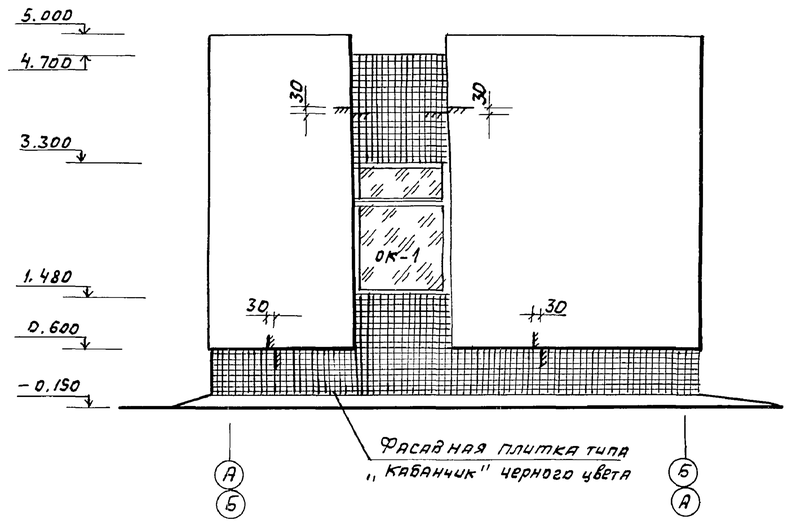

План на отм. 0.000

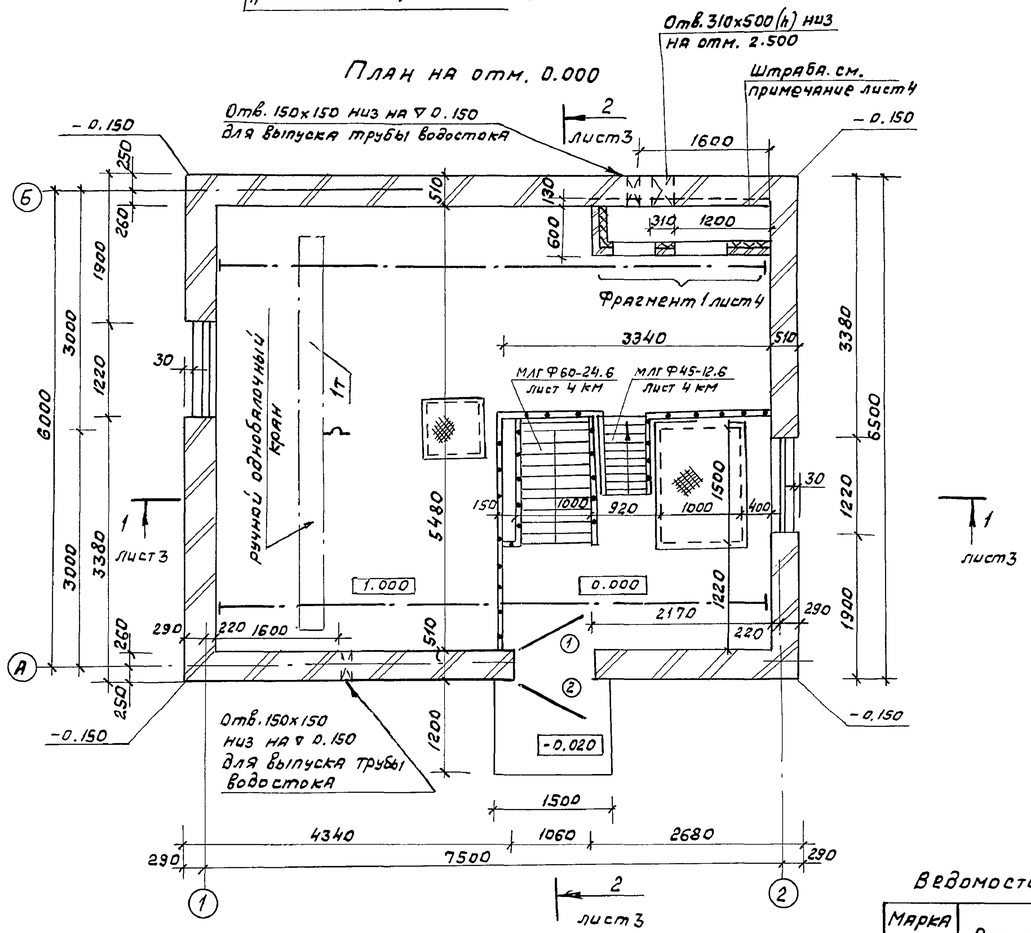

Деталь А

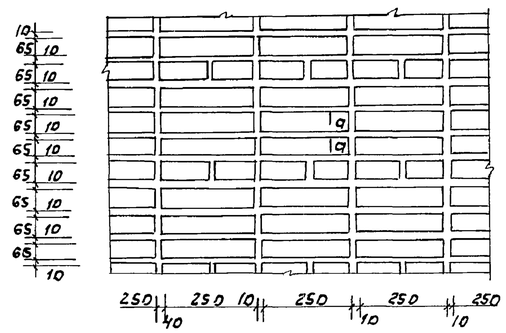

а-а

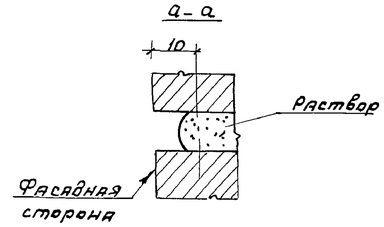

Схема заполнения оконных проемов

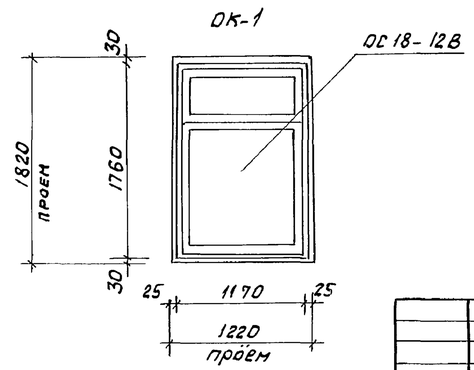

Ведомость проемов дверей

Марка поз.	Размер проема в кладке
1	1060х2400

Привязан				ТП 902-2-471.89	АР
	Арх. II кат.	Ласько	07.89	Отстойники канализационные радиальные первичные из сборного ж/б диаметром 18 м с самотечным удалением осадка	Стадия: Р; Лист: 2; Листов:
	Вед. арх.	Лукичев		Камера выпуска осадка. План, фасады.	Мосводоканалниипроект
	ГАП	Андрианов			
	Н. контр.	Андрианов			
Инв. №	Нач. отд.	Мешалкин			

Инв. № подл. | Подпись и дата | Взам. инв. №

Копировал 23826-05 5 формат А2

Альбом 5

Разрез 1-1

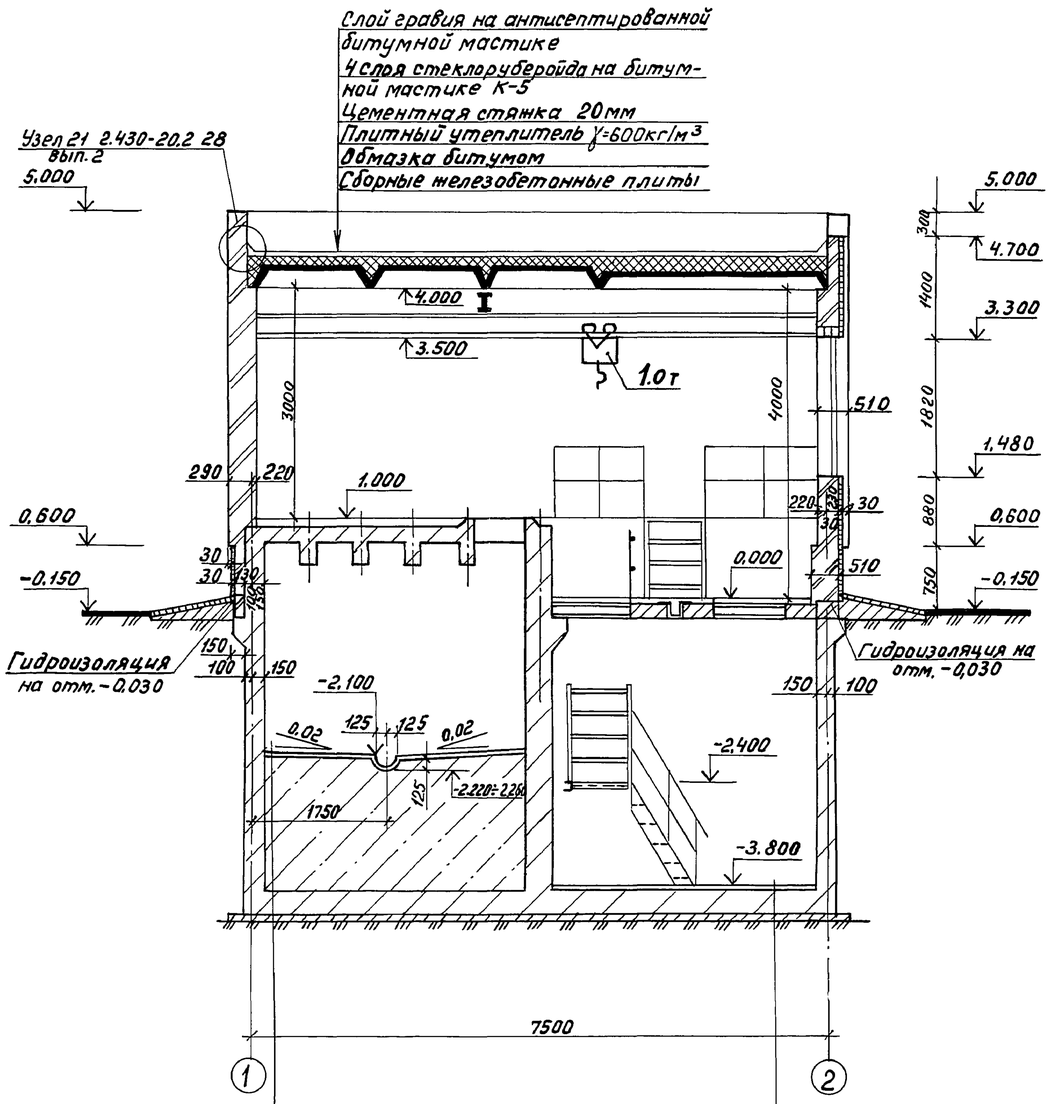

Щебень, втрамбованный в грунт - 50мм
Бетонная подготовка - бетон В5 - 100мм
Монолитное железобетонное днище
Бетон В5 -1500мм
Цементно-песчаный раствор М100 - 20мм
Затирка цементным раствором состава 1:2 - 5мм

Щебень, втрамбованный в грунт -50мм
Бетонная подготовка - бетон В5 -100мм
Монолитное железобетонное днище
Бетон В5 -60÷120мм
Прослойка - цементно-песчаный раствор М100 - 25мм
Покрытие - керамическая плитка с заполнением швов цементно-песчаным раствором М100 - 13мм

Разрез 2-2

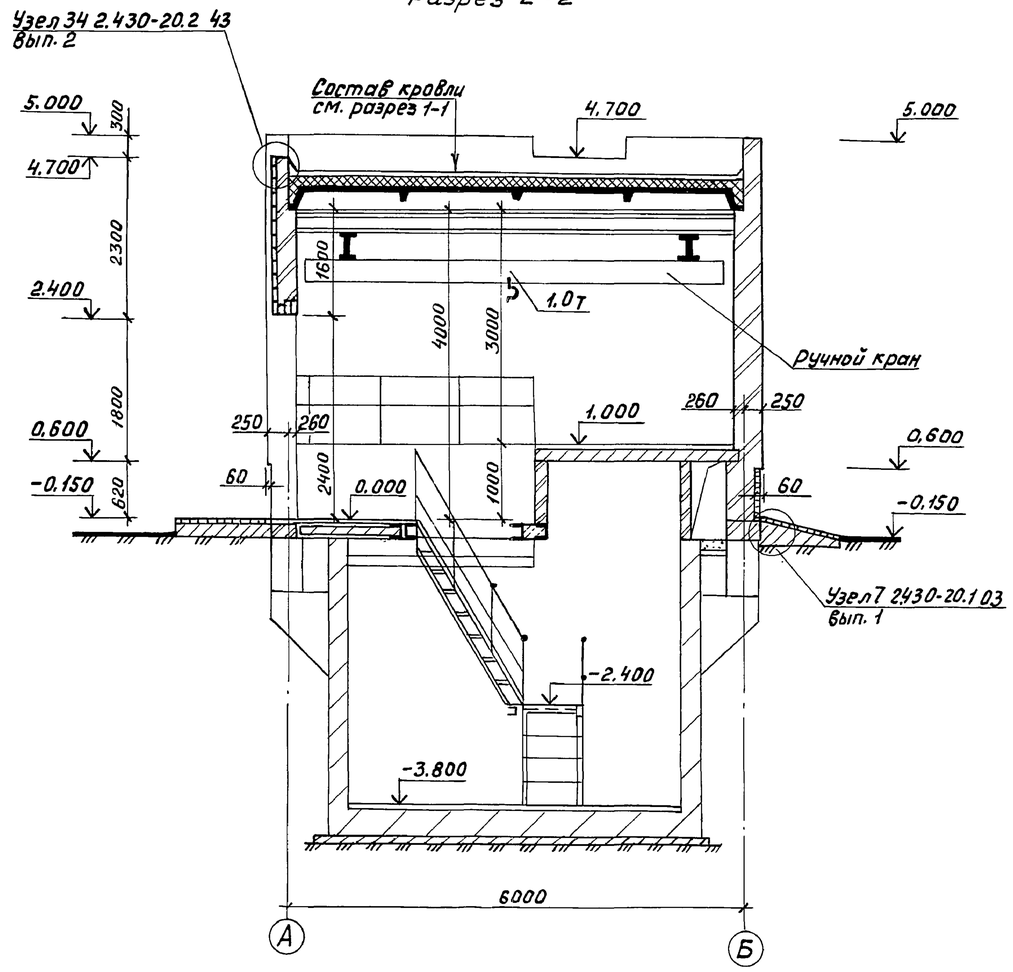

				ТП 902-2-471.89		АР	
Привязан			Арх.II кат. Пасько	Отстойники канализационные радиальные первичные из сборного ж/б диаметром 18м с самотечным удалением осадка	Стадия	Лист	Листов
			Вед. арх. Лукичёв		Р	3	
			ГАП Андрианов	Камера выпуска осадка Разрезы 1-1, 2-2.	Мосводоканал НИИпроект		
			Н.контр. Андрианов				
Инв. N°			Нач.отд. Мешалкин				

Копировал 23826-05 6 Формат А2

Инв. N° подл. | Подпись и дата | Взам. инв. N°

Альбом 5

Б-Б

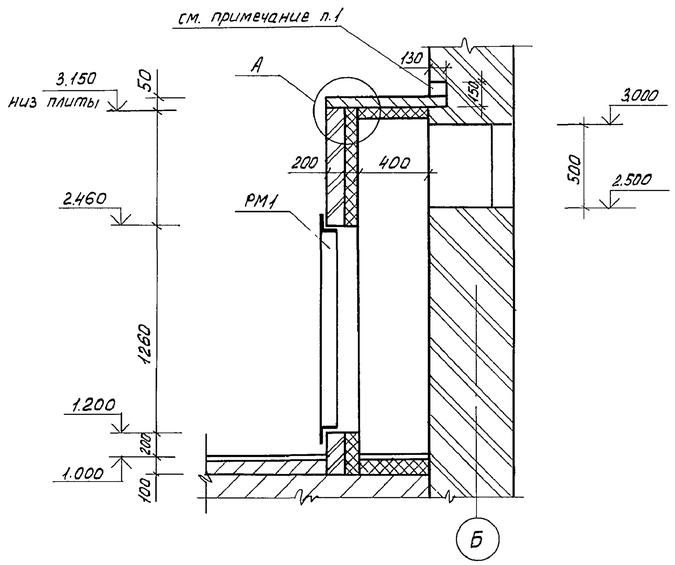

Рама РМ1

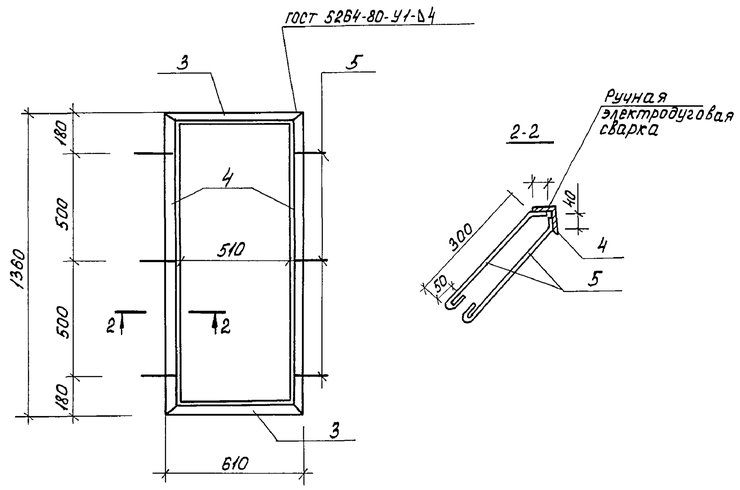

План перекрытия

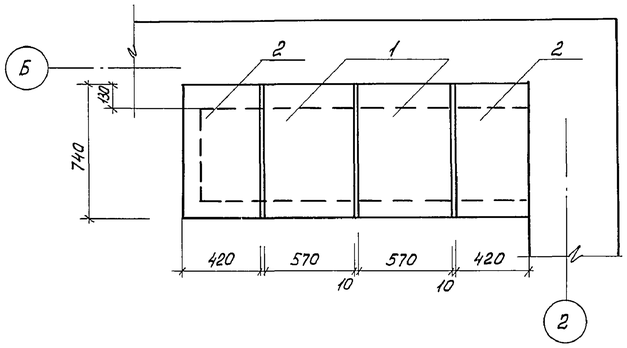

Рама РМ2

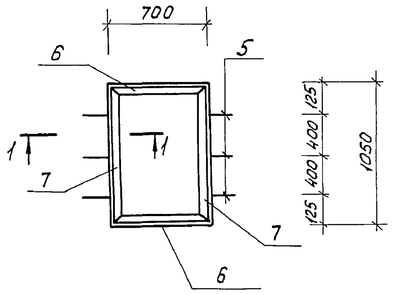

1-1

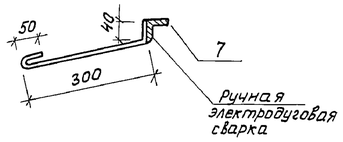

Фрагмент 1

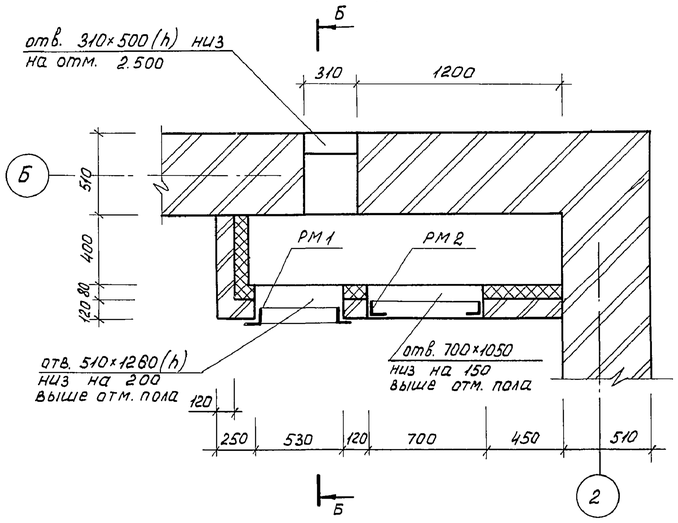

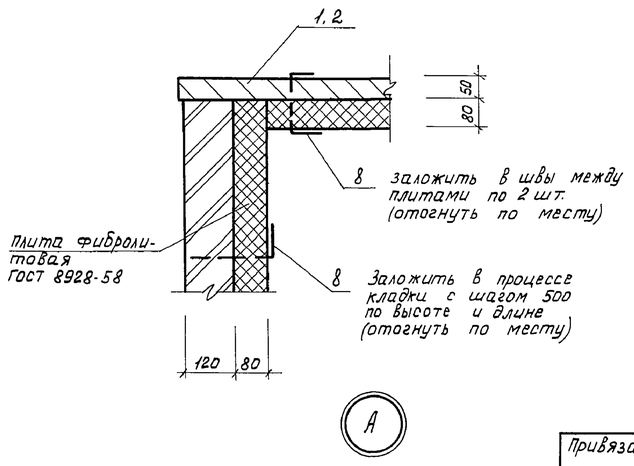

Спецификация элементов

Марка, поз.	Обозначение	Наименования	Кол.	Масса ед., кг	Примечание
		Элементы покрытия			
1	3.006.1-2.87 В2	Плита П3-8	2	50	
2	3.006.1-2.87 В2	Плита П1-5	2	50	
		Рама РМ1			
3		Уголок $\frac{50\times50\times5\ ГОСТ\ 8509-86}{Вст3кп2\ ГОСТ\ 380-71}$	2	2.3	L = 610
4		Уголок $\frac{50\times50\times5\ ГОСТ\ 8509-86}{Вст3кп2\ ГОСТ\ 380-71*}$	2	5.1	L = 1360
5		ф 8 АI ГОСТ 5781-82	6	0.15	L = 390
		Рама РМ2			
6		Уголок $\frac{50\times50\times5\ ГОСТ\ 8509-86}{Вст3кп2\ ГОСТ\ 380-71*}$	2	2.64	L = 700
7		Уголок $\frac{50\times50\times5\ ГОСТ\ 8509-86}{Вст3кп2\ ГОСТ\ 380-71}$	2	3.96	L = 1050
5		ф 8 АI ГОСТ 5781-82	6	0.15	L = 390
		Элементы крепления			
8		ф 6 АI ГОСТ 5781-82	48	0.07	L = 300

1. Штраба размером 2000×130×150(h) низ на отм. 3.150 для опирания плит покрытия воздухозаборной камеры выполняется в процессе кладки стены по оси „Б".

Привязан

Инв. №

Арх. Iкат	Антонова	
ГАП	Андрианов	
Н. контр.	Андрианов	
Нач. отд.	Мешалкин	

ТП 902-2-471.89 АР

Отстойники канализационные радиальные первичные из сборного ж/б диаметром 18 м с самотечным удалением осадка

Стадия	Лист	Листов
Р	4	

Камера выпуска осадка. Воздухозаборная камера.

Мосводоканалнипроект

Инв. № подл. | Подпись и дата | Взам. инв. №

копировал Провай 23826-05 7 Формат А2

Альбом 5

Ведомость рабочих чертежей основного комплекта КЖ

Лист	Наименование	Примечание
1	Камера выпуска осадка. Общие данные	
2	Камера выпуска осадка. Подземная часть. Сечения 2-2,3-3,Ф.ж.1	
3	Камера выпуска осадка. Подземная часть. Сечения 4-4,5-5	
4	Камера выпуска осадка. Подземная часть. Армирование.	
	Сечения 1-1, 2-2, 3-3.	
5	Камера выпуска осадка. Подземная часть. Армирование	
	Сечения 4-4, 5-5, 6-6.	
6	Камера выпуска осадка. Подземная часть. Армирование.	
	Балка Б-1. Сечения 7-7 ÷ 12-12.	
7	Камера выпуска осадка. Подземная часть. Армиро-	
	вание. Спецификация	
8	Камера выпуска осадка. Схема расположения	
	плит покрытия и перекрытия на отм. 1.000; 0,000	
9	Камера выпуска осадка. Схема расположения	
	рам, щитов и труб для электрокабелей	
	на отм. 1.000; -3.800	

Ведомость спецификаций

Лист	Наименование	Примечание
8	Спецификация к схеме расположения	
	плит покрытия и перекрытия	

Типовой проект разработан в соответствии с действующими нормами и правилами и предусматривает мероприятия обеспечивающие взрыво и пожаробезопасность сооружения при соблюдении установленных правил эксплуатации.

Гл. инженер проекта (Мешалкин)

Ведомость объемов сборных бетонных и железобетонных конструкций по рабочим чертежам основного комплекта марки КЖ

	Наименование группы элементов конструкций	Код	Кол. м³	Примечание
1	Плиты покрытия	584100	5.11	
2	Плиты перекрытия	584200	2,5	
	Всего бетона и железобетона		7.61	

Материалы на изготавление сборных бетонных и железобетонных конструкций учтены в ведомости потребности в материалах и отдельно не учитываются

Ведомость ссылочных и прилагаемых документов

Обозначение	Наименование	Примечание
	Ссылочные документы	
ГОСТ 22701.0-77	Плиты железобетонные ребристые	
	предварительно напряженные раз-	
	мером 3х6 м для покрытий	
	производственных зданий.	
ГОСТ 948-84	Перемычки железобетонные для	
	зданий с кирпичными стенами	
ГОСТ 8717.0-84	Ступени железобетонные и бетонные	
2.430-20 в.4	Узлы стен из кирпича одноэтажных	
	зданий промышленных предприятий	
2.460-14 в.0	Типовые узлы покрытий про-	
	мышленных зданий в местах про-	
	пуска вентиляционных шахт.	
1.442.1-2 в.1	Плиты перекрытий железобетонные	
	ребристые высотой 400мм укла-	
	дываемые на ригели прямоуголь-	
	ного сечения	
3.006-2 в.1	Сборные железобетонные каналы	
	и тоннели из лотковых элементов	
1.400-15 в.1	Унифицированные закладные из-	
	делия железобетонные конструк-	
	ций.	
1.494-24 в.1	Стаканы для крепления крышных	
	вентиляторов, дефлекторов и зонтов	
5.900-2	Сальники набивные dy 50...1400	
	для пропуска труб через стены	

Ведомость ссылочных и прилагаемых документов

Обозначение	Наименование	Примечание
	Прилагаемые документы	
ТП 902-2-471.89 -КЖ.И.0.ОТУ	Технические условия	
ТП 902-2-471.89 -КЖ.И. 01	Крышка К-1	
ТП 902-2-471.89 -КЖ.И. 02	Крышка К-2	
ТП 902-2-471.89 -КЖ.И. 03	Крышка К-3	
ТП 902-2-471.89 -КЖ.И. 04	Рама Р-1	
ТП 902-2-471.89 -КЖ.И. 05	Рама Р-2	
ТП 902-2-471.89 -ВМ	Ведомость потребности	
Альбом 10	в материалах	

Условные обозначения

0.000 = — отм. чистого пола камеры выпуска осадка

Общие указания

1. Проект разработан для следующих природных условий: Расчетная зимняя температура наружного воздуха – минус 30°. Скоростной напор ветра – для I географического района – 0,23КПА. Поверхностная снеговая нагрузка – для III географического района – 1,0 КПА.
Рельеф территории спокойный, грунтовые воды отсутствуют, грунты непучинистые, непросадочные.
2. Расчетная полезная равномерно-распределенная нагрузка на перекрытие – 8КПА.

Инв. № подл. | Подпись и дата | Взам. инв. №

Инв. №			
Гл. инж. I кат	Сурова		07.89
Зав. гр.	Славянский		
Гл. спец.	Мешалкин		
Н. контр.	Мешалкин		
Нач. отд.	Мешалкин		

Привязан

ТП 902-2-471.89 КЖ

Отстойники канализационные радиальные первичные из сборного ж/б диаметром 18 м, с самотечным удалением осадка

Стадия	Лист	Листов
Р	1	9

Камера выпуска осадка. Общие данные.

Мосводоканалниипроект

Альбом 5

Схема расположения подземной части на отм. -3.900

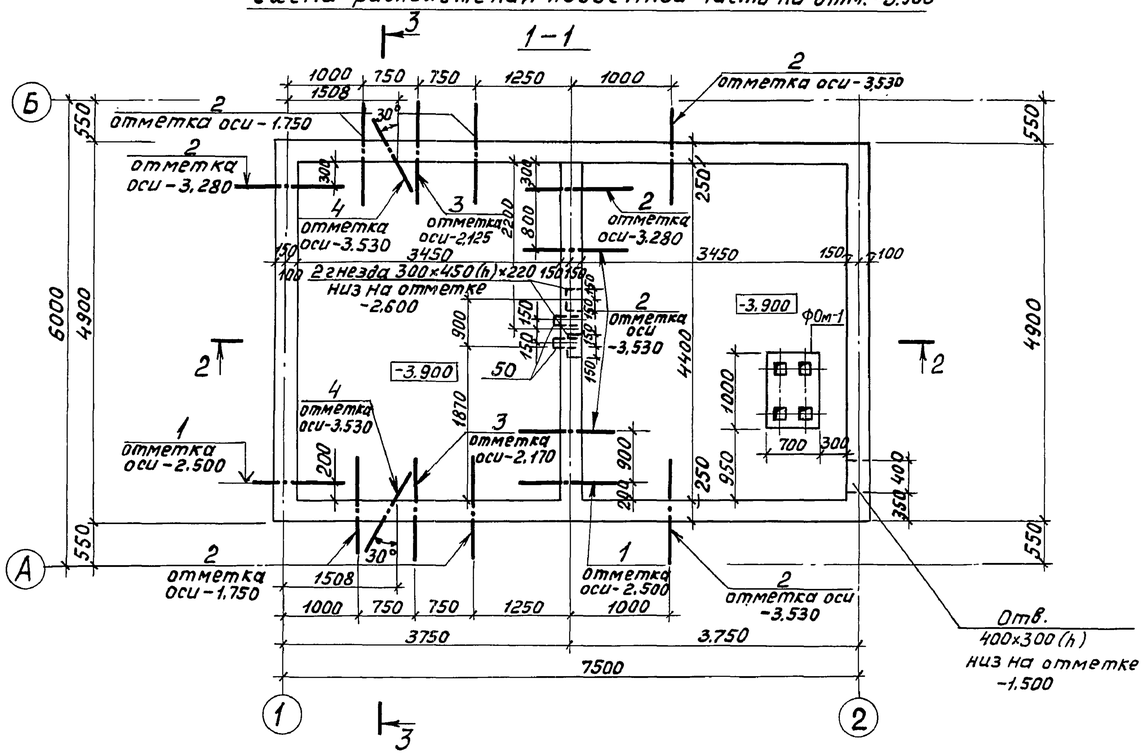

3-3

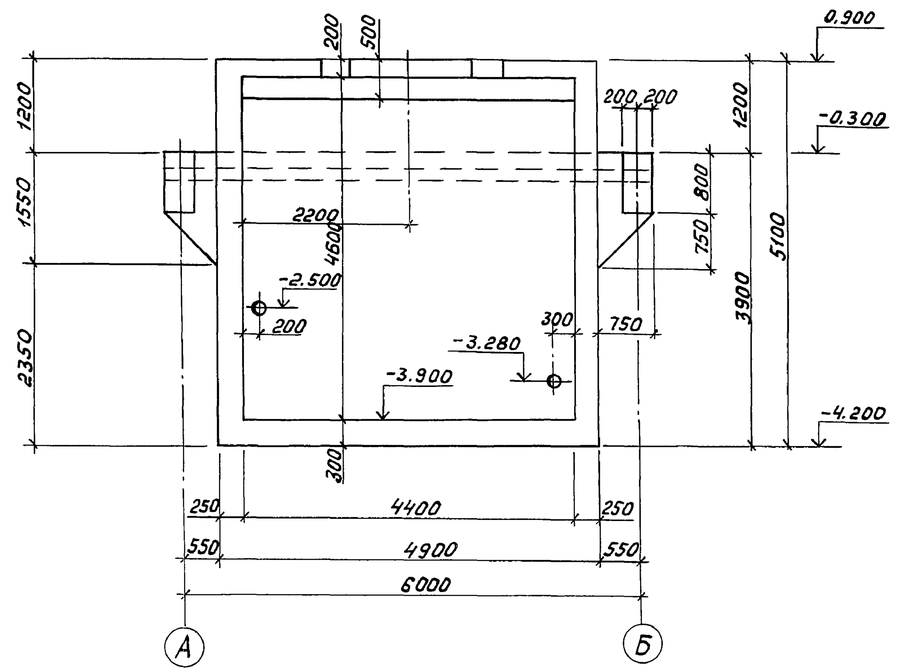

2-2

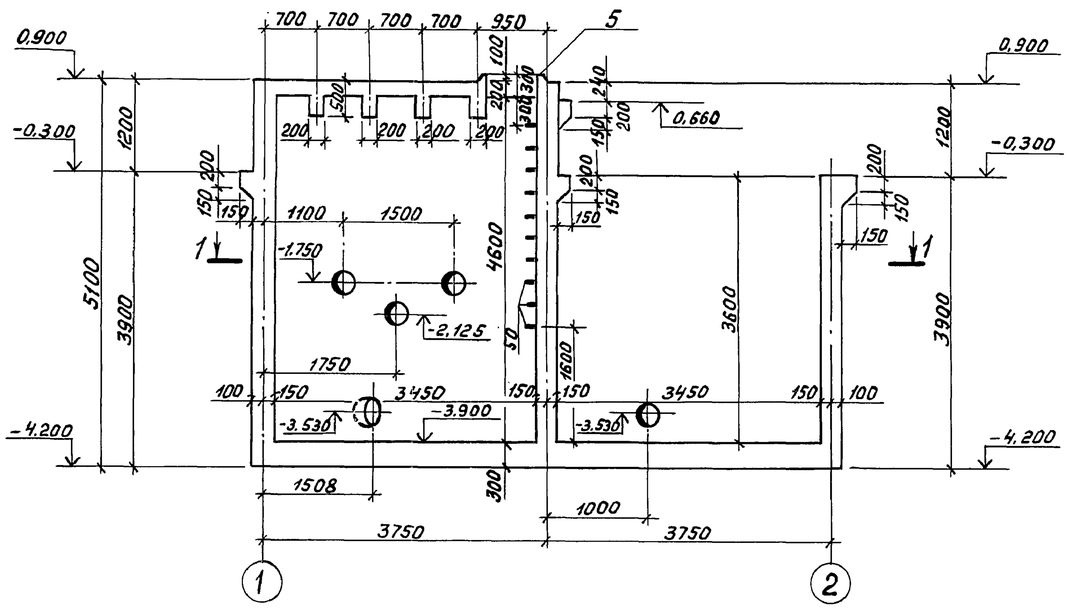

ФОм-1

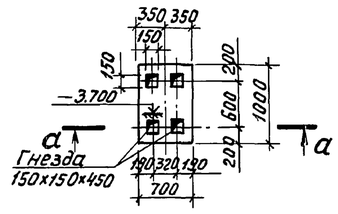

а-а

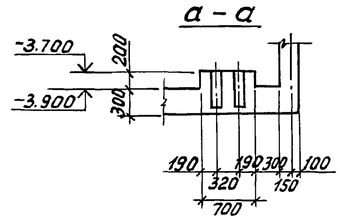

Марка	Обозначение	Наименование	Кол.	Примечание
ФОм-1		ФОм-1	1	0,14 м³

Согласовано
Отдел №2 Казонов

Инв. № подл. | Подпись и дата | Взам. инв. №

Привязан

Инв. №

Инж. I кат.	Сурова	Сурова	05.89
Зав. гр.	Славянский		05.89
Гл. спец.	Мешалкин		
Н. контр.	Мешалкин		
Нач. отд.	Мешалкин		

ТП 902-2-471.89 КЖ

Отстойники канализационные радиальные первичные из сборного ж/б диаметром 18м с самотечным удалением осадка

Камера выпуска осадка. Подземная часть. Сечения 2-2, 3-3, ФОм-1

Стадия	Лист	Листов
Р	2	

Мосводоканалниипроект

Копировал 23826-05 9 Формат А2

Альбом 5

Схема расположения подземной части на отм. 0.900, -0.300

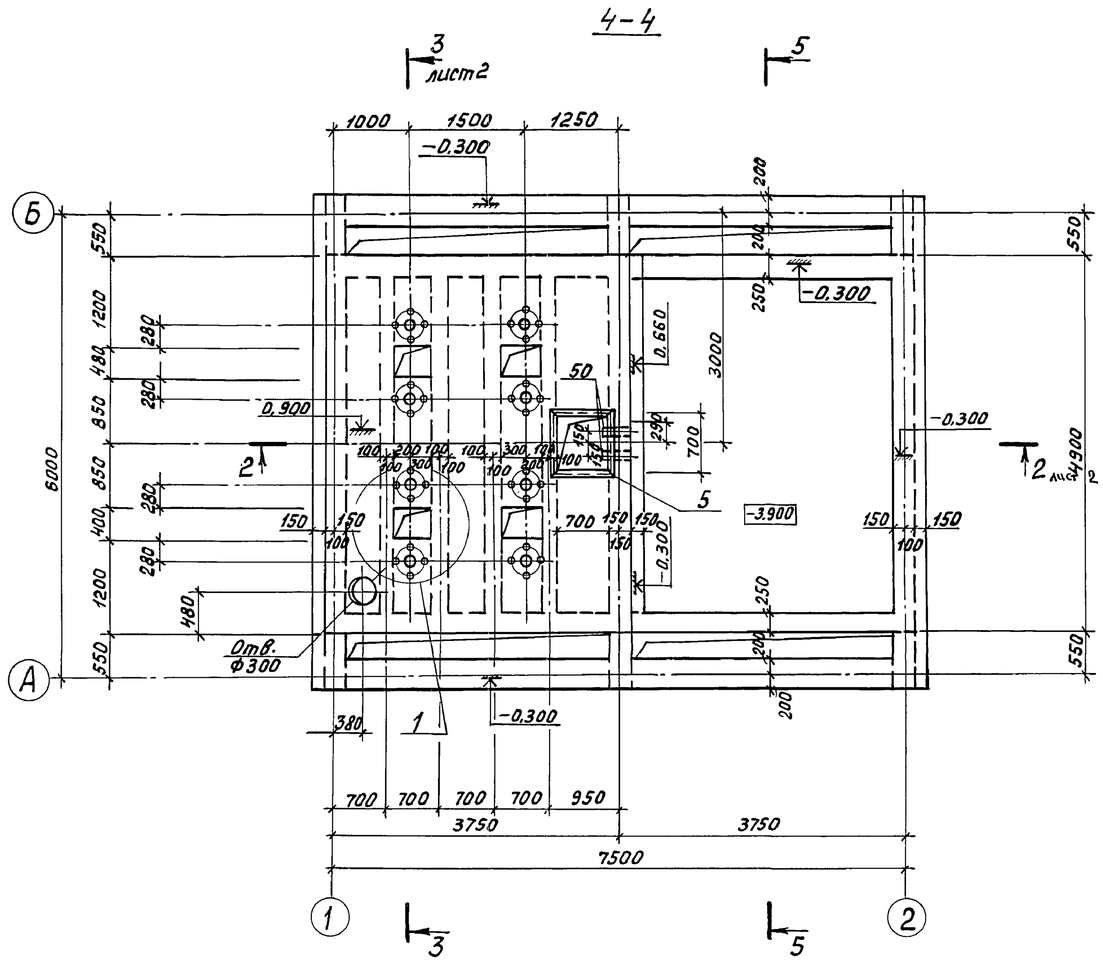

5 - 5

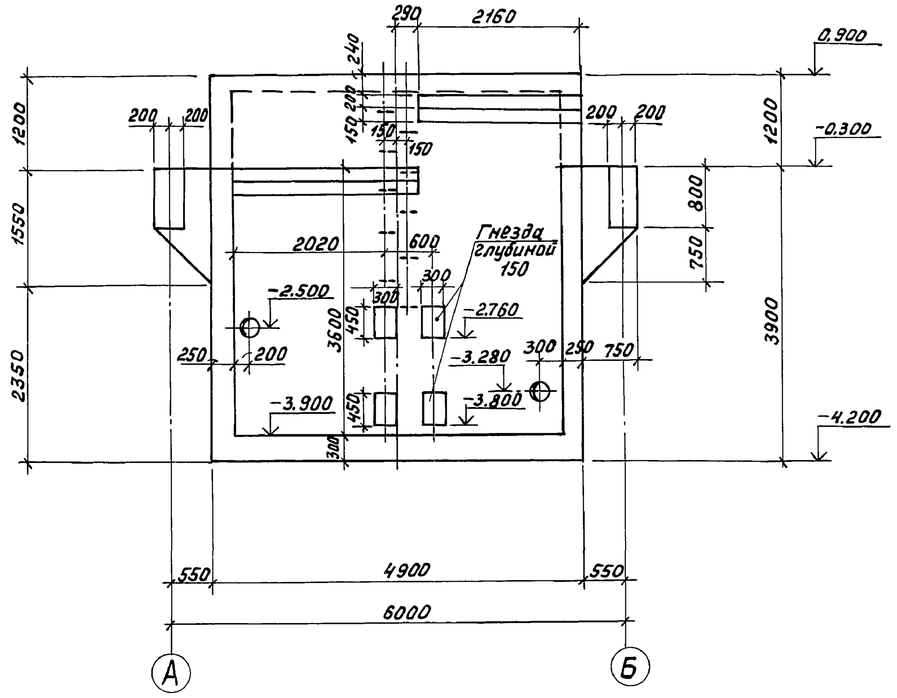

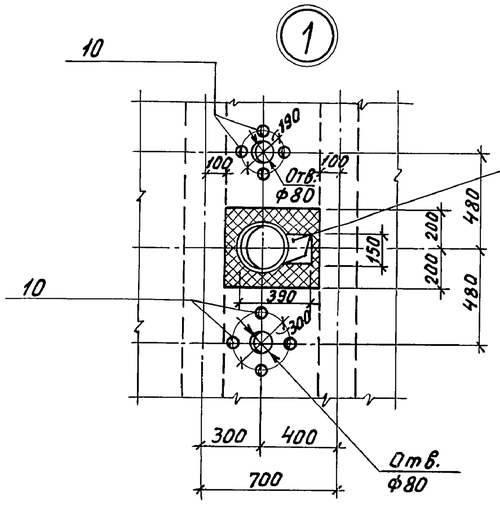

Стальная труба и штрабной бетон по черт. нестандартизированного оборудования

						ТП 902-2-471.89		КЖ
Привязан						Отстойники канализационные радиальные первичные из сборного м/в диаметром 18м с самотечным удалением осадка	Стадия	Лист	Листов
			Инж.I кат	Сурова	Сурова	07.89	Р	3	
			Зав. гр.	Славянский		07.89			
			Гл. спец.	Мешалкин			Камера выпуска осадка. Подземная часть. Сечения 4-4, 5-5.	МосводоканалНИИпроект	
			Н. контр.	Мешалкин					
Инв. N°			Нач. отд.	Мешалкин					

Согласовано
Отдел N2 Казонов

Инв. N° подл. | Подпись и дата | Взам. инв. N°

Копировал 23826-05 10 Формат А2

Альбом 5

1 – 1

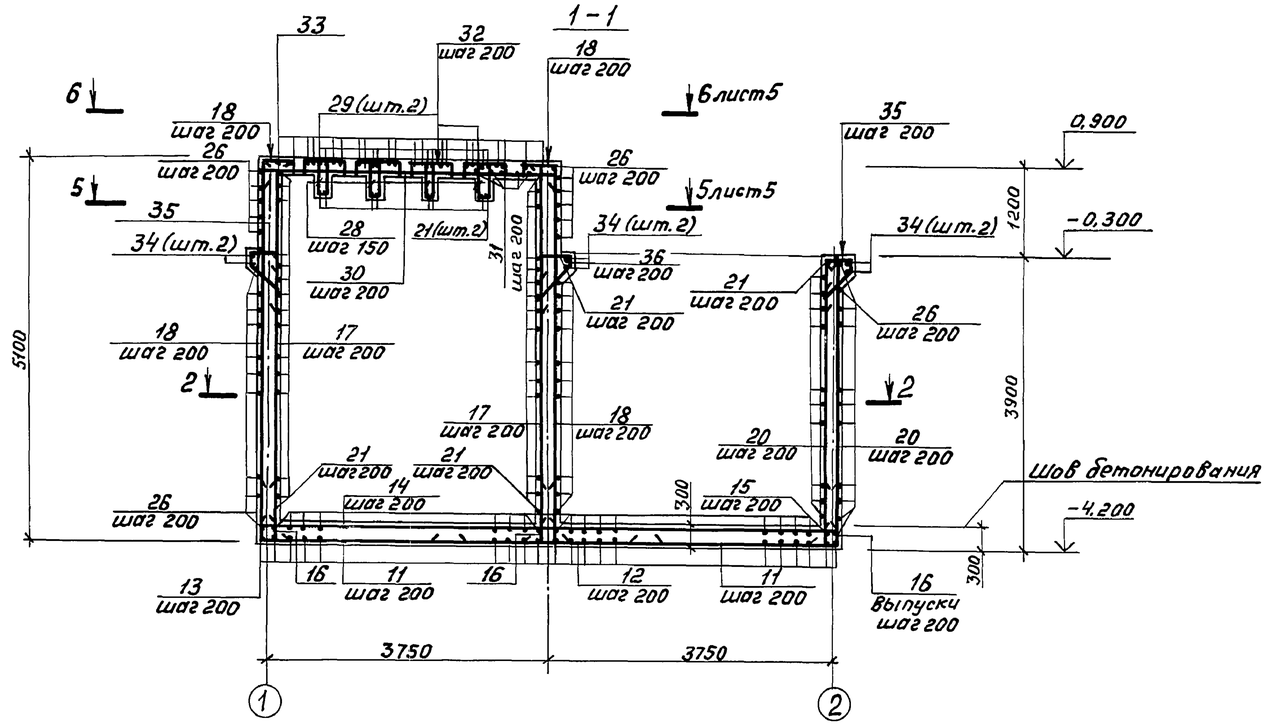

3 – 3

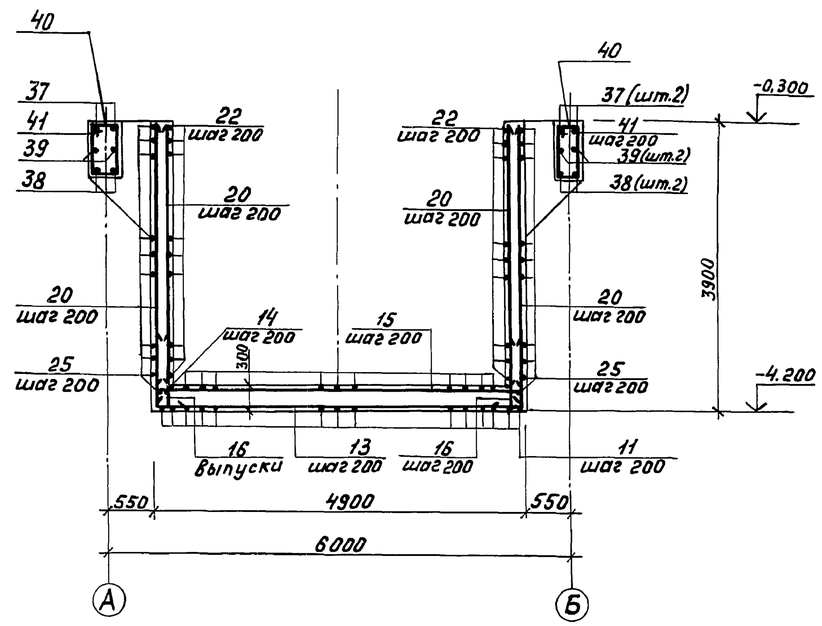

2 – 2

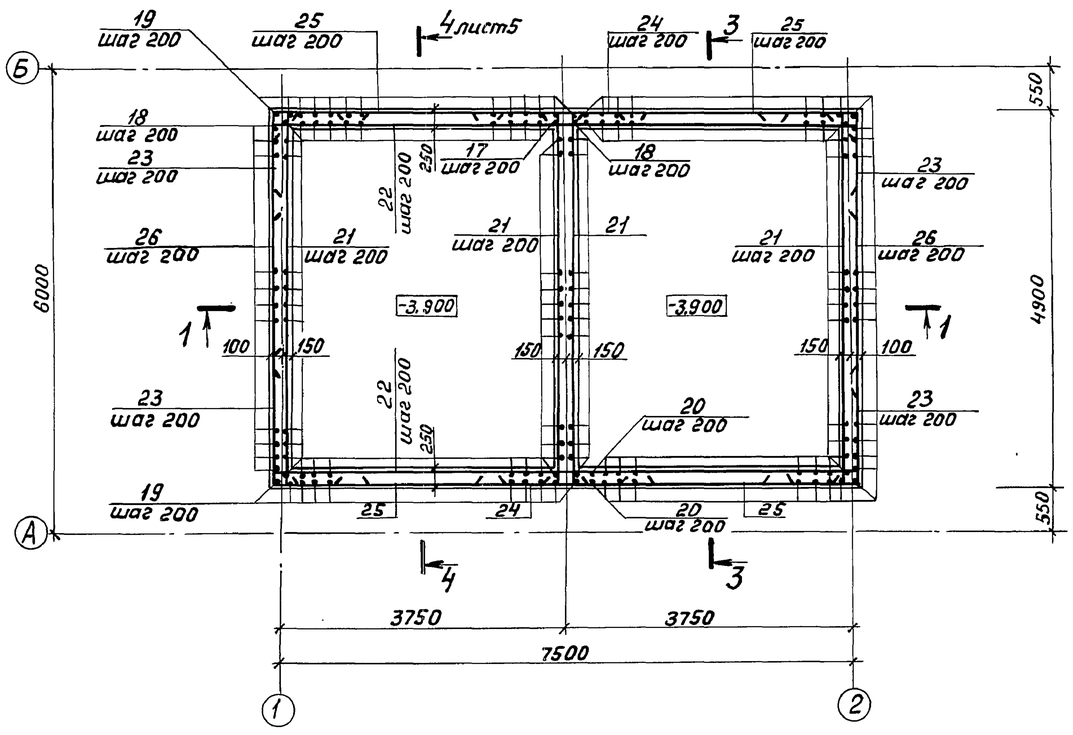

1. Арматура в месте прохождения сальников разрезается, отгибается и приваривается к корпусу сальника, в местах гнезд бетонируется после установки закладных деталей.
2. Защитный слой бетона для рабочей арматуры 25мм.

				ТП 902-2-471.89 -КЖ				
Привязан	Инж. III кат.	Антипова	03.89	Отстойники канализационные радиальные первичные из сборного ж/б диаметром 18м с самотечным удалением	Стадия	Лист	Листов	
	Инж. I кат.	Сурова	03.89		Р	4		
	Зав. гр.	Славянский	03.89					
	Гл. спец.	Мешалкин		Камера выпуска осадка. Подземная часть. Армирование. Сечения 1-1; 2-2; 3-3.	Мосводоканал НИИпроект			
	Н. контр.	Мешалкин						
Инв. N°	Нач. отд.	Мешалкин						

Инв. N° подл. | Подпись и дата | Взам. инв. N°

Копировал 23826-05 11 Формат А2

Альбом 5

4 - 4 лист 4

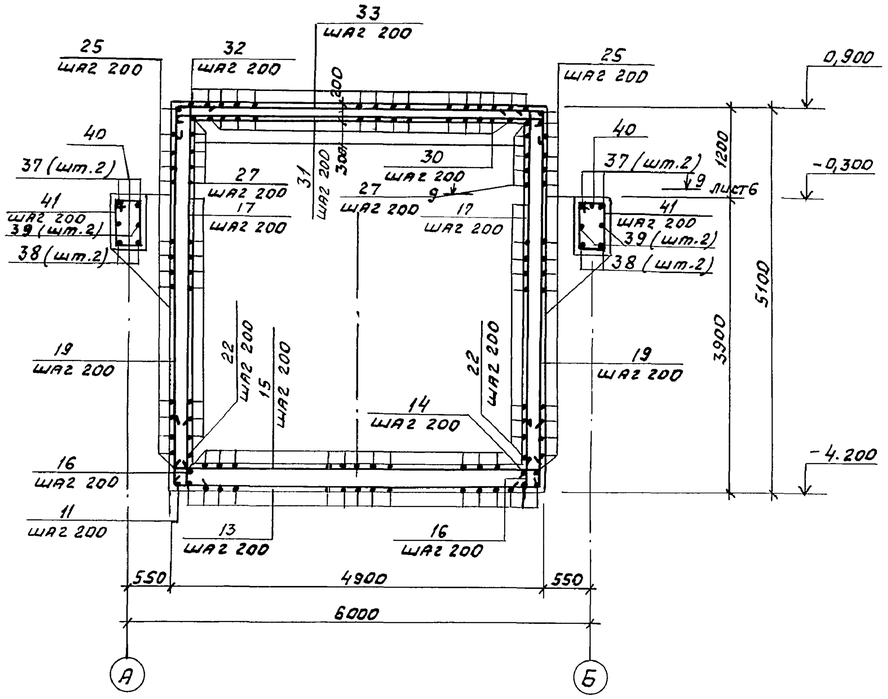

6 - 6 лист 4

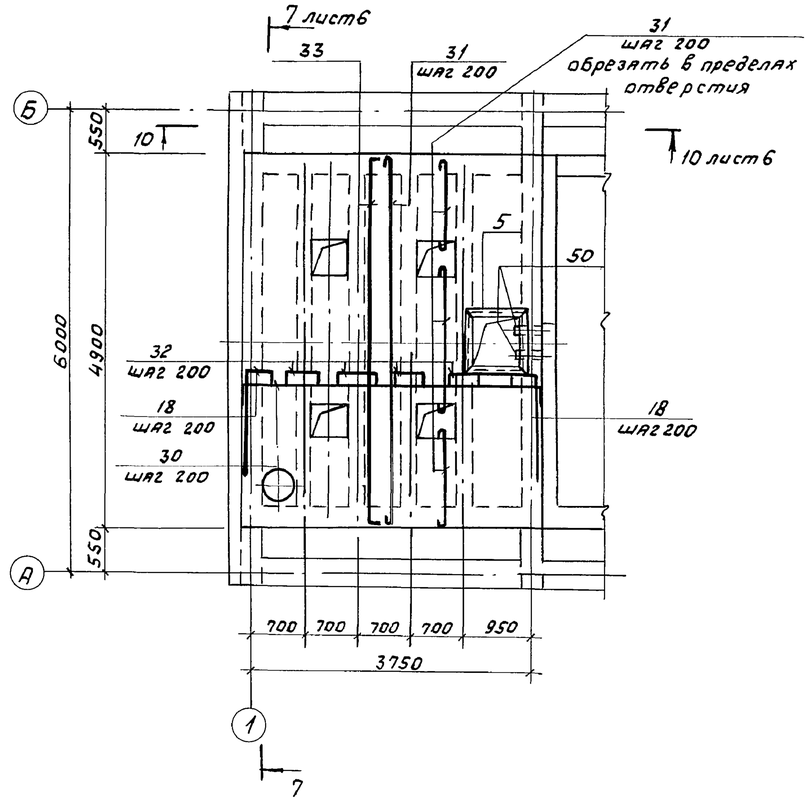

5 - 5 лист 4

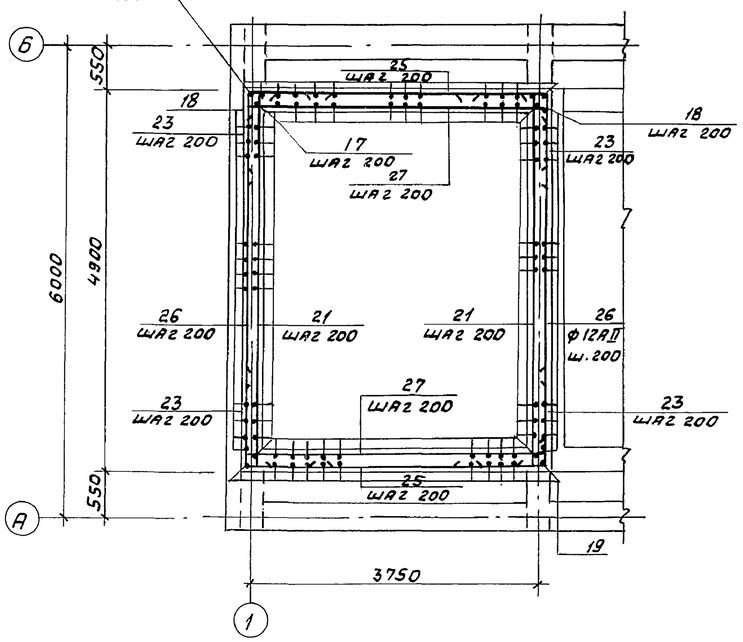

1. Арматура в местах отверстий перекрытия разрезается при установке технологического оборудования.
2. Защитный слой бетона для рабочей арматуры 25мм.

Привязан				ТП 902-2-471.89			КЖ
		Инж. I кат.	Сурова	Отстойники канализационные радиальные первичные из сборного ж/б диаметром 18м с самотечным удалением осадка	Стадия	Лист	Листов
		Зав. гр.	Славянский		Р	5	
		Гл. спец.	Мешалкин	Камера выпуска осадка. Подземная часть. Армирование. Сечения 4-4, 5-5, 6-6.	Мосводоканалниипроект		
		Н. контр.	Мешалкин				
Инв. №		Нач. отд.	Мешалкин				

Инв. № подл. | Подпись и дата | Взам. инв. №

копировал 23826-05 12 Формат А2

Альбом 5

7 – 7 лист 5

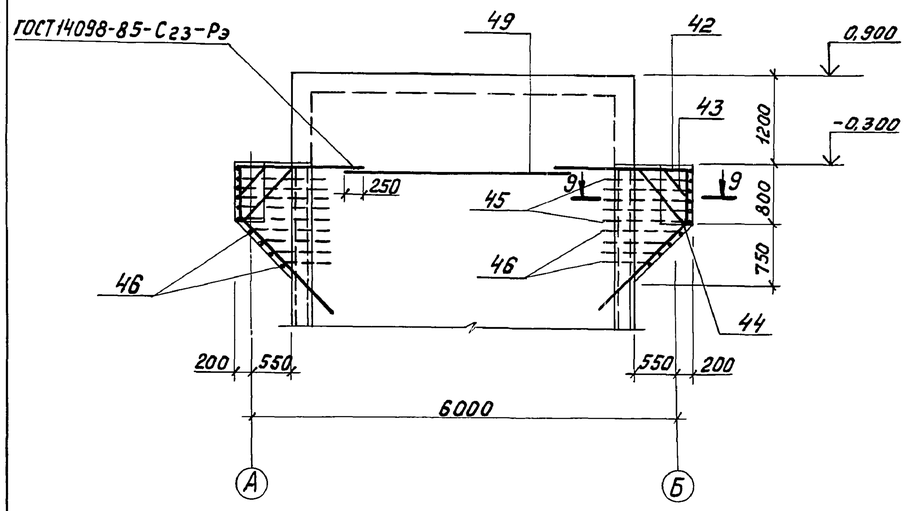

9 – 9 (повернуто) лист 5

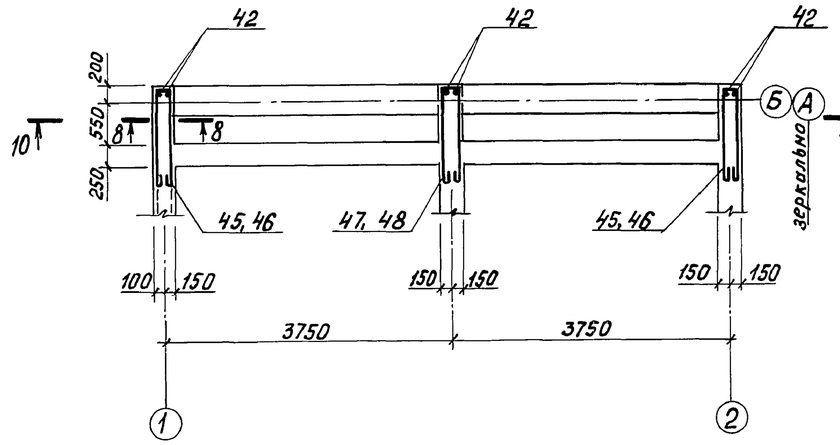

11 – 11

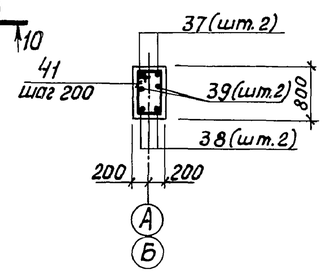

12 – 12

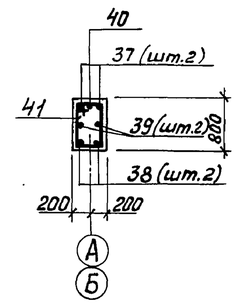

8 – 8

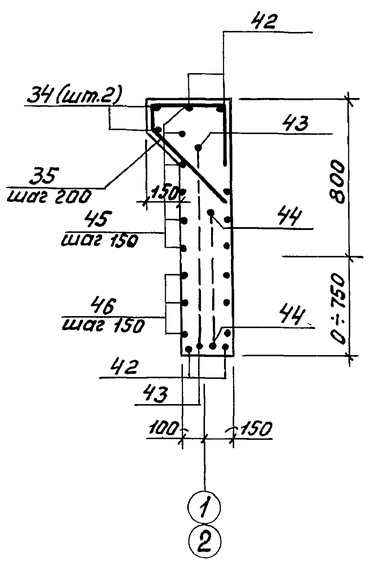

10 – 10 лист 5

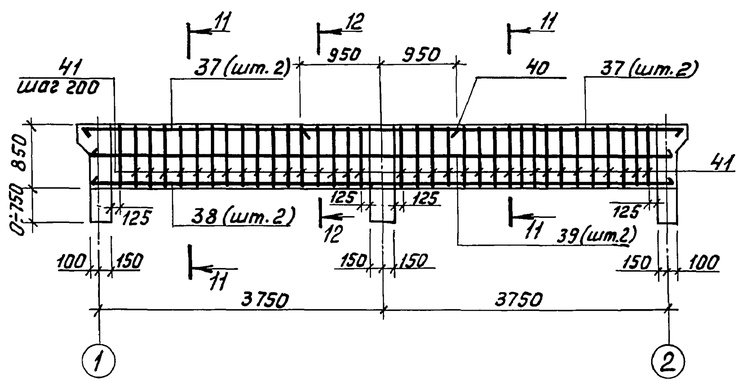

Ведомость расхода стали на элемент, кг

Марка элемента	Изделия арматурные										Всего
	Арматура класса										
	А-I					А-II					
	ГОСТ 5781-82					ГОСТ 5781-82					
	ф6	ф8	ф12	ф20	Итого	ф10	ф12	ф14	ф25	Итого	
Подземная часть	46,0	119,2	132,4	31,5	329,1	67,6	2286,4	1878,3	596,6	4829,0	5159,0

Продолжение

Изделия закладные												Общий расход
Арматура класса		Прокат марки									Всего	
А-I		ВСт3кп2		ВСт3пс2								
		ГОСТ19903-74		ГОСТ 8732-78								
ф10	Итого	S 10	Итого	Тр. 245×7	Тр. 298×8	Тр. 298×8	Тр. 351×9	Тр. 28×3		Итого		
23,0	23,0	37,2	37,2	24,6	137,6	57,4	45,6	17,3		283,0	343,2	5501,3

Привязан				ТП 902-2-471.89				КЖ
Инж.I кат.	Сурова	Сурова	9.3.89	Отстойники канализационные радиальные первичные из сборного ж/б диаметром 18м с самотечным удалением осадка	Стадия	Лист	Листов	
Зав. гр.	Славянский		9.3.89		Р	6		
Гл. спец.	Мешалкин			Камера выпуска осадка. Подземная часть. Армирование балки Б-1. Сечения 7-7÷12-12.	Мосводоканал НИИпроект			
Н. контр.	Мешалкин							
Нач. отд.	Мешалкин							
Инв. №								

Инв. № подл. | Подпись и дата | Взам. инв. №

Копировал № 23826-05 13 Формат А2

Альбом 5

Ведомость деталей

Поз.	Эскиз
11	750 | 2700
13	710 | 4810 | 710
14	200 | 7610 | 200
15	200 | 4810 | 200
16	750 | 160
17	300 | 4760
18	350 | 70 | 4770
19	480 | 4760
21	230 | 4840 | 230
22	230 | 7640 | 230
23	1370 | 1700
27	230 | 3940 | 230
28	510 | 210 | 180 | 450
29	420 | 4810 | 420
30	140 | 3910 | 140
31	4850
32	170 | 500 | 170
33	180 | 4810 | 180
35	350; 160; 490; 360; 350
36	400; 160; 560; 360; 400
41	410; 810; 750; 350
42	2320; 1810; 770
43	1360; 370; 520; 370; 1810; 45°
44	1000; 720; 1050; 770; 1810; 45°
45	1340 | 210
46	610÷1340 | 210
47	1340 | 260
48	610÷1340 | 260
50	300; 150; 50; 300; 50

Продолжение

Формат	Зона	Поз.	Обозначение	Наименование	Кол.	Примечание
				Подземная часть.		
				Сборочные единицы.		
А3		1	5.900-2	Сальник dy=150, ℓ=300	2	
А3		2	"	Сальник dy=200, ℓ=300	8	
А3		3	"	Сальник dy=250, ℓ=300	2	
А3		4	"	Сальник dy=200, ℓ=500	2	
		5	1.400-15.В1.520СБ	Изделие закладное МН517, ℓ=3300	1	19,8 кг
				Детали.		
Б4		10		Тр.25 ГОСТ 3262-75, ℓ=300	32	0,6 кг
Б4		11*		Ф14А-II ГОСТ 5781-82, ℓ=3450	50	4,2 кг
Б4		12		ℓ=3080	25	3,7 кг
Б4		13*		Ф12А-II ГОСТ 5781-82, ℓ=6290	38	5,6 кг
Б4		14*		ℓ=8010	23	7,1 кг
Б4		15*		ℓ=5210	36	4,6 кг
Б4		16*		ℓ=910	164	0,8 кг
Б4		17*		ℓ=5060	82	4,4 кг
Б4		18*		ℓ=5290	50	4,6 кг
Б4		19*		ℓ=5240	42	4,6 кг
Б4		20		ℓ=3580	117	3,1 кг
Б4		21*		Ф14А-II ГОСТ 5781-82, ℓ=5300	90	6,4 кг
Б4		22*		ℓ=8100	36	9,8 кг
Б4		23*		ℓ=3070	94	3,7 кг
Б4		24		ℓ=2600	36	3,2 кг
Б4		25		Ф12А-II ГОСТ 5781-82, ℓ=1870	84	1,7 кг
Б4		26		ℓ=2200	48	2,0 кг
Б4		27*		Ф14А-II ГОСТ 5781-82, ℓ=4400	10	5,3 кг
Б4		28*		Ф8А-I ГОСТ 5781-82, ℓ=1320	116	0,5 кг
Б4		29*		Ф14А-II ГОСТ 5781-82, ℓ=5650	8	6,9 кг
Б4		30*		Ф10А-II ГОСТ 5781-82, ℓ=4190	26	2,6 кг
Б4		31*		Ф6А-I ГОСТ 5781-82, ℓ=4940	20	1,1 кг
Б4		32*		Ф12А-II ГОСТ 5781-82, ℓ=840	92	0,8 кг
Б4		33*		Ф6А-I ГОСТ 5781-82, ℓ=5170	20	1,2 кг
Б4		34		Ф12А-II ГОСТ 5781-82, ℓ=42000	1	38,0 кг
Б4		35*		ℓ=1500	64	1,3 кг
Б4		36*		ℓ=1550	25	1,4 кг
Б4		37		Ф14А-II ГОСТ 5781-82, ℓ=7950	4	9,6 кг
Б4		38		Ф25А-II ГОСТ 5781-82, ℓ=7650	4	29,5 кг
Б4		39		Ф14А-II ГОСТ 5781-82, ℓ=7650	4	9,3 кг
Б4		40		Ф25А-II ГОСТ 5781-82, ℓ=7900	2	7,3 кг
Б4		41*		Ф8А-I ГОСТ 5781-82, ℓ=2320	68	0,9 кг
Б4		42*		Ф25А-II ГОСТ 5781-82, ℓ=4900	12	18,9 кг
Б4		43*		ℓ=4090	6	15,8 кг
Б4		44*		ℓср=3860	6	14,9 кг
Б4		45*		Ф12А-I ГОСТ 5781-82, ℓ=3070	20	2,7 кг
Б4		46*		ℓср=2320	16	2,1 кг
Б4		47*		ℓ=3120	10	2,8 кг
Б4		48*		ℓср=2400	8	2,1 кг
Б4		49		Ф25А-II ГОСТ 5781-82, ℓ=2200	6	8,5 кг
Б4		50*		Ф20А-I ГОСТ 5781-82, ℓ=850	15	2,1 кг
				Материалы.		
				Бетон В15, F100, W4		58,7 м³

поз. 11, 13-19, 21-23, 27-33, 35, 36, 41-48, 50 смотреть Ведомость деталей на данном листе.

Привязан				ТП 902-2-471.89		КЖ
Инв. I кат.	Сурова		03.89	Отстойники канализационные радиальные первичные из сборного ж/б диаметром 18м с самотечным удалением осадка	Стадия	Лист	Листов
Зав. гр.	Славянский		03.89		Р	7	
Гл. спец.	Мешалкин			Камера выпуска осадка. Подземная часть. Армирование. Спецификация.	Мосводоканалниипроект		
Н. контр.	Мешалкин						
Нач. отд.	Мешалкин						
Инв. №							

Взам. инв. № | Подпись и дата | Инв. № подл.

Альбом 5

Схема расположения плит покрытия

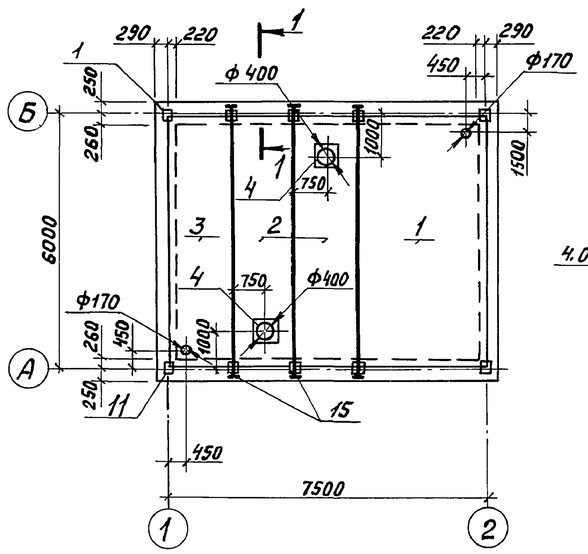

1 – 1

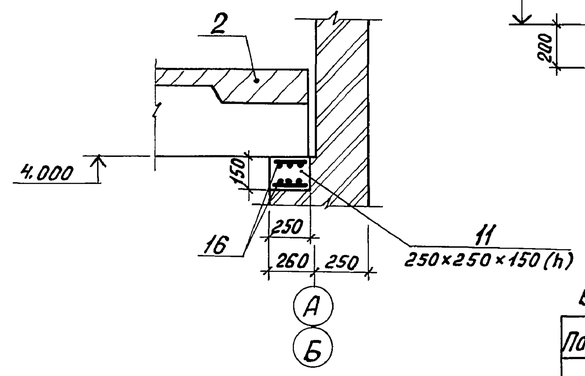

2 – 2

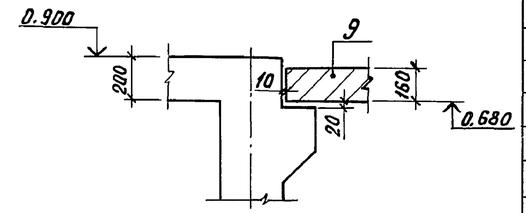

Ведомость деталей

Поз.	Эскиз
13	1670
14	200 200 120 150 120

Схема расположения плит перекрытия на отм. 1.000 и 0.000

Смотри лист 3

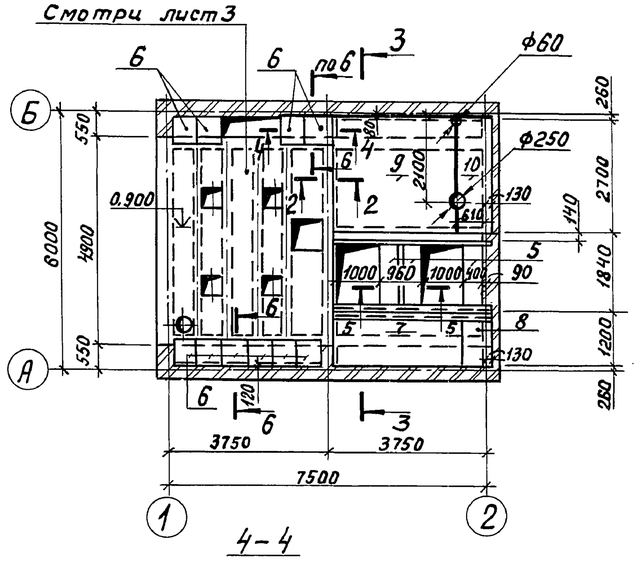

3 – 3

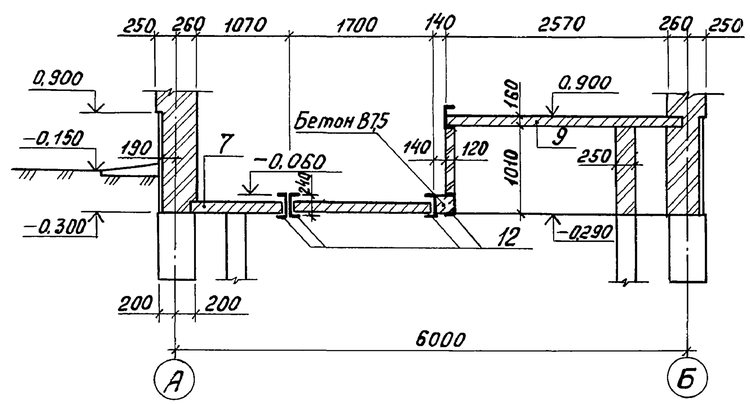

4 – 4

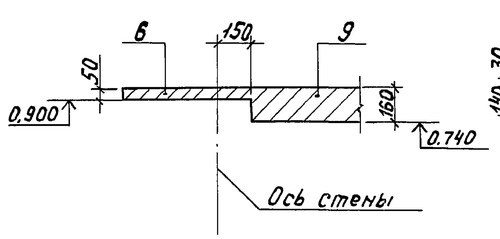

5 – 5

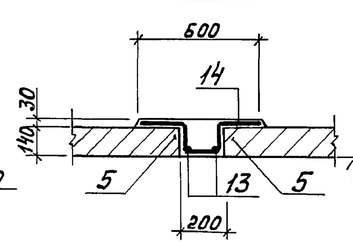

6 – 6

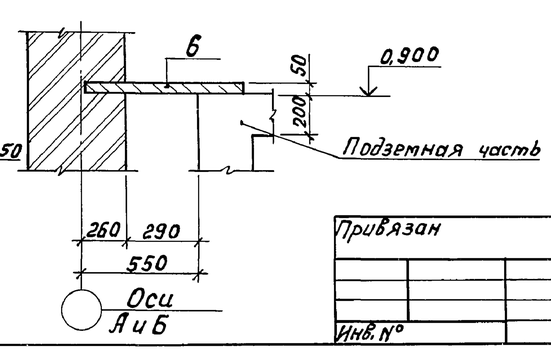

Спецификация к схемам расположения плит покрытия и перекрытия

Марка, поз.	Обозначение	Наименование	Кол.	Масса ед., кг	Примечание
1	ГОСТ 22701.0-77	Плита ПК-3АIVт	1	2700	
2	1.442.1-2 в.1	" 2П1-1АIVт-4	2	2500	
3		2П1-1АIVт	1	2400	
4	1.494-24 в.1	Стакан СБ 4А-1	2	150	
5	ГОСТ 948-84	Перемычки 2ПБ 17-2	3	71,0	
6	3.006.1-2.87 в.2	Плита П3-8	10	100,0	
7	3.006.1-2.87. в.2	П9-15	1	1040	
8	"	П9д-15	1	260	
9	"	П23-3	1	3330	
10	"	П23д-3	1	820	
11	Лист 8	Опорная подушка ОП-1	10	—	
		Детали			
12	Лист 8	Швеллер $\frac{Б\text{-}24п\ ГОСТ\ 8240\text{-}72}{ВСт3пс6\text{-}1\ ГОСТ\ 535\text{-}79}$ ℓ=3720	4	103,0	
13	"	Ф10АI ГОСТ 5781-82 ℓ=1670	2	1,1	
14	"	Ф10АI ГОСТ 5781-82 ℓ=790	8	0,6	
15	2.430-20 в.4	Закладная деталь МС-23	6	0,74	
		ОП-1			
16	Лист 8	Ф8АI ГОСТ 5781-82 ℓ=220	12	0,1	
		Итого		1,2	
		Материал			
		Бетон кл. В15		0,01	$м^3$

1. Швы между плитами заполняются цементным раствором марки 100.
2. Узлы крепления стаканов к плитам покрытия смотри серию 2.460-14 в.0.
3. Монтаж сборных железобетонных конструкций выполнять в соответствии с требованиями СНиП 3.03.01-87.

Согласовано

Отдел № 2	Казанов	

Инв. № подл. | Подпись и дата | Взам. инв. №

Привязан

Инв. №

Инж. III кат.	Антипова	
Инж. I кат.	Сурова	
Зав. гр.	Славянский	
Гл. спец.	Андрианов	
Н. контр.	Мешалкин	
Нач. отд.	Мешалкин	

ТП 902-2-471.89 КЖ

Отстойники канализационные радиальные первичные из сборного ж/б диаметром 18 м с самотечным удалением осадка. Камера выпуска осадка. Схемы расположения плит покрытия и перекрытия на отм. 1.000 и 0.000.

Стадия	Лист	Листов
Р	8	

Мосводоканалниипроект

Копировал № 23826-05 15

Формат А2

Альбом 5

План на отм. 1.000

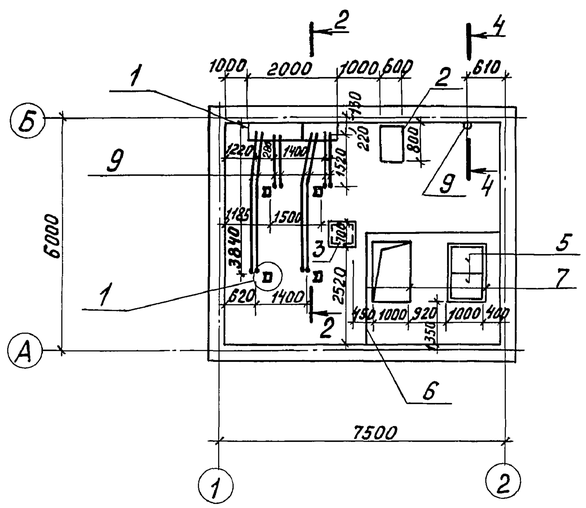

1-1

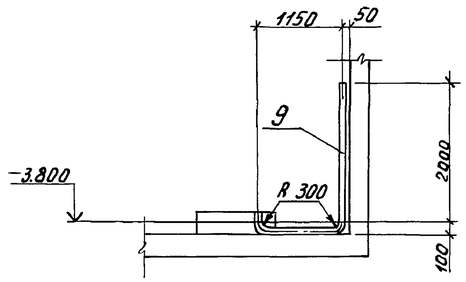

2-2

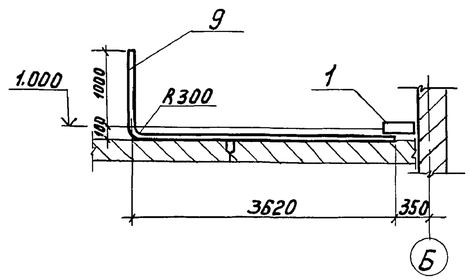

План на отм. -3.800

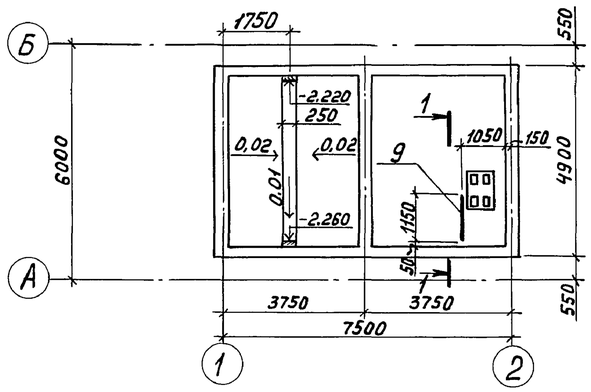

4-4

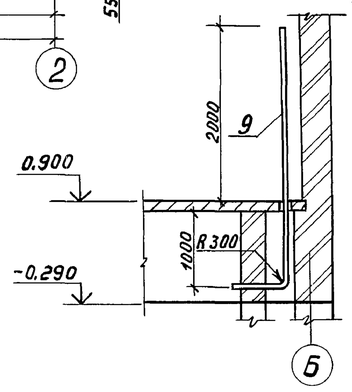

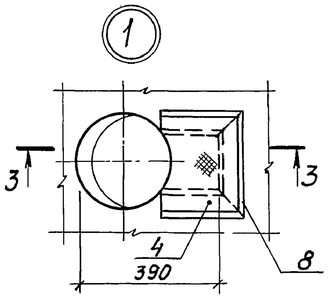

3-3

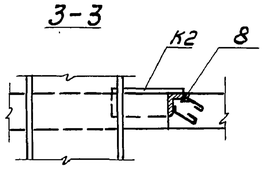

Спецификация элементов

Марка поз.	Обозначение	Наименование	Кол.	Масса ед, кг	Примечание
1	ТП902-2-471.89 -КЖ.И.04	Рама Р1	1	53,6	
2	ТП902-2-471.89-КЖ.И.05	Рама Р2	1	22,5	
3	-КЖ.И.01	Крышка К1	2	28,1	
4	-КЖ.И.02	Крышка К2	4	2,65	
5	-КЖ.И.03	Крышка К3	1	43,6	
6	1.400-15 В.1 5 20СБ	Изделие закладное МН518 ℓ=6810	4	55,2	
7	"	" МН518 ℓ=1760	1	14,5	
8	"	" МН518 ℓ=670	4	5,43	
		Детали			
9		Труба dy 50 ГОСТ 3262-75 ℓ=25410	—	124,0	

Трубы для прокладки электрокабеля укладывать до устройства бетонной подготовки под чистые полы.

Согласовано
Отдел N2 Казанов

Инв. N подл. | Подпись и дата | Взам. инв. N

Привязан

Инв. N°

Инж. I кат.	Сурова	Сурова	03.89
Зав. гр.	Славянский		03.89
Гл. спец.	Мешалкин		
Н. контр.	Мешалкин		
Нач. отд.	Мешалкин		

ТП 902-2-471.89 КЖ

Отстойники канализационные радиальные первичные из сборного ж/б диаметром 18 м с самотечным удалением осадка

Стадия	Лист	Листов
Р	9	

Камера выпуска осадка. Схемы расположения рам, щитов и труб для электрокабелей на отм. 1.000, -3.800

Мосводоканалниипроект

Копировал 23826-05 16 Формат А2

Альбом 5

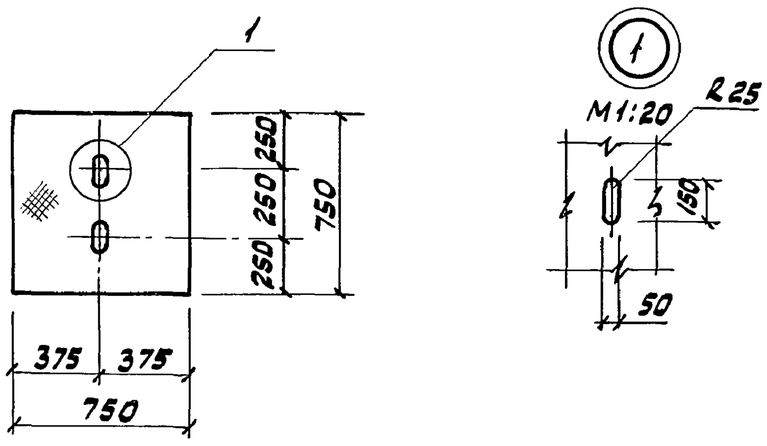

Привязан

Инв. №

ТП 902-2-471.89			Кж.И.01
Крышка К-1	Стадия	Масса	Масштаб
	Р	30,1	1:20
	Лист	Листов 1	
Лист ромб. ПН-0-6×750×750 ГОСТ 8568-77	Мосводоканалниипроект		

Инж. I кат. Сурова 07.89
Зав. гр. Славянский
Гл. спец. Мешалкин
Н. контр. Мешалкин
Нач. отд. Мешалкин

Инв. № подл. | Подпись и дата | Взам. инв. №

Формат А4

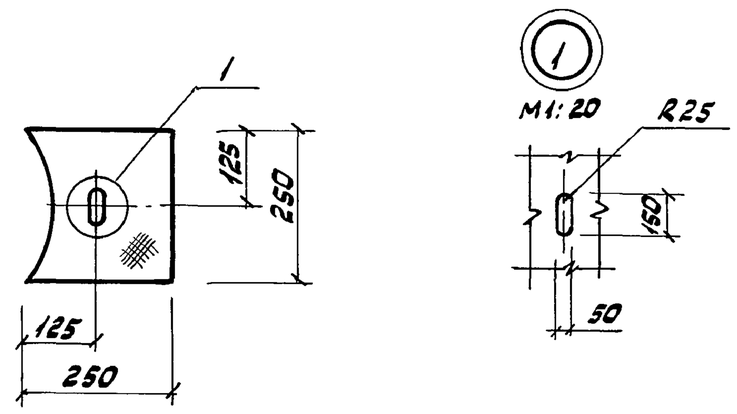

Привязан

Инв. №

ТП 902-2-471.89			Кж.И.02
Крышка К-2	Стадия	Масса	Масштаб
	Р	5,1	1:20
	Лист	Листов 1	
Лист ромб. ПН-0-6×250×250 ГОСТ 8568-77	Мосводоканалниипроект		

Инж. I кат. Сурова 07.89
Зав. гр. Славянский
Гл. спец. Мешалкин
Н. контр. Мешалкин
Нач. отд. Мешалкин

Инв. № подл. | Подпись и дата | Взам. инв. №

Формат А4

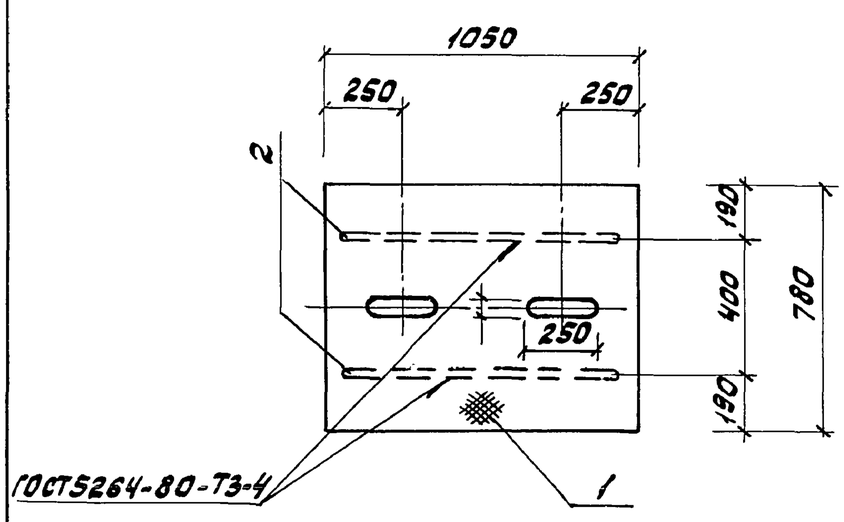

Формат	Зона	Поз.	Обозначение	Наименование	кол.	Примечание
			ТП 902-2-471.89 Кж.И.0.ОТУ	Документация Технические условия		
				Детали		
Б4		1	-01	Лист рифл. 6×1050×780 ВСт3кп2 ГОСТ 8568-77	1	41.1
Б4		2	-02	Полоса $\frac{Б-40\times5\ ГОСТ\ 103-76}{ВСт3кп2\ ГОСТ\ 535-79}$ $\frac{0-950}{}$	2	1,5

23826-05 17

Привязан

Инв. №

ТП 902-2-471.89			Кж.И.03
Крышка К-3	Стадия	Масса	Масштаб
	Р	44,1	
	Лист	Листов 1	
	Мосводоканалниипроект		

Инж. I кат. Сурова 07.89
Зав. гр. Славянский
Гл. спец. Мешалкин
Н. контр. Мешалкин
Нач. отд. Мешалкин

Инв. № подл. | Подпись и дата | Взам. инв. №

Формат А4

Изготовление закладных изделий вести в соответствии с указаниями СНиП 3.03.01-87.
Закладные изделия сваривать электродами Э42 по ГОСТ 9467-75.
Закладные изделия должны отвечать требованиям ГОСТ 10922-75.

Привязан

Инв. №

ТП 902-2-471.89			Кж.И.0.ОТУ
Технические условия	Стадия	Масса	Масштаб
	Лист	Листов	
	Мосводоканалниипроект		

Инж. I кат. Сурова 07.89
Зав. гр. Славянский
Гл. спец. Мешалкин
Н. контр. Мешалкин
Нач. отд. Мешалкин

Инв. № подл. | Подпись и дата | Взам. инв. №

Копировал

Формат А4

Альбом 5

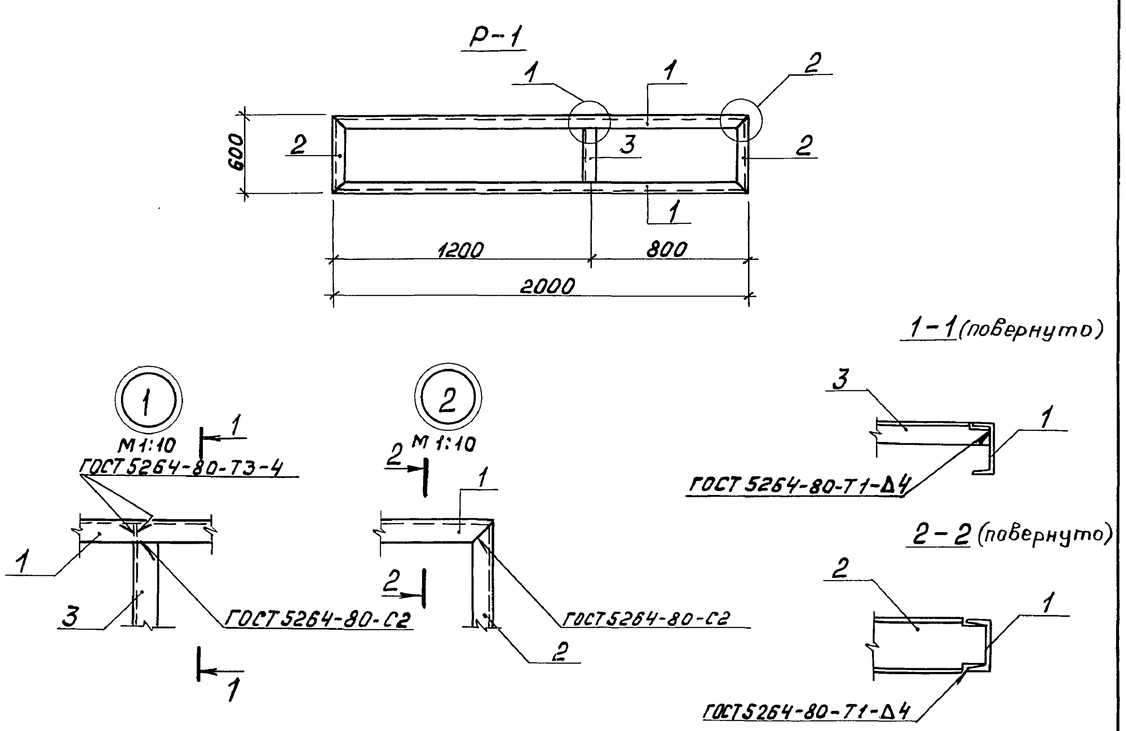

Формат	Зона	Поз.	Обозначение	Наименование	Кол	Примечание
				Документация		
			ТП 902-2-471.89-КЖИ.00ТУ	Технические условия		
				Детали		
Б4		1	-01	Швеллер $\frac{Б\text{-}10П\ ГОСТ8240\text{-}72}{ВСт3кп2\ ГОСТ535\text{-}79}$ ℓ=2000	2	14,1
Б4		2	-02	Швеллер $\frac{Б\text{-}10П\ ГОСТ8240\text{-}72}{ВСт3кп2\ ГОСТ535\text{-}79}$ ℓ=600	2	4,3
Б4		3	-03	Уголок $\frac{Б\text{-}50х50х5\ ГОСТ8509\text{-}72}{ВСт3кп2\ ГОСТ535\text{-}79}$ ℓ=590	1	4,23

Привязан

Инв. №

Инж.I кат.	Сурова		03.89
Зав. гр.	Славянский		03.89
Гл. спец.	Мещалкин		
Н. контр.	Мещалкин		
Нач. отд.	Мещалкин		

ТП 902-2-471.89 КЖ.И.04

Рама Р-1

Стадия	Масса	Масштаб
Р	41,1	1:10
Лист	Листов 1	

Мосводоканалниипроект

Копировал

Формат А3

Инв. № подл. | Подпись и дата | Взам. инв. №

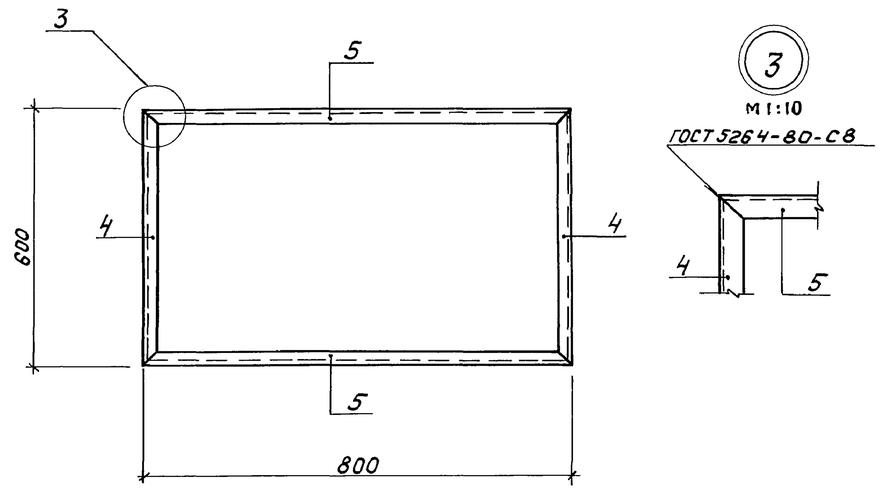

Формат	Зона	Поз.	Обозначение	Наименование	Кол.	Примечание
				Документация		
			ТП 902-2-471.89-КЖИ.00.ТУ	Технические условия		
				Детали		
Б4		4	-01	Швеллер $\frac{Б\text{-}10П\ ГОСТ8240\text{-}72}{ВСт3кп2\ ГОСТ535\text{-}79}$ ℓ=600	2	4,2
Б4		5	-02	Швеллер $\frac{Б\text{-}10П\ ГОСТ8240\text{-}72}{ВСт3кп2\ ГОСТ535\text{-}79}$ ℓ=800	2	5,64

Привязан

Инв. №

Инж.I кат.	Сурова		03.89
Зав. гр.	Славянский		03.89
Гл. спец.	Мещалкин		
Н. контр.	Мещалкин		
Нач. отд.	Мещалкин		

ТП 902-2-471.89 КЖ.И.05

Рама Р-2

Стадия	Масса	Масштаб
Р	9,70	1:10
Лист	Листов 1	

Мосводоканалниипроект

Копировал

23826-05 18

Формат А3

Инв. № подл. | Подпись и дата | Взам. инв. №

Альбом 5

Ведомость рабочих чертежей основного комплекта КМ

Лист	Наименование	Примечание
1	Камера выпуска осадка. Общие данные (начало)	
2	Камера выпуска осадка. Общие данные (окончание)	
3	Камера выпуска осадка. Схема расположения подвесного пути	
4	Камера выпуска осадка. Схемы расположения стальных лестниц и площадки на отм. -2.400	

Ведомость ссылочных и прилагаемых документов

Обозначение	Наименование	Примечание
1.450.3-3 ВО	Стальные лестницы, площадки, стремянки и ограждения. Материалы для проектирования	
1.450.3-3 выпуск 2 части 1и2	Стальные лестницы, площадки, стремянки и ограждения Конструкции из горячекатанных профилей. Чертежи КМД	

Ведомость металлоконструкций по видам профилей

Наименование конструкций по номенклатуре Прейскуранта N 01-09	позиции по прейскуранту N 01-09		Код конструкций	Масса конструкции, т: всего стали повышенной прочн.	балки и швеллеры	крупносортная сталь	среднесортная сталь	мелкосортная сталь	толстолистовая сталь	рифленая сталь	прочие	всего	Количество, шт.	Серия типовых конструкций
1	2	3	4	5	6	7	8	9	10	11	12	13	14	15
Площадки		1			0,049	0,018			0,002	0,025		0,114		
Лестницы и ограждения		2			0,124	0,220		0,021	0,011	0,078		0,454		1.450.3-3в.2
Подвесной путь		3			0,736	0,036			0,087			0,859		
Прочие эл-ты		4			0,050	0,004			0,003	0,122		0,179		
Итого		5			0,994	0,308		0,021	0,13	0,167		1,606		
Контрольная сумма		6												

1. Отметка 0.000 соответствует отметке чистого пола камеры выпуска осадка.
2. Металлические конструкции разработаны для применения в районе с расчетной температурой наружного воздуха -30°С, весом снегового покрова для III географического района, сейсмичностью 6 баллов и скоростным напором ветра для I географического района.
3. Сварку производить электродами типа Э-42 по ГОСТ 9467-75 катет шва 6 мм.
4. Работы по изготовлению и монтажу стальных конструкции выполнять в соответствии с требованиями СНиП 3.03.01-87.
5. Все металлические конструкции должны быть огрунтованы грунтовкой ГФ-0119 на заводе-изготовителе за 1 раз и после монтажа окрашены эмалью ХВ-113.
После окончания сварочных работ антикоррозийную защиту металлических конструкций восстановить.
6. При разработке чертежей КМД использовать указания серии 1.450.3-3. в 0;2.

Типовой проект разработан в соответствии с действующими нормами и правилами

Гл. инженер проекта (Мешалкин)

Инв. № подл. | Подпись и дата | Взам. инв. №

Привязан:

Инв. №

ТП 902-2-471.89 -КМ

Инж. I кат.	Сурова		Отстойники канализационные радиальные первичные из сборного ж/б диаметром 18 м с самотечным удалением осадка
Зав. гр.	Славянский		
Гл. спец.	Мешалкин		Камера выпуска осадка. Общие данные (начало)
Н. контр.	Мешалкин		
Нач. отд.	Мешалкин		

Стадия	Лист	Листов
Р	1	4

Мосводоканалниипроект

Альбом 5

Техническая спецификация стали

Вид профиля и ГОСТ, ТУ	Марка металла и ГОСТ	Обозначение и размер профиля мм	№ п/п	Код: Марка металла	Код: Вид профиля	Код: Размер профиля	Количество, шт.	Длина, мм	Масса металла по элементам конструкции (т): Площадки	Лестницы и ограждения	Подвесной путь	Прочие элементы	Общая масса, т	Масса потребности в металле по кварталам (заполняется изготовителем), т: I	II	III	IV	Заполняется ВЦ	Примечание
									Код элементов конструкций										
1	2	3	4	5	6	7	8	9	526241	526244	526235								
Балки двутавровые для монорельсов ГОСТ 19425-74	ВСт3Гпс5 ГОСТ 380-71			12360															
		I 24М			53899						0,575		0,575						
	Итого												0,575						
Всего профиля													0,575						
Балки с параллельными гранями полок ГОСТ 26020-83	ВСт3пс6-1 ТУ14-1-3023-80			12300	24511														
		I 23Б1									0,153		0,153						
	Итого												0,153						
Всего профиля													0,153						
Швеллеры горячекатаные ГОСТ 8240-72	ВСт3кп2 ГОСТ 380-71	С10		11240	26140						0,008	0,050	0,058						
		С12			26158				0,049				0,049						
	Итого												0,107						
Всего профиля													0,107						
Сталь прокатная угловая равнобокая ГОСТ 8509-86	ВСт3кп2 ГОСТ 380-71	L63×5		11240	21113				0,010				0,010						
		L50×5										0,004	0,004						
	ВСт3пс6-1 ТУ14-1-3023-80	L90×6		12300	21113				0,008				0,008						
		L100×10									0,006		0,006						
		L110×8									0,030		0,030						
	Итого												0,058						
Всего профиля													0,058						
Полоса стальная горячекатаная ГОСТ 103-76	ВСт3кп2 ГОСТ 380-71	-40×5		11240	13110							0,003	0,003						
		-100×8							0,002				0,002						
		-60×10									0,013		0,013						
		-180×10									0,009		0,009						
	ВСт3пс6-1 ТУ14-1-3023-80	-340×16		12300	13110						0,065		0,065						
	Итого												0,092						
Всего профиля													0,092						
Сталь листовая рифленая ГОСТ 8568-77	ВСт3кп2 ГОСТ 380-71	S6		11240	71331				0,045			0,122	0,167						
	Итого												0,167						
Всего профиля													0,167						
Лестницы Ограждения по серии 1.450.3-3 В.0,1,2.	ВСт3кп2 ГОСТ 380-71			11240															
										0,454			0,454						
	Итого												0,454						
Всего масса металла													1,619						
в том числе по маркам	ВСт3Гпс5												0,575						
	ВСт3пс6-1												0,272						
	ВСт3кп2												0,772						
Контрольная сумма													1,619						

Инв. № подл. | Подпись и дата | Взам. инв. №

Привязан

Инв. №

Инж. I кат.	Сурова		03.89
Зав. гр.	Славянский		03.89
Гл. спец.	Мешалкин		
Н. контр.	Мешалкин		
Нач. отд.	Мешалкин		

ТП 902-2-471.89 -КМ

Отстойники канализационные радиальные первичные из сборного ж/б диаметром 18м с самотечным удалением осадка.

Камера выпуска осадка. Общие данные. (окончание)

Стадия	Лист	Листов
Р	2	

Мосводоканалниипроект

Копировал

23826-05 20

Формат А2

Альбом 5

Схема расположения подкранового пути

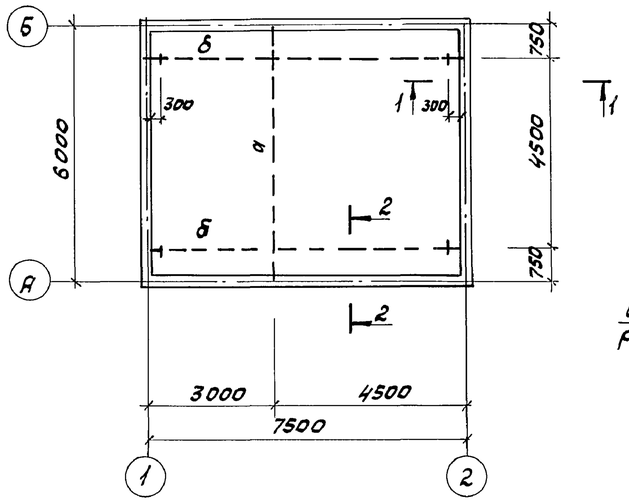

1 - 1

2 - 2

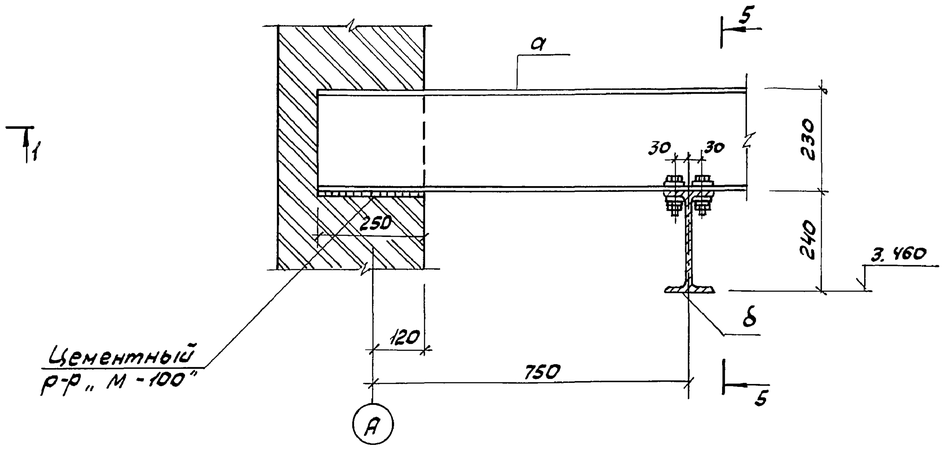

5 — 5

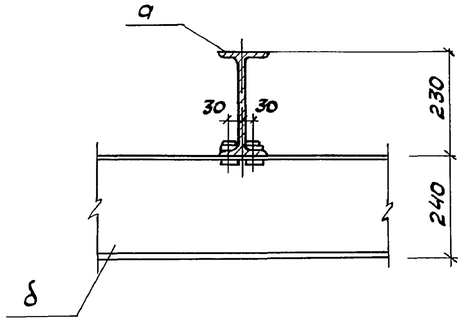

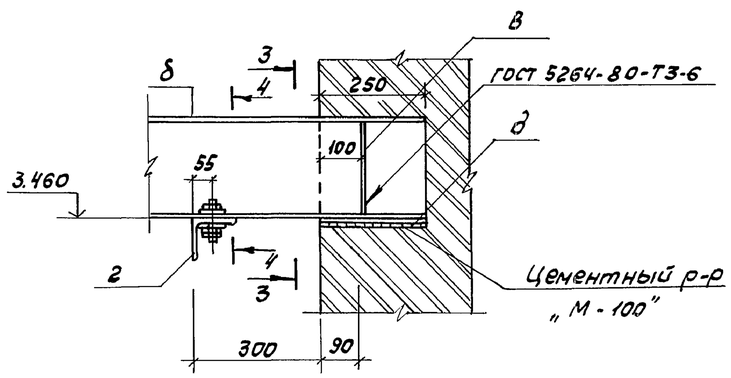

3 - 3

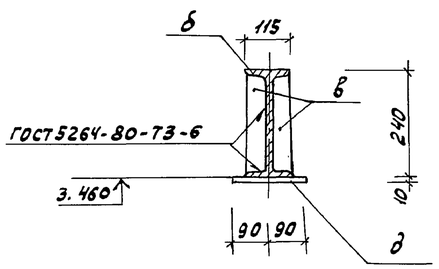

4 - 4

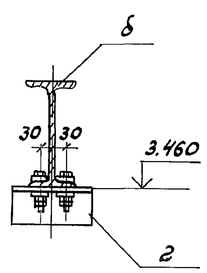

Ведомость элементов

Марка	Сечение: Эскиз	Поз	Состав	Опорные усилия: M тс.м	N т	Q тс	Группа констр.	Марка металла	Примечание
а	I		I 23Б2	10,0		1,0		ВСт3пс6-1	ТУ14-1-3023-80
б	I		I 24М	по гибкости				ВСт3пс6	ГОСТ 380-71
в	—		— 60×10	конструктивно				ВСт3пс6-1	ТУ14-1-3023-80
г	L		L 100×10	конструктивно				//	//
д	—		— 180×10	//				//	//

1. Металлические конструкции из стали класса ВСт3пс6 Марку металла смотри ведомость элементов.
2. Сварку выполнять по ГОСТу 5264-80, $h_{шв}$ = 6мм, электродами типа Э-42 по ГОСТ 9467-75.
3. Весь металл учтен в технической спецификации стали на листе 2.
4. Монтаж вести на болтах М16.

Согласовано
Отдел №2 Казонов

Инв. № подл. | Подпись и дата | Взам. инв. №

Привязан			Инж. II кат.	Антипова		03.89	ТП 902-2-471.89 КМ	
			Инж. I кат.	Сурова		04.89		
			Зав. гр.	Славянский		03.89	Отстойники канализационные радиальные первичные из сборного ж/б диаметром 18м ссамотечным удалением осадка	Стадия: Р; Лист: 3; Листов:
			Гл. спец.	Мешалкин			Камера выпуска осадка Схема расположения подвесного пути.	Мосводоканалниипроект
			Н. контр.	Мешалкин				
Инв. №			Нач. отд.	Мешалкин				

Копировал Ольга 23826-05 21 Формат А2

Альбом 5

Схема расположения стальных лестниц на отм. 0.000; 1.000

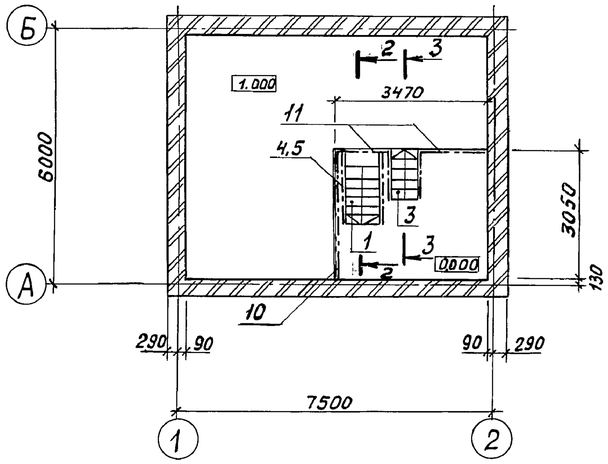

Схема расположения стальных балок и стойки на отм. −2.400

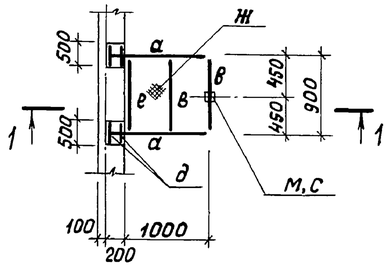

1-1

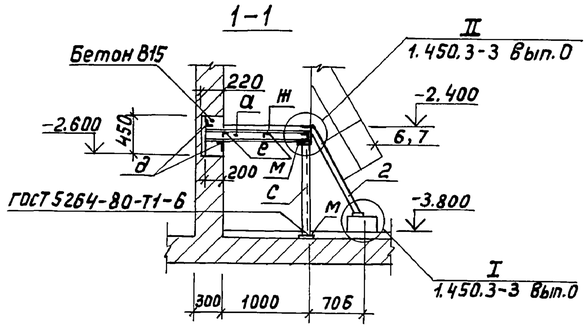

Схема расположения стальных лестниц и площадки на отм. −2.400

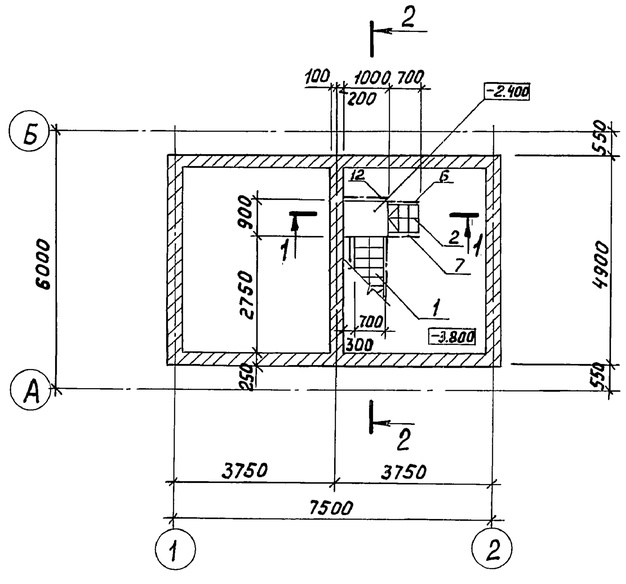

2-2

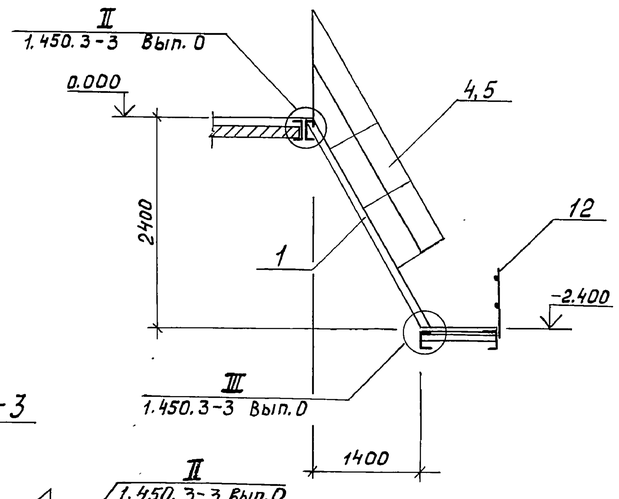

3-3

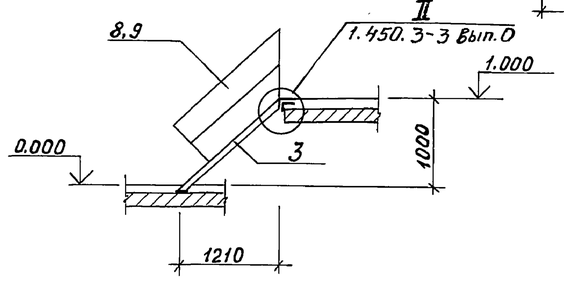

Спецификация к схеме расположения металлических площадок и лестниц

Марка	Обозначение	Наименование	Кол.	Масса ед, кг	Примечание
1	1.450.3-3 Вып.0	Лестница МЛГФ60-24,6	1	112,1	
2	"	МЛГФ60-12,6	1	54,7	
3	"	МЛГФ45-12,6	1	72,9	
4	"	Лестничн. огражд. ОГлМЛГ60-10,24	1	21,8	
5	"	" ОГпМЛГ60-10,24	1	21,8	
6	"	" ОГлМЛГ60-10,12	1	12,1	
7	"	" ОГпМЛГ60-10,12	1	12,1	
8	"	" ОГлМЛГ45-10,12	1	15,1	
9	"	" ОГпМЛГ45-10,12	1	15,1	
10	"	Огражд. площадок ОГпМГэб-10,30	1	47,3	
11	"	" ОГПМГэб-10,15	2	23,8	
12	"	" ОГПМГэб-10,12	1	20,9	

Ведомость элементов

Марка	Сечение: Эскиз	Поз.	Состав	Опорные усилия: M, тс,м	N, тс	Q, тс	Группа констр.	Марка металла	Примечание
а	[		[12	0,4	—	0,2	4	Вст3кп2	ГОСТ 380-71
в	[		[12	0,4	—	0,12	4	Вст3кп2	ГОСТ 380-71
с	[		[12	—	0,4	—	4	Вст3кп2	ГОСТ 380-71
д	L		L90×6	конструктивно			4	Вст3пс6-1	ТУ14-1-3023-80
е	L		L63×5	по гибкости			4	Вст3кп2	ГОСТ 380-71
м	—		−8×100	конструктивно			4	Вст3кп2	ГОСТ 380-71
ж	—		Рифл. ст. S6					Вст3кп2	ГОСТ 380-71

Общие указания смотреть лист 1.

Согласовано: Отдел №2 Казонова

Привязан

Инв. №

Инж. I кат	Сурова		03.89
Зав. гр.	Славянский		03.89
Гл. спец.	Мешалкин		
Н. контр.	Мешалкин		
Нач. отд.	Мешалкин		

ТП 902-2-471.89 -КМ

Отстойники канализационные радиальные первичные из сборного ж/б диаметром 18 м с самотечным удалением осадка

Стадия: Р | Лист: 4 | Листов:

Камера выпуска осадка. Схемы расположения стальных лестниц и площадки на отм. −2.400

Мосводоканалниипроект

Инв. № подл. | Подпись и дата | Взам. инв. №

Копировал Мой 23826-05 (22) Формат А2