ТИПОВЫЕ ПРОЕКТНЫЕ РЕШЕНИЯ

820-9-013с.89

БЫСТРОТОКИ ОТКРЫТЫЕ И ДОННЫЕ ЗАПРУДЫ ДЛЯ БОРЬБЫ С ВОДНОЙ ЭРОЗИЕЙ

АЛЬБОМ 2

КЖИ АРМАТУРНЫЕ ИЗДЕЛИЯ СТР.42

25752-02

				Привязан
Инв.№				

ТИПОВЫЕ ПРОЕКТНЫЕ РЕШЕНИЯ

820-9-013с.89

БЫСТРОТОКИ ОТКРЫТЫЕ И ДОННЫЕ ЗАПРУДЫ ДЛЯ БОРЬБЫ С ВОДНОЙ ЭРОЗИЕЙ

АЛЬБОМ 2

ПЕРЕЧЕНЬ АЛЬБОМОВ

АЛЬБОМ	1	ПЗ	Общая пояснительная записка
		КЖ	Конструкции железобетонные
АЛЬБОМ	2	КЖИ	Арматурные изделия
АЛЬБОМ	3	ВМ	Ведомости потребности в материалах
АЛЬБОМ	4	С	Сметы

РАЗРАБОТАН

институтом „Укргипроводхоз"

Утверждены и введены в действие Минводхозом СССР

Протокол от 15 марта 1989 г. №792

Главный инженер института К.А.Алиев

Главный инженер проекта В.П.Хмелюк

				Привязан
Инв№				

25752-02 2

Тепловые проектные решения 820-9-013с.89 альбом 2

Содержание альбома №2

№№ листов	Наименование листа	Стр.
	Каркас плоский КР (КР1... КР4)	4
	Каркас плоский КР (КР5... КР7)	4
	Сетка арматурная С (С1)	5
	Сетка арматурная С (С2)	5
	Сетка арматурная С (С3)	6
	Сетка арматурная С (С4)	6
	Сетка арматурная С (С5)	7
	Сетка арматурная С (С6)	7
	Сетка арматурная С (С7)	8
	Сетка арматурная С (С8)	8
	Сетка арматурная С (С9)	9
	Сетка арматурная С (С10)	9
	Сетка арматурная С (С11)	10
	Сетка арматурная С (С12)	10
	Сетка арматурная С (С13)	11
	Сетка арматурная С (С14)	11
	Сетка арматурная С (С15)	12
	Сетка арматурная С (С16)	12
	Сетка арматурная С (С17)	13
	Сетка арматурная С (С18)	13
	Сетка арматурная С (С19 $^{Т}_{М}$)	14
	Сетка арматурная С (С20)	14
	Сетка арматурная С (С21)	15
	Сетка арматурная С (С22)	15
	Сетка арматурная С (С23)	16
	Сетка арматурная С (С24)	16
	Сетка арматурная С (С25)	17
	Сетка арматурная С (С26)	17
	Сетка арматурная С (С27)	18

Продолжение

№№ листов	Наименование листа	Стр.
	Сетка арматурная С (С28)	18
	Сетка арматурная С (С29)	19
	Сетка арматурная С (С30 $^{Т}_{М}$)	19
	Сетка арматурная С (С31 $^{Т}_{М}$)	20
	Сетка арматурная С (С32)	20
	Сетка арматурная С (С33)	21
	Сетка арматурная С (С34)	21
	Сетка арматурная С (С35)	22
	Сетка арматурная С (С36)	22
	Сетка арматурная С (С37)	23
	Сетка арматурная С (С38)	23
	Сетка арматурная С (С39)	24
	Сетка арматурная С (С40)	24
	Сетка арматурная С (С41)	25
	Сетка арматурная С (С42)	25
	Сетка арматурная С (С43)	26
	Сетка арматурная С (С44)	26
	Сетка арматурная С (С45)	27
	Сетка арматурная С (С46)	27

10183/2

Разраб	Дашкель		08.12.88
Провер	Рыбицкая		09.12.88
ГИП	Хмелюк		12.12.88
Нач.отд	Лисняческий		09.12.88
Н.контр	Курбацкая		12.12.88

ТПР 820-9-013с.89-КЖИ

Содержание

Стадия	Лист	Листов
Р	1	2

УКРГИПРОВОДХОЗ г. Киев

Инв. N подл. | Подпись и дата | Взам. инв. N

25752-02 3

Продолжение

№№ листов	Наименование листа	Стр.
	Сетка арматурная С (С47)	28
	Сетка арматурная С (С48)	28
	Сетка арматурная С (С49)	29
	Сетка арматурная С (С50)	29
	Сетка арматурная С (С51)	30
	Сетка арматурная С ($С52^{т}_{н}$)	30
	Сетка арматурная С (С53)	31
	Сетка арматурная С (С54)	31
	Сетка арматурная С (С55)	32
	Сетка арматурная С (С56)	32
	Сетка арматурная С (С57)	33
	Сетка арматурная С (С58)	33
	Сетка арматурная С (С59)	34
	Сетка арматурная С (С60)	34
	Сетка арматурная С (С61)	35
	Сетка арматурная С (С62)	35
	Сетка арматурная С (С63)	36
	Сетка арматурная С (С64)	36
	Сетка арматурная С (С65)	37
	Сетка арматурная С ($С66^{т}_{н}$)	37
	Сетка арматурная С (С67)	38
	Сетка арматурная С (С68)	38
	Сетка арматурная С (С69)	39
	Сетка арматурная С (С70)	39
	Сетка арматурная С (С71)	40
	Сетка арматурная С (С72)	40

Продолжение

№№ листов	Наименование листа	Стр.
	Сетка арматурная С (С73)	41
	Сетка арматурная С (С74)	41
	Сетка арматурная С (С75)	42

Типовые проектные решения 820-9-013с.89 Альбом 2

Инв. № подл. | Подпись и дата | Взам. инв. №

Привязан

Инв. №

10183/2

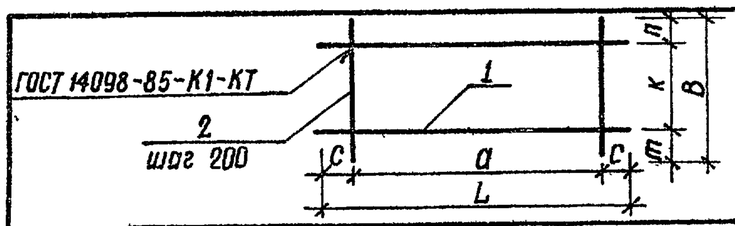

Марка	Размеры, мм							Масса, кг
	c	a	L	m	n	k	B	
КР1	25	200	250	25	25	160	210	0,4
КР2	25	400	450	35	35	160	230	0,7
КР3	100	800	1000	55	45	140	240	1,3
КР4	100	800	1000	55	45	90	190	1,3

Формат	Зона	Поз.	Обозначение	Наименование	Кол.	Примечание
			820-9-013с.89-КЖИ.01.00	КР1		
Б4		1		ф8АI ГОСТ 5781-82; ℓ=250	2	0,1 кг
Б4		2		ф8АI ГОСТ 5781-82; ℓ=210	2	0,1 кг
			820-9-013с.89-КЖИ.01.00	КР2		
Б4		1		ф8АI ГОСТ 5781-82; ℓ=450	2	0,2 кг
Б4		2		ф8АI ГОСТ 5781-82; ℓ=230	3	0,1 кг
			820-9-013с.89-КЖИ.01.00	КР3		
Б4		1		ф8АI ГОСТ 5781-82; ℓ=1000	2	0,4 кг
Б4		2		ф8АI ГОСТ 5781-82; ℓ=240	5	0,1 кг
			820-9-013с.89-КЖИ.01.00	КР4		
Б4		1		ф8АI ГОСТ 5781-82; ℓ=1000	2	0,4 кг
Б4		2		ф8АI ГОСТ 5781-82; ℓ=190	5	0,1 кг

Взам. инв. № | Подпись и дата | Инв. № подл.

Разраб.	Капустенко		13.09.88
Пров.	Рыбицкая		20.10.88
Рук. гр.	Нечепоренко		06.12.88
ГИП	Хмелюк		06.12.88
Нач.отд.	Лисначевский		06.12.88
Н.контр.	Курбацкая		09.12.88

ТПР 820-9-013с.89-КЖИ.01.00

Каркас плоский КР (КР1... КР4)

Стадия	Масса	Масштаб
Р	см. табл.	1/м
Лист	Листов 1	

Укргипроводхоз г. Киев

Копировал

Формат А4

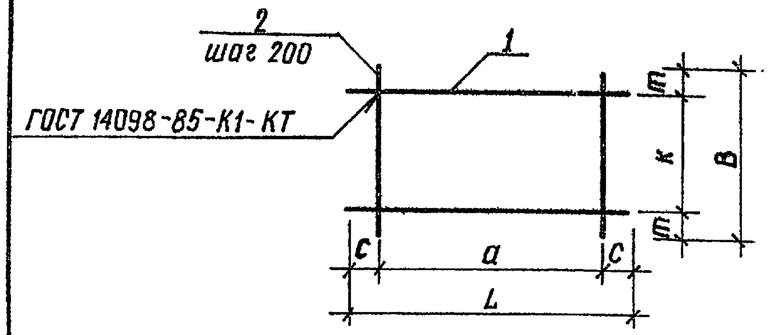

Марка	Размеры, мм						Масса, кг
	c	a	L	m	k	B	
КР5	25	400	450	25	210	260	0,7
КР6	50	200	300	35	210	280	0,4
КР7	50	800	900	35	210	280	1,3

Формат	Зона	Поз.	Обозначение	Наименование	Кол.	Примечание
			820-9-013с.89-КЖИ.02.00	КР5		
Б4		1		ф8АI ГОСТ 5781-82; ℓ=450	2	0,2 кг
Б4		2		ф8АI ГОСТ 5781-82; ℓ=260	3	0,1 кг
			820-9-013с.89-КЖИ.02.00	КР6		
Б4		1		ф8АI ГОСТ 5781-82; ℓ=300	2	0,1 кг
Б4		2		ф8АI ГОСТ 5781-82; ℓ=280	2	0,1 кг
			820-9-013с.89-КЖИ.02.00	КР7		
Б4		1		ф8АI ГОСТ 5781-82; ℓ=900	2	0,4 кг
Б4		2		ф8АI ГОСТ 5781-82; ℓ=280	5	0,1 кг

Взам. инв. № | Подпись и дата | Инв. № подл.

10183/2

Разраб.	Капустенко		13.09.88
Пров.	Дегтярева		20.10.88
Рук. гр.	Нечепоренко		06.12.88
ГИП	Хмелюк		06.12.88
Нач.отд.	Лисначевский		06.12.88
Н.контр.	Курбацкая		12.12.88

ТПР 820-9-013с.89-КЖИ.02.00

Каркас плоский КР (КР5... КР7)

Стадия	Масса	Масштаб
Р	см. табл.	1/м
Лист	Листов	

Укргипров г. Киев

Копировал

Формат А4

Типовые проектные решения 820-9-013с.89 Альбом 2

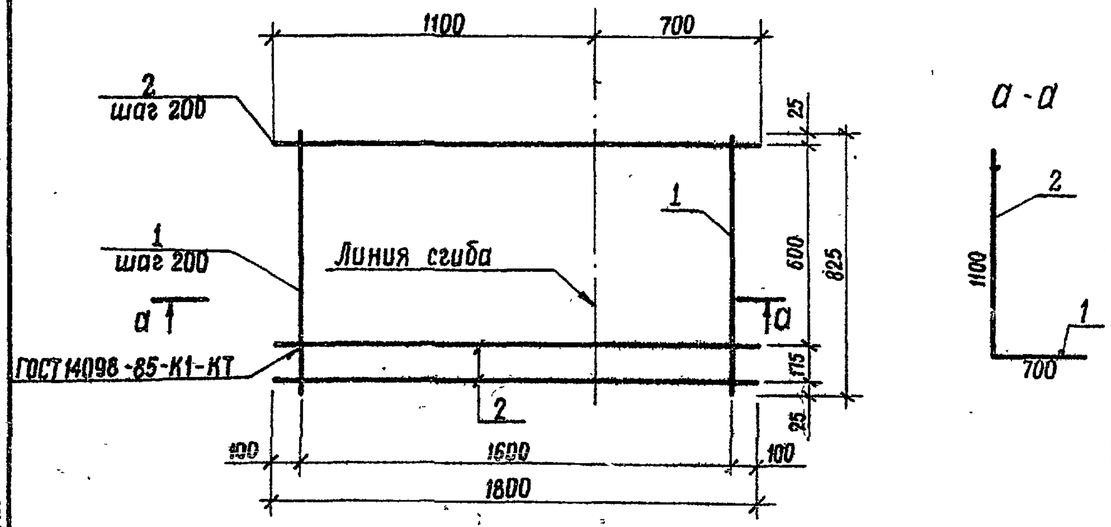

Формат	Зона	Поз.	Обозначение	Наименование	Кол.	Примечание
			820-9-013с.89-КЖИ.03.00	С1		
Б4		1		ф8АI ГОСТ 5781-82; ℓ=825	9	0,3 кг
Б4		2		ф12АI ГОСТ 5781-82; ℓ=1800	5	1,6 кг

Разраб.	Суворов		10.11.88
Провер.	Рыбицкая		13.11.88
Рук.гр.	Нечепоренко		06.12.88
ГИП	Хмелюк		05.12.88
Нач.отд.	Лиснячевский		06.12.88
Н.контр.	Курбацкая		12.12.88

ТПР 820-9-013с. 89-КЖИ.03.00

Сетка арматурная С (С1)

Стадия	Масса	Масштаб
Р	10,7кг	1/м
Лист	Листов 1	

Укргипроводхоз г. Киев

Копировал Мед- Формат А4

Взам. инв.№ | Подпись и дата | Инв.№ подл.

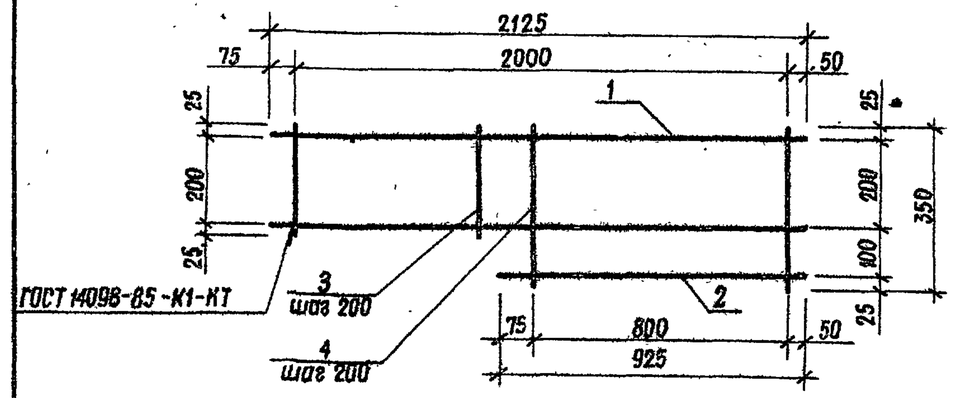

Формат	Зона	Поз.	Обозначение	Наименование	Кол.	Примечание
			820-9-013с.89-КЖИ.04.00	С2		
Б4		1		ф12АI ГОСТ 5781-82; ℓ=2125	2	1,9 кг
Б4		2		ℓ=925	1	0,8 кг
Б4		3		ф8АI ГОСТ 5781-82; ℓ=250	6	0,1 кг
Б4		4		ℓ=350	5	0,1 кг

10183/2

Разраб.	Суворов		10.11.88
Провер.	Рыбицкая		13.11.88
Рук.гр	Нечепоренко		06.12.88
ГИП	Хмелюк		06.12.88
Нач.отд	Лиснячевский		06.12.88
Н.контр.	Курбацкая		12.12.88

ТПР 820-9-013с.89-КЖИ. 04.00

Сетка арматурная С (С2)

Стадия	Масса	Масштаб
Р	5,7кг	1/м
Лист	Листов 1	

Укргипроводхоз г. Киев

Взам. инв.№ | Подпись и дата | Инв.№ подл.

Копировал Мед 25752-02.6 Формат А4

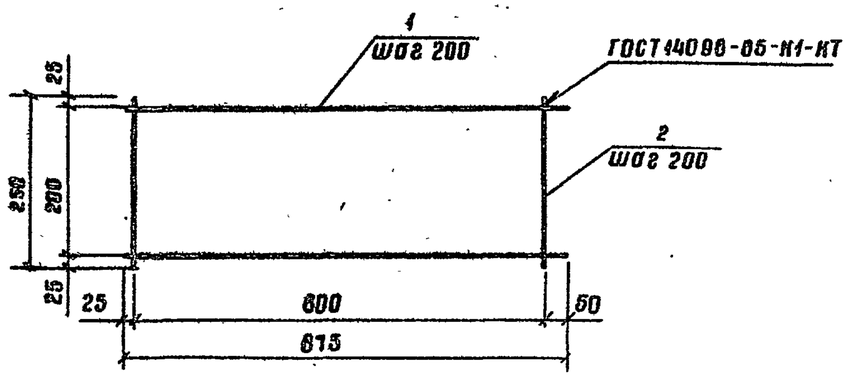

Формат	Зона	Поз.	Обозначение	Наименование	Кол.	Примечание
			820-9-013с.89-КЖИ.05.00	С3		
Б4		1		ф12АI ГОСТ 5781-82; С=875	2	0,8 кг
Б4		2		ф8АI ГОСТ 5781-82; С=250	5	0,1 кг

Разраб.	Суворов		10.11.88
Провер.	Рыбицкая		18.11.88
Рук.гр.	Нечепоренко		06.12.88
ГИП	Хмелюк		06.12.88
Нач.отд.	Писнячевский		06.12.88
Н.контр.	Курбацкая		12.12.88

ТПР 820-9-013с.89-КЖИ.05.00

Сетка арматурная С (С3)

Стадия	Масса	Масштаб
Р	2,1 кг	1/м
Лист	Листов 1	

УКРГИПРОВОДХОЗ г. Киев

Инв. № подл. | Подпись и дата | Взам. инв. №

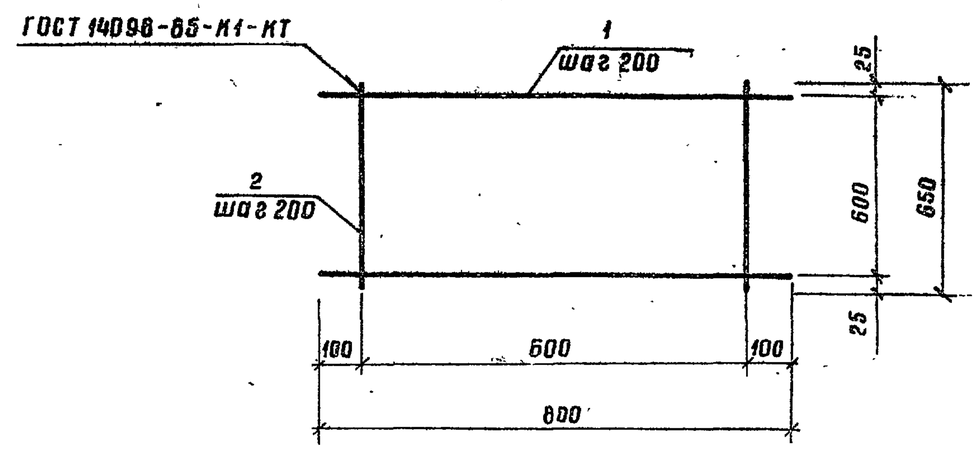

Формат	Зона	Поз.	Обозначение	Наименование	Кол.	Примечание
			820-9-013с.89-КЖИ.06.00	С4		
				ф12АI ГОСТ 5781-82		
Б4		1		С=800	4	0,7 кг
Б4		2		С=650	4	0,6 кг

10183/2

Разраб.	Суворов		16.11.88
Провер.	Рыбицкая		17.11.88
Рук.гр.	Нечепоренко		06.12.88
ГИП	Хмелюк		06.12.88
Нач.отд.	Писнячевский		06.12.88
Н.контр.	Курбацкая		12.12.88

ТПР 820-9-013с.89-КЖИ.06.00

Сетка арматурная С (С4)

Стадия	Масса	Масштаб
Р	5,2 кг	1/м
Лист	Листов 1	

УКРГИПРОВОДХОЗ г. Киев

Инв. № подл. | Подпись и дата | Взам. инв. №

Типовые проектные решения 820-9-013с.89 Альбом 2

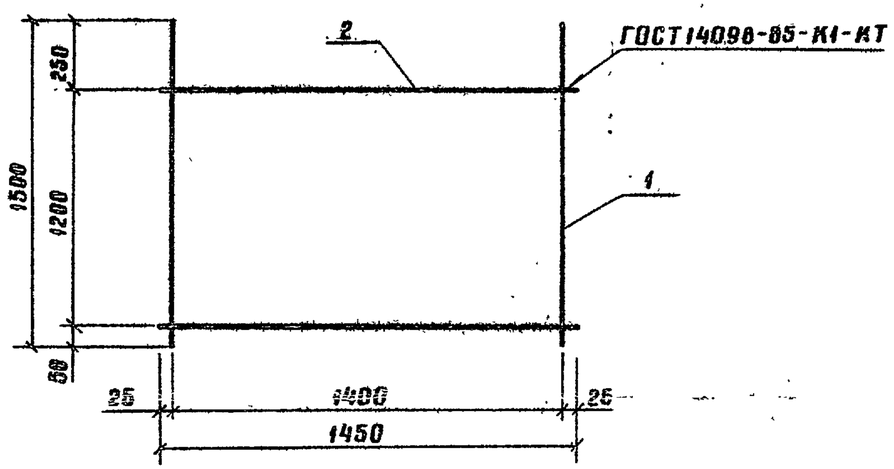

Формат	Зона	Поз.	Обозначение	Наименование	Кол.	Примечание
			820-9-013с.89-КЖИ.07.00	С5		
Б4		1		ф12АI ГОСТ 5781-82; С=1500	8	1,3 кг
Б4		2		ф8АI ГОСТ 5781-82; С=1450	7	0,6 кг

Разраб.	Суворов		10.11.88
Провер.	Рыбицкая		13.11.88
Рук.гр.	Нечепоренко		06.12.88
ГИП	Хмелюк		08.12.88
Нач.отд.	Лиснячевский		06.12.88
Н.контр.	Курбацкая		12.12.88

ТПР 820-9-013с.89-КЖИ.07.00

Сетка арматурная С (С5)

Стадия	Масса	Масштаб
Р	14,6 кг	1:50

Лист | Листов 1

УКРГИПРОВОДХОЗ г. Киев

Инв. № подл. | Подпись и дата | Взам. инв. №

формат А4

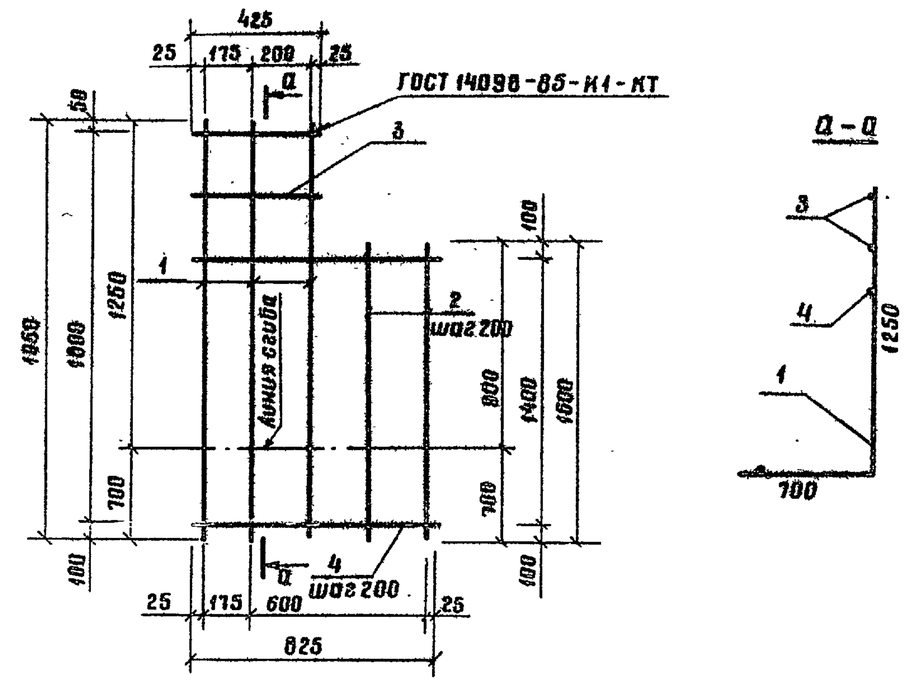

Формат	Зона	Поз.	Обозначение	Наименование	Кол.	Примечание
			820-9-013с.89-КЖИ.08.00	$С6^{т}_{н}$		
Б4		1		ф8АI ГОСТ 5781-82; С=1950	3	0,6 кг
Б4		2		С=1600	2	0,5 кг
Б4		3		С=425	2	0,2 кг
Б4		4		С=625	6	0,3 кг

10183/2

Разраб.	Суворов		10.11.88
Провер.	Рыбицкая		13.11.88
Рук.гр.	Нечепоренко		06.12.88
ГИП	Хмелюк		08.12.88
Нач.отд.	Лиснячевский		06.12.88
Н.контр.	Курбацкая		12.12.88

ТПР 820-9-013с.89-КЖИ.08.00

Сетка арматурная С ($С6^{т}_{н}$)

Стадия	Масса	Масштаб
Р	8,4 кг	1:50

Лист | Листов 1

УКРГИПРОВОДХОЗ г. Киев

Инв. № подл. | Подпись и дата | Взам. инв. №

25752-02.8 формат А4

Типовые проектные решения 820-9-013с.89 Альбом 2

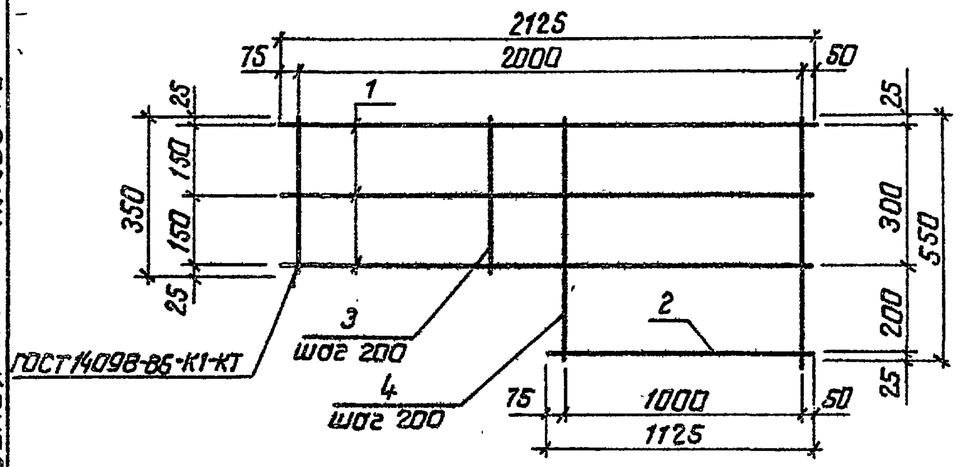

Формат	Зона	Поз.	Обозначение	Наименование	Кол.	Примечание
			820-9-013с.89-КЖИ.09.00	С7		
Б4		1		ф12АI ГОСТ 5781-82; ℓ=2125	3	1,9 кг
Б4		2		ℓ=1125	1	1,0 кг
Б4		3		ф8АI ГОСТ 5781-82; ℓ=350	5	0,1 кг
Б4		4		ℓ=550	6	0,2 кг

Разраб.	Суворов		11.11.88
Пров.	Рыбицкая		13.11.88
Рук.гр.	Нечепоренко		16.12.88
ГИП	Хмелюк		16.12.88
Нач.отд.	Лисняческий		16.12.88
Н.контр.	Курбацкая		12.12.88

ТПР 820-9-013с.89-КЖИ.09.00

Сетка арматурная С (С7)

Стадия	Масса	Масштаб
Р	8,4 кг	б/м
Лист	Листов 1	

УкрГИПРОВОДХОЗ г.Киев

Инв. № подл. | Подпись и дата | Взам. инв. №

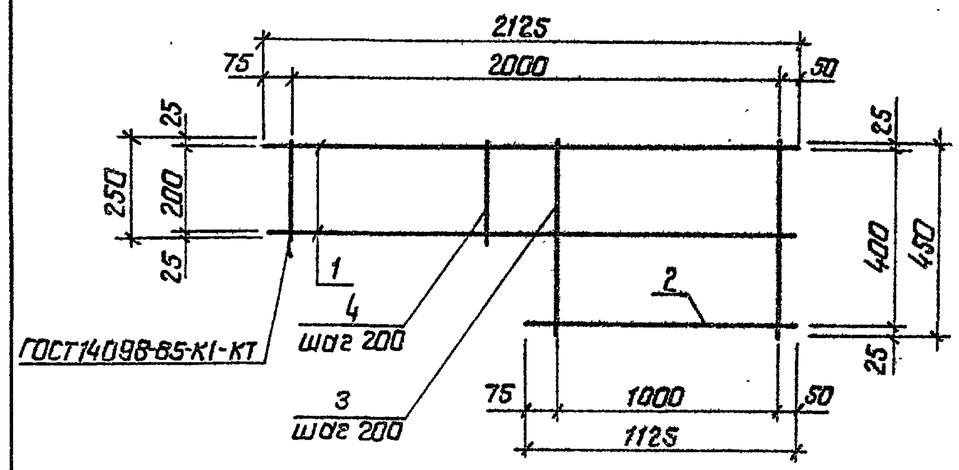

Формат	Зона	Поз.	Обозначение	Наименование	Кол.	Примечание
			820-9-013с.89-КЖИ.10.00	С8		
Б4		1		ф12АI ГОСТ 5781-82; ℓ=2125	2	1,9 кг
Б4		2		ℓ=1125	1	1,0 кг
Б4		3		ф8АI ГОСТ 5781-82; ℓ=450	6	0,2 кг
Б4		4		ℓ=250	5	0,1 кг

10183/2

Разраб.	Суворов		11.11.88
Пров.	Рыбицкая		13.11.88
Рук.гр.	Нечепоренко		16.12.88
ГИП	Хмелюк		16.12.88
Нач.отд.	Лисняческий		16.12.88
Н.контр.	Курбацкая		12.12.88

ТПР 820-9-013с.89-КЖИ.10.00

Сетка арматурная С (С8)

Стадия	Масса	Масштаб
Р	6,5 кг	б/м
Лист	Листов 1	

УкрГИПРОВОДХОЗ г.Киев

Инв. № подл. | Подпись и дата | Взам. инв. №

Типовые проектные решения 820-9-013с.89 Альбом 2

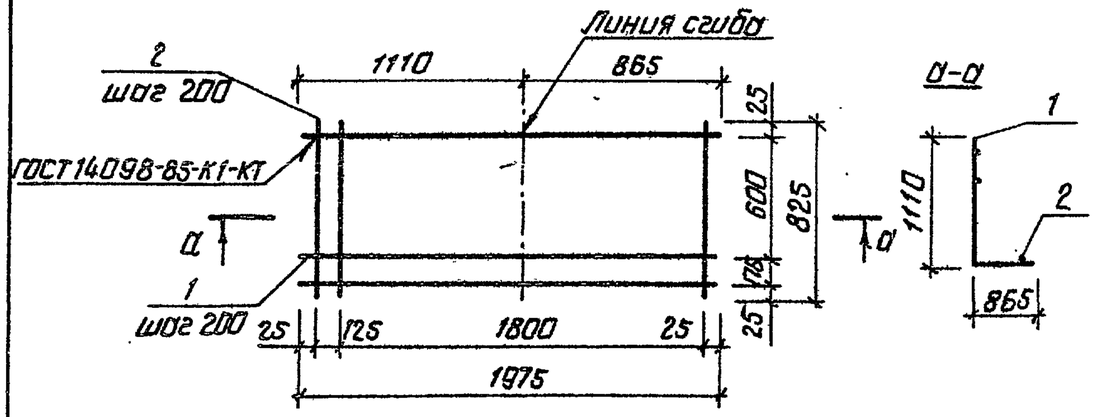

Формат	Зона	Поз.	Обозначение	Наименование	Кол.	Примечание
			820-9-013с.89-КЖИ.11.00	С9		
БЧ		1		ф12АI ГОСТ 5781-82; ℓ=1975	5	1,8 кг
БЧ		2		ф8АI ГОСТ 5781-82; ℓ=825	11	0,3 кг

Разраб.	Капустенко		7.09.88
Пров.	Рыбицкая		13.10.88
Рук.гр.	Нечепоренко		06.12.88
ГИП	Хмелюк		06.12.88
Нач.отд.	Лисняченко		06.12.88
Н.контр.	Курбацкая		12.12.88

ТПР 820-9-013с.89-КЖИ.11.00

Сетка арматурная С (С9)

Стадия	Масса	Масштаб
Р	12,3 кг	б/м
Лист	Листов 1	

Укргипроводхоз г. Киев

Формат А4

Инв.№ подл. | Подпись и дата | Взам.инв.№

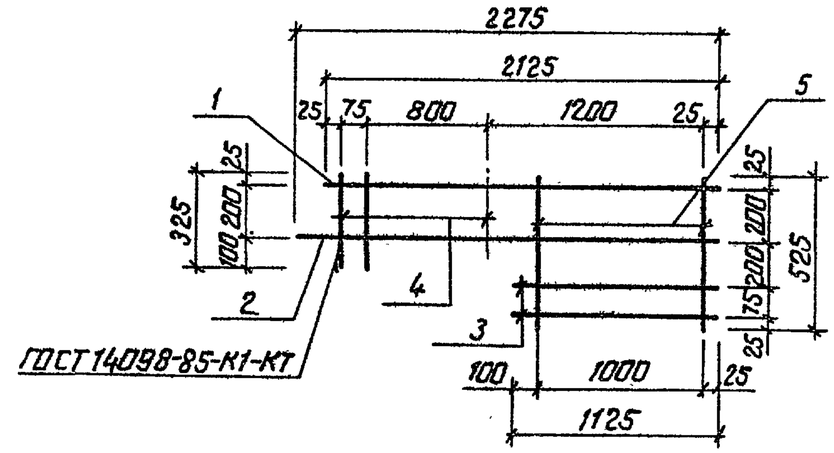

Формат	Зона	Поз.	Обозначение	Наименование	Кол.	Примечание
			820-9-013с.89-КЖИ.12.00	С10		
БЧ		1		ф12АI ГОСТ 5781-82; ℓ=2125	1	1,9 кг
БЧ		2		ф12АI ГОСТ 5781-82; ℓ=2275	1	2,0 кг
БЧ		3		ф12АI ГОСТ 5781-82; ℓ=1125	2	1,0 кг
БЧ		4		ф8АI ГОСТ 5781-82; ℓ=325	6	0,1 кг
БЧ		5		ф8АI ГОСТ 5781-82; ℓ=525	6	0,2 кг

10183/2

Разраб.	Капустенко		15.09.88
Пров.	Рыбицкая		13.10.88
Рук.гр.	Нечепоренко		06.12.88
ГИП	Хмелюк		06.12.88
Нач.отд.	Лисняченко		06.12.88
Н.контр.	Курбацкая		12.12.88

ТПР 820-9-013с.89-КЖИ.12.00

Сетка арматурная С (С10)

Стадия	Масса	Масштаб
Р	7,7 кг	б/м
Лист	Листов 1	

Укргипроводхоз г. Киев

Инв.№ подл. | Подпись и дата | Взам.инв.№

Копировал: Гр. 25752-02.10 Формат А4

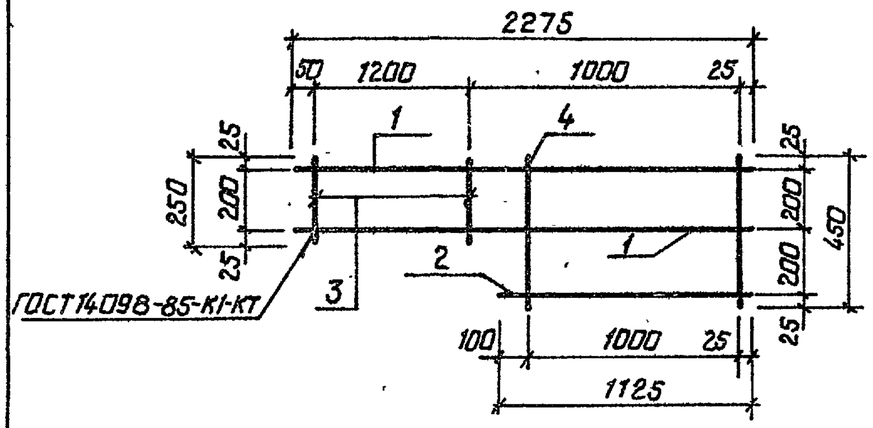

Формат	Зона	Поз.	Обозначение	Наименование	Кол.	Примечание
			820-9-013с.89-КЖИ.13.00	С11		
Б4		1		ф12АI ГОСТ 5781-82; ℓ=2275	2	2,0кг
Б4		2		ф12АI ГОСТ 5781-82; ℓ=1125	1	1,0кг
Б4		3		ф8АI ГОСТ 5781-82; ℓ=250	7	0,1кг
Б4		4		ф8АI ГОСТ 5781-82; ℓ=450	6	0,2кг

Разраб.	Капустенко		15.09.88
Пров.	Рыбицкая		13.10.88
Рук.гр.	Нечепоренко		06.12.88
ГИП	Хмелюк		06.12.88
Нач.отд.	Лисячевский		06.12.88
Н.контр.	Курбацкая		12.12.88

ТПР 820-9-013с.89-КЖИ.13.00

Сетка арматурная С (С11)

Стадия	Масса	Масштаб
Р	6,9кг	1/М

Лист | Листов 1

УКРГИПРОВОДХОЗ г.Киев

Инв.№ подл. | Подпись и дата | Взам.инв.№

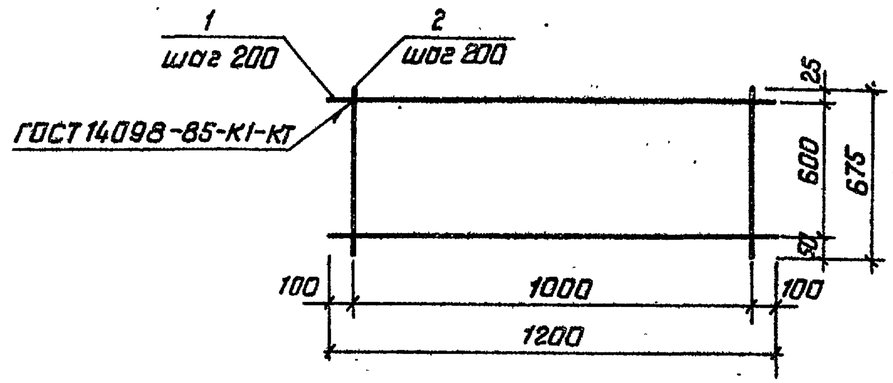

Формат	Зона	Поз.	Обозначение	Наименование	Кол.	Примечание
			820-9-013с.89-КЖИ.14.00	С12		
Б4		1		ф12АI ГОСТ 5781-82; ℓ=1200	4	1,1кг
Б4		2		ф12АI ГОСТ 5781-82; ℓ=675	6	0,6кг

10183/2

Разраб.	Капустенко		16.09.88
Пров.	Рыбицкая		13.10.88
Рук.гр.	Нечепоренко		06.12.88
ГИП	Хмелюк		06.12.88
Нач.отд.	Лисячевский		06.12.88
Н.контр.	Курбацкая		12.12.88

ТПР 820-9-013с.89-КЖИ.14.00

Сетка арматурная С (С12)

Стадия	Масса	Масштаб
Р	8,0кг	1/М

Лист | Листов 1

УКРГИПРОВОДХОЗ г.Киев

Инв.№ подл. | Подпись и дата | Взам.инв.№

Типовые проектные решения 820-9-013с.89 Альбом 2

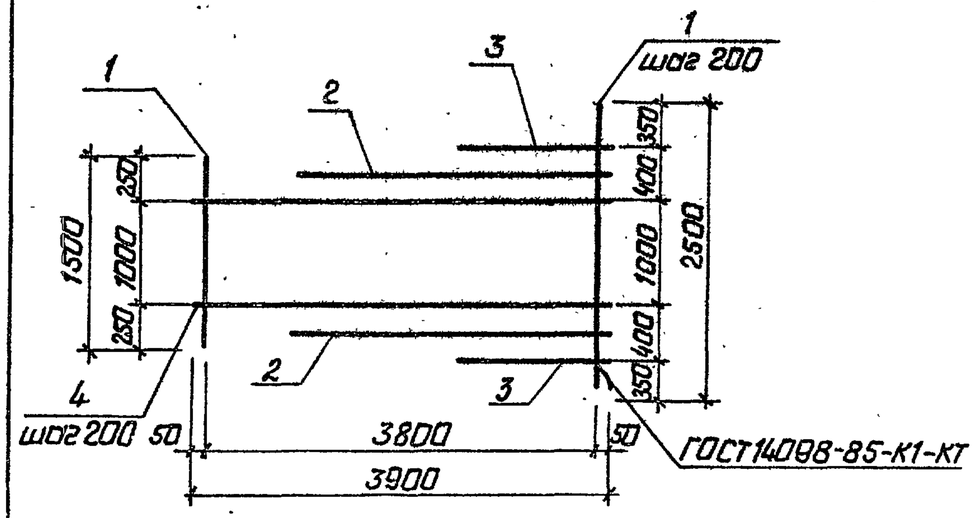

Формат	Зона	Поз.	Обозначение	Наименование	Кол.	Примечание
			820-9-013с.89-КЖИ.15.00	С13		
				ф10АI ГОСТ 5781-82;		
Б4		1		Рср.=2000	20	1,2 кг
Б4		2		Р=2150	2	1,3 кг
Б4		3		Р=750	2	0,5 кг
Б4		4		Р=3900	6	2,4 кг

Разраб.	Капустенко		3.10.88
Пров.	Рыбицкая		13.10.88
Рук.гр.	Нечепоренко		6.12.88
ГИП	Хмелюк		12.12.88
Нач.отд.	Лисячевский		16.12.88
Н.контр.	Курбацкая		12.12.88

ТПР 820-9-013с.89-КЖИ.15.00

Сетка арматурная С (С13)

Стадия	Масса	Масштаб
Р	42,0кг	1/м
Лист	Листов 1	

УКРГИПРОВОДХОЗ г.Киев

Инв.№ подл. | Подпись и дата | Взам.инв.№

Формат А4

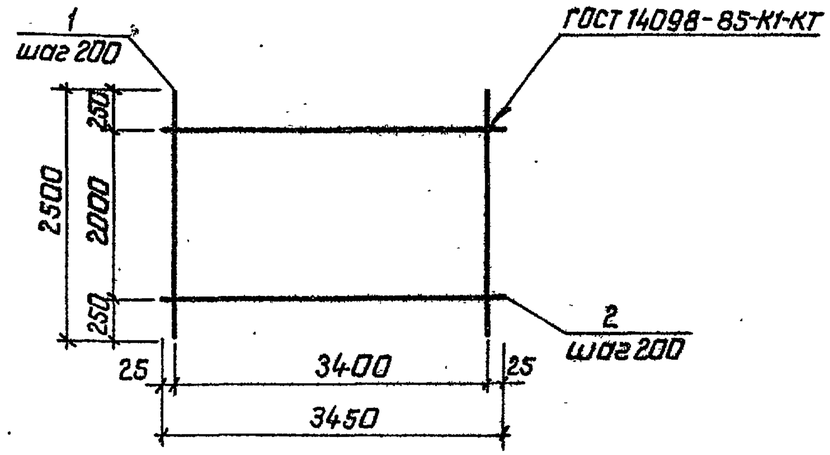

Формат	Зона	Поз.	Обозначение	Наименование	Кол.	Примечание
			820-9-013с.89-КЖИ.16.00	С14		
Б4		1		ф10АI ГОСТ 5781-82; Р=2500	18	1,5 кг
Б4		2		ф10АI ГОСТ 5781-82; Р=3450	11	2,1 кг

10183/2

Разраб.	Капустенко		26.09.88
Пров.	Рыбицкая		13.10.88
Рук.гр.	Нечепоренко		05.12.88
ГИП	Хмелюк		06.12.88
Нач.отд.	Лисячевский		06.12.88
Н.контр.	Курбацкая		12.12.88

ТПР 820-9-013с.89-КЖИ.16.00

Сетка арматурная С (С14)

Стадия	Масса	Масштаб
Р	50,1кг	1/м
Лист	Листов 1	

УКРГИПРОВОДХОЗ г.Киев

Инв.№ подл. | Подпись и дата | Взам.инв.№

Копировал: Тарасенко 25.12.88 Формат А4

Типовые проектные решения 820-9-013с.89 Альбом 2

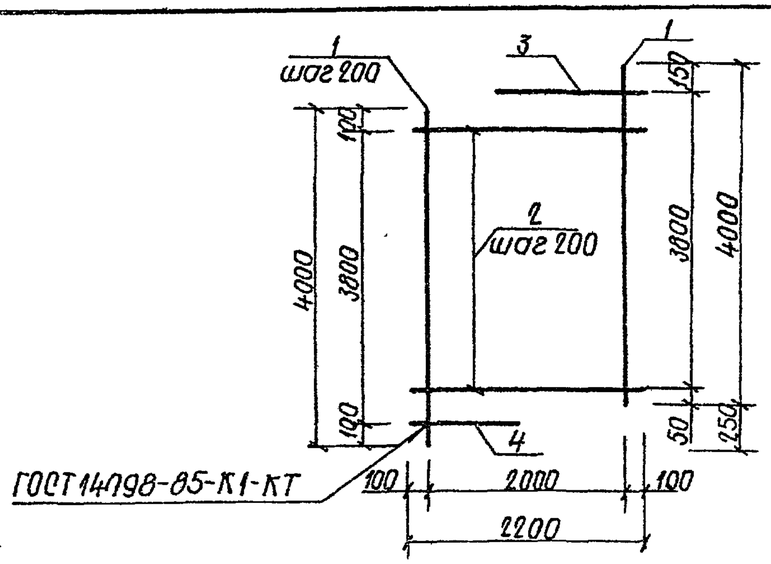

Формат	Зона	Поз.	Обозначение	Наименование	Кол.	Примечание
			820-9-013с.89-КЖИ.17.00	С15		
Б4		1		10АI ГОСТ 5781-82; ℓ=4000	12	2,5 кг
Б4		2		10АI ГОСТ 5781-82; ℓ=2200	19	1,4 кг
		3		10АI ГОСТ 5781-82; ℓ=1400	1	0,9 кг
		4		10АI ГОСТ 5781-82; ℓ=700	1	0,4 кг

Разраб.	Капустенко	Кап	22.09.88
Проб.	Рыбицкая	Рыб	13.10.88
Рук.гр.	Нечепаренко	Неч	06.12.88
ГИП	Хмелюк	Хм	02.12.88
Нач.отд.	Писнячевский	Пис	18.12.88
Н.контр.	Курбацкая	Кур	12.12.88

ТПР 820-9-013с.89-КЖИ.17.00

Сетка арматурная С (С15)

Стадия	Масса	Масштаб
Р	57,9 кг	б/м
Лист	Листов 1	

УКРГИПРОВОДХОЗ г. Киев

Инв.N подл. | Подпись и дата | Взам.инв.N

формат А4

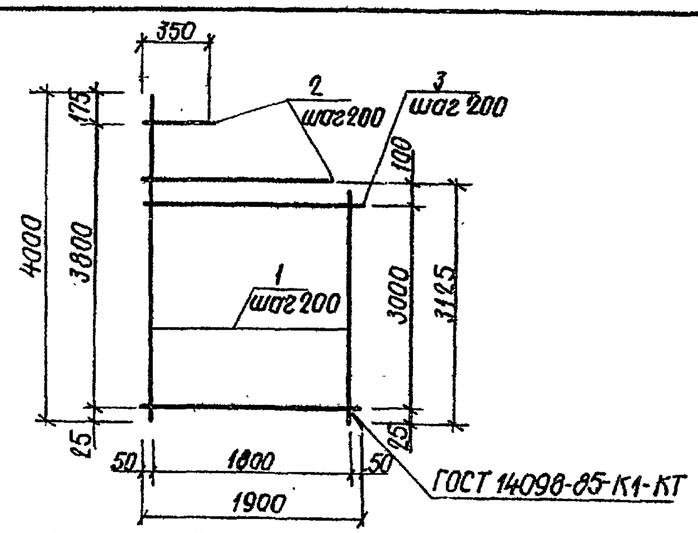

Формат	Зона	Поз.	Обозначение	Наименование	Кол.	Примечание
			820-9-013с.89-КЖИ.18.00	С16		
				ф10АI ГОСТ 5781-82;		
Б4		1		ℓср=3563	10	2,2 кг
Б4		2		ℓ=350...1575	4	0,6 кг
Б4		3		ℓ=1900	16	1,2 кг

10183/2

Разраб.	Капустенко	Кап	22.09.88
Проб.	Рыбицкая	Рыб	13.10.88
Рук.гр.	Нечепаренко	Неч	6.12.88
ГИП	Хмелюк	Хм	6.12.88
Нач.отд.	Писнячевский	Пис	6.12.88
Н.контр.	Курбацкая	Кур	12.11.88

ТПР 820-9-013с.89-КЖИ.18.00

Сетка арматурная С (С16)

Стадия	Масса	Масштаб
Р	43,6 кг	б/м
Лист	Листов 1	

УКРГИПРОВОДХОЗ г. Киев

Инв.N подл. | Подпись и дата | Взам.инв.N

формат А4

Типовые проектные решения 820-9-013с.89 Альбом 2

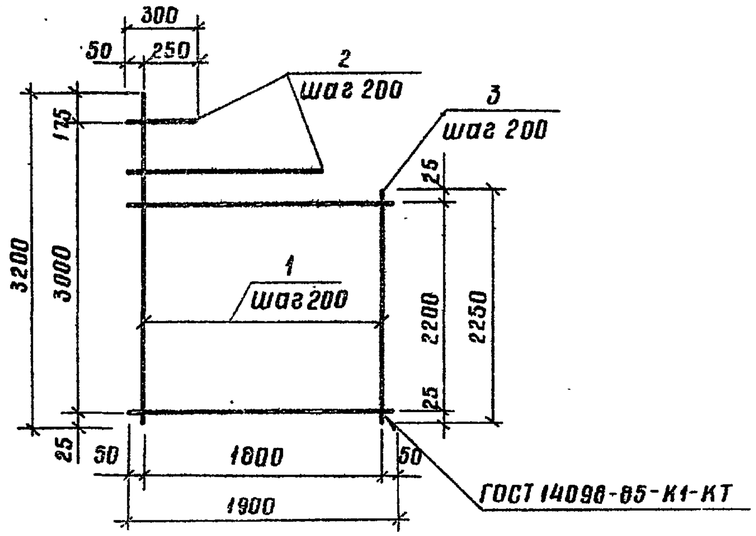

Формат	Зона	Поз.	Обозначение	Наименование	Кол.	Примечание
			820-9-013с.89-КЖИ.19.00	С17		
				ф10АI ГОСТ 5781-82		
Б4		1		С ср. = 2725	10	1,7 кг
Б4		2		С = 1500... 300	4	0,6 кг
Б4		3		С = 1900	12	1,2 кг

Разраб.	Капустенко		26.09.86
Пров.	Рыбицкая		13.10.86
Рук.гр.	Нечеспоренко		06.12.86
ГИП	Хмелюк		06.12.86
Нач.отд.	Лиснячевский		06.12.86
Н.контр.	Курбацкая		09.12.86

ТПР 820-9-013с.89-КЖИ.19.00

Сетка арматурная С (С17)

Стадия	Масса	Масштаб
Р	33,8 кг	б/м
Лист	Листов 1	

УКРГИПРОВОДХОЗ г. Киев

Инв. № подл. | Подпись и дата | Взам. инв. №

формат А4

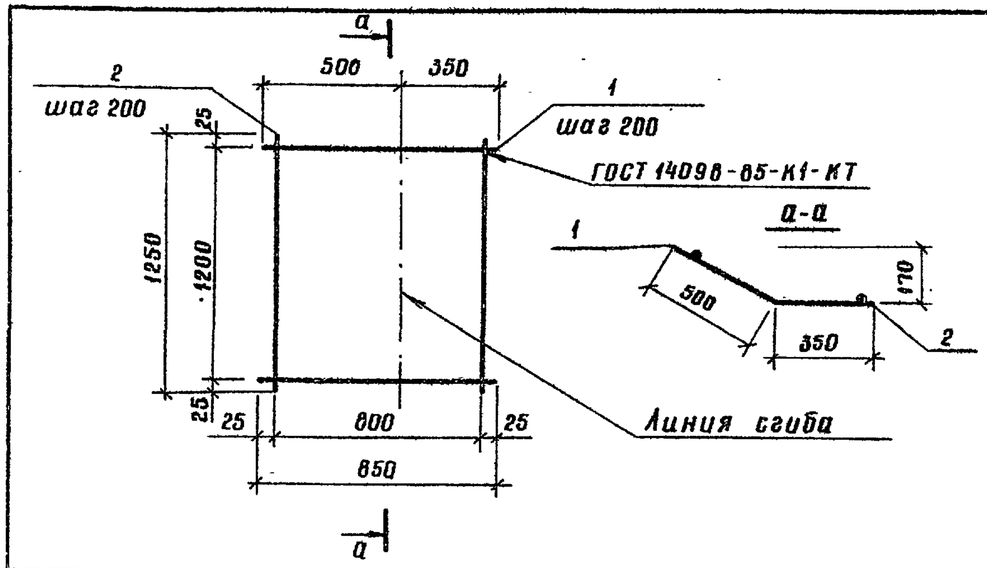

Формат	Зона	Поз.	Обозначение	Наименование	Кол.	Примечание
			820-9-013с.89-КЖИ.20.00	С18		
Б4		1		ф10АI ГОСТ 5781-82, С=850	7	0,5 кг
Б4		2		ф10АI ГОСТ 5781-82; С=1250	5	0,8 кг

10183/2

Разраб.	Капустенко		3.10.86
Пров.	Рыбицкая		13.10.86
Рук.гр.	Нечеспоренко		06.12.86
ГИП	Хмелюк		06.12.86
Нач.отд.	Лиснячевский		06.12.86
Н.контр.	Курбацкая		12.12.86

ТПР 820-9-013с.89-КЖИ.20.00

Сетка арматурная С (С18)

Стадия	Масса	Масштаб
Р	7,5 кг	б/м
Лист	Листов 1	

УКРГИПРОВОДХОЗ г. Киев

Инв. № подл. | Подпись и дата | Взам. инв. №

25752-02 14 формат А4

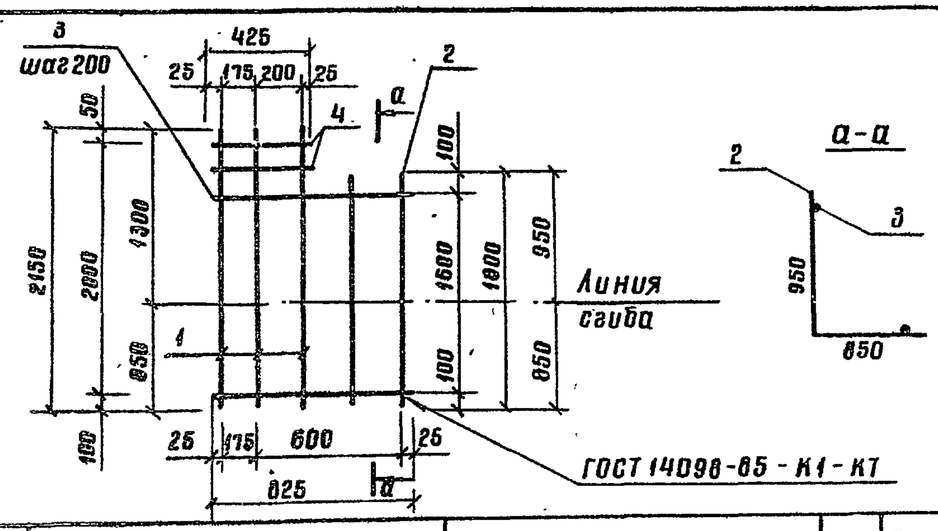

Формат	Зона	Поз.	Обозначение	Наименование	Кол.	Примечание
			820-9-013с.89-КЖИ.21.00	$C19^{T}_{H}$		
				ф8АI ГОСТ 5781-82		
Б4		1		С=2150	3	0,9 кг
Б4		2		С=1800	2	0,7 кг
Б4		3		С=825	9	0,3 кг
Б4		4		С=425	2	0,2 кг

Разраб.	Капустенко		12.10.88
Пров.	Рыбицкая		18.10.88
Рук.гр.	Нечепоренко		16.12.88
ГИП	Хмелюк		06.12.88
Нач.отд.	Лиснячевский		06.12.88
Н.контр.	Курбацкая		12.12.88

ТПР 820-9-013с.89-КЖИ.21.00

Сетка арматурная С ($C19^{T}_{H}$)

Стадия	Масса	Масштаб
Р	7,2 кг	1/м
Лист	Листов 1	

УКРГИПРОВОДХОЗ г. Киев

формат А4

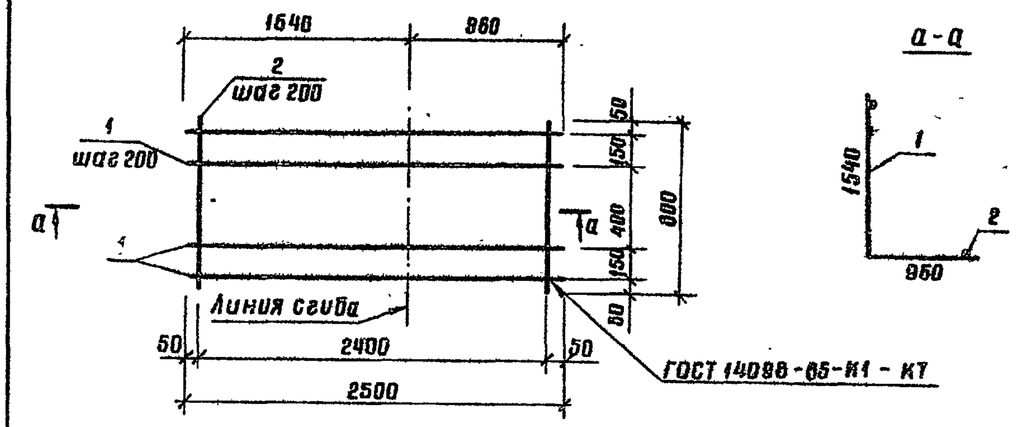

Формат	Зона	Поз.	Обозначение	Наименование	Кол.	Примечание
			820-9-013с.89-КЖИ.22.00	С20		
Б4		1		ф12АI ГОСТ 5781-82; С=2500	5	2,2 кг
Б4		2		ф8АI ГОСТ 5781-82; С=800	13	0,3 кг

10183/2

Разраб.	Ивасенко		18.11.88
Провер.	Рыбицкая		20.11.88
Рук.гр.	Нечепоренко		06.12.88
ГИП	Хмелюк		06.12.88
Нач.отд.	Лиснячевский		06.12.88
Н.контр.	Курбацкая		12.12.88

ТПР 820-9-013с.89-КЖИ.22.00

Сетка арматурная С (С20)

Стадия	Масса	Масштаб
Р	14,9 кг	1/м
Лист	Листов 1	

УКРГИПРОВОДХОЗ г. Киев

Типовые проектные решения 820-9-013с.89 Альбом 2

Инв. № подл. | Подпись и дата | Взам. инв. №

Альбом 2

Типовые проектные решения 820-9-013с.89

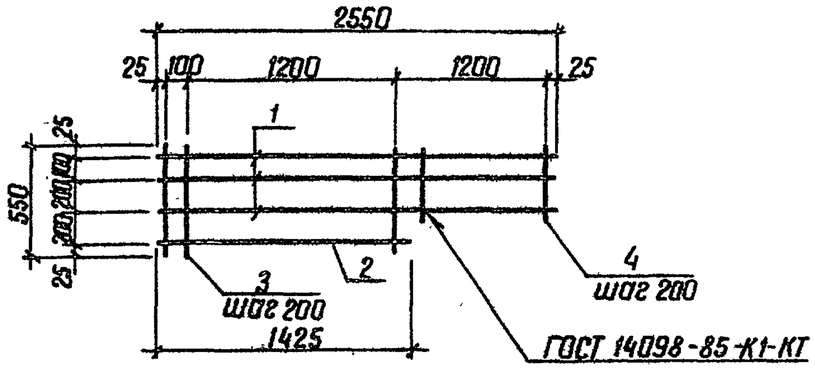

Формат	Зона	Поз.	Обозначение	Наименование	Кол.	Примечание
			820-9-013с.89-КЖИ.23.00	С21		
Б4		1		ф 12АI ГОСТ 5781-82; ℓ=2550	3	2,3 кг
Б4		2		ф 12АI ГОСТ 5781-82; ℓ=1425	1	1,3 кг
Б4		3		ф 8 АI ГОСТ 5781-82; ℓ=550	8	0,2 кг
Б4		4		ф8АI ГОСТ 5781-82; ℓ=350	6	0,1 кг

Разраб.	Ивасенко		16.11.88
Провер.	Рыбицкая		21.11.88
Рук. гр.	Нечепоренко		08.12.88
ГИП	Хмелюк		08.12.88
Нач.отд.	Писнячевский		09.12.88
Н.контр.	Курбацкая		12.12.88

ТПР 820-9-013с.89-КЖИ.23.00

Сетка арматурная С (С21)

Стадия	Масса	Масштаб
Р	10,4кг	б/м
Лист	Листов 1	

УКРГИПРОВОДХОЗ г. Киев

Формат А4

Инв.№ подл. | Подпись и дата | Взам. инв.№

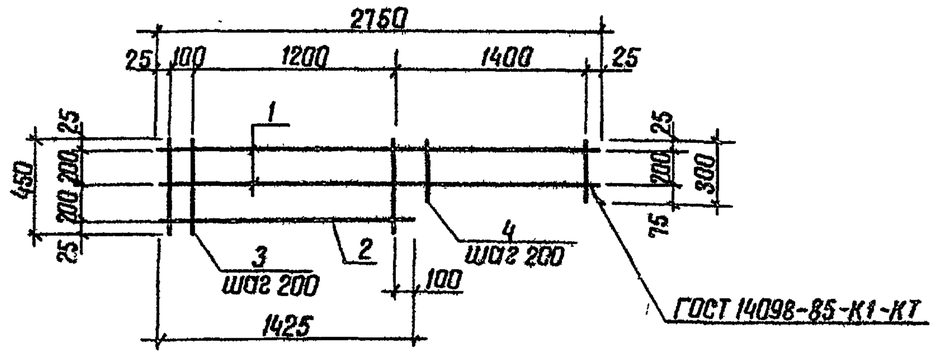

Формат	Зона	Поз.	Обозначение	Наименование	Кол.	Примечание
			820-9-013с.89-КЖИ.24.00	С22		
Б4		1		ф12АI ГОСТ 5781-82; ℓ=2750	2	2,4 кг
Б4		2		ф12АI ГОСТ 5781-82; ℓ=1425	1	1,3 кг
Б4		3		ф8АI ГОСТ 5781-82; ℓ=450	8	0,2 кг
Б4		4		ф8АI ГОСТ 5781-82; ℓ=300	7	0,1 кг

10183/2

Разраб.	Ивасенко		16.10.88
Провер.	Рыбицкая		21.11.88
Рук. гр.	Нечепоренко		08.12.88
ГИП	Хмелюк		08.12.88
Нач.отд.	Писнячевский		08.12.88
Н.контр.	Курбацкая		12.12.88

ТПР 820-9-013с.89-КЖИ.24.00

Сетка арматурная С (С22)

Стадия	Масса	Масштаб
Р	8,4кг	б/м
Лист	Листов 1	

УКРГИПРОВОДХОЗ г. Киев

Копировал Лигинко 25.5.2.02.1 Формат А4.

Инв.№ подл. | Подпись и дата | Взам. инв.№

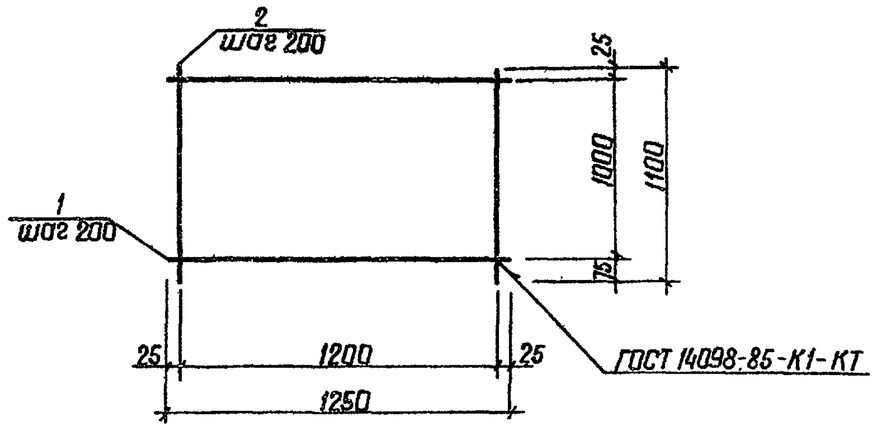

Формат	Зона	Поз.	Обозначение	Наименование	Кол.	Примечание
			820-9-013с.89-КЖИ.25.00	С 23		
БЧ		1		Ф12АI ГОСТ 5781-82; ℓ=1250	6	1,1 кг
БЧ		2		Ф12АI ГОСТ 5781-82; ℓ=1100	7	1,0 кг

Разраб.	Ивасенко		16.10.88
Провер.	Рыбицкая		18.11.88
Рук. гр.	Нечепоренко		08.12.88
ГИП	Хмелюк		08.12.88
Нач.отд.	Писнячевский		09.12.88
Н.контр.	Курбацкая		12.12.88

ТПР 820-9-013с.89-КЖИ.25.00

Сетка арматурная С (С 23)

Стадия	Масса	Масштаб
Р	13,6 кг	б/м
Лист	Листов 1	

УКРГИПРОВОДХОЗ г. Киев

Формат А4

Инв. № подл. | Подпись и дата | Взам. инв. №

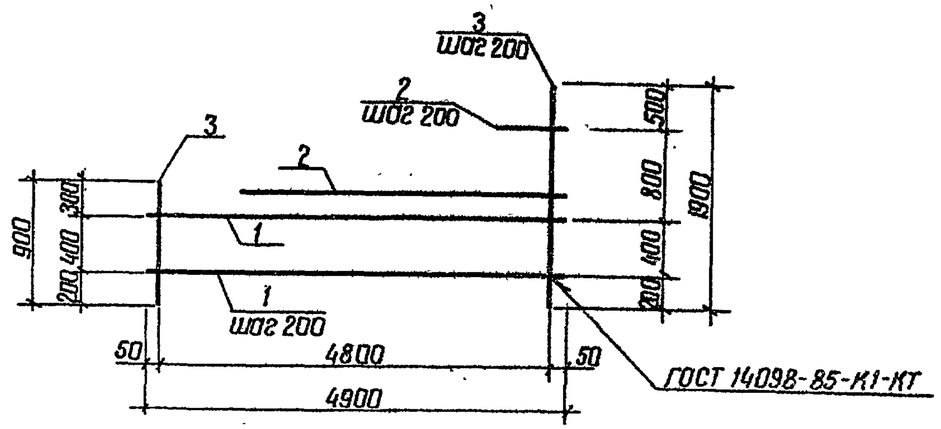

Формат	Зона	Поз.	Обозначение	Наименование	Кол	Примечание
			820-9-013с.89-КЖИ.26.00	С 24		
				Ф10АI ГОСТ 5781-82		
БЧ		1		ℓ=4900	3	3,0 кг
БЧ		2		ℓ=1300...4500	4	1,8 кг
БЧ		3		ℓ=900...1900	25	0,9 кг

10183/2

Разраб.	Ивасенко		24.11.88
Провер.	Рыбицкая		26.11.88
Рук. гр.	Нечепоренко		08.12.88
ГИП	Хмелюк		08.12.88
Нач.отд.	Писнячевский		09.12.88
Н.контр.	Курбацкая		12.12.88

ТПР 820-9-013с.89-КЖИ.26.00

Сетка арматурная С (С 24)

Стадия	Масса	Масштаб
Р	38,7 кг	б/м
Лист	Листов 1	

УКРГИПРОВОДХОЗ г. Киев

Инв. № подл. | Подпись и дата | Взам. инв. №

Копировал Мартынов 25752-02 17 Формат А4

Альбом 2

Типовые проектные решения 820-9-013с.89

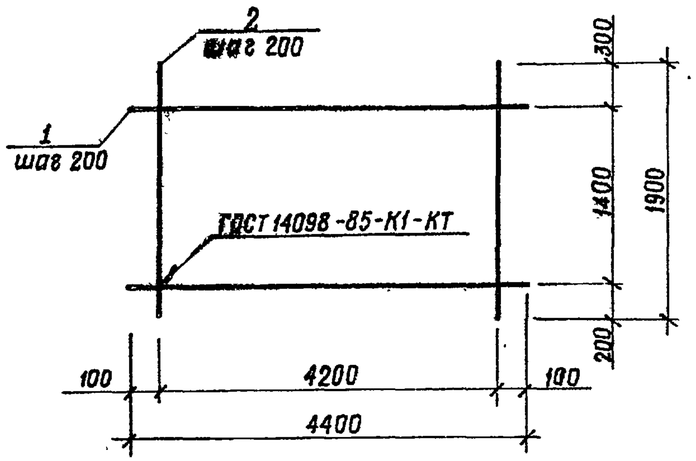

Формат	Зона	Поз.	Обозначение	Наименование	Кол.	Примечание
			820-9-013с.89-КЖИ.27.00	С25		
Б4		1		ф10 AI ГОСТ 5781-82; ℓ=4400	8	2,7 кг
Б4		2		ф10 AI ГОСТ 5781-82; ℓ=1900	22	1,2 кг

Разраб.	Ивасенко		15.11.88
Провер.	Рыбицкая		18.11.88
Рук. гр.	Нечепоренко		06.12.88
ГИП	Хмелюк		06.12.88
Нач.отд.	Лисничевский		09.12.88
Н. контр.	Курбацкая		12.12.88

ТПР 820-9-013с.89-КЖИ.27.00

Сетка арматурная С (С25)

Стадия	Масса	Масштаб
Р	48,0 кг	1/м
Лист	Листов 1	

Укргипроводхоз г. Киев

Инв. № подл. | Подпись и дата | Взам. инв. №

Копировал Мех Формат А4

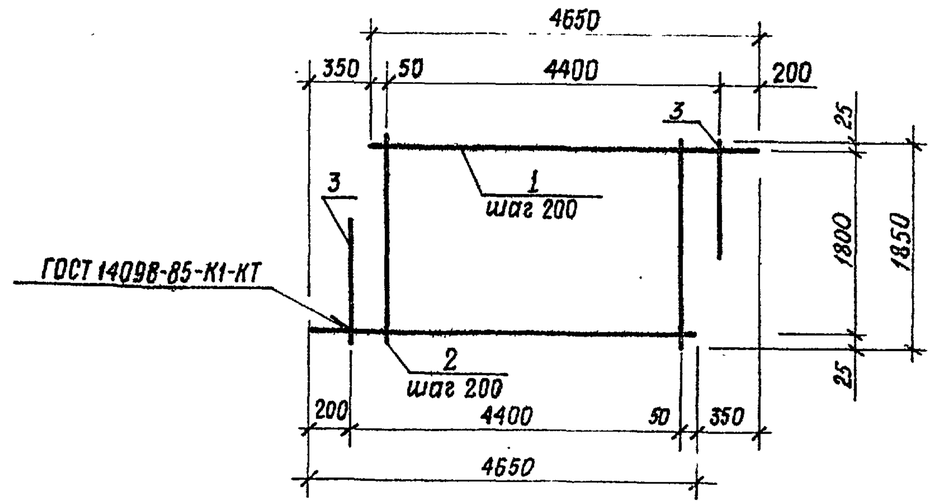

Формат	Зона	Поз.	Обозначение	Наименование	Кол.	Примечание
			820-9-013с.89-КЖИ.28.00	С26		
				ф10 AI ГОСТ 5781-82		
Б4		1		ℓ=4650	10	2,9 кг
Б4		2		ℓ=1850	22	1,1 кг
Б4		3		ℓ=900	2	0,6 кг

10183/2

Разраб.	Ивасенко		15.11.88
Провер.	Рыбицкая		18.11.88
Рук. гр.	Нечепоренко		06.12.88
ГИП	Хмелюк		06.12.88
Нач.отд.	Лисничевский		09.12.88
Н. контр.	Курбацкая		12.12.88

ТПР 820-9-013с.89-КЖИ.28.00

Сетка арматурная С (С26)

Стадия	Масса	Масштаб
Р	54,4 кг	1/м
Лист	Листов 1	

Укргипроводхоз г. Киев

Инв. № подл. | Подпись и дата | Взам. инв. №

Копировал Мех-257-52-02 18 Формат А4

Типовые проектные решения 820-9-013с.89 Альбом 2

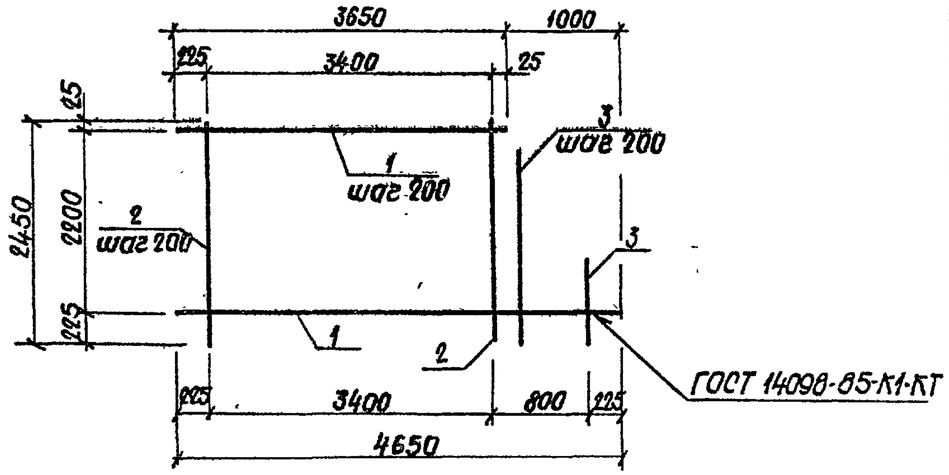

Формат	Зона	Поз.	Обозначение	Наименование	Кол.	Примечание
			820-9-013с.89-КЖИ.29.00	С27		
				ф10АI ГОСТ 5781-82		
Б4		1		ℓ =3650...4650	12	2,6 кг
Б4		2		ℓ= 2450	18	1,5 кг
Б4		3		ℓ =650...2050	4	0,8 кг

Разраб.	Ивасенко		17.11.88
Провер.	Рыбицкая		18.11.88
Рук. гр.	Нечепоренко		01.12.88
ГИП	Хмелюк		08.12.88
Нач.отд.	Писнячевский		09.12.88
Н.контр.	Курбацкая		12.12.88

ТПР 820-9-013с.89-КЖИ.29.00

Сетка арматурная С (С27)

Стадия	Масса	Масштаб
Р	61,4 кг	б/м

Лист | Листов 1

УКРГИПРОВОДХОЗ г. Киев

Инв. № подл. | Подпись и дата | Взам. инв. №

Формат А4

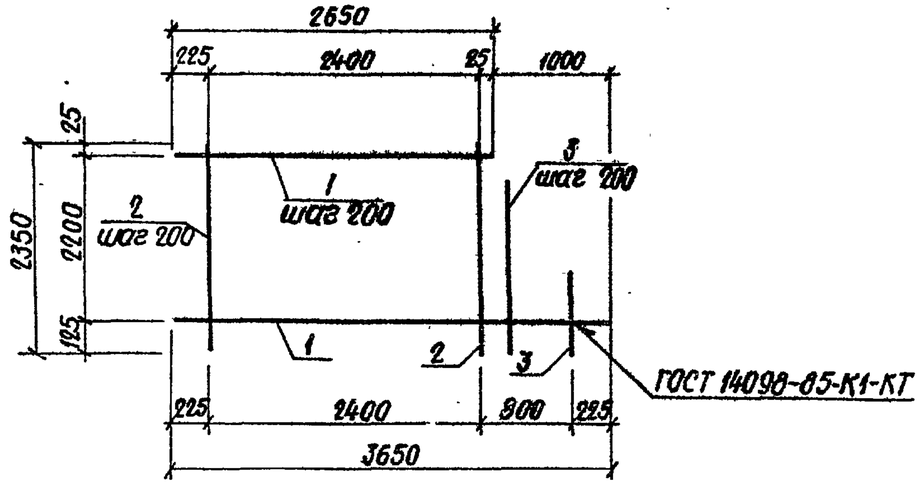

Формат	Зона	Поз.	Обозначение	Наименование	Кол.	Примечание
			820-9-013с.89-КЖИ.30.00	С28		
				ф10АI ГОСТ 5781-82		
Б4		1		ℓ =2650...3650	12	1,9 кг
Б4		2		ℓ=2350	13	1,4 кг
Б4		3		ℓ =600...2000	4	0,8 кг

10183/2

Разраб.	Ивасенко		17.11.88
Провер.	Рыбицкая		18.11.88
Рук. гр.	Нечепоренко		01.11.88
ГИП	Хмелюк		08.12.88
Нач.отд.	Писнячевский		09.12.88
Н.контр.	Курбацкая		12.12.88

ТПР 820-9-013с.89-КЖИ.30.00

Сетка арматурная С (С28)

Стадия	Масса	Масштаб
Р	44,2 кг	б/м

Лист | Листов 1

УКРГИПРОВОДХОЗ г. Киев

Инв. № подл. | Подпись и дата | Взам. инв. №

Альбом 2

Типовые проектные решения 820-9-013с.89

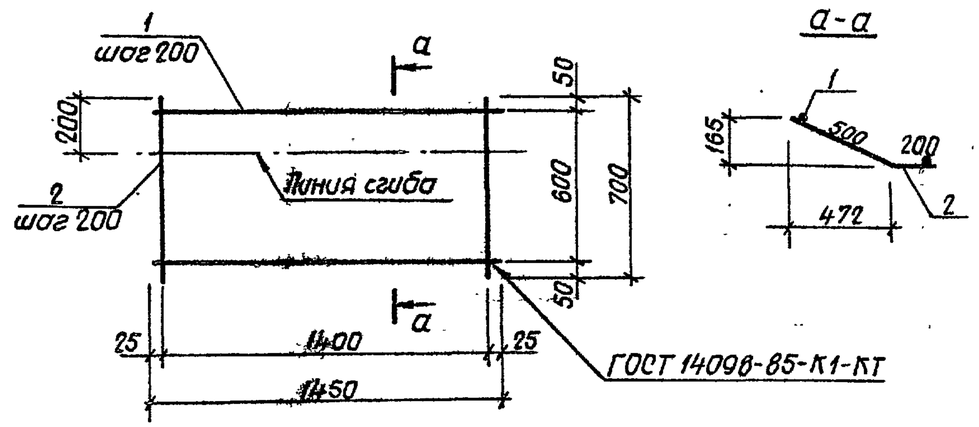

Формат	Зона	Поз.	Обозначение	Наименование	Кол.	Примечание
		·	820-9-013с.89-КЖИ.31.00	С29		
Б4		1		ф10АI ГОСТ 5781-82, ℓ=1450	4	0,9 кг
Б4		2		ф10АI ГОСТ 5781-82, ℓ=700	8	0,4 кг

Разраб.	Ибасенко		18.11.88
Провер.	Рыбицкая		21.11.88
Рук. гр.	Нечепоренко		6.12.88
ГИП	Хмелюк		7.12.88
Нач.отд.	Писнячевский		9.12.88
Н.контр.	Курбацкая		12.12.88

ТПР 820-9-013с.89-КЖИ.31.00

Сетка арматурная С (С29)

Стадия	Масса	Масштаб
Р	6,8кг	б/м
Лист	Листов 1	

УКРГИПРОВОДХОЗ г. Киев

Формат А4

Инв. № подл. | Подпись и дата | Взам. инв. №

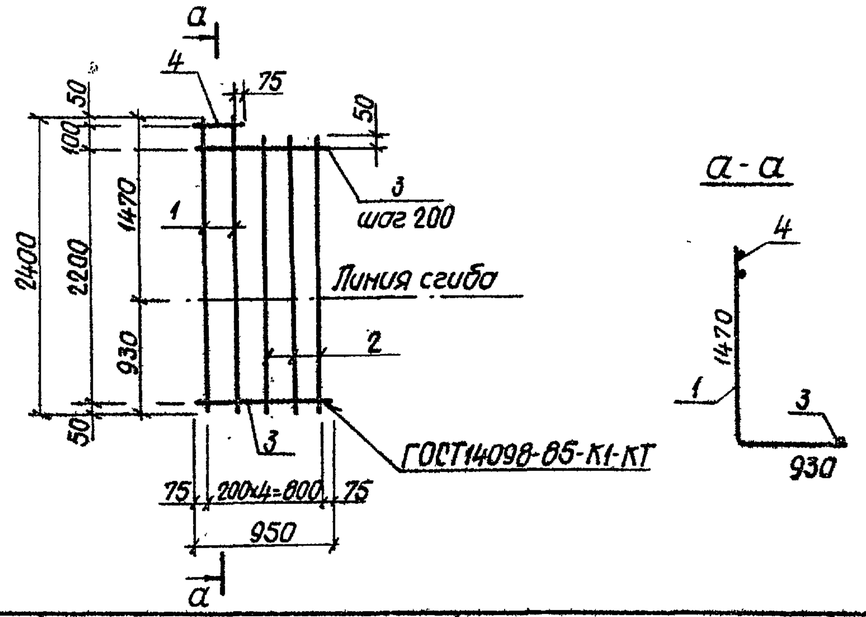

Формат	Зона	Поз.	Обозначение	Наименование	Кол.	Примечание
			820-9-013с.89-КЖИ.32.00	С30$^{Т}_{Н}$		
				ф8АI ГОСТ 5781-82		
Б4		1		ℓ=2400	2	0,9 кг
Б4		2		ℓ=2300	3	0,9 кг
Б4		3		ℓ=950	12	0,4 кг
Б4		4		ℓ=350	1	0,1 кг

10183/2

Разраб.	Ибасенко		18.11.88
Пров.	Рыбицкая		21.11.88
Рук. гр.	Нечепоренко		6.12.88
ГИП	Хмелюк		7.12.88
Нач.отд.	Писнячевский		9.12.88
Н.контр.	Курбацкая		12.12.88

ТПР 820-9-013с.89-КЖИ.32.00

Сетка арматурная С (С30$^{Т}_{Н}$)

Стадия	Масса	Масштаб
Р	9,4кг	б/м
Лист	Листов 1	

УКРГИПРОВОДХОЗ г. Киев

Инв. № подл. | Подпись и дата | Взам. инв. №

23752-02-20

Формат А4

Типовые проектные решения 820-9-013с.89 Альбом 2

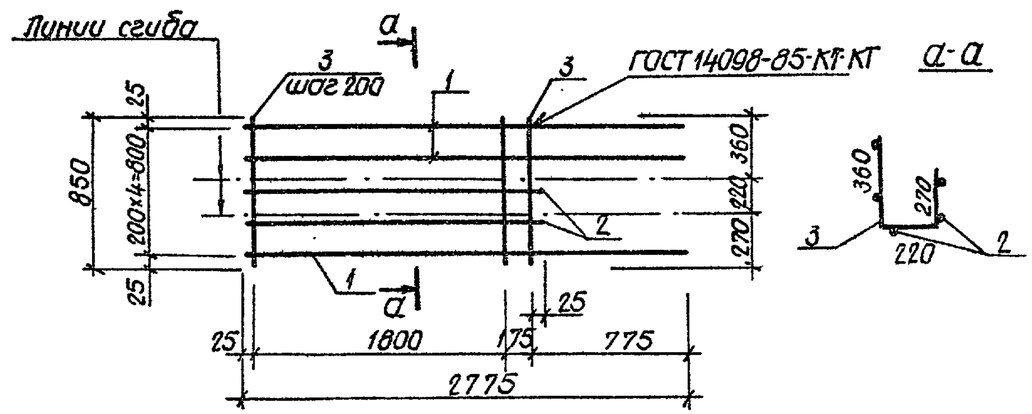

Формат	Зона	Поз.	Обозначение	Наименование	Кол.	Примечание
			820-9-013с.89-КЖИ.33.00	С31Н		
Б4		1		ф12АI ГОСТ 5781-82; ℓ=2775	3	2,5 кг
Б4		2		ф12АI ГОСТ 5781-82; ℓ=2025	2	1,8 кг
Б4		3		ф8АI ГОСТ 5781-82; ℓ=850	11	0,3 кг

Разраб.	Ивасенко		24.11.88
Провер.	Рыбицкая		25.11.88
Рук. гр.	Нечепоренко		3.12.88
ГИП	Хмелюк		9.12.88
Нач. отд.	Писнячевский		9.12.88
Н. контр.	Курбацкая		12.12.88

ТПР 820-9-013с.89 - КЖИ.33.00

Сетка арматурная С (С31Н)

Стадия	Масса	Масштаб
Р	14,4 кг	1/м
Лист	Листов 1	

УКРГИПРОВОДХОЗ г. Киев

Инв. № подл. | Подпись и дата | Взам. инв. №

формат А4

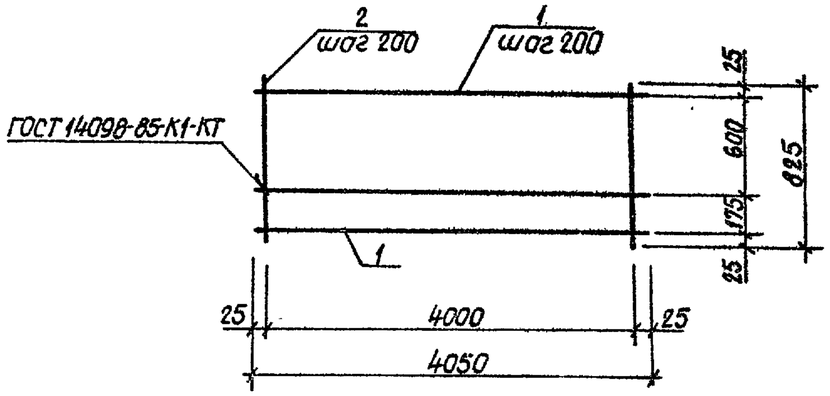

Формат	Зона	Поз.	Обозначение	Наименование	Кол.	Примечание
			820-9-013с.89-КЖИ.34.00	С32		
Б4		1		ф12АI ГОСТ 5781-82; ℓ=4050	5	3,6 кг
Б4		2		ф8АI ГОСТ 5781-82; ℓ=825	21	0,3 кг

10183/2

Разраб.	Ивасенко		24.11.88
Провер.	Рыбицкая		25.11.88
Рук. гр.	Нечепоренко		09.12.88
ГИП	Хмелюк		09.12.88
Нач. отд.	Писнячевский		09.12.88
Н. контр.	Курбацкая		12.12.88

ТПР 820-9-013с.89 - КЖИ.34.00

Сетка арматурная С (С32)

Стадия	Масса	Масштаб
Р	24,3 кг	1/м
Лист	Листов 1	

УКРГИПРОВОДХОЗ г. Киев

Инв. № подл. | Подпись и дата | Взам. инв. №

25752-02 21 формат А4

Альбом 2

Типовые проектные решения 820-9-013с.89

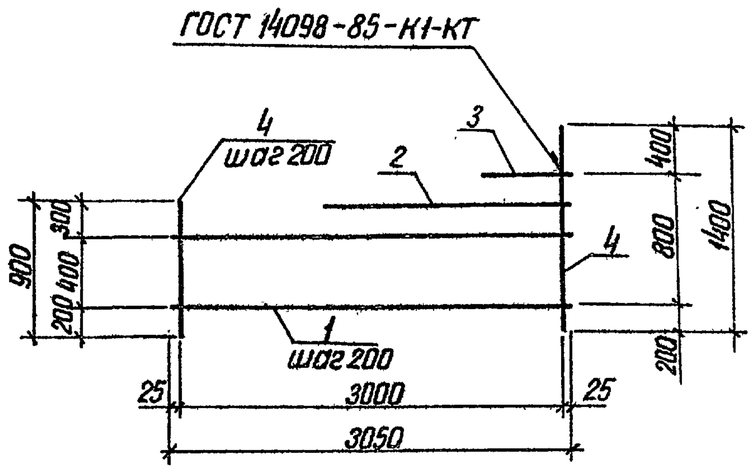

Формат	Зона	Поз.	Обозначение	Наименование	Кол.	Примечание
			820-9-013с.89-КЖИ.35.00	С33		
				ф10АI ГОСТ 5781-82		
Б4		1		ℓ= 3050	3	1,9кг
Б4		2		ℓ= 1900	1	1,2 кг
Б4		3		ℓ= 500	1	0,3 кг
Б4		4		ℓ = 900...1400	16	0,7кг

Разраб.	Ивасенко		27.11.88
Провер.	Рыбицкая		28.11.88
Рук.гр.	Нечепоренко		10.12.88
ГИП	Хмелюк		10.12.88
Нач.отд.	Писначевский		10.12.88
Н.контр.	Курбацкая		12.12.88

ТПР 820-9-013с.89-КЖИ.35.00

Сетка арматурная (С33)

Стадия	Масса	Масштаб
Р	18,4кг	б/м
Лист	Листов 1	

УКРГИПРОВОДХОЗ г.Киев

Инв.№ подл. | Подпись и дата | Взам. инв.№

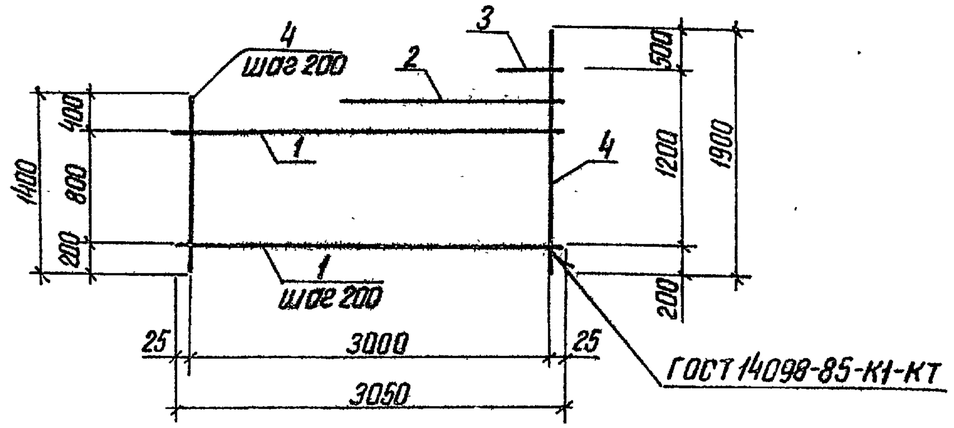

Формат	Зона	Поз.	Обозначение	Наименование	Кол.	Примечание
			820-9-013с.89-КЖИ.36.00	С34		
				ф10АI ГОСТ 5781-82		
Б4		1		ℓ= 3050	5	1,9кг
Б4		2		ℓ= 2300	1	1,4кг
Б4		3		ℓ= 1300	1	0,8кг
Б4		4		ℓ = 1400...1900	16	0,7кг

10183/2

Разраб.	Ивасенко		27.11.88
Провер.	Рыбицкая		28.11.88
Рук.гр.	Нечепоренко		10.12.88
ГИП	Хмелюк		10.12.88
Нач.отд.	Писначевский		10.12.88
Н.контр.	Курбацкая		12.12.87

ТПР 820-9-013с.89-КЖИ.36.00

Сетка арматурная С (С34)

Стадия	Масса	Масштаб
Р	22,9кг	б/м
Лист	Листов 1	

УКРГИПРОВОДХОЗ г.Киев

Инв. № подл. | Подпись и дата | Взам. инв. №

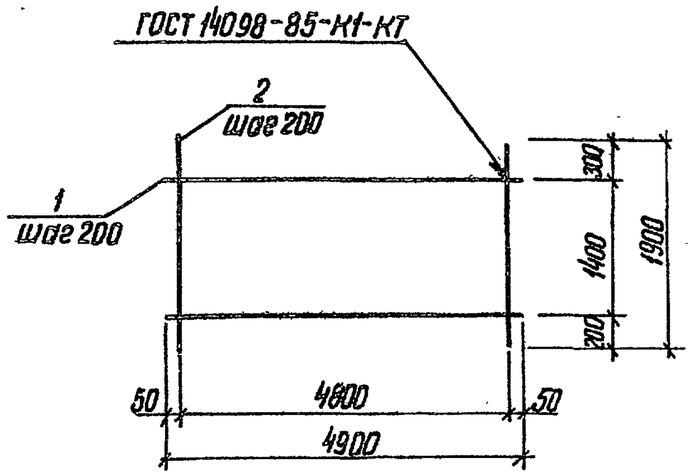

Формат	Зона	Поз.	Обозначение	Наименование	Кол.	Примечание
			820-9-013с.89-КЖИ.37.00	С35		
БЧ		1		ф10АI ГОСТ5781-82; ℓ=4900	8	3,0 кг
БЧ		2		ф10АI ГОСТ5781-82; ℓ=1900	25	1,2 кг

Разраб.	Ивасенко		21.11.88
Провер.	Рыбицкая		22.11.88
Рук.гр.	Нечепоренко		10.12.88
ГИП	Хмелюк		10.12.88
Нач.отд.	Лисняченский		09.12.88
Н.контр.	Курбацкая		12.12.88

ТПР 820-9-013с.89-КЖИ.37.00

Сетка арматурная С (С35)

Стадия	Масса	Масштаб
Р	54,0кг	б/м
Лист	Листов 1	

УКРГИПРОВОДХОЗ г.Киев

Инв.№ подл. | Подпись и дата | Взам.инв.№

Формат А4

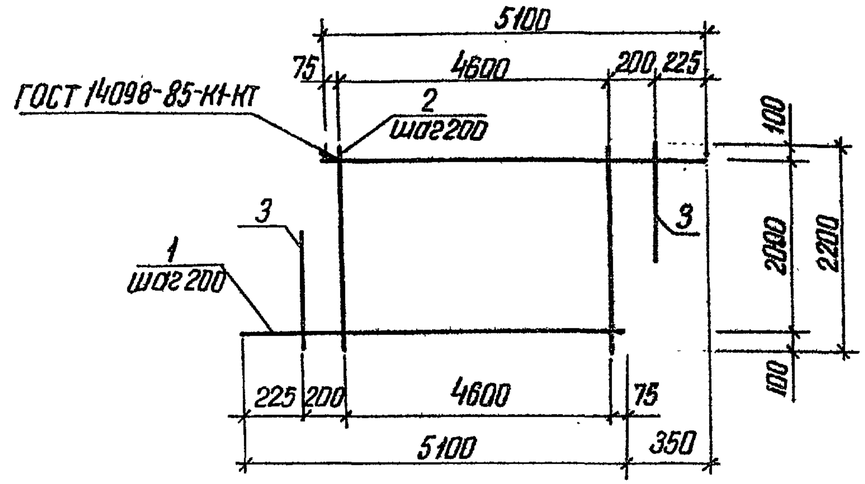

Формат	Зона	Поз.	Обозначение	Наименование	Кол.	Примечание
			820-9-013с.89-КЖИ.38.00	С36		
				ф10АI ГОСТ5781-82		
БЧ		1		ℓ=5100	11	3,1 кг
БЧ		2		ℓ=2200	24	1,4 кг
БЧ		3		ℓ=1400	2	0,9 кг

10183/2

Разраб.	Ивасенко		21.11.88
Провер.	Рыбицкая		22.11.88
Рук.гр.	Нечепоренко		10.12.88
ГИП	Хмелюк		10.12.88
Нач.отд.	Лисняченский		12.12.88
Н.контр.	Курбацкая		12.12.88

ТПР 820-9-013с.89-КЖИ.38.00

Сетка арматурная С (С36)

Стадия	Масса	Масштаб
Р	69,5кг	б/м
Лист	Листов 1	

УКРГИПРОВОДХОЗ г.Киев

Инв.№ подл. | Подпись и дата | Взам.инв.№

Альбом 2

Типовые проектные решения 820-9-013с.89

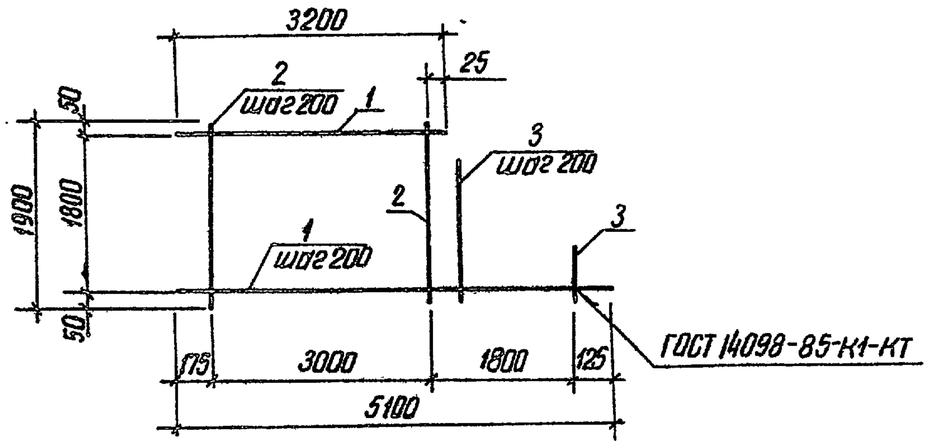

Формат	Зона	Поз.	Обозначение	Наименование	Кол.	Примечание
			820-9-013с.89-КЖИ.39.00	С37		
				ф10АI ГОСТ5781-82		
Бч		1		$\ell_{ср}$=3200...5100	10	2,6 кг
Бч		2		ℓ=1900	16	1,2 кг
Бч		3		$\ell_{ср}$=1500...300	9	0,6 кг

Разраб.	Ивасенко		26.11.88
Провер.	Рыбицкая		28.11.88
Рук.гр.	Нечепоренко		10.12.88
ГИП	Хмелюк		10.12.88
Нач.отд.	Лиснячевский		10.12.88
Н.контр.	Курбацкая		12.12.88

ТПР 820-9-013с.89-КЖИ.39.00

Сетка арматурная С (С37)

Стадия	Масса	Масштаб
Р	50,6кг	б/м
Лист	Листов 1	

УКРГИПРОВОДХОЗ г. Киев

Формат А4

Инв. № подл. | Подпись и дата | Взам. инв. №

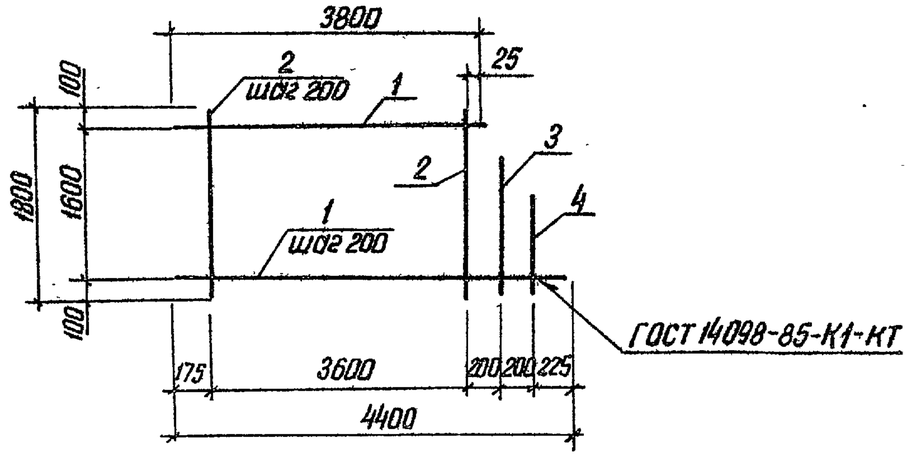

Формат	Зона	Поз.	Обозначение	Наименование	Кол.	Примечание
			820-9-013с.89-КЖИ.40.00	С38		
				ф10АI ГОСТ5781-82		
Бч		1		$\ell_{ср}$=3800...4400	9	2,5 кг
Бч		2		ℓ=1800	19	1,1 кг
Бч		3		ℓ=1300	1	0,8 кг
Бч		4		ℓ=700	1	0,4 кг

10183/2

Разраб.	Ивасенко		26.11.88
Провер.	Рыбицкая		28.11.88
Рук.гр.	Нечепоренко		10.12.88
ГИП	Хмелюк		10.12.88
Нач.отд.	Лиснячевский		10.12.88
Н.контр.	Курбацкая		12.12.88

ТПР 820-9-013с.89-КЖИ.40.00

Сетка арматурная С (С38)

Стадия	Масса	Масштаб
Р	44,6кг	б/м
Лист	Листов 1	

УКРГИПРОВОДХОЗ г. Киев

Инв. № подл. | Подпись и дата | Взам. инв. №

Альбом 2

Типовые проектные решения 820-9-013с.89

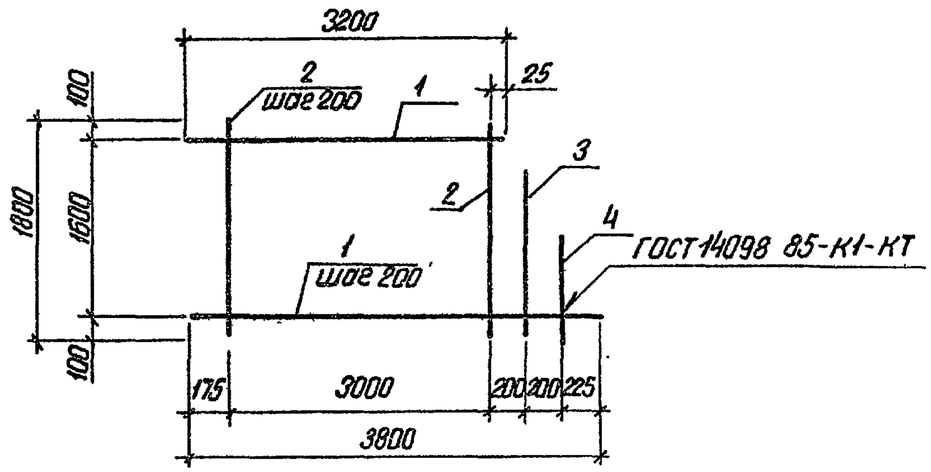

Формат	Зона	Поз.	Обозначение	Наименование	Кол.	Примечание
			820-9-013с.89-КЖИ.41.00	С39		
				ф10АI ГОСТ 5781-82		
Б4		1		ℓ =3200...3800	9	2,1 кг
Б4		2		ℓ=1800	16	1,1 кг
Б4		3		ℓ=1300	1	0,8 кг
Б4		4		ℓ=700	1	0,4 кг

Разраб.	Ивасенко		10.11.88
Провер.	Рыбицкая		11.11.88
Рук. гр.	Нечепоренко		08.12.88
ГИП	Хмелюк		08.12.88
Нач. отд.	Лисячевский		12.12.88
Н. контр.	Курбацкая		12.12.88

ТПР 820-9-013с.89-КЖИ.41.00

Сетка арматурная С (С39)

Стадия	Масса	Масштаб
Р	37,7кг	б/м
Лист	Листов 1	

УКРГИПРОВОДХОЗ г. Киев

Инв. № подл. | Подпись и дата | Взам. инв. №

Формат А4

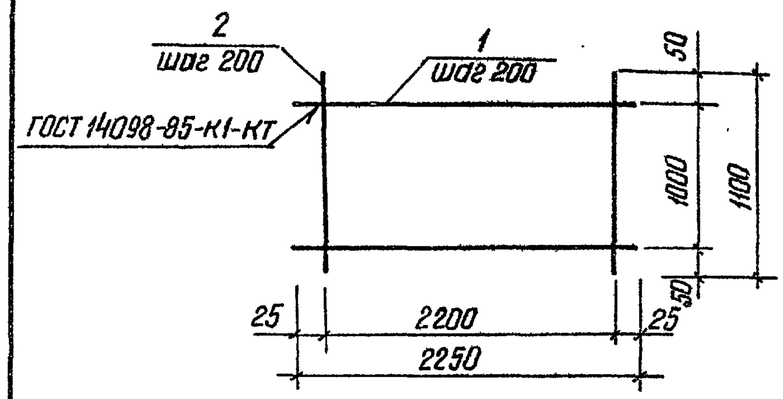

Формат	Зона	Поз.	Обозначение	Наименование	Кол.	Примечание
			820-9-013с.89-КЖИ.42.00	С40		
Б4		1		ф12АI ГОСТ 5781-82; ℓ=2250	6	2,0кг
Б4		2		ф12АI ГОСТ 5781-82; ℓ=1100	12	1,0кг

10183/2

Разраб.	Дегтярева		11.11.88
Пров.	Рыбицкая		14.11.88
Рук. гр.	Нечепоренко		08.12.88
ГИП	Хмелюк		08.12.88
Нач. отд.	Лисячевский		09.12.88
Н. контр.	Курбацкая		12.12.88

ТПР 820-9-013с.89-КЖИ.42.00

Сетка арматурная С (С40)

Стадия	Масса	Масштаб
Р	24кг	б/м
Лист	Листов 1	

УКРГИПРОВОДХОЗ г. Киев

Инв. № подл. | Подпись и дата | Взам. инв. №

Альбом 2

Типовые проектные решения 820-9-013с.89

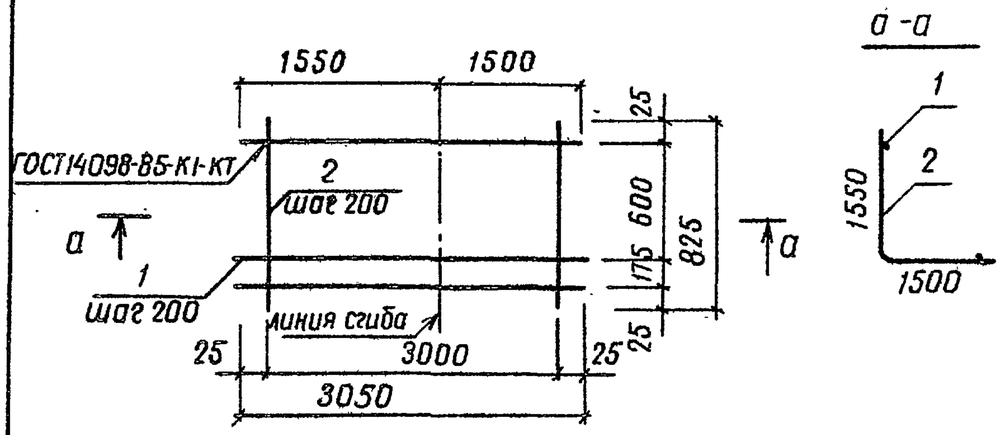

Формат	Зона	Поз.	Обозначение	Наименование	Кол.	Примечание
			820-9-013с.89-КЖИ.43.00	С41		
Б4		1		ф12АI ГОСТ 5781-82; ℓ=3050	5	2,7 кг
Б4		2		ф8АI ГОСТ 5781-82; ℓ=825	16	0,3 кг

Разраб.	Дегтярева		11.11.88
Пров.	Рыбицкая		14.11.88
Рук.гр.	Нечепоренко		17.12.88
ГИП	Хмелюк		08.12.88
Нач.отд.	Лиснячевский		09.12.88
Н.контр.	Курбацкая		12.12.88

ТПР 820-9-013с.89-КЖИ.43.00

Сетка арматурная С (С41)

Стадия	Масса	Масштаб
Р	18,3 кг	1/м

Лист | Листов 1

УКРГИПРОВОДХОЗ г.Киев

Инв.№ подл. | Подпись и дата | Взам.инв.№

Формат А4

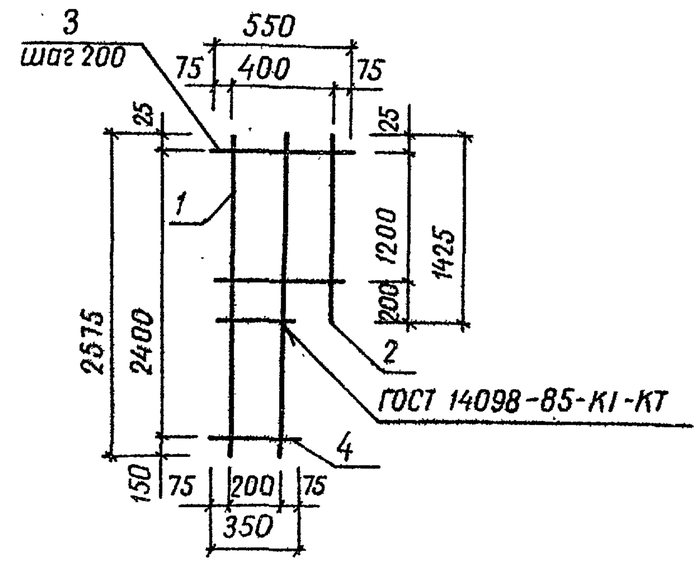

Формат	Зона	Поз.	Обозначение	Наименование	Кол.	Примечание
			820-9-013с.89-КЖИ.44.00	С42		
Б4		1		ф12АI ГОСТ 5781-82; ℓ=2575	2	2,3 кг
Б4		2		ф12АI ГОСТ 5781-82; ℓ=1425	1	1,3 кг
Б4		3		ф8АI ГОСТ 5781-82; ℓ=550	7	0,2 кг
Б4		4		ф8АI ГОСТ 5781-82; ℓ=350	6	0,1 кг

10183/2

Разраб.	Дегтярева		11.11.88
Пров.	Рыбицкая		14.11.88
Рук.гр.	Нечепоренко		08.12.88
ГИП	Хмелюк		08.12.88
Нач.отд	Лиснячевский		09.12.88
Н.контр.	Курбацкая		12.12.88

ТПР 820-9-013с.89-КЖИ.44.00

Сетка арматурная С (С42)

Стадия	Масса	Масштаб
Р	7,9 кг	1/м

Лист | Листов 1

УКРГИПРОВОДХОЗ г.Киев

Инв.№ подл. | Подпись и дата | Взам.инв.№

копиров. Ковальчук

25752-02 26

Формат А4

Альбом 2

Типовые проектные решения 820-9-013с.89

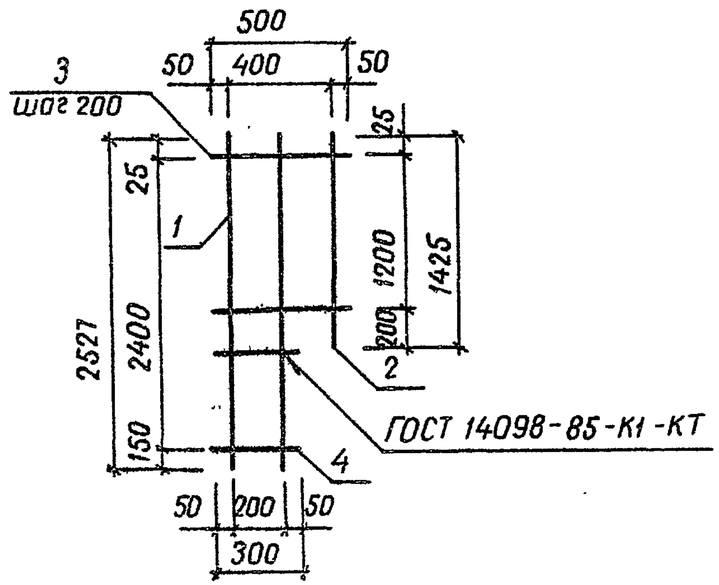

Формат	Зона	Поз.	Обозначение	Наименование	Кол.	Примечание
			820-9-013с.89-КЖИ.45.00	С 43		
Б4		1		ф12АI ГОСТ 5781-82; ℓ=2575	2	2,3 кг
Б4		2		ф12АI ГОСТ 5781-82; ℓ=1425	1	1,3 кг
Б4		3		ф8АI ГОСТ 5781-82; ℓ=500	7	0,2 кг
Б4		4		ф8АI ГОСТ 5781-82; ℓ=300	6	0,1 кг

Разраб.	Дегтярева		11.11.88
Пров.	Рыбицкая		14.11.88
Рук.гр	Нечепоренко		05.12.88
ГИП	Хмелюк		06.12.88
Начотд.	Писнячевский		06.12.88
Н.контр	Курбацкая		12.12.88

ТПР 820-9-013с.89-КЖИ.45.00

Сетка арматурная С (С43)

Стадия	Масса	Масштаб
Р	7,9 кг	б/м
Лист	Листов 1	

УКРГИПРОВОДХОЗ г. Киев

Формат А4

Взам.инв.№ | Подпись и дата | Инв.№ подл.

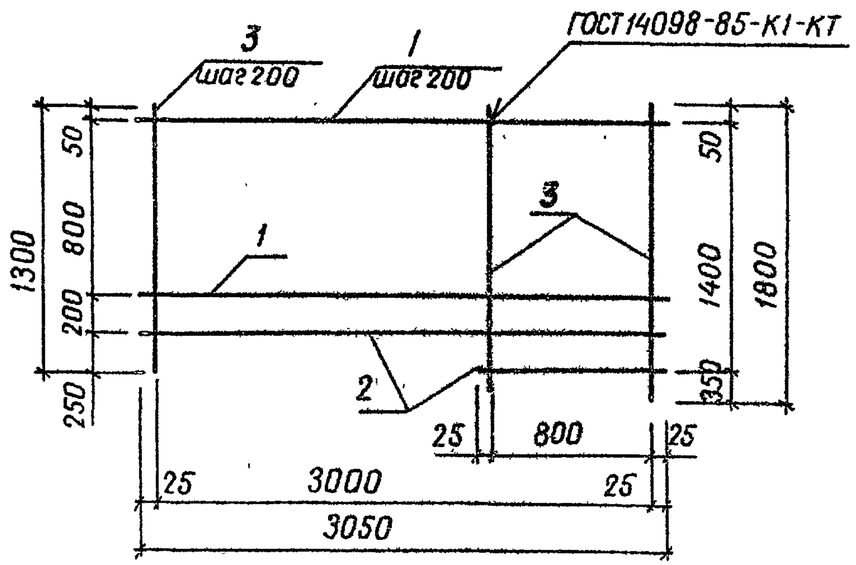

Формат	Зона	Поз.	Обозначение	Наименование	Кол.	Примечание
			820-9-013с.89-КЖИ.46.00	С 44		
Б4		1		ф10АI ГОСТ 5781-82; ℓ=3050	5	1,9 кг
Б4		2		ℓср.=1950	3	1,2 кг
Б4		3		ℓср.=1550	16	1,0 кг

10183/2

Разраб.	Дегтярева		11.11.88
Провер.	Рыбицкая		14.11.88
Рук.гр.	Нечепоренко		05.12.88
ГИП	Хмелюк		06.12.88
Нач.отд.	Писнячевский		06.12.88
Н.контр	Курбацкая		12.12.88

ТПР 820-9-013с.89-КЖИ.46.00

Сетка арматурная С (С44)

Стадия	Масса	Масштаб
Р	29,1 кг	б/м
Лист	Листов 1	

УКРГИПРОВОДХОЗ г. Киев

Взам.инв.№ | Подпись и дата | Инв.№ подл.

копиров. Ковальчук

25752-02.27 Формат А4

Типовые проектные решения 820-9-013с.89 Альбом 2

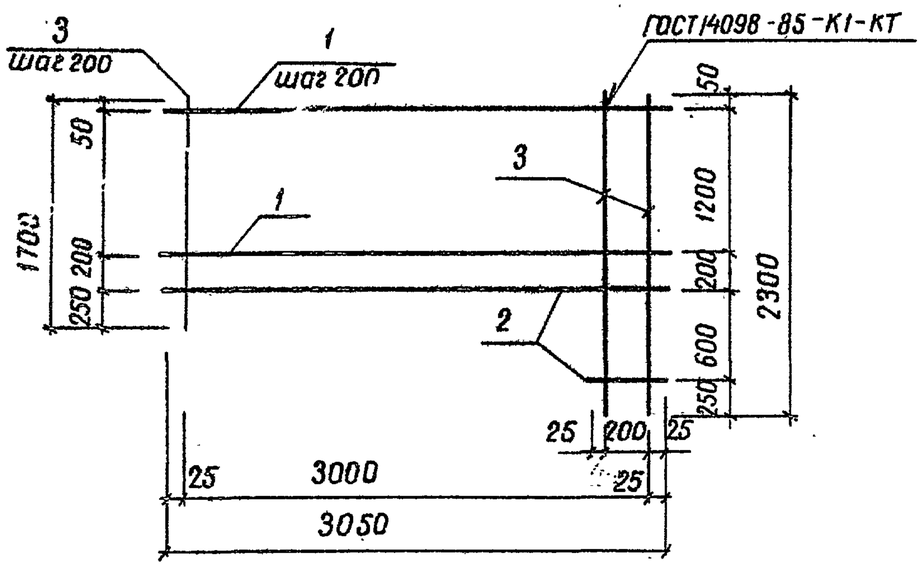

Формат	Зона	Поз.	Обозначение	Наименование	Кол.	Примечание
			820-9-013с.89-КЖИ.47.00	С45		
Б4		1		ф10АI ГОСТ5781-82; ℓ=3050	7	1,9 кг
Б4		2		ℓср. = 1650	4	1,0 кг
Б4		3		ℓср = 2000	16	1,2 кг

Разраб.	Дегтярева		11.11.88	ТПР 820-9-013с.89-КЖИ.47.00		
Пров.	Рыбицкая		14.11.88			
Рук.гр.	Нечепоренко		03.12.88			
ГИП	Хмелюк		06.12.88	Сетка арматурная С (С45)	Стадия: Р	Масса: 36,5 кг	Масштаб: б/м
Нач.отд.	Лиснячевский		06.12.88		Лист	Листов 1
Н.контр.	Курбацкая		12.12.88		УКРГИПРОВОДХОЗ г. Киев	

Взам. инв. № | Подпись и дата | Инв. № подл.

Формат А4

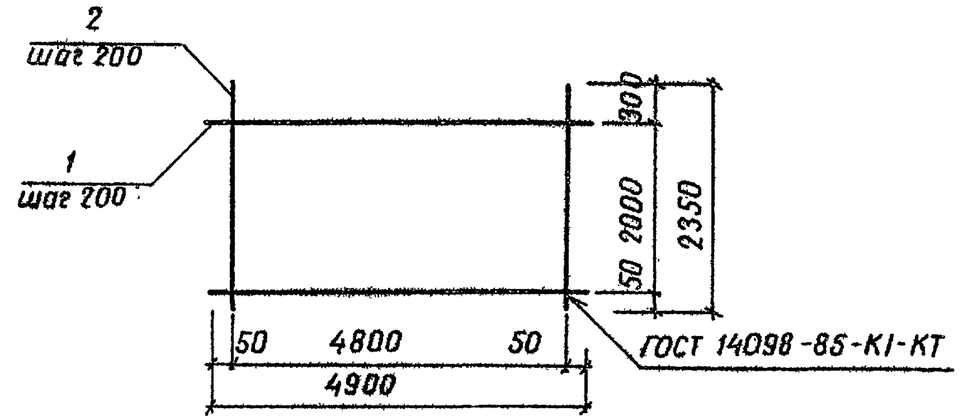

Формат	Зона	Поз.	Обозначение	Наименование	Кол.	Примечание
			820-9-013с.89-КЖИ.48.00	С46		
				ф10 АI ГОСТ 5781-82		
Б4		1		ℓ=4900	11	3,0 кг
Б4		2		ℓ=2350	25	1,4 кг

10183/2

Разраб.	Дегтярева		11.11.88	ТПР 820-9-013с.89-КЖИ.48.00		
Пров.	Рыбицкая		14.11.88			
Рук.гр.	Нечепоренко		03.12.88			
ГИП	Хмелюк		06.12.88	Сетка арматурная С (С46)	Стадия: Р	Масса: 68 кг	Масштаб: б/м
Нач.отд.	Лиснячевский		06.12.88		Лист	Листов 1
Н.контр.	Курбацкая		12.12.88		УКРГИПРОВОДХОЗ г. Киев	

Взам. инв. № | Подпись и дата | Инв. № подл.

копиров. Ковальчук

25752-02 28. Формат А4

Альбом 2

Типовые проектные решения 820-9-013с.89

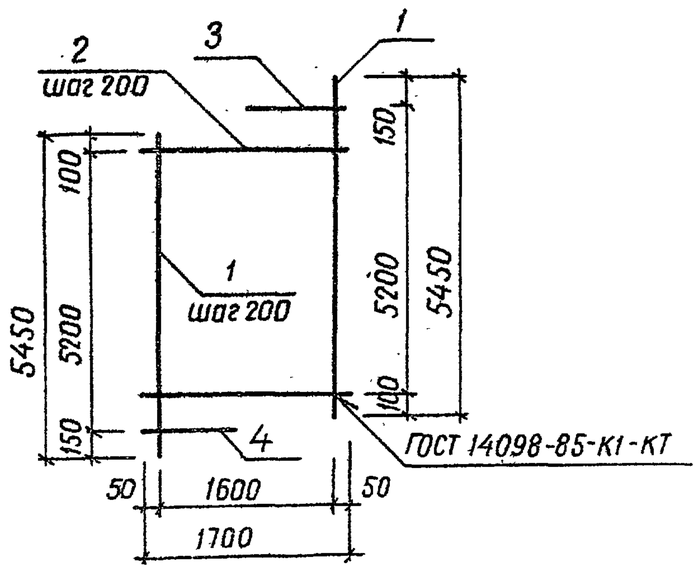

Формат	Зона	Поз	Обозначение	Наименование	Кол	Примечание
			820-9-013с.89-КЖИ.49.00	С47		
Б4		1		ф10АI ГОСТ 5781-82; ℓ=5450	9	3,4 кг
Б4		2		ℓ=1700	26	1,0 кг
Б4		3		ℓ=950	1	0,6 кг
Б4		4		ℓ=650	1	0,4 кг

Взам.инв.№ | Подпись и дата | Инв.№ подл.

Разраб	Дегтярева		11.11.88
Пров.	Рыбицкая		14.11.88
Рук.гр.	Нечепоренко		04.12.88
ГИП	Хмелюк		09.12.88
Нач.отд.	Лиснячевский		06.12.88
Н.контр.	Курбацкая		12.12.88

ТПР 820-9-013с.89-КЖИ.49.00

Сетка арматурная (С47)

Стадия	Масса	Масштаб
Р	57,6 кг	б/м
Лист	Листов 1	

УКРГИПРОВОДХОЗ г. Киев

Формат А4

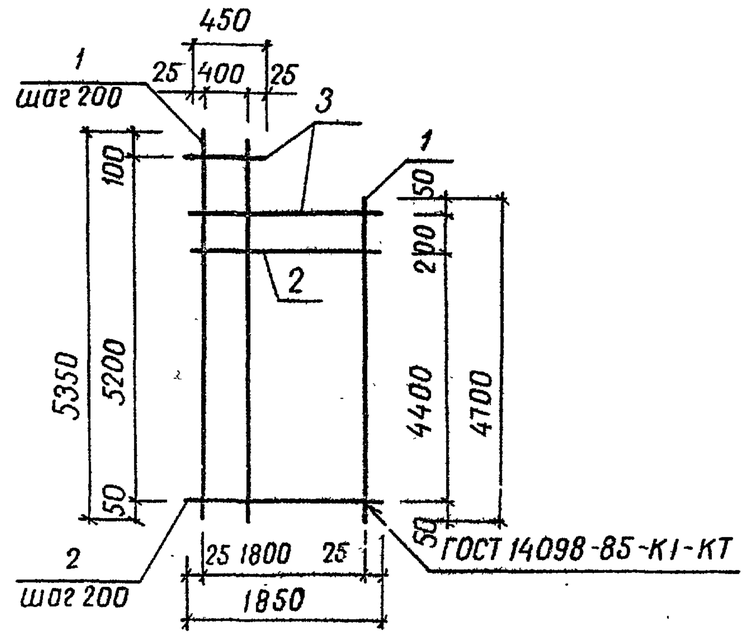

Формат	Зона	Поз.	Обозначение	Наименование	Кол.	Примечание
			820-9-013с.89-КЖИ.50.00	С48		
Б4		1		ф10АI ГОСТ 5781-82; ℓ=5025	10	3,1 кг
Б4		2		ℓ=1850	23	1,1 кг
Б4		3		ℓср=1150	4	0,7 кг

10183/2

Взам.инв.№ | Подпись и дата | Инв.№ подл.

Разраб.	Дегтярева		11.11.88
Пров	Рыбицкая		14.11.88
Рук.гр	Нечепоренко		04.12.88
ГИП	Хмелюк		05.12.88
Нач.отд.	Лиснячевский		06.12.88
Н.контр.	Курбацкая		12.12.88

ТПР 820-9-013с.89-КЖИ.50.00

Сетка арматурная С (С48)

Стадия	Масса	Масштаб
Р	57,1 кг	б/м
Лист	Листов 1	

УКРГИПРОВОДХОЗ г. Киев

Альбом 2

Типовые проектные решения 820-9-013с.89

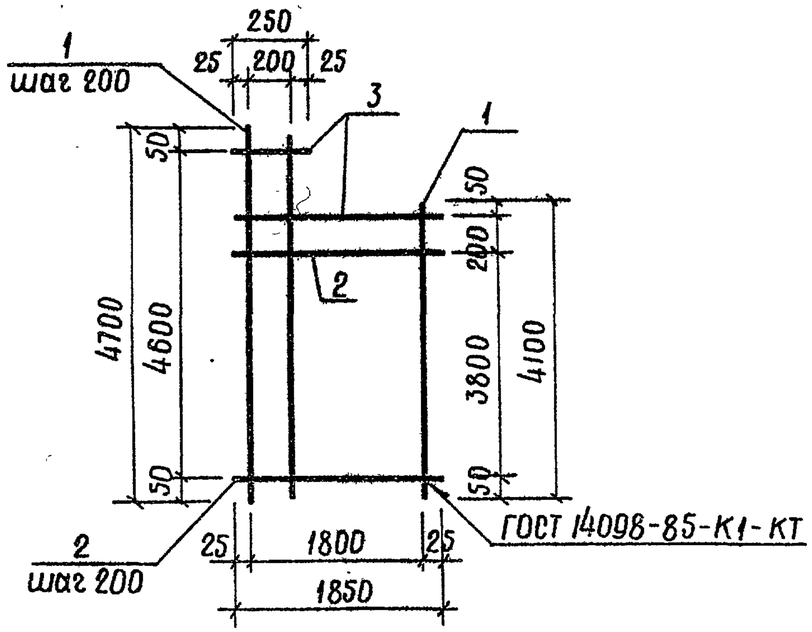

Формат	Зона	Поз.	Обозначение	Наименование	Кол.	Примечание
			820-9-013с.89-КЖИ.51.00	С 49		
				Ф10АI ГОСТ 5781-82		
Б4		1		ℓср. = 4400	10	2,7кг
Б4		2		ℓ = 1850	20	1,1кг
Б4		3		ℓср = 1050	4	0,6кг

Разраб.	Дегтярева		11.11.88
Пров.	Рыбицкая		14.11.88
Рук.гр.	Нечепоренко		6.12.88
ГИП	Хмелюк		8.12.88
Нач.отд.	Лиснячевский		9.12.88
Н.контр.	Курбацкая		12.12.88

ТПР 820-9-013с.89-КЖИ.51.00

Сетка арматурная С (С49)

Стадия	Масса	Масштаб
Р	51,4кг	б/м
Лист	Листов 1	

Укргипроводхоз г. Киев

Инв.№подл. | Подпись и дата | Взам.инв.№

Формат А4

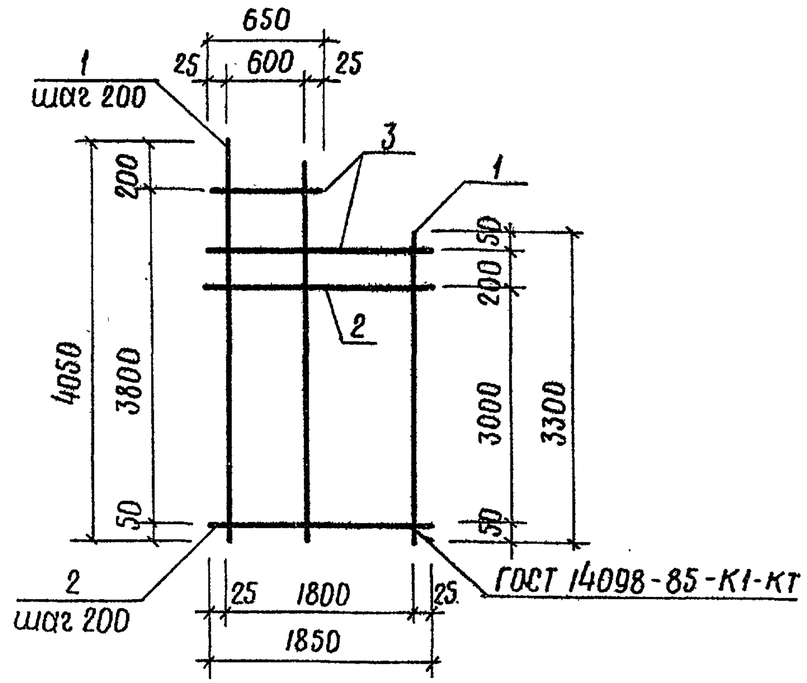

Формат	Зона	Поз.	Обозначение	Наименование	Кол.	Примечание
			820-9-013с.89-КЖИ.52.00	С 50		
				Ф10АI ГОСТ 5781-82		
Б4		1		ℓср. = 3675	10	2,3кг
Б4		2		ℓ = 1850	16	1,1кг
Б4		3		ℓср. = 1250	4	0,8кг

10183/2

Разраб.	Дегтярева		11.11.88
Пров.	Рыбицкая		14.11.88
Рук.гр.	Нечепоренко		8.12.88
ГИП	Хмелюк		8.12.88
Нач.отд.	Лиснячевский		9.12.88
Н.контр.	Курбацкая		12.12.88

ТПР 820-9-013с.89-КЖИ.52.00

Сетка арматурная С (С50)

Стадия	Масса	Масштаб
Р	43,8кг	б/м
Лист	Листов 1	

Укргипроводхоз г. Киев

Инв.№подл. | Подпись и дата | Взам.инв.№

Типовые проектные решения 820-9-013с.89 Альбом 2

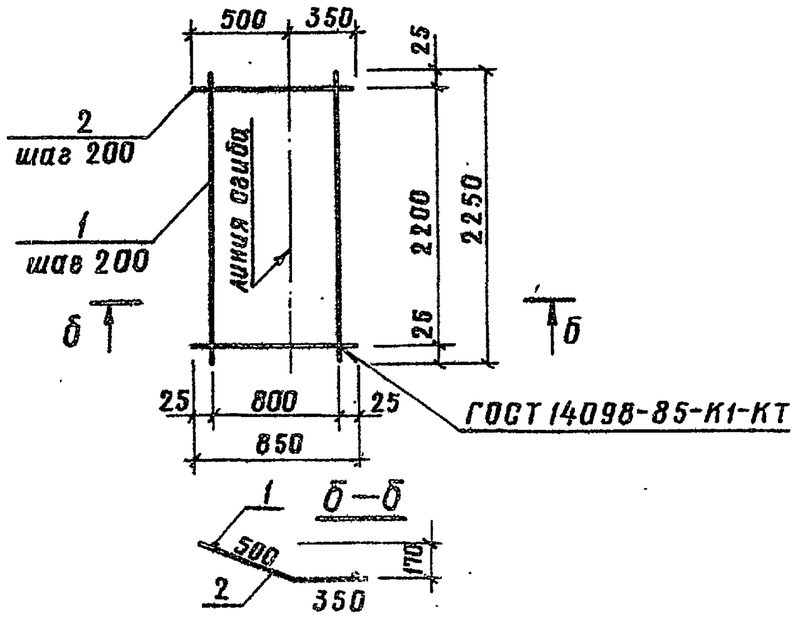

Формат	Зона	Поз.	Обозначение	Наименование	Кол.	Примечание
			820-9-013с.89-КЖИ.53.00	С51		
БЧ		1		⌀10АI ГОСТ5781-82; ℓ=2250	5	1,4 кг
БЧ		2		⌀10АI ГОСТ5781-82; ℓ=850	12	0,5 кг

Разраб.	Дегтярева		11.11.86
Пров.	Рыбицкая		14.11.86
Рук.гр.	Нечепоренко		6.12.86
ГИП	Хмелюк		9.12.86
Нач.отд.	Лисничевский		9.12.86
Н.контр.	Курбацкая		12.12.86

ТПР 820-9-013с.89-КЖИ.53.00

Сетка арматурная С (С51)

Стадия	Масса	Масштаб
Р	13кг	б/м
Лист	Листов 1	

УКРГИПРОВОДХОЗ г. Киев

Инв.№ подл. | Подпись и дата | Взам.инв.№

Формат А4

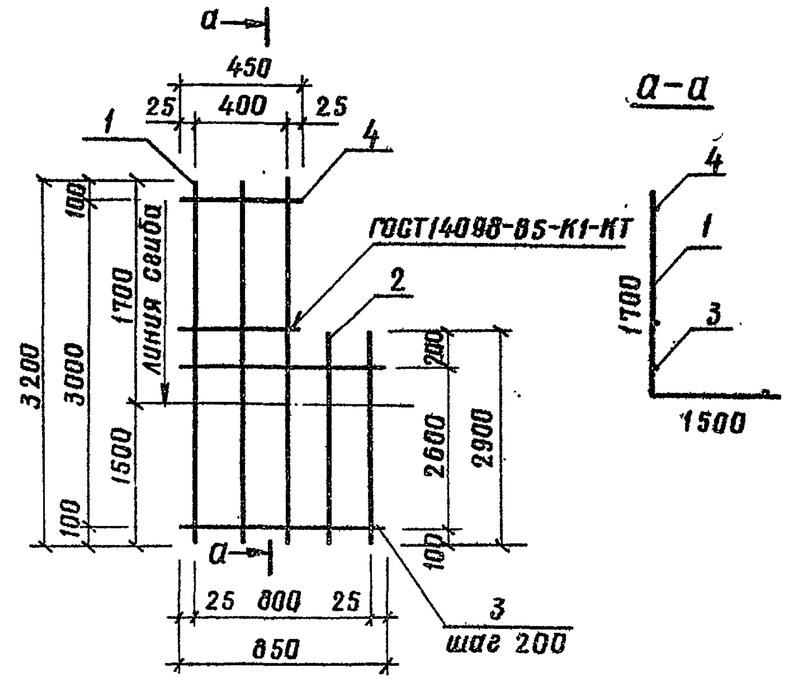

Формат	Зона	Поз.	Обозначение	Наименование	Кол.	Примечание
			820-9-013с.89-КЖИ.54.00	$С52^{Т}_{Н}$		
БЧ		1		⌀8АI ГОСТ5781-82; ℓ=3200	3	1,3 кг
БЧ		2		⌀8АI ГОСТ5781-82; ℓ=2900	2	1,1 кг
БЧ		3		⌀8АI ГОСТ5781-82; ℓ=850	14	0,3 кг
БЧ		4		⌀8АI ГОСТ5781-82; ℓ=450	2	0,2 кг

10183/2

Разраб.	Дегтярева		11.11.86
Пров.	Рыбицкая		11.11.86
Рук.гр.	Нечепоренко		6.12.86
ГИП	Хмелюк		9.12.86
Нач.отд.	Лисничевский		9.12.86
Н.контр.	Курбацкая		12.12.86

ТПР 820-9-013с.89-КЖИ.54.00

Сетка арматурная С ($С52^{Т}_{Н}$)

Стадия	Масса	Масштаб
Р	10,7кг	б/м
Лист	Листов 1	

УКРГИПРОВОДХОЗ г. Киев

Инв.№ подл. | Подпись и дата | Взам.инв.№

Формат А4

Типовые проектные решения 820-9-013с.89 Альбом 2

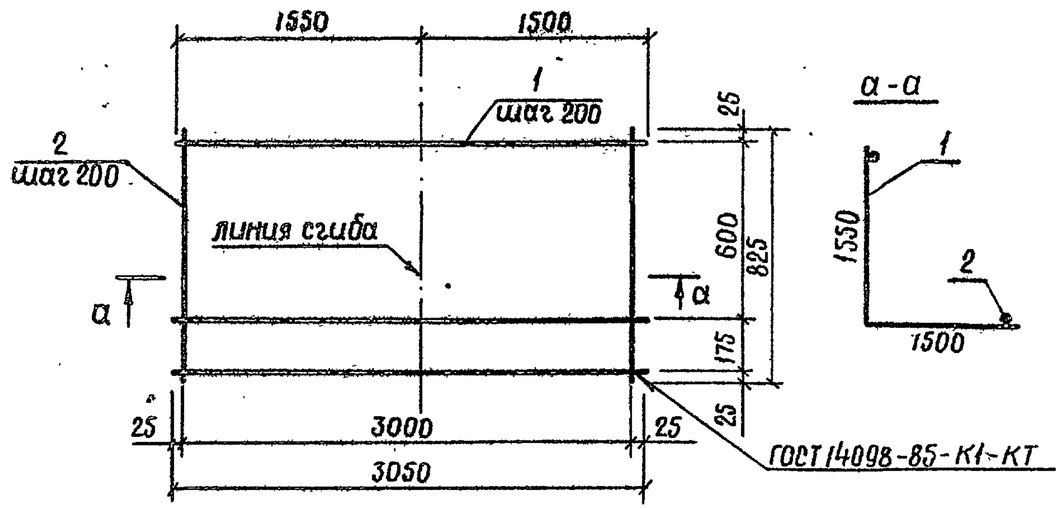

Формат	Зона	Поз.	Обозначение	Наименование	Кол.	Примечание
			820-9-013с.89-КЖИ.55.00	С53		
Б4		1		⌀12 АI ГОСТ 5781-82; ℓ=3050	5	2,7 кг
Б4		2		⌀8 АI ГОСТ 5781-82; ℓ=825	16	0,3 кг

Разраб.	Суворов		14.11.88
Пров.	Рыбицкая		16.11.88
Рук.гр.	Нечепоренко		6.12.88
ГИП	Хмелюк		8.12.88
Нач.отд.	Лиснячевский		9.12.88
Н.контр.	Курбацкая		12.12.88

ТПР 820-9-013с.89-КЖИ.55.00

Сетка арматурная С (С53)

Стадия	Масса	Масштаб
Р	18,3кг	б/м
Лист	Листов 1	

Укргипроводхоз г. Киев

Формат А4

Инв.№ подл. | Подпись и дата | Взам.инв.№

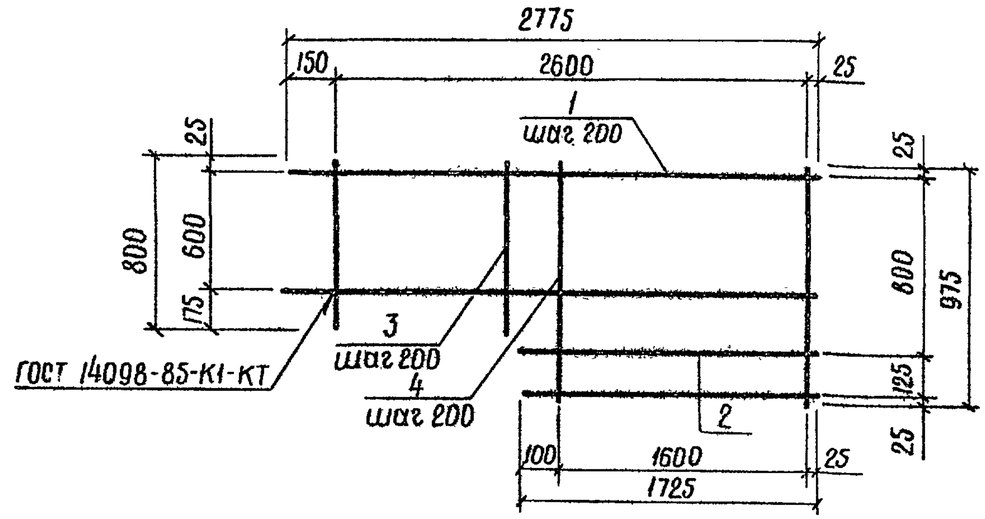

Формат	Зона	Поз.	Обозначение	Наименование	Кол.	Примечание
			820-9-013с.89-КЖИ.56.00	С54		
Б4		1		⌀12 АI ГОСТ 5781-82; ℓ=2775	4	2,5 кг
Б4		2		ℓ=1725	2	1,5 кг
Б4		3		⌀8 АI ГОСТ 5781-82; ℓ=800	5	0,3 кг
Б4		4		ℓ=975	9	0,4 кг

10183/2

Разраб.	Суворов		14.11.88
Пров.	Рыбицкая		16.11.88
Рук.гр.	Нечепоренко		6.12.88
ГИП	Хмелюк		8.12.88
Нач.отд.	Лиснячевский		9.12.88
Н.контр.	Курбацкая		12.12.88

ТПР 820-9-013с.89-КЖИ.56.00

Сетка арматурная С (С54)

Стадия	Масса	Масштаб
Р	18,1кг	б/м
Лист	Листов 1	

Укргипроводхоз г. Киев

Инв.№ подл. | Подпись и дата | Взам.инв.№

Типовые проектные решения 820-9-013с.89 Альбом 2

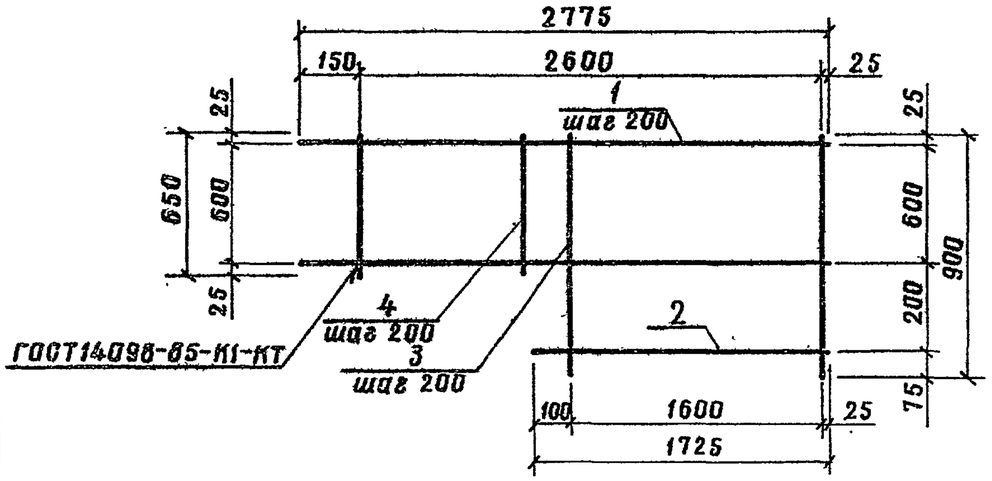

Формат	Зона	Поз.	Обозначение	Наименование	Кол.	Примечание
			820-9-013с.89-КЖИ.57.00	С55		
Б4		1		ф12АI ГОСТ 5781-82 ℓ=2775	4	2,5 кг
Б4		2		ℓ=1725	1	1,5 кг
Б4		3		ф8АI ГОСТ 5781-82 ℓ=900	9	0,4 кг
Б4		4		ℓ=650	5	0,3 кг

Взам. инв.№ | Подпись и дата | Инв.№подл.

Разраб.	Суворов		14.11.86
Пров.	Рыбицкая		16.11.86
Рук.гр.	Нечепаренко		7.12.86
ГИП	Хмелюк		8.12.86
Нач.отд.	Лиснячевский		9.12.86
Н.контр.	Курбацкая		12.12.86

ТПР 820-9-013с.89-КЖИ.57.00

Сетка арматурная С (С55)

Стадия	Масса	Масштаб
РП	16,6кг	б/м
Лист	Листов 1	

УКРГИПРОВОДХОЗ г.Киев

Формат 14

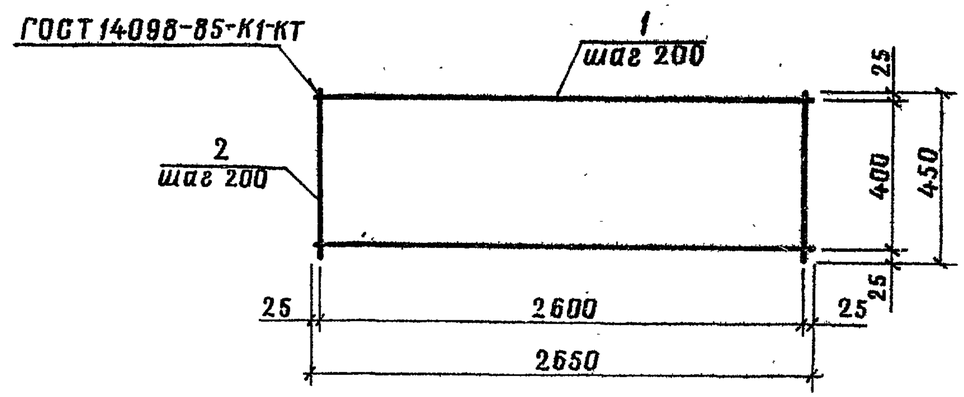

Формат	Зона	Поз.	Обозначение	Наименование	Кол.	Примечание
			820-9-013с.89-КЖИ.58.00	С56		
Б4		1		ф8АI ГОСТ 5781-82; ℓ=2650	3	1,1 кг
Б4		2		ℓ=450	14	0,2 кг

10183/2

Взам. инв.№ | Подпись и дата | Инв.№подл.

Разраб.	Суворов		14.11.86
Провер.	Рыбицкая		16.11.86
Рук.гр.	Нечепаренко		7.12.86
ГИП	Хмелюк		8.12.86
Нач.отд.	Лиснячевский		9.12.86
Н.контр.	Курбацкая		12.12.86

ТПР 820-9-013с.89-КЖИ.58.00

Сетка арматурная С (С56)

Стадия	Масса	Масштаб
Р	6,1кг	б/м
Лист	Листов 1	

УКРГИПРОВОДХОЗ г.Киев

Типовые проектные решения 820-9-013с.89 Альбом 2

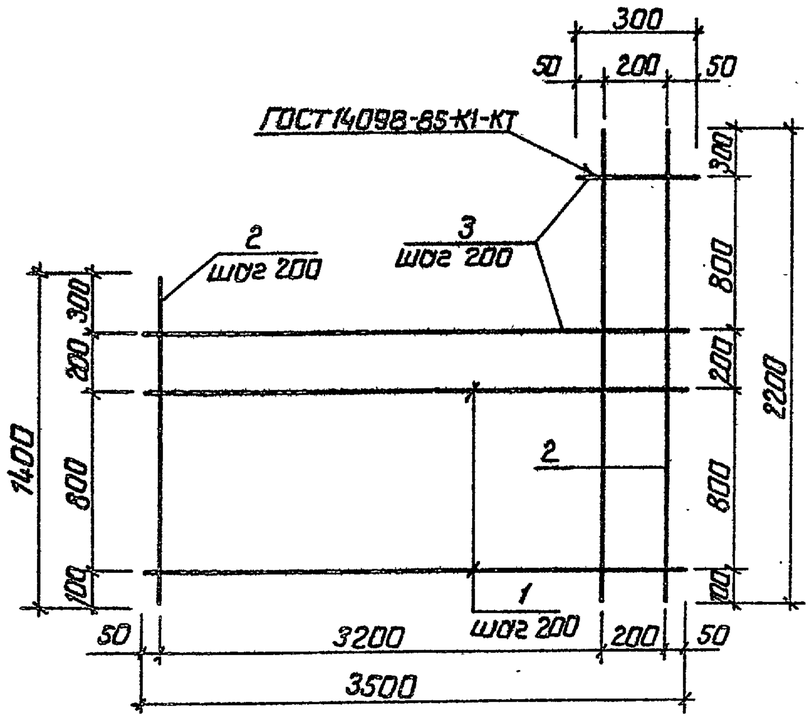

Формат	Зона	Поз.	Обозначение	Наименование	Кол.	Примечание
			820-9-013с.89-КЖИ.59.00	С57		
				ф10 АI ГОСТ 5781-82		
Б4		1		ℓ=3500	5	2,2 кг
Б4		2		ℓср=1800	18	1,1 кг
Б4		3		ℓср.=1900	5	1,2 кг

Разраб.	Суворов		14.11.88	ТПР 820-9-013с.89-КЖИ.59.00
Пров.	Рыбицкая		16.11.88	
Рук.гр.	Нечепоренко		07.12.88	
ГИП	Хмелюк		08.12.88	Сетка арматурная С (С57)
Нач.отд.	Лисняченский		09.12.88	
Н.контр.	Курбацкая		12.12.88	

Стадия	Масса	Масштаб
Р	36,8 кг	1/м
Лист	Листов 1	

укргипроводхоз г. Киев

Формат А4

Инв.№ подл. | Подпись и дата | Взам.инв.№

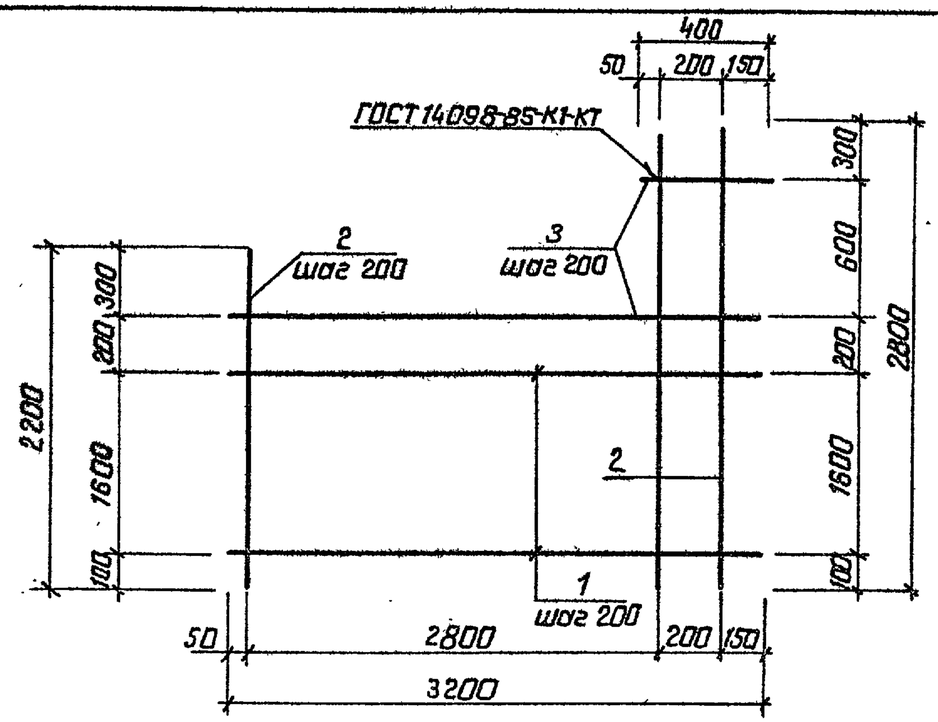

Формат	Зона	Поз.	Обозначение	Наименование	Кол.	Примечание
			820-9-013с.89-КЖИ.60.00	С58		
				ф10 АI ГОСТ 5781-82		
Б4		1		ℓ=3200	9	2,0 кг
Б4		2		ℓср.=2500	16	1,5 кг
Б4		3		ℓср.=1800	4	1,1 кг

10188/2

Разраб.	Суворов		15.11.88	ТПР 820-9-013с.89-КЖИ.60.00
Пров.	Рыбицкая		16.11.88	
Рук.гр.	Нечепоренко		07.12.88	
ГИП	Хмелюк		08.12.88	Сетка арматурная С (С58)
Нач.отд.	Лисняченский		09.12.88	
Н.контр.	Курбацкая		12.12.88	

Стадия	Масса	Масштаб
Р	46,4 кг	1/м
Лист	Листов 1	

укргипроводхоз г. Киев

Инв.№ подл. | Подпись и дата | Взам.инв.№

Копировал: Гру 25452-02 34 Формат А4

Типовые проектные решения 820-9-013с.89 Альбом 2

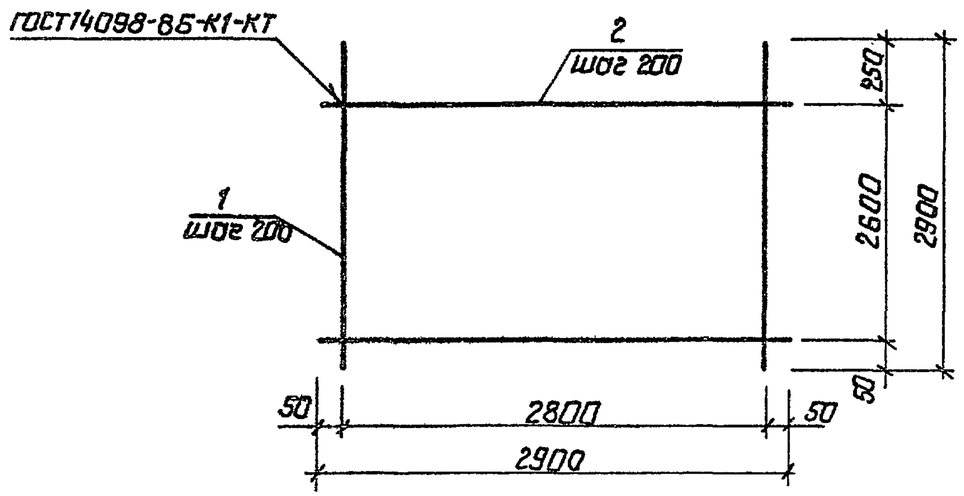

Формат	Зона	Поз.	Обозначение	Наименование	Кол.	Примечание
			820-9-013с.89-КЖИ.61.00	С59		
				ф10 АI ГОСТ 5781-82		
Б4		1		ℓ=2900	15	1,8кг
Б4		2		ℓ=2900	14	1,8кг

Разраб.	Суворов		15.11.88	ТПР 820-9-013с.89-КЖИ.61.00
Пров.	Рыбицкая		16.11.88	
Рук.гр.	Нечепоренко		07.12.88	
ГИП	Хмелюк		08.12.88	Сетка арматурная С (С59)
Нач.отд.	Лисняневский		09.12.88	
Н.контр.	Курбацкая		09.12.88	

Стадия	Масса	Масштаб
Р	52,2кг	б/м
Лист	Листов 1	

Укргипроводхоз г.Киев

Инв.№подл. | Подпись и дата | Взам.инв.№

формат А4

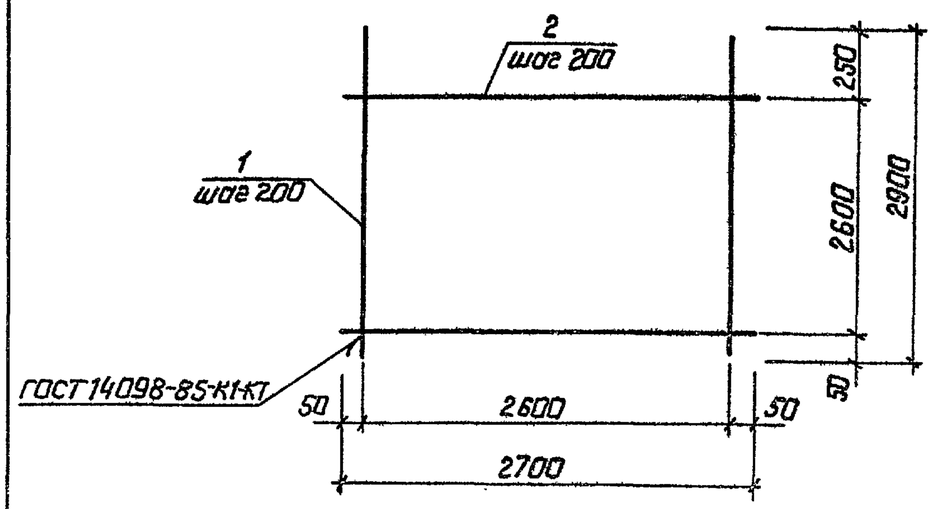

Формат	Зона	Поз.	Обозначение	Наименование	Кол.	Примечание
			820-9-013с.89-КЖИ.62.00	С60		
				ф10 АI ГОСТ 5781-82		
Б4		1		ℓ=2900	14	1,8кг
Б4		2		ℓ=2700	14	1,7кг

10183/2

Разраб.	Суворов		16.11.88	ТПР 820-9-013с.89-КЖИ.62.00
Пров.	Рыбицкая		17.11.88	
Рук.гр.	Нечепоренко		07.12.88	
ГИП	Хмелюк		08.12.88	Сетка арматурная С (С60)
Нач.отд.	Лисняневский		09.12.88	
Н.контр.	Курбацкая		12.12.88	

Стадия	Масса	Масштаб
Р	49,0кг	б/м
Лист	Листов 1	

Укргипроводхоз г.Киев

Инв.№подл. | Подпись и дата | Взам.инв.№

Копировал: Тип. 25752-02. 35 формат А4

Типовые проектные решения 820-9-013с.89 Альбом 2

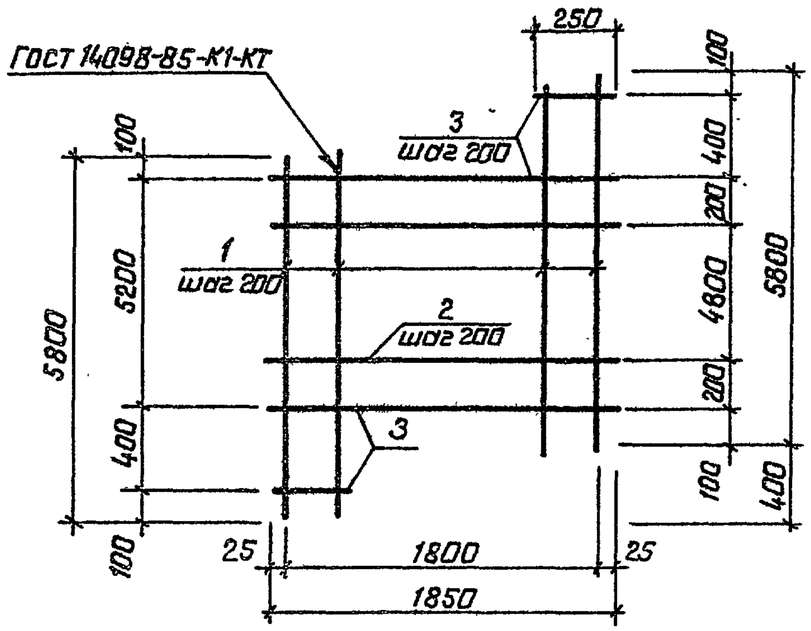

Формат	Зона	Поз.	Обозначение	Наименование	Кол.	Примечание
			820-9-013с.89-КЖИ.63.00	С61		
				ф 10 АI ГОСТ 5781-82		
Б4		1		ℓ=5800	10	3,6кг
Б4		2		ℓ=1850	25	1,1кг
Б4		3		ℓср.=1050	6	0,7кг

Взам.инв.№ | Подпись и дата | Инв.№ подл.

Разраб.	Суворов		16.11.88
Пров.	Рыбицкая		7.11.88
Рук.гр.	Нечепоренко		7.12.88
ГИП	Хмелюк		8.12.88
Нач.отд.	Лисячевский		9.12.88
Н.контр.	Курбацкая		12.12.88

ТПР 820-9-013с.89-КЖИ.63.00

Сетка арматурная С (С61)

Стадия	Масса	Масштаб
Р	67,7кг	1/м
Лист	Листов 1	

УКРГИПРОВОДХОЗ г. Киев

Формат А4

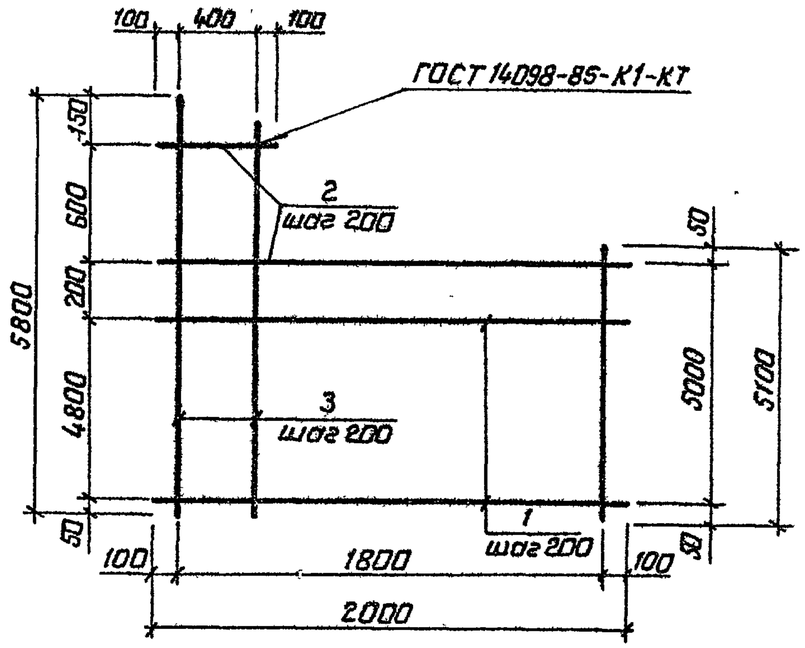

Формат	Зона	Поз.	Обозначение	Наименование	Кол.	Примечание
			820-9-013с.89-КЖИ.64.00	С62		
				ф 10 АI ГОСТ 5781-82		
Б4		1		ℓ=2000	25	1,2кг
Б4		2		ℓср=1300	4	0,8кг
Б4		3		ℓср=5450	10	3,4кг

10183/2

Взам.инв.№ | Подпись и дата | Инв.№ подл.

Разраб.	Суворов		17.11.88
Пров.	Рыбицкая		17.11.88
Рук.гр.	Нечепоренко		7.12.88
ГИП	Хмелюк		8.12.88
Нач.отд.	Лисячевский		9.12.88
Н.контр.	Курбацкая		12.12.88

ТПР 820-9-013с.89-КЖИ.64.00

Сетка арматурная С (С62)

Стадия	Масса	Масштаб
Р	67,2кг	1/м
Лист	Листов 1	

УКРГИПРОВОДХОЗ г. Киев

Типовые проектные решения 820-9-013с.89 Альбом 2

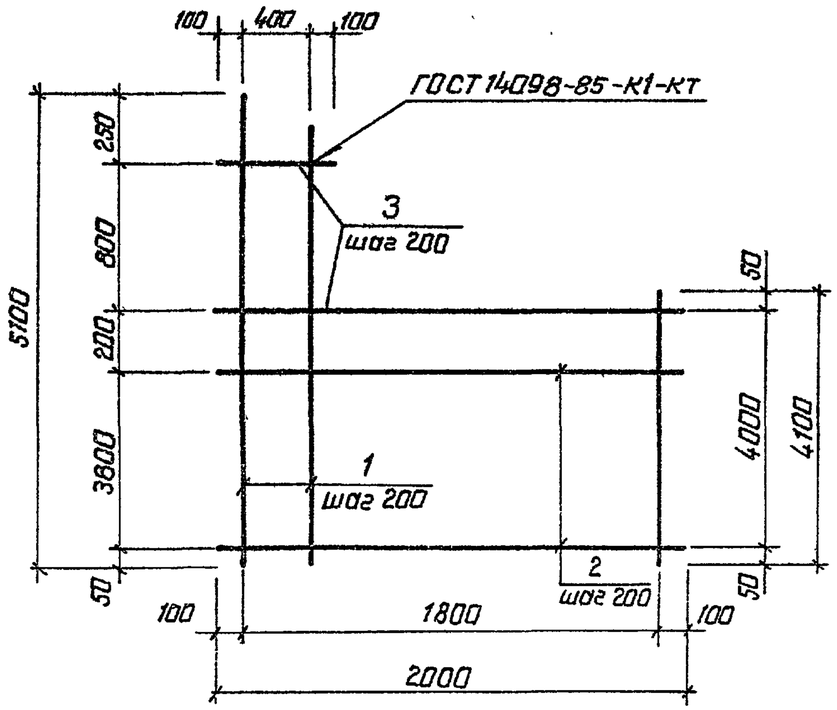

Формат	Зона	Поз.	Обозначение	Наименование	Кол.	Примечание
			820-9-013с.89-КЖИ.65.00	С 63		
				ф10 А I ГОСТ 5781-82		
Б4		1		ℓ ср.=4600	10	2,8 кг
Б4		2		ℓ = 2000	20	1,2 кг
Б4		3		ℓ ср.=1300	5	0,8 кг

Взам. инв. №

Подпись и дата

Инв. № подл.

Разраб.	Суворов		17.11.88
Провер.	Рыбицкая		18.11.88
Рук. гр.	Нечепоренко		6.12.88
ГИП	Хмелюк		8.12.88
Нач. отд.	Лисняченский		9.12.88
Н. контр.	Курбацкая		12.12.88

ТПР 820-9-013с.89-КЖИ.65.00

Сетка арматурная С (С63)

Стадия	Масса	Масштаб
Р	56,0 кг	1/м
Лист	Листов 1	

Укргипроводхоз г. Киев

Формат А4

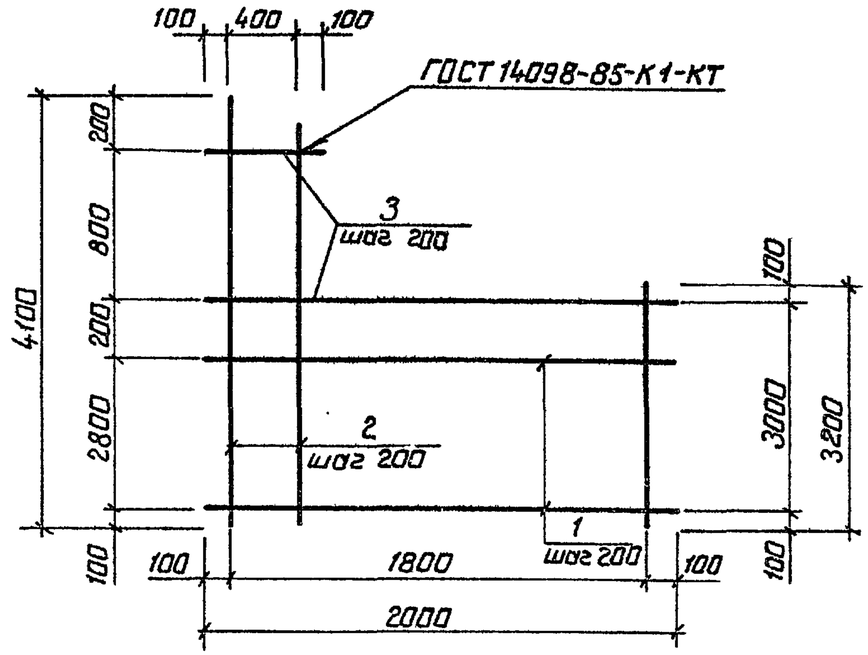

Формат	Зона	Поз.	Обозначение	Наименование	Кол.	Примечание
			820-9-013с.89-КЖИ.66.00	С 64		
				ф10 А I ГОСТ 5781-82		
Б4		1		ℓ = 2000	15	1,2 кг
Б4		2		ℓ ср.=3650	10	2,3 кг
Б4		3		ℓ ср.= 1300	5	0,8 кг

Взам. инв. №

Подпись и дата

Инв. № подл.

10183/2

Разраб.	Суворов		17.11.88
Пров.	Рыбицкая		18.11.88
Рук. гр.	Нечепоренко		6.12.88
ГИП	Хмелюк		8.12.88
Нач. отд.	Лисняченский		9.12.88
Н. контр.	Курбацкая		12.12.88

ТПР 820-9-013с.89-КЖИ.66.00

Сетка арматурная С (С64)

Стадия	Масса	Масштаб
Р	45,0 кг	1/м
Лист	Листов 1	

Укргипроводхоз г. Киев

Копировал: Баранова 25752-02 Формат А4

Типовые проектные решения 820-9-013с.89 Альбом 2

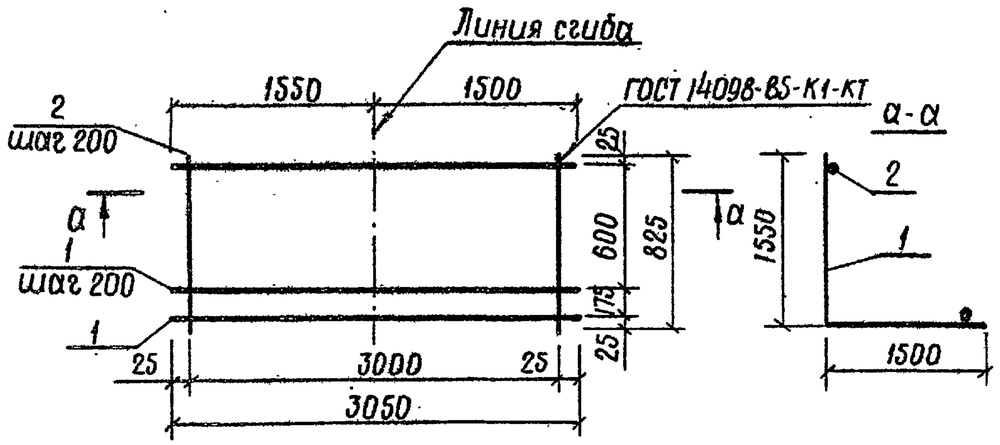

Формат	Зона	Поз.	Обозначение	Наименование	Кол.	Примечание
1			820-9-013с.89-КЖИ.67.00	С 65		
Б4		1		ф 12 АI ГОСТ 5781-82; ℓ=3050	5	2,7 кг
Б4		2		ф 8 АI ГОСТ 5781-82; ℓ=825	16	0,3 кг

Разраб.	Капустенко		24.10.88
Провер.	Рыбицкая		11.10.88
Рук. гр.	Нечепоренко		6.12.88
ГИП	Хмелюк		6.12.88
Нач. отд.	Лиснячевский		6.12.88
Н. контр.	Кирбацкая		12.12.88

ТПР 820-9-013с.89-КЖИ.67.00

Сетка арматурная С (С65)

Стадия	Масса	Масштаб
Р	18,3 кг	б/м
Лист	Листов 1	

Укргипроводхоз г. Киев

Формат А4

Инв. № подл. | Подпись и дата | Взам. инв. №

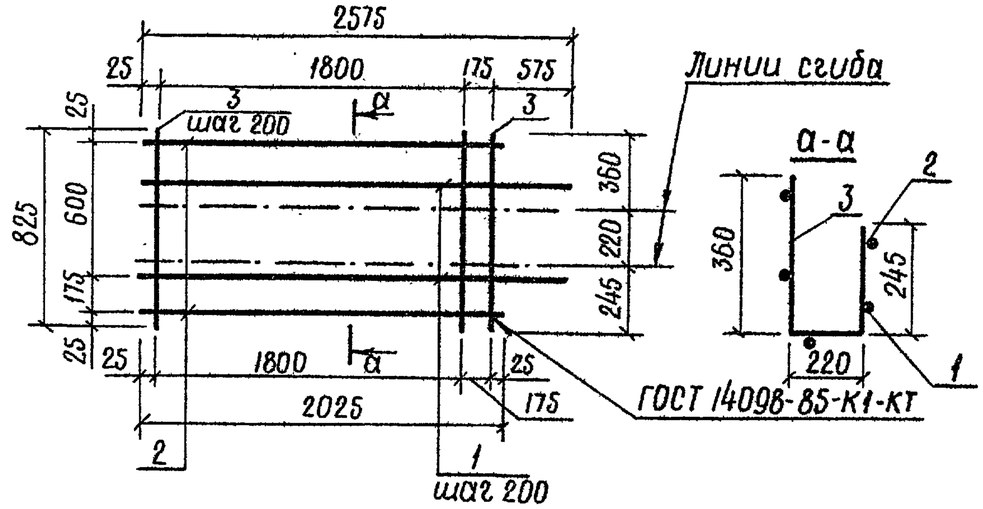

Формат	Зона	Поз.	Обозначение	Наименование	Кол.	Примечание
			820-9-013с.89-КЖИ.68.00	С 66 Т/Н		
Б4		1		ф12 АI ГОСТ 5781-82; ℓ=2575	3	2,3 кг
Б4		2		ф12 АI ГОСТ 5781-82; ℓ=2025	2	1,8 кг
Б4		3		ф8 АI ГОСТ 5781-82; ℓ=825	11	0,3 кг

10183/2

Разраб.	Капустенко		25.10.88
Провер.	Рыбицкая		11.10.88
Рук. гр.	Нечепоренко		6.12.88
ГИП	Хмелюк		6.12.88
Нач. отд.	Лиснячевский		6.12.88
Н. контр.	Кирбацкая		12.12.88

ТПР 820-9-013с.89-КЖИ.68.00

Сетка арматурная С (С66 Т/Н)

Стадия	Масса	Масштаб
Р	13,8 кг	б/м
Лист	Листов 1	

Укргипроводхоз г. Киев

Инв. № подл. | Подпись и дата | Взам. инв. №

Типовые проектные решения 820-9-013с.89 Альбом 2

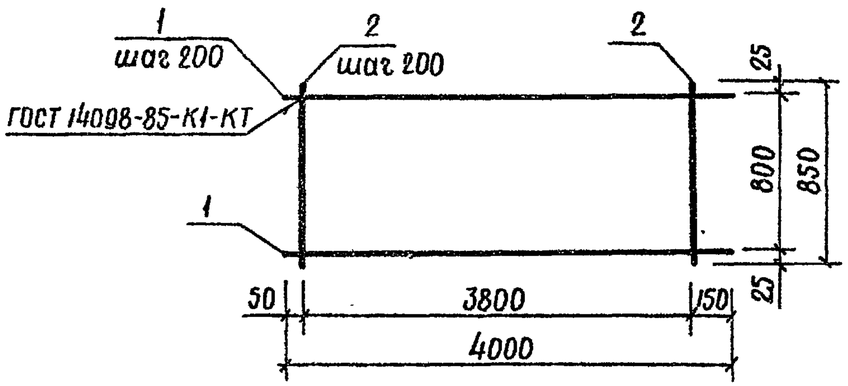

Формат	Зона	Поз.	Обозначение	Наименование	Кол.	Примечание
			820-9-013с.89-КЖИ.69.00	С67		
Б4		1		⌀8 АI ГОСТ 5781-82; ℓ=4000	5	1,6 кг
Б4		2		⌀8 АI ГОСТ 5781-82; ℓ=850	20	0,3 кг

Разраб.	Капустенко		25.10.88
Провер.	Рыбицкая		28.10.88
Рук. гр.	Нечепоренко		6.12.88
ГИП	Хмелюк		6.12.88
Нач. отд.	Лиснячевский		6.12.88
Н. контр.	Курбацкая		12.12.88

ТПР 820-9-013с.89-КЖИ.69.00

Сетка арматурная С (С67)

Стадия	Масса	Масштаб
Р	14 кг	б/м
Лист	Листов 1	

Укргипроводхоз г. Киев

Инв. № подл. | Подпись и дата | Взам. инв. №

Формат А4

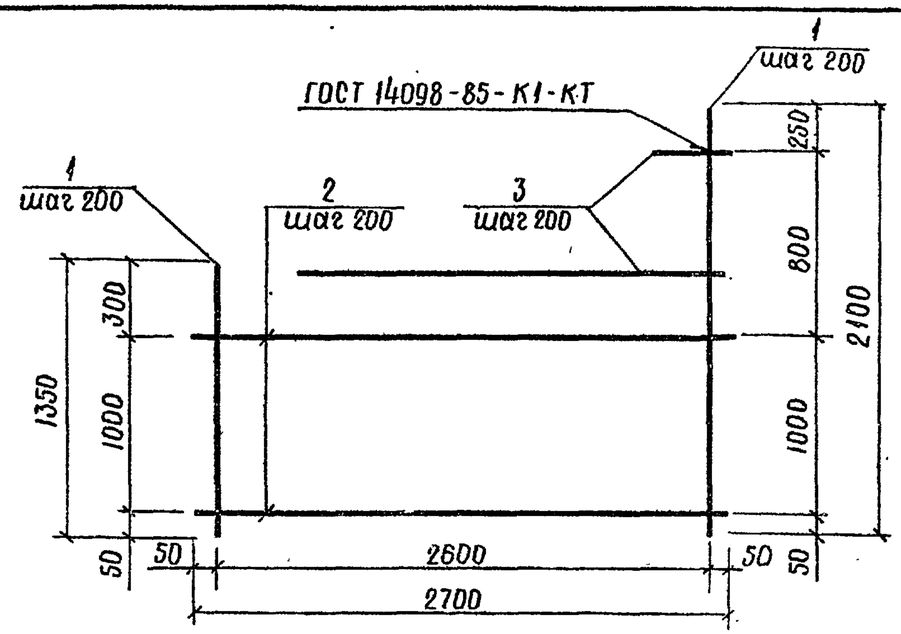

Формат	Зона	Поз.	Обозначение	Наименование	Кол.	Примечание
			820-9-013с.89-КЖИ.70.00	С68		
				⌀10 АI ГОСТ 5781-82		
Б4		1		ℓср.=1725	14	1,1 кг
Б4		2		ℓ =2700	6	1,7 кг
Б4		3		ℓ =300...1950	4	0,7 кг

10183/2

Разраб.	Суборов		02.12.88
Пров.	Капустенко		01.12.88
Рук. гр.	Нечепоренко		6.12.88
ГИП	Хмелюк		6.12.88
Нач. отд.	Лиснячевский		6.12.88
Н. контр.	Курбацкая		12.12.88

ТПР 820-9-013с.89-КЖИ.70.00

Сетка арматурная С (С68)

Стадия	Масса	Масштаб
Р	28,4 кг	б/м
Лист	Листов 1	

Укргипроводхоз г. Киев

Инв. № подл. | Подпись и дата | Взам. инв. №

Копировал

Типовые проектные решения 820-9-013с.89 Альбом 2

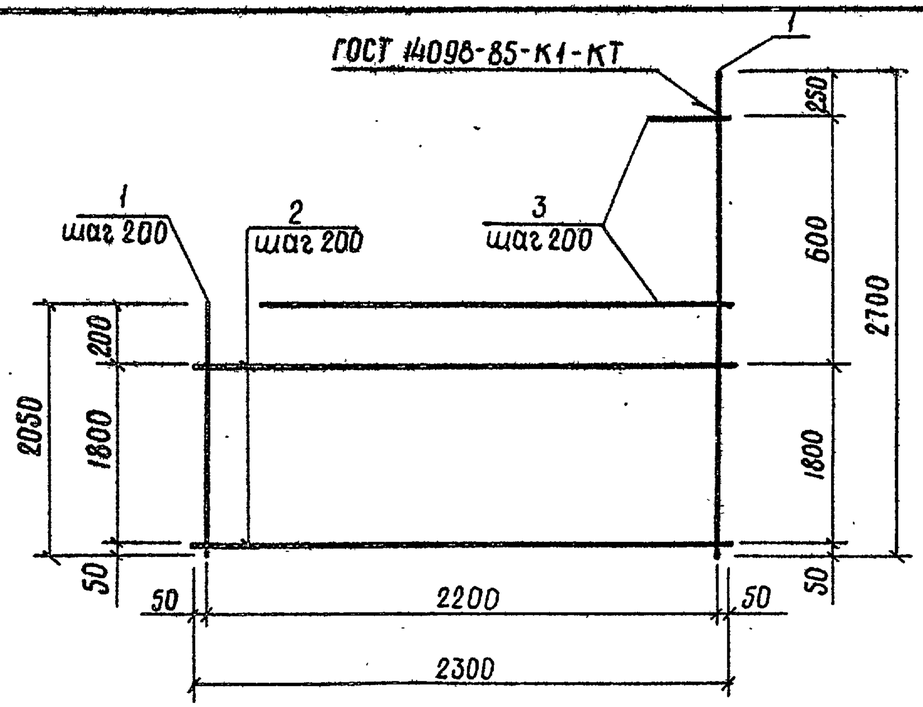

Формат	Зона	Поз.	Обозначение	Наименование	Кол.	Примечание
			820-9-013с.89-КЖИ.71.00	С69		
				ф10 АI ГОСТ 5781-82		
Б4		1		ℓср.=2375	12	1,5кг
Б4		2		ℓ =2300	10	1,4кг
Б4		3		ℓ =300...1300	3	0,5кг

Инв.№ подл. | Подпись и дата | Взам.инв.№

Разраб.	Суворов		02.12.88
Провер.	Капустенко		05.12.88
Рук.гр.	Нечепоренко		06.12.88
ГИП	Хмелюк		06.12.88
Нач.отд.	Лиснячевский		06.12.88
Н.контр.	Курбацкая		12.12.88

ТПР 820-9-013с.89-КЖИ.71.00

Сетка арматурная С (С69)

Стадия	Масса	Масшт.
Р	33,5кг	1/м

Лист | Листов 1

Укргипроводхоз г. Киев

Формат А4

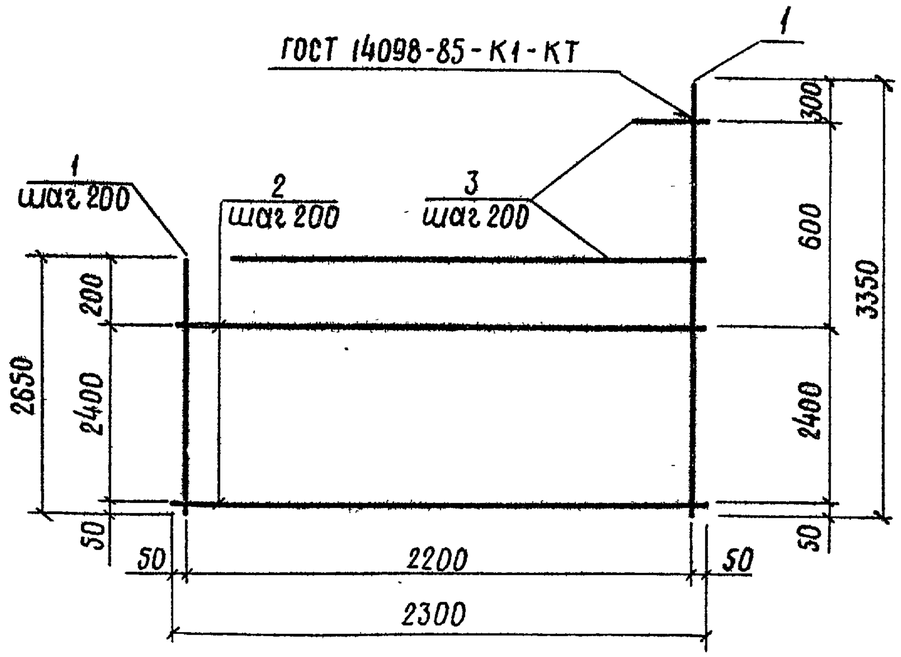

Формат	Зона	Поз.	Обозначение	Наименование	Кол.	Примечание
			820-9-013с.89-КЖИ.72.00	С70		
				ф10 АI ГОСТ 5781-82		
Б4		1		ℓср.=3000	12	1,9кг
Б4		2		ℓ =2300	13	1,4кг
Б4		3		ℓ =300...1350	3	0,5кг

10183/2

Инв.№ подл. | Подпись и дата | Взам.инв.№

Разраб.	Суворов		02.12.88
Пров.	Капустенко		05.12.88
Рук.гр.	Нечепоренко		06.12.88
ГИП	Хмелюк		06.12.88
Нач.отд.	Лиснячевский		06.12.88
Н.контр.	Курбацкая		12.12.88

ТПР 820-9-013с.89-КЖИ.72.00

Сетка арматурная С (С70)

Стадия	Масса	Масштаб
Р	42,5кг	1/м

Лист | Листов 1

Укргипроводхоз г. Киев

Типовые проектные решения 820-9-013с.89 Альбом 2

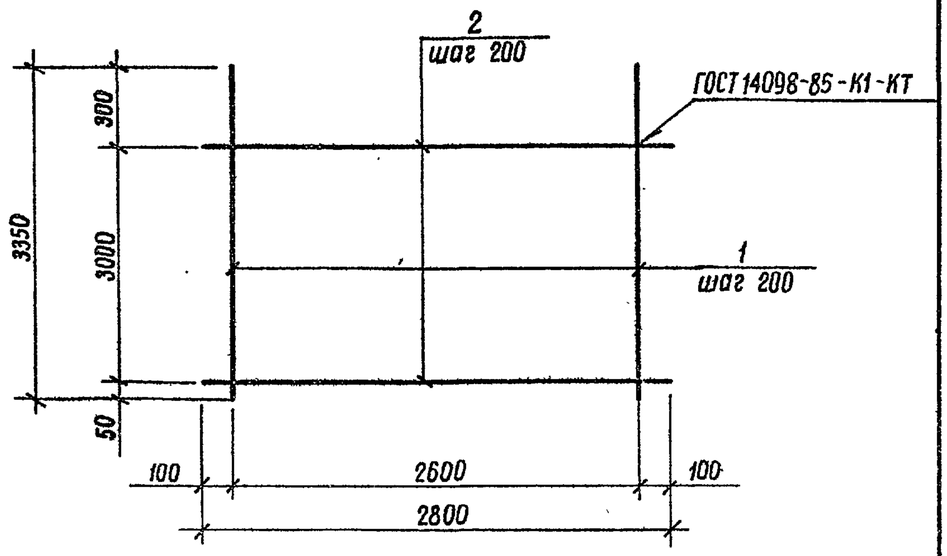

Формат	Зона	Поз.	Обозначение	Наименование	Кол.	Примечание
			820-9-013с.89-КЖИ.73.00	С 71		
				ф10 АI ГОСТ 5781-82		
Бч		1		ℓ=3350	14	2,1 кг
Бч		2		ℓ=2800	16	1,7 кг

Разраб.	Суворов		02.12.88
Провер.	Капустенко		05.12.88
Рук.гр.	Нечепоренко		06.12.88
ГИП	Хмелюк		06.12.88
Нач.отд.	Лиснячевский		09.12.88
Н.контр.	Курбацкая		12.12.88

ТПР 820-9-013с.89-КЖИ.73.00

Сетка арматурная С (С71)

Стадия	Масса	Масштаб
Р	56,6 кг	б/м

Лист | Листов 1

Укргипроводхоз г.Киев

Копировал | Формат А4

Инв.№ подл. | Подпись и дата | Взам. инв.№

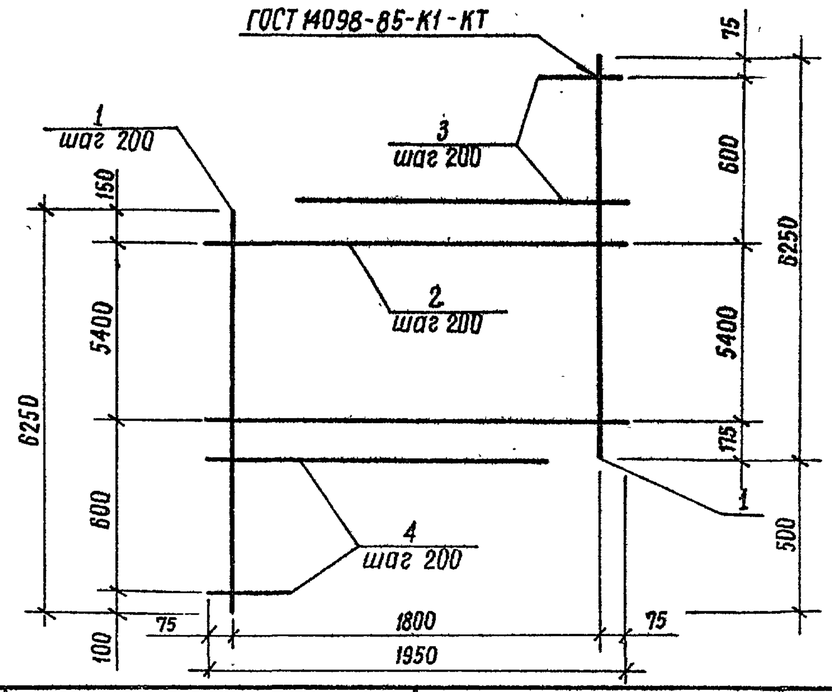

Формат	Зона	Поз.	Обозначение	Наименование	Кол.	Примечание
			820-9-013с.89-КЖИ.74.00	С 72		
				ф10 АI ГОСТ 5781-82		
Бч		1		ℓ=6250	10	3,9 кг
Бч		2		ℓ=1950	28	1,2 кг
Бч		3		ℓср=925	3	0,6 кг
Бч		4		ℓср=1075	3	0,7 кг

10183/2

Разраб.	Суворов		02.12.88
Провер.	Капустенко		05.12.88
Рук.гр.	Нечепоренко		06.12.88
ГИП	Хмелюк		09.12.88
Нач.отд.	Лиснячевский		06.12.88
Н.контр.	Курбацкая		12.12.88

ТПР 820-9-013с.89-КЖИ.74.00

Сетка арматурная С (С72)

Стадия	Масса	Масштаб
Р	76,5 кг	б/м

Лист | Листов 1

Укргипроводхоз г.Киев

Копировал | 25752-02.41 Формат А4

Инв.№ подл. | Подпись и дата | Взам. инв.№

Типовые проектные решения 820-9-013с.89 Альбом 2

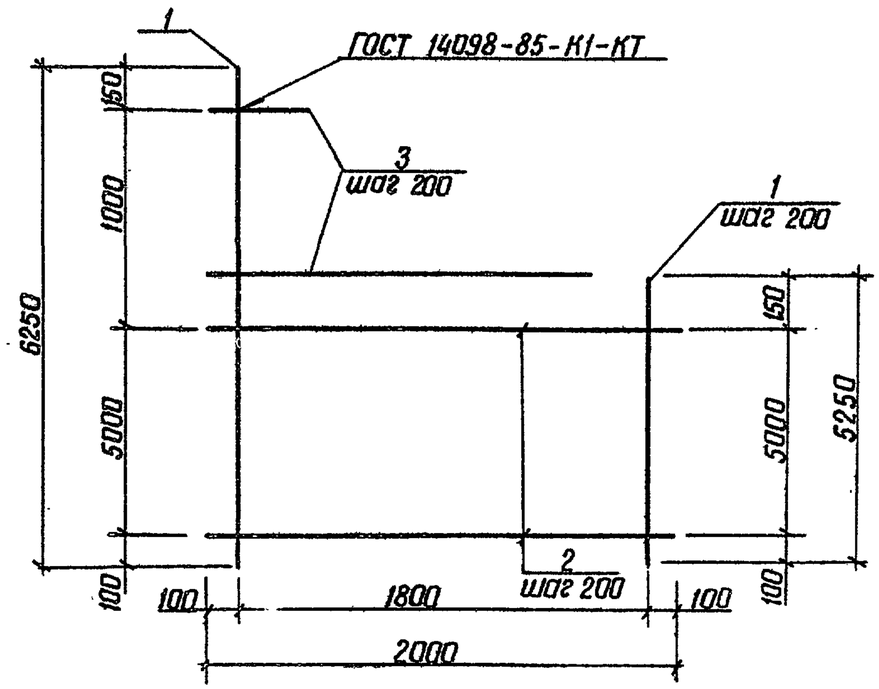

Формат	Зона	Поз.	Обозначение	Наименование	Кол.	Примечание
			820-9-013с.89-КЖИ.75.00	С73		
				ф10 AI ГОСТ 5781-82		
Б4		1		ℓср=5750	10	3,6 кг
Б4		2		ℓ = 2000	26	1,2 кг
Б4		3		ℓ = 350... 1850	5	0,7 кг

Разраб.	Суворов		05.12.88
Пров.	Капустенко		05.12.88
Рук.гр.	Нечепоренко		06.12.88
ГИП	Хмелюк		06.12.88
Нач.отд	Писнячевский		06.12.88
Н.контр.	Курбацкая		12.12.88

ТПР 820-9-013с.89-КЖИ.75.00

Сетка арматурная С (С73)

Стадия	Масса	Масштаб
Р	70,7кг	1/м
Лист	Листов 1	

УКРГИПРОВОДХОЗ г. Киев

Формат А4

Инв.№ подл. | Подпись и дата | Взам. инв.№

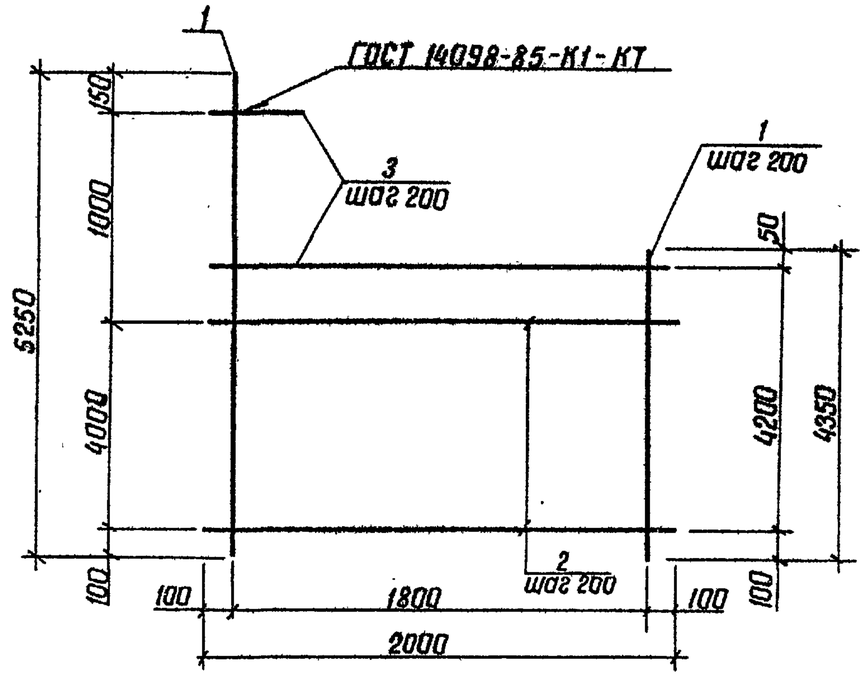

Формат	Зона	Поз.	Обозначение	Наименование	Кол.	Примечание
			820-9-013с.89-КЖИ.76.00	С74		
				ф10 AI ГОСТ 5781-82		
Б4		1		ℓср=4800	10	3,0 кг
Б4		2		ℓ = 2000	21	1,2 кг
Б4		3		ℓ = 450...1950	5	0,7 кг

10183/2

Разраб.	Суворов		05.12.88
Пров.	Капустенко		05.12.88
Рук.гр.	Нечепоренко		06.12.88
ГИП	Хмелюк		06.12.88
Нач.отд	Писнячевский		06.12.88
Н.контр.	Курбацкая		12.12.88

ТПР 820-9-013с.89-КЖИ.76.00

Сетка арматурная С (С74)

Стадия	Масса	Масштаб
Р	58,7кг	1/м
Лист	Листов 1	

УКРГИПРОВОДХОЗ г. Киев

Инв.№ подл. | Подпись и дата | Взам. инв.№

Копировал Литенко 25.12.02 Формат А4

Типовые проектные решения 820-9-013с.89 Альбом 2

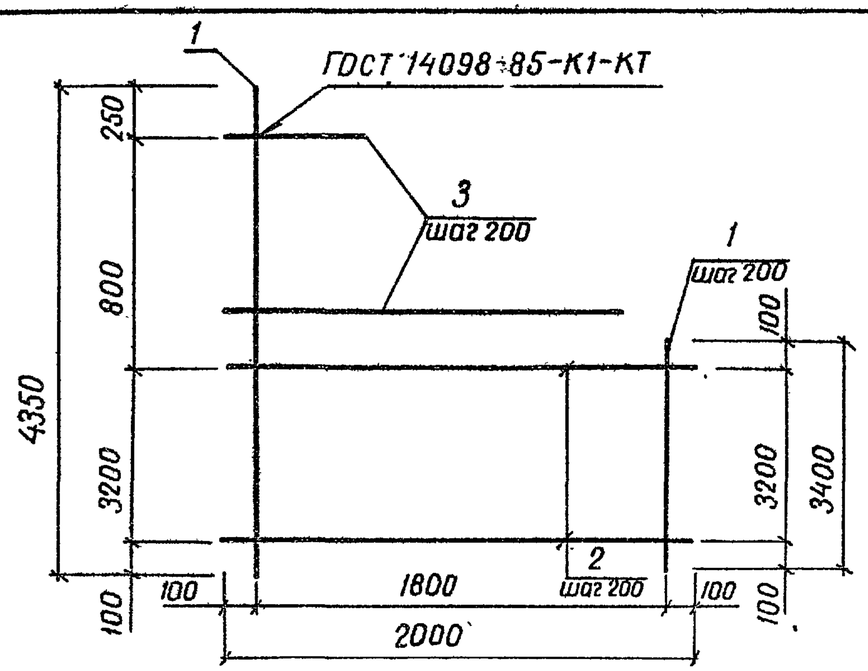

Формат	Зона	Поз.	Обозначение	Наименование	Кол.	Примечание
			820-9-013с.89-КЖИ.77.00	С75		
				ф10 А I ГОСТ 5781-82		
Б4		1		$\ell_{ср.}$ = 3875	10	2,4 кг
Б4		2		ℓ = 2000	17	1,2 кг
Б4		3		ℓ = 550...1700	4	0,7 кг

10183/2

Разраб.	Суворов		05.12.88
Пров.	Капустенко		05.12.88
Рук.гр.	Нечепоренко		06.12.88
ГИП	Хмелюк		06.12.88
Нач.отд.	Лиснячевский		06.12.88
Н.контр.	Курбацкая		12.12.88

ТПР 820-9-013с.89-КЖИ.77.00

Сетка арматурная С (С75)

Стадия	Масса	Масштаб
Р	47,2 кг	б/м

Лист | Листов 1

УКРГИПРОВОДХОЗ г. Киев

Формат А4

Инв. № подл. | Подпись и дата | Взам. инв. №

Разраб.			
Пров.			
Рук.гр.			
ГИП			
Нач.отд.			
Н.контр.			

Стадия	Масса	Масштаб

Лист | Листов

УКРГИПРОВОДХОЗ г. Киев

Инв. N подл. | Подпись и дата | Взам. инв. №