МИНИСТЕРСТВО СЕЛЬСКОГО ХОЗЯЙСТВА СССР
ГЛАВСЕЛЬСТРОЙПРОЕКТ

ТИПОВЫЕ КОНСТРУКЦИИ И ДЕТАЛИ ЗДАНИЙ И СООРУЖЕНИЙ

СЕРИЯ 2.800-2

УНИФИЦИРОВАННЫЕ УЗЛЫ И ДЕТАЛИ СЕЛЬСКОХОЗЯЙСТВЕННЫХ ЗДАНИЙ И СООРУЖЕНИЙ

Выпуск 3

Узлы и детали зданий с несущими каменными стенами и смешанным перекрытием /животноводческих и птицеводческих комплексов/

ИНВ. 2967
1 руб 41 коп.

МОСКВА

МИНИСТЕРСТВО СЕЛЬСКОГО ХОЗЯЙСТВА СССР
ГЛАВСЕЛЬСТРОЙПРОЕКТ

ТИПОВЫЕ КОНСТРУКЦИИ И ДЕТАЛИ ЗДАНИЙ И СООРУЖЕНИЙ

СЕРИЯ 2.800-2

УНИФИЦИРОВАННЫЕ УЗЛЫ И ДЕТАЛИ СЕЛЬСКОХОЗЯЙСТВЕННЫХ ЗДАНИЙ И СООРУЖЕНИЙ

Выпуск 3

Узлы и детали зданий с несущими каменными стенами и смешанным перекрытием /животноводческих и птицеводческих комплексов/

РАЗРАБОТАН
ИНСТИТУТОМ ГИПРОНИСЕЛЬХОЗ

УТВЕРЖДЕН
И ВВЕДЕН В ДЕЙСТВИЕ
ПРИКАЗОМ ГЛАВСЕЛЬСТРОЙПРОЕКТА МСХ СССР
ОТ 15 ФЕВРАЛЯ 1969г №15

МОСКОВСКИЙ ФИЛИАЛ ЦИТП
МОСКВА 1969г

Содержание

№ п.п.	Наименование	№ листа	№ стр.
1	Пояснительная записка	—	3-4
2	Маркировочные схемы	АС – 1	5
3	Маркировочные схемы	АС – 2	6
4	Маркировочные схемы	АС – 3	7
5	Узлы 1, 2, 3, 4, 5, 6. Деталь крепления МД2-1 к колонне КС3 и МД2-3, МД2-6, МД2-7 к прогону П-598	АС – 4	8
6	Узлы 7, 8, 12, 13	АС – 5	9
7	Узлы 9, 10, 1. Температурный шов в кирпичной стене	АС – 6	10
8	Узлы 14, 15, 16	АС – 7	11
9	Узлы 17, 18	АС – 8	12
10	Узел 20. Таблица для подбора бетонных столбиков БС	АС – 9	13
11	Узлы 24, 26, 27	АС – 10	14
12	Узлы 21, 25	АС – 11	15
13	Узлы 22, 23	АС – 12	16
14	Узлы 28, 29, 30	АС – 13	17
15	Узлы 31, 32, 33	АС – 14	18
16	Узлы 34, 35, 36	АС – 15	19
17	Узлы 37, 38, 39, 40	АС – 16	20
18	Узел 41	АС – 17	21
19	Узел 42	АС – 18	22
20	Узлы 43, 47	АС – 19	23
21	Узлы 44, 48	АС – 20	24
22	Узлы 45, 46	АС – 21	25
23	Узлы 49, 50, 55, 56	АС – 22	26
24	Узлы 51, 52, 53, 54	АС – 23	27
25	Прогоны неразрезные дощатые П-1, П-2, П-3 и П-1к, П-2к, П-3к	АС – 24	28
26	Стыки крайних и средних прогонов	АС – 25	29
27	Прогоны неразрезные дощатые П-4, П-5 и П-6	АС – 26	30
28	Прогоны неразрезные дощатые П-7, П-8 и П-9	АС – 27	31
29	Прогоны неразрезные дощатые. Спецификация деревянных и стальных элементов на одну марку.	АС – 28	32
30	Монтажные детали	АС – 29	33
31	Монтажные детали. Спецификация стали	АС – 30	34
32	Спецификация марок монтажных деталей на узел	АС – 31	35
33	Бетонные столбики	АС – 32	36
34	Бетонные столбики. Спецификация стали	АС – 33	37
35	Опорные подушки ОП-25 и ОП-38	АС – 34	38
36	Металлические лестницы для входа на чердак Схемы	АС – 35	39
37	Металлические лестницы для входа на чердак Деталь перил и узлы	АС – 36	40
38	Блоки слуховые марки БСВ9-12; БСВЖ 9-12. Общий вид. Коробка. Переплеты. Сечения	АС – 37	41
39	Слуховое окно	АС – 38	42
40	Слуховой блок марки БСГЖ 6-12 и фрамуги марки Ф6-6, Ф6-9, Ф6-12. Общий вид. Коробка. Переплеты. Сечения	АС – 39	43
41	Установка слухового блока и фрамуг в проемы стен	АС – 40	44
42	Люк чердачный	АС – 41	45

инв. 2967

Пояснительная записка

Альбом содержит монтажные чертежи архитектурно-строительных узлов и деталей зданий с несущими каменными стенами, неполным каркасом из сборного железобетона, чердачным перекрытием и деревянному настилу и дощатым неразрезным прогонам и деревянным чердаком.

Монтажные схемы приняты в соответствии с „Унифицированными рабочими схемами для зданий крупного рогатого скота, птиц и свиней" одобренными отделом типового проектирования Госстроя СССР.

Чердаки могут быть используемыми для хранения грубых кормов и подстилки и неиспользуемыми. Тип чердака определяется при проектировании в зависимости от районов строительства, несущей способности элементов перекрытия, экономической целесообразности и др. При опирании подстропильных конструкций на балки перекрытия в проекте, в отдельных случаях максимальная несущая способность типовых балок не позволяет устраивать используемые чердаки. Во избежание перегрузки перекрытия допускаемый уровень загрузки чердака должен быть обозначен несмываемой краской на стенах и деревянных конструкциях чердачного помещения и оповещательными табличками.

Сборные железобетонные элементы каркаса и перекрытия приняты по номенклатуре альбома ИИ-10Ж-1.

Деревянные конструкции чердачного перекрытия изготовляются из досок. Деревянные конструкции чердачных крыш решены в двух вариантах индустриального изготовления — из пиломатериалов и построечного изготовления — из круглого леса. Конструкции из пиломатериалов приведены в альбоме серии 2.800-2 выпуск 4 „Деревянные конструкции крыш". Сечения конструкций из круглого леса принимаются по рабочим чертежам проектов.

На маркировочных схемах марки железобетонных и деревянных элементов приведены без индексов, характеризующих несущую способность, расположение закладных деталей, высоту элемента и т.п. Полная маркировка указывается в рабочих чертежах проектов.

Детали устройства фундаментов, отмостки и гидроизоляции, зависящие от конкретных условий, приводятся в рабочих чертежах проектов.

Узлы сопряжений железобетонного каркаса выполняются на сварке. Опирание балок с расположением опорных плоскостей в разных уровнях на колонну осуществляется при помощи металлических столиков. Опирание балок на кирпичные стены осуществляется через железобетонные опорные подушки, конструкция которых приведена на листе АС-34.

В тех случаях, когда колонны (ЯСЗ) вместо закладной детали, для опирания балок имеют штырь, возникает необходимость установки промежуточной металлической прокладки (МД2-1). Детали крепления прокладки к колонне показана на листе АС-4.

Для крепления бетонных столбиков БС и деревянных дощатых прогонов к железобетонным прогонам П-308 на закладные детали (штыри) последних одеваются металлические детали МД2-5, МД2-6, МД2-7, закладываемые на цементном растворе состава 1:2÷1:3 толщиной 5-10 мм (см. лист АС-4).

Монтаж сборных железобетонных конструкций осуществляется в соответствии с рабочими чертежами проектов с соблюдением требований главы СНиП III-6 3-62 „Бетонные и железобетонные конструкции сборные. Правила производства и приемки монтажных работ".

Особое внимание следует обратить на качество сварки, так как монтажные сварные соединения обеспечивают общую устойчивость каркаса и соответствие работы его элементов принятой расчетной схеме.

Несущие конструкции перекрытия состоят из неразрезных дощатых прогонов и дощатого настила. Деревянные прогоны сплачиваются на гвоздях и крепятся с помощью металлических уголков к закладным деталям железобетонных балок или бетонных столбиков, поддерживающих подстропильные конструкции. К стенам прогоны крепятся с помощью анкеров. Элементы прогонов показаны на листах АС-24÷28. Для зданий с неиспользуемыми чердаками шаг прогонов принимается 1,5 м. В зданиях с используемым чердаком в зависимости от конкретной нагрузки шаг прогонов определяется по расчету. В этом случае к железобетонным балкам крепятся только прогоны, попадающие на закладные детали. Положение остальных прогонов фиксируется благодаря расшивке настилом. Шаг прогонов для используемых чердаков, толщина настила и другие указания о конструкции перекрытия (вид и толщина утеплителя, пароизоляции и стяжки) приводятся в рабочих чертежах проектов.

Стойки подстропильных конструкций устанавливаются на сборные бетонные столбики из бетона марки 200 (см. листы АС-32, 33), которые крепятся на сварке к закладным деталям железобетонных балок. Столбики должны возвышаться над верхом перекрытия во избежание загнивания концов деревянных стоек. Марка столбиков принимается в зависимости от ширины здания, места их расположения (крайние или средние) и назначения чердаков (используемые или неиспользуемые). Таблица для подбора марок бетонных

Гипроинсельхоз г. Москва	Гл. инж. ин-та	Крылов М.С.	Рук. группы	Полянин Д.И.	Инженер
	Гл. констр. ин-та	Андреев Б.А.			
	Нач. отдела	Березович И.Н.			
	Гл. констр. отд.	Кадлин М.Я.			
	Гл. специалист	Герцева Э.С.	Копировальщик		Техникум

1968 г.	Унифицированные узлы и детали сельскохозяйственных зданий и сооружений	Узлы и детали зданий с несущими каменными стенами и смешанным перекрытием. Пояснительная записка	Серия 2.800-2	Выпуск 3	Лист 1

Инв. 2967

стоянного дня на листе ПС-9

Узлы соединений и креплений деревянных строительных и подстропильных конструкций выполняются на болтах и гвоздях. При этом, в необходимых случаях (при поставке деревянных элементов из пиломатериалов „Россыпью") перед монтажом производится окрупнительная сборка конструкций на строительной площадке. Окрупнительная сборка должна производиться при помощи шаблонов и кондукторов. При этом отверстия для болтов в узлах соединений рассматриваются через верхнюю деталь деревянного пакета только после окончательной сборки, выверки и закрепления гвоздями.

Монтаж деревянных конструкций осуществляется в соответствии с рабочими чертежами проектов с соблюдением требований главы СН и П III-В. 7-62 „Деревянные конструкции. Правила производства и приемки монтажных работ.

Деревянные элементы перекрытий должны быть антисептированы. Все деревянные элементы перекрытия и чердаки должны быть окрашены огнезащитным составом в соответствии с указаниями главы СН и П III-В. 8-62 „Защита строительных конструкций от гниения и возгорания. Правила производства и приемки работ."

Кровля из асбестоцементных волнистых листов обыкновенного профиля „ВО" устраивается по деревянной обрешетке в соответствии с указаниями „Инструкции по монтажу и эксплуатации кровель из волнистых асбестоцементных листов обыкновенного профиля" (СН 152-64).

Заготовка стальных монтажных деталей должна производиться централизованным способом. Все стальные детали выполняются из стали ВСт 3КП по ГОСТ 380-60* Сварку производить электродами типа 342.

Все открытые стальные детали железобетонного каркаса и перекрытия должны быть защищены от коррозии путем обетонирования или нанесения защитных лакокрасочных покрытий. Стальные детали, соединяющие деревянные конструкции, должны быть окрашены масляной краской на свинцовом сурике за 2 раза. Мероприятия по защите железобетонных конструкций и стальных деталей от коррозии следует выполнять по указаниям рабочих чертежей проектов в соответствии с СН 262-67 „Указания по антикоррозионной защите строительных конструкций" и главы СН и П III-В. 6-62. „Защита строительных конструкций от коррозии. Правила производства и приемки работ."

В альбоме приведены чертежи и детали слуховых окон и фрамуг второго света. Установка и крепление типовых стулярных изделий производится в соответствии с деталями, приведенными в действующих альбомах и стандартах.

Условные обозначения

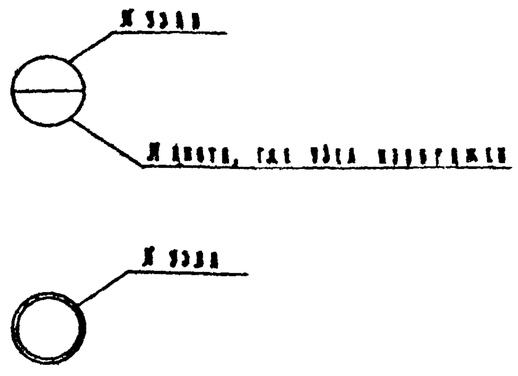

Гл. инж. ин-та	Крылов	Рук. группы	Покухина	Гл. инж. ин-та	Крылов
Гл. констр. ин-та	Андреев	Гл. констр.	Гл. констр.	Гл. констр.	Андреев
Нач. отдела	Бергович	Гл. констр.	Гл. констр.	Гл. констр.	Бергович
Гл. констр. отд.	Кацман	Гл. констр.	Гл. констр.	Гл. констр.	Кацман
Гл. специалист	Терцева	Гл. констр.	Гл. констр.	Гл. специалист	Терцева

Гипромисельхоз г. Москва

1968 г	Унифицированные узлы и детали сельскохозяйственных зданий и сооружений	Узлы и детали зданий с несущими каменными стенами и смешанным перекрытием	Серия 2.800-2	Выпуск 3	Лист 2
		Пояснительная записка			

Инв. 2967

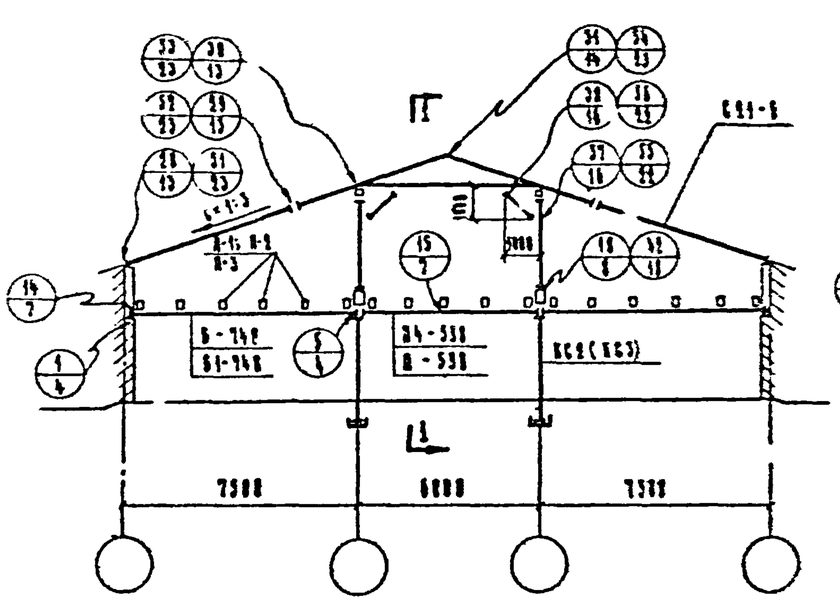

Здания шириной 21 м

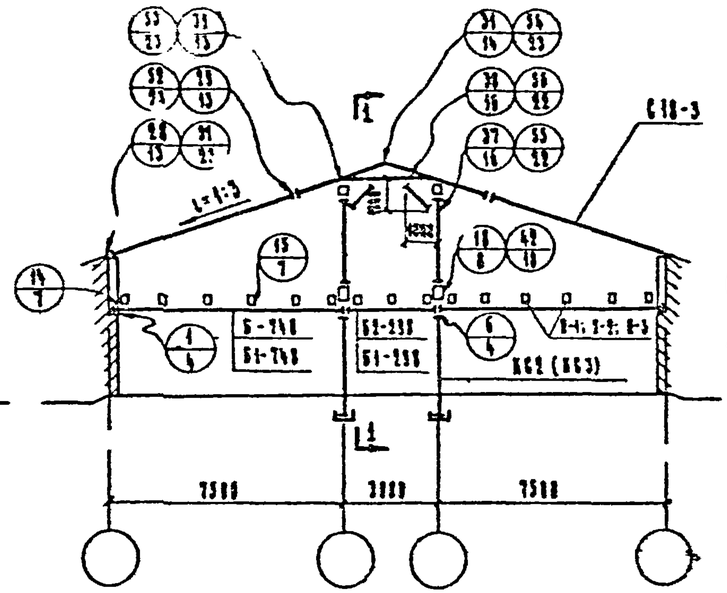

Здания шириной 18 м

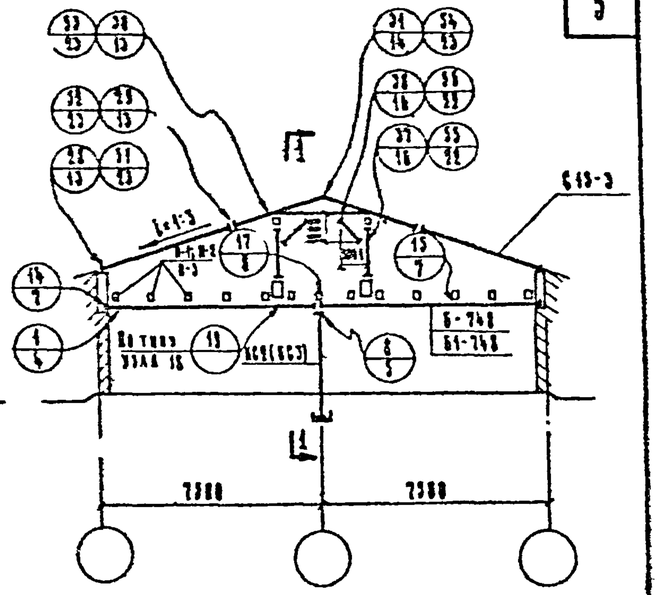

Здания шириной 15 м

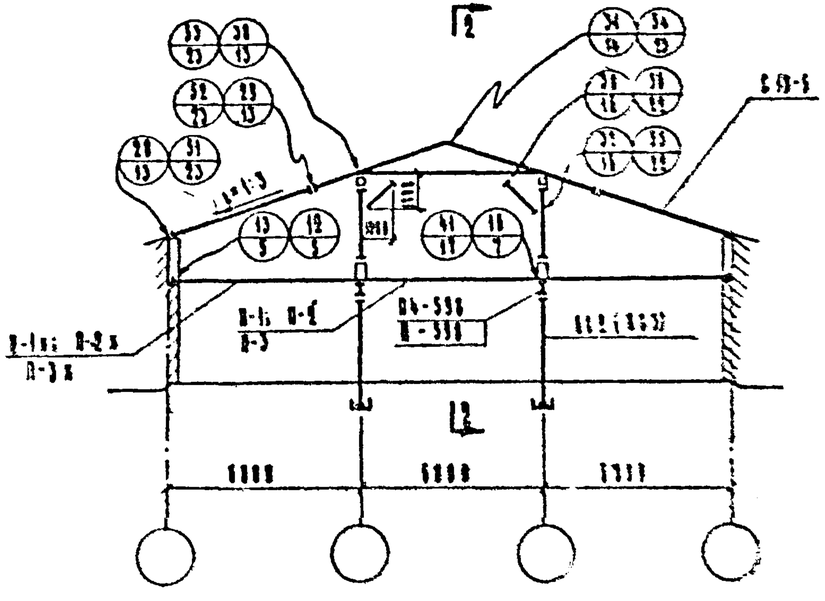

Здания шириной 15 м

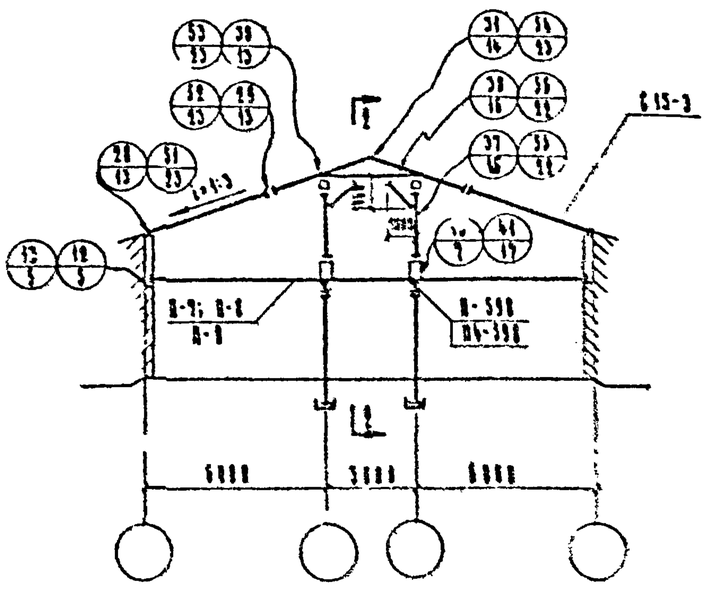

Здания шириной 15 м

Примечания:

1. На маркировочных схемах марки железобетонных и деревянных элементов приведены без индексов, характеризующих несущую способность, положение закладных деталей, высоту элемента и т.п.
2. Маркировка элементов деревянных предстропильных конструкций дана на листе ЛС-2.
3. Маркировка элементов деревянных стропил дана в серии 2.880-2 выпуск 4 „Деревянные конструкции крыш".
4. Разрезы 1-1 и 2-2 даны на листе ЛС-3.
5. Перекрытие дощатые прогоны даны на листах ЛС-24÷28.

1958 г.	Унифицированные узлы и детали сельскохозяйственных зданий и сооружений	Узлы и детали зданий с несущими каменными стенами и смешанным перекрытием Маркировочные схемы	Серия 2.880-2	Выпуск 3	Лист ЛС-1

Гипроинсельхоз г. Москва

Гл. инж. ин-та | Гл. конструктор ин-та | Нач. отдела | Гл. конструктор отд. | Гл. специалист | Крылов Н.С. | Андреев Б.А. | Беркович И.М. | Кацман М.Я. | Герцева З.С. | Ст. инженер | Техник | Проверка | Копировала | Подлинник А.Н. | Ильичева Е.Н. | Ярославцева В.В. | Александрова

Инв 2

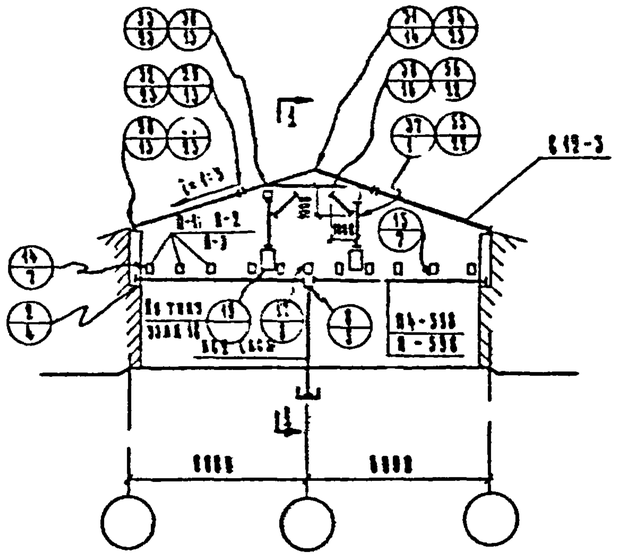

Здания шириной 12 м

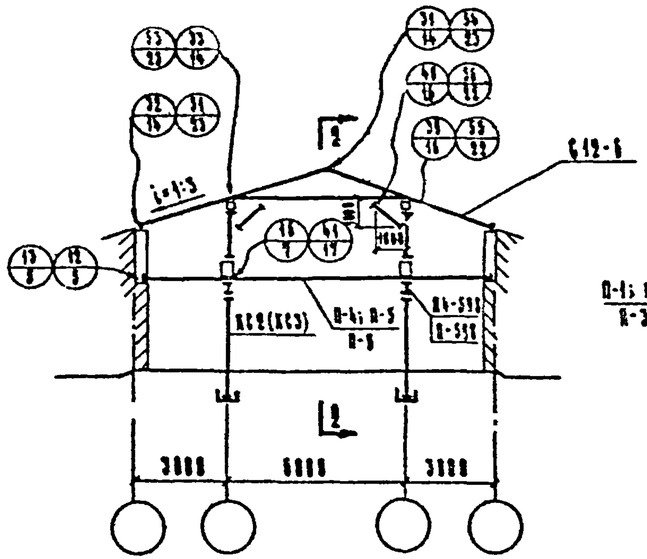

Здания шириной 12 м

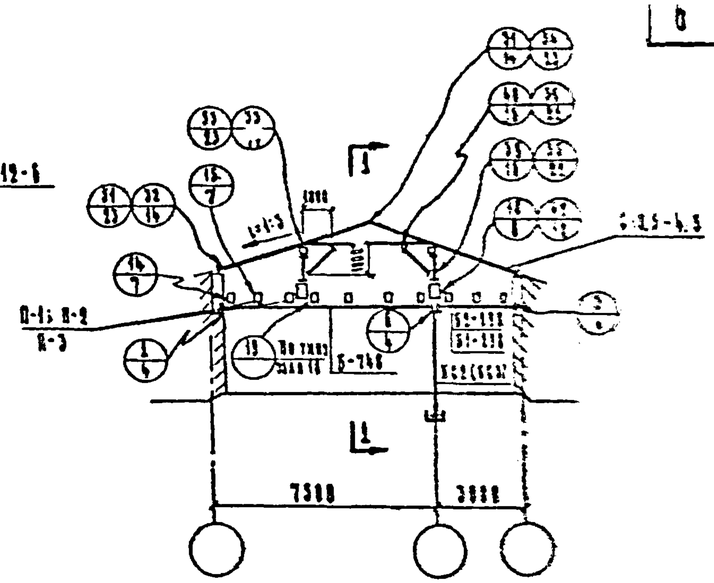

Здания шириной 10.5 м

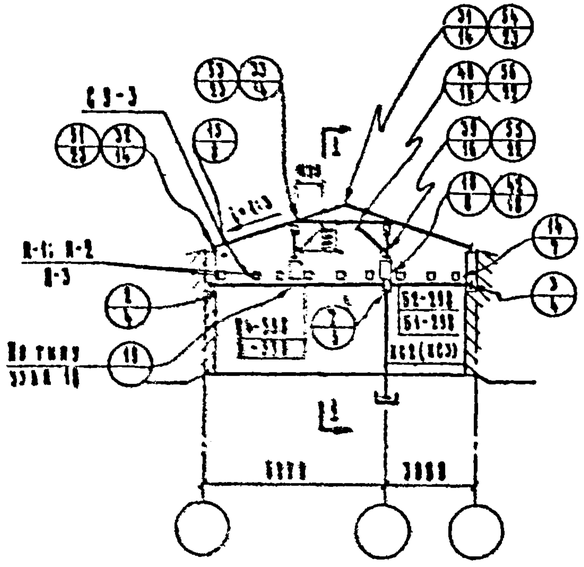

Здания шириной 9 м

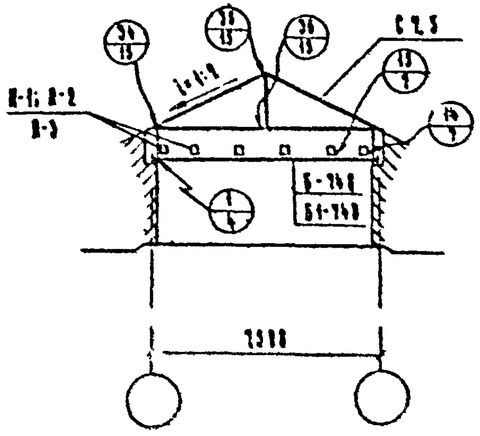

Здания шириной 7.5 м

Примечания:

1. На маркировочных схемах марки железобетонных и деревянных элементов приведены без индексов, характеризующих несущую способность, положение закладных деталей, высоту элемента и т.п.
2. Маркировка элементов деревянных подстропильных конструкций дана на листе 16-3.
3. Маркировка элементов деревянных стропила дана в серии 2.800-2 выпуск 4 „Деревянные конструкции крыш".
4. Разрезы 1-1 и 2-2 даны на листе 16-3.
5. Неразрезные дощатые прогоны даны на листах 16-24÷28.

1968 г.	Унифицированные узлы и детали сельскохозяйственных зданий и сооружений	Узлы и детали зданий с несущими каменными стенами и смешанным перекрытием Маркировочные схемы	Серия 2.800-2	Выпуск 3	Лист 16-2

Гипроникельхоз г. Москва

Гл. инж. ин-та — Крылов Н.С.
Гл. констр. ин-та — Андреев Б.А.
Нач. отдела — Беркович И.М.
Гл. констр. отд. — Кацман М.Я.
Гл. специалист — Герцева Э.С.
Рук. группы — Полухина А.Н.
Ст. инженер — Акатова Е.Н.
Техник — Арельева В.В.
Проверил — Полухина А.Н.
Копировала — Александрова

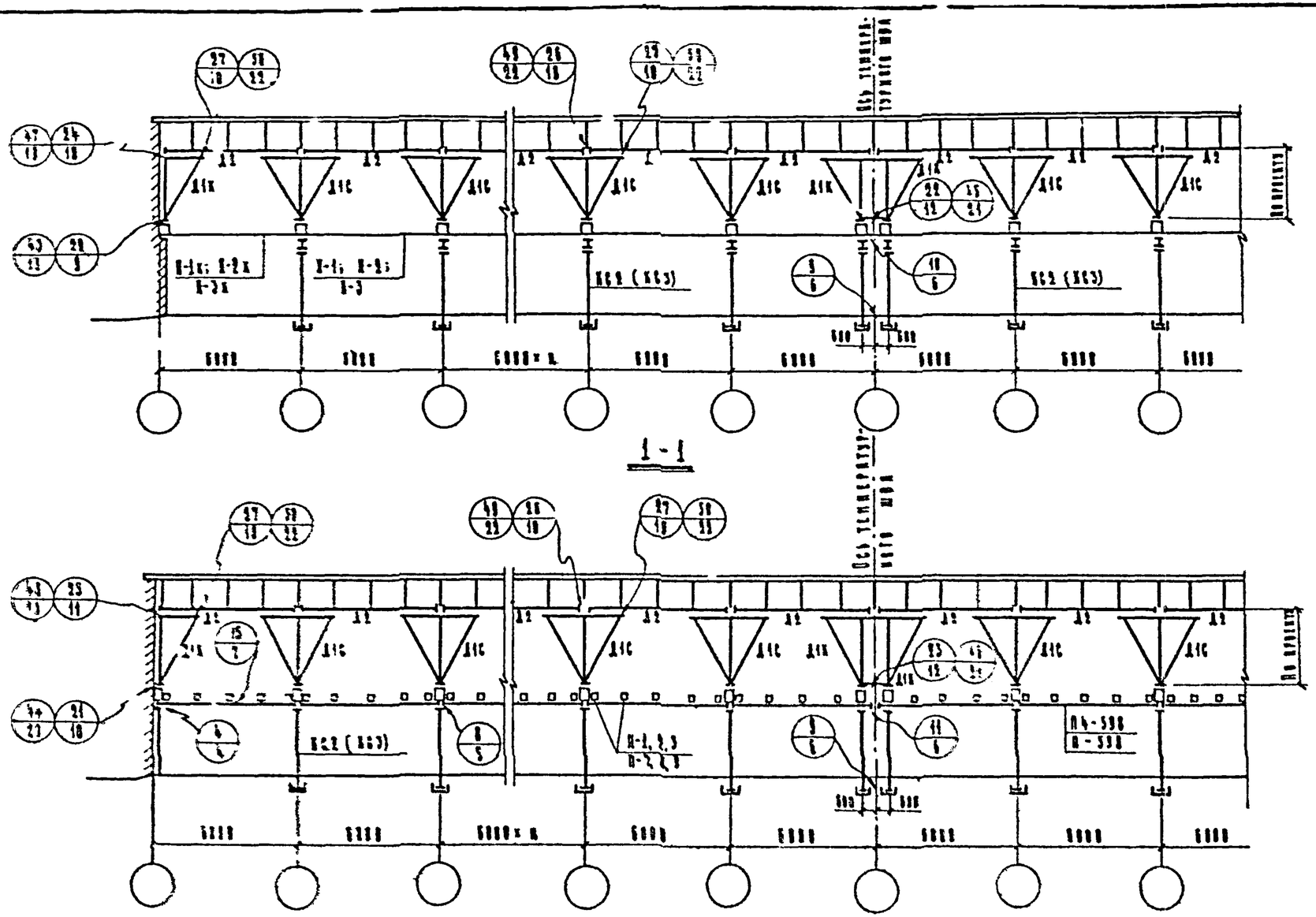

1-1

2-2

Примечания:

1. На маркировочных схемах марки железобетонных и деревянных элементов приведены без индексов, характеризующих несущую способность, положение закладных деталей, высоту элемента и т.п.
2. Деревянные индустриальные конструкции даны в серии 2.100-2 выпуск 4 „Деревянные конструкции ...".
3. Неразрезные дощатые прогоны даны на листах ...

1353 г	Унифицированные узлы и детали сельскохозяйственных зданий и сооружений	Узлы и детали зданий с несущими каменными стенами и смешанным перекрытием Маркировочные схемы	Серия 2.800-2	Выпуск 5	Лист ...-3

Гипроникельхоз г. Москва

Гл. инж. ин-та	Крылов Н.С.	Рук. группы	Полухина Л.Н.		
Гл. констр. ин-та	Андреев Б.Н.	Ст. инженер	Анатова Е.Н.		
Нач. отдела	Беркович И.М.	Техник	Арепьева В.В.		
Гл. констр. отд.	Кацман М.Я.	Проверил	Полухина Л.Н.		
Гл. специалист	Герцева Э.С.	Копировал	Александрова		

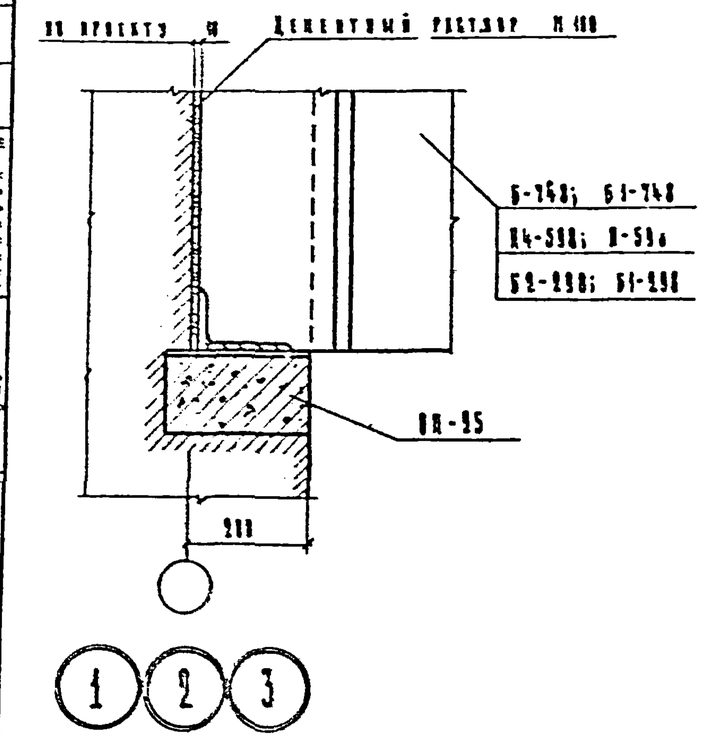

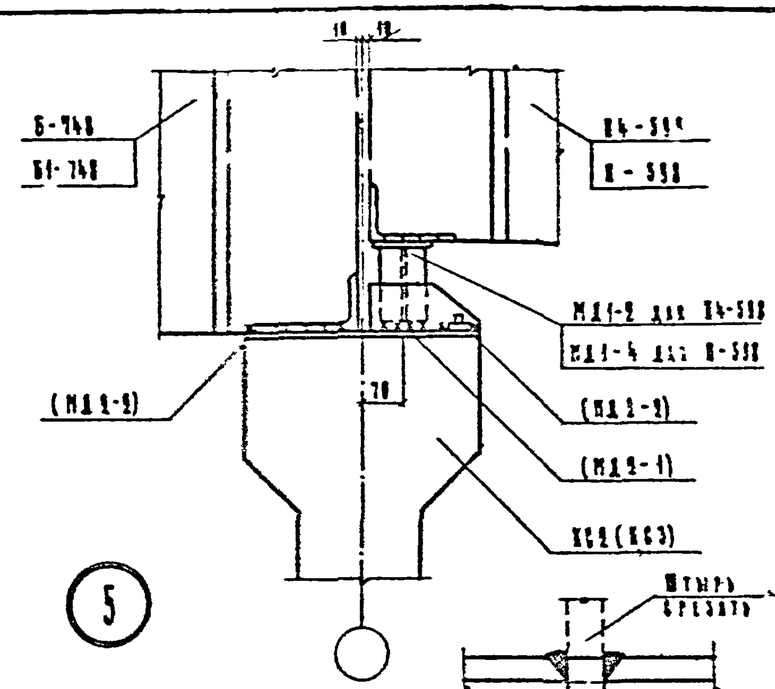

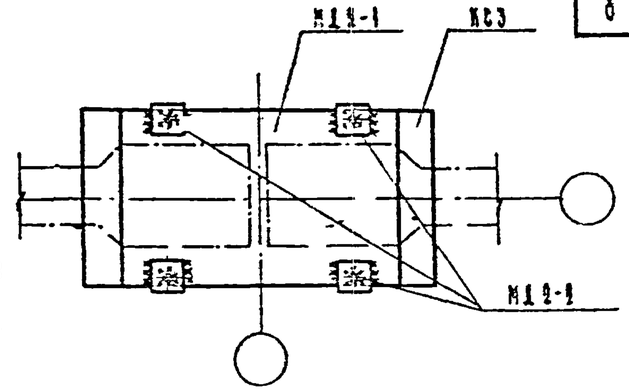

Деталь крепления МД2-1 к колонне КС3

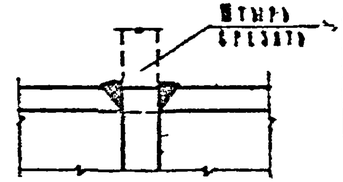

1-1 (для МД2-7)

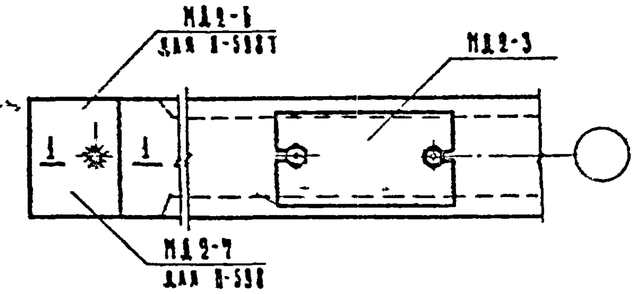

Деталь крепления МД2-3, МД2-6 и МД2-7 к прогонам Д-598 и П-598Т

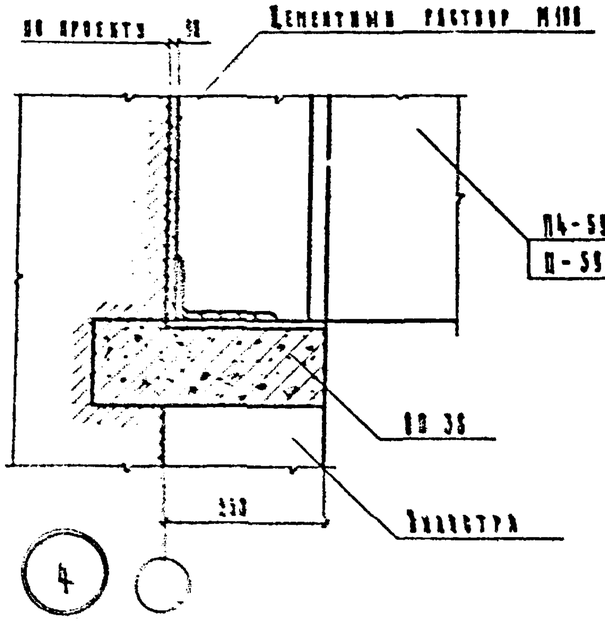

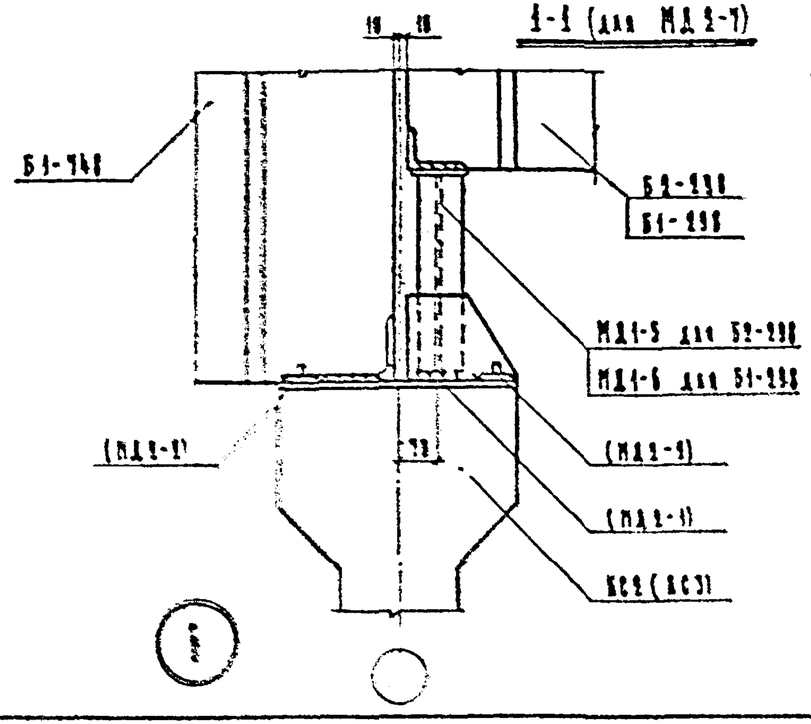

Примечания:

1. Швы А-6мм с двух сторон. Электроды типа Э42.
2. Монтажные детали, заключенные в скобки, относятся к колонне КС3.
3. Монтажные детали даны на листах КС-29,30.
4. Спецификация марок монтажных деталей на узел дана на листе КС-31.
5. Длина сварных швов и прогонов на вылеске стенки должна быть не менее 100 мм.
6. Детали МД2-1, МД2-3, МД2-6 и МД2-7 заделать на цементном растворе состава 1:2-1:3 толщиной 5-10 мм.
7. Сварные соединения ПН-25 и ПН-38 даны на листе КС-34

1988 г.	Унифицированные узлы и детали стальных зданий и сооружений	Узлы и детали стыков с косыми цементными стенками и стальными перекрытиями. Узлы 1, 2, 3, 4, 5, 6. Детали крепления МД2-1 к колонне КС3 и МД2-3, МД2-6, МД2-7 к прогонам П-598	Серия 2.800-5	Выпуск 3	Лист КС-4

Гипроникельхоз г. Москва

Инвент. №

Согласовано

Главный инженер проекта Полухина

Главный специалист Галанова

Нач. отдела Берлович

Гл. конструктор Кацман

Гл. специалист Герцева

Рук. группы Полухина

Инженер Кравцова

Проверил

Разработал

Конструктор

Чертил

УН 6.2967

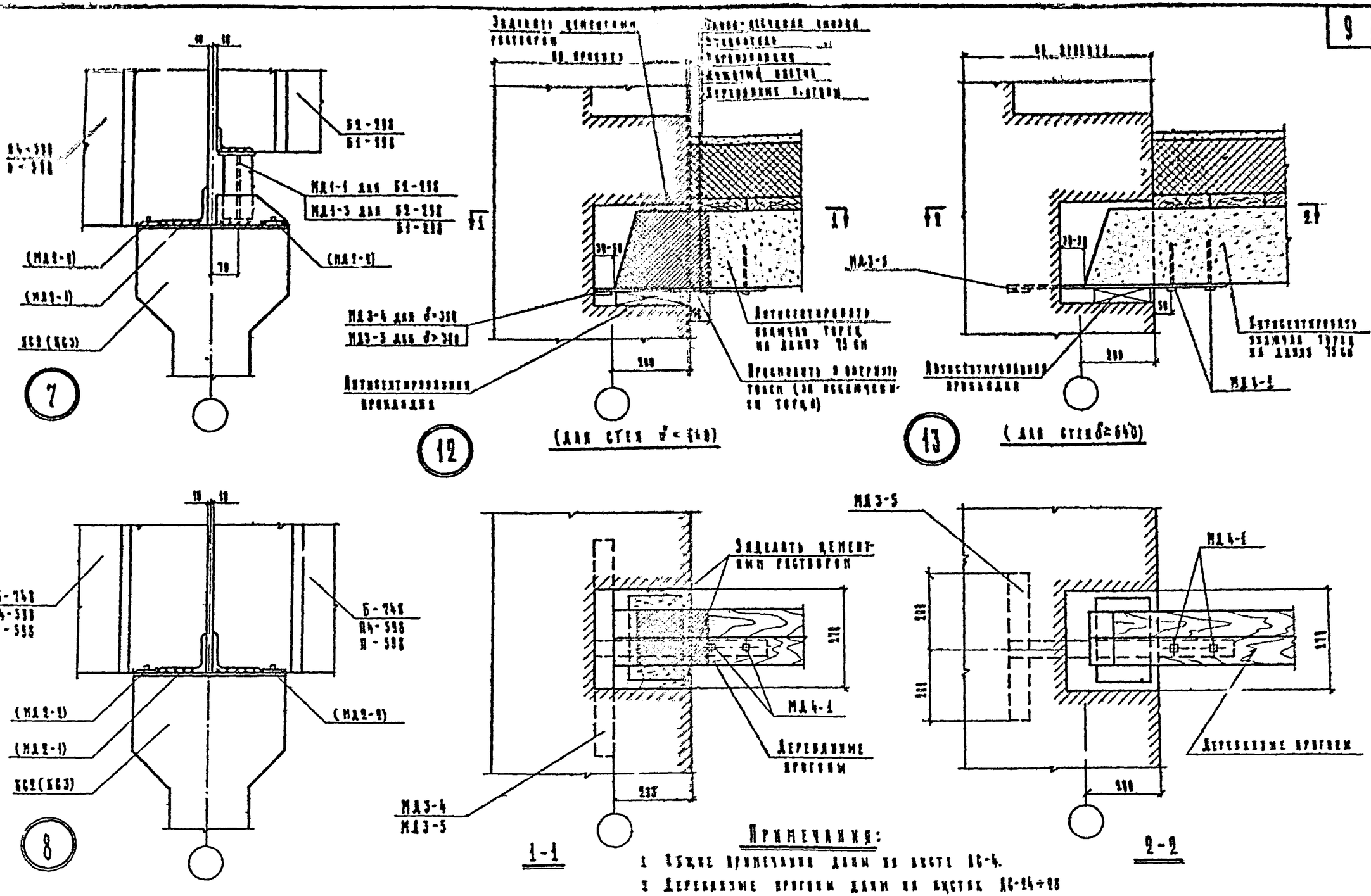

1968 г.	Унифицированные узлы и детали сельскохозяйственных зданий и сооружений	Узлы и детали зданий с несущими каменными стенами и смешанным перекрытием Узлы 7, 8, 12, 13	Серия 2.800-2	Выпуск 3	Лист 16-5

Гипронисельхоз г. Москва

Инв. 2967

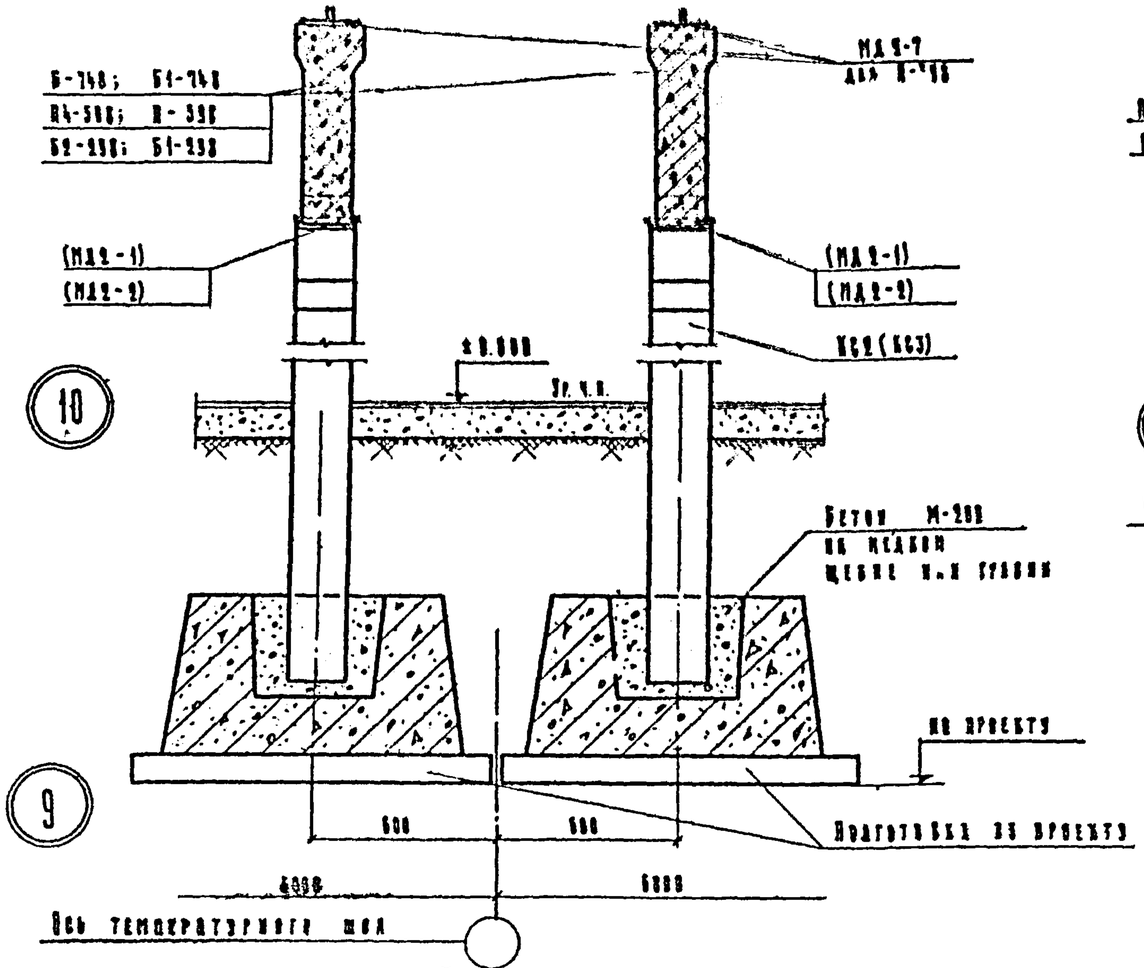

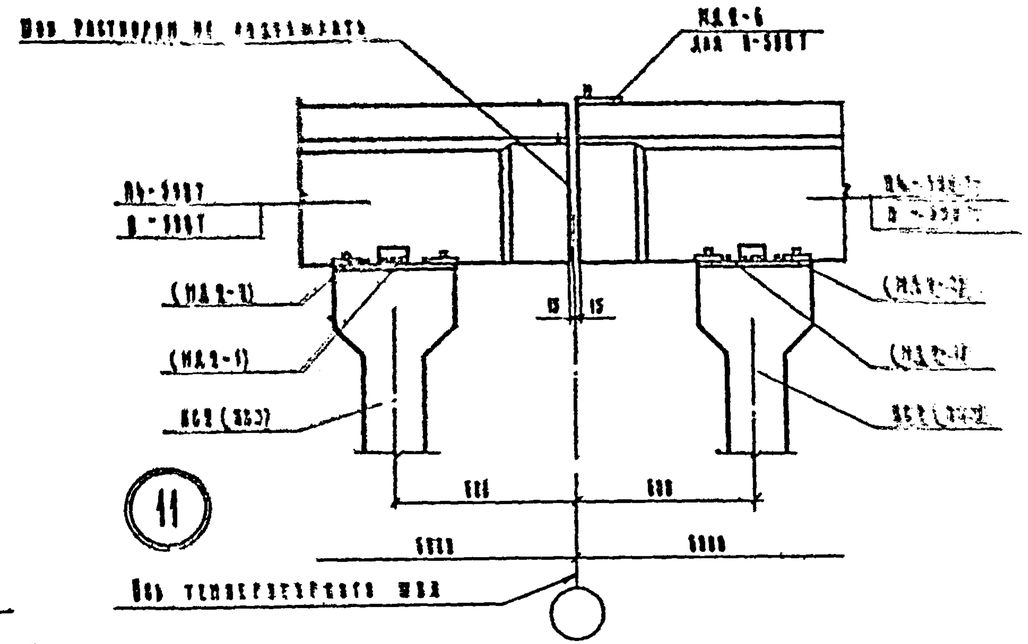

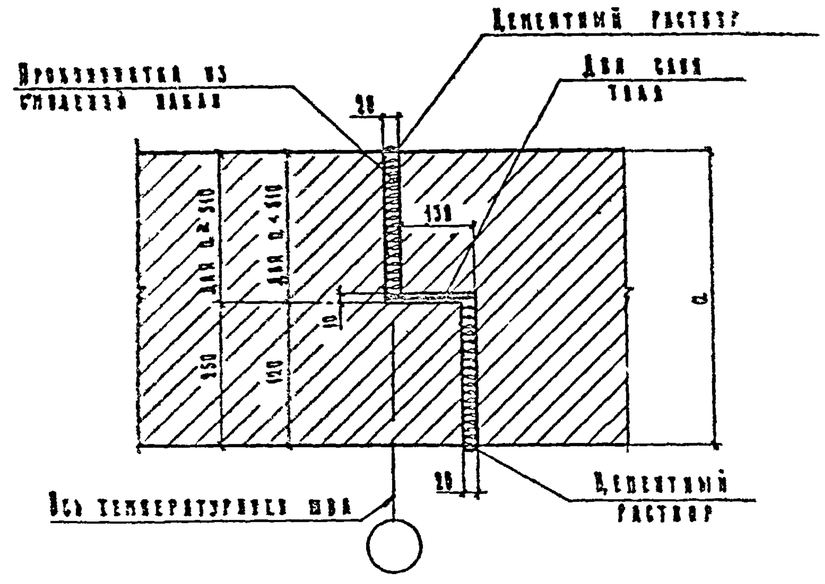

Температурный шов в кирпичной стене

Примечания:

1. Швы $h=6$ мм. Электроды типа Э42.
2. Монтажные детали, заключенные в скобки, относятся к колонне КС3
3. Детали крепления МД2-1 к колонне КС3 и МД2-6, МД2-7 к прогону Н-598 даны на листе АС-4.
4. Монтажные детали даны на листах АС-29, 30.
5. Спецификация марок монтажных деталей на узел дана на листе АС-31.
6. Детали МД2-1, МД2-6 и МД2-7 заделать на цементном растворе состава 1:2–1:3 толщиной 5-10 мм

1968 г.	Унифицированные узлы и детали сельскохозяйственных зданий и сооружений	Узлы и детали зданий с несущими каменными стенами и смешанным перекрытием Узлы 9, 10, 11. Температурный шов в кирпичной стене	Серия 2.800-2	Выпуск 3	Лист АС-5

Гипросельхоз г. Москва

Инв. 2987

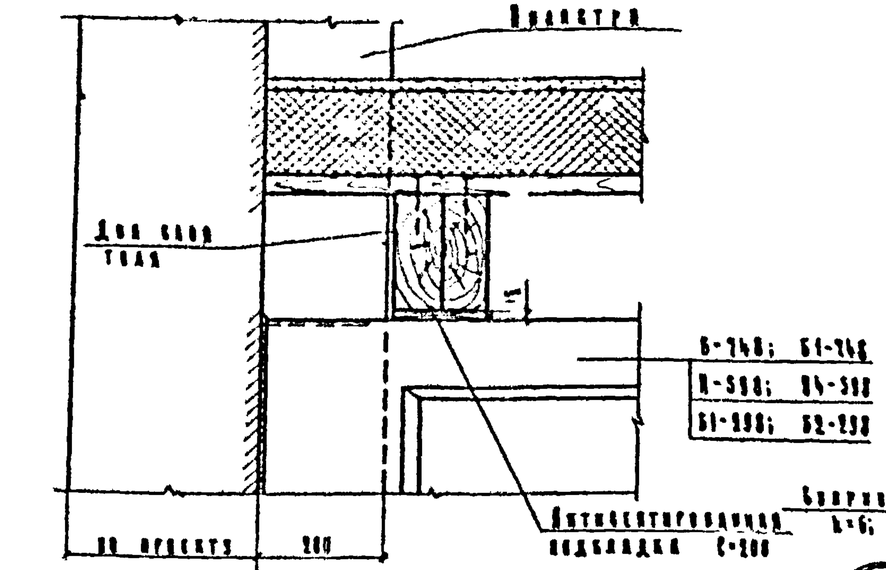

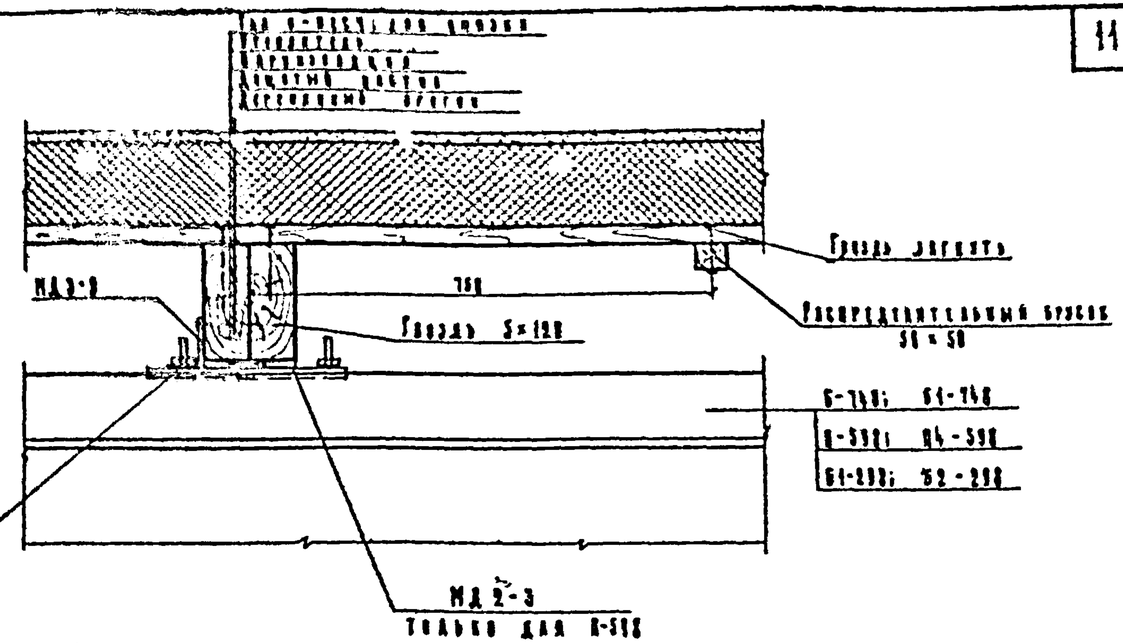

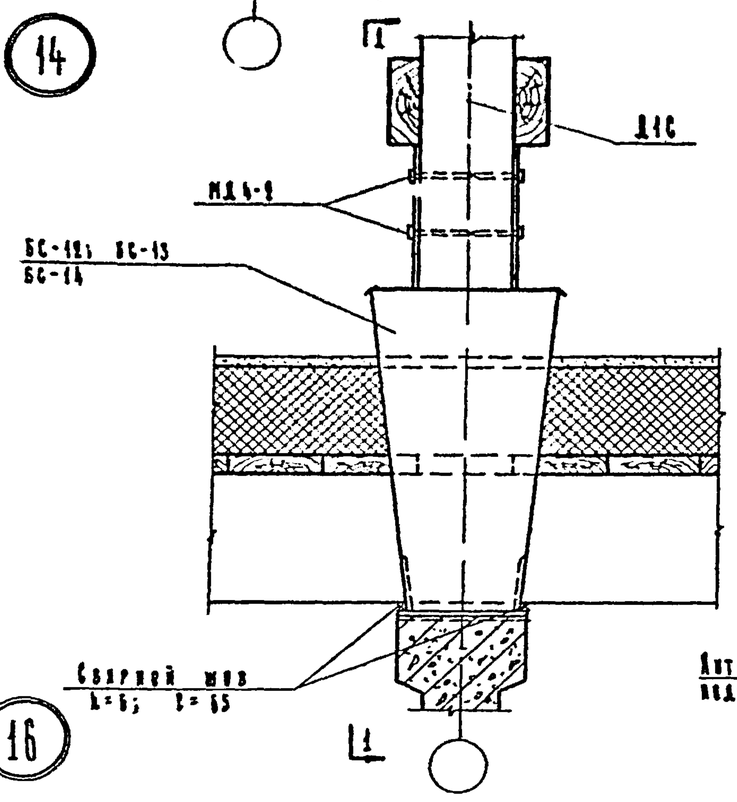

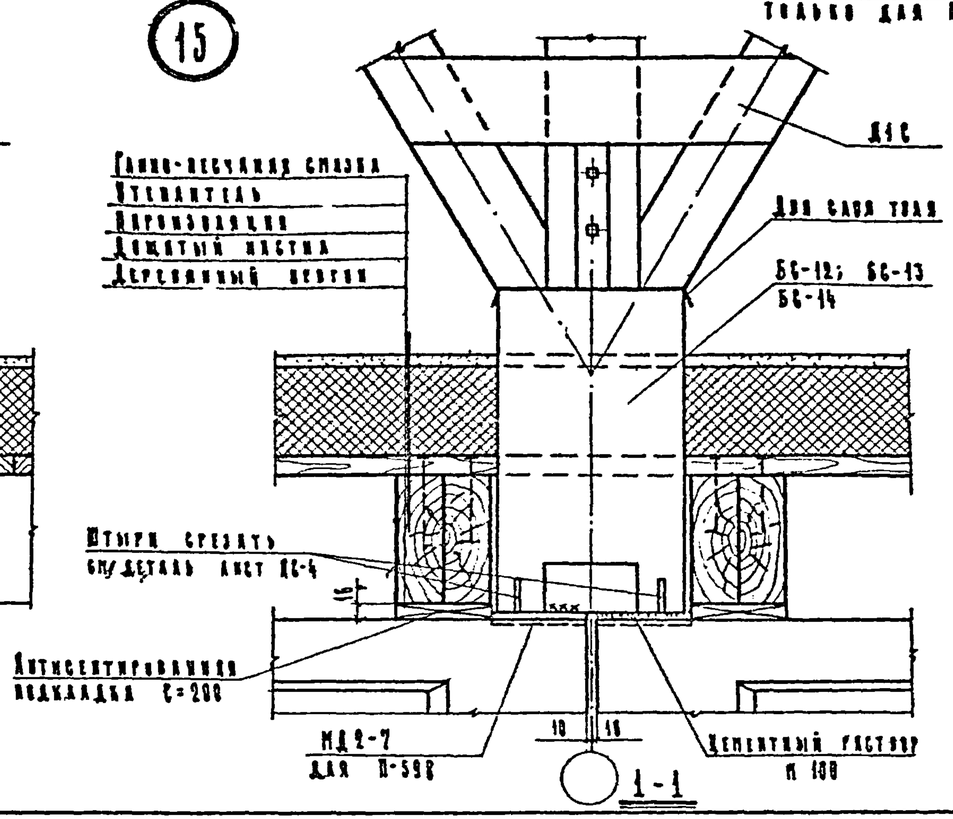

Примечания

1. Монтажные детали даны на листах 16-15, 38.
2. Спецификация марок монтажных деталей на узел дана на листе 16-31.
3. Бетонные стяжки БС-12, 13, 14 даны на листах 16-32, 33.
4. Таблица для подбора бетонных стяжек дана на листе 16-1.
5. Деревянные брусья даны на листах 16-14÷28.

1968 г.	Унифицированные узлы и детали сельскохозяйственных зданий и сооружений	Узлы и детали зданий с несущими каменными стенами и смешанным перекрытием. Узлы 14; 15, 16	Серия 2.800-2	Выпуск 3	Лист 16-7

Гипроинсельхоз г. Москва

Инв. 2967

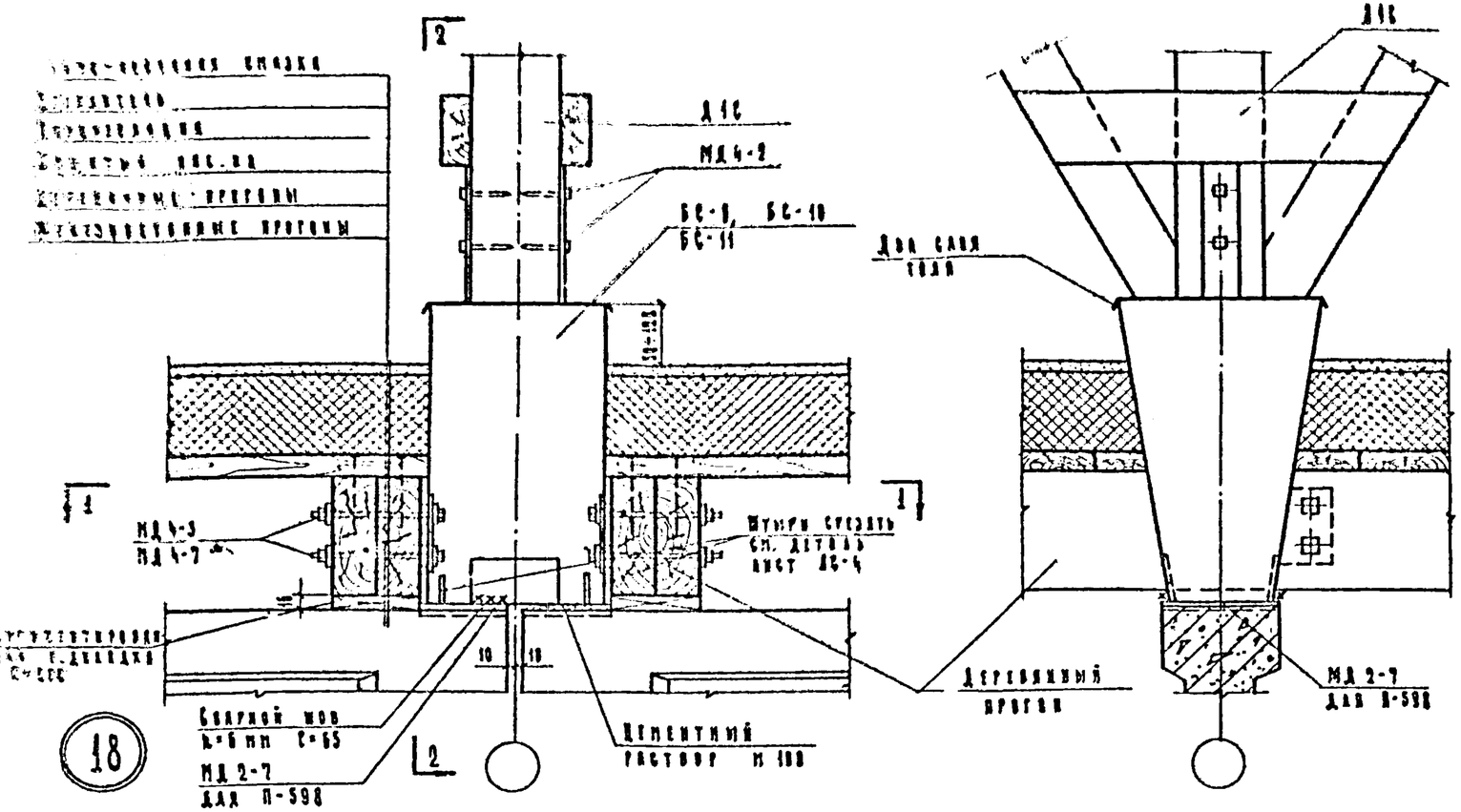

Примечания:

1. Монтажные детали даны на листах АС-29, 30.
2. Спецификация марок монтажных деталей на узел дана на листе АС-31.
3. Бетонные столбики БС-9, 10, 11 даны на листах АС-32, 33.
4. Таблица для подбора бетонных столбиков дана на листе АС-9.
5. Деревянные прогоны даны на листах АС-24 ÷ 28.
6. В узле 17 утеплитель условно не показан.

1988 г.	Унифицированные узлы и детали сельскохозяйственных зданий и сооружений	Узлы и детали зданий с несущими каменными стенами и смешанным перекрытием Узлы 17; 18	Серия 2.800-2	Выпуск 3	Лист АС-8

Гипронисельхоз г. Москва

Инв. 2967

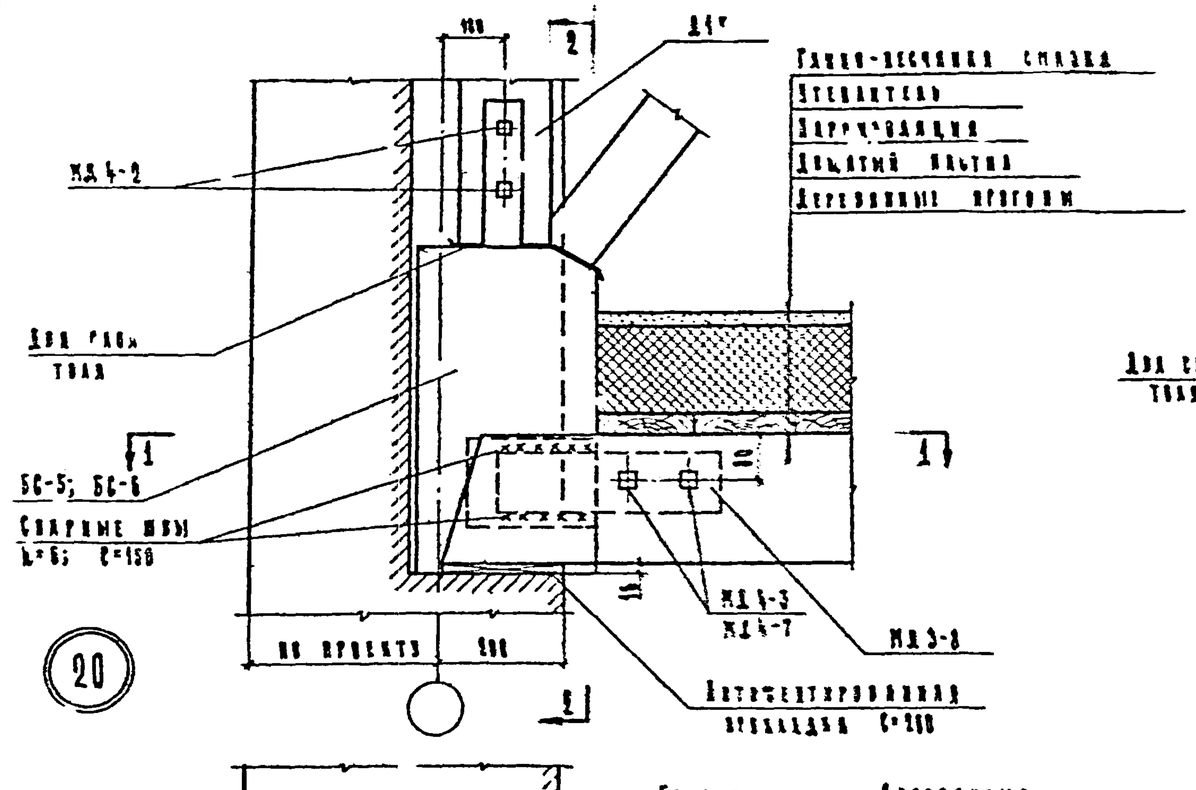

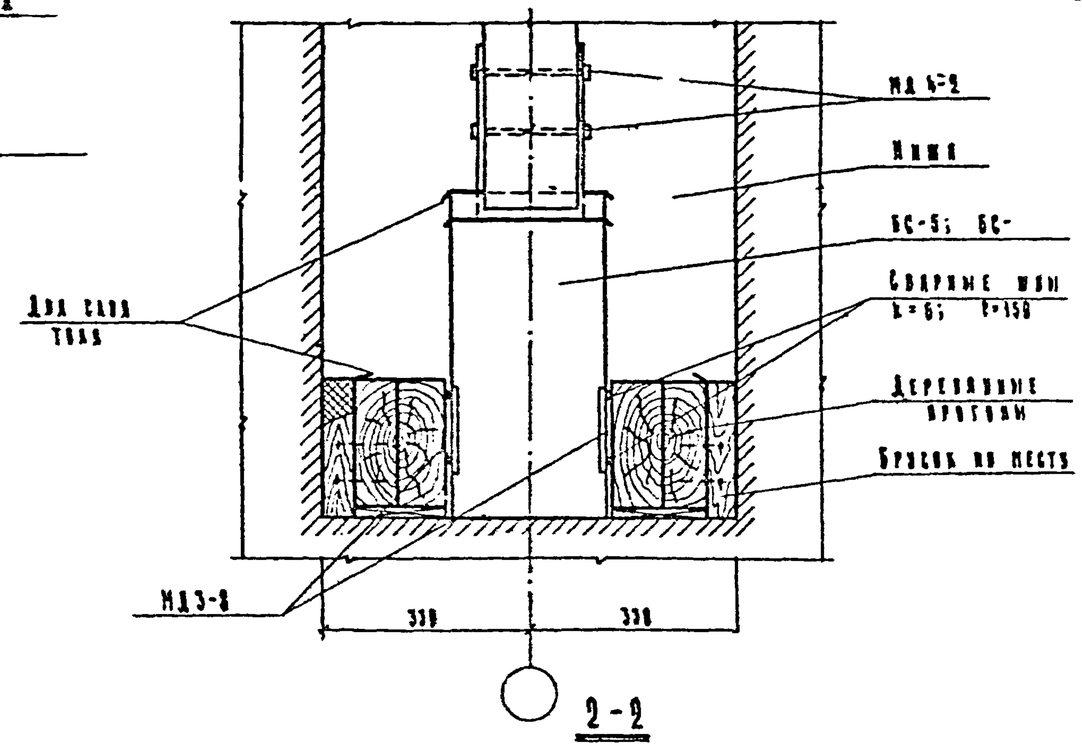

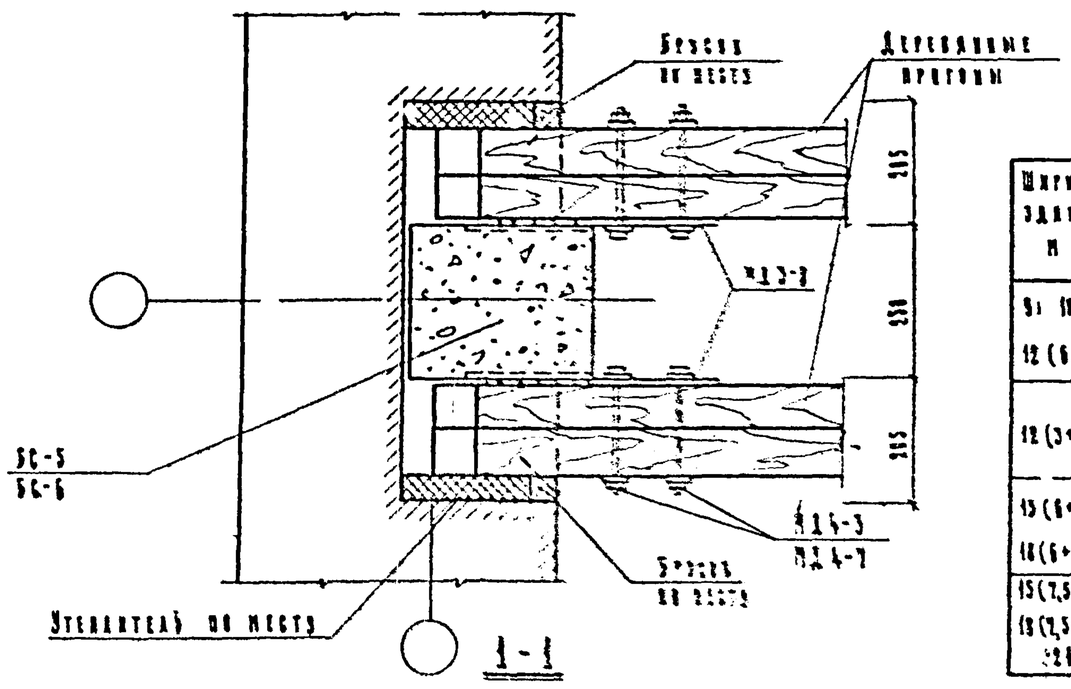

Таблица для подбора бетонных стаканов БС

Ширина здания м	Тип чердака	Снеговая нагрузка кг/м²	Марка бетонного стакана		
			Для крайних опор	Для средних опор	Для опор технол. эл.
9; 10,5; 12 (6+6)	Неутепл. и утепл.	70, 100	БС-5	БС-14	БС-17
		150		БС-8	
12 (3+6+3)	Неутепл. и утепл.	70, 100	БС-7	БС-14	БС-15
		150		БС-12	
15 (6+3+6)	Неутепл.	70, 100	БС-7	БС-12	БС-15
18 (6+6+6)	Неутепл.	150	БС-8	БС-13	БС-16
15 (7,5+2,5)	Неутепл.	70, 100	БС-5	БС-9	БС-17
18 (7,5+3+2,5)	Неутепл.	150	БС-6	БС-10	БС-18

Примечания:

1. Монтажные детали даны на листах АС-29, 30.
2. Спецификация марок монтажных деталей на узел дана на листе АС-31.
3. Бетонные стаканы БС-5 и БС-6 даны на листах АС-32, 33.
4. Деревянные прогоны даны на листах АС-24 ÷ 28.

1968г	Унифицированные узлы и детали сельскохозяйственных зданий и сооружений	Узлы и детали зданий с наружными каменными стенами и смешанным каркасом Узел 20 Таблица для подбора бетонных стаканов БС	Серия 2.800-2	Выпуск 3

Гидропроект г. Москва

Инв. отдела — Полухина Л.Н.
Гл. конструктор отд. — Тихонова К.
Гл. специалист — Аксенова
Рук. группы — Березина
Техник — Кекнан, Герасева, Полухина, Кренкова

Лист АС-1

Инв. 23

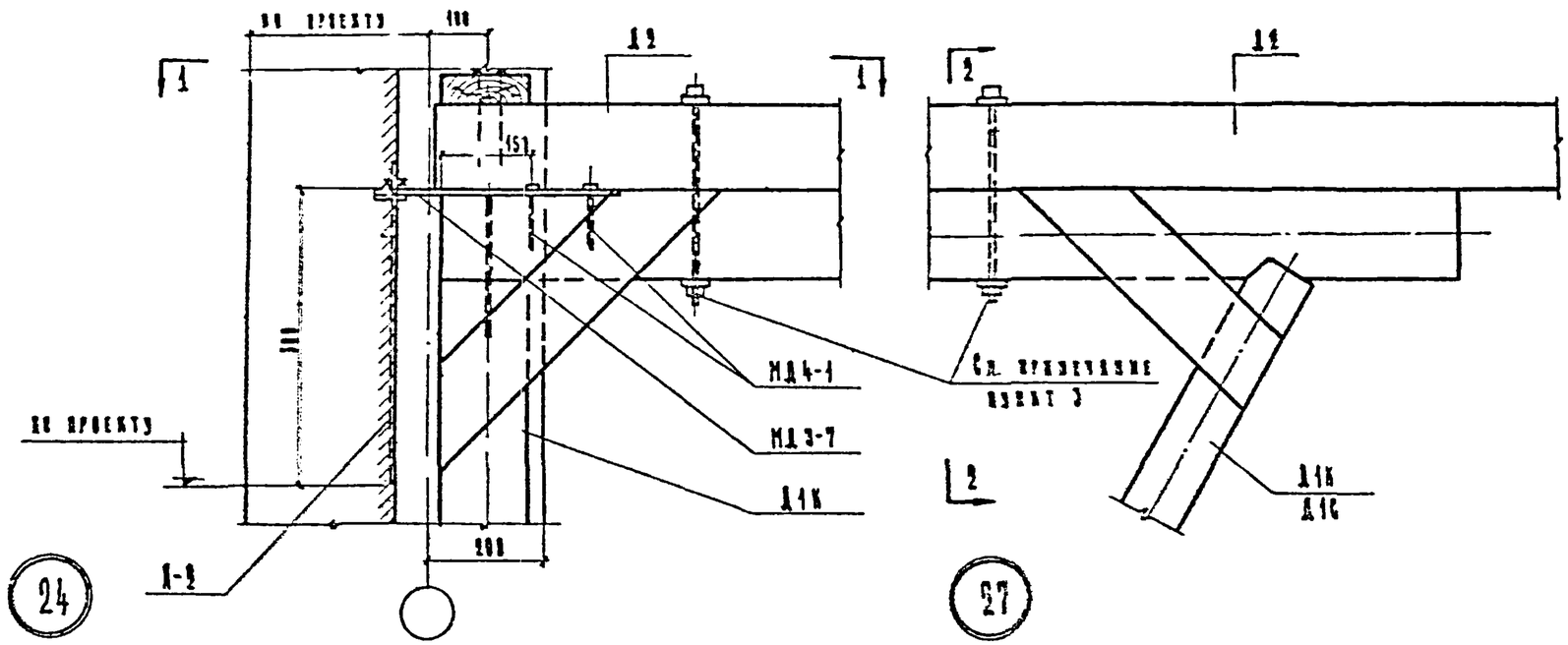

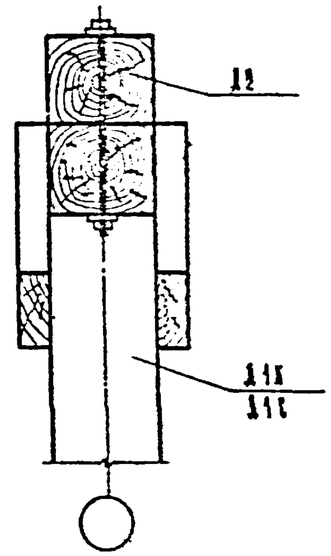

2-2

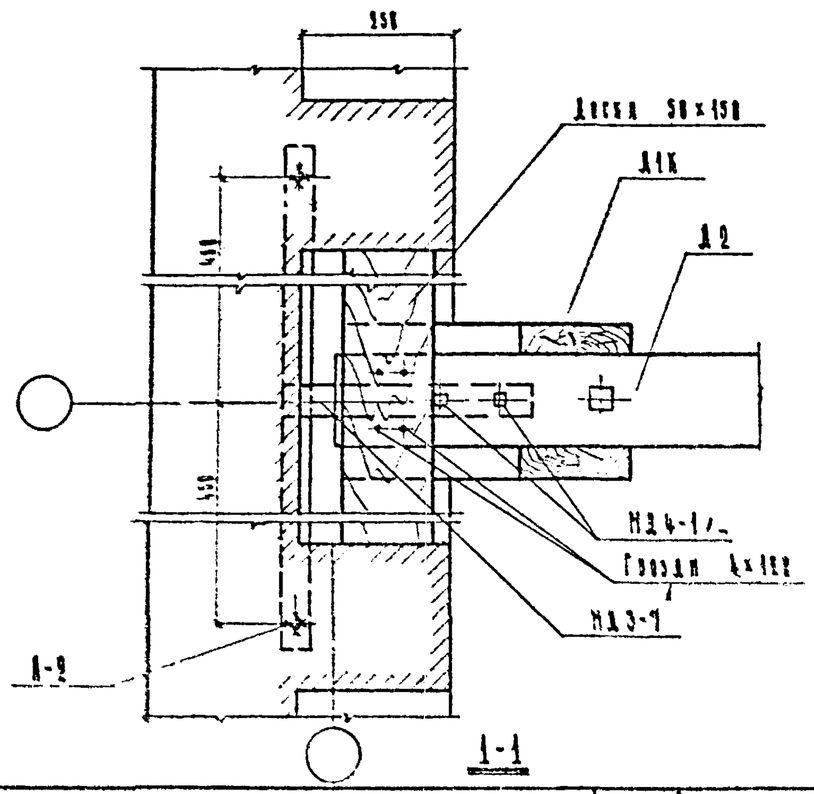

1-1

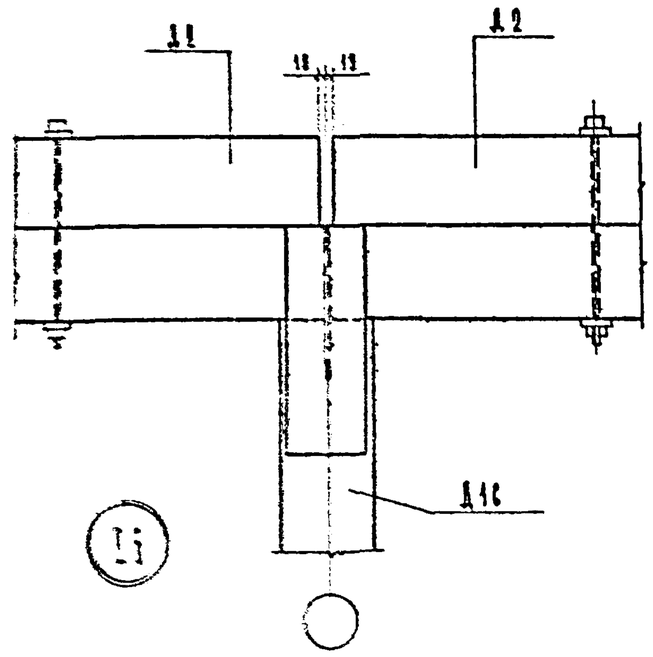

Примечания

1. Монтажные детали даны на листах АС-28, 31.
2. Спецификация марок монтажных деталей на узел дана на листе АС-31.
3. Болты поставляются совместно с маркой Д2.

Отверстия для болтов в марке Д1С (Д1К) сверлятся на монтаже через отверстия в марке Д2.

1968 г	Унифицированные узлы и детали сельскохозяйственных зданий и сооружений	Узлы и детали зданий с несущими каменными стенами и средними перекрытиями Узлы 24, 25, 27	Серия 2.800-2	Выпуск 3	Лист АС-10

Гидроинсельхоз г. Москва

Инвент. №

Инв. отдела | Гл. констр. отд. | Гл. специалист | Рук. группы | Техник

Берковин И.М. | Кацман М.Я. | Герцева Э.С. | Полухина А.Н. | Арсеньева В.В.

Проверка | Копировал

Полухина А.Н. | Таланова И.

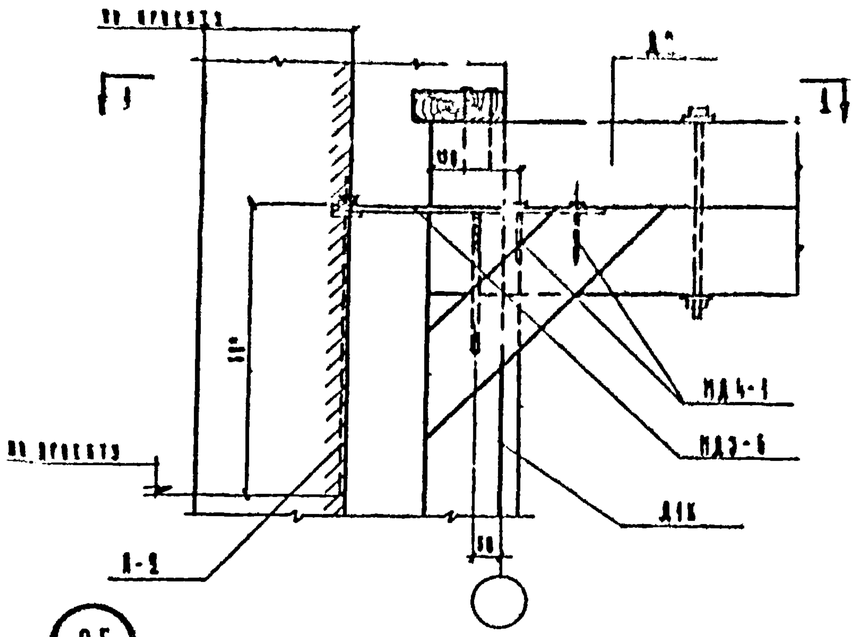

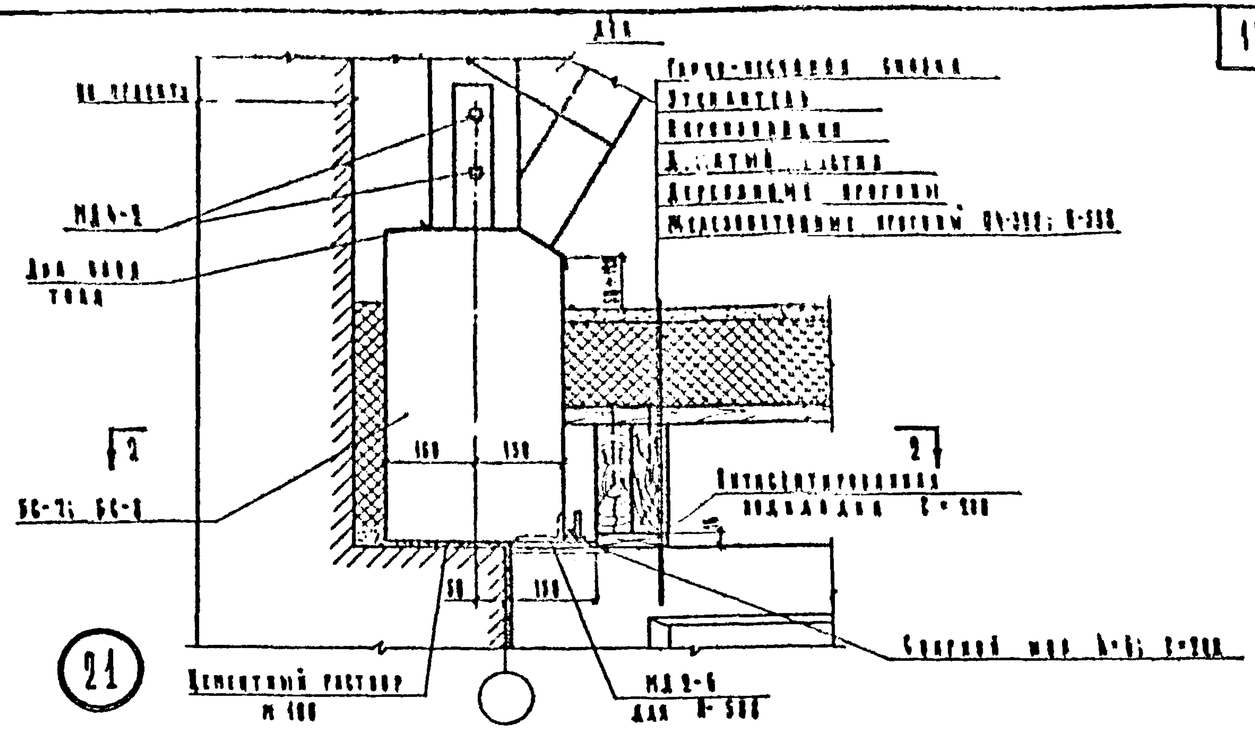

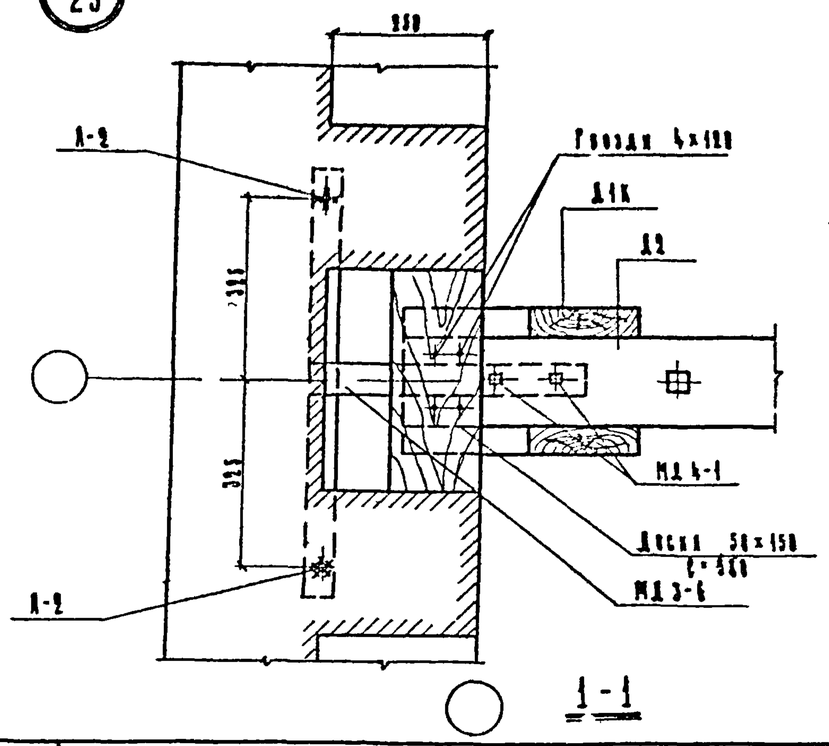

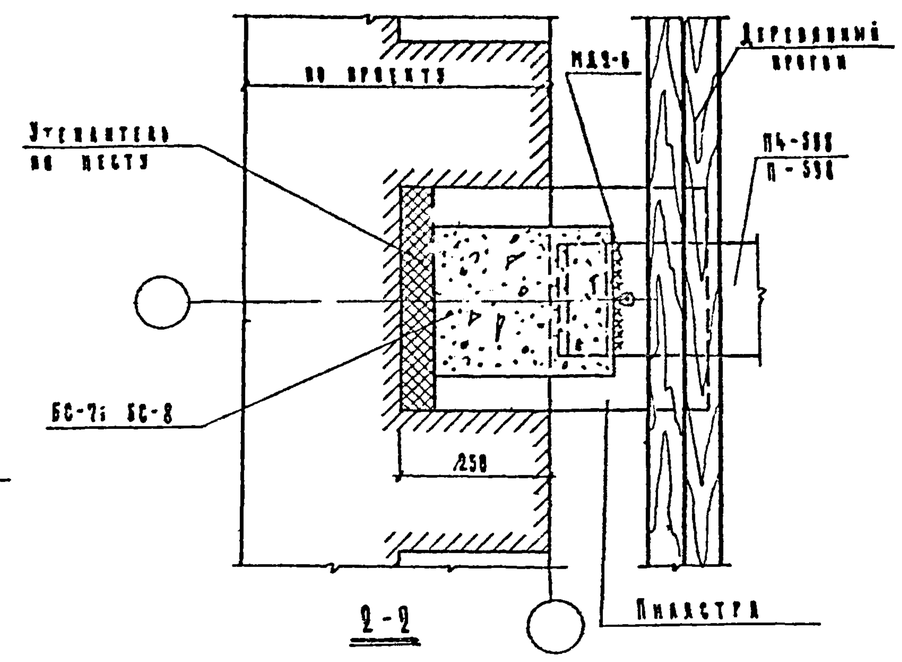

Примечания:

1. Монтажные детали даны на листах АС-29, 30.
2. Спецификация марок монтажных деталей на узел дана на листе АС-31.
3. Бетонные ступники БС-7 и БС-8 даны на листах АС-32,33.
4. Таблица для подбора бетонных ступников дана на листе АС-5.
5. Деревянные прогоны даны на листах АС-24÷28

Гипронисельхоз г. Москва	1968 г.	Унифицированные узлы и детали сельскохозяйственных зданий и сооружений	Узлы и детали зданий с несущими каменными стенами и смешанным перекрытием Узлы 24, 25	Серия 2.800-2	Выпуск 3	Лист АС-44

Инв. 2967

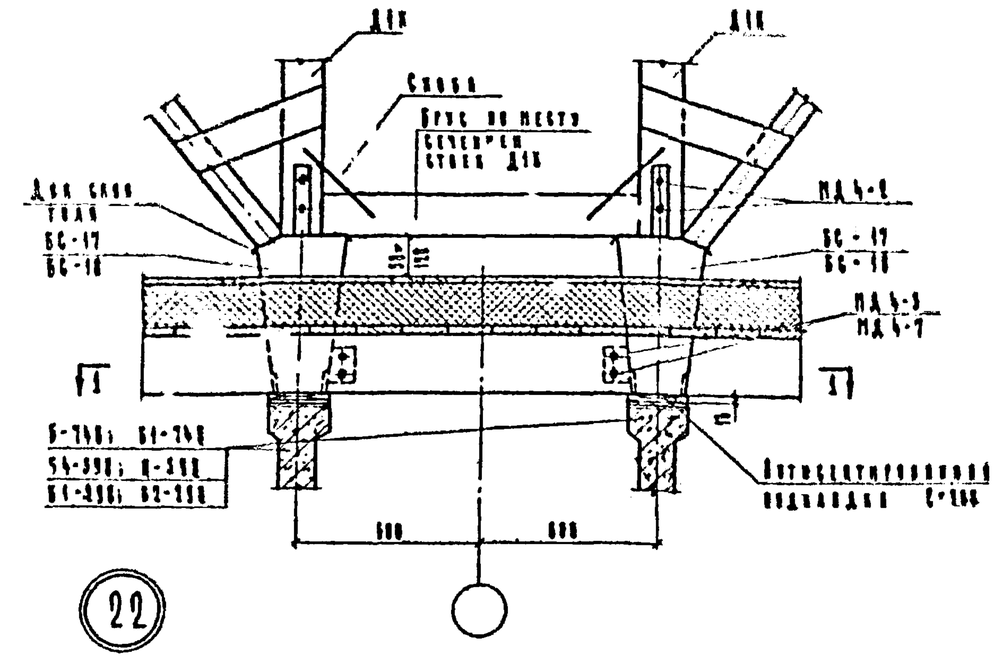

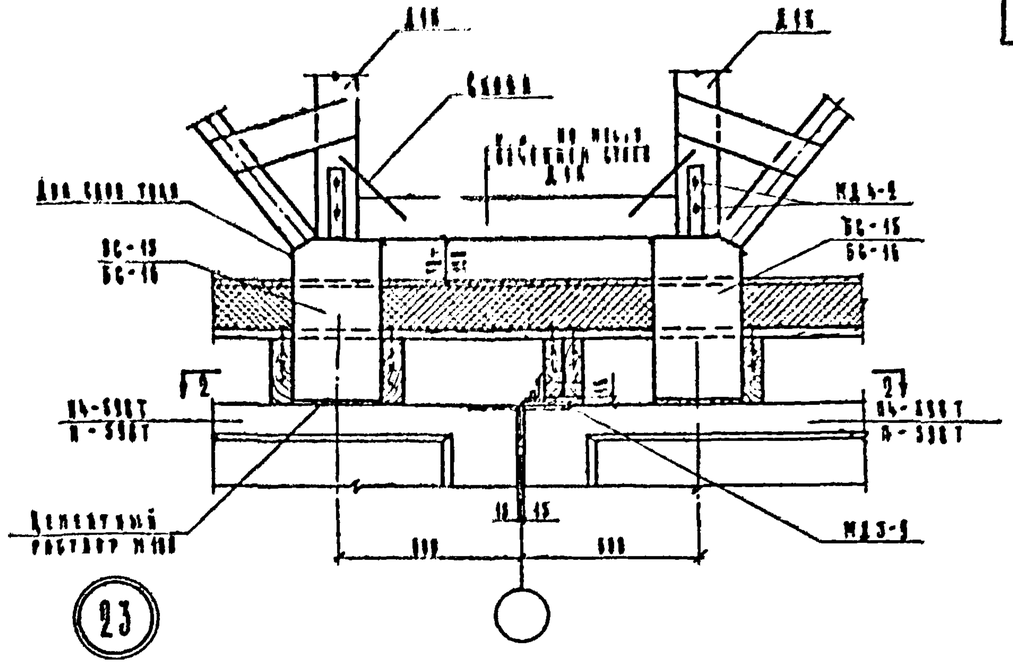

Примечания:

1. Швы k=6 мм. Электроды типа Э42.
2. Монтажные детали даны на листах АС-29, 30.
3. Спецификация марок монтажных деталей на узел дана на листе АС-31.
4. Бетонные столбики БС-15, 16, 17, 18 даны на листах АС-32, 33.
5. Таблица для подбора бетонных столбиков дана на листе АС-9.
6. Деревянные прогоны даны на листах АС-24 ÷ 28.

1968 г.	Унифицированные узлы и детали сельскохозяйственных зданий и сооружений	Узлы и детали зданий с несущими каменными стенами и смешанным перекрытием Узлы 22, 23	Серия 2.800-2	Выпуск 3	Лист АС-12

Гипронисельхоз г. Москва

Нач. отдела | Гл. констр. отд. | Гл. специалист | Рук. группы | Техник

Берковая Н.П. | Кацман М.Я. | Герцева Э.С. | Чудзинова Н.Н. | Крельева Е.Н.

ИНБ-2367

Асбестоцементные листы „ВН"
доски 25×150
Кобылки 50×150
1-ый проект

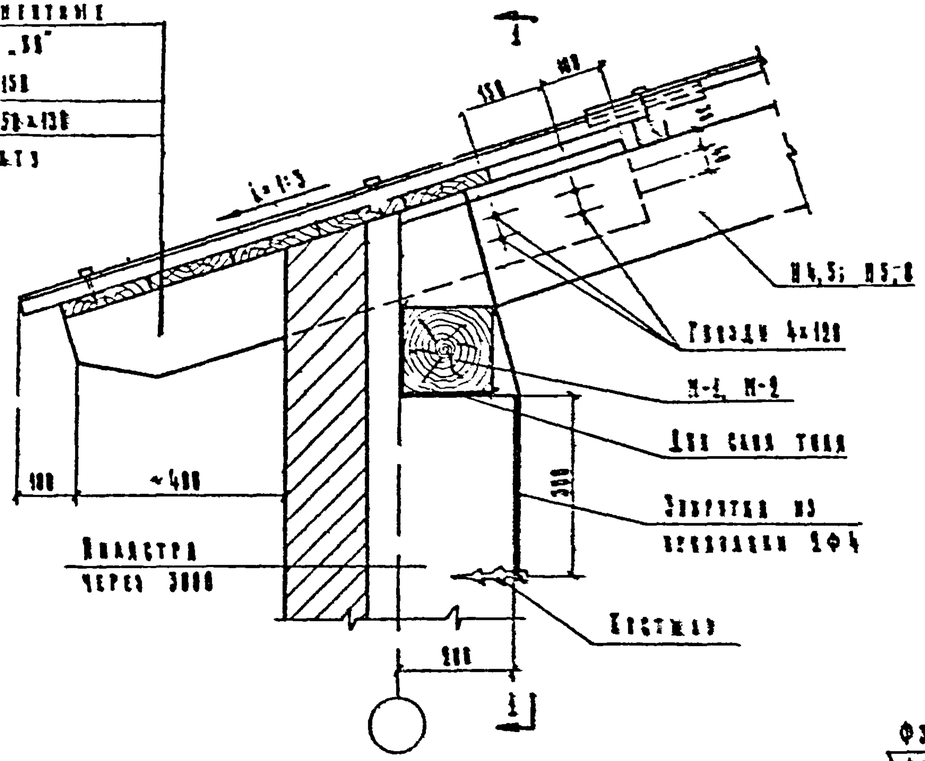

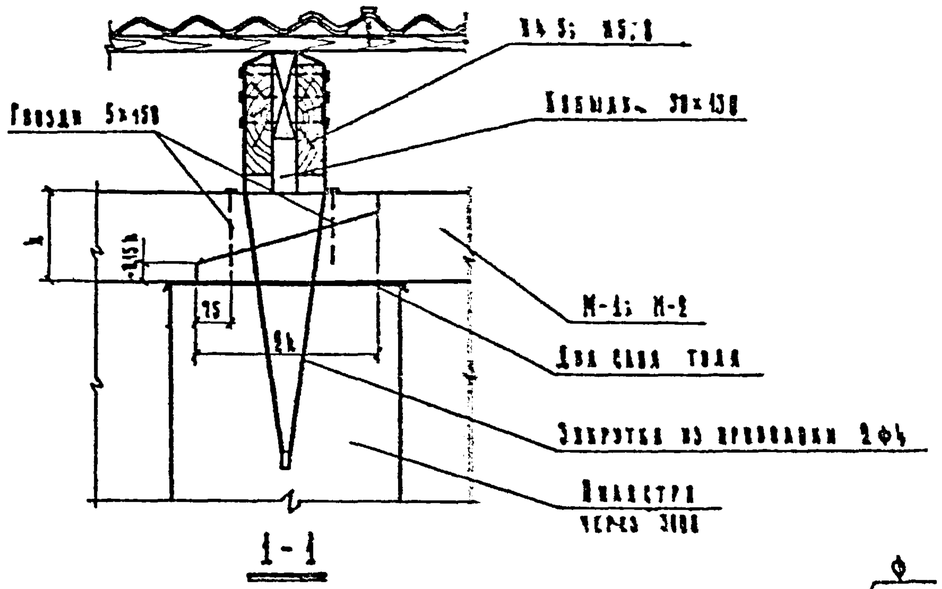

28

Асбестоцементные листы „ВН"
Обрешетка 50×50 шаг 500
Стропильные фермы
Ф3-1,5; Ф6-1,5;
Ф3-1,7; Ф6-1,7

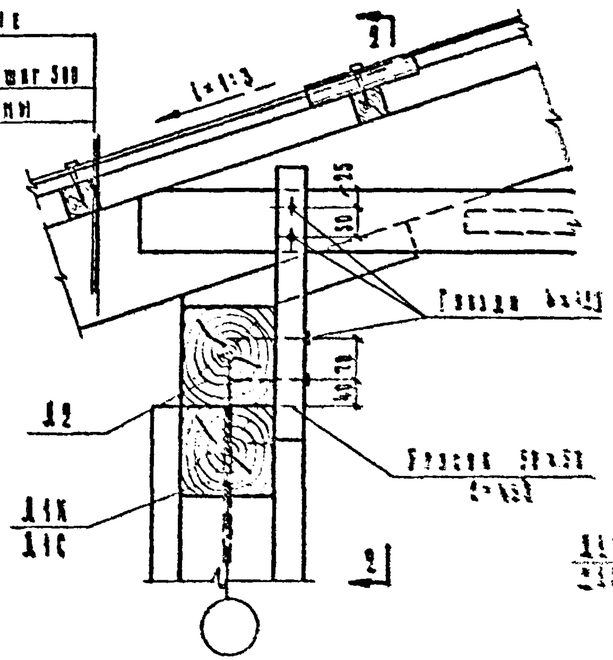

30

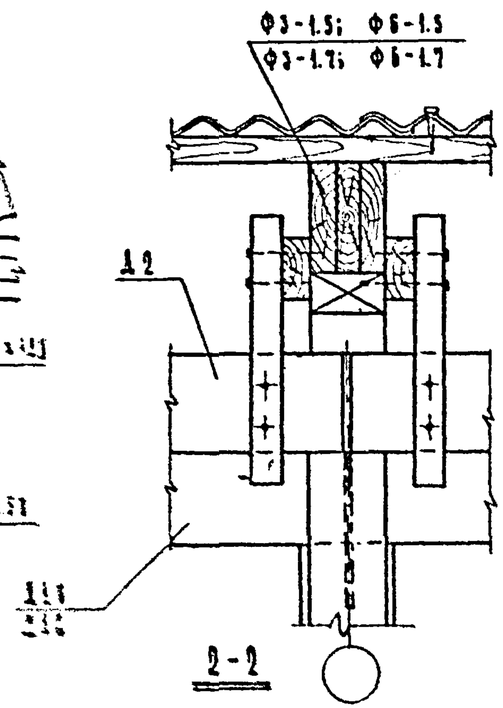

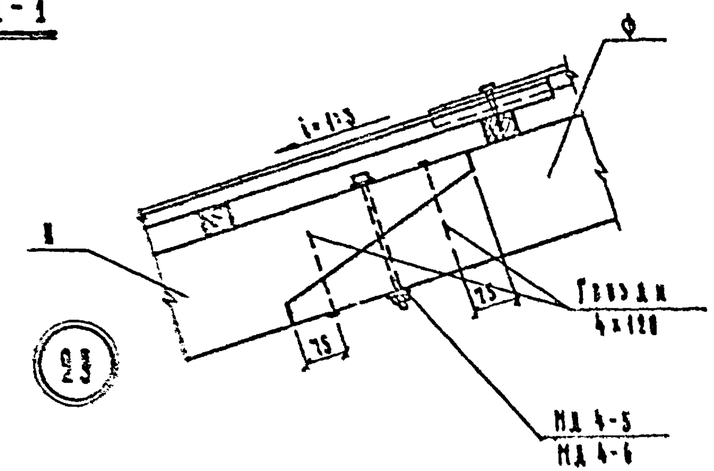

29

Примечания:

1. Монтажные детали даны на листе КС-30.
2. Спецификации марок монтажных деталей на этот лист на листе КС-31.

1968 г.	Унифицированные узлы и детали сельскохозяйственных зданий и сооружений	Узлы и детали зданий с несущими каменными стенами и смешанным перекрытием Узлы 28; 29, 30	Серия 2.820-2	Выпуск 3	Лист А. 13

Гипросельхоз г. Москва

Инв. 2967

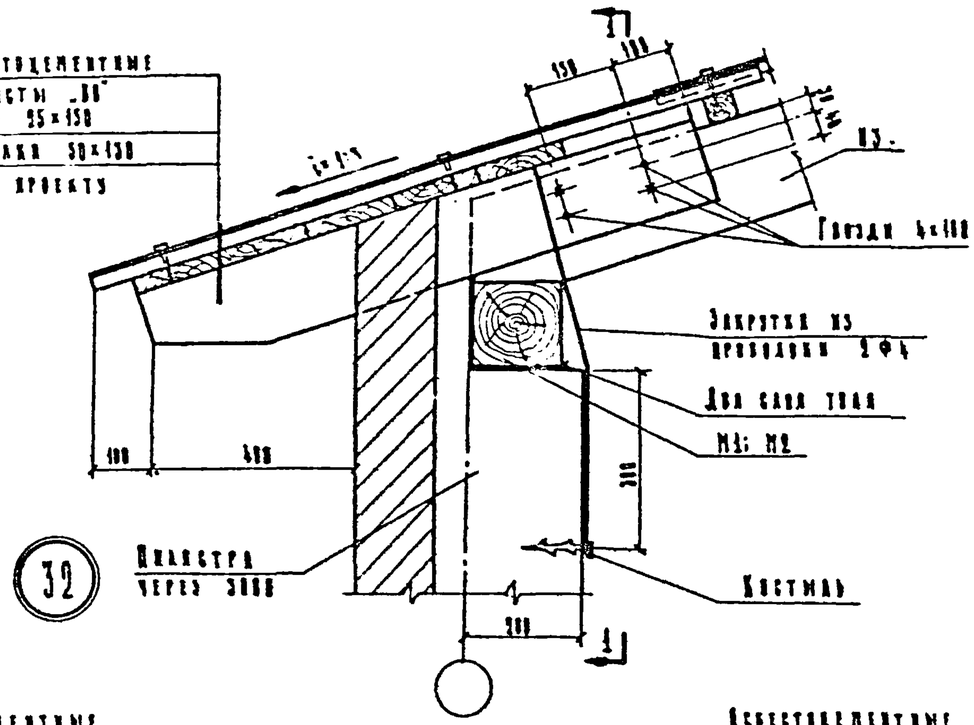

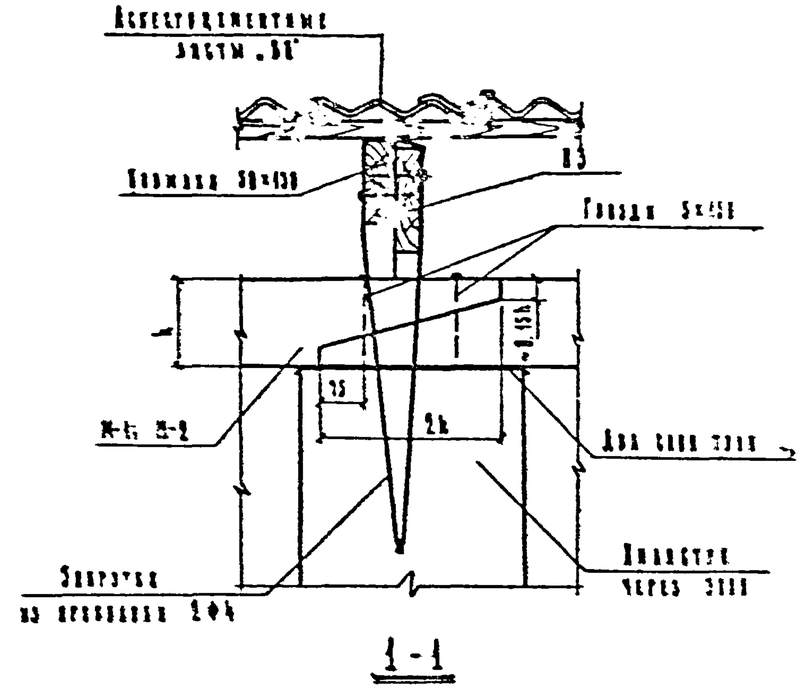

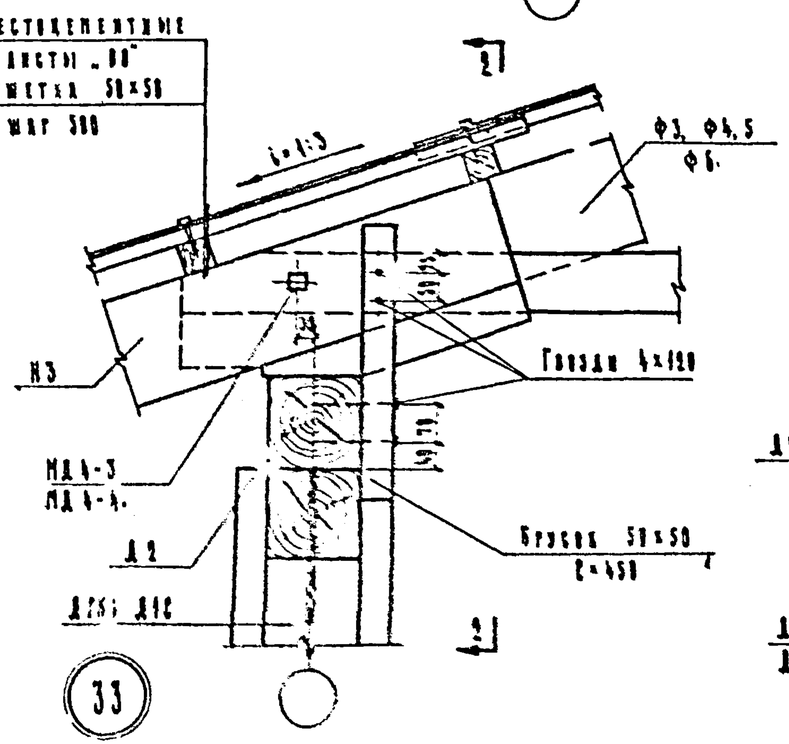

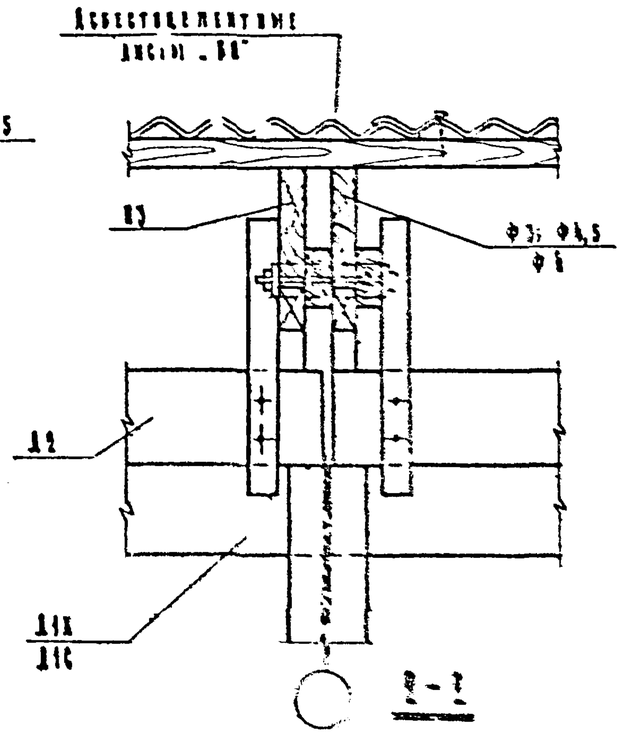

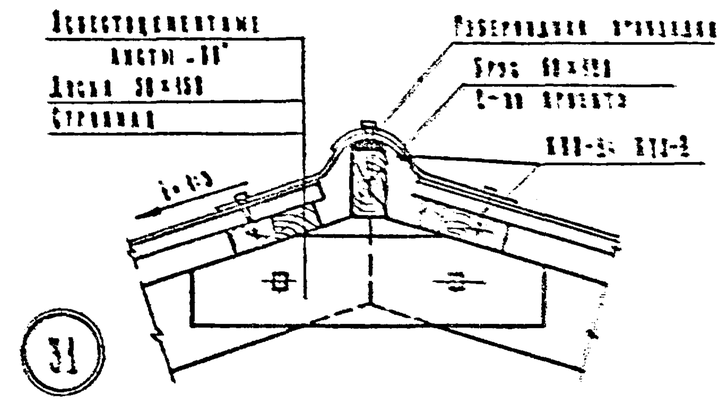

Примечания

1. Монтажные детали даны на листе 15-32.
2. Спецификации марок монтажных деталей на узлы даны на листе 15-32.

1968 г.	Унифицированные узлы и детали сельскохозяйственных зданий и сооружений	Узлы и детали зданий с несущими деревянными стропилами и смешанным покрытием Узлы 30, 31, 32	Серия 2.300-2	Выпуск 3	Лист 15-14

Гипронисельхоз г. Москва

Инвент. №

Согласовано: Покахина А.Н.; Таланова И.

Проверена

Конструктивная: Бережная И.М.; Кикина М.А.; Гецева З.С.; Покахина А.Н.; Аревева В.В.

Нач. отдела; Гл. инженер отд.; Гл. специалист; Рук. группы; Техник

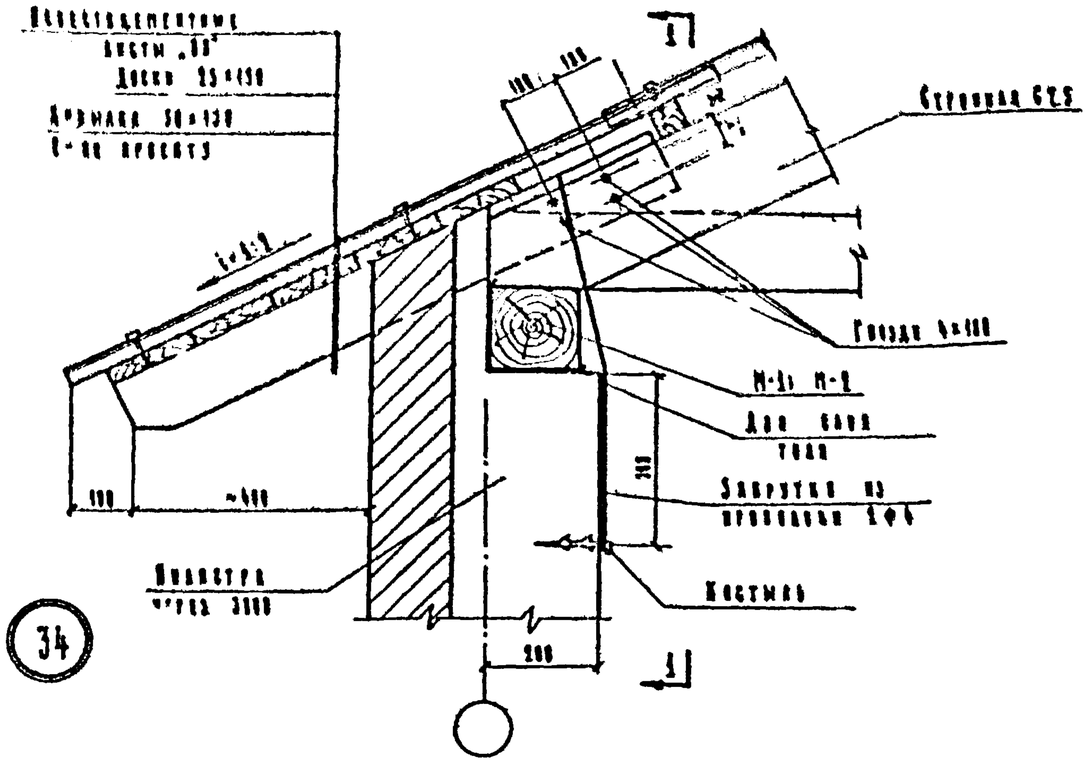

34

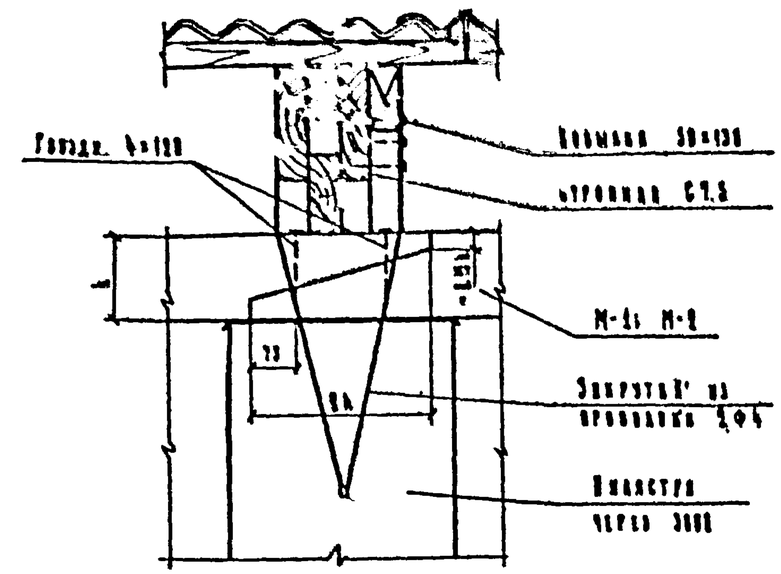

1-1

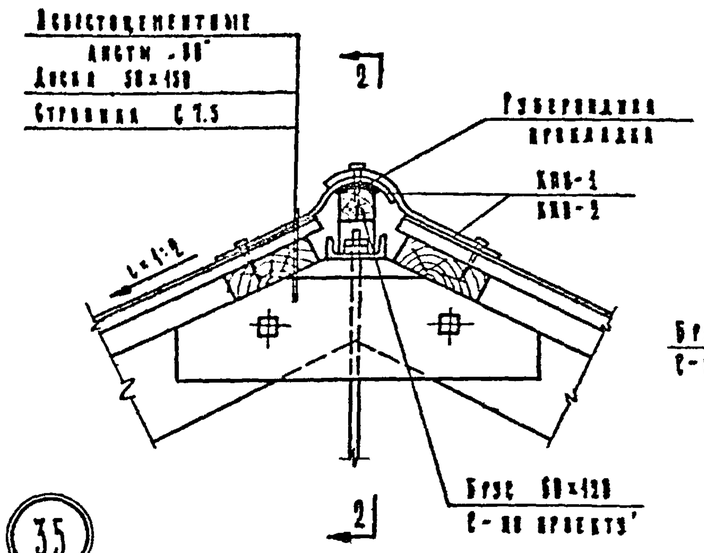

35

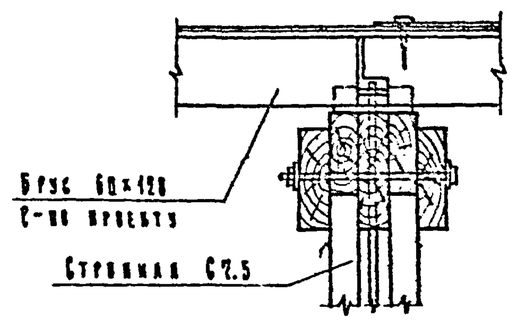

2-2

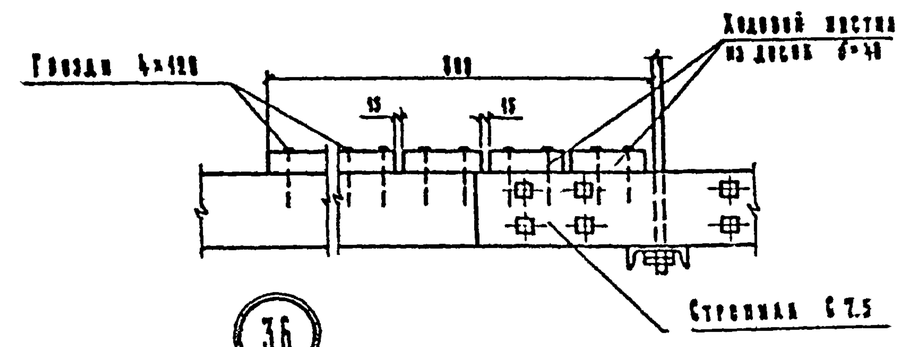

36

1968г.	Унифицированные узлы и детали сельскохозяйственных зданий и сооружений	Узлы и детали зданий с несущими каменными стенами и смешанным перекрытием Узлы 34, 35, 36	Серия 2.888-2	Выпуск 3	Лист АС-15

Гипронисельхоз г. Москва

Инв. 2967

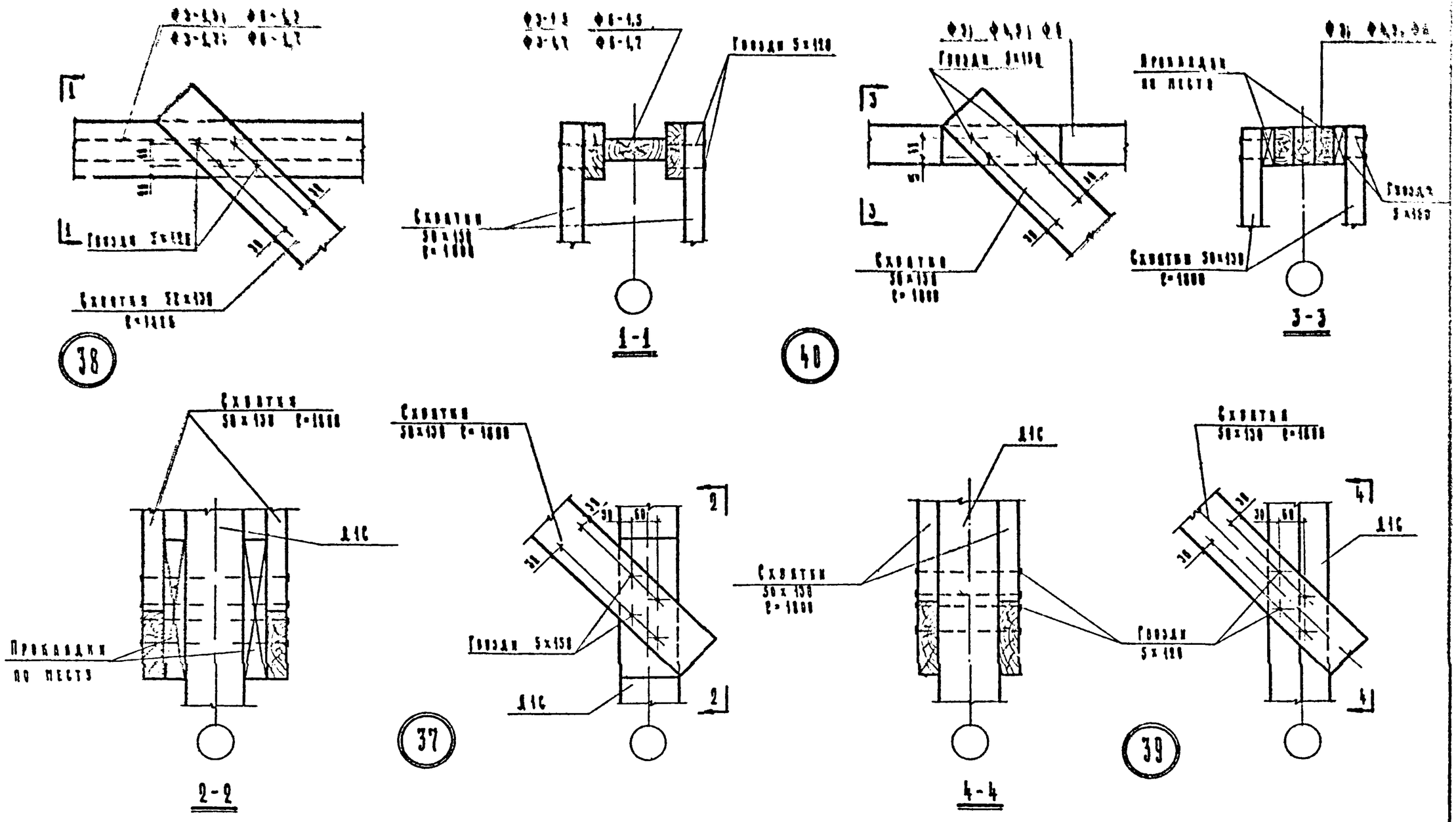

1968 г.	Унифицированные узлы и детали сельскохозяйственных зданий и сооружений	Узлы и детали зданий с несущими каменными стенами и смешанные перекрытием Узлы 37, 38, 39, 40	Серия 2.800-2	Выпуск 3	Лист ДС-16

Гипроинсельхоз г. Москва

Инв. отдела | Гл. констр. отд. | Гл. специалист | Рук. группы | Ст. инженер | Инженер | Проверил | Конструкция | Бердичевский | Кадмин | Герцева | Абдухина | Ацатова | Трудовая | Герцева | Гладкова

Инв 2967

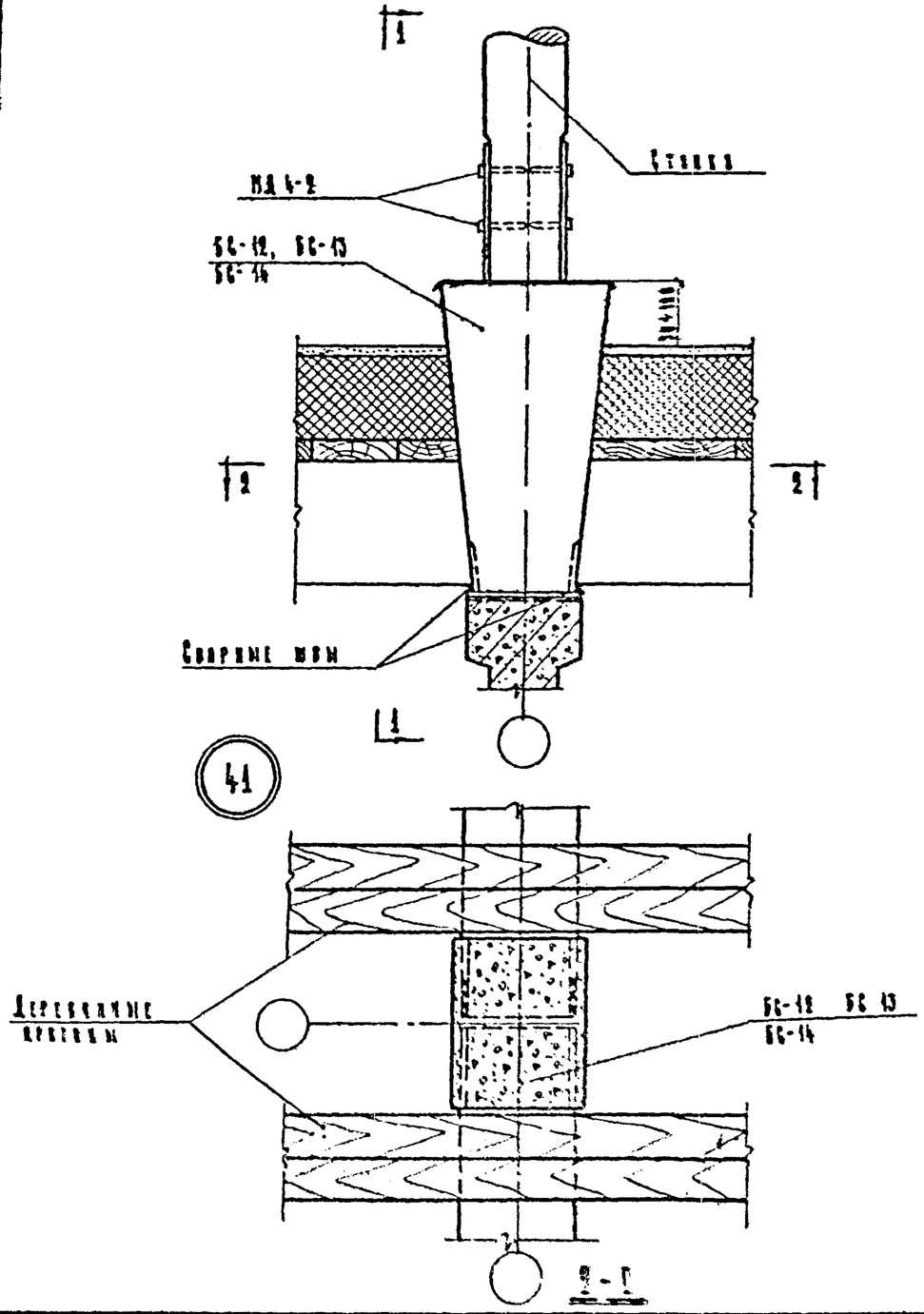

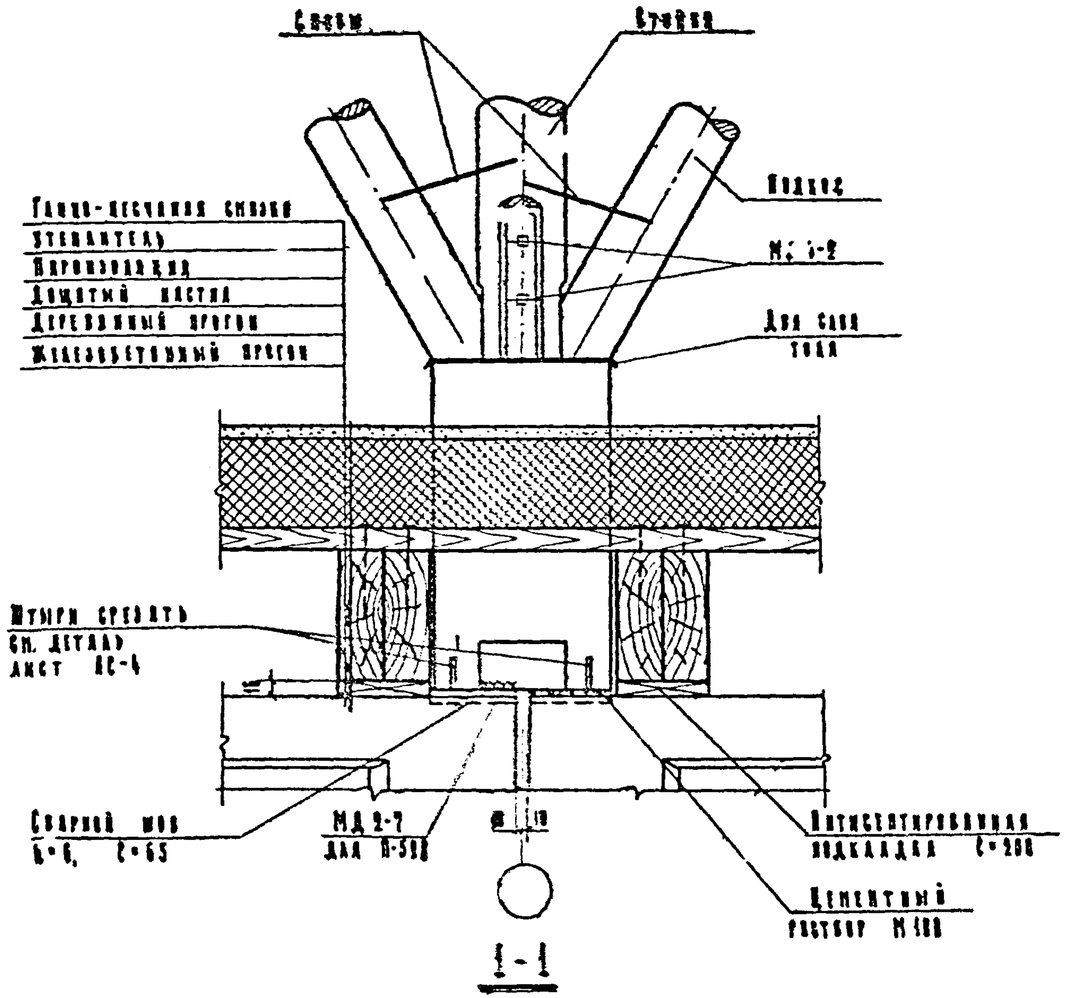

Примечания:

1. Монтажные детали даны на листах АС-29, 30
2. Спецификация марок монтажных деталей на узел дана на листе АС-31.
3. Бетонные столбики БС-12, 13, 14 даны на листах АС-32, 33.
4. Таблица для подбора бетонных столбиков дана на листе АС-8.
5. Деревянные прогоны даны на листах АС-24÷28.
6. Сечения деревянных и металлических конструкций принимаются по рабочим чертежам проектов.

1968 г.	Унифицированные узлы и детали сельскохозяйственных зданий и сооружений	Узлы и детали зданий с несущими каменными стенами и смешанным перекрытием Узел 41	Серия 2.800-2	Выпуск 3	Лист АС-17

Гипроинсельхоз г. Москва

Инв. 296

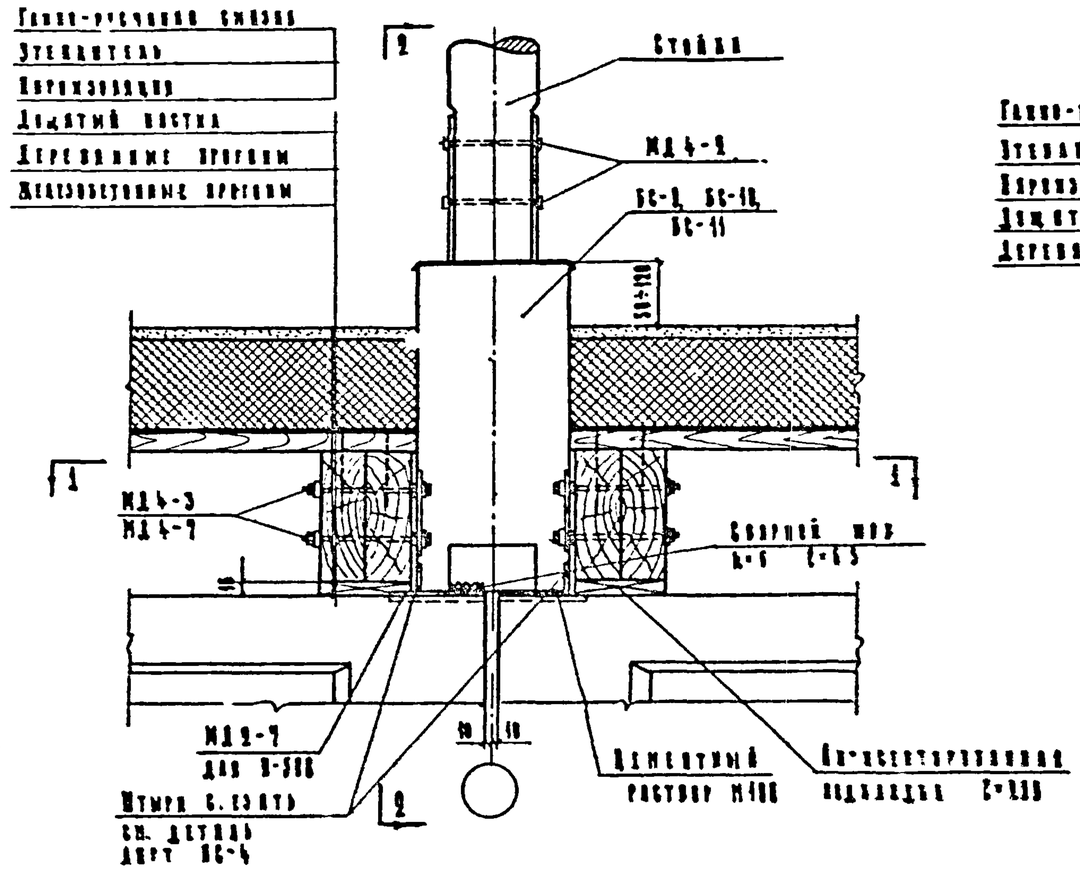

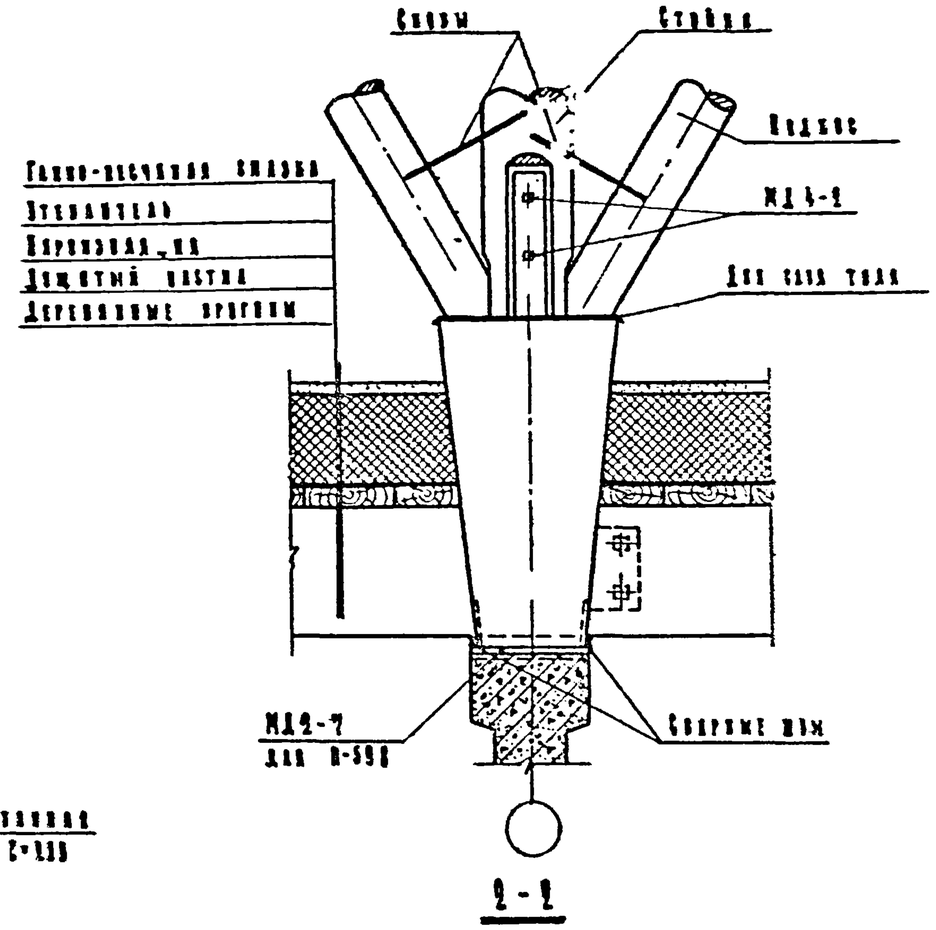

2-2

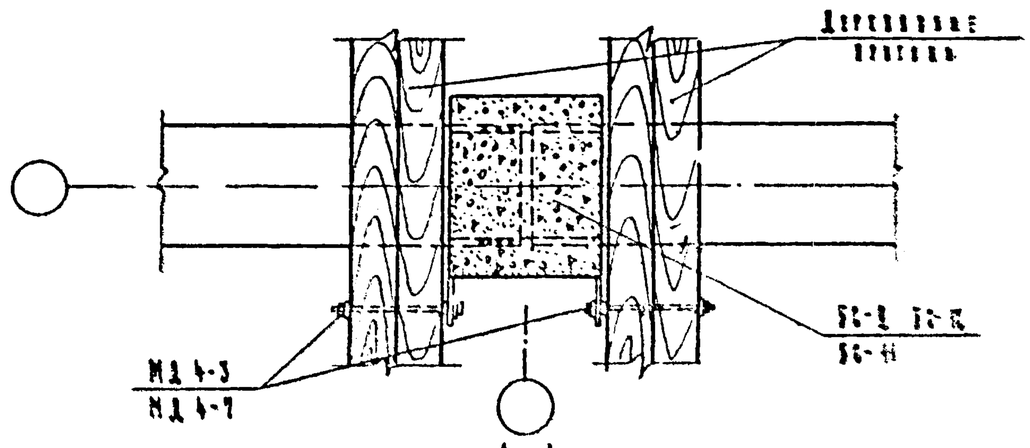

1-1

Примечания:

1. Монтажные детали даны на листах ПС-29, 30.
2. Спецификация марок монтажных деталей на узел дана на листе ПС-31
3. Бетонные столбики БС-9, 10, 11 даны на листах ПС-32, 33.
4. Таблица подбора бетонных столбиков дана на листе ПС-9.
5. Деревянные прогоны даны на листах ПС-14÷28
6. Сечения деревянных и металлических конструкций принимаются по рабочим чертежам объектов.

1968 г.	Унифицированные узлы и детали сельскохозяйственных зданий и сооружений	Узлы и детали зданий с несущими каменными стенами и стальными перекрытиями Узел 42	Серия 2.800-2	Выпуск 3	Лист ПС-18

Гипромиссельхоз г. Москва

Инв. 2967

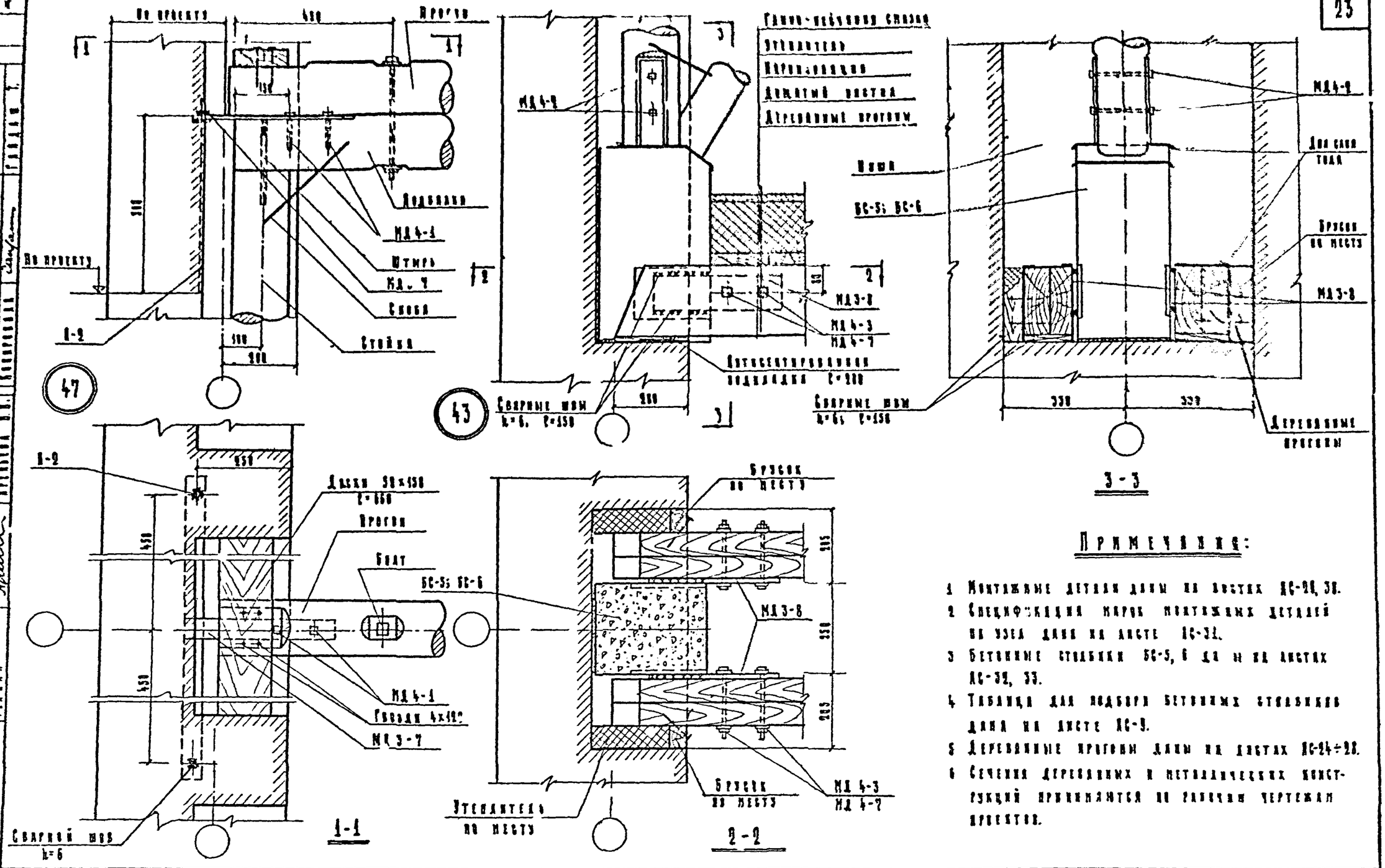

Примечания:

1. Монтажные детали даны на листах АС-30, 31.
2. Спецификация марок монтажных деталей на узел дана на листе АС-31.
3. Бетонные стяжки БС-5, 6 даны на листах АС-32, 33.
4. Таблица для подбора бетонных стяжек дана на листе АС-9.
5. Деревянные прогоны даны на листах АС-24÷28.
6. Сечения деревянных и металлических конструкций принимаются по рабочим чертежам проектов.

1968 г.	Унифицированные узлы и детали сельскохозяйственных зданий и сооружений	Узлы и детали зданий с несущими каменными стенами и смешанным перекрытием Узлы 43, 47	Серия 2.800-2	Выпуск 3	АС-23

Гипронисельхоз г. Москва

Инв. 2967

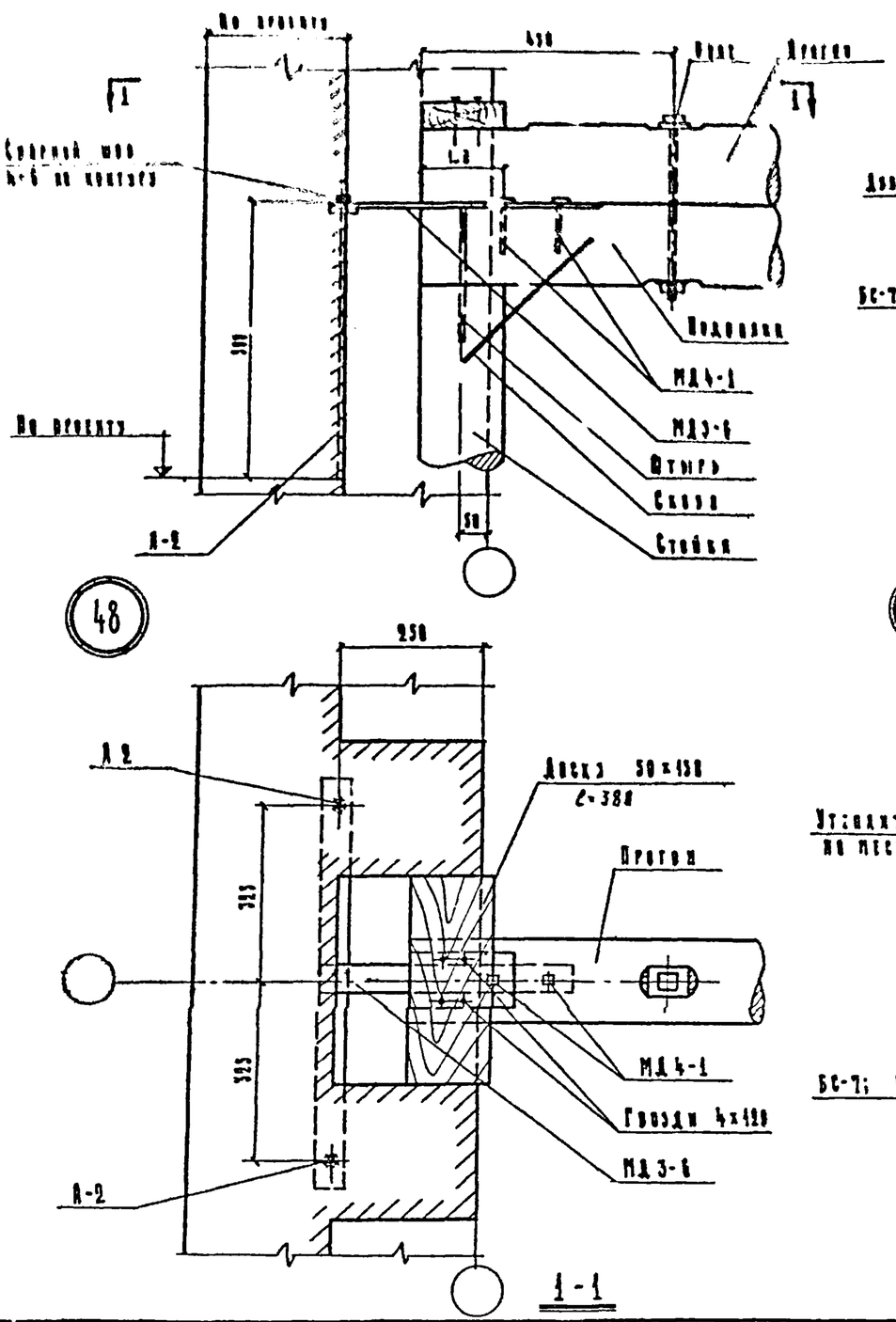

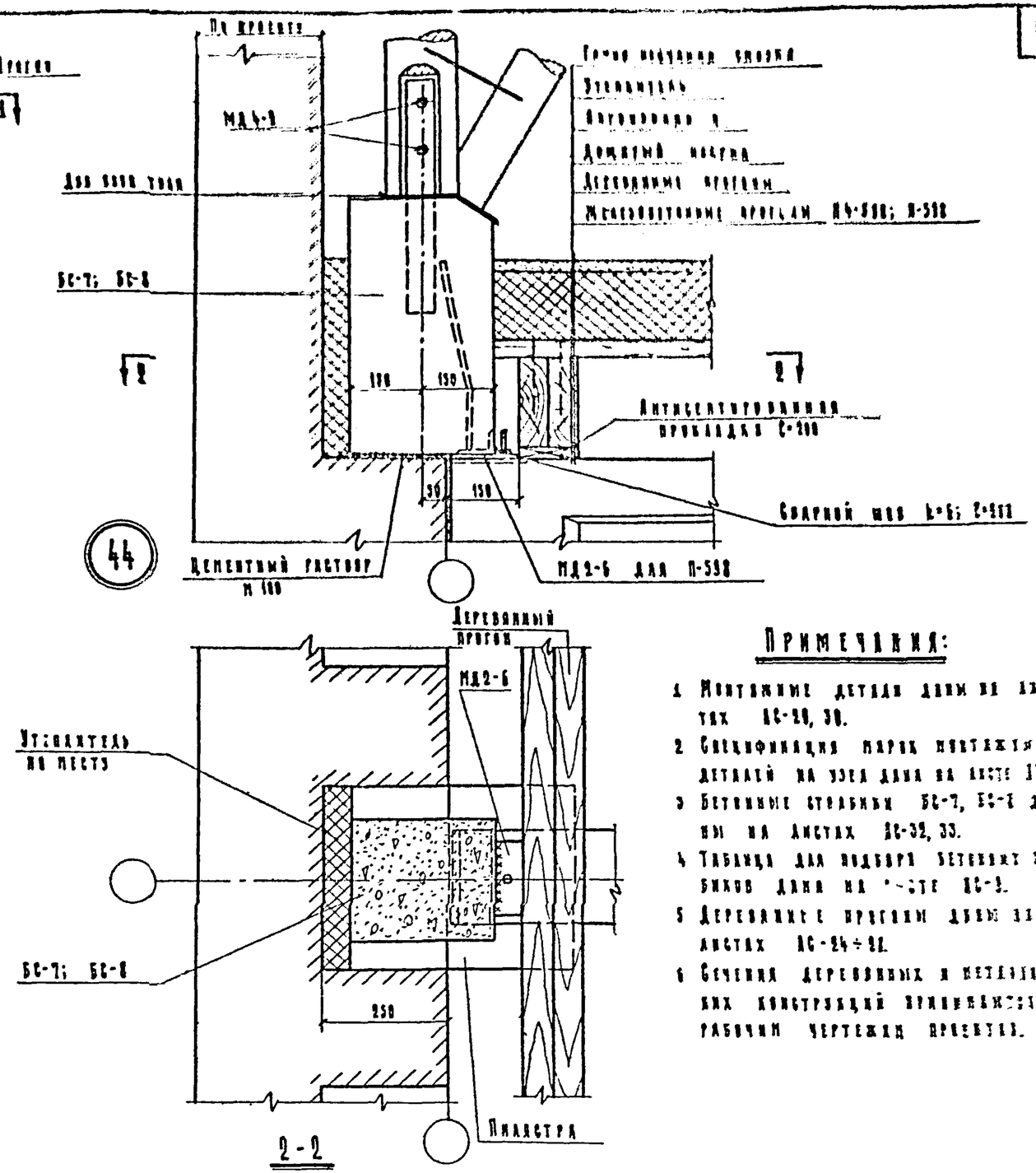

Примечания:

1. Монтажные детали даны на листах АС-20, 30.
2. Спецификация марок монтажных деталей на узел дана на листе АС-31.
3. Бетонные столбики БС-7, БС-8 даны на листах АС-32, 33.
4. Таблица для подбора бетонных столбиков дана на листе АС-3.
5. Деревянные прогоны даны на листах АС-24÷28.
6. Сечения деревянных и металлических конструкций принимаются по рабочим чертежам проектов.

1968 г.	Унифицированные узлы и детали сельскохозяйственных зданий и сооружений	Узлы и детали зданий с несущими каменными стенами и смешанным перекрытием Узлы 44, 48	Серия 2 800-2	Выпуск 3	Лист 11 31

Гипронисельхоз г. Москва

Нач. отдела | Гл. констр. отд. | Гл. специалист | Рук. группы | Техник

Берлович Н.П. | Кацман М.А. | Герцева Л.С. | Полухина Л.Н. | Прелесова В.В.

Проверил | Подпись | Дата | Подпись | Дата | Подпись | Дата

Инв. № подл.

ИНБ 2362

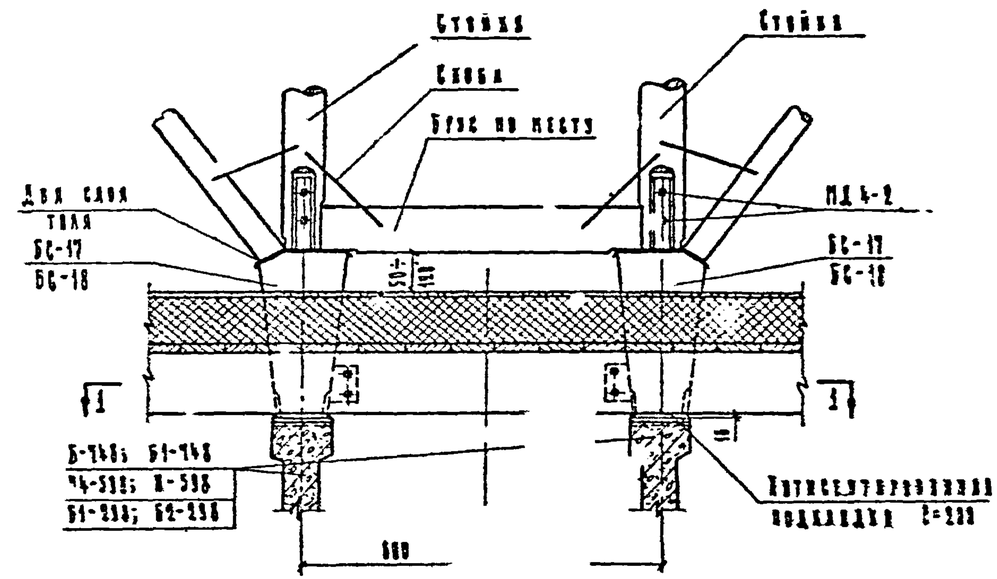

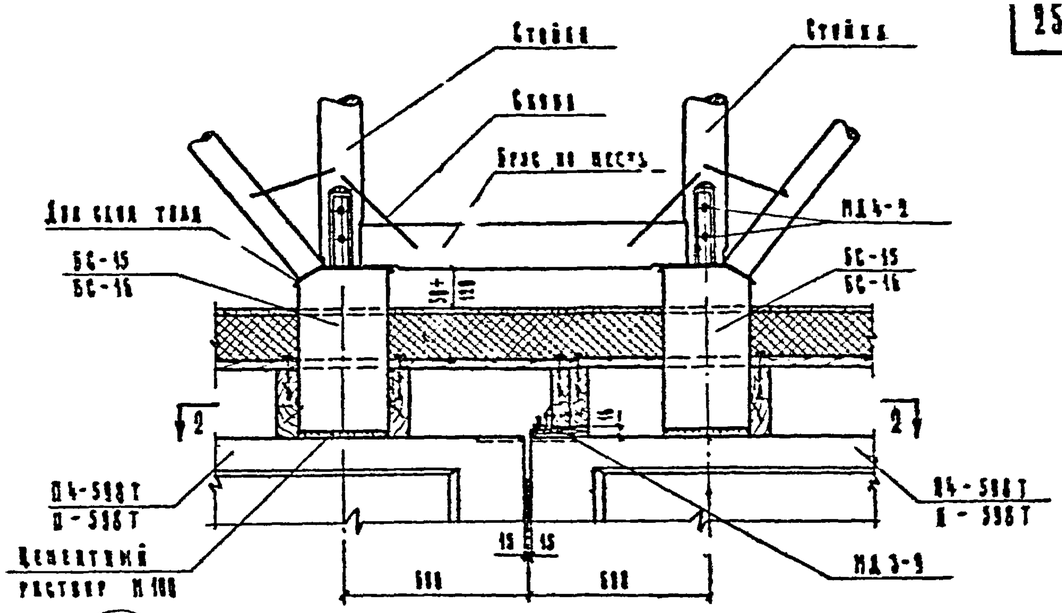

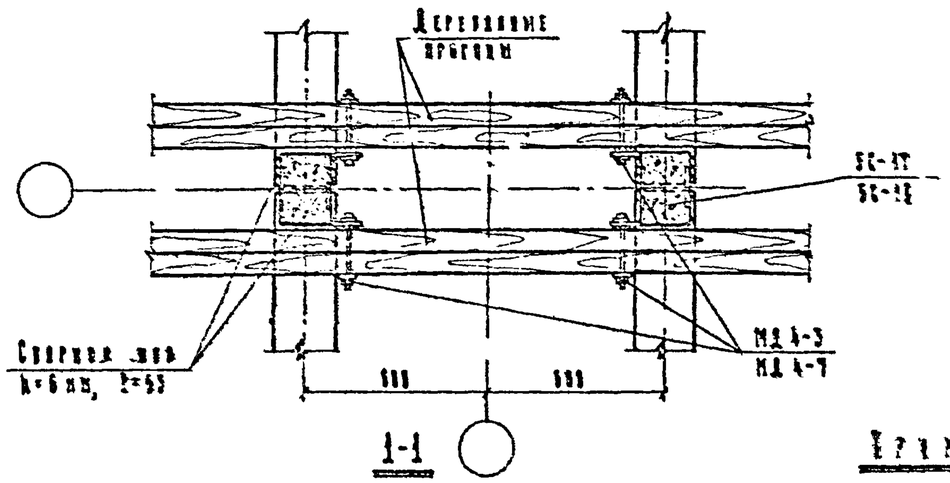

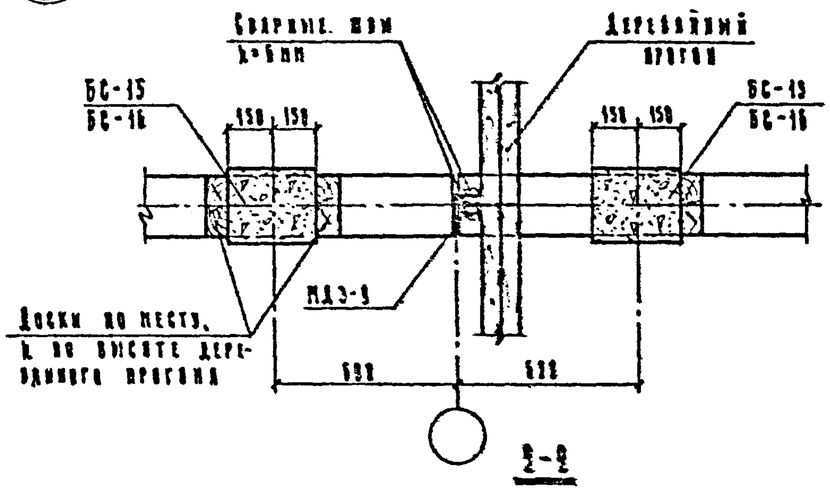

Примечания:

1. Швы k=6 мм. Электроды типа 342.
2. Монтажные детали даны на листах АС-2÷22
3. Спецификация марок монтажных деталей на узел дана на листе АС-31.
4. Бетонные столбики БС-15, 16, 17, 18 даны на листах АС-32,33.
5. Таблица для подбора бетонных столбиков дана на листе АС-9
6. Деревянные прогоны даны на листах АС-24÷28.
7. Сечения деревянных и металлических конструкций принимаются по рабочим чертежам проектов.

1968 г.	Унифицированные узлы и детали сельскохозяйственных зданий и сооружений	Узлы и детали зданий с несущими каменными стенами и смешанным перекрытием Узлы 45, 46	Серия 2.830-2	Выпуск 3	Лист АС-2[illegible]

Гипромисельхоз г. Москва

Нач. отдела — Беркович М.М.; Гл. констр. отд. — Кацман М.Я.; Гл. специалист — Герцева З.С.; Рук. группы — Полухина А.Н.; Техник — Прельева В.В.; Проверил — Полухина А.Н.; Копировала — Таланова Н.

Инв. 2967

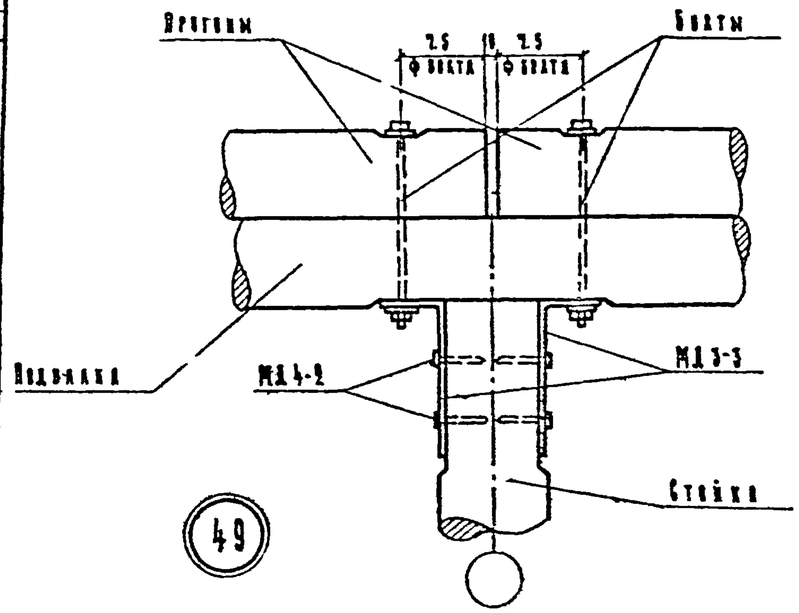

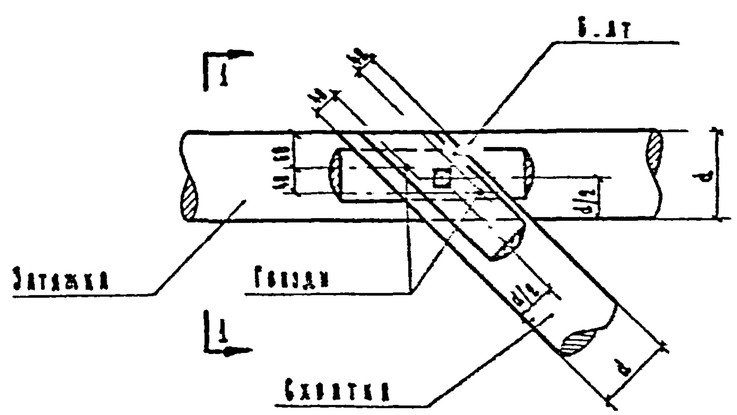

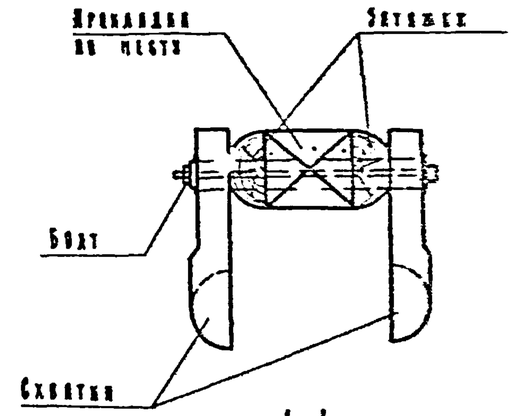

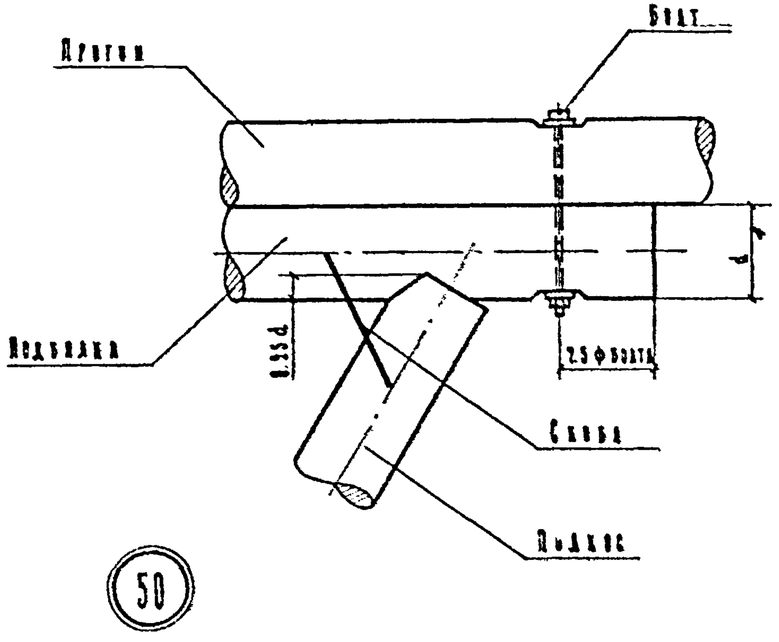

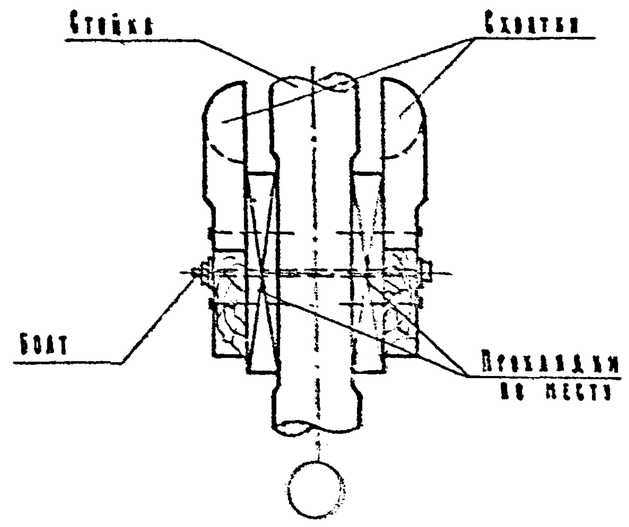

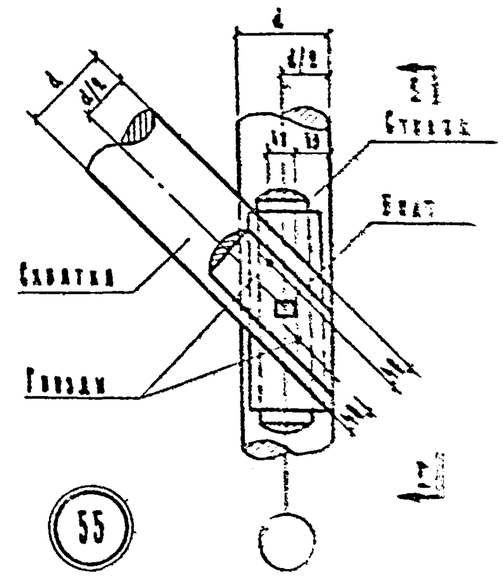

Примечания:

1. Монтажные детали даны на листах [illegible]
2. Спецификация марок монтажных деталей на узел дана на листе [illegible]
3. Сечения деревянных и металлических конструкций [illegible] по рабочим чертежам проектов

1968 г	Унифицированные узлы и детали сельскохозяйственных зданий и сооружений	Узлы и детали зданий с несущими каменными стенами и смешанным перекрытием Узлы 49, 50, 55, 56	Серия 2.800-1	Выпуск 3

Инвент. №

Гипроинсельхоз г. Москва

Инв. отдела | Гл. констр. отд. | Гл. специалист | Рук. группы | Техник | Проверил | Копировала | Полухина Л.Н. | Гандаш Т. | Верхо. ич. | Кадман М.Я. | Герцева З.С. | Полухина Л.Н. | Арцыбева В.В.

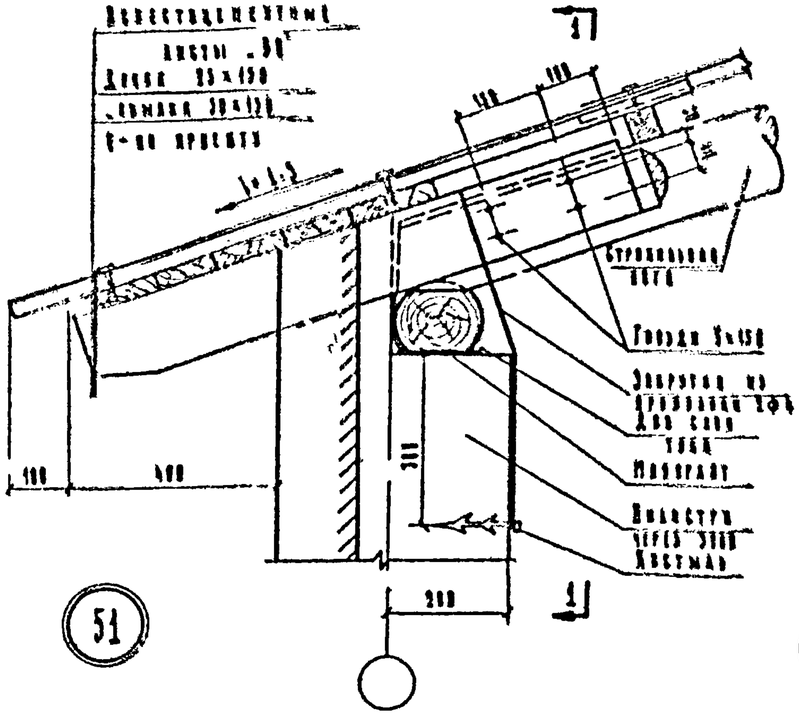

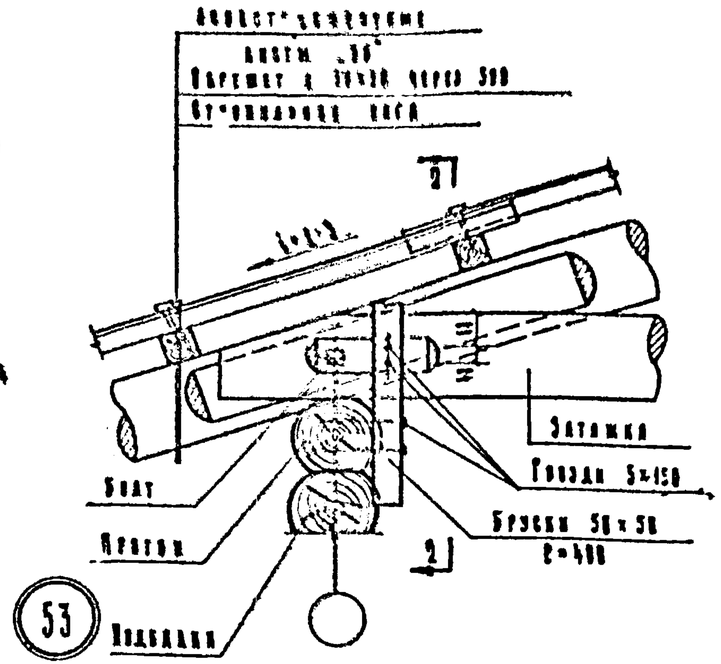

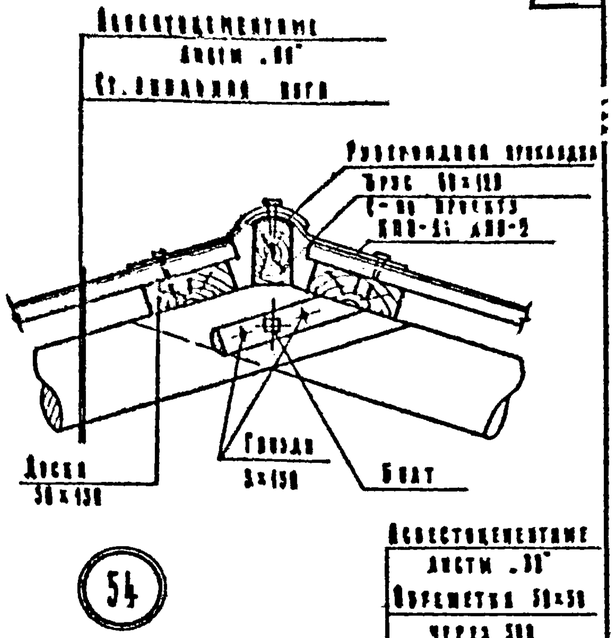

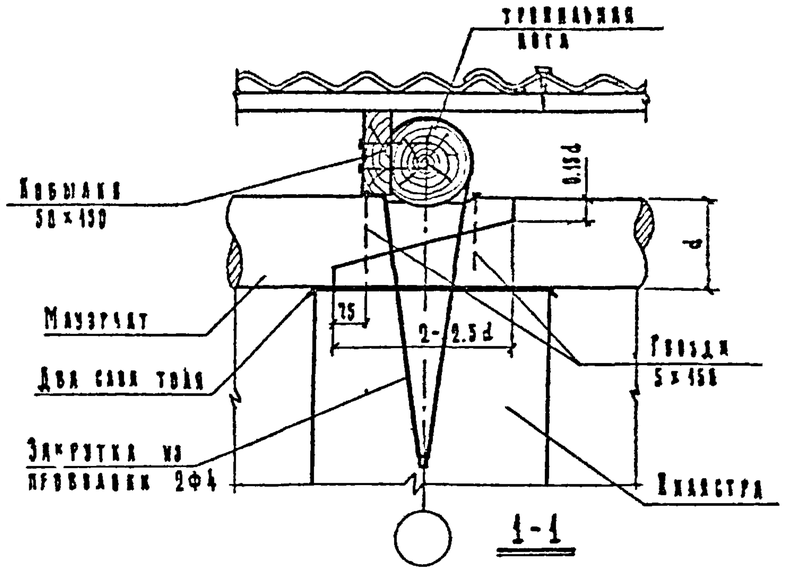

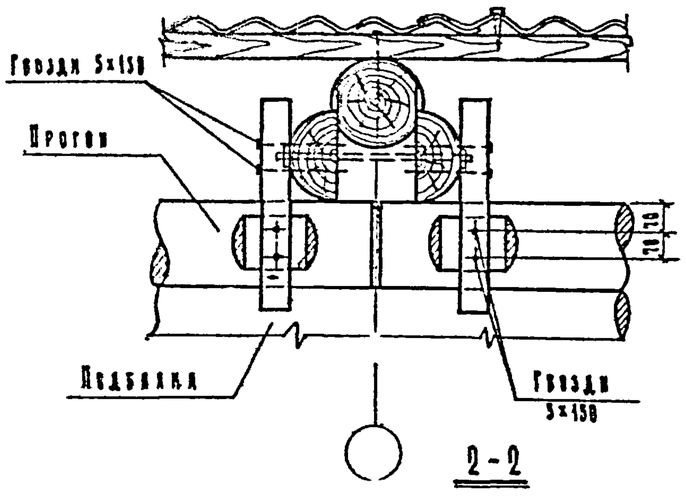

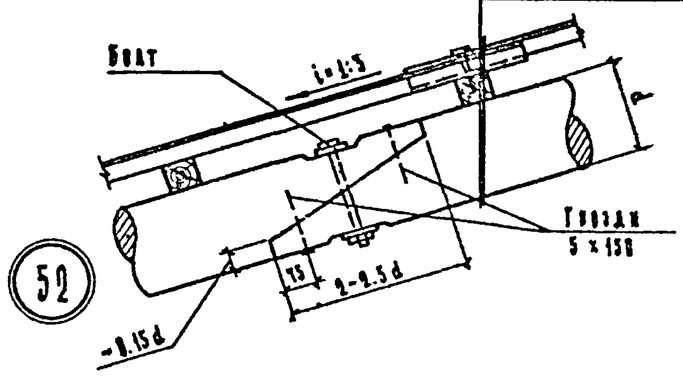

Примечание:

Сечения деревянных и металлических элементов конструкций принимаются по рабочим чертежам проектов.

1968 г.	Унифицированные узлы и детали сельскохозяйственных зданий и сооружений	Узлы и детали зданий с несущими каменными стенами и смешанным перекрытием Узлы 51, 52, 53, 54	Серия 2.800-2	Выпуск 3	Лист АС-23

Гипросельхоз г. Москва

Инв. № 296

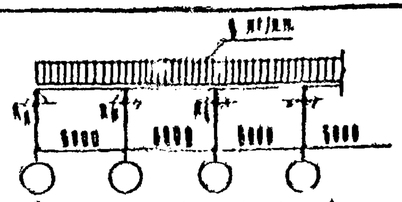

Расчетная схема 1.

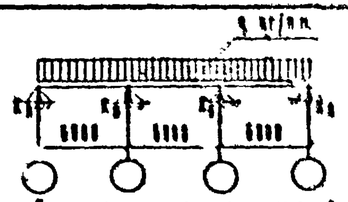

Расчетная схема 2

Расчетные схемы		Опорные реакции, кг		
		R_A	R_B	R_{max}
1	3 пролета и "пол"	2.31 q	2.79 q	3590 кг
	4 пролета	2.34 q	2.86 q	3557 кг
2	3 пролета	2.4 q	2.6 q	—

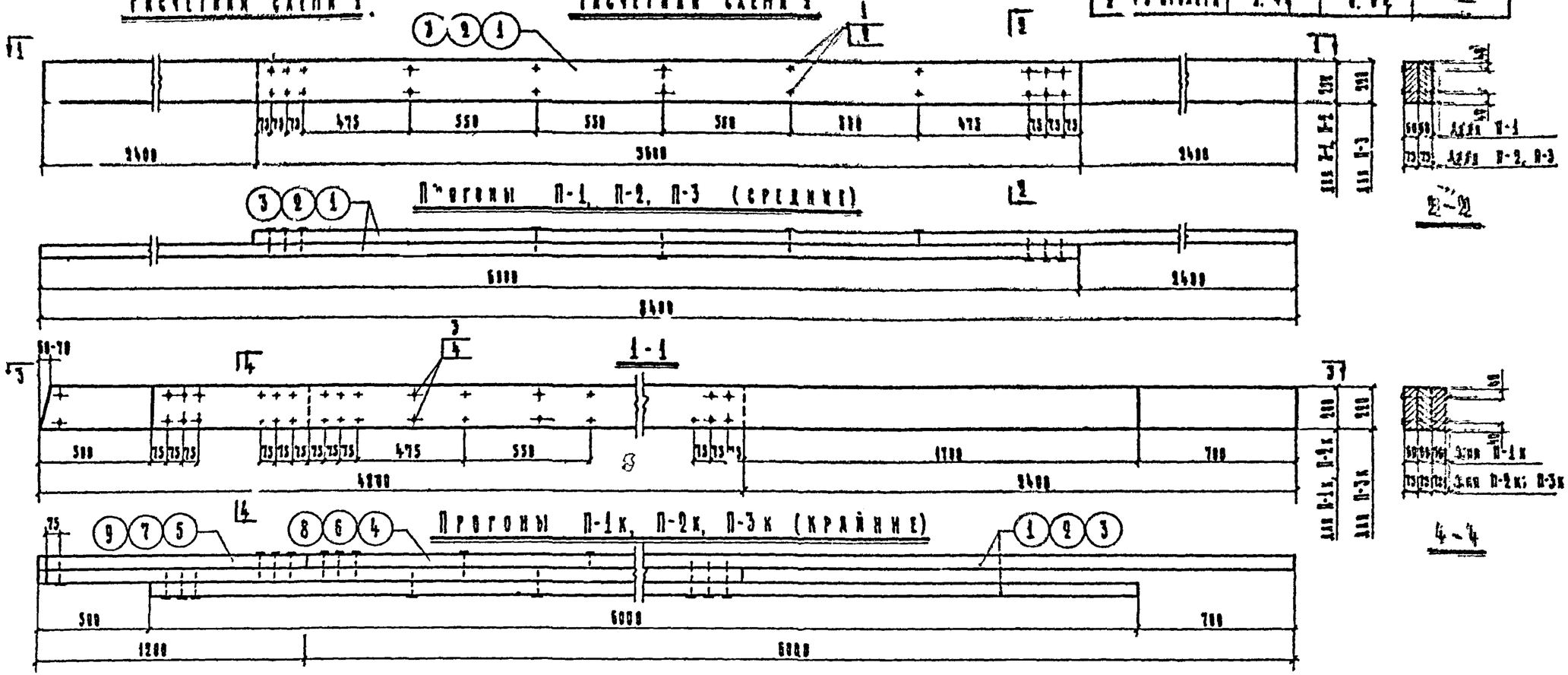

Таблица сечений прогонов

Марка прогона	Расчетная нагрузка q, кг/пм	Сечение прогона см
П-1, П-1к	300	2(6×20)
П-2, П-2к	375	2(7,5×20)
П-3, П-3к	450	2(7,5×22)

Примечания:

1. Прогоны изготовлять из сосны или ели влажностью не более 25%.
2. Качество древесины должно соответствовать II категории пиломатериалов для несущих конструкций.
3. Спецификация деревянных элементов и гвоздей на марку дана на листе АС-22.
4. В нагрузки, указанные в таблице, собственный вес прогонов не включен.

1968 г.	Унифицированные узлы и детали сельскохозяйственных зданий и сооружений	Узлы и детали зданий с несущими каменными стенами и смешанным перекрытием	Серия 2.800-2	Выпуск 3	Лист АС-24
		Прогоны неразрезные дощатые П-1, П-2, П-3 и П-1к, П-2к, П-3к			

Гипроинсельхоз г. Москва

Инв. 2967

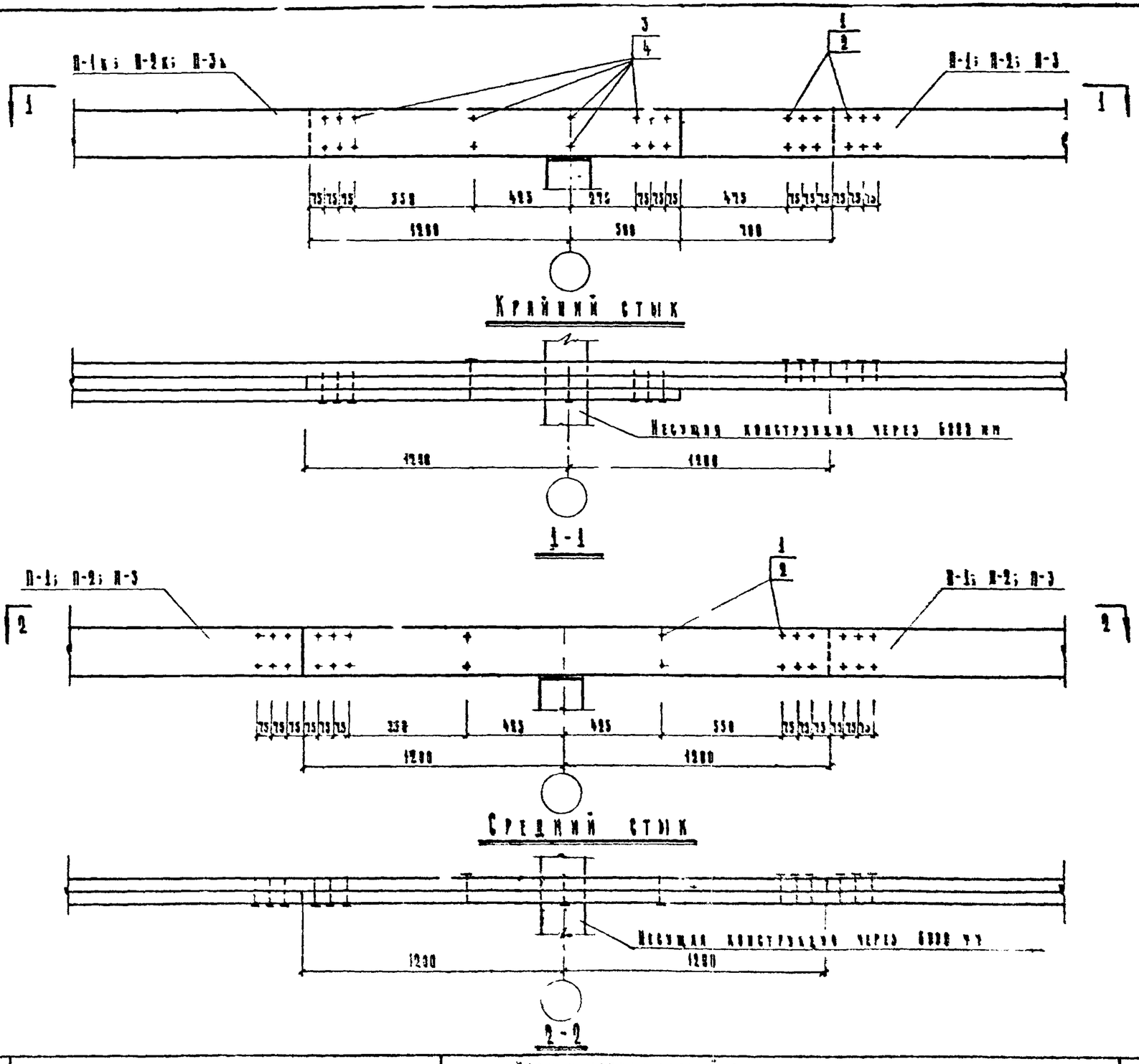

Примечание:

Спецификация гвоздей на стыки дана на листе АС-28.

1983 г.	Унифицированные узлы и детали сельскохозяйственных зданий и сооружений	Узлы и детали зданий с несущими каменными стенами и смешанным перекрытием. Стыки крайних и средних прогонов	Серия 2.800-2	Выпуск 3	Лист АС-25

Гипрониисельхоз г. Москва

Инв. 2367

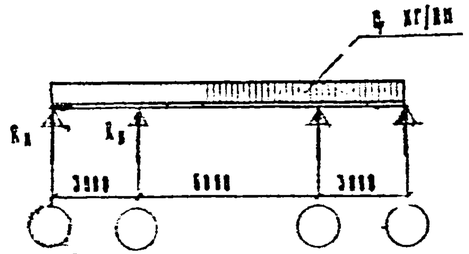

Расчетная схема

Опорные реакции кг	
R_A	2.66 q
$R_Б$	3.34 q

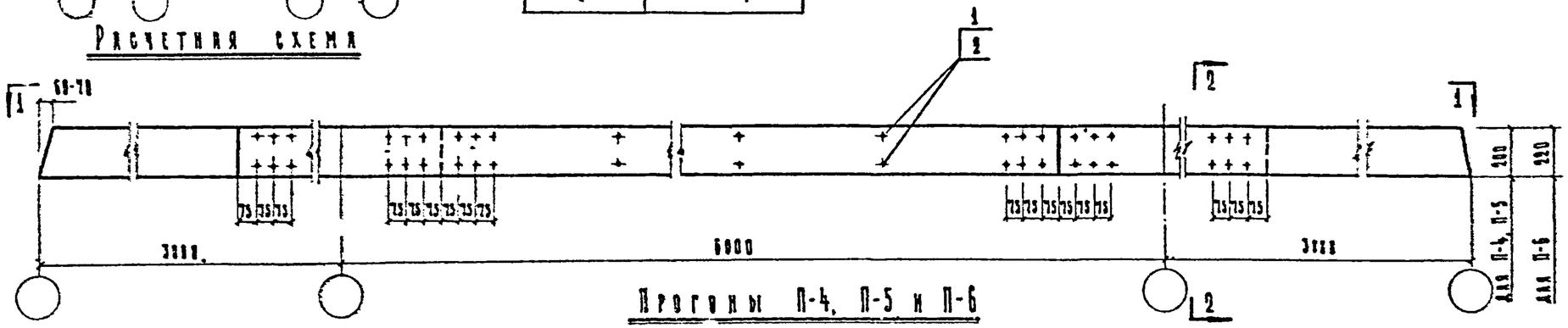

Прогоны П-4, П-5 и П-6

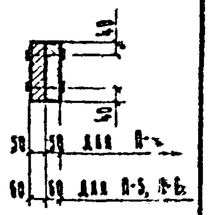

2-2

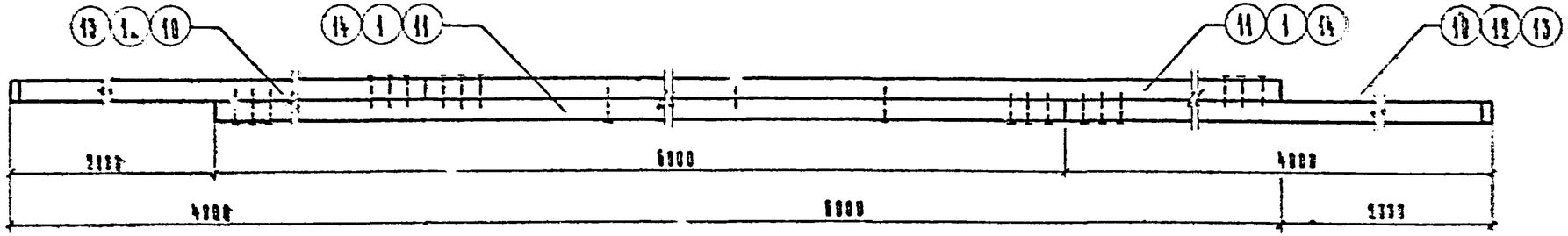

1-1

Таблица сечений прогонов

Марка прогона	Расчетная нагрузка q кг/пм	Сечение прогона см
П-4	300	2 (5×22)
П-5	375	2 (5×22)
П-6	450	2 (5×22)

Примечания:

1. Прогоны изготовлять из сосны или ели влажностью не более 25%.
2. Качество древесины должно соответствовать II категории пиломатериалов для несущих конструкций.
3. Спецификация деревянных элементов и гвоздей на марки длин на листе АС-08.
4. В нагрузки, указанные в таблице, собственный вес прогонов не включен.
5. Шаг гвоздей, не указанный на чертеже, принимать 300-550 мм.
6. В пр.вках П-4 и П-6 выступающие концы гвоздей загнуть.

1968 г	Унифицированные узлы и детали сельскохозяйственных зданий и сооружений	Узлы и детали зданий с несущими каменными стенами и деревянными перекрытиями Прогоны неразрезные дощатые П-4, П-5 и П-6	Серия 3.893-2	Выпуск 3	Лист АС-26

Гипрорисельхоз г. Москва

Нач. отдела Крепкова В.В.
Гл. конструктор Акатова Е.Н.
Гл. специалист Александрова
Рук. группы
Ст. инженер
Техник Проверена Конторовская
Березин И.П. Кацнов И.А. Герасева З.С. Полухина А.Н. Акатова Е.Н.

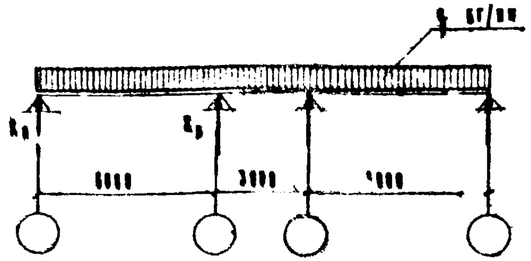

Расчетная схема

Опорные реакции кг.	
R_A	2.56 q
$R_Б$	4.94 q

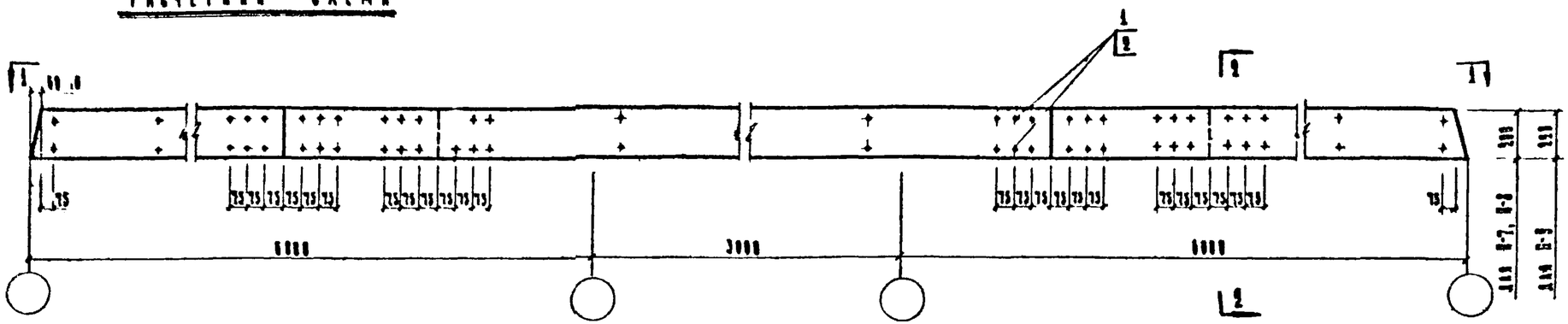

Прогоны П-7, П-8 и П-9

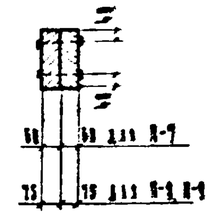

2-2

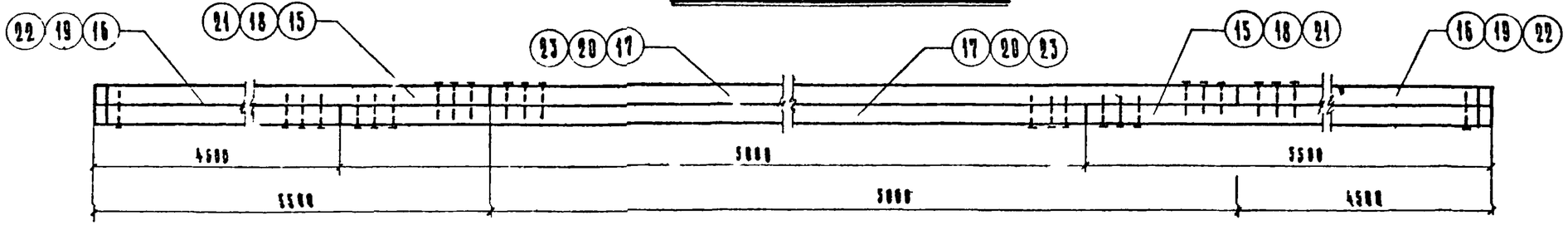

1-1

Таблица сечений прогонов

Марка прогона	Расчетная нагрузка q, кг/пм	Сечение прогона см
П-7	300	2 (6×20)
П-8	375	2 (7,5×20)
П-9	450	2 (7,5×22)

Примечания:

1. Прогоны изготовлять из сосны или ели влажностью не более 25 %.
2. Качество древесины должно соответствовать II категории пиломатериалов для несущих конструкций.
3. Спецификация деревянных элементов и гвоздей на марку дана на листе АС-28.
4. В нагрузки, указанные в таблице, собственный вес прогонов не включен.
5. Шаг гвоздей, не указанный на чертеже, принимать 500-550 мм.

1968 г.	Унифицированные узлы и детали сельскохозяйственных зданий и сооружений	Узлы и детали зданий с несущими каменными стенами и смешанным перекрытием. Прогоны неразрезные деревянные П-7, П-8 и П-9	Серия 2.800-2	Выпуск 3	Лист АС-2.

Гипросельхоз г. Москва

Нач. отдела Бережных; Гл. констр. отд. Никулин; Гл. специалист Герасева; Рук. группы Полякова; Ст. инженер Акатова

Чертил Ивлев; Проверил Кондратьев; Утвердил Ларин

Инв. 296

Спецификация деревянных изделий на одну марку

Марка	№ поз.	Наименование элемента	Сечение мм	Длина мм	Кол. шт	Объем м³ на одну марку	Объем м³ на все марки	Марки	Примечание
П-1	1	Доска	200 × 60	6000	2	0.07	0.14	0.14	Прогоны изготавливаются из строганых досок обработанных водным антисептиком растворами
П-2	2	Доска	200 × 75	6000	2	0.09	0.18	0.18	
П-3	3	Доска	220 × 75	6000	2	0.10	0.20	0.20	
П-4к	4	Доска	200 × 60	4000	1	0.04	0.04	0.21	
	7	Доска	200 × 60	6000	2	0.07	0.14		
	5	Доска	200 × 60	1000	1	0.01	0.01		
П-2к	6	Доска	200 × 75	4000	1	0.07	0.07	0.27	
	2	Доска	200 × 75	6000	2	0.09	0.18		
	7	Доска	200 × 75	1000	1	0.02	0.02		
П-3к	8	Доска	220 × 75	4000	1	0.08	0.08	0.30	
	3	Доска	220 × 75	6000	2	0.10	0.20		
	9	Доска	220 × 75	1000	1	0.02	0.02		
П-4	10	Доска	200 × 50	4000	2	0.04	0.08	0.20	
	11	Доска	200 × 50	6000	2	0.06	0.12		
П-5	12	Доска	200 × 60	4000	2	0.05	0.10	0.24	
	1	Доска	200 × 60	6000	2	0.07	0.14		
П-6	13	Доска	220 × 60	4000	2	0.05	0.10	0.26	
	14	Доска	220 × 60	6000	2	0.06	0.16		
П-7	15	Доска	200 × 60	5500	2	0.07	0.14	0.36	
	16	Доска	200 × 60	4500	2	0.05	0.10		
	17	Доска	200 × 60	5000	2	0.06	0.12		
П-8	18	Доска	200 × 75	5500	2	0.08	0.16	0.46	
	19	Доска	200 × 75	4500	2	0.07	0.14		
	20	Доска	200 × 75	5000	2	0.06	0.16		
П-9	21	Доска	220 × 75	5500	2	0.09	0.18	0.50	
	22	Доска	220 × 75	4500	2	0.08	0.16		
	23	Доска	220 × 75	5000	2	0.08	0.16		

Спецификация стальных элементов на одну марку

Марка	№ поз.	Наименование элемента	Сечение мм	Длина мм	Кол. шт.	Вес на марку кг	Примечание
П-1	1	Гвозди	Ф 5	120	22	0.4	ГОСТ 4028-63
П-2	2	Гвозди	Ф 6	150	22	0.7	
П-3	2	Гвозди	Ф 6	150	22	0.7	
П-4к	3	Гвозди	Ф 5	150	32	0.7	
П-2к	4	Гвозди	Ф 6	200	32	1.3	
П-3к	4	Гвозди	Ф 6	200	32	1.3	
П-4	1	Гвозди	Ф 5	120	50	1.0	
П-5	1	Гвозди	Ф 5	120	50	1.0	
П-6	2	Гвозди	Ф 6	150	50	1.7	
П-7	1	Гвозди	Ф 5	120	85	1.6	
П-8	2	Гвозди	Ф 6	150	85	2.8	
П-9	2	Гвозди	Ф 6	150	85	2.8	
Стык брусьев и брусьев прогонов: П-1 и П-1к	1	Гвозди	Ф 5	120	12	0.2	
	3	Гвозди	Ф 5	150	16	0.4	
					Всего:	0.6	
П-2 и П-2к	2	Гвозди	Ф 6	150	12	0.4	
	4	Гвозди	Ф 6	200	16	0.7	
					Всего:	1.1	
П-3 и П-3к	2	Гвозди	Ф 6	150	12	0.4	
	4	Гвозди	Ф 6	200	16	0.7	
					Всего:	1.1	
Стык средних прогонов: П-1	1	Гвозди	Ф 5	120	30	0.6	
П-2	2	Гвозди	Ф 6	150	30	1.0	
П-3	2	Гвозди	Ф 6	150	30	1.0	

Данный лист см. совместно с листами АС-24, 25, 26 и 27.

Инвент. №

Техник: Дроздова В.В.
Проверил: Аверина К.Н.
Согласовано: Гвоздева

Берехович М.М.
Хацкевич М.Я.
Герцева З.С.
Довжик Л.Н.
Аксенова С.Н.

Нач. отдела
Гл. инженер отд.
Гл. специалист
Рук. группы
Ст. инженер

Гипроинсельхоз г. Москва

1968г	Унифицированные узлы и детали сельскохозяйственных зданий и сооружений	Узлы и детали зданий с несущими каменными стенами и смешанным перекрытием. Прогоны неразрезные дощатые. Спецификация деревянных и стальных элементов на одну марку	Серия 2.800-2	Выпуск 3	Лист АС-28

ИНБ 2967

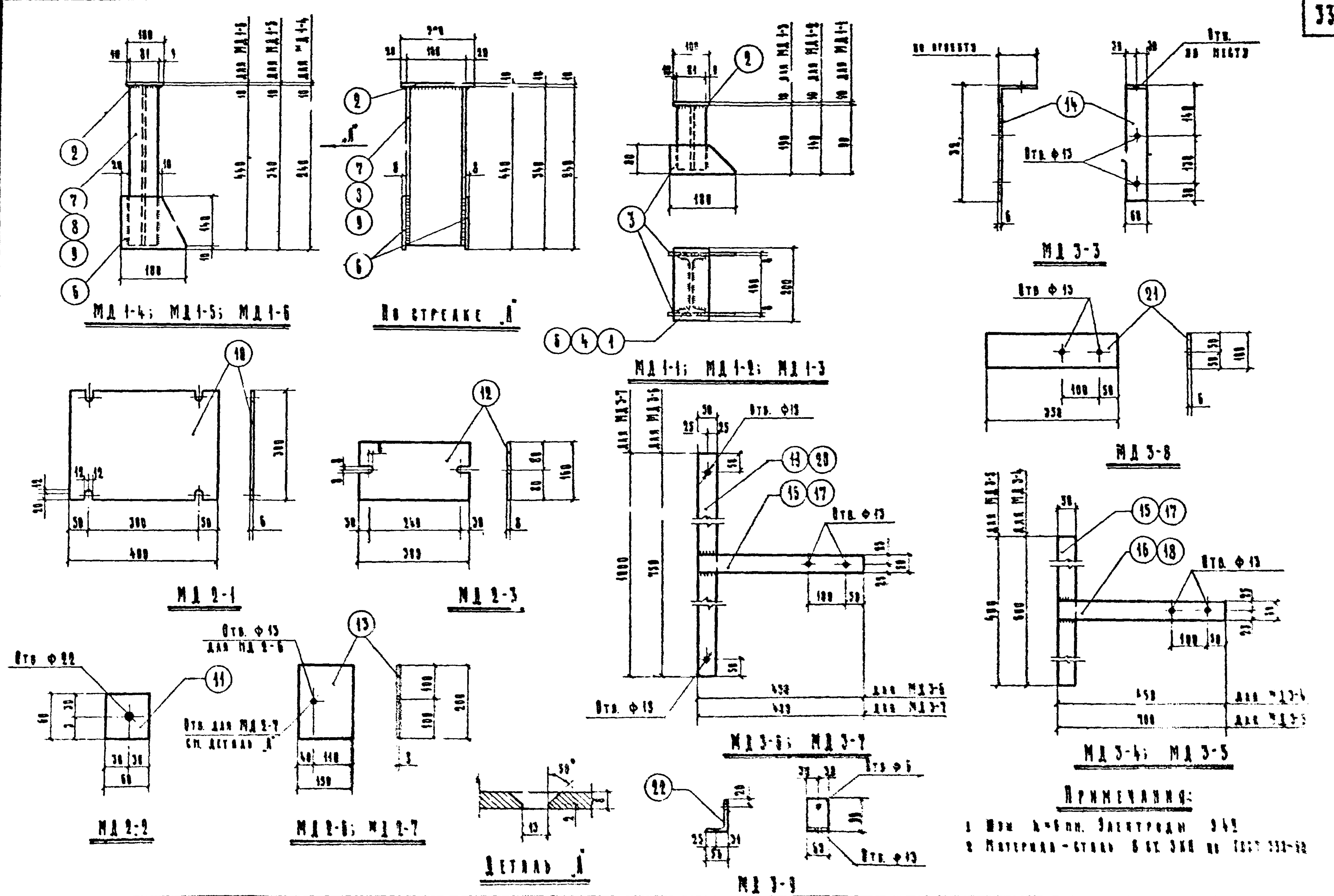

Примечания:

1. Швы h=6мм. Электроды Э42
2. Материал – сталь Б Ст 3КП по ГОСТ 380-60

1958 г.	Унифицированные узлы и детали сельскохозяйственных зданий и сооружений	Узлы и детали зданий с несущими каменными стенами и смешанным перекрытием Монтажные детали	Серия 2.800-2	Выпуск 3

Гипронисельхоз г. Москва

Спецификация стали на монтажные детали

Марка монтажн. детали	Поз.	Профиль или Ф	Длина мм	Кол. шт.	Вес кг: Одной поз.	Всех поз.	Детали	Примечание
МД1-1	1	I 16	[illegible]	1	1.43	1.43	4.8	
	2	– 100×10	200	1	1.57	1.57		
	3	– 80×8	180	2	0.90	1.80		
МД1-2	4	I 16	130	1	2.07	2.07	5.4	
	2	– 100×10	200	1	1.57	1.57		
	3	– 80×8	180	2	0.90	1.80		
МД1-3	5	I 16	180	1	2.86	2.86	6.2	
	2	– 100×10	200	1	1.57	1.57		
	3	– 80×8	180	2	0.90	1.80		
МД1-4	7	I 16	230	1	3.66	3.66	8.6	
	2	– 100×10	200	1	1.57	1.57		
	6	– 150×8	180	2	1.70	3.40		
МД1-5	8	I 16	330	1	5.25	5.25	10.2	
	2	– 100×10	200	1	1.57	1.57		
	6	– 150×8	180	2	1.70	3.40		
МД1-6	9	I 16	430	1	6.84	6.84	11.8	
	2	– 100×10	200	1	1.57	1.57		
	6	– 150×8	180	2	1.70	3.40		
МД2-1	13	– 300×6	400	1	5.65	5.65	5.6	
МД2-2	14	– 60×6	60	1	0.47	0.47	0.2	
МД2-3	12	– 180×6	300	1	3.01	3.01	3.0	
МД2-6 МД2-7	10	– 200×6	150	1	1.41	1.41	1.4	
МД3-3	14	– 60×6	420	1	1.17	1.17	1.2	
МД3-4	15	– 50×6	600	1	1.41	1.41	2.5	
	16	– 50×6	450	1	1.06	1.06		
МД3-5	17	– 50×6	400	1	0.94	0.94	2.6	
	18	– 50×6	700	1	1.65	1.65		
МД3-6	19	– 50×6	750	1	1.76	1.76	2.8	
	16	– 50×6	450	1	1.06	1.06		
МД3-7	20	– 50×6	1.0	1	2.36	2.36	3.3	
	17	– 50×6	400	1	0.94	0.94		
МД3-8	21	– 100×6	350	1	1.65	1.65	1.6	
МД3-9	22	50×50×8	60	1	0.55	0.55	0.5	
МД4-1	23	Шпрут Ф12	100	1	0.08	0.08	0.1	ГОСТ 14673-69
МД4-2	24	Шпрут Ф12	80	1	0.07	0.07	0.1	ГОСТ 14673-69
МД4-3	25	Болт М12	190	1	0.18	0.18	0.3	ГОСТ 7798-70
	26	Гайка М12	–	1	0.02	0.02		ГОСТ 5915-70
	27	Шайба М12	–	2	0.03	0.06		ГОСТ 9399-81
МД4-4	23	Болт М12	230	1	0.21	0.21	0.3	ГОСТ 7798-70
		См. МД4-3 поз. 26 и 27				0.08		
МД4-5	29	Болт М12	210	1	0.19	0.19	0.3	ГОСТ 7798-70
		См. МД4-3 поз. 26 и 27				0.08		
МД4-6	30	Болт М12	240	1	0.22	0.22	0.3	ГОСТ 7798-70
		См. МД4-3 поз. 26 и 27				0.08		
МД4-7	31	Болт М12	160	1	0.15	0.15	0.2	ГОСТ 7798-70
		См. МД4-3 поз. 26 и 27						
А-2	32	Ф16 А-II	550	1	0.87	0.87	0.9	

Примечания:

1. Материал – сталь ВСт3кп по ГОСТ 380-88*
2. Нумерация марок монтажных деталей принята – сквозной для выпусков 1,2,3 серии 2.800-2. Номера марок, отсутствующие в данной спецификации, имеются в других выпусках.

1988г.	Унифицированные узлы и детали сельскохозяйственных зданий и сооружений	Узлы и детали зданий с несущими каменными стенами в „Стандартном" исполнении. Монтажные детали. Спецификация стали	Серия 2.800-2	Выпуск 3	Лист АС-30

Гипрокиселькомз г. Москва

Нач. отдела Берман И.Л.
Гл. конструктор отд. Кацман И.Я.
Гл. специалист Герцева З.Ф.
Рук. группы Полухина Л.Н.
Техник Арепьева В.В.

Проверил Полухина Л.Н.
Конструктор Талалуева

Спецификация марок монтажных деталей на узел

№ узла	Марка монтажной детали	Кол. шт.	Лист, где марка изображ.	Примечание
5	МД1 – 2	1	АС-29, 30	Для ПЧ – 598
	МД1 – 4	1		Для П – 598
	МД2 – 1	1		Для КСЗ
	МД2 – 2	4		
6	МД1 – 5	1		Для Б2 – 298
	МД1 – 6	1		Для Б1 – 298
	МД2 – 1	1		Для КСЗ
	МД2 – 2	4		
7	МД1-1; (МД1-3)	1		По проекту
	МД2 – 1	1		Для КСЗ
	МД2 – 2	4		
8	МД2 – 1	1		Для КСЗ
	МД2 – 2	4		
10	МД2 – 7	2		Для П – 598
	МД2 – 1	2		Для КСЗ
	МД2 – 2	8		
11	МД2 – 1	2		Для КСЗ
	МД2 – 2	8		
	МД2 – 6	1		Для П – 598 Т
12	МД3 – 4	1		Для стен $\delta > 380$
	МД3 – 5	1		Для стен $\delta > 380$
	МД4 – 1	2		
13	МД3 – 5	1		Для стен $\delta > 640$
	МД4 – 1	2		
15	МД3 – 9	1		
	МД2 – 3	1		Для П – 598

№ узла	Марка монтажной детали	Кол. шт.	Лист, где марка изображ.	Примечание
16	МД2 – 7	1	АС-29, 30	Для П – 598
17	МД3 – 3	1		
18	МД2 – 7	1		Для П – 598
	МД4 – 2	4		
	МД4 – 3	4		Для прогона шириной 150
	МД4 – 7	4		Для прогона шириной 120
19	МД4 – 3	4		Для прогона шириной 150
	МД4 – 7	4		Для прогона шириной 120
20	МД3 – 8	2		
	МД4 – 2	4		
	МД4 – 3	4		Для прогона шириной 150
	МД4 – 7	4		Для прогона шириной 120
21	МД2 – 6	1		Для П – 598
	МД4 – 2	4		
22	МД4 – 2	8		
	МД4 – 3	8		Для прогона шириной 150
	МД4 – 7	8		Для прогона шириной 120
23	МД4 – 2	8		
	МД3 – 3	1		
24	А – 2	2		
	МД3 – 7	1		
	МД4 – 1	2		
25	А – 2	2		
	МД3 – 6	1		
	МД4 – 1	2		
29	МД4 – 5	1		По проекту
	МД4 – 6	1		

№ узла	Марка монтажной детали	Кол. шт.	Лист, где марка изображ.	Примечание
33	МД4 – 3	1	АС-29, 30	По проекту
	МД4 – 4	1		
41	МД4 – 2	4		
	МД2 – 7	1		Для П – 598
42	МД2 – 7	1		Для П – 598
	МД4 – 3	4		Для прогона шириной 150
	МД4 – 7	4		Для прогона шириной 120
43	МД3 – 8	2		
	МД4 – 2	4		
44	МД2 – 6	1		Для П – 598
	МД4 – 2	4		
45	МД4 – 2	8		
	МД4 – 3	8		Для прогона шириной 150
	МД4 – 7	8		Для прогона шириной 120
46	МД4 – 2	8		
	МД3 – 3	1		
47	А – 2	2		
	МД3 – 7	1		
	МД4 – 1	2		
48	А – 2	2		
	МД3 – 6	1		
	МД4 – 1	2		
49	МД4 – 2	4		
	МД3 – 3	2		

Нач. отдела	Бернович И.М.	Техник	Бреговцева В.В.
Гл. констр. отд.	Кацман М.Я.	Проверил	Зеленская А.С.
Гл. специалист	Герцева З.С.		
Рук. группы	Полухина Я.И.		
Ст. инженер	Акатова Е.Н.	Копировала	Талакова

Гипронисельхоз г. Москва

1968 г.	Унифицированные узлы и детали сельскохозяйственных зданий и сооружений	Узлы и детали зданий с несущими каменными стенами и смешанным перекрытием. Спецификация марок монтажных деталей на узел	Серия 2.800-2	Выпуск 1	Лист АС-31

Инв. № 2367

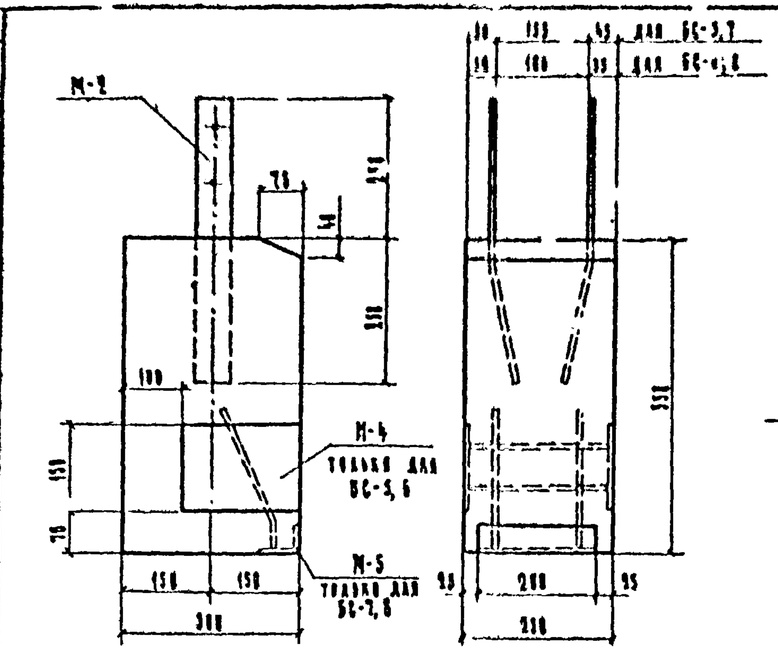

БС-5, БС-6, БС-7, БС-8

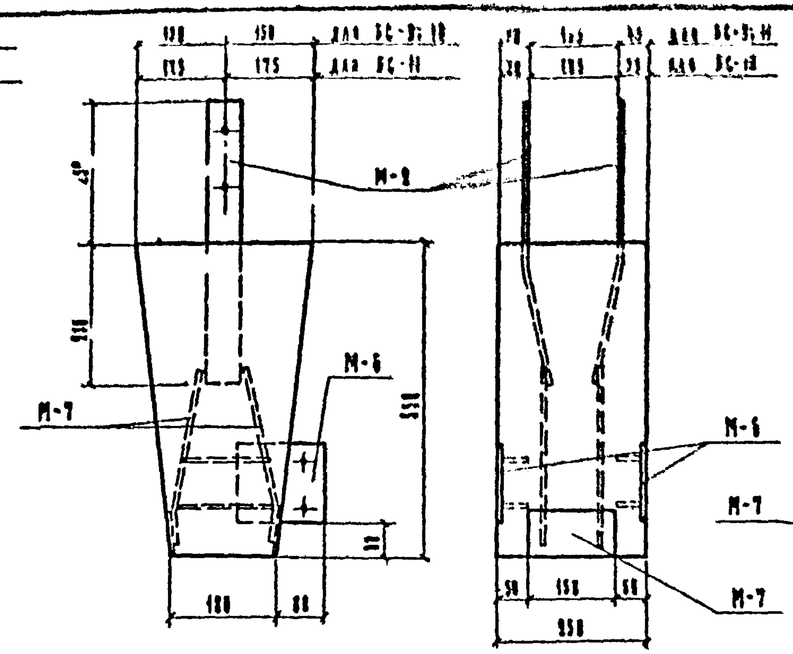

БС-9, БС-10, БС-11

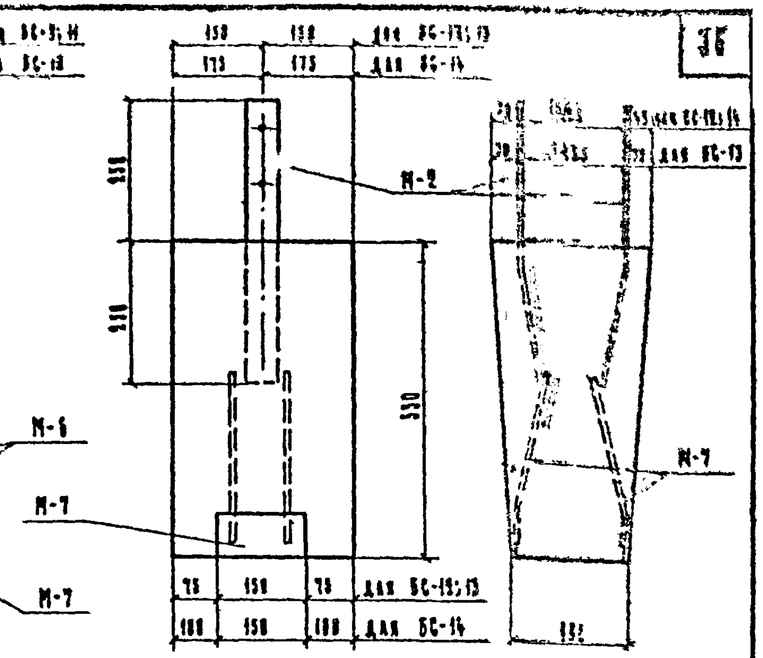

БС-12, БС-13, БС-14

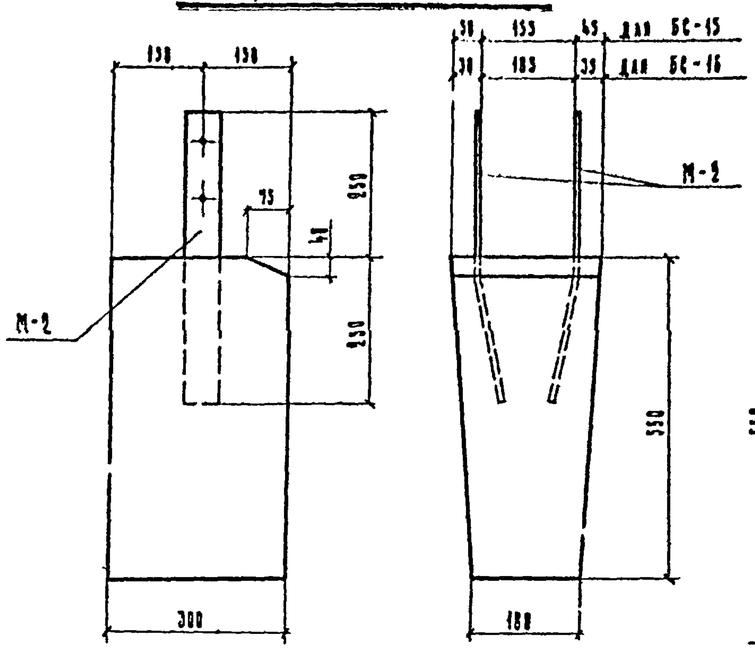

БС-15, БС-16

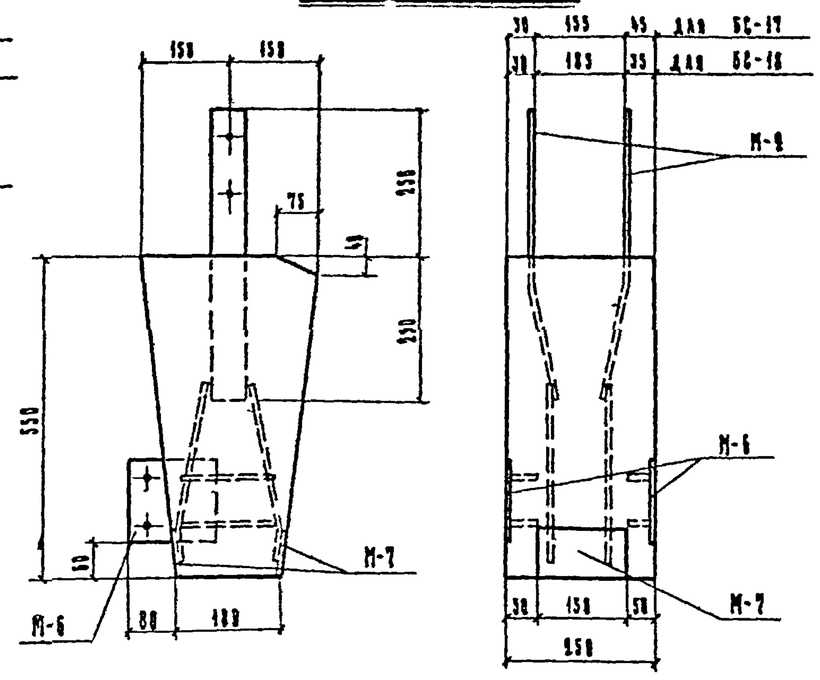

БС-17, БС-18

Примечания:

1. Данный лист см. совместно с листом ДС-33.
2. Нумерация марок бетонных столбиков принята сквозной для выпусков 2,3 серии 2.800-2. Номера с 1 по 4 находятся в выпуске 2.

1968 г	Унифицированные узлы и детали сельскохозяйственных зданий и сооружений	Узлы и детали зданий с несущими каменными стенами и смешанным перекрытием Бетонные столбики	Серия 2.800-2	Выпуск 3	Лист ДС-31

Гипроникельхоз г. Москва

Инв. 2967

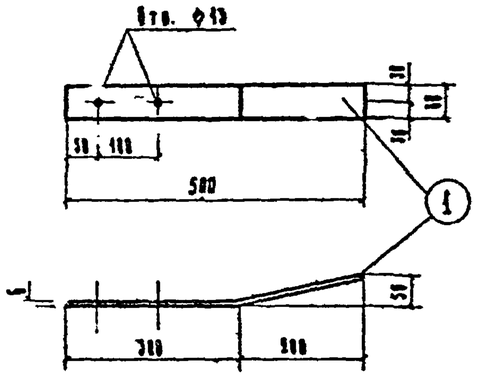

М-2

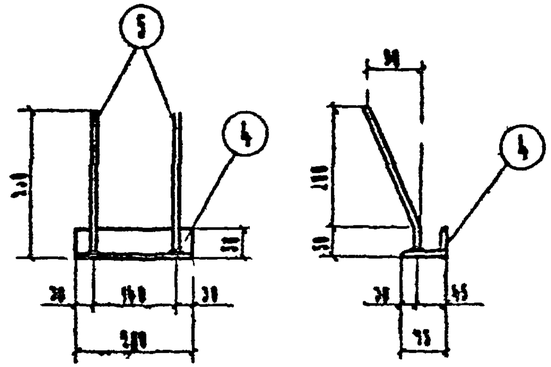

М-5

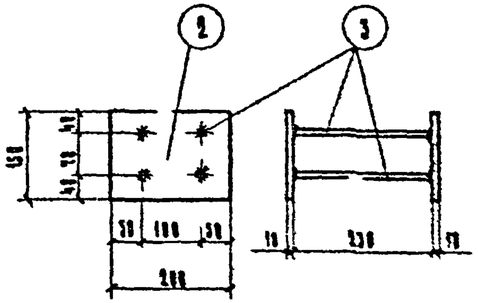

М-4

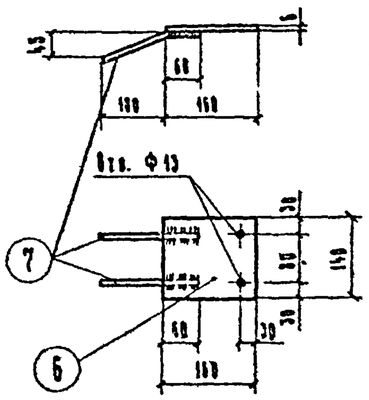

М-6

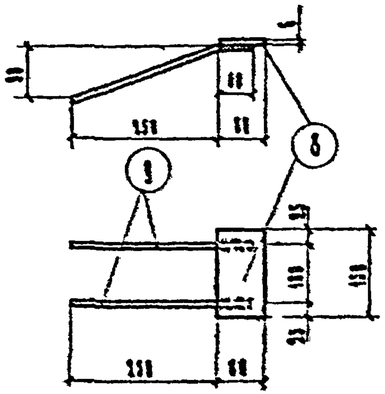

М-7

Характеристика изделия		БС-5 БС-6	БС-7 БС-8	БС-9 БС-10	БС-11	БС-12 БС-13	БС-14	БС-15 БС-16	БС-17 БС-18
Вес изделия	кг	96	96	72	96	72	96	72	72
Объем бетона	м³	0.04	0.04	0.03	0.04	0.03	0.04	0.03	0.03
Вес стали	кг	8.2	4.2	7.8	7.8	4.6	4.6	2.9	2.9
Марка бетона	—	200							

Спецификация стали

Марка изделия	Прикладные элементы: №	Прикладные элементы: Кол. шт.	№ поз.	№ или Ф мм	Вес 1 элемент: Кол. шт.	Вес 1 элемент: Длина мм	Вес 1 элемент: Общая длина м	Вес стали кг: Вес 1 эл-ит	Вес стали кг: Общий вес кг
БС-5 БС-6	М-2	2	1	-60×6	1	510	0.51	1.44	2.9
	М-4	1	2	-150×10	2	200	0.40	4.70	4.7
			3	Ф10 А-III	4	230	0.92	0.57	2.6
								Итого	8.2
БС-7 БС-8	М-2	2	1	-60×6	1	510	0.51	1.44	2.9
	М-5	1	4	∠75×50×6	1	200	0.20	1.14	1.1
			5	Ф8 А-III	2	270	0.54	0.21	0.5
								Итого:	4.2
БС-9 БС-10 БС-11 БС-17 БС-18	М-2	2	1	-60×6	1	510	0.51	1.44	2.9
	М-6	2	6	-160×6	1	140	0.14	1.05	2.1
			7	Ф8 А-III	2	170	0.34	0.13	0.3
	М-7	2	8	-80×6	1	150	0.15	0.56	1.2
			9	Ф8 А-III	2	325	0.65	0.26	0.5
								Итого	7.8
БС-12 БС-13 БС-14	М-2	2	1	-60×6	1	510	0.51	1.44	2.9
	М-7	2	8	-80×6	1	150	0.15	0.56	1.2
			9	Ф8 А-III	2	325	0.65	0.26	0.5
								Итого	4.6
БС-15 БС-16	М-2	2	1	-60×6	1	510	0.51	1.44	2.9
								Итого:	2.9

Примечания:

1. Швы 5×6 мм. Электроды 342.
2. Прикладку круглых стержней к стальным листам выполнять в табр под слоем флюса в соответствии с СН 313-65.

1968 г.	Унифицированные узлы и детали сельскохозяйственных зданий и сооружений	Узлы и детали зданий с несущими каменными стенами и смешанным перекрытием. Бетонные стаканы. Спецификация стали	Серия 2.000-2	Выпуск 3	Лист 16-33

Гипронисельхоз г. Москва

Инв. отдела | Гл. констр. отд. | Гл. специалист | Рук. группы | Техник

Бердович Н.М. | Кацман М.А. | Герцева Э.С. | Полухина Н.И. | Аренева В.В.

Проверил | Полухина Н.И. | Контрольная | Гайдаш Т.

Инвент. №

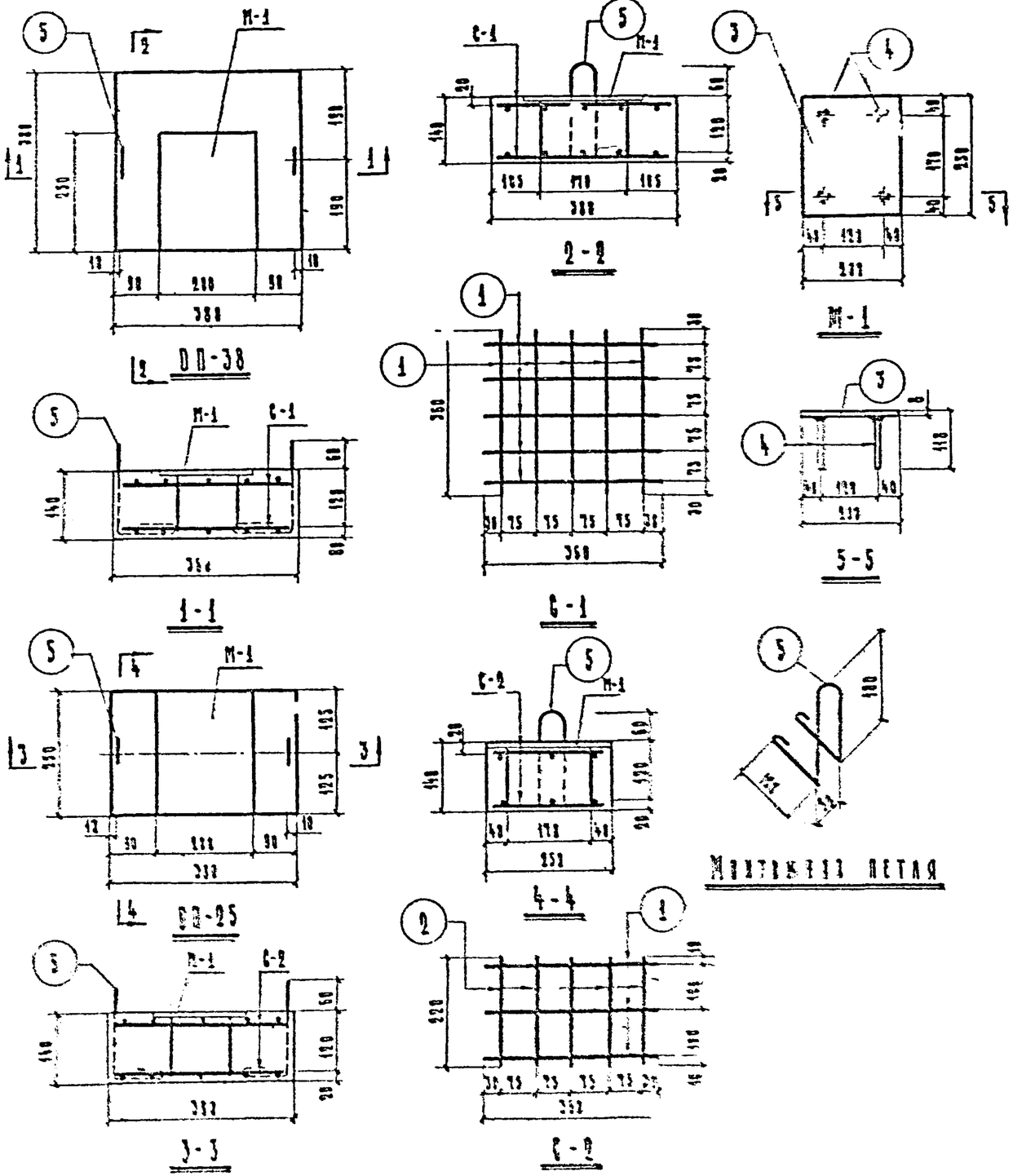

Спецификация стали

Марка изделия	Арматурные элементы: №	Арматурные элементы: Кол-во штук	№ позиции	№ ГОСТ	На 1 элемент: Кол-во штук	На 1 элемент: Длина мм	На 1 элемент: Общая длина м	Вес стали, кг: На 1 элемент	Вес стали, кг: Общий вес кг
ОП-38	С-1	2	1	6 А-I	10	360	3.60	0.80	1.61
								Итого:	1.61
	М-1	1	3	-200×8	1	250	0.25	3.14	3.14
			4	10 А-I	4	110	0.44	0.27	0.27
								Итого:	3.40
	Монтажная петля	2	5	6 А-I	1	740	0.74	0.16	0.32
								Всего:	5.38
ОП-25	С-2	2	1	6 А-I	3	360	1.08	0.24	0.48
			2	6 А-I	5	220	1.10	0.24	0.48
								Итого:	0.96
	М-1	1	3	-200×8	1	250	0.25	3.14	3.14
			4	10 А-I	4	110	0.44	0.27	0.27
								Итого:	3.40
	Монтажная петля	2	5	6 А-I	1	740	0.74	0.16	0.33
								Всего:	4.78

Характеристика изделия		ОП-38	ОП-25
Вес изделия	кг	50.0	32.5
Объем бетона	м³	0.020	0.013
Вес арматуры	кг	1.90	1.30
Расход арматуры на 1 м бетона	кг	110	120
Вес закладных деталей	кг	3.40	3.40
Марка бетона	–	200	200

Примечания:

1. Опорные подушки разработаны в соответствии со СН и ПII-В.1-62.
2. Швы h=6 мм, электроды типа Э42
3. Приварку круглых стержней к стальным листам выполнять в тавр под слоем флюса в соответствии с СН 313-65
4. Сварные сетки С-1 и С-2 изготовлять при помощи точечной сварки в соответствии с указаниями МВ-61/Нинонтр.

1968 г.	Унифицированные узлы и детали сельскохозяйственных зданий и сооружений	Узлы и детали зданий с несущими каменными стенами и сменяемым перекрытием. Опорные подушки ОП-25 и ОП-38	Серия 2.822-2	Выпуск 3	Лист А4-34

Гипронисельхоз г. Москва

Инв. отдела: Гл. констр. отд.; Гл. специалист; Рук. группы; Ст. инженер

Инженер; Проверка; Копировала

Бернштейн И.М.; Кацман М.Я.; Герцева Э.С.; Полухина Л.Н.; Акатова Е.Н.

Гандаш Т.

Инв. 2963

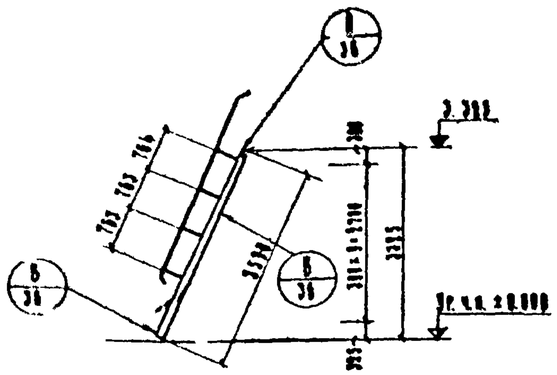

АС-1

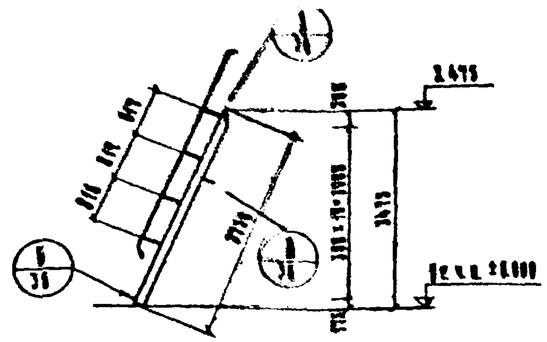

АС-2

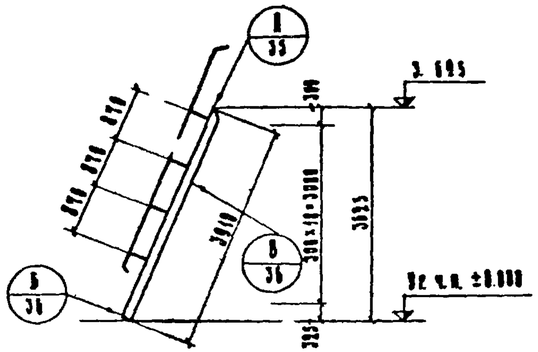

АС-3

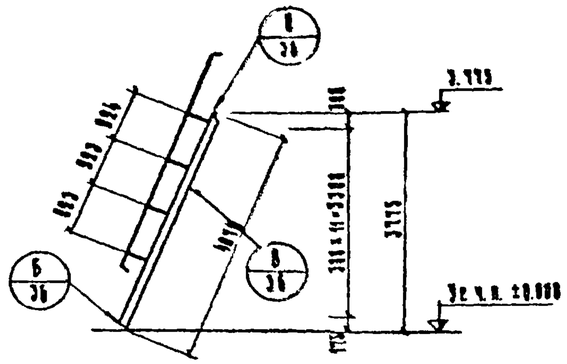

АС-4

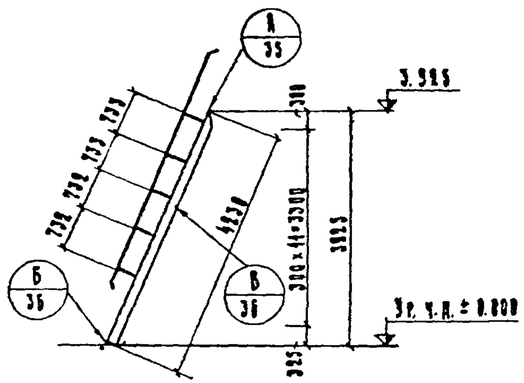

АС-5

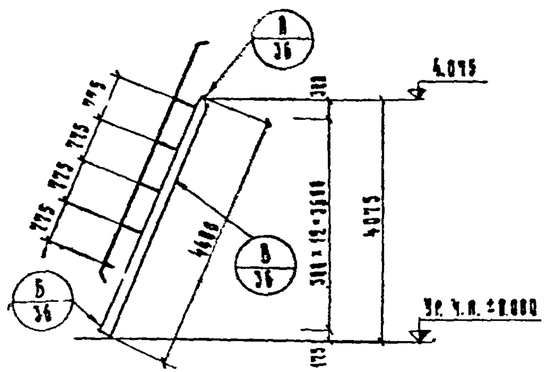

АС-6

Спецификация стали

Марка	Поз.	Профиль	Длина мм	Количество штук		Вес кг		Марка	Примечание
				Т	Н	Одной позиции	Всех позиций		
АС-1	1	– 180×8	330	[illegible]	—	10.0	21.2	216.2	
	2	Ф 18 А-I	780	30	—	1.36	40.8		
	3	∠ [illegible]	170	80	—	0.57	11.4		
	4	Рифл. 140×8	1100	1	—	8.67	8.7		
	5	– 100×8	1100	1	—	8.65	8.7		
	6	– 160×8	840	1	—	5.28	5.3		
	7	∠ 63×5	3900	1	1	18.8	37.6		
	8	∠ 63×5	470	4	4	2.26	18.1		
	9	Шайба –60×8	80	2	—	0.2	0.4		
АС-2	10	– 180×8	3750	2	—	42.4	84.8	227.8	
	2	Ф 18 А-I	780	33	—	1.36	36.5		
	3	∠ 45×5	170	22	—	0.57	12.5		
		Поз. 4, 5, 6, 8 и 9	см. АС-1				39.2		
	11	∠ 63×5	4060	1	1	19.5	39.0		
АС-3	12	– 180×8	3910	2	—	44.2	88.4	232.0	
		Поз. 2 и 3	см. АС-2				64.0		
		Поз. 4, 5, 6, 8 и 9	см. АС-1				39.2		
	13	∠ 63×5	4220	1	1	20.2	40.4		
АС-4	14	– 180×8	4070	2	—	46.0	92.0	243.3	
	2	Ф 18 А-I	780	36	—	1.36	56.2		
	3	∠ 45×5	170	34	—	0.57	19.7		
		Поз. 4, 5, 6, 8 и 9	см. АС-1				39.2		
	15	∠ 63×5	4380	1	1	21.1	42.2		
АС-5	16	– 180×8	4230	2	—	47.8	95.6	252.8	
		Поз. 2 и 3	см. АС-4				69.9		
		Поз. 4, 5, 6 и 9	см. АС-1				21.1		
	8	∠ 63×5	470	5	5	2.26	22.60		
	17	∠ 63×5	4540	1	1	21.8	43.6		
АС-6	18	– 180×8	4400	2	—	49.7	[illegible]	264.1	
	2	Ф 18 А-I	780	39	—	1.36	[illegible]		
	3	∠ 45×5	170	26	—	0.57	[illegible]		
		Поз. 4, 5, 6 и 9	см. АС-1				21.1		
		Поз. 8	см. АС-5				22.6		
	19	∠ 63×5	4710	1	1	22.7	45.4		

Примечания:

1. Данный лист см. совместно с листом АС-36.
2. Материал лестниц – сталь В Ст 0 по ГОСТ 380-60*.

1968 г.	Унифицированные узлы и детали сельскохозяйственных зданий и сооружений	Узлы и детали зданий с несущими каменными стенами и смешанным перекрытием. Металлические лестницы для входа на чердак. Схемы	Серия 2.800-2	Выпуск 3	Лист АС-35

Гипронисельхоз г. Москва

Главный инженер проекта Кожевников. Гл. специалист Тереков З.С. Рук. группы Ганкин Т. Ст. инженер Зайцев. Нач. отдела Беркович И.И. Гл. констр. отд. Акимов Н. Гл. специалист Тереков З.С. Рук. группы Покухина Л.Н. Ст. инженер Анатова С.В.

Инв. 2967

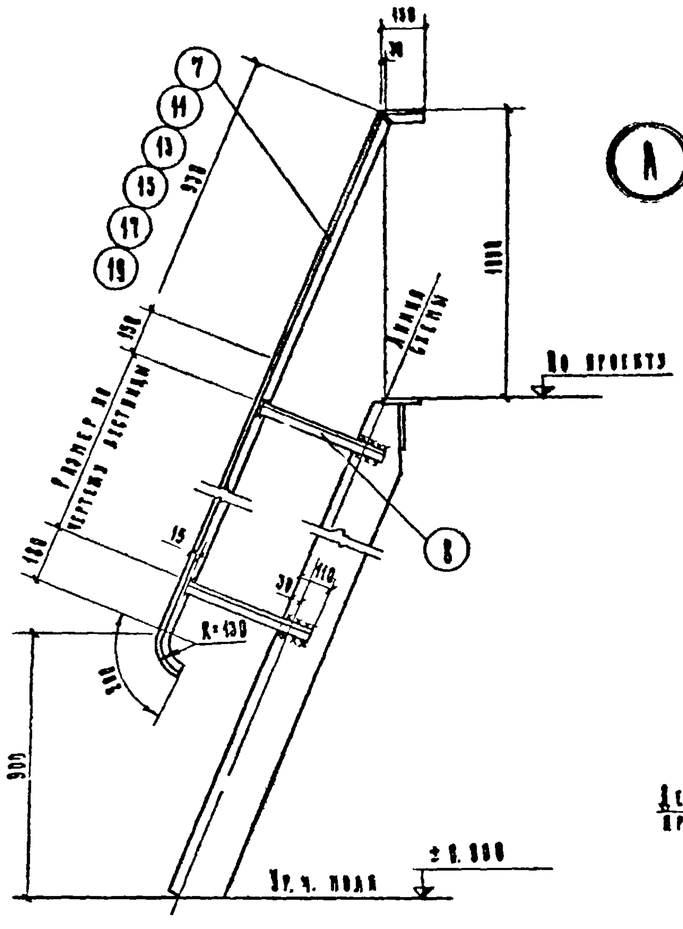

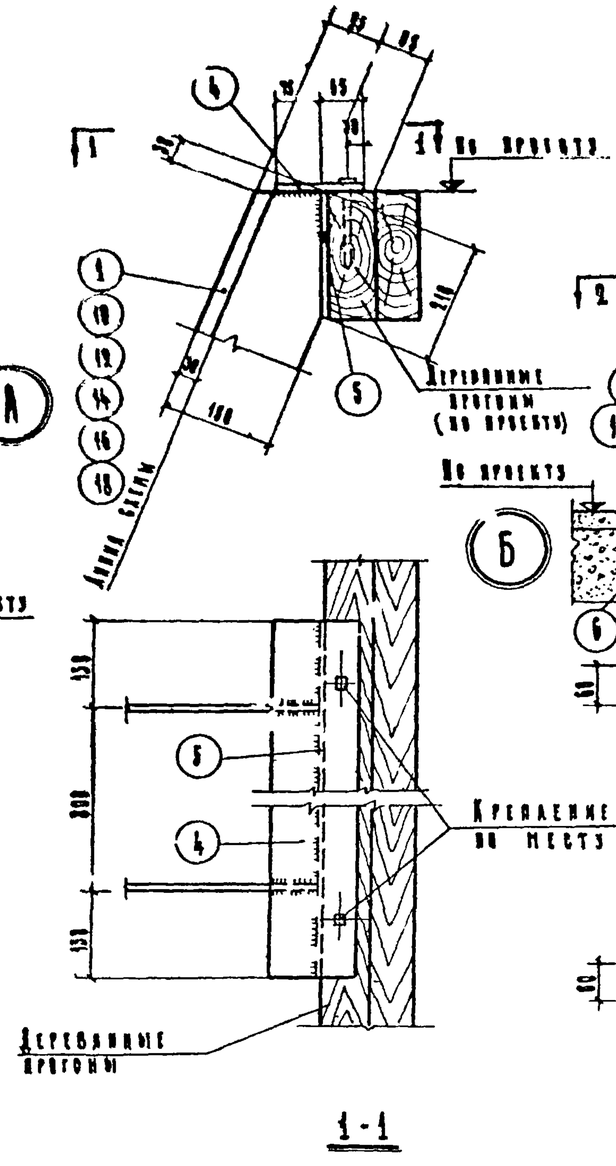

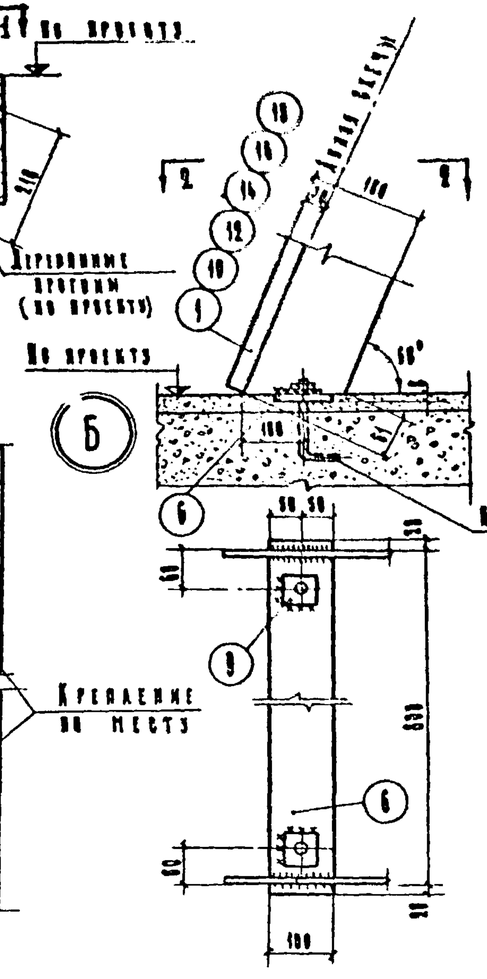

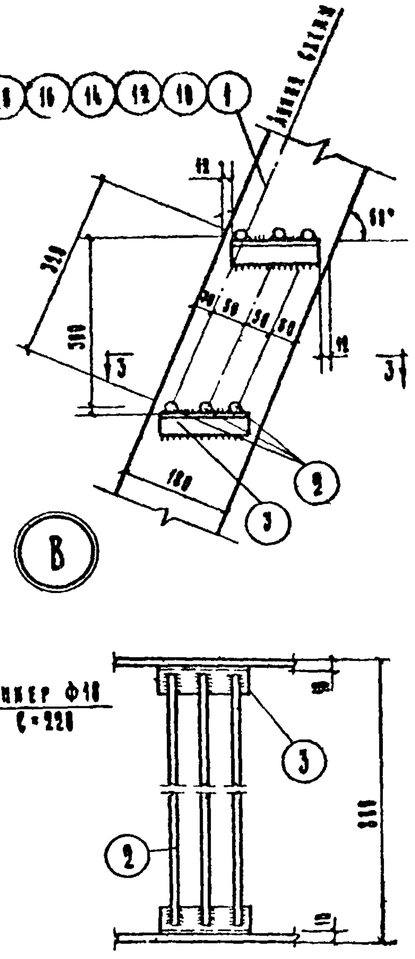

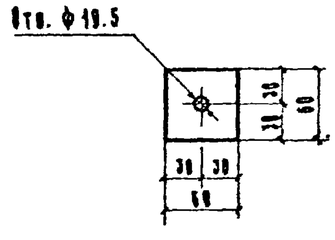

Примечания:

1. Данный лист см. совместно с листом АС-35.
2. Шов h=6 мм. Электроды Э42.

1968 г.	Унифицированные узлы и детали сельскохозяйственных зданий и сооружений	Узлы и детали зданий с несущими каменными стенами и смешанным перекрытием. Металлические лестницы для входа на чердак. Детали перила и узлы	Серия 2.800-2	Выпуск 3	Лист АС-36

Гипросельхоз г. Москва

Инв. 2967

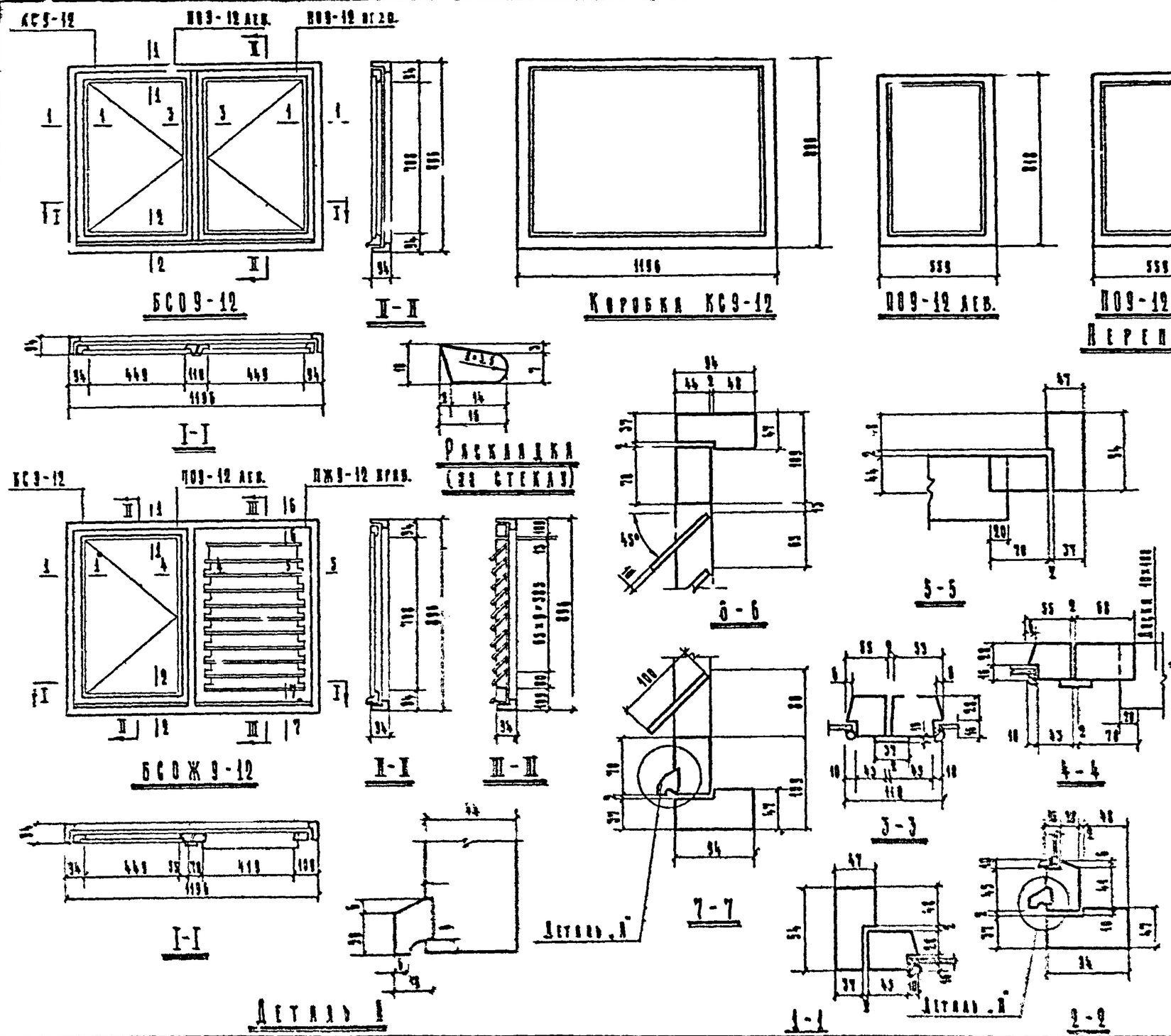

Спецификация на одно изделие

Марка изделия	Древесина $м^3$	Стекло δ=2,5-3 мм	
		Кол. шт.	Размеры мм
КС9-12	0,0248	—	—
ПО9-12 лев.	0,0084	1	465×725
ПО9-12 прав.	0,0084	1	465×725
ПЖ9-12 прав.	0,0168	—	—

Спецификация приборов на одно изделие

Наименование приборов	Марка изделия		Гост
	БСОЖ9-12	БСО9-12	
Шпингалеты верхн. и нижн.	2	2	[illegible]
Петля правая 100 мм	2	2	[illegible]
Петля левая [illegible] мм	2	2	[illegible]
Ручки	2	2	[illegible]

Примечания:

1. Расход древесины определен по черновым заготовкам.
2. Приборы на чертеже условно не показаны.
3. Установка слуховых блоков дана на листе АС-38.

1963 г.	Унифицированные узлы и детали сельскохозяйственных зданий и сооружений	Узлы и детали зданий с несущими каменными стенами, и смешанным перекрытием. Блоки слуховые марки БСО9-12, БСОЖ9-12. Вещей зад. Коробка. Переплеты. Сечения	Серия 2.800-2	Выпуск 3	Лист АС-37

Гипроинсельхоз г. Москва

Инв. 2367

Установка сахарного бака

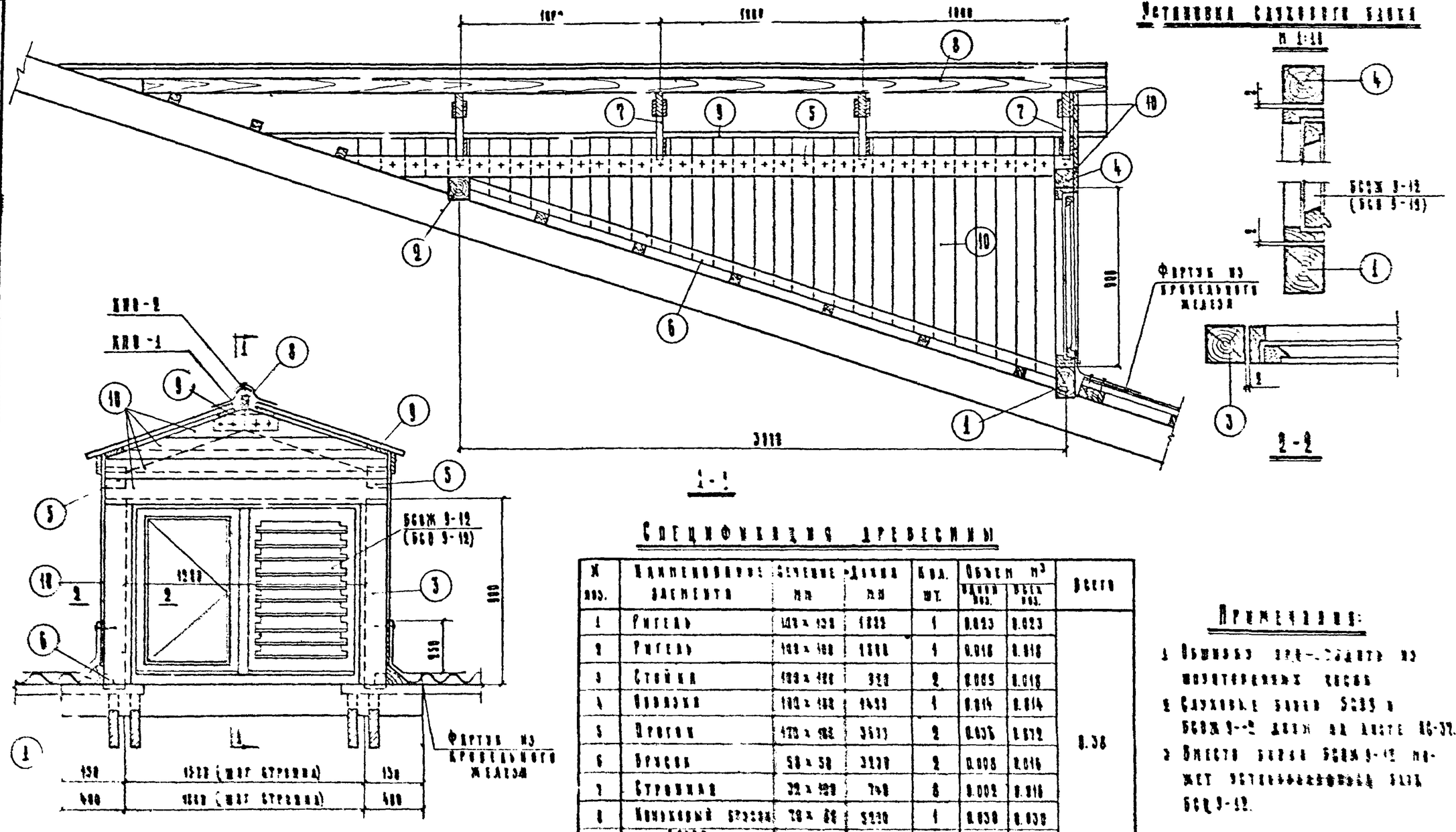

Спецификация древесины

№ поз.	Наименование элемента	Сечение мм	Длина мм	Кол. шт.	Объем м³ одной поз.	Объем м³ всех поз.	Всего
1	Ригель	100×150	1000	1	0.023	0.023	0.58
2	Ригель	100×100	1000	1	0.010	0.010	
3	Стойка	100×100	350	2	0.005	0.010	
4	Обвязка	100×100	1400	1	0.014	0.014	
5	Прогон	100×100	3600	2	0.036	0.072	
6	Брусок	50×50	3200	2	0.008	0.016	
7	Стропилка	32×100	700	8	0.002	0.016	
8	Коньковый брусок	70×80	5200	1	0.030	0.030	
9	Доска карниза и бака	22×150	5200	6	0.011	0.066	
10	Доска обшивки	8×22	—	—	—	0.11	

Примечания:

1. Обшивка выполняется из шпунтованных досок.
2. Сахарные баки БСВЖ и БСВЖ 9-12 даны на листе 16-37.
3. Вместо бака БСВЖ 9-12 может устанавливаться бак БСВ 9-12.

1968 г.	Унифицированные узлы и детали сельскохозяйственных зданий и сооружений	Узлы и детали зданий с деревянными каркасными стенами и сборными перекрытиями	Серия 3.800-2	Выпуск 3	Лист 16-38
		Сахарные баки			

Гипрокиносельхоз г. Москва

Инв. № подл. | Согл. инстр. пр. | Гл. инженер проекта | Рук. группы | Техник

Выполнил Бочкарев | Инженер Кадыров | Геодезист Герасева | Инженер Полухина | Инженер Кресевич

Проверил | Контролировал

Изменения А.В. Полухина | Гл. инженер Ф.Ф.

Инвент. №

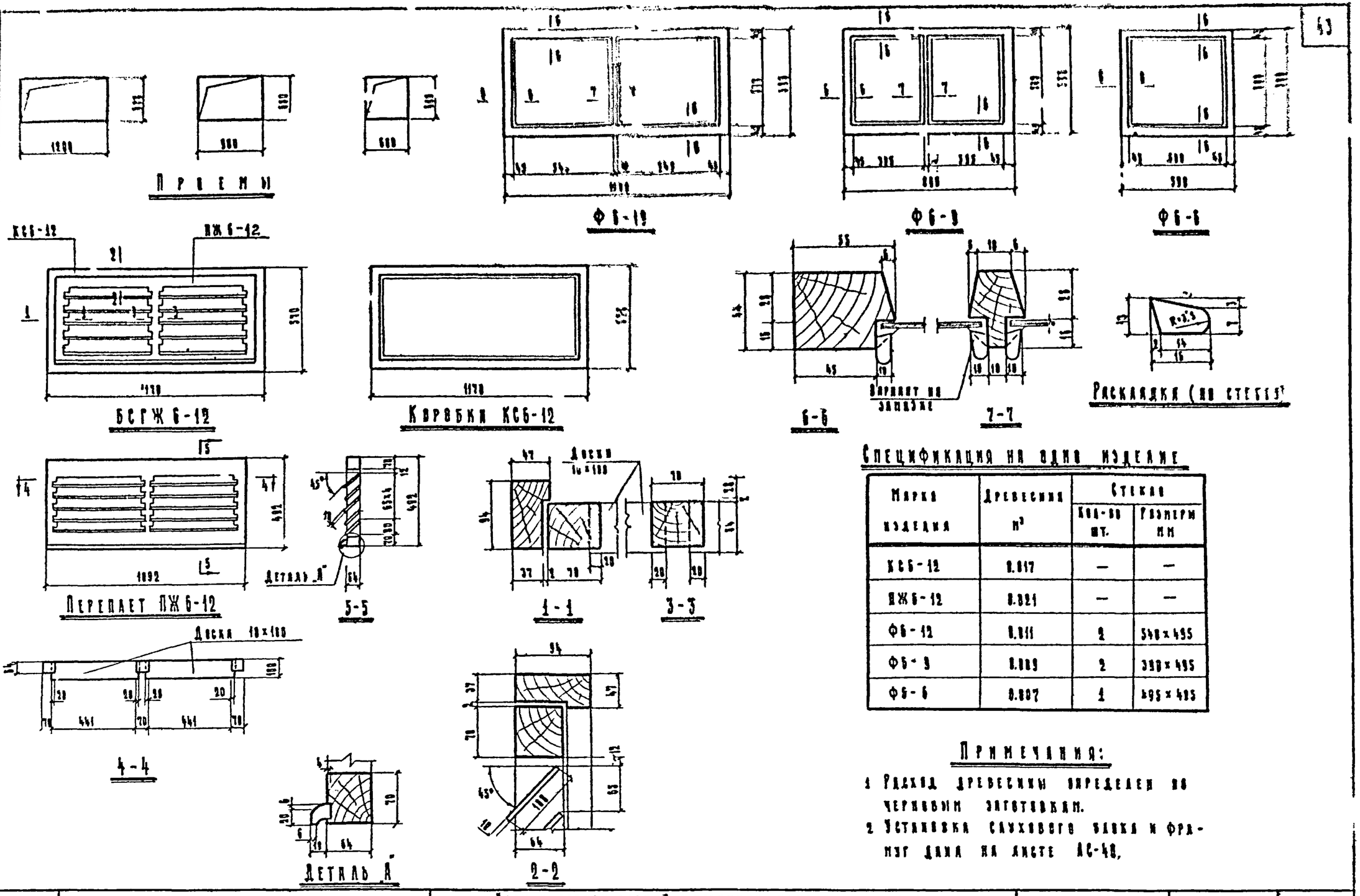

Спецификация на одно изделие

Марка изделия	Древесина м³	Стекло	
		Кол-во шт.	Размеры мм
КС6-12	0.017	—	—
ПЖ6-12	0.021	—	—
Ф6-12	0.011	2	540×495
Ф6-9	0.009	2	390×495
Ф6-6	0.007	1	495×495

Примечания:

1. Расход древесины определен по черновым заготовкам.
2. Установка сухового шкафа и фрамуг дана на листе АС-48.

1968 г.	Унифицированные узлы и детали сельскохозяйственных зданий и сооружений	Узлы и детали зданий с несущими каменными стенами и смешанным перекрытием. Сауховой шкаф марки БСГЖ6-12 и фрамуги марки Ф6-6; Ф6-9; Ф6-12. Общий вид. Коробка. Перепелет. Сечения	Серия 2.800-2	Выпуск I	Лист АС-38

Гипронисельхоз г. Москва

Инв. № 2567

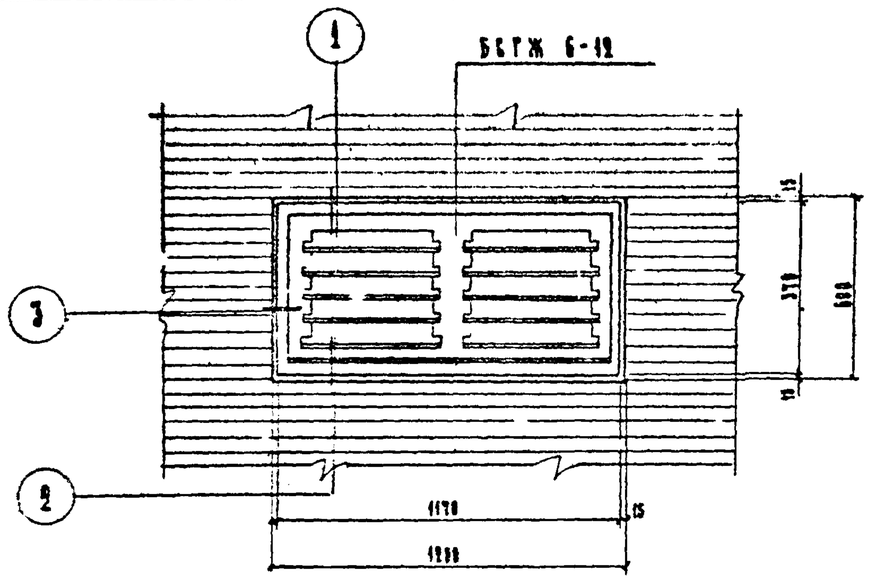

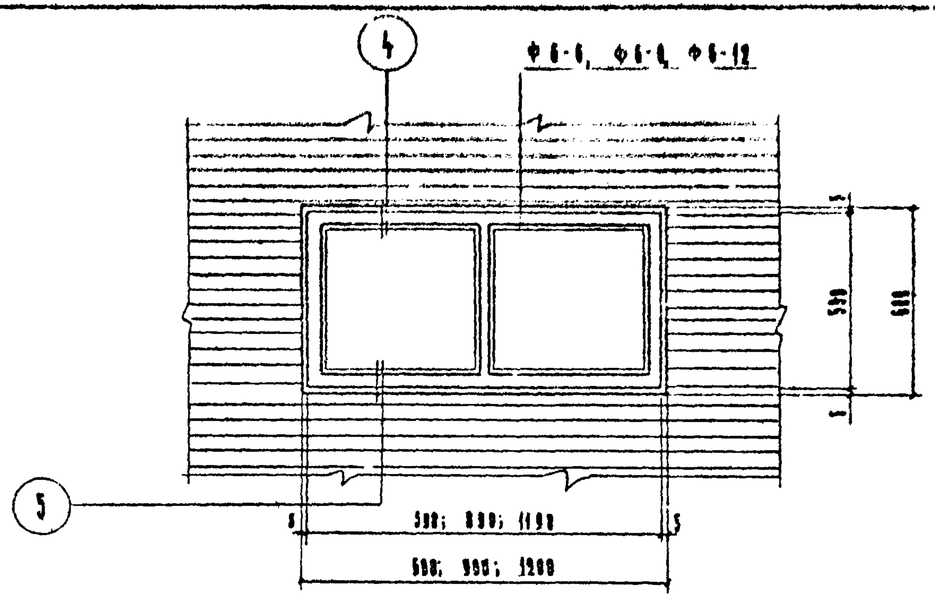

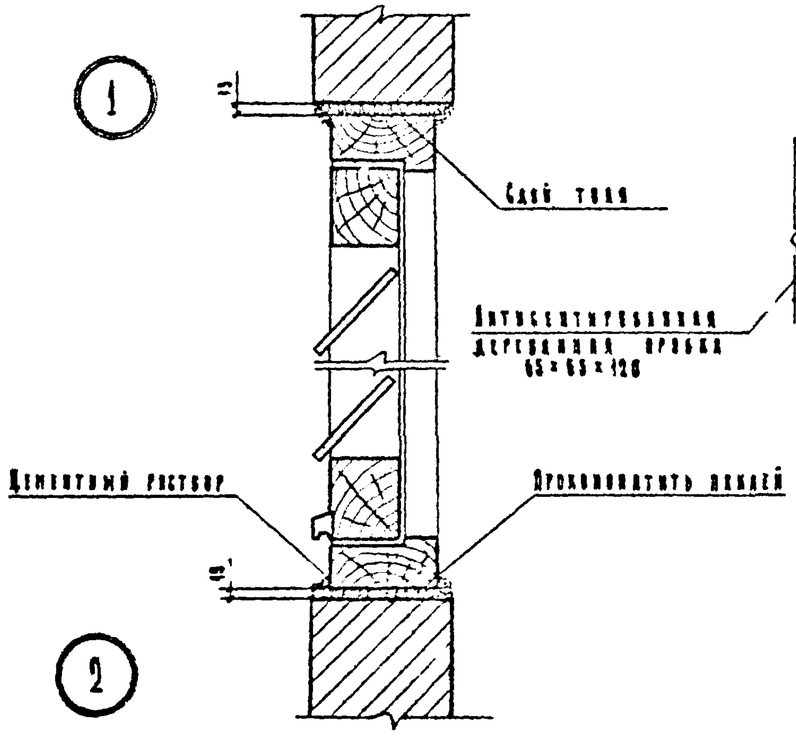

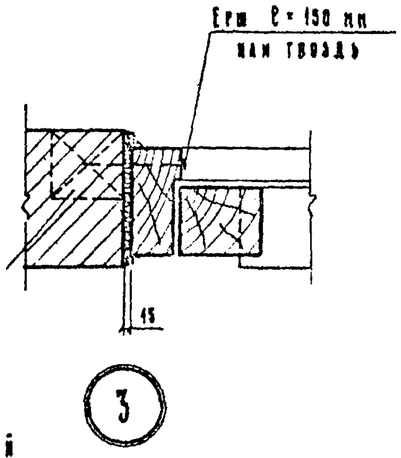

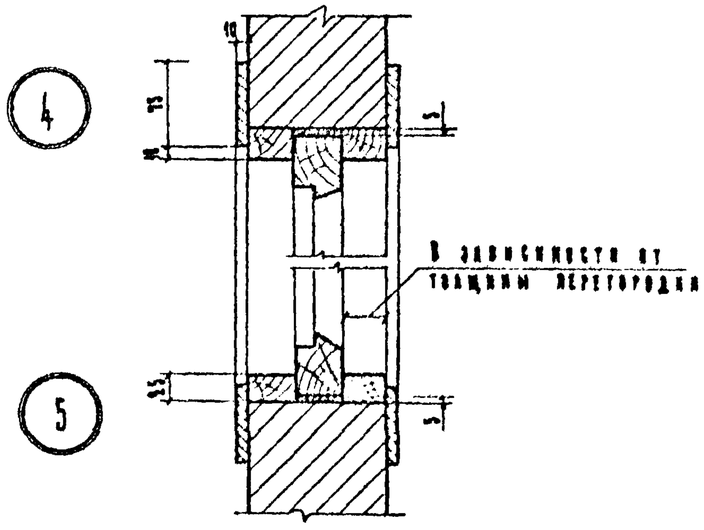

Примечания:

1. Блок БСТЖ 6-12 крепится к антисептированным деревянным пробкам, заложенным в кладку. Количество деревянных пробок принимается не менее двух штук на каждую сторону проема.
2. Дымовые блоки и фрамуги даны на листе АС-39.

1958 г.	Унифицированные узлы и детали сельскохозяйственных зданий и сооружений	Узлы и детали зданий с несущими каменными стенами и смешанным перекрытием Установка дымового блока и фрамуг в проемы стен	Серия 2.800-2	Выпуск 3	Лист АС 40

Гипрониисельхоз г. Москва

Инв. 2967

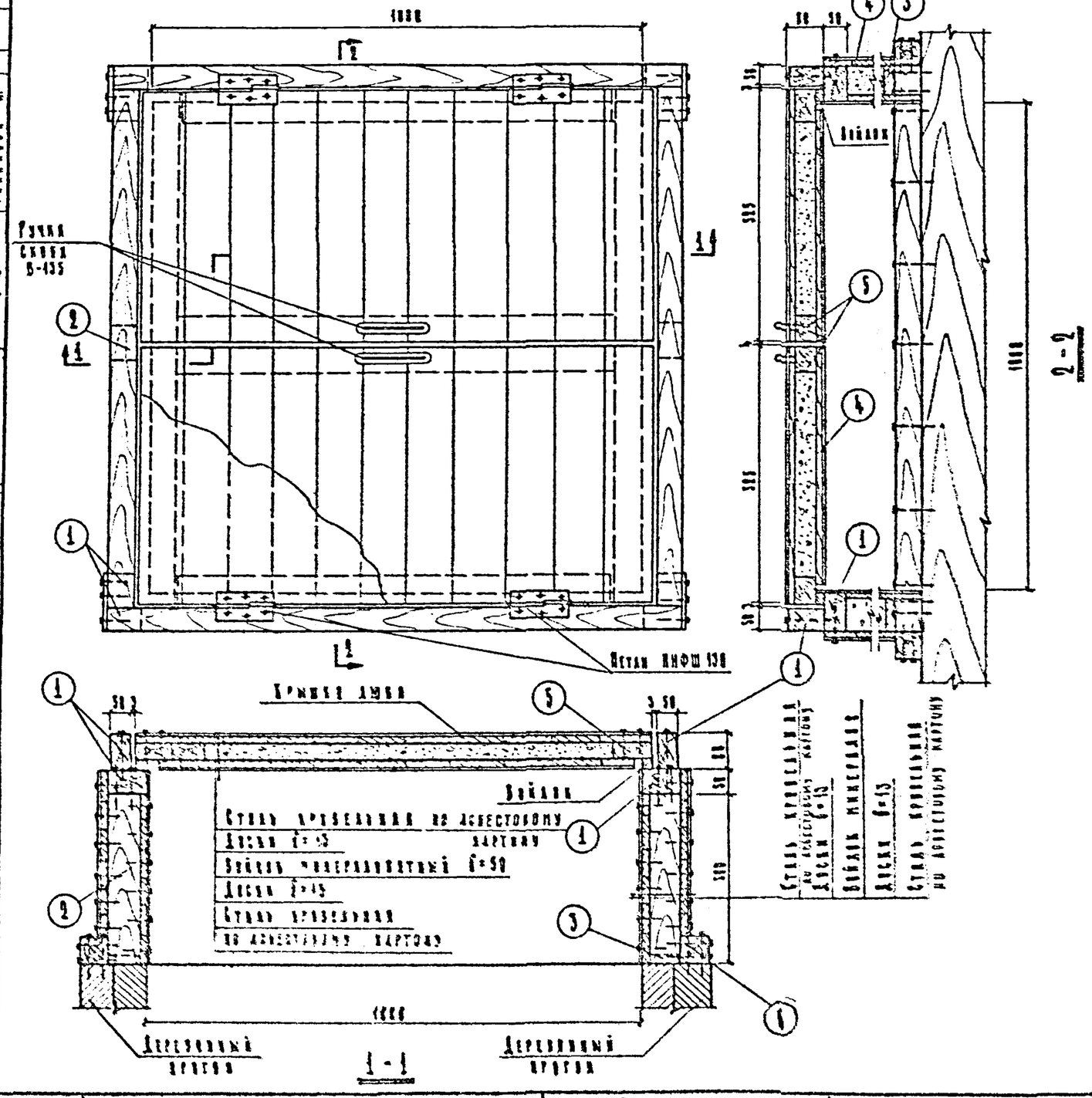

Таблица расхода материалов

№ поз.	Наименование	Длина мм	Сечение мм	Кол. шт.	Расход материала
1	Брусок коробки - м³	1170 1970	50 x 65	4 4	0.019 0.029
2	Стойки коробки - м³	500	50 x 50	10	0.020
3	Доски обшивки коробки - м³	—	δ=13	—	0.001
4	Доски обшивки коробки, крышки люка	—	δ=13	—	0.008
5	Брусок крышки люка	500 1000	50 x 50	4 4	0.005 0.010
6	Накладные бруски	1100	50 x 50	2	0.005
				Итого:	0.153
7	Петля ИНФШ 130 ГОСТ 5088-65	—	—	4	—
8	Ручки скобы В-135 ГОСТ 5087-65	—	—	2	—
9	Стекло кровельное м²	—	δ=0.54 г.т	—	0.45
10	Войлок минерально-битумный м³	—	δ=50	—	0.100

Примечание:

Коробка и крышка люка изготавливаются из древесины хвойных пород II категории влажностью не более 25%.

1968г.	Унифицированные узлы и детали сельскохозяйственных зданий и сооружений.	Узлы и детали здания с наружным расположением стояков и внутренним водостоком	Серия 3.900-2	Выпуск 3	Лист 10-03
		Люк чердачный			

Гипрониисельхоз г. Москва

Инвент. №

Разработали: Лукьянова В.П., Тишкина Н.

Проверили: Березкин Н.М., Бакина И.А., Герасева З.С., Полякова В.Н., Сотина В.А.

Нач. отдела Гл. конструктор отд. Гл. специалист Рук. группы Ст. техник

Согласовано: Архангельск, Конюшенная

Инв. № 2967