ТИПОВАЯ ДОКУМЕНТАЦИЯ НА КОНСТРУКЦИИ, ИЗДЕЛИЯ И УЗЛЫ ЗДАНИЙ И СООРУЖЕНИЙ

СЕРИЯ 1.279.2-1

ОГРАЖДЕНИЯ МЕТАЛЛИЧЕСКИЕ РАЗДВИЖНЫЕ ДЛЯ ЗДАНИЙ ТОРГОВЛИ ОБЩЕСТВЕННОГО ПИТАНИЯ И БЫТОВОГО ОБСЛУЖИВАНИЯ

Выпуск 1

РАБОЧИЕ ЧЕРТЕЖИ

18102
ЦЕНА 1-75

ЦЕНТРАЛЬНЫЙ ИНСТИТУТ ТИПОВОГО ПРОЕКТИРОВАНИЯ
ГОССТРОЯ СССР

Москва, А-445, Смольная ул., 22

Сдано в печать XII 1982 года

Заказ № 13335 Тираж 800 экз.

ТИПОВАЯ ДОКУМЕНТАЦИЯ НА КОНСТРУКЦИИ, ИЗДЕЛИЯ И УЗЛЫ ЗДАНИЙ И СООРУЖЕНИЙ

СЕРИЯ 1.279.2-1

ОГРАЖДЕНИЯ МЕТАЛЛИЧЕСКИЕ РАЗДВИЖНЫЕ ДЛЯ ЗДАНИЙ ТОРГОВЛИ ОБЩЕСТВЕННОГО ПИТАНИЯ И БЫТОВОГО ОБСЛУЖИВАНИЯ

Выпуск 1

РАБОЧИЕ ЧЕРТЕЖИ

Разработаны ЦНИИЭП торгово-бытовых зданий и туристских комплексов

Главный инженер института В.И. Лепский
Главный инженер проекта Е.Л. Коростелев

Утверждены Госгражданстроем
Приказ N 166 от 24 VI 1982 г.
Введены в действие 1 сентября 1982 г

Содержание альбома

Обозначение	Наименование	Стр
	Титульный лист	
	Содержание альбома	2
	То же	3
8201 00 000 СБ	Ограждение металлическое	
	раздвижное	
	Сборочный чертеж	4
8201 00 000 СБ	То же	5
	//	6
8201 00 000	Ограждение металлическое	
	раздвижное	7
8201 00 000	То же	8
8201 01 000 СБ	Створка	
	Сборочный чертеж	9
8201. 01. 000 СБ	То же	10
8201. 01.000	Створка	11
8201. 01.001	Ухо	12
8201. 01.002	Стойка	12
8201. 01.004	Стойка концевая	13
8201. 01.003	Рычаг короткий	13
8201. 01.005	Проставка	14
8201. 01.006	Ручка	14
8201. 01.007	Рычаг длинный	15

Обозначение	Наименование	Стр
8201. 01.008	Стойка короткая	15
8201. 01.009	Стойка промежуточная	16
8203. 03.001	Ручка	16
8201. 01.011	Бобышка	17
8201. 01.012	Ограничитель	17
8201. 02.003	Ось	18
8201. 02.000 СБ	Каретка	
	Сборочный чертеж	18
8201. 03.000	Стойка	19
8201. 02.000	Каретка	19
8201. 02.001	Серьга	20
8201. 02.002	Кольцо	20
8201. 00.001	Прокладка	21
8201. 04.002	Планка	21
8201. 03.000 СБ	Стойка	
	Сборочный чертеж	22
8201. 04.000 СБ	Путь	
	Сборочный чертеж	23
8201. 05.000 СБ	Направляющая	
	Сборочный чертеж	24
8201. 04.000	Путь	25
8201. 05.000	Направляющая	25

Содержание альбома (окончание)

Обозначение	Наименование	Стр
8201.03.001	Балка	26
8201.03.002	Планка	26
8202.00.000 СБ	Ограждение металлическое	
	раздвижное	
	Сборочный чертеж	27
8202.00.000	Ограждение металлическое	
	раздвижное	27
8202.01.000 СБ	Створка	
	Сборочный чертеж	28
8202.01.001	Втулка	28
8202.01.000 СБ	Створка	
	Сборочный чертеж	29
8202.01.000	Створка	30
8202.02.000	Планка	30
8202.01.001	То же	31
8202.01.005	Проставка	32
8202.01.003	Планка	32
8202.01.006	Рычаг длинный	33
8202.01.007	Рычаг короткий	33
8202.02.000 СБ	Планка	
	Сборочный чертеж	34
8202.03.000 СБ	Направляющая	
	Сборочный чертеж	35

Обозначение	Наименование	Стр
8202.03.000	Направляющая	35
8202.02.001	Ручка	36
8203.03.000	Планка	36
8203.00.000 СБ	Ограждение металлическое	
	раздвижное	
	Сборочный чертеж	37
8203.01.001	Планка	37
8203.00.000	Ограждение металлическое	
	раздвижное	38
8203.01.000 СБ	Створка	
	Сборочный чертеж	38
8203.01.000 СБ	То же	39
8203.01.000	Створка	40
8203.01.002	Планка	41
8203.01.003	Рычаг короткий	41
8203.01.004	Рычаг длинный	42
8203.01.005	Проставка	42
8203.02.000 СБ	Направляющая	
	Сборочный чертеж	43
8203.03.000 СБ	Планка	
	Сборочный чертеж	44

8201.00.000 СБ

Рис. 1

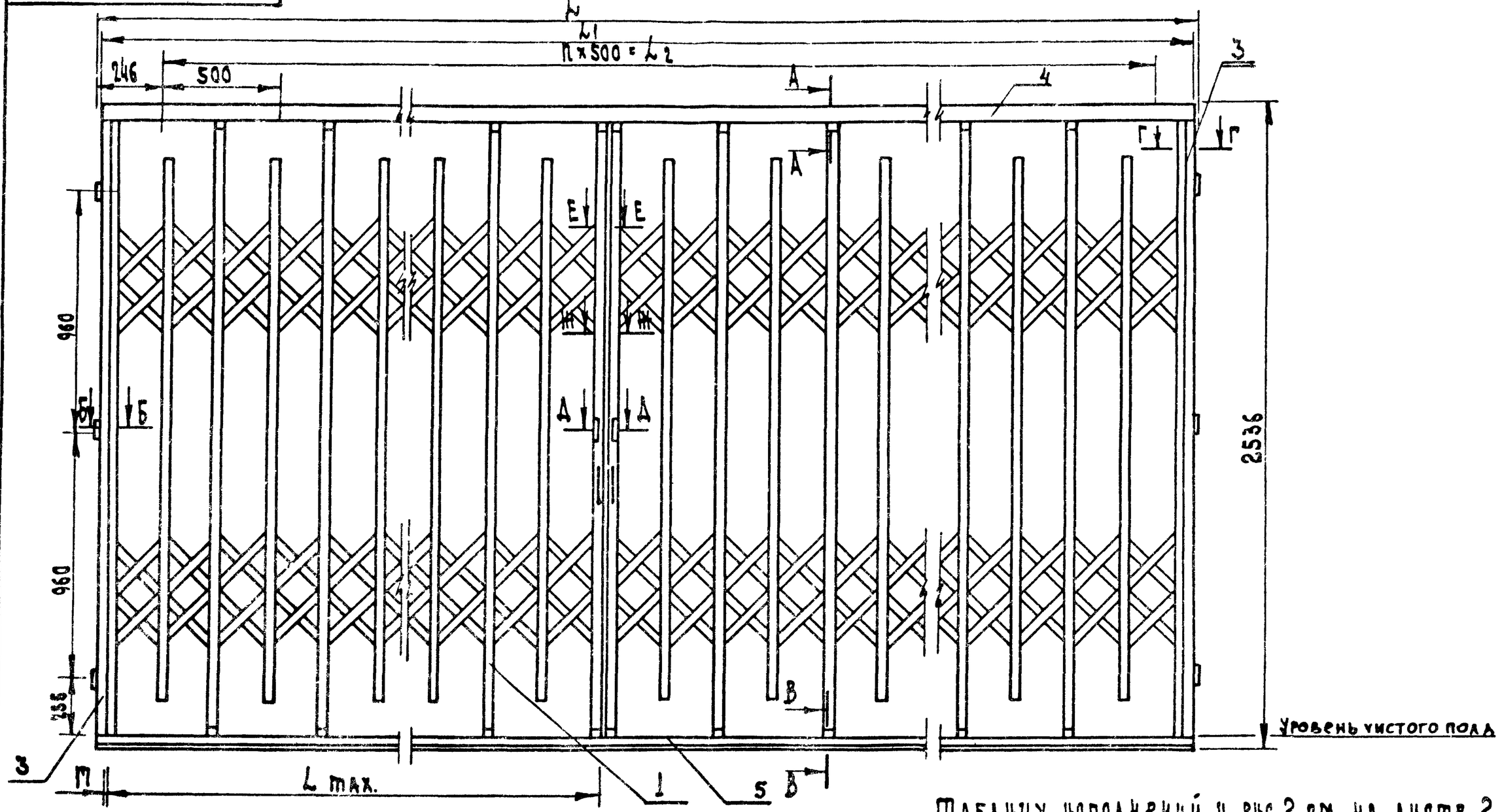

Таблицу исполнений и рис. 2 см. на листе 2.

1. Размеры для справок.
2. Сечения см. лист 3

Изм.	Лист	N докум.	Подп.	Дата	8201.00.000 СБ			
Разраб.		Прокопенко			Ограждение металлическое раздвижное. Сборочный чертеж	Лит.	Масса	Масшт.
Пров.		Сталова					см. табл.	1:15
Н. контр.		Коростелев				Лист	Листов 3	
Гл. инж. пр.		Самсонов				ЦНИИЗП г. Москва		Торгово-бытовых зданий и сооружений
Утв.		Никеев						

Серия 1.279.2-1 Выпуск 1

Инв. N подл. | Подп. и дата | Взам. инв. N | Инв. N подл. | Подп. и дата

8201.00.000 СБ

Серия 1.279 2-1 Выпуск 1

Рис. 2

остальное см. рис. 1

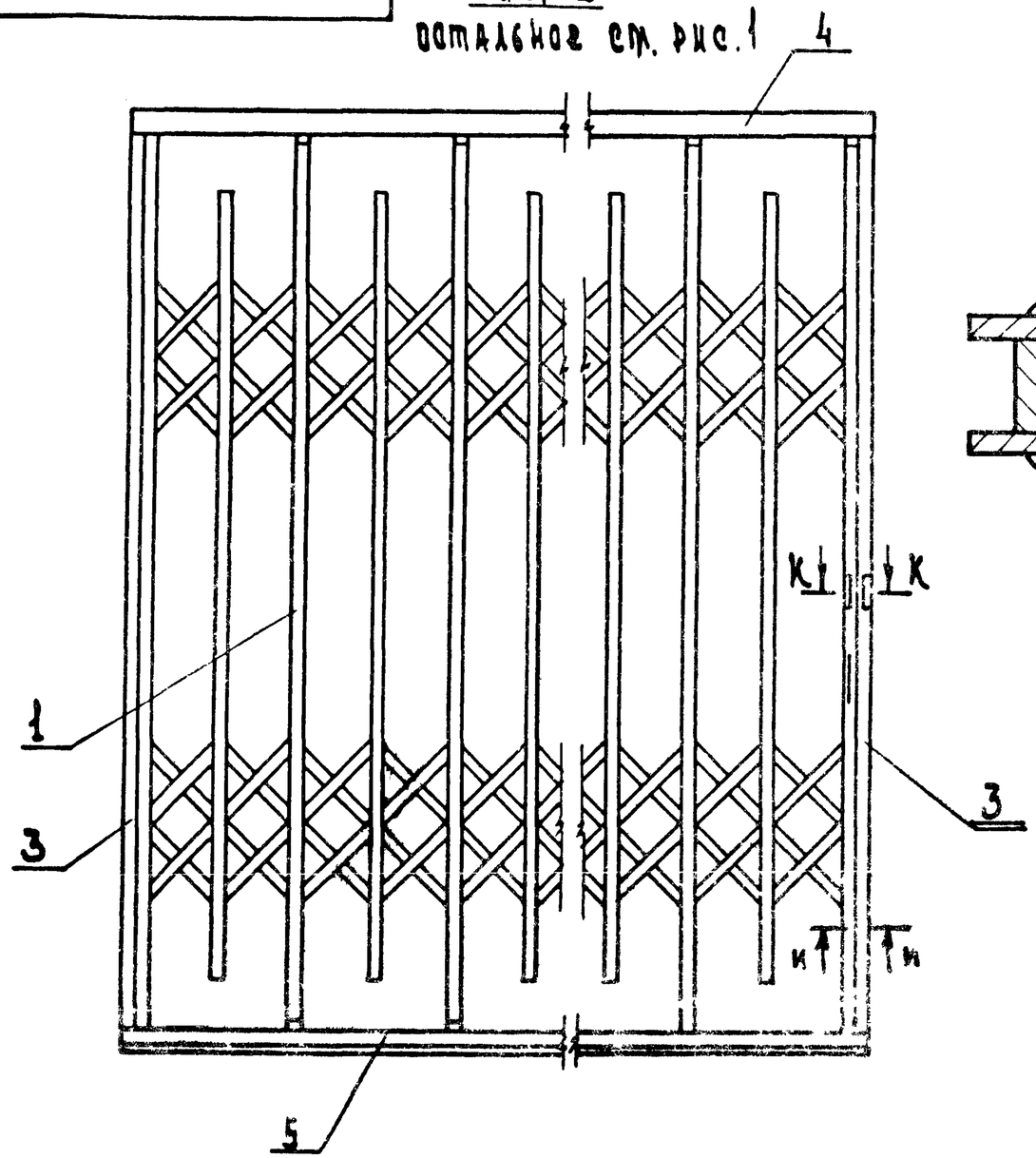

И – И
М 1:1

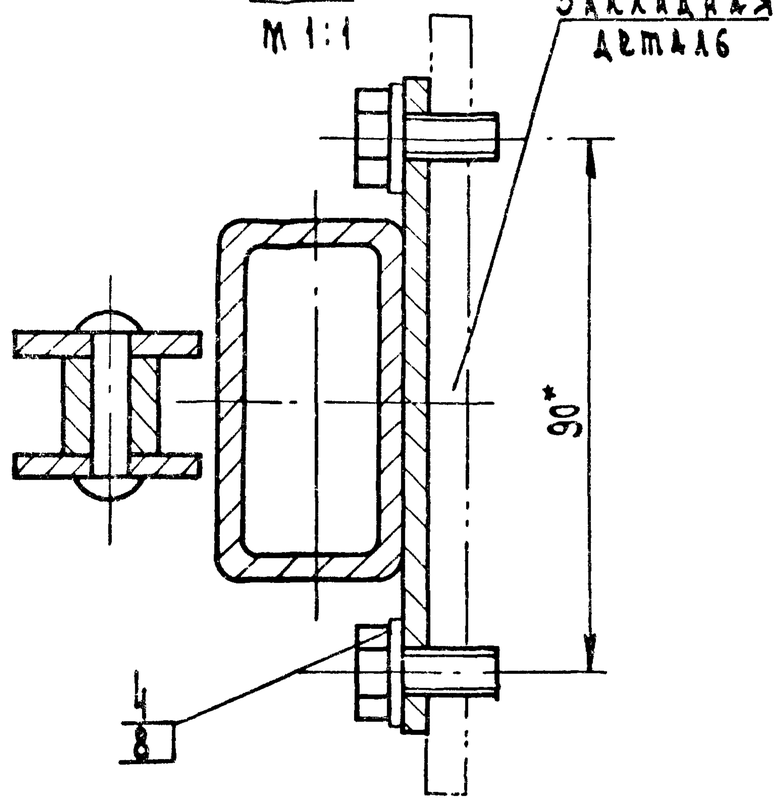

К – К
М 1:1

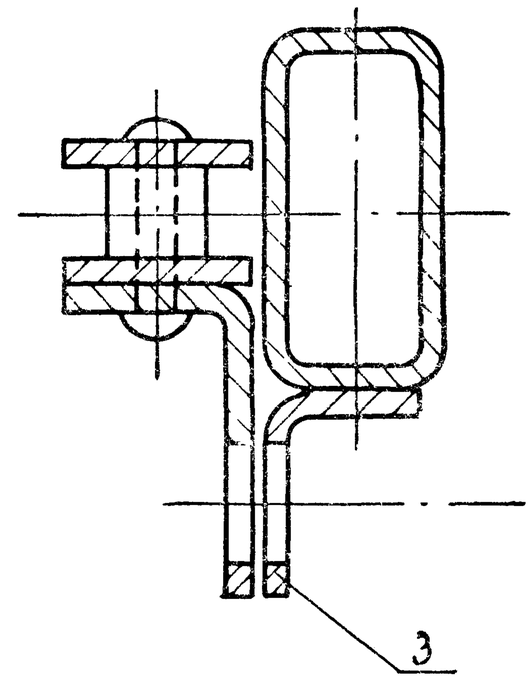

Обозначение	Рис.	Марка	Размеры, в мм				Масса, кг
			L	L1	L2	Lmax	
8201.00.000	1	РП-1	6000	5992	5500	6400	282.4
-01	1	РП-2	5000	4992	4500	6400	238.6
-02	1	РП-3	4000	3992	3500	5200	214.1
-03	2	РП-4	3000	2992	2500	2600	152.8
-04	2	РП-5	2500	2492	2000	2000	131.1
-05	2	РП-6	2000	1992	1500	2000	118.8

*Размеры для справок

Инв. N подл. | Подп. и дата | Взам. инв. N | Инв. N дубл. | Подп. и дата

Изм.	Лист	N докум.	Подп.	Дата	8201.00.000 СБ	Лист 2

8201.00.000 СБ

Серия 1.279.2-1 Выпуск 1

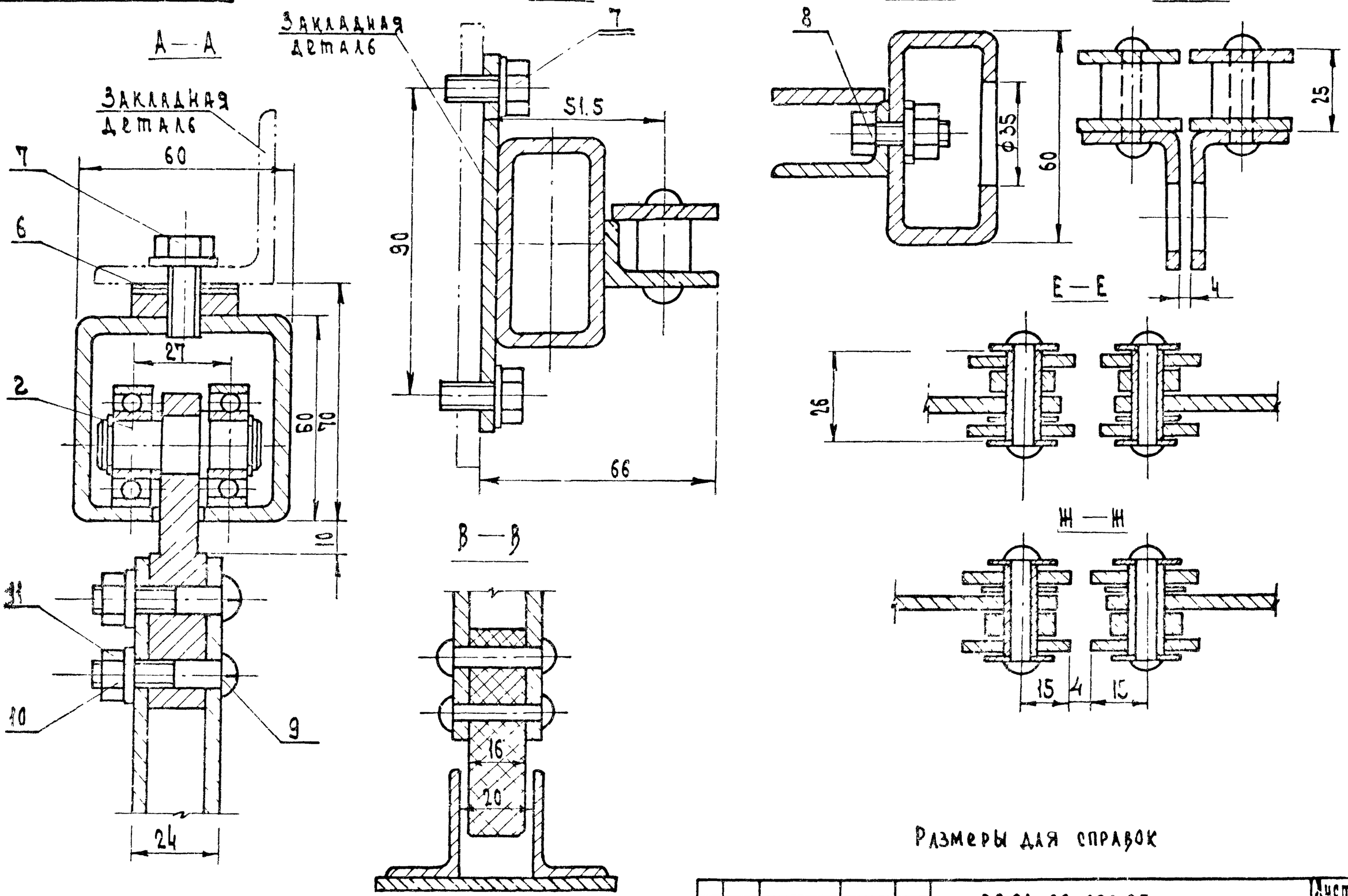

Размеры для справок

Изм.	Лист	N докум.	Подп.	Дата	8201.00.000 СБ	Лист 3

Инв. N подл. | Подп. и дата | Взам. инв. N дубл. | Инв. N подл.

18132-7 Формат А2

Инв. N подл. | Подп. и дата | Взам. инв. N | Инв. N дубл. | Подп. и дата

Серия 1.279.2-1 Выпуск 1

Формат	Зона	Поз.	Обозначение	Наименование	Кол. на испол. 8201.00.000- —	01	02	03	04	05					Примечание
				Документация											
12			8201.00.000 СБ Рис.1	Сборочный чертеж	×	×	×								
			Рис.2					×	×	×					
				Сборочные единицы											
11		1	8201 01 000	Створка	1			1							
				РП-1	РП-2	РП-3	РП-4	РП-5	РП-6						

Изм.	Лист	N докум.	Подп.	Дата			
Разраб.		Крикоденко			8201.00.000		
Провер.		Астапова			Ограждение металлическое раздвижное	Лит.	Лист 1 / Листов 4
Н. контр.		Коростелев				ЦНИИЭП торгово-бытовых зданий и туристских комплексов г. Москва	

Формат А1

Инв. N подл. | Подп. и дата | Взам. инв. N | Инв. N дубл. | Подп. и дата

Серия 1.279.2-1 Выпуск 1

Формат	Зона	Поз.	Обозначение	Наименование	Кол. на испол. 8201.00.000- —	01	02	03	04	05					Примечание
			-01	Створка	1										
			-02	Створка		1			1						
			-03	Створка		1									
			-04	Створка			1			1					
			-05	Створка			1								
11		2	8201.02.000	Каретка	16	14	10	8	7	5					
11		3	8201.03.000	Стойка	2	2	2	1	1	1					
			-01	Стойка				1	1	1					
11		4	8201.04.000	Путь	1										
			-01	Путь		1									
			-02	Путь			1								
			-03	Путь				1							
			-04	Путь					1						
			-05	Путь						1					

Изм.	Лист	N докум.	Подп.	Дата		
					8201.00.000	Лист 2

Формат А1

Формат	Зона	Поз.	Обозначение	Наименование	Кол. на исполн. 8201.00.000- —	01	02	03	04	05					Примечание
11		5	8201.05.000	Направляющая	1										
			-01	Направляющая		1									
			-02	Направляющая			1								
			-03	Направляющая				1							
			-04	Направляющая					1						
			-05	Направляющая						1					
				Детали											
11		6	8201.00.001	Подкладка	12	10	8	6	5	4					
				Стандартные изделия											
		7		Болт М8х18.58											
				ГОСТ 7798-70*	24	22	20	18	17	16					

Формат	Зона	Поз.	Обозначение	Наименование	Кол. на исполн. 8201.00.000- —	01	02	03	04	05					Примечание
		8		Винт М8х22,58.05	12	12	12	6	6	6					
				ГОСТ 17738-72											
		9		Винт М8х40.58.05											
				ГОСТ 17473-72*	32	28	20	16	14	10					
		10		Гайка М8.5											
				ГОСТ 5915-70*	44	40	32	22	20	16					
		11		Шайба 8.65 Г											
				ГОСТ 6402-70*	68	62	52	40	37	32					

18102 9

8201.01.000 СБ

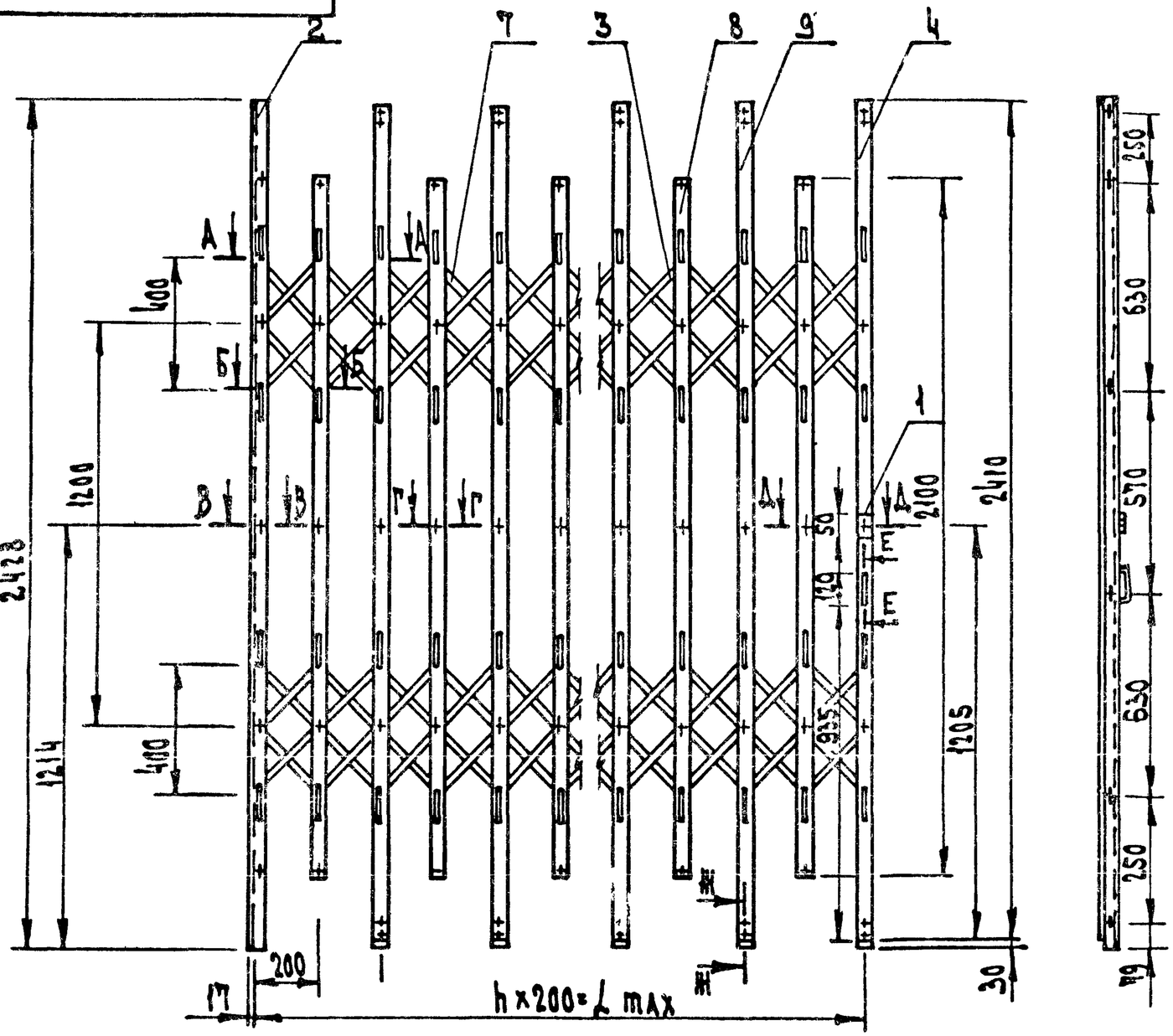

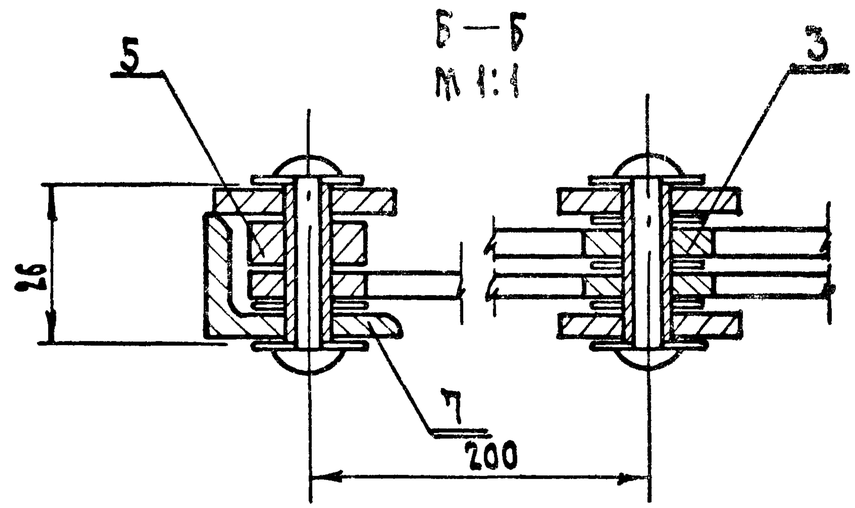

Обозначение	n	L max	Масса кг	Примечан.
8201.01.000	16	3200	95.76	
-01	16	3200	95.76	Зеркальное отражение
-02	13	2600	79.39	
-03	13	2600	79.39	Зеркальное отражение
-04	10	2000	73.03	
-05	10	2000	73.03	Зеркальное отражение

Размеры для справок

Изм.	Лист	N докум.	Подп.	Дата	8201.01.000 СБ			
Разраб.		Проколенко			Стяжка Сборочный чертеж	Лит.	Масса	Масшт.
Провер.		Астапова					см. табл.	1:15
Н. контр.		Корестелев				Лист 1	Листов 2	
Гл. инж.		Ламорев				ЦНИИЭП г. Москва		
Гл. арх.		Власов						

Серия 1.279.2-1 Выпуск 1

Взам. инв. N | Подп. и дата | Инв. N подл.

А - А

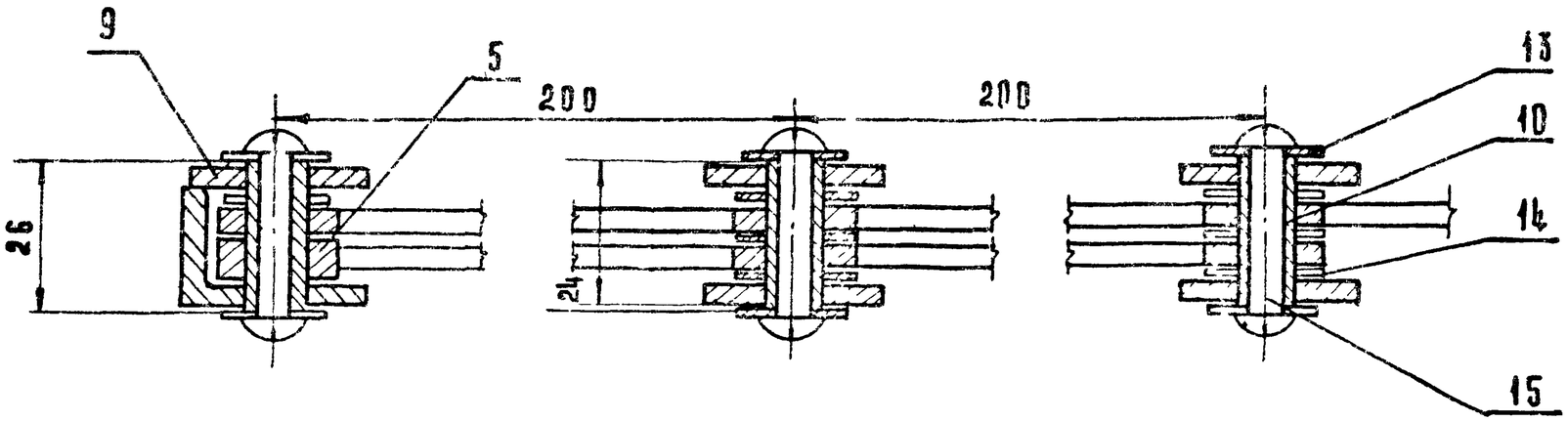

В - В

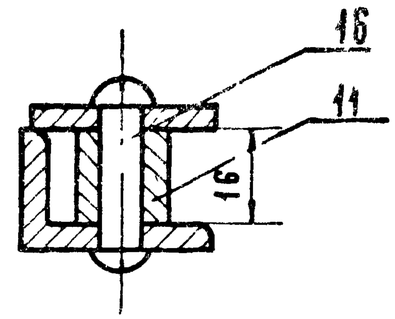

Г - Г

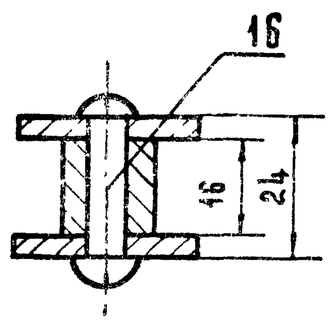

Д - Д

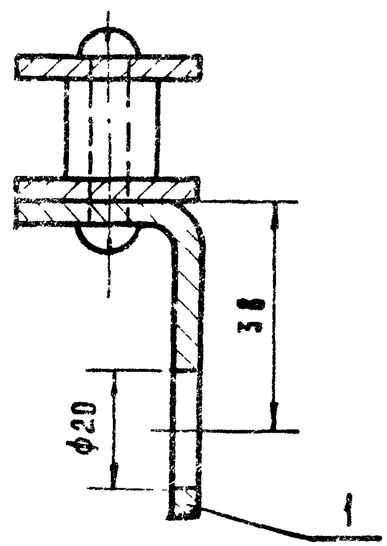

Ж - Ж

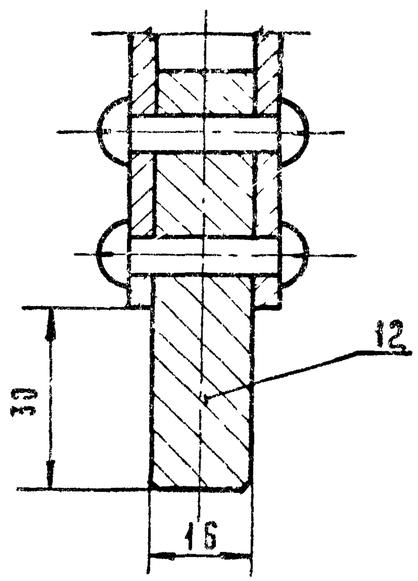

Е - Е /повернуто/
М 1:2

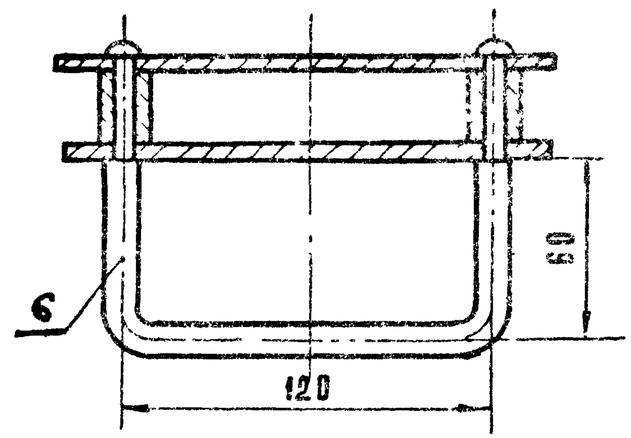

Размеры для справок

Изм.	Лист	№ докум.	Подп.	Дата	8201.01.00006	Лист 2

Инв. № подл.	Подпись и дата	Взам. инв. №	Инв. № дубл.	Подпись и дата

Серия 1.279.2-1 Выпуск 1

Формат	Зона	Поз.	Обозначение	Наименование	Кол. на исполн. 8201.01.000- —	01	02	03	04	05					Примечание
				Документация											
12			8201 01 000СБ	Сборочный чертеж	×	×	×	×	×	×					
				Детали											
11		1	8201. 01. 001	Ухо	1	1	1	1	1	1					
11		2	8201. 01. 002	Стойка	1	1	1	1	1	1					
11		3	8201. 01. 003	Рычаг короткий	8	8	8	8	8	8					
11		4	8201. 01. 004	Стойка концевая	2	2	2	2	2	2					
11		5	8201. 01. 005	Проставка	8	8	8	8	8	8					
11		6	8201. 01. 006	Ручка	1	1	1	1	1	1					
54		10	82 01. 01. 010	Втулка											
				Труба $\frac{10\times1,5\ ГОСТ\ 8734-75}{10\ ГОСТ\ 8733-77}$ $L=26$	102	102	84	84	66	66					

Изм	Лист	№ докум.	Подп.	Дата	8201. 01. 000			
Разраб.		Прокопенко			Створка	Лит.	Лист 1	Листов 2
Пров.		Астапова				ЦНИИЭП г. Москва		торгово-бытовых зданий и туристских комплексов
Н. контр.		Коростелев						

Формат 11

Инв. № подл.	Подпись и дата	Взам. инв. №	Инв. № дубл.	Подпись и дата

Серия 1.279.2-1 Выпуск 1

		Обозначение	Наименование	Кол. на исполн. 01. 01. 000 — —	01	02	03	04	05					Примечание
11	7	8201. 01. 007	Рычаг длинный	60	60	48	48	36	36					
11	8	8201. 01. 008	Стойка короткая	16	16	12	12	10	10					
11	9	8201. 01. 009	Стойка промежуточная	15	15	13	13	9	9					
11	11	8201. 01. 011	Бобышка	38	38	31	31	26	26					
11	12	8201. 01. 012	Ограничитель	8	8	7	7	5	5					
			Стандартные изделия											
			Шайбы ГОСТ 6958-78											
	13		6.01	204	204	168	168	132	132					
	14		10.01	290	290	236	236	182	182					
			Заклепки ГОСТ 10299-68											
	15		6×38-011	104	104	86	86	68	68					
	16		6×32-011	52	52	43	43	34	34					

Изм	Лист	№ докум.	Подп.	Дата	8201. 01. 000	Лист 2

Формат 11

Серия 1 279 2-1 Выпуск 1

8201.01.001

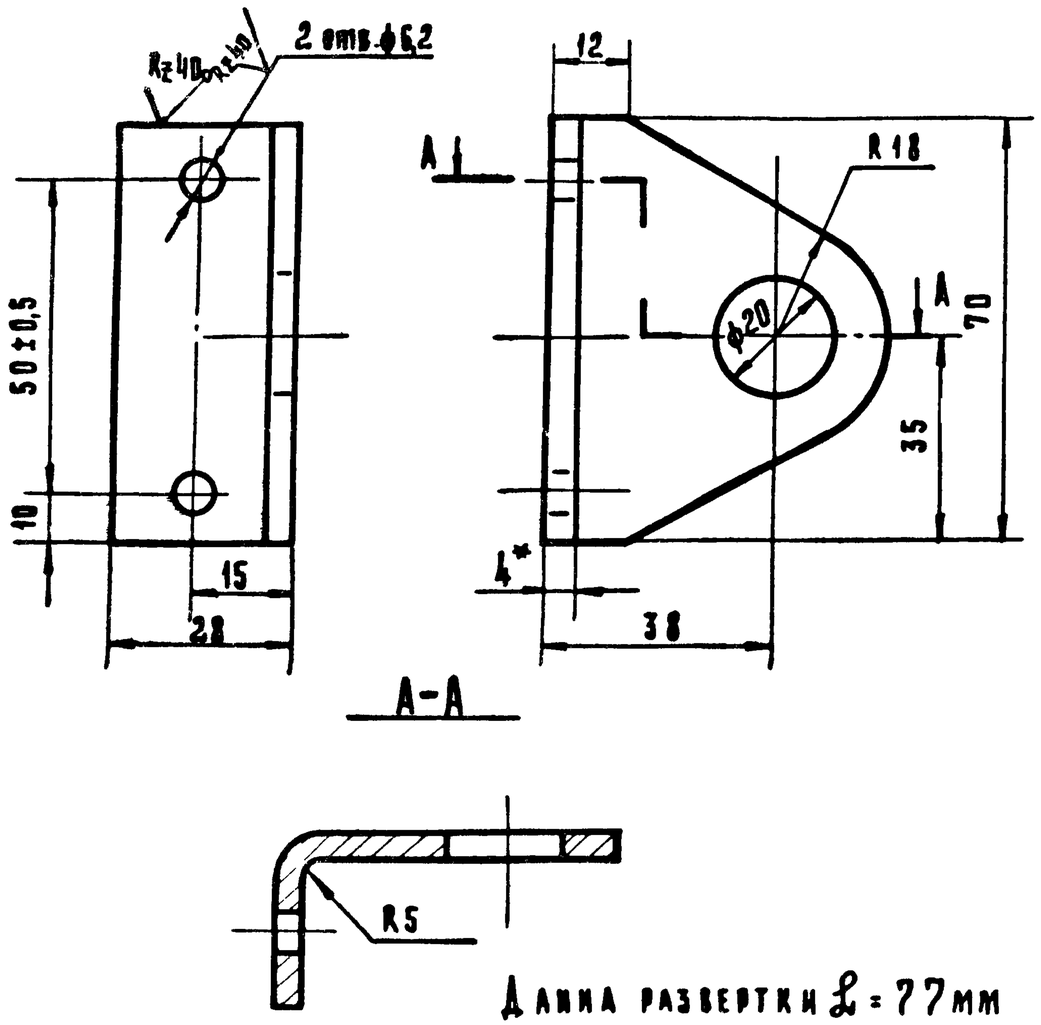

Длина развертки L = 77мм

1. Предельные отклонения размеров: отверстий H14, остальных $\pm\frac{IT14}{2}$
2. Острые кромки притупить.
3. Покрытие: Ц 9 хр 4
4. * Размер для справок

Изм.	Лист	№ докум.	Подп.	Дата	8201.01.001		
Разраб.		Прокопенко			Ухо	Лит.	Масса: 0,08 / Масштаб: 1:1
Провер.		Астапова				Лист	Листов 1
Н.контр.		Коростелев				ЦНИИЭП торгово-бытовых зданий г. Москва	
Гл.инж.пр.		Самовер					
Рук.маст.		Бирюк					

Лист: Вч ГОСТ 19903-74 / Ст 3 кп ГОСТ 14637-79

Инв. № подл. | Подпись и дата | Взам. инв. № | Инв. № дубл. | Подпись и дата

Формат А4

Серия 1 279 2-1 Выпуск 1

8201.01.002

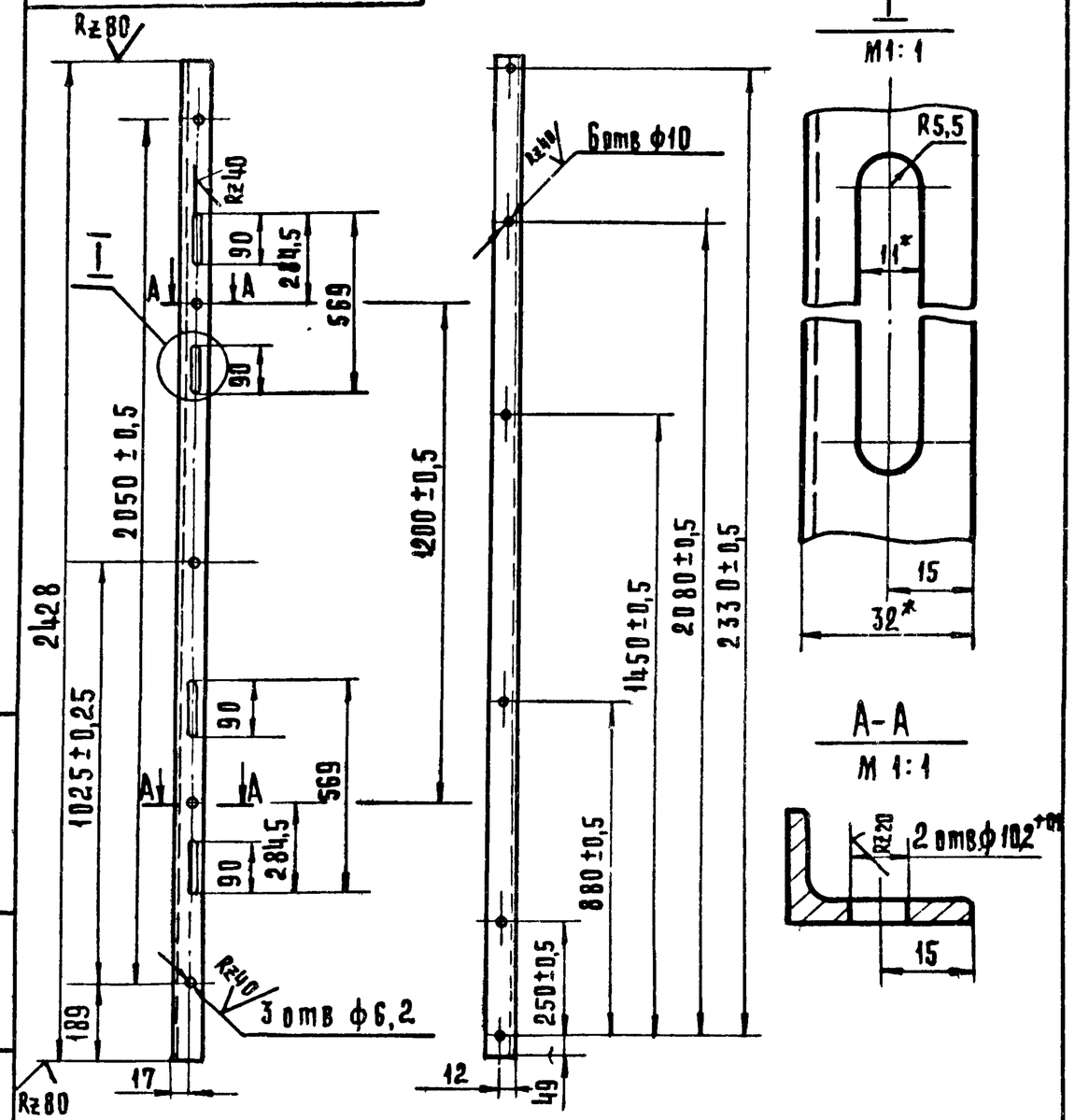

1. Предельные отклонения размеров отверстий H14, остальных $\pm\frac{IT14}{2}$
2. Покрытие: Ц9. хр.4

Изм.	Лист.	№ докум.	Подп.	Дата	8201.01.002		
Разраб.		Прокопенко			Стойка	Лит.	Масса: 3,6 / Масштаб: 1:10
Провер.		Астапова				Лист	Листов 1
Н.контр.		Коростелев				ЦНИИЭП торгово-бытовых зданий г. Москва	
Гл.инж.пр.		Самовер					
Рук.маст.		Бирюк					

Прокат: 532×20×4 ГОСТ 8510-72 / Ст 3 кп 2 ГОСТ 535-79

Инв. № подл. | Подпись и дата | Взам. инв. № | Инв. № дубл. | Подпись и дата

8201.01.004

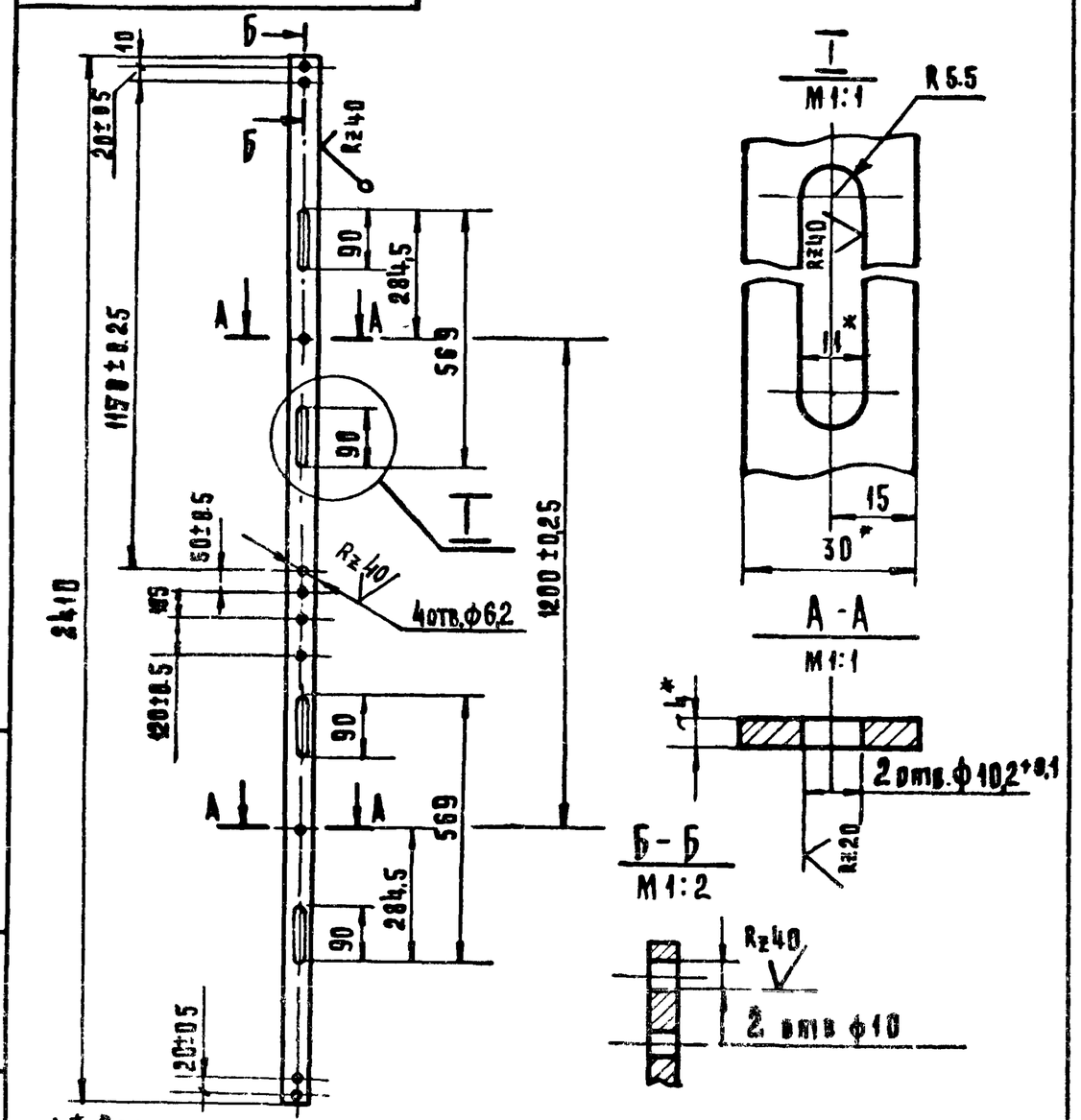

1.* Размеры для справок
2. Предельные отклонения размеров: отверстий Н14, остальных $\pm\frac{IT14}{2}$
3. Острые кромки притупить.
4. Покрытие: Ц.9.Хр.4.

					8201.01.004			
Изм.	Лист	№ докум.	Подп.	Дата	Стойка концевая	Лит.	Масса	Масштаб
Разраб.		Прокопенко					2,6	1:10
Провер.		Астапова				Лист	Листов 1	
Н.контр.		Коростелев						
Гл.инж.м.		Самовер			Полоса 4х30 ГОСТ 103-76 / Ст.3 кп2 ГОСТ 535-79	ЦНИИЭП торгово-бытовых зданий и туристских комплексов г.Москва		
Рук.маст.		Биксон						

Инв.№ подл. | Подпись и дата | Взам. инв.№ | Инв.№ дубл. | Подпись и дата

Серия 1.279.2-1 Выпуск 1

Формат А4

8201.01.003

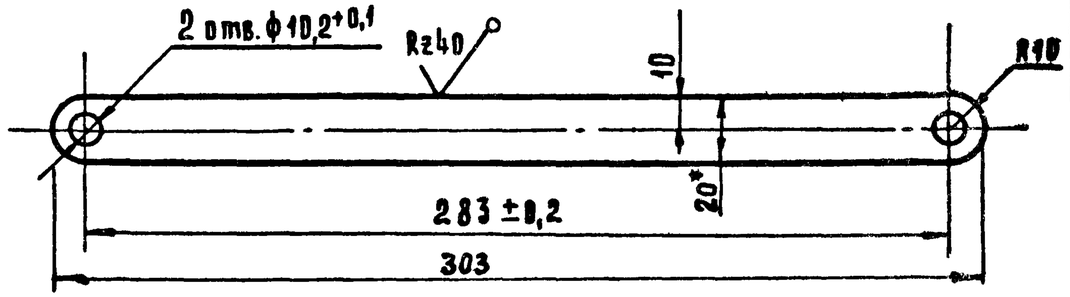

1. Предельные отклонения размеров: отверстий Н14, остальных $\pm\frac{IT14}{2}$
2. Размеры для справок
3. Острые кромки притупить.
4. Покрытие: Ц.9.Хр.4

					8201.01.003			
Изм.	Лист	№ докум.	Подп.	Дата	Рычаг короткий	Лит.	Масса	Масштаб
Разраб.		Прокопенко					0,19	1:2
Провер.		Астапова				Лист	Листов 1	
Н.контр.		Коростелев						
Гл.инж.м.		Самовер			Полоса 4х20 ГОСТ 103-76 / Ст.3 кп2 ГОСТ 535-79	ЦНИИЭП торгово-бытовых зданий и туристских комплексов г.Москва		
Рук.маст.		Биксон						

Инв.№ подл. | Подпись и дата | Взам. инв.№ | Инв.№ дубл. | Подпись и дата

Серия 1.279.2-1 Выпуск 1

18102 14

Формат А4

8201.01.005

Rz40

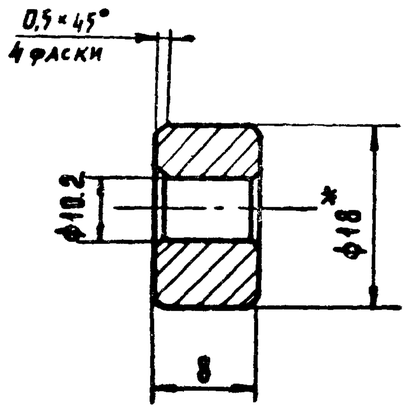

1.* Размер для справок
2. Предельные отклонения размеров: отверстий H14, остальных $\pm\frac{IT14}{2}$
3. Покрытие Ц.9.Хр.4

					8201.01.005			
Изм	Лист	№ докум.	Подп.	Дата	Проставка	Лит.	Масса	Масштаб
Разраб.		Прокопенко					0.01	2:1
Провер.		Асталова				Лист	Листов 1	
Н.контр.		Коростелев						
Гл.инж.м.		Самовер			Rзур 18 ГОСТ 2590-71* / Ст.3 кп 2 ГОСТ 535-79	ЦНИИЭП г.Москва	торгово-бытовых зданий и изустных комплексов	
Рук.маст.		Биксон						

Формат 11

Серия 1.279.2-1 Выпуск 1

Инв.№ подл. | Подпись и дата | Взам.инв.№ | Инв.№ дубл. | Подпись и дата

8201.01.006

А(V)

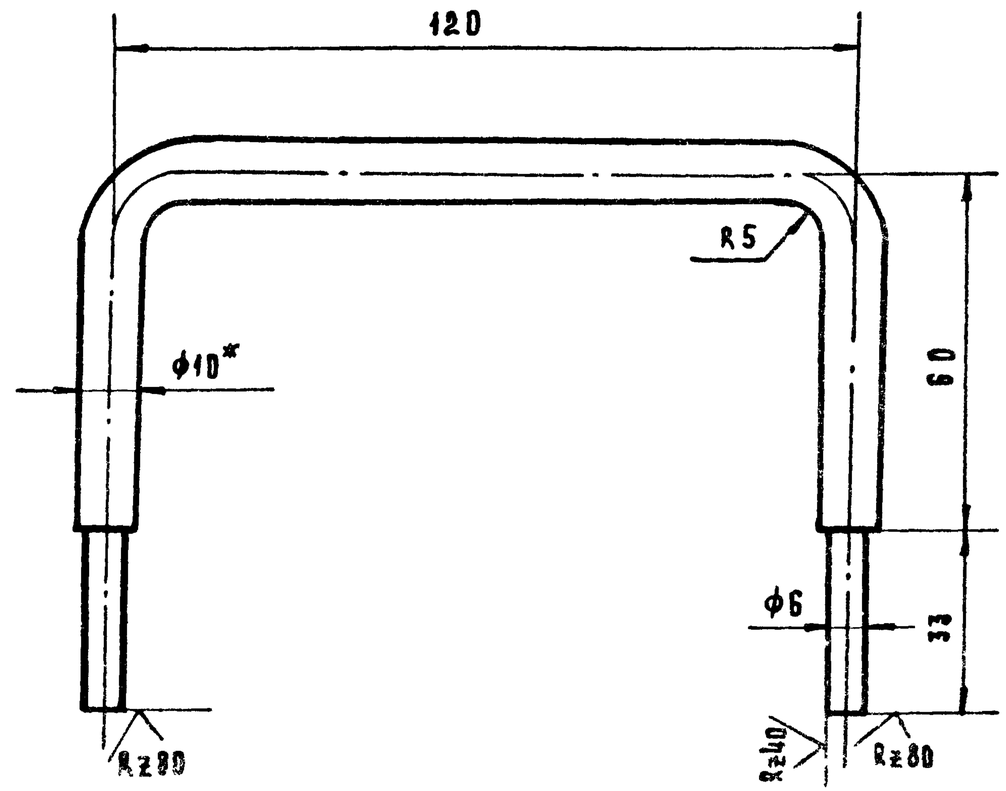

Развернутая длина L=215мм

1.* Размеры для справок
2. Предельные отклонения размеров: отверстий H14, остальных $\pm\frac{IT14}{2}$
3. Покрытие Ц.9.Хр.4

					8201.01.006			
Изм	Лист	№ докум.	Подп.	Дата	Ручка	Лит	Масса	Масштаб
Разраб.		Прокопенко					0.13	1:1
Провер.		Асталова				Лист	Листов 1	
Н.контр.		Коростелев						
Гл.инж.м.		Самовер			Rоуг 10 ГОСТ 2590-71* / Ст.3 кп 2 ГОСТ 535-79	ЦНИИЭП г.Москва	торгово-бытовых зданий и изустных комплексов	
Рук.маст.		Биксон						

18102 15

Формат 11

Серия 1.279.2-1 Выпуск 1

Инв.№ подл. | Подпись и дата | Взам.инв.№ | Инв.№ дубл. | Подпись и дата

Серия 1.279.2-1 Выпуск 1

8201.01.007

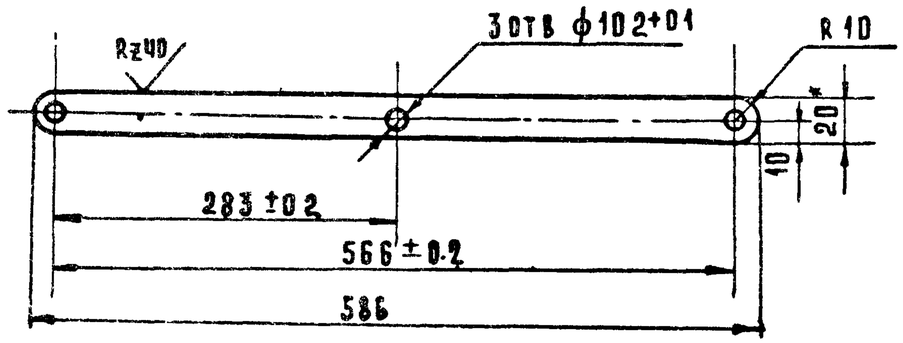

4. Предельные отклонения размеров: отверстий H14, остальных $\pm\frac{IT14}{2}$
2. Острые кромки притупить.
3. Покрытие: Ц.9.Хр.4
4. Размеры для справок

Изм	Лист	№Докум.	Подп.	Дата	8201.01.007		
Разраб.		Прокопенко			Рычаг длинный	Лит.	Масса 0.36	Масштаб 1:5
Провер.		Астапова				Лист	Листов 1
Н.контр.		Коростелев			Полоса 4x20 ГОСТ 103-76 / Ст3 кп2 ГОСТ 535-79	ЦНИИЭП торгово-бытовых зданий и туристских комплексов г.Москва	
Гл.инж.м.		Самовер					
Рук.маст.		Биксон					

Инв.№ подл. | Подпись и дата | Взам.инв.№ | Инв.№ дубл. | Подпись и дата

Серия 1.279.2-1 Выпуск 1

8201.01.008

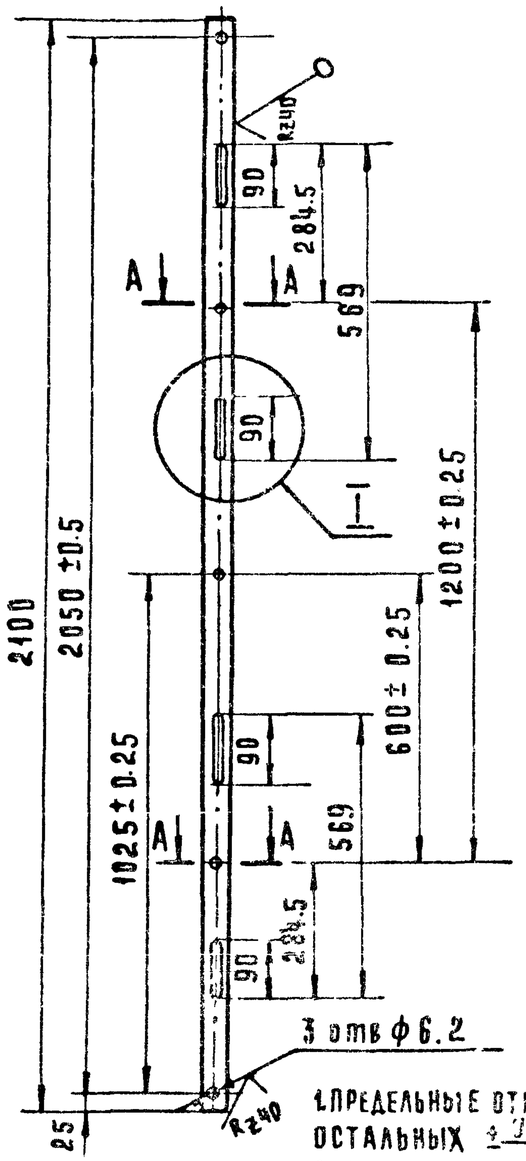

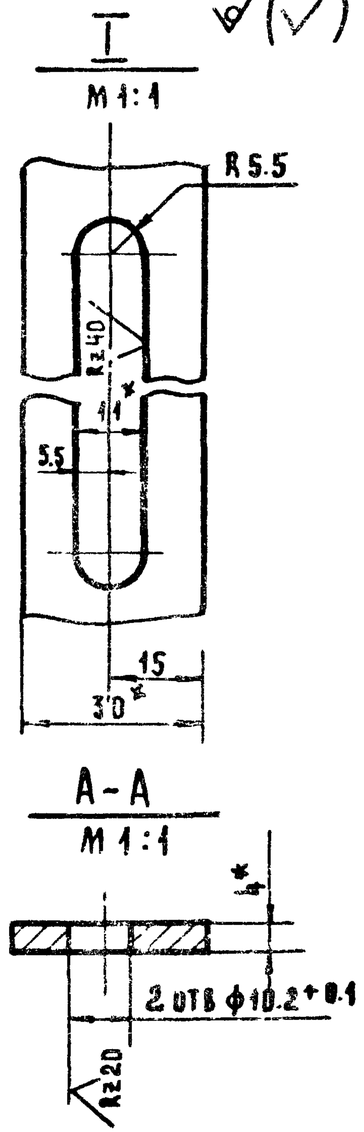

1. Предельные отклонения размеров: отверстий H14, остальных $\pm\frac{IT14}{2}$
2. Острые кромки притупить.
3. Покрытие: Ц.9.Хр.4

Изм	Лист	№Докум.	Подп.	Дата	8201.01.008		
Разраб.		Прокопенко			Стойка короткая	Лит.	Масса 1.8	Масштаб 1:10
Провер.		Астапова				Лист	Листов 1
Н.контр.		Коростелев			Полоса 4x30 ГОСТ 103-76 / Ст3 кп2 ГОСТ 535-79	ЦНИИЭП торгово-бытовых зданий и туристских комплексов г.Москва	
Гл.инж.м.		Самовер					
Рук.маст.		Биксон					

Инв.№ подл. | Подпись и дата | Взам.инв.№ | Инв.№ дубл. | Подпись и дата

Серия 1.279.2-1 Выпуск 1

8201.01.009

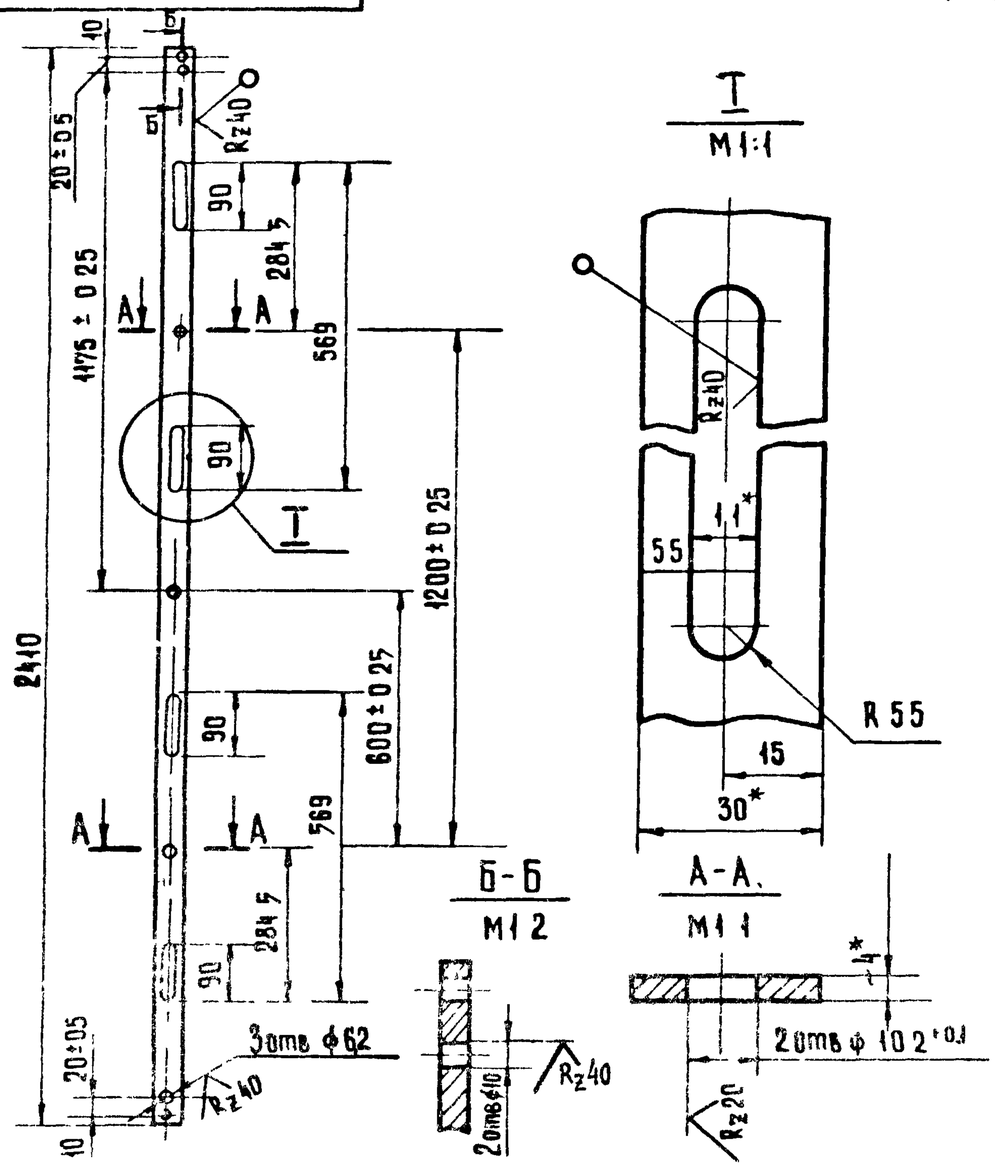

1. Размеры для справок
2. Предельные отклонения размеров: отверстий H14, остальных $\pm\frac{IT14}{2}$
3. Острые кромки притупить
4. Покрытие: Ц.9.хр.4

Изм	Лист	№ докум.	Подп.	Дата	8201.01.009			
Разраб.		Прокопенко			Стойка промежуточная	Лит.	Масса	Масштаб
Провер.		Астапова					2.1	1:10
Н.контр.		Коростелев				Лист	Листов 1	
Гл.инж.п		Самовер			Полоса $\frac{4\times20\ ГОСТ\ 103-76}{Ст3кп2\ ГОСТ\ 535-79}$	ЦНИИЭП торгово-бытовых зданий и туристских комплексов г. Москва		
Рук.маст		Биксон						

Подпись и дата | Взам. инв. № | Инв. № дубл. | Подпись и дата | Инв. № подл.

8203.03.001

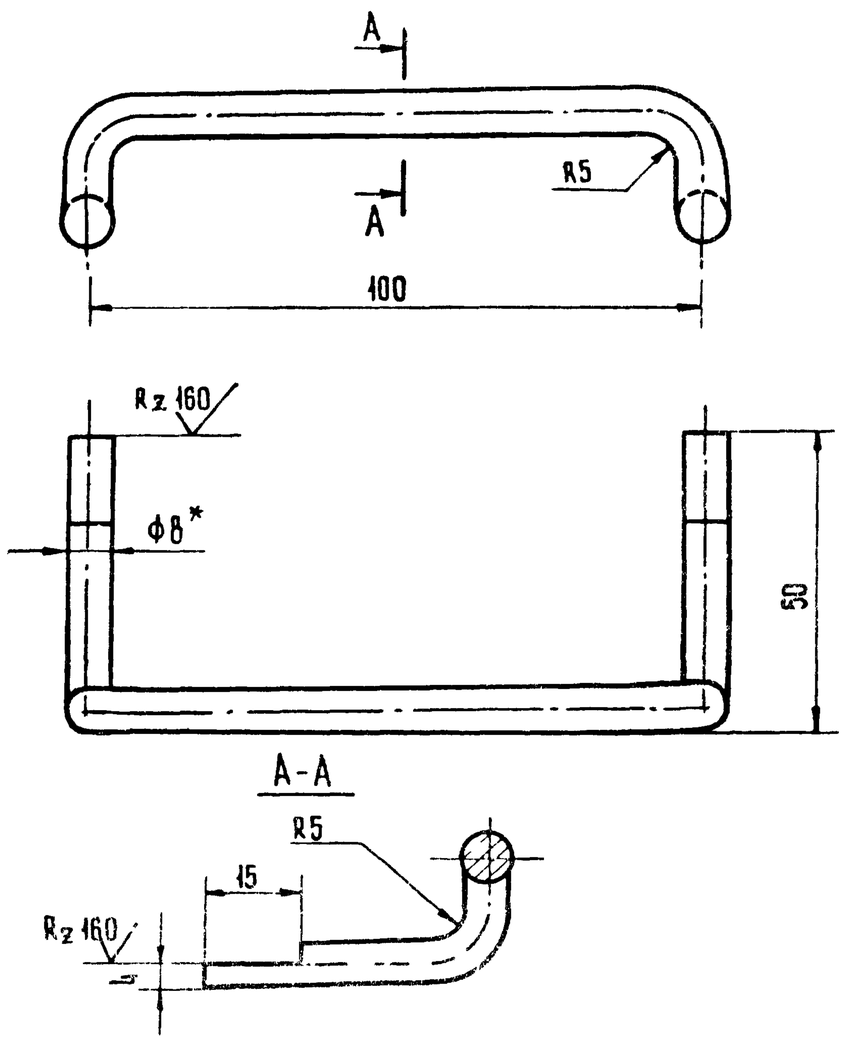

1.* Размер для справок
2. Развернутая длина ℓ = 250 мм
3. Предельные отклонения размеров $\pm\frac{IT14}{2}$
4. Покрытие: Ц.9.хр.4

Изм	Лист	№ докум.	Подп.	Дата	8203.03.001			
Разраб.		Прокопенко			Ручка	Лит.	Масса	Масштаб
Провер.		Астапова					0,4	1:1
Н.контр.		Коростелев				Лист	Листов 1	
Гл.инж.п		Самовер			Круг $\frac{8\ ГОСТ\ 2590-71^*}{Ст3кп2\ ГОСТ\ 535-79}$	ЦНИИЭП торгово-бытовых зданий и туристских комплексов г. Москва		
Рук.маст		Биксон						

Подпись и дата | Взам. инв. № | Инв. № дубл. | Подпись и дата | Инв. № подл.

Серия 1.279.2-1 Выпуск 1

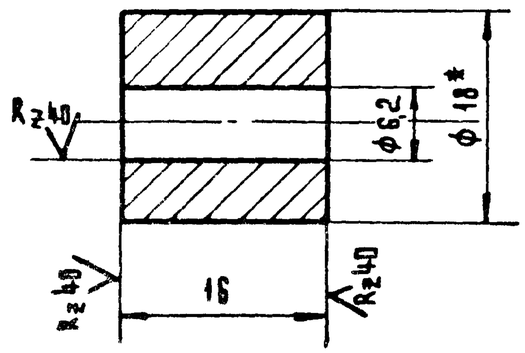

1.* Размер для справок.

2. Предельные отклонения размеров: отверстий H14, остальных $\pm\frac{IT14}{2}$

3. Покрытие: Ц.9.Хр.4

8201.01.011

Изм	Лист	№ докум.	Подп.	Дата	Бобышка	Лит.	Масса	Масштаб
Разраб.		Прокопенко					0,028	2:1
Провер.		Астапова				Лист	Листов 1	
Н.контр.		Коростелев						
Гл.инж.		Самовер			Материал: 18 ГОСТ 2590-71 / Ст3кп2 ГОСТ 535-79	ЦНИИЭП г.Москва		Торгово-бытовых зданий и комплексов
Рук.маст.		Бикеон						

Формат 11

Серия 1.279.2-1 Выпуск 1

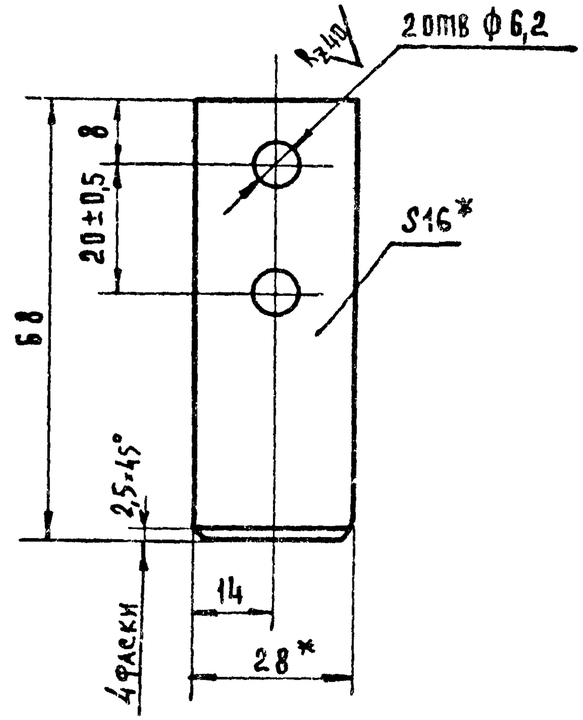

1.* Размеры для справок

2. Предельные отклонения размеров: отверстий H14, остальных $\pm\frac{IT14}{2}$

3. Покрытие: Ц.9.Хр.4.

8201.01.012

Изм	Лист	№ докум.	Подп.	Дата	Ограничитель	Лит.	Масса	Масштаб
Разраб.		Прокопенко					0,24	1:1
Провер.		Астапова				Лист	Листов 1	
Н.контр.		Коростелев						
Гл.инж.		Самовер			Материал: Полоса 16×28 ГОСТ 103-76 / Ст3кп2 ГОСТ 535-79	ЦНИИЭП г.Москва		Торгово-бытовых зданий и комплексов
Рук.маст.		Бикеон						

8702 18 Формат 11

8201.02.003

Rz20 √(√)

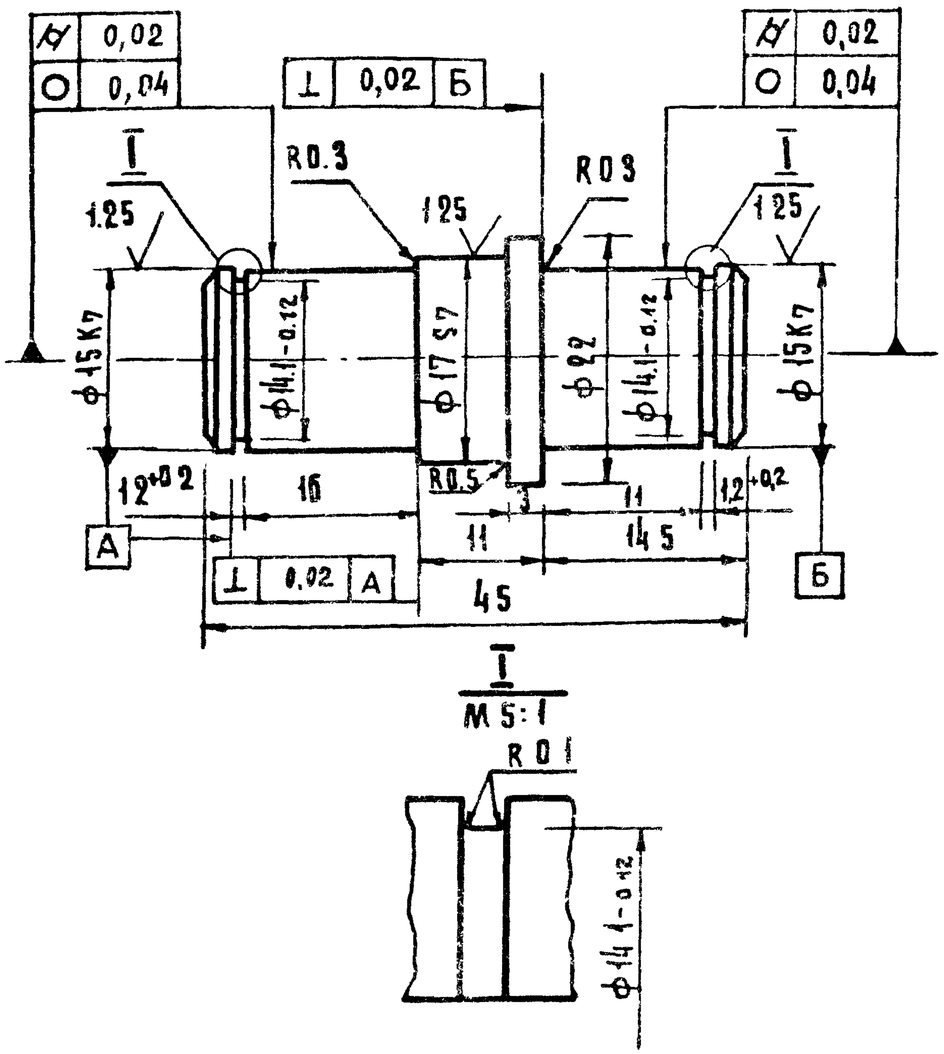

1. Предельные отклонения размеров: валов h14, остальных $\pm\frac{IT14}{2}$
2. Острые кромки притупить

					8201.02.003			
Изм.	Лист	N Докум.	Подп.	Дата	Ось	Лит.	Масса	Масштаб
Разраб.		Прокопенко					0.07	2:1
Провер.		Астапова				Лист	Листов 1	
Н. контр.		Коростелев						
Гл. инж. м		Самовер						
Рук. м		Биксон						

Круг 22-4 ГОСТ 7417-75 / Ст-6 ГОСТ 1050-74

ЦНИИЭП торгово-бытовых зданий и комплексов г. Москва

Копировал Гавриилина

Формат II

Серия 1.279.2-1 Выпуск 1

Инв. N подл. | Подпись и дата | Взам. инв. N дубл. | Инв. N дубл. | Подпись и дата

8201.05.002 СБ

А-А

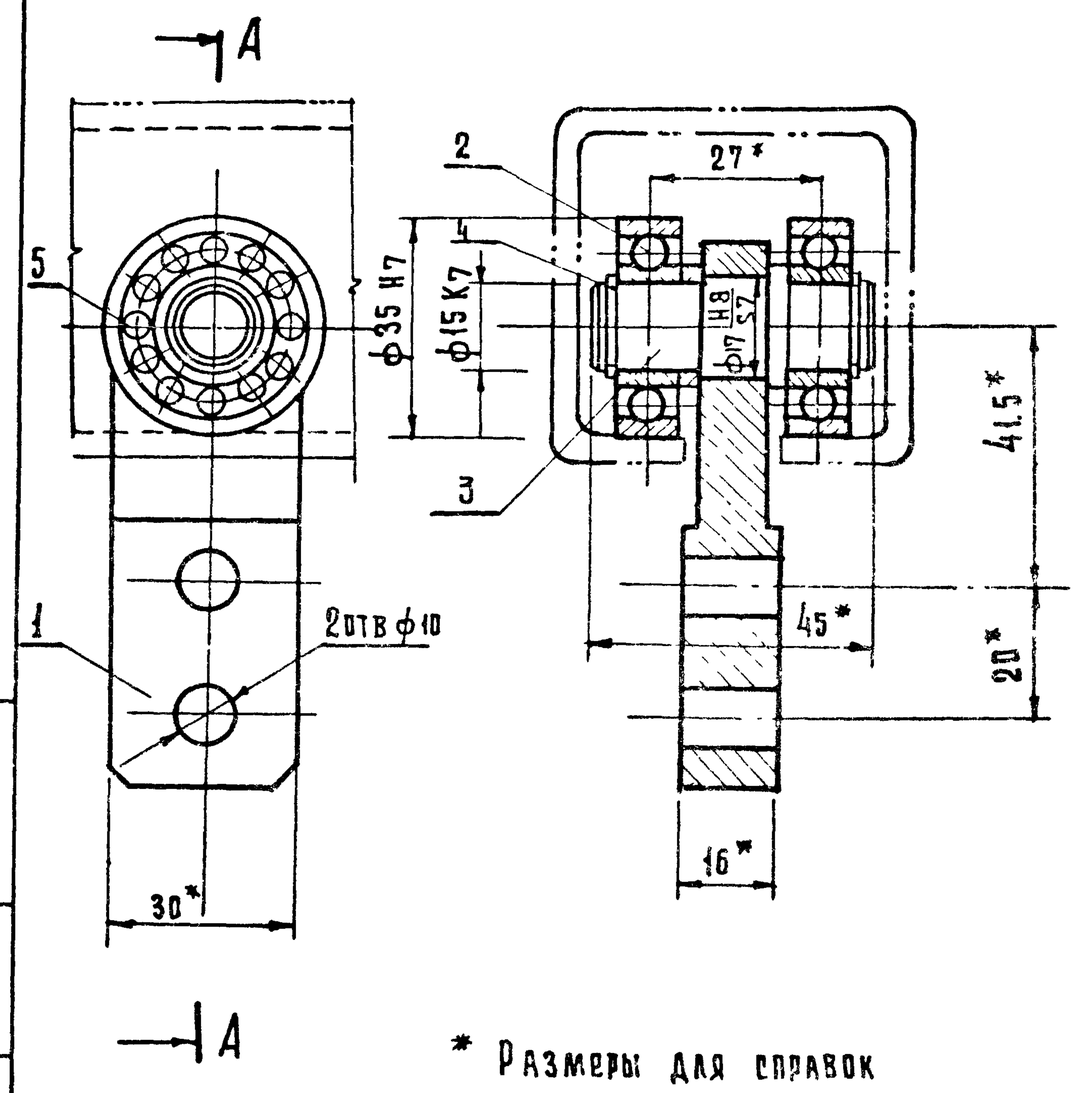

* Размеры для справок

					8201.02.000 СБ			
Изм.	Лист	N Докум.	Подп.	Дата	Каретка Сборочный чертеж	Лит.	Масса	Масштаб
Разраб.		Прокопенко						1:1
Провер.		Астапова				Лист	Листов 1	
Н. контр.		Коростелев						
Гл. инж. м		Самовер						
Рук. мат		Биксон						

ЦНИИЭП торгово-бытовых зданий и комплексов г. Москва

Копировал Гавриилина

Формат II

Серия 1.279.2-1 Выпуск 1

Инв. N подл. | Подпись и дата | Взамен инв. | Инв. N дубл. | Подпись и дата

Формат	Зона	Поз.	Обозначение	Наименование	Кол.	Примечание
				Документация		
12			8201.03.000СБ	Сборочный чертеж		
				Детали		
11		1	82.01.03.001	Балка	1	
11		2	82.01.03.002	Планка	3	
			Переменные данные для исполнения			
				82.01 03 000-01		
				Детали		
11		3	8201.01.001	Ухо	1	

8201.03.000

Изм.	Лист	№ докум.	Подп.	Дата
Разраб.		Прокопенко		
Пров.		Астапова		
Н.контр.		Коростелев		

Стойка

Лит. | Лист | Листов

ЦНИИЭП торгово-бытовых зданий и комплексов г. Москва

Серия 1.279.2-1 Выпуск 1

Инв. № подл. | Подп. и дата | Взам. инв. № дубл. | Инв. № подл. | Подп. и дата

Формат	Зона	Поз.	Обозначение	Наименование	Кол.	Примечание
				Документация		
12			8201 02.000СБ	Сборочный чертеж		
				Детали		
11		1	8201.02.001	Серьга	1	
11		2	8201.02.002	Кольцо	1	
11		3	8201.02.003	Ось	1	
				Стандартные изделия		
		4		Кольцо 1А 15 ГОСТ 13940-68*	2	
		5		Шарикоподшипник радиальный № 202 ГОСТ 8338-75	2	

8201.02.000

Изм.	Лист	№ докум.	Подп.	Дата
Разраб.		Прокопенко		
Пров.		Астапова		
Н.контр.		Коростелев		

Каретка

Лит. | Лист | Листов

ЦНИИЭП торгово-бытовых зданий и комплексов

Серия 1.279.2-1 Выпуск 1

Инв. № подл. | Подп. и дата | Взам. инв. № дубл. | Инв. № подл. | Подп. и дата

8201.02.001

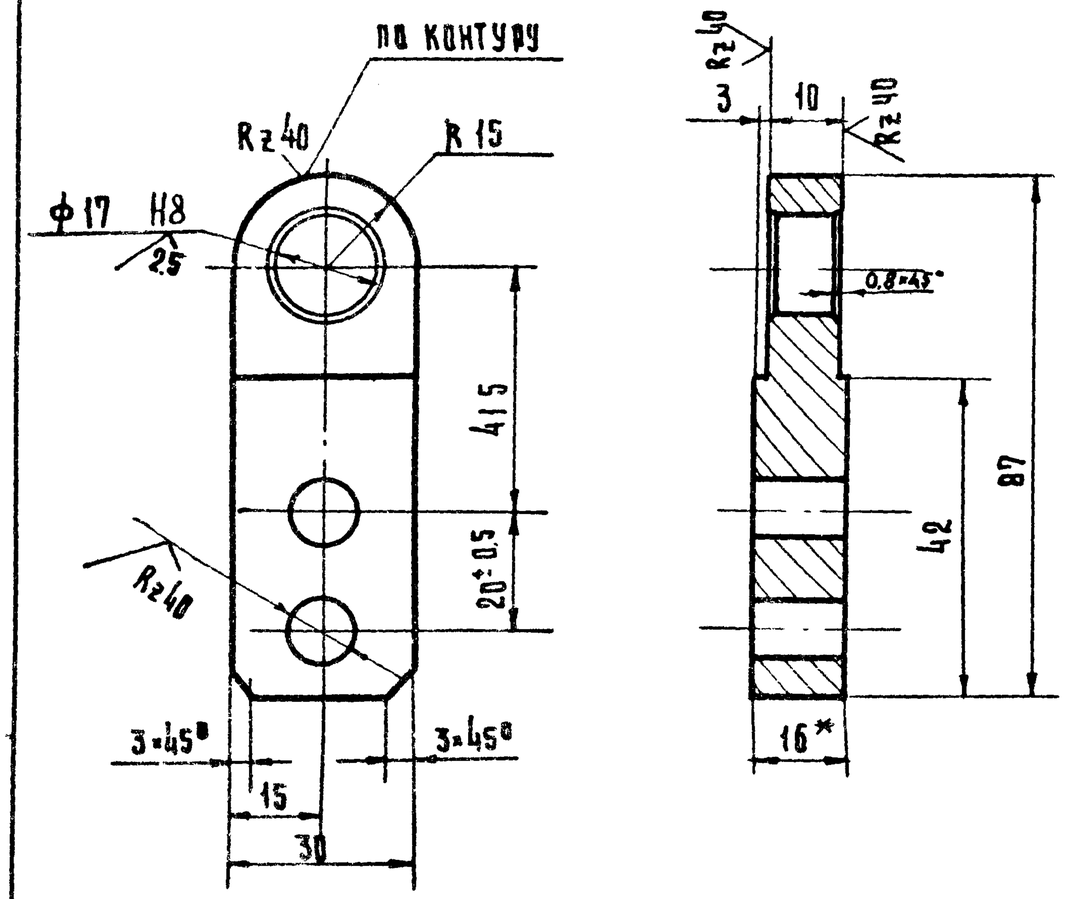

1. Предельные отклонения размеров отверстий H14, остальных $\pm\frac{IT14}{2}$
2. Острые кромки притупить
3. Покрытие: Ц. 9. хр. 4
4. Размер для справок

					8201.02.001			
Изм.	Лист	№ докум.	Подп.	Дата	Серьга	Лит.	Масса	Масштаб
Разраб.		Прокопенко					0,3	1:1
Провер.		Остапова				Лист	Листов 1	
Н. контр.		Коростелев						
Гл. инж. м.		Самовер						
Рук. маст.		Биксон			Лист В16 ГОСТ 19903-74 / Ст3 ГОСТ 14637-79*	ЦНИИЭП торгово-бытовых зданий и туристских комплексов г. Москва		

Копировал Гаврилина — Формат II

Серия 1.279.2-1 Выпуск 1

Подпись и дата | Инв. № дубл. | Взам. инв. № | Подпись и дата | Инв. № подл.

8201.02.002

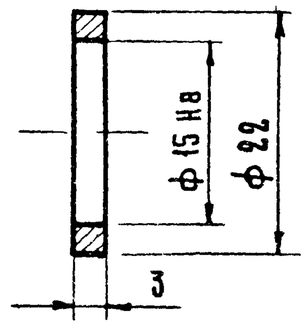

1. Предельные отклонения размеров $\pm\frac{IT14}{2}$
2. Острые кромки притулить
3. Покрытие: Ц. 9. хр. 4.

					8201.02.002			
Изм.	Лист	№ докум.	Подп.	Дата	Кольцо	Лит.	Масса	Масштаб
Разраб.		Прокопенко					0.002	1:1
Провер.		Остапова				Лист	Листов 1	
Н. контр.		Коростелев						
Гл. инж. м.		Самовер						
Рук. маст.		Биксон			Ст3 ГОСТ 380-71	ЦНИИЭП торгово-бытовых зданий и туристских комплексов г. Москва		

Копировал Гаврилина — 18102 21 — Формат II

Серия 1.279.2-1 Выпуск 1

Подпись и дата | Инв. № дубл. | Взам. инв. № | Подпись и дата | Инв. № подл.

8201.00.001

А (1:1)

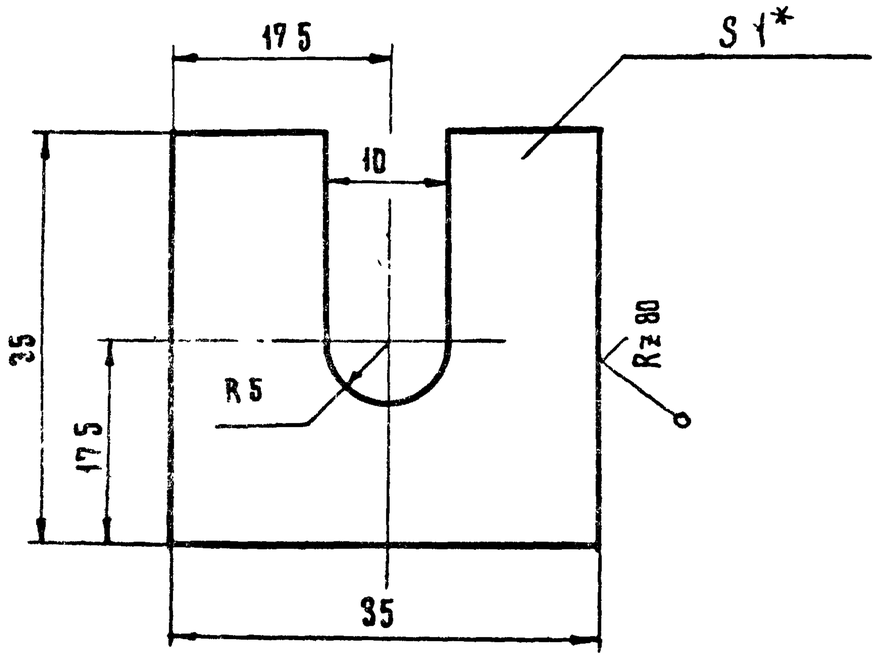

1. * Размер для справок
2. Предельные отклонения размеров $\pm\frac{IT14}{2}$
3. Покрытие: Ц. 9. Хр. 4

					8201.00.001			
Изм	Лист	№ докум.	Подп.	Дата	Прокладка	Лит.	Масса	Масштаб
Разраб.		Прокопенко					0.009	2:1
Провер.		Астапова				Лист	Листов 1	
Н. контр.		Коростелев						
Гл. инж. м.		Самовер			Лист В1 ГОСТ 19903-74	ЦНИИЭП торгово-бытовых зданий и туристских комплексов		
Рук. маст.		Биксон			ОТ 3 ГОСТ 16523-70*			

Взам. инв. № | Подпись и дата | Инв. № дубл. | Подпись и дата

Серия 1.279.2-1 Выпуск 1

8201.04.002

А (1:1)

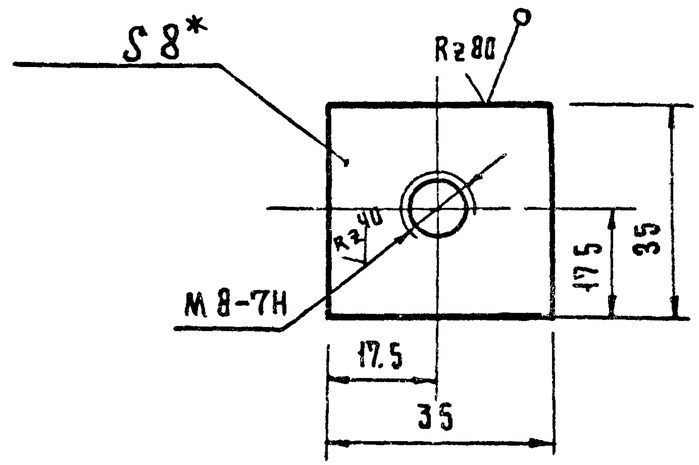

1. Размер для справок
2. Предельные отклонения размеров отверстии H14, остальных $\pm\frac{IT14}{2}$
3. Острые кромки притупить
4. Покрытие: Ц. 9. Хр. 4.

					8201.04.002			
Изм	Лист	№ докум.	Подп.	Дата	Планка	Лит.	Масса	Масштаб
Разраб.		Прокопенко					0.07	1:1
Провер.		Астапова				Лист	Листов 1	
Н. контр.		Коростелев						
Гл. инж. м.		Самовер			Лист В8 ГОСТ 19903-74	ЦНИИЭП торгово-бытовых зданий и туристских комплексов		
Рук. м.		Биксон			ОТ 3 кр 2 ГОСТ 16532-70*			

Взам. инв. № | Подпись и дата | Инв. № дубл. | Подпись и дата

Серия 1.279.2-1 Выпуск 1

Серия 1.279.2-1 Выпуск 1

Рис. 1

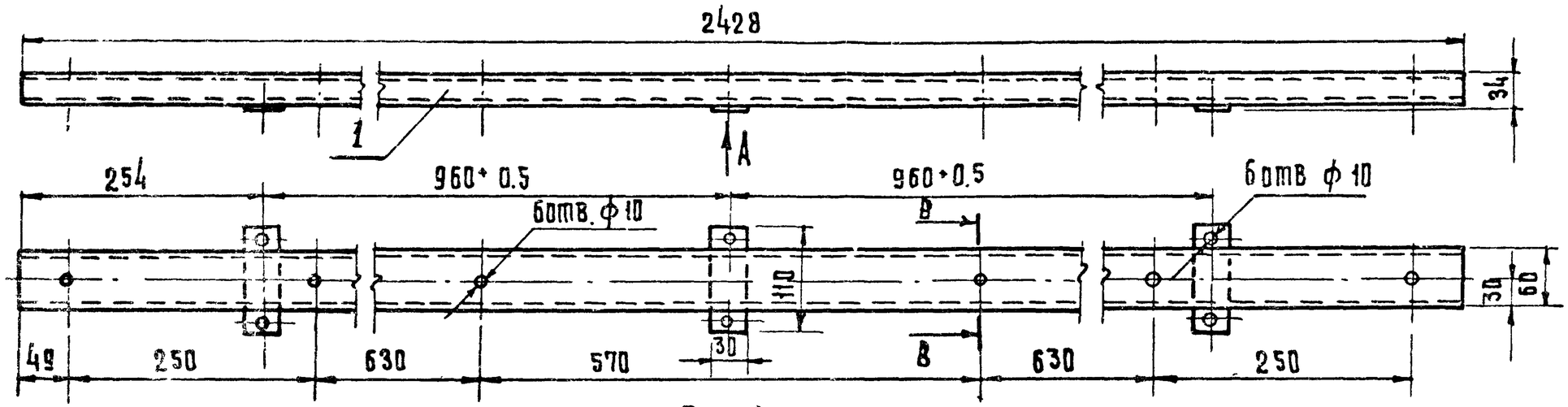

В–В
М 1:2

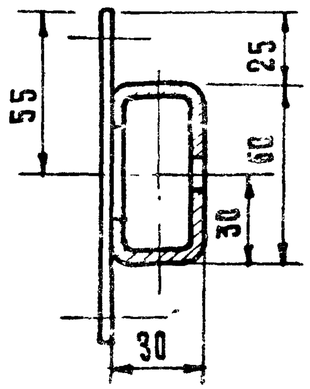

Вид А

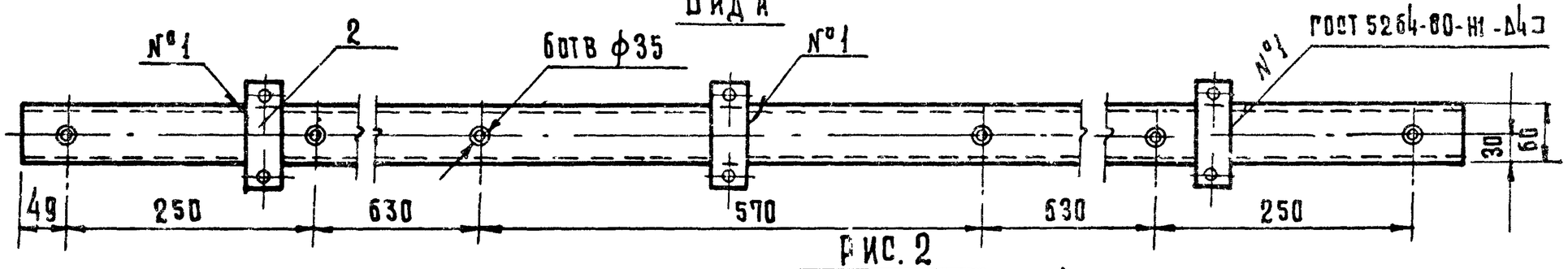

Б–Б
М 1:2

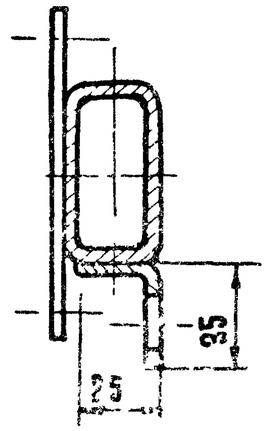

Рис. 2

остальное см. рис. 1

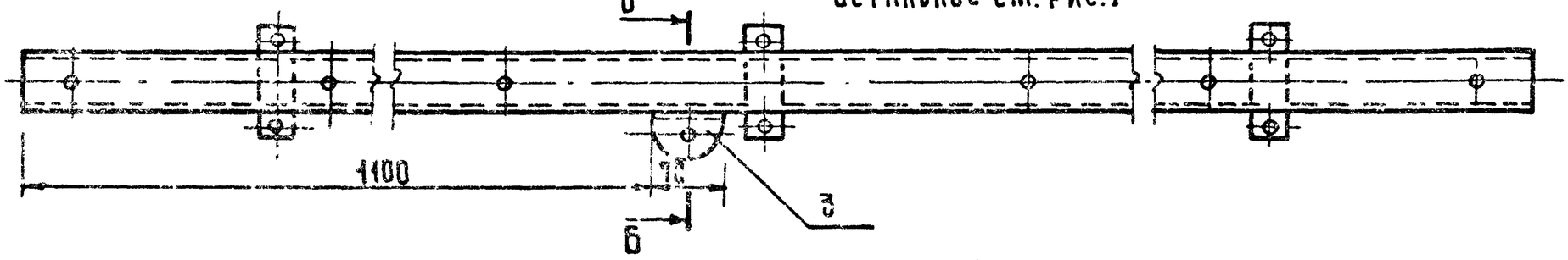

1. Предельные отклонения размеров: отверстий Н14, остальных $\pm\frac{IT14}{2}$

Обозначение	Рис.	Масса, кг.
8201.03.000	1	11,67
-01	2	11,75

Изм.	Лист	№ докум.	Подп.	Дата	8201.03.000СБ			
Разраб.		Прокопенко			Стойка Сборочный чертеж	Лит.	Масса см. табл.	Масштаб 1:5
Пров.		Астапова				Лист	Листов 1	
Н.контр.		Коростелев				ЦНИИЭП г. Москва	Торгово-бытовых зданий и туристских комплексов	
Гл.инж.м		Самовер						
Рук.м.		Биксон						

Копировал Гаврилина

Формат 11

18102 23

Взам. инв. № | Подп. и дата | Инв. № подл.

8201.04.00006

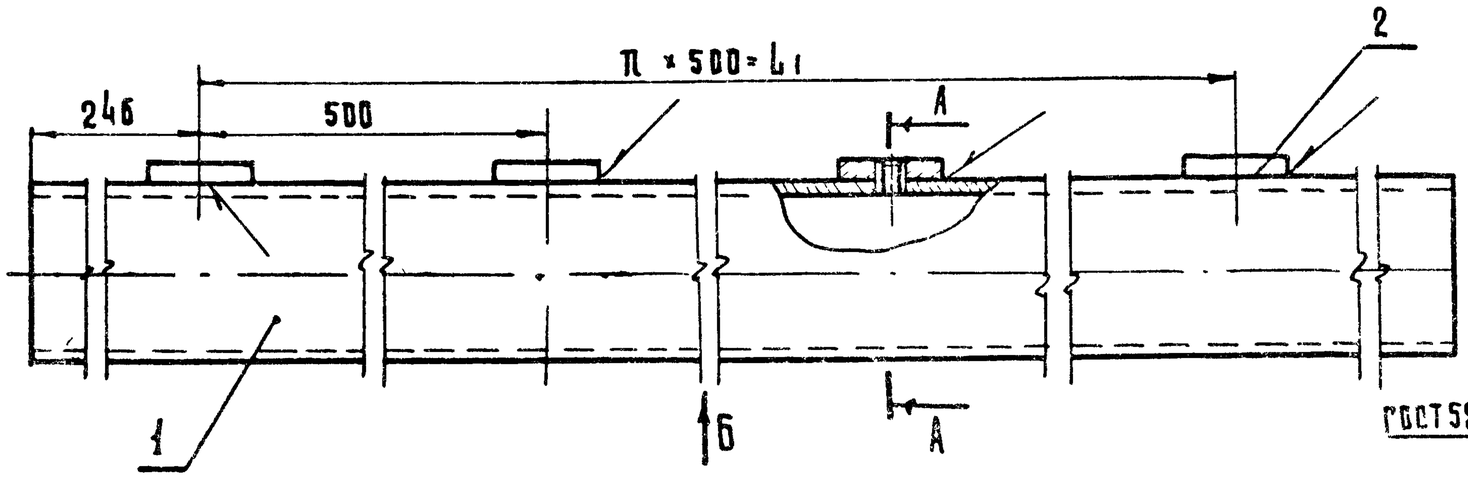

Вид Б

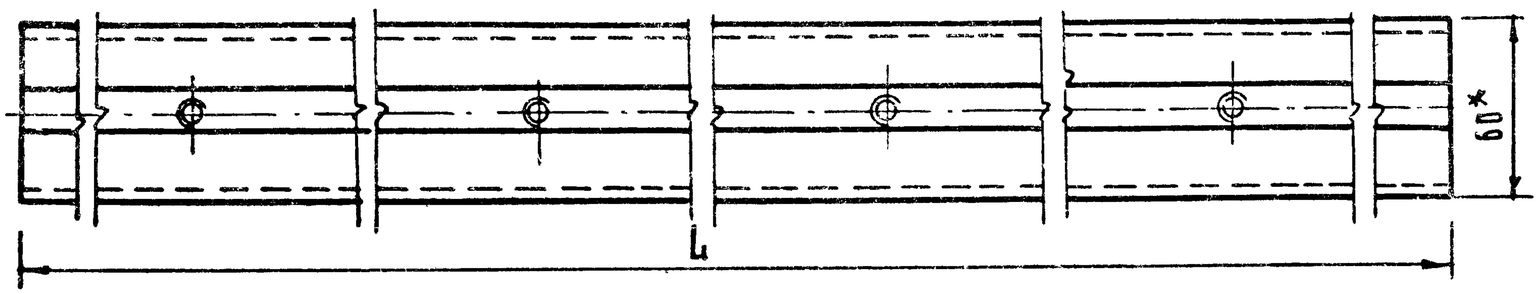

А – А

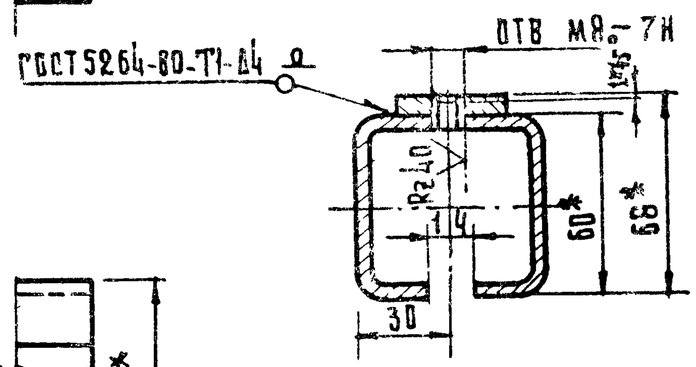

1* Размеры для справок

2 Предельные отклонения размеров: отверстий Н14, остальных $\pm\frac{IT14}{2}$

Обозначение	Размеры, мм		П	Масса кг.
	L	L1		
8201.04.000	5992	5500	11	40.87
-01	4992	4500	9	33.95
-02	3992	3500	7	27.13
-03	2992	2500	5	20.40
-04	2492	2000	4	16.94
-05	1992	1500	3	13.53

Изм	Лист	N докум.	Подп	Дата	8201.04.00006			
Разраб.		Прокопенко			Путь. Сборочный чертеж	Лит	Масса	Масштаб
Пров.		Астапова					см. табл.	1:2
Н.контр.		Коростелев				Лист	Листов	
Главн.м		Самовер				ЦНИИЭП торгово-бытовых зданий и туристских г. Москва		
Рук.маст.		Биксон						

8201.05.00.00б

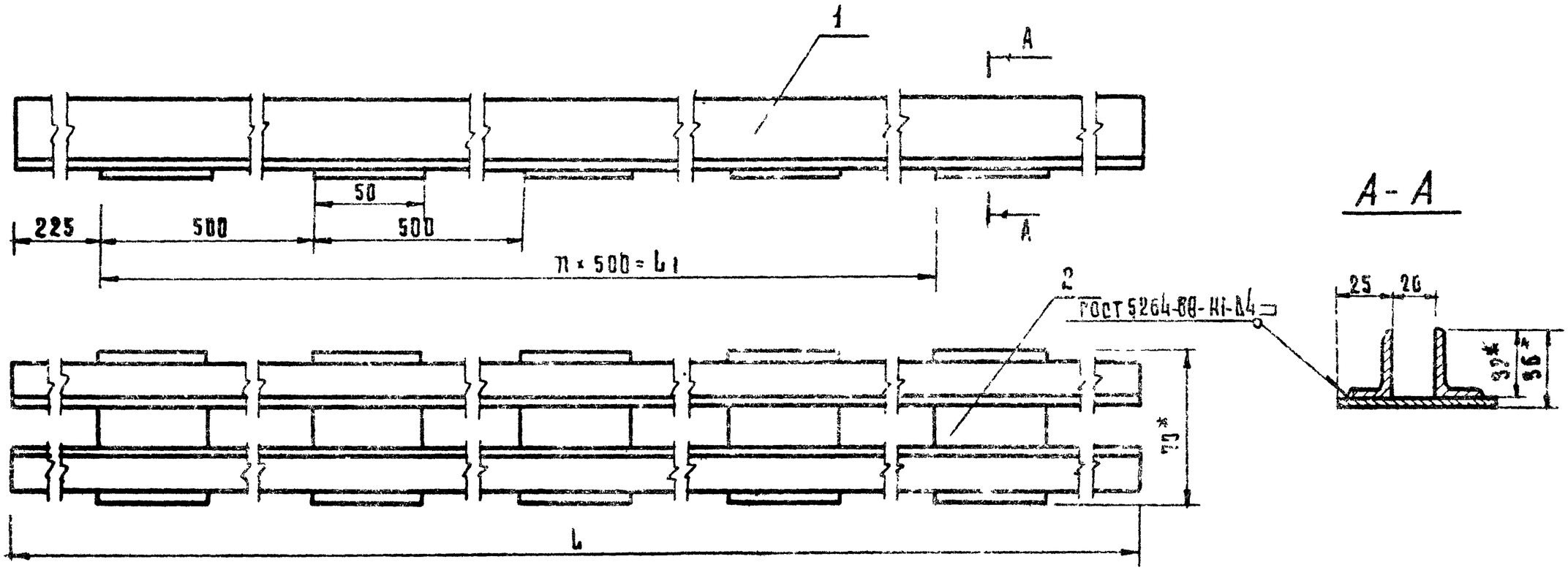

1* Размеры для справок

2 Предельные отклонения размеров $\pm \frac{IT14}{2}$

Обозначение	Размеры, мм		n	Масса, кг
	L	L1		
8201.05.000	6000	5500	11	18.36
— 01	5000	4500	9	15.29
— 02	4000	3500	7	12.23
— 03	3000	2500	5	9.17
— 04	2500	2000	4	7.74
— 05	2000	1500	3	6.11

Изм.	Лист	Кол.уч.	Подп.	Дата
Разраб.		Прокопенко		
Пров.		Астапова		
Н.контр.		Коростелев		
Гл.инж.пр.		Самовер		
Рук.м.		Бикбон		

8201.05.000.00б

Направляющая
Сборочный чертеж

Лист	Масса	Масштаб
	6 м. 7 шаб.	1:2
Лист	Листов 1	

ЦНИИЭП торгово-бытовых зданий и туристских комплексов г. Москва

Серия 1.279.2-1 Выпуск 1

Инв. № подл. | Подпись и дата | Взам. инв. № | Инв. № дубл. | Подпись и дата

Копировал Гаврилина

18102 25

Позиция	Поз.	Обозначение	Наименование	Кол. на исполн. 8201.04.000-						Примечание
					01	02	03	04	05	
			Документация							
		8201 04. 000СБ	Сборочный чертеж							
			Детали							
			Направляющая							
			Труба 60×60×4 – 10							
			ГОСТ 8639-68*							
	1	8201.04.001	ℓ=5998	1						
		-01	ℓ = 4998		1					
		-02	ℓ = 3998			1				
		-03	ℓ = 2998				1			
		-04	ℓ = 2998					1		
		-05	ℓ = 1998						1	
	2	8201.04.002	Планка	12	10	8	6	5	4	

Изм.	Лист	№ докум.	Подп.	Дата	8201.04.000			
Разраб.		Прокопенко			Путь	Лит.	Лист	Листов 1
Пров.		Астапова				ЦНИИЭП торгово-бытовых зданий и туристских комплексов г. Москва		
Н.контр.		Коростелев						

Копировал Гавриина Формат II

Инв. № подл.	Подпись и дата	Взам. инв. №	Инв. № дубл.	Подпись и дата

Серия 1.279.2-1 Выпуск 1

Позиция	Поз.	Обозначение	Наименование	Кол. на исполн. 8201.05.000-						Примечание
				–	01	02	03	04	05	
			Документация							
		8201.05 000СБ	Сборочный чертеж	×	×	×	×	×	×	
			Детали							
			Связь							
			Уголок Б-32×25×4 ГОСТ 8510-72 / ВСт3кп ГОСТ 535-79							
	1	8201 05.001	ℓ = 6000	2						
		-01	ℓ = 5000		2					
		-02	ℓ = 4000			2				
		-03	ℓ = 3000				2			
		-04	ℓ = 2500					2		
		-05	ℓ = 2000						2	
	2	8201.05.002	Планка ℓ = 70							
			Полоса 4×50 ГОСТ 103-76 / Ст3кп2 ГОСТ 535-79	12	10	8	6	5	4	

Изм.	Лист	№ докум.	Подп.	Дата	8201.05.000			
Разраб.		Прокопенко			Направляющая	Лит.	Лист	Листов 1
Пров.		Астапова				ЦНИИЭП торгово-бытовых зданий и туристских комплексов г. Москва		
Н.контр.		Коростелев						

Копировал Гавриина Формат II

8201.03.001

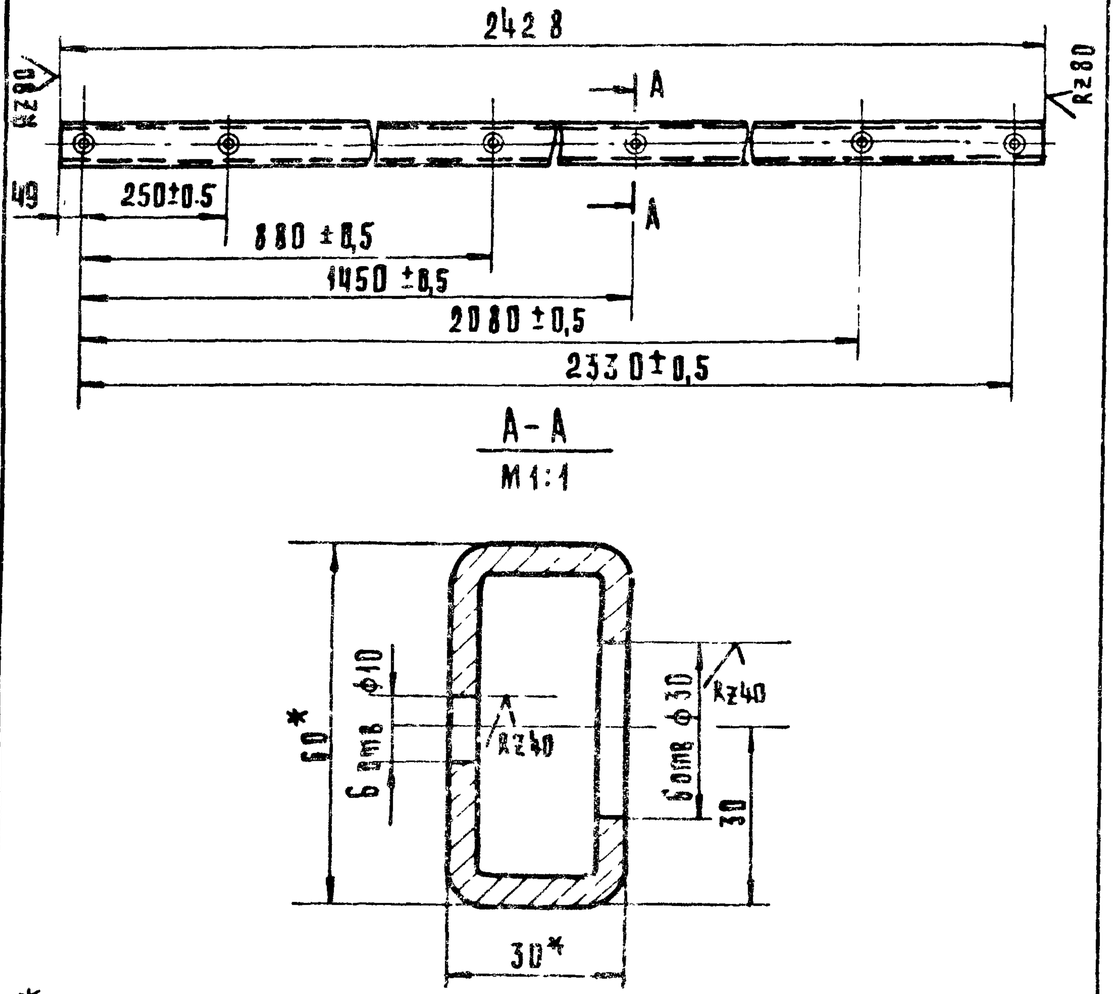

1. * Размеры для справок
2. Предельные отклонения размеров: отверстий H14, остальных $\pm \frac{IT14}{2}$
3. Покрытие: Ц.9. Хр. ц.

8201.03.001

Изм.	Лист	№ докум.	Подп.	Дата	Балка	Лит.	Масса	Масштаб
Разраб.		Прокопенко					11,5	1:10
Провер.		Астапова				Лист	Листов 1	
Н. контр.		Коростелев						
Гл. инж. м.		Самовер			Труба 60×30×4 – 10 ГОСТ 8645-68	ЦНИИЭП торгово-бытовых зданий Москва		
Рук. маст.		Биксон						

Формат 11

Серия 1.279.2-1 Выпуск 1

Инв. № подл. | Подпись и дата | Взам. инв. № | Инв. № дубл. | Подпись и дата

8201.03.002

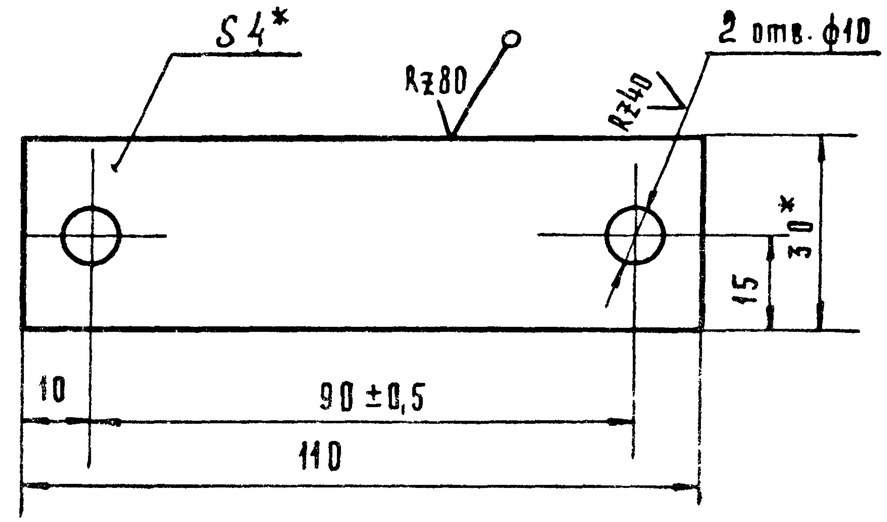

1. Предельные отклонения размеров: отверстий H14, остальных $\pm \frac{IT14}{2}$
2. Размеры для справок
3. Покрытие: Ц.9. Хр. ц.

8201.03.002

Изм.	Лист	№ докум.	Подп.	Дата	Планка	Лит.	Масса	Масштаб
Разраб.		Прокопенко					0,17	1:1
Провер.		Астапова				Лист	Листов 1	
Н. контр.		Коростелев						
Гл. инж. м.		Самовер			Полоса $\frac{4 \times 30 \text{ ГОСТ } 103\text{-}76}{\text{ВТ2 КП2 ГОСТ } 535\text{-}79}$	ЦНИИЭП торгово-бытовых зданий Москва		
Рук. маст.		Бикson						

Формат 11

Серия 1.279.2-1 Выпуск 1

Инв. № подл. | Подпись и дата | Взам. инв. № | Инв. № дубл. | Подпись и дата

8202.00.000 СБ

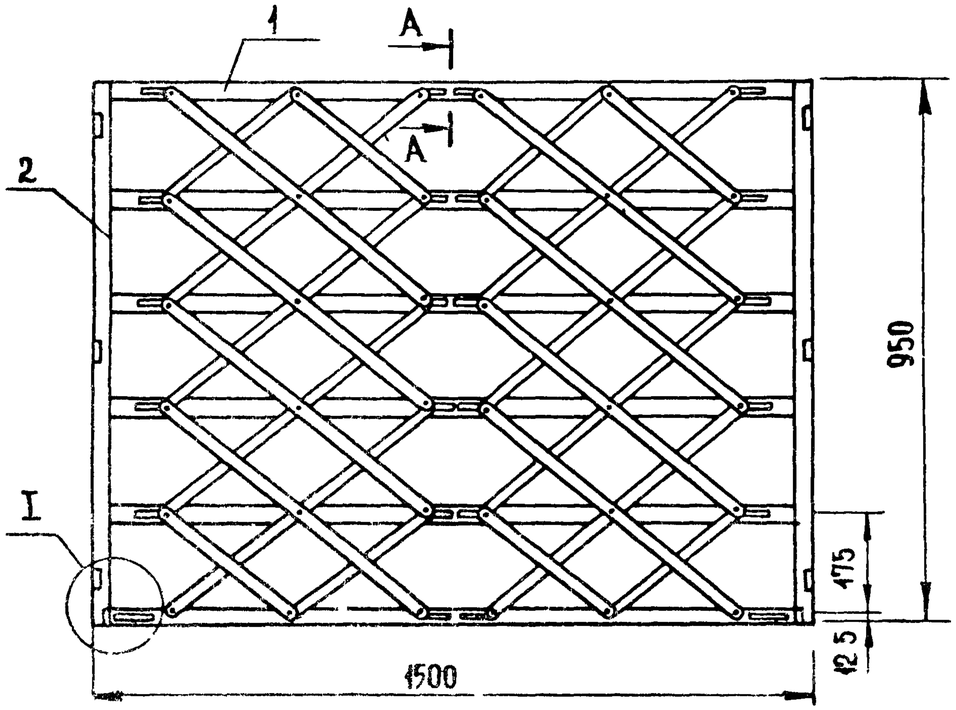

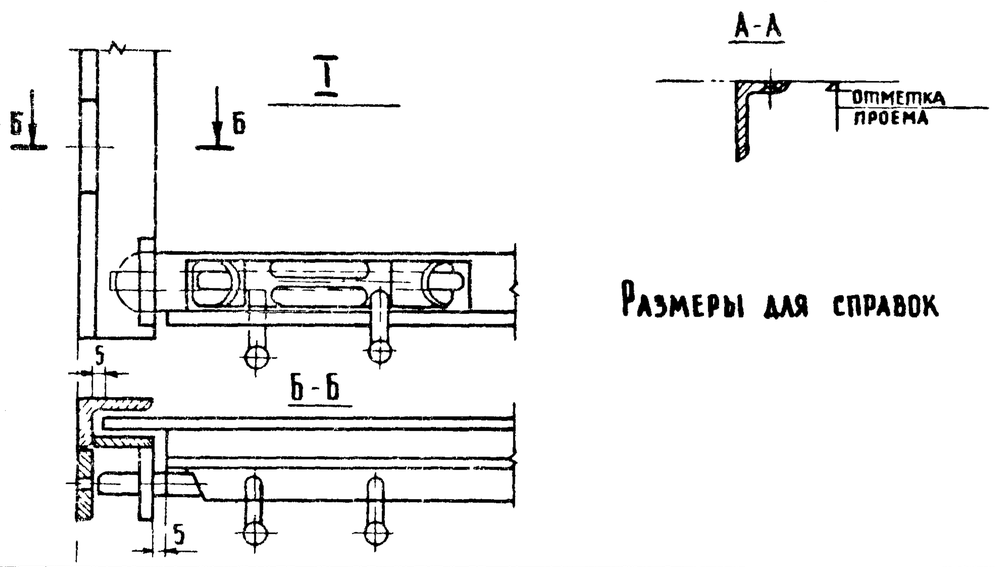

Размеры для справок

Изм	Лист	№ докум.	Подп.	Дата
Разраб.		Прокопенко		
Пров.		Астапова		
Н. контр.		Коростелев		
Гл. инж. пр.		Самовер		
Рук. маст.		Орлов		

8202.00.000 СБ

Ограждение металлическое разавижное
Сборочный чертеж

Лит.	Масса	Масштаб
	18,20	1:10

Лист | Листов 1

ЦНИИЭП торгово-бытовых зданий и туристских комплексов г. Москва

Серия 1.279.2-1 Выпуск 1

Подпись и дата | Инв. № дубл. | Взам. инв. № | Подпись и дата | Инв. № подл.

Формат	Зона	Поз.	Обозначение	Наименование		Примечание
				Документация		
11			8202.00.000 СБ	Сборочный чертеж		
				Сборочные единицы		
11		1	8202.01.000	Створка	1	
11		2	8202.03.000	Направляющая	2	

8202.00.000

Изм	Лист	№ докум.	Подп.	Дата
Разраб.		Прокопенко		
Пров.		Астапова		
Н. контр.		Коростелев		

Ограждение металлическое разавижное

Лит.	Лист	Листов
		1

ЦНИИЭП торгово-бытовых зданий и туристских комплексов г. Москва

8202.01.00.006

Серия 1.279.2-1 Выпуск 1

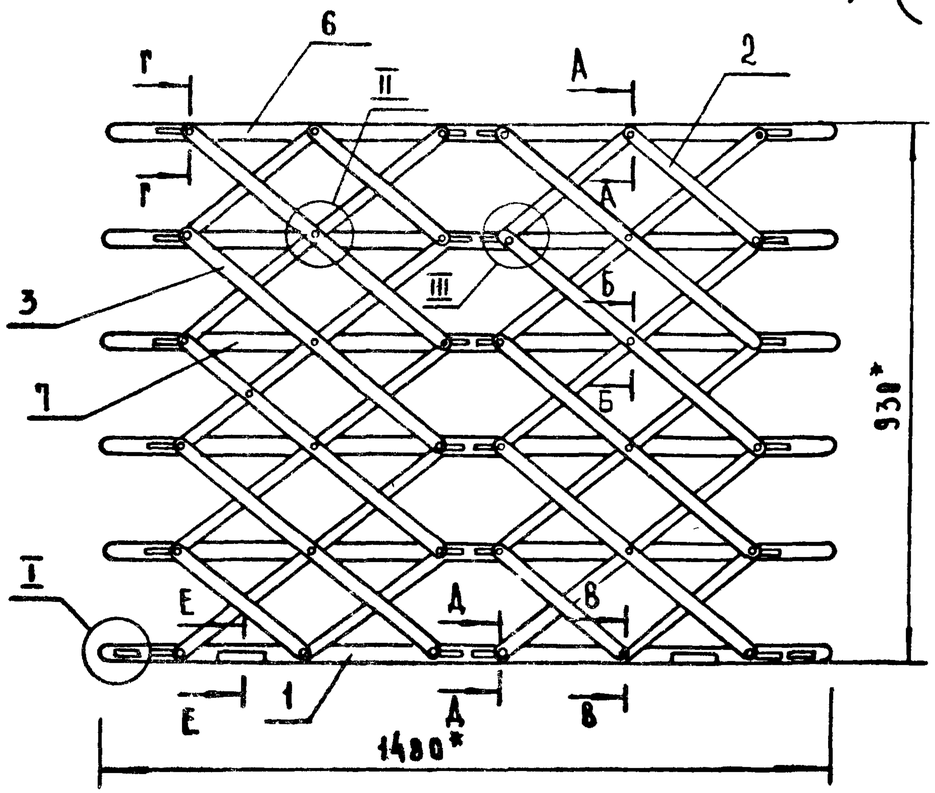

* Размеры для справок.

Изм	Лист	№ докум	Подп.	Дата	82.02.01.00.006		
Разраб.		Прокопенко			Створка сборочный чертеж	Лит	Масса	Масштаб
Провер.		Астапова					16.79	1:10
Н.контр		Коростелев				Лист 1	Листов 2
Гл.инж.м		Самовер				ЦНИИЭП г. Москва	Торгово-бытовых зданий и туристских комплексов
Рук.маст		Биксон					

Формат 11

8201.01.001

Серия 1.279.2-1 Выпуск 1

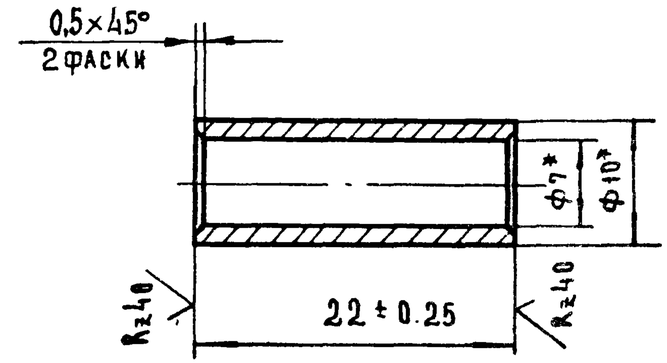

1* Размеры для справок
2 Покрытие Ц.9.хр.4.

Изм	Лист	№ докум	Подп.	Дата	82.02.01.001		
Разраб		Прокопенко			Втулка	Лит	Масса	Масштаб
Провер		Астапова					0.008	2:1
Н.контр		Коростелев				Лист	Листов 1
Гл.инж.м		Самовер			Труба 10×1.5 ГОСТ 8734-75 / 10 ГОСТ 8735-74	ЦНИИЭП г. Москва	Торгово-бытовых зданий и туристских комплексов
Рук.м		Биксон					

18/02 29

Формат 11

Инв.№ подл. | Подпись и дата | Взам.инв.№ | Инв.№ дубл. | Подпись и дата

82.02.01.00.06

А (V)

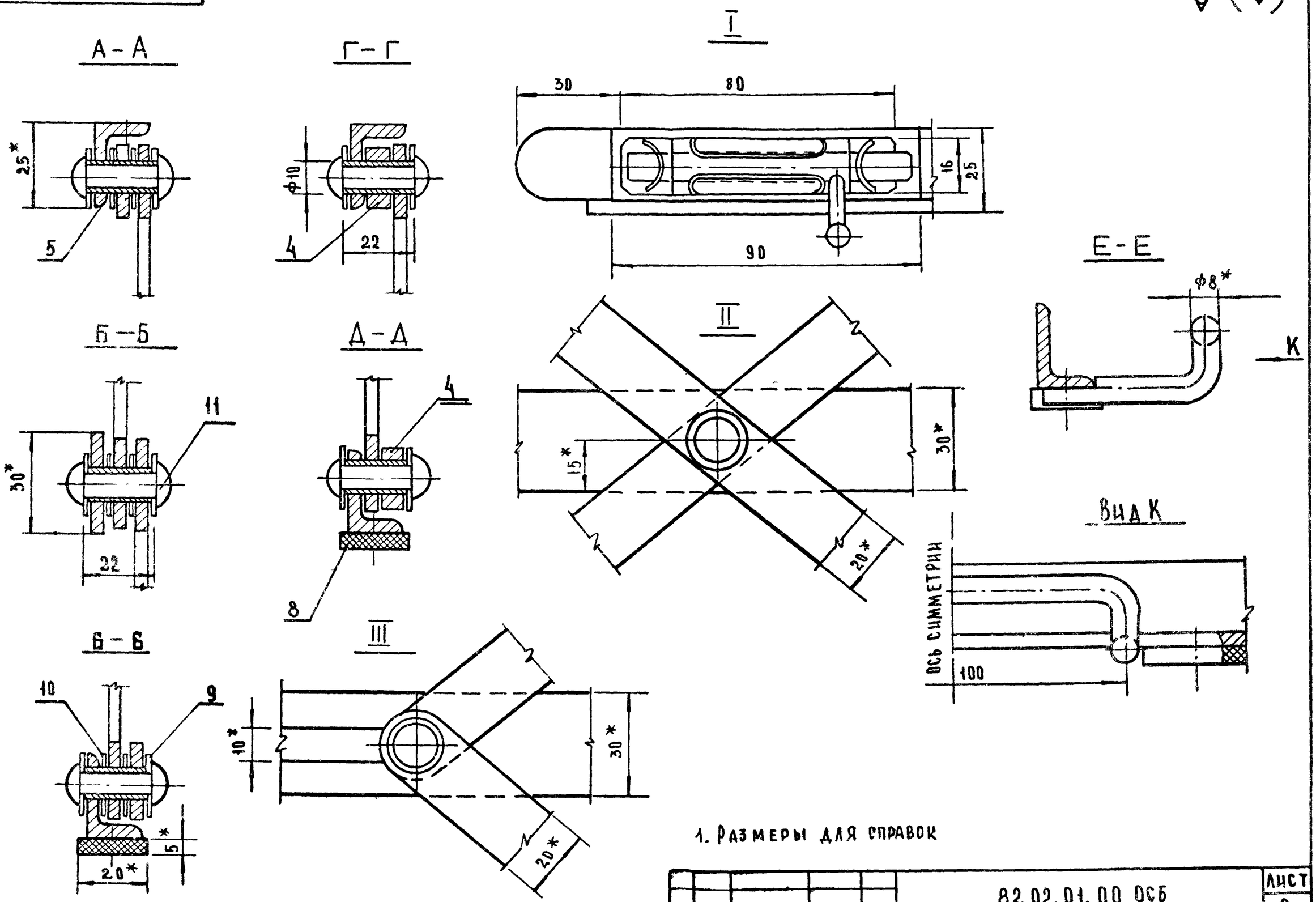

1. Размеры для справок

Серия 1.279.2-1 Выпуск 1

Формат	Зона	Поз.	Обозначение	Наименование	Кол.	Примечание
				Документация		
*			8202 01000 СБ	Сборочный чертеж		*11,12
				Сборочные единицы		
11		1	8202 02.000	Планка	1	
				Детали		
11		2	8202.01.007	Рычаг короткий	8	
11		3	8202.01.006	Рычаг длинный	16	
11		4	8202.01.005	Проставка	8	
11		5	8202.01.001	Втулка	36	
11		6	8202 01.002	Планка	1	
11		7	8202.01.003	Планка	4	
Б4		8	8202.01.004	Резина листовая 20х5 ГОСТ 6051-76 ℓ=1480	1	
				Стандартные изделия		
				Шайбы ГОСТ 6958-78		
		9		6.01.05	72	
		10		10.01.05	56	
		11		Заклепка 6х28-011 ГОСТ 10299-80	36	

Изм	Лист	N докум.	Подп.	Дата	8202.01.000			
Разраб.		Прокопенко			Створка	Лит	Лист	Листов 1
Провер.		Астапова				ЦНИИЭП г. Москва		Торгово-бытовых зданий и туристских комплексов
Н.контр.		Коростелев						

Серия 1.279.2-1 Выпуск 1

Формат	Зона	Поз.	Обозначение	Наименование	Кол.	Примечание
				Документация		
12			8202 02 000СБ	Сборочный чертеж		
				Детали		
11		1	8202 02.001	Ручка	2	
Б4		2	8202 02 002	Планка		
				Полоса $\frac{4\times20\ ГОСТ\ 103-76}{Ст3кп2\ ГОСТ\ 535-79}$		
				ℓ=90	2	0.1кг
Б4		3	8202 02 003	Планка	1	
				Уголок $\frac{2.5\times16\times3\ ГОСТ\ 8510-72}{Ст3кп2\ ГОСТ\ 535-79}$		
				L=1480	1	1.35кг
				Стандартные изделия		
		4		Задвижка 3т ГОСТ 5090-79	2	

Изм	Лист	N докум.	Подп.	Дата	8202.02.000			
Разраб.		Прокопенко			Планка	Лит	Лист	Листов 1
Пров.		Астапова				ЦНИИЭП г. Москва		Торгово-бытовых зданий и туристских комплексов
Н.контр.		Коростелев						

Инв. № подл. | Подп. и дата | Взам. инв. № | Инв. № дубл. | Подп. и дата

82 02 01.002

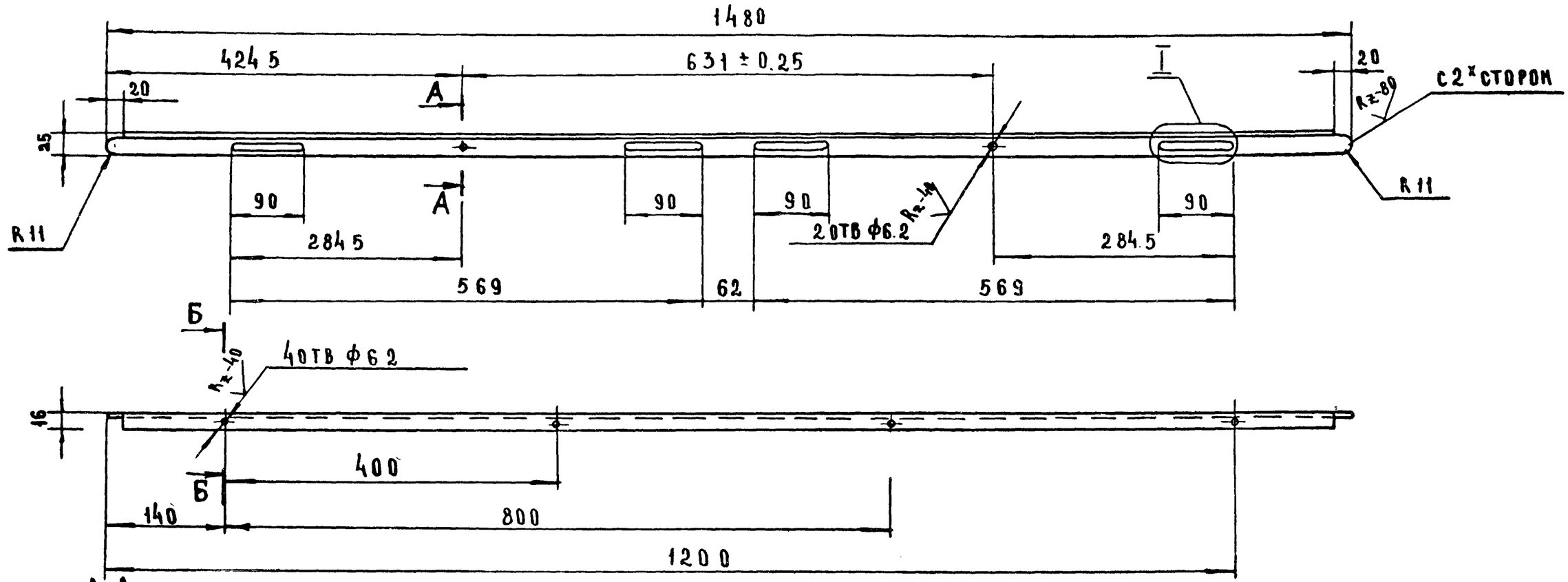

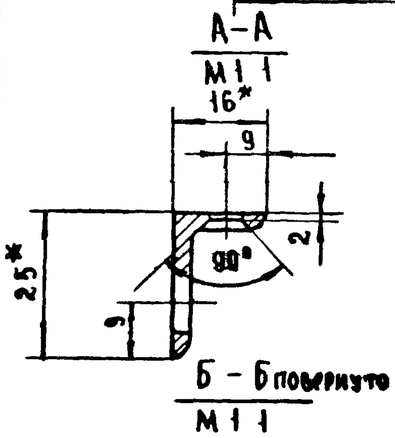

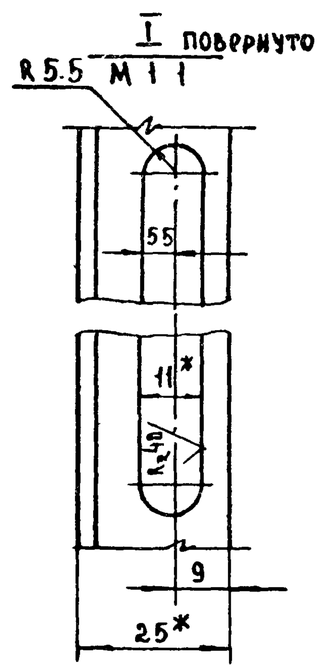

1. Предельные отклонения размеров: отверстий Н14, остальных $\pm\frac{IT14}{2}$
2. Острые кромки притупить
3. Покрытие: Ц.9.хр.у.
4. Размеры для справок

Изм	Лист	№ докум	Подп	Дата	82 02 01.002			
Разраб		Прокопенко			Планка	Лит	Масса 1.35	Масштаб 1:5
Провер		Астапова				Лист	Листов 1	
Н.контр		Коростелев				ЦНИИЭП торгово-бытовых зданий и туристских комплексов г. Москва		
Гл.инж.п		Самовер			Уголок $\frac{25\times16\times3\ ГОСТ\ 8510-72}{Ст.3\ кп2\ ГОСТ\ 535-79}$			
Рук.маст		Биксон						

Серия 1.279.2-1 Выпуск 1

Инв.№ подл. | Подп. и дата | Взам.инв.№ | Инв.№ дубл. | Подп. и дата

8202.01.005

Rz40

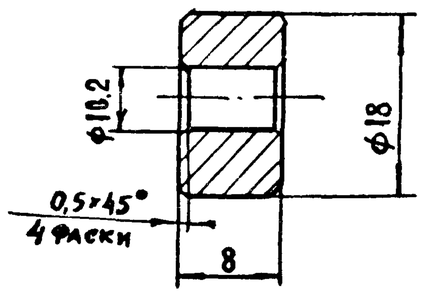

1. Предельные отклонения размеров: отверстий H14, остальных $\pm \frac{IT14}{2}$
2. Покрытие: Ц.9.Хр.ч.

					8202.01.005			
Изм	Лист	№ докум	Подп	Дата				
Разраб.		Прокопенко			Проставка	Лит	Масса	Масштаб
Провер.		Астапова					0.04	2:1
Н.контр.		Коростелев				Лист	Листов 1	
Гл.инж.м		Самовер			Круг 18 ГОСТ 2590-71* / Ст.3 кп2 ГОСТ 535-79	ЦНИИЭП г. Москва	Торгово-бытовых зданий и туристских комплексов	
Рук.маст		Биксон						

Формат 11

Серия 1.279.2-1 Выпуск 1

8202.01.003

(✓)А

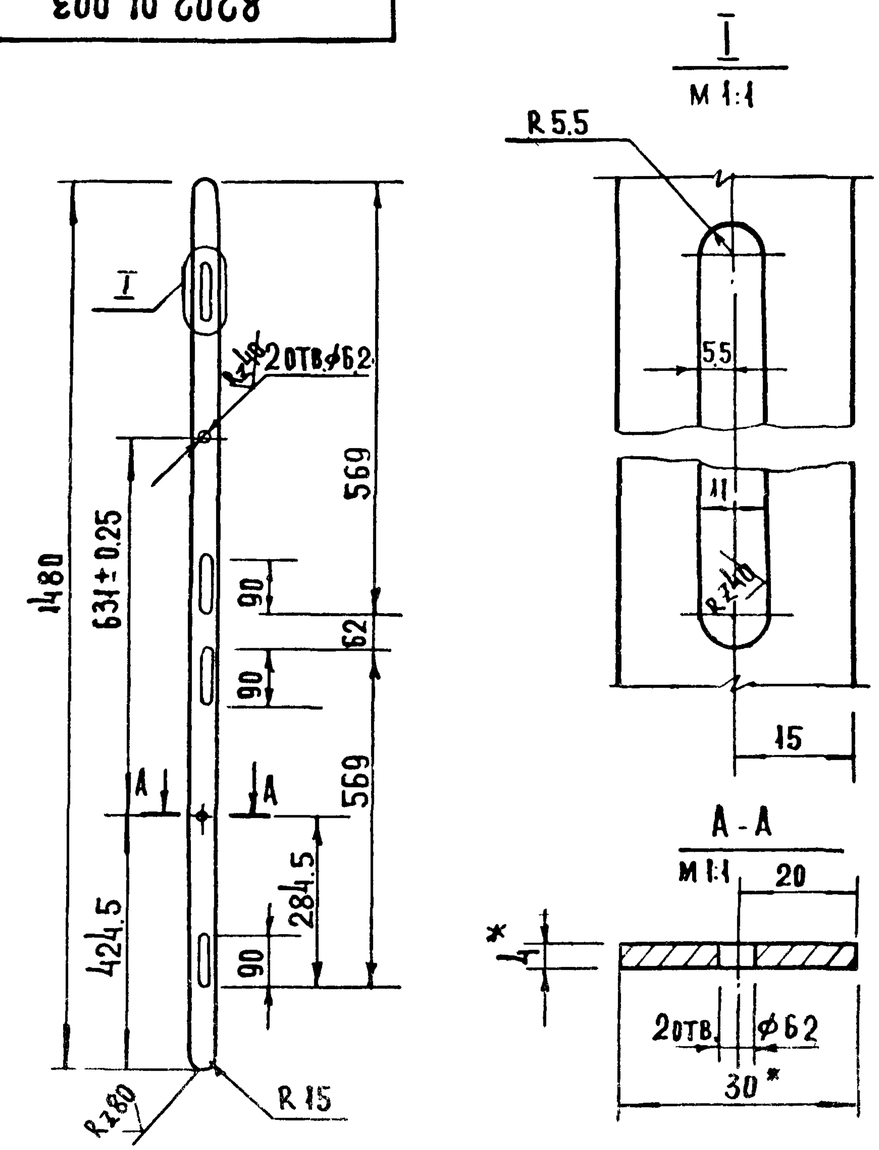

1. Предельные отклонения размеров; отверстий, H14, остальных $\pm \frac{IT14}{2}$
2. Острые кромки притупить
3. Покрытие: Ц.9.Хр4
4* Размеры для справок

					8202.01.003			
Изм	Лист	N докум.	Подп.	Дата				
Разраб.		Прокопенко			Планка	Лит	Масса	Масштаб
Провер.		Астапова					1.62	1:10
Н.контр.		Коростелев				Лист	Листов 1	
Гл.инж.м		Самовер			Полоса 4×30 ГОСТ 103-76 / Ст.3 кп2 ГОСТ 535-79	ЦНИИЭП г. Москва	Торгово-бытовых зданий и туристских комплексов	
Рук.маст		Биксон						

Инв.№ подл. | Подпись и дата | Взам. инв. № | Инв. № дубл. | Подпись и дата

18102 33

Формат 11

8202.01.007

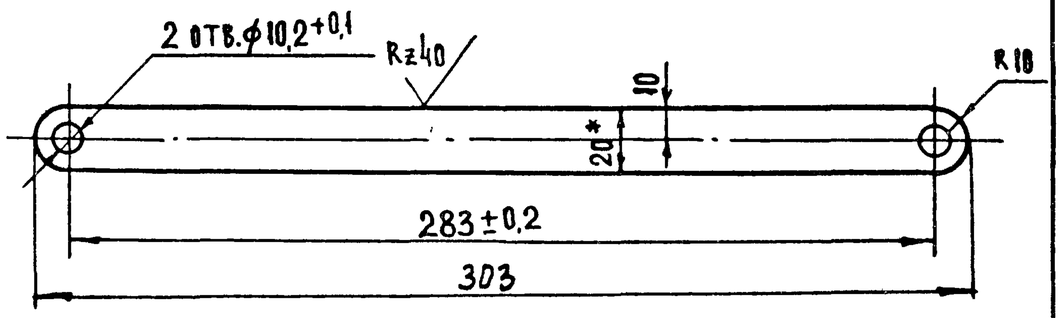

1* Размеры для справок
2. Предельные отклонения размеров: отверстий H14; остальных $\pm\frac{IT14}{2}$
3. Острые кромки притупить
4. Покрытие: Ц.9.Хр.4

					8202.01.007			
Изм	Лист	№ докум	Подп.	Дата	Рычаг короткий	Лит	Масса	Масштаб
Разраб.		Прокопенко					0,19	1:2
Провер.		Астапова				Лист	Листов 1	
Н.контр.		Коростелев				ЦНИИЭП торгово-бытовых зданий		
Гл.инж.М		Самовер						
Рук.маст.		Быкова						
Полоса 4×20 ГОСТ 103-76								

Серия 1.279.2-1 Выпуск 1

Подпись и дата | Взам. инв. № дубл. | Инв. № дубл. | Подпись и дата | № подл.

8202.01.006

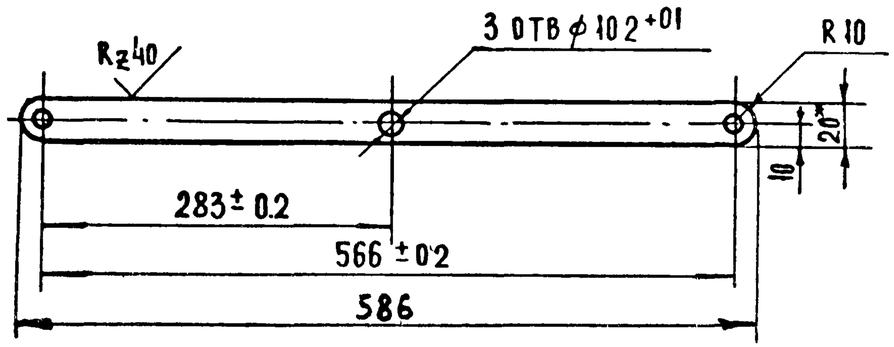

1* Размеры для справок
2. Предельные отклонения размеров; отверстий H14, остальных $\pm\frac{IT14}{2}$
3. Острые кромки притупить
4. Покрытие Ц.9.Хр.4

					8202.01.006			
Изм	Лист	N докум	Подп.	Дата	Рычаг длинный	Лит	Масса	Масштаб
Разраб		Прокопенко					0.36	1:5
Провер		Астапова				Лист	Листов 1	
Н.контр		Коростелев				ЦНИИЭП торгово-бытовых зданий		
Гл.инж.М		Самовер						
Рук.маст		Быкова						
Полоса 4×20 ГОСТ 103-76								

Серия 1.279.2-1 Выпуск 1

Подпись и дата | Взам. инв. № дубл. | Инв. № дубл. | Подпись и дата | № подл.

8202.02.000СБ

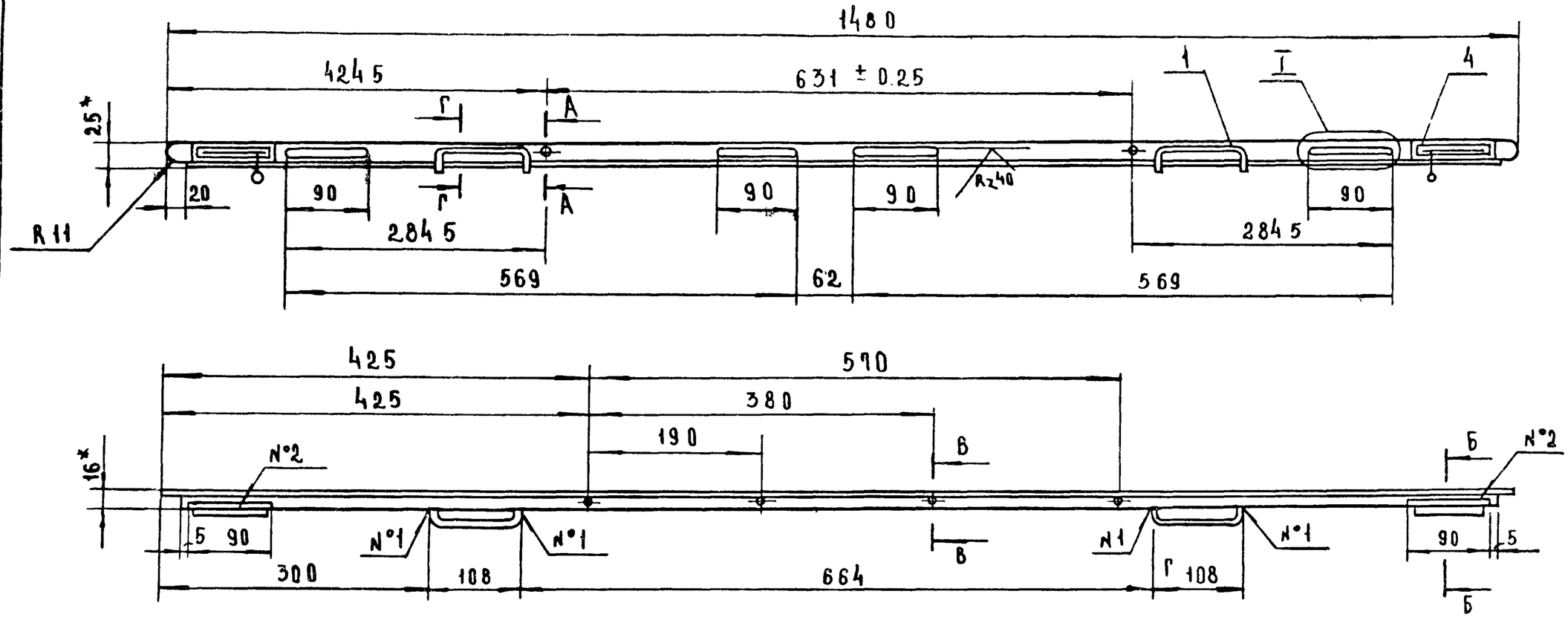

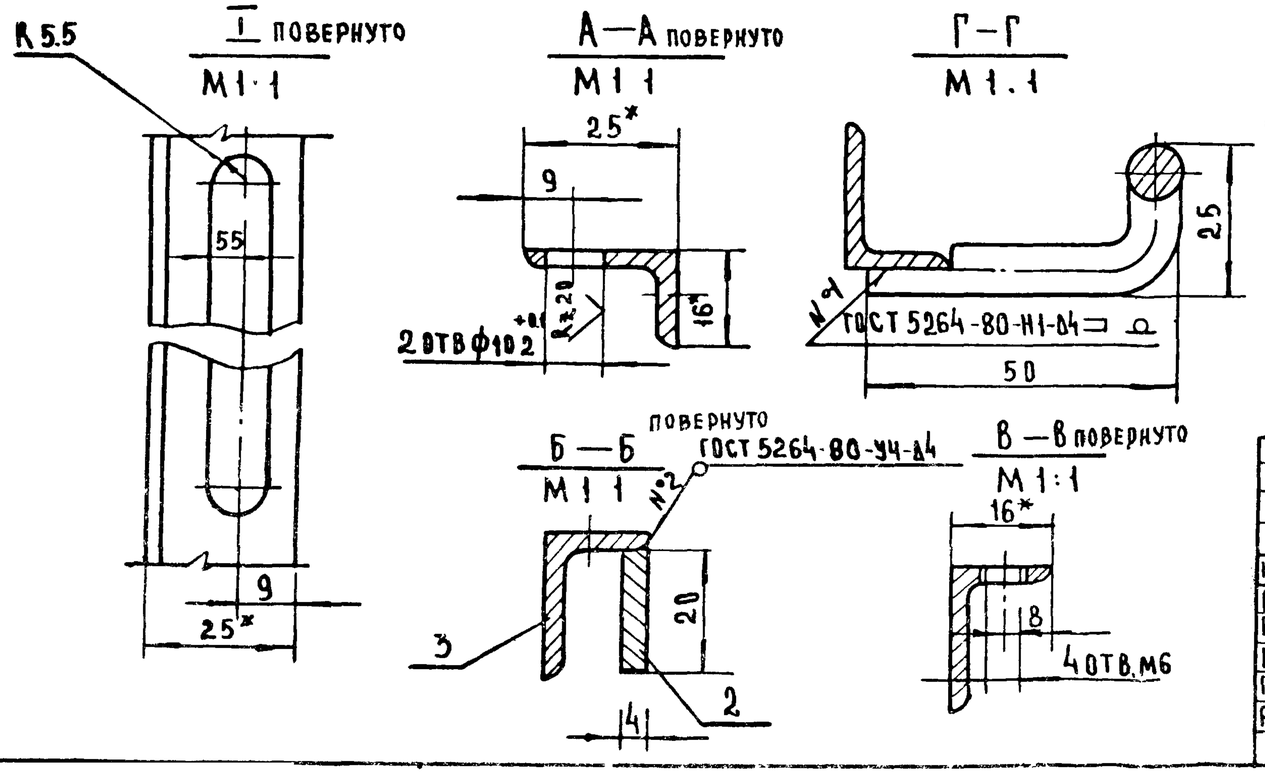

1. * РАЗМЕРЫ ДЛЯ СПРАВОК
2. ПРЕДЕЛЬНЫЕ ОТКЛОНЕНИЯ РАЗМЕРОВ: ОТВЕРСТИЙ H14, ВАЛОВ h14, ОСТАЛЬНЫХ $\pm\frac{IT14}{2}$
3. ОСТРЫЕ КРОМКИ ПРИТУПИТЬ

ИЗМ	ЛИСТ	№ДОКУМ	ПОДП	ДАТА
РАЗРАБ		ПРОКОПЕНКО		
ПРОВЕР		АСТАПОВА		
Н.КОНТР		КОРОСТЕЛЕВ		
ГА.ИНЖ.М		САМОВЕР		
РУК.МАСТ		БИКСОН		

8202.02.000СБ

ПЛАНКА
СБОРОЧНЫЙ ЧЕРТЕЖ

ЛИТ	МАССА	МАСШТАБ
	1.55	1:5

ЛИСТ | ЛИСТОВ 1

ЦНИИЭП ТОРГОВО-БЫТОВЫХ ЗДАНИЙ И ТУРИСТСКИХ КОМПЛЕКСОВ г. МОСКВА

СЕРИЯ 1.279.2-1 ВЫПУСК 1

ИНВ.№ ПОДЛ | ПОДП. И ДАТА | ВЗАМ.ИНВ.№ | ИНВ.№ ДУБЛ | ПОДП. И ДАТА

8202 03.000 СБ

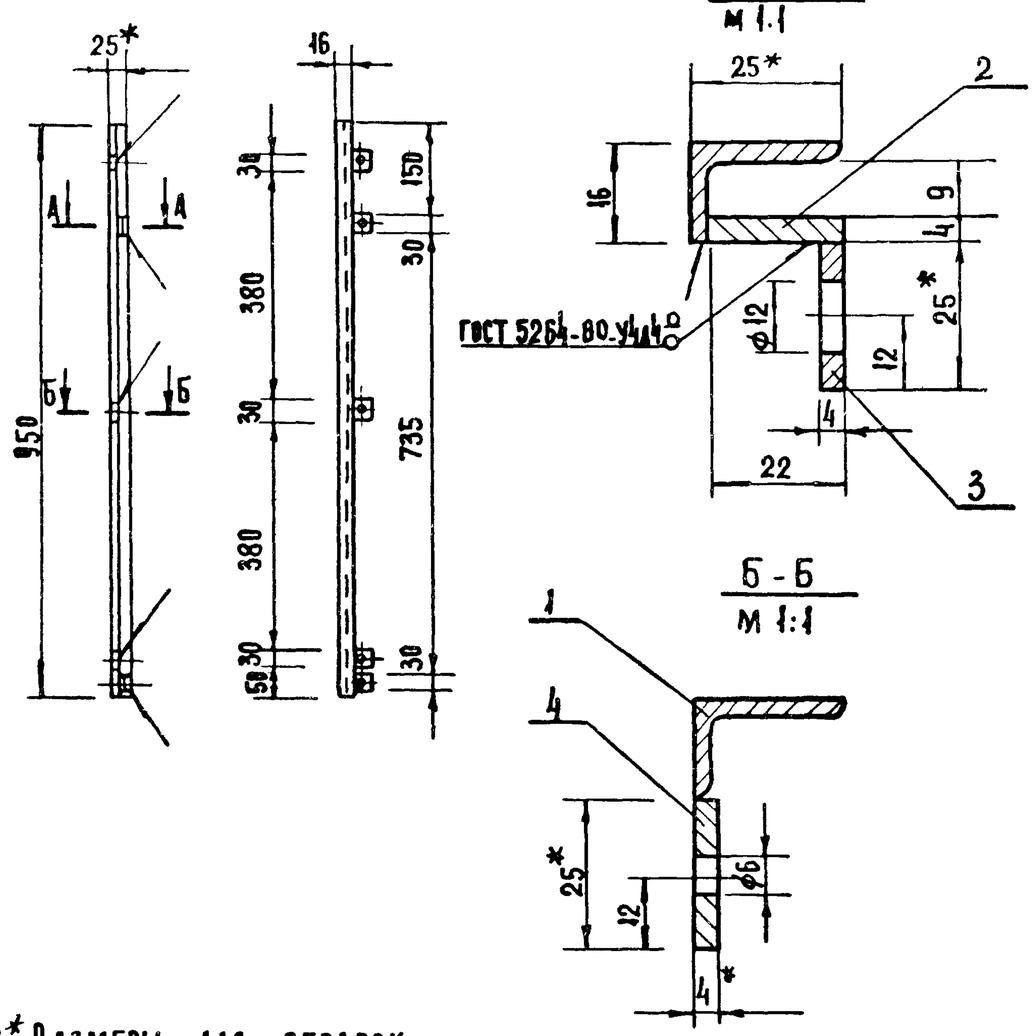

1.* Размеры для справок

2 Предельные отклонения размеров, отверстий $H14$, остальных $\pm\frac{IT14}{2}$

3. Острые кромки притупить.

Изм	Лист	N докум.	Подп	Дата
Разраб.		Провопенко		
Провер.		Астапова		
Н. контр.		Коростелев		
Гл. инж. м.		Самовер		
Рук. м.		Быков		

8202.03.000 СБ

Направляющая
Сборочный чертеж

Лит	Масса	Масштаб
	1.41	1:10

Лист | Листов 1

ЦНИИЭП торгово-бытовых зданий и

Серия 1.279.2-1 Выпуск 1

Подпись и дата | Инв. N дубл. | Взам. инв. № | Подпись и дата | Инв. № подл.

Формат	Зона	Поз	Обозначение	Наименование	Кол.	Примеч
				Документация		
А4			8202 03 000 СБ	Сборочный чертеж		
				Детали		
Б4		1	8202 03 001	Стойка		
				Уголок 25×16×3 ГОСТ 8510-72 / Ст3кп ГОСТ 535-79		
				L = 950	1	0,9 кг
Б4		2	8202. 03. 002	Планка		
				Полоса 4×22 ГОСТ 103-76 / Ст3кп2 ГОСТ 535-79		
				L = 950	1	0.69 кг
Б4		3	8202 03.003	Пластина		
				Полоса 4×25 ГОСТ 103-76 / Ст3кп2 ГОСТ 535-79		
				L = 30	2	0,05 кг
Б4		4	8202. 03.004	Пластина		
				Полоса 4×25 ГОСТ 103-76 / Ст3кп2 ГОСТ 535-79		
				L = 30	3	0,08 кг

8202.03.000

Изм	Лист	№ докум.	Подп.	Дата
Разраб.		Курочкина		
Провер.		Астапова		
Н. контр.		Коростелев		

Направляющая

Лит.	Лист	Листов
		1

ЦНИИЭП торгово-бытовых

Серия 1.279.2-1 Выпуск 1

Подп. и дата | Инв. № дубл. | Взам. инв. № | Подп. и дата | Инв. № подл.

Серия 1 279 2-1 Выпуск 1

8202 02 001

А(1:1)

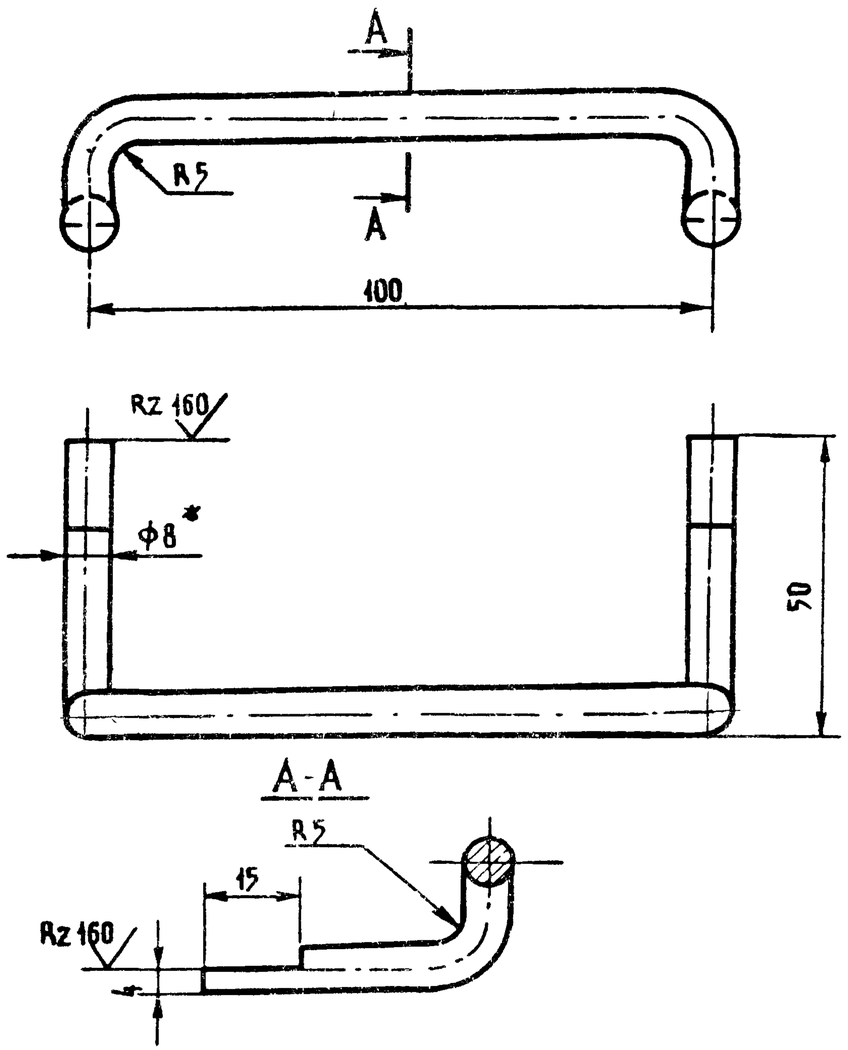

1. Развернутая длина ℓ=250мм
2. Предельные отклонения размеров $\pm\frac{IT14}{2}$
3. Покрытие: Ц.9.хр.4
4. * Размер для справок

Изм	Лист	N докум	Подп.	Дата	8202 02 001		
Разраб.		Прокопенко			Ручка	Лит	Масса 0,4 / Масштаб 1:1
Провер.		Астапова				Лист	Листов 1
Н.контр.		Коростелев			Круг 8 гост 2590-71* / Ст3 кп 2 гост 535-79	ЦНИИЭП торгово-бытовых зданий и туристских комплексов	
Гл.инж.пр.		Самовер					
Рук.м.		Биксон					

Подпись и дата | Инв.N дубл. | Взам.инв.N | Подпись и дата | Инв.N подл.

Серия 1 279 2-1 Выпуск 1

Формат	Зона	Поз.	Обозначение	Наименование	Кол.	Примечание
				Документация		
12			8203.03.000 СБ	Сборочный чертеж		
				Детали		
11		1	8203.03.001	Ручка	2	
БУ		2	8203.03.002	Планка		
				Полоса $\frac{4\times20\ ГОСТ\ 103-76}{Ст3\ кп\ 2\ ГОСТ\ 535-79}$		
				ℓ=90	2	0,1 кг
				Стандартные изделия		
		3		Задвижка 3т		
				ГОСТ 5090-79	2	
			Переменные данные для исполнений			
				8203.03.000		
БУ		4	8203.03.001	Основание		
				Уголок $\frac{Б-25\times16\times4\ ГОСТ\ 8510-72}{Ст3кп\ ГОСТ\ 535-79}$		
				ℓ=1180	1	1,1 кг
				8203.03.000-01		
БУ		4	8203.03.001-01	Основание		
				Уголок $\frac{Б25\times16\times4\ ГОСТ\ 8510-72}{Ст3.кп.\ ГОСТ\ 535-79}$		
				ℓ=880	1	0,8 кг

Изм	Лист	N докум.	Подп.	Дата	8203.03.000		
Разраб.		Прокопенко			Планка	Лит	Лист	Листов 1
Пров.		Астапова				ЦНИИЭП торгово-бытовых	
Н.контр.		Коростелев					

Подпись и дата | Инв.N дубл. | Взам.инв.N | Подпись и дата | Инв.N подл.

8203.00.000 СБ

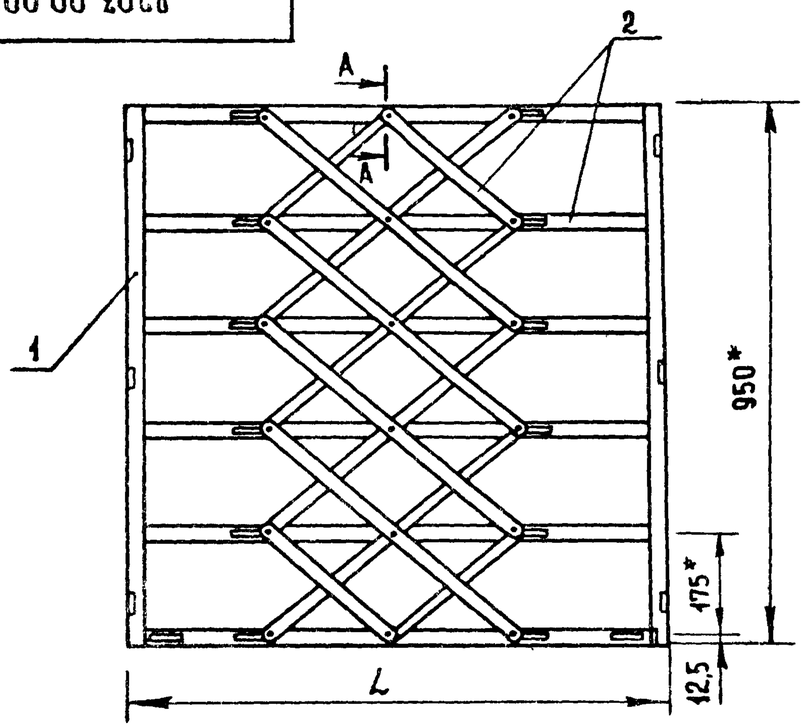

Обозначение	Марка	Размеры, мм	Масса, кг
		L	
8203 00 000	РП-8	1200	11 90
-01	РП-9	900	10 31

* Размеры для справок

Изм	Лист	№ докум	Подп.	Дата
Разраб		Симонов		
Провер.		Астапова		
Н. контр.		Коростелев		
Гл. инж. м		Самовер		
Рук. масл		Биксон		

8203.00.000 СБ

Ограждение металлическое раздвижное
Сборочный чертеж

Лит.	Масса	Масштаб
	см таб	1:10
Лист	Листов 1	

ЦНИИЭП торгово-бытовых зданий и туристских комплексов г. Москва

Серия 1.279.2-1 Выпуск 1

Инв. № подл. | Подпись и дата | Взам. инв. № | Инв. № дубл. | Подпись и дата

8203.04.001

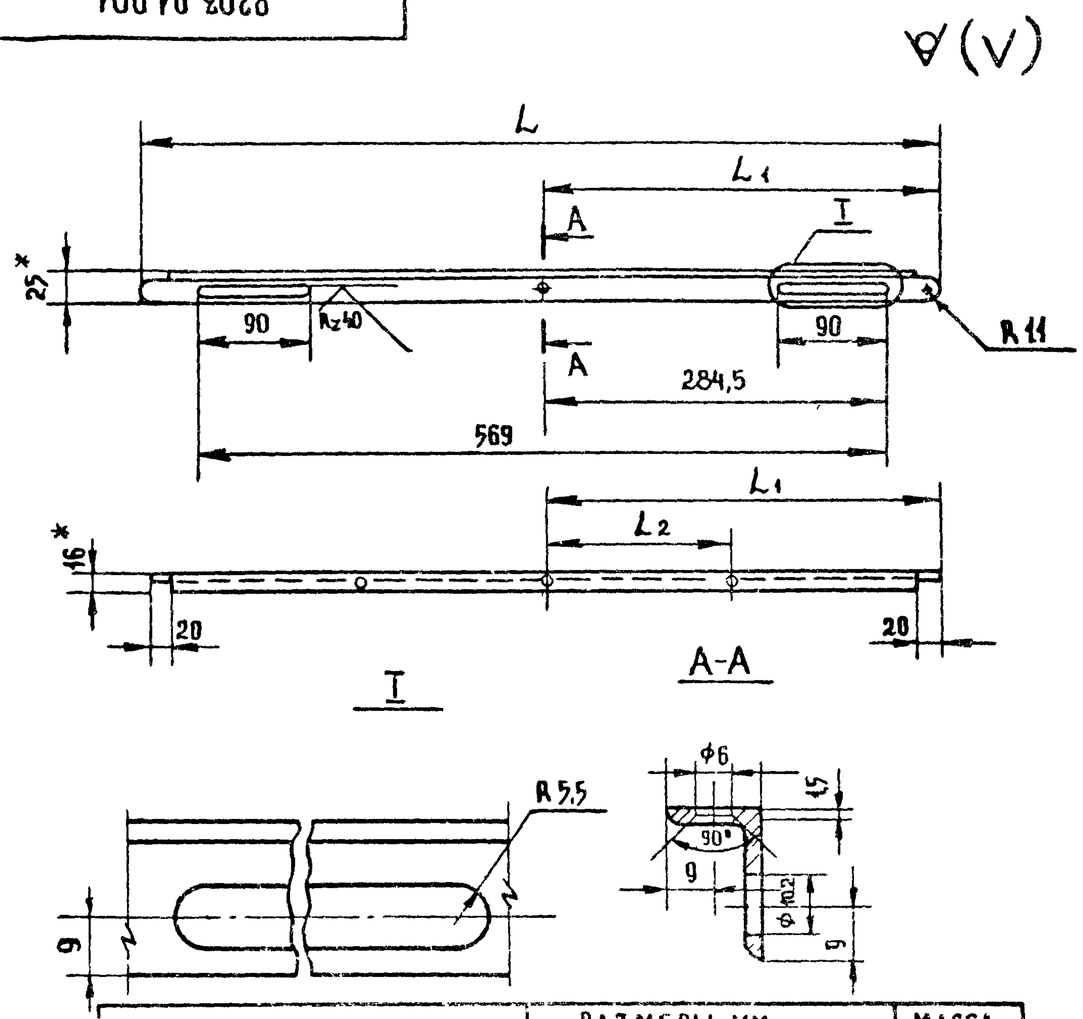

Обозначение	Размеры, мм			Масса кг
	L	L_1	L_2	
8203 01 001	1180	590±0.25	295	1.08
-01	880	440±2.25	220	0.8

1 Предельные отклонения размеров: отверстий H14, остальных $\pm \frac{IT14}{2}$
2 Острые кромки притупить
3 Покрытие: Ц.9.хр.4
4* Размеры для справок

Изм	Лист	№ докум	Подп.	Дата
Разраб		Прокопенко		
Провер		Астапова		
Н контр		Коростелев		
Гл. инж. м		Самовер		
Рук. масл		Биксон		

8203 01 001

Планка

Уголок $\frac{6\text{-}16\times25\times3\ \text{ГОСТ}\ 8510\text{-}72}{\text{Ст}\ 3\ \text{кп ГОСТ}\ 535\text{-}79}$

Лит	Масса	Масштаб
	см таб.	1:1
Лист	Листов 1	

ЦНИИЭП торгово-бытовых зданий и туристских комплексов г. Москва

Серия 1.279.2-1 Выпуск 1

Инв. № подл. | Подпись и дата | Взам. инв. № | Инв. № дубл. | Подпись и дата

8203 01.00006

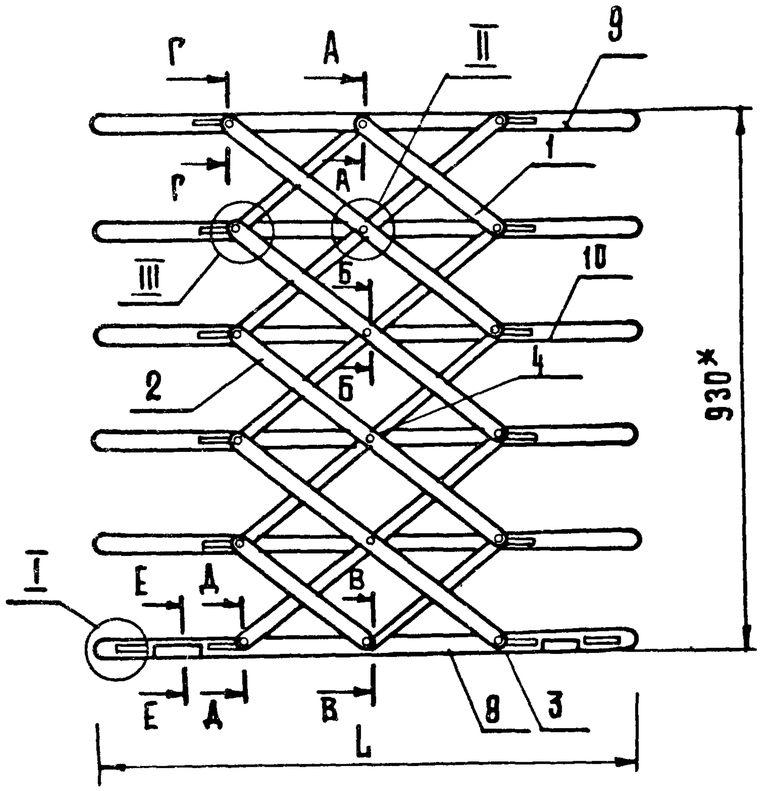

Обозначение	Размеры, мм L	Масса, кг
8203 00. 000	1180	10,49
-01	880	9.90

1. * Размеры для справок
2 Сечения см. лист 2

Изм	Лист	№ докум.	Подп.	Дата
Разраб.		Прокопенко		
Провер.		Астапова		
Н.контр.		Коростелев		
Гл.инж.м.		Самовер		
Рук.м.		Биксон		

8203.01.00006

Створка
Сборочный чертеж

Лит.	Масса	Масштаб
	см. табл.	1:10

Лист 1 | Листов 2

ЦНИИЭП торгово-бытовых зданий и туристских комплексов г. Москва

Копировал Гаврилина

Формат А1

Выпуск 1 | Серия 1.279.2-1 | Подпись и дата | Инв. № дубл. | Взам. инв. № | Подп. и дата | Инв. № подл.

Формат	Зона	Поз.	Обозначение	Наименование	Кол.	Примечание
				Документация		
А1			8203 00 00006	Сборочный чертеж		
				Сборочные единицы		
А1		1	8203. 02 000	Направляющая	2	
			Переменные данные	для исполнений		
				8203. 00. 000		
				Сборочные единицы		
А1		2	8203 01. 000	Створка	1	
				8203. 00. 000-01		
				Сборочные единицы		
А1		2	8203 01 000-01	Створка	1	

8203 00. 000

Изм	Лист	№ докум.	Подп.	Дата
Разраб.		Прокопенко		
Пров.		Астапова		
Н.контр.		Коростелев		

Ограждение металлическое раздвижное

Лит.	Лист	Листов
		1

ЦНИИЭП торгово-бытовых зданий и туристских комплексов г. Москва

Копировал Гаврилина

8203.01.00006

Серия 1.279.2-1 Выпуск 1

А-А

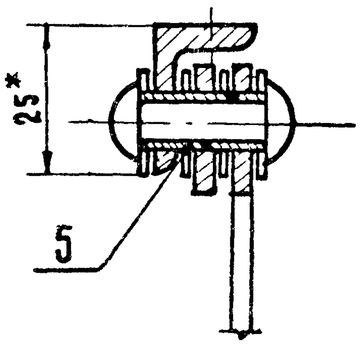

Г-Г

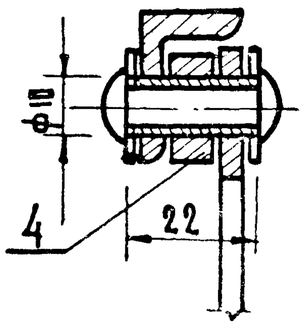

I

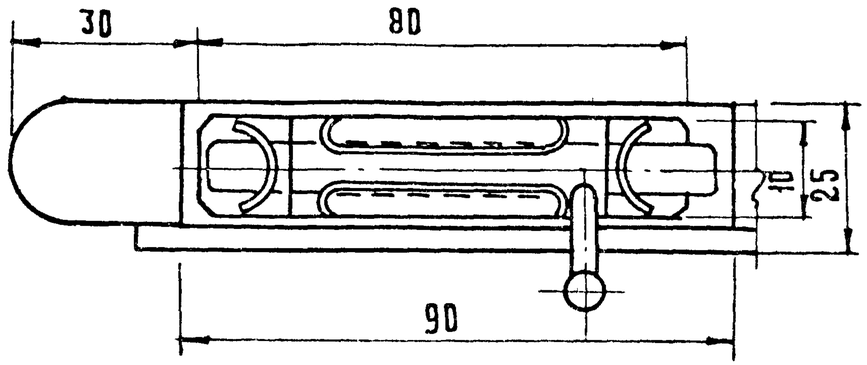

Е-Е

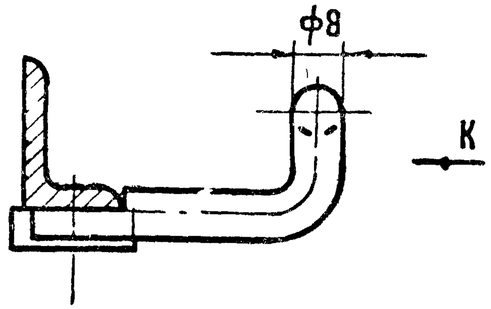

Б-Б

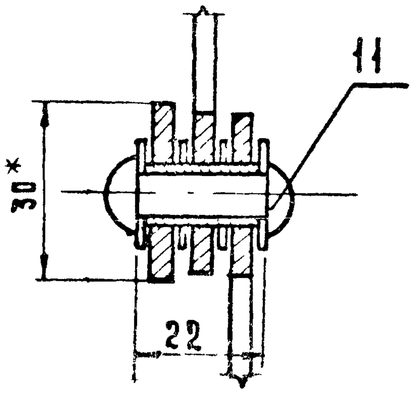

Д-Д

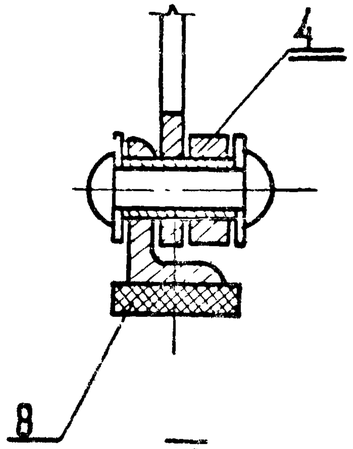

II

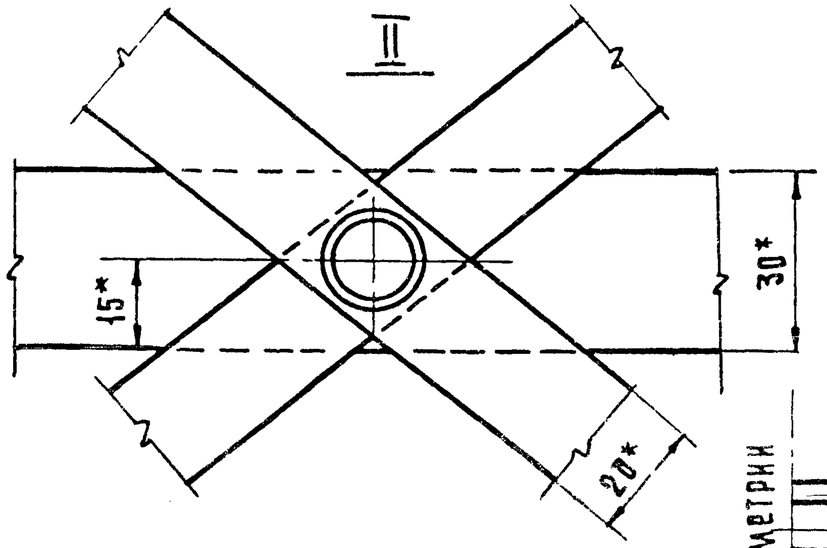

Вид К

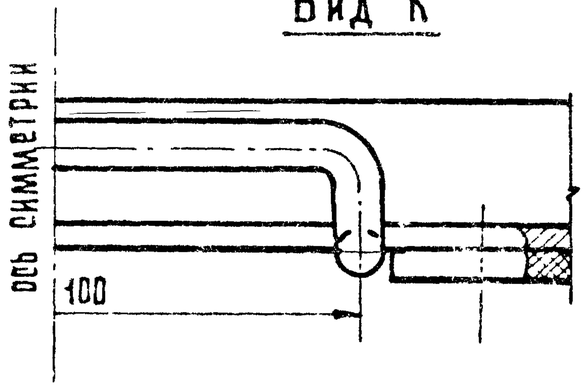

В-В

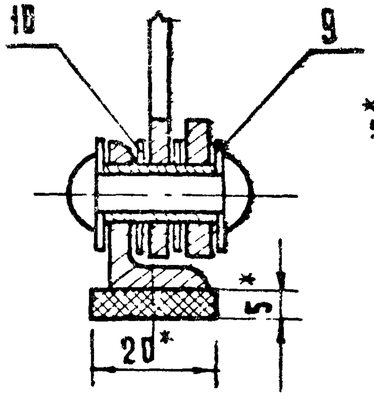

III

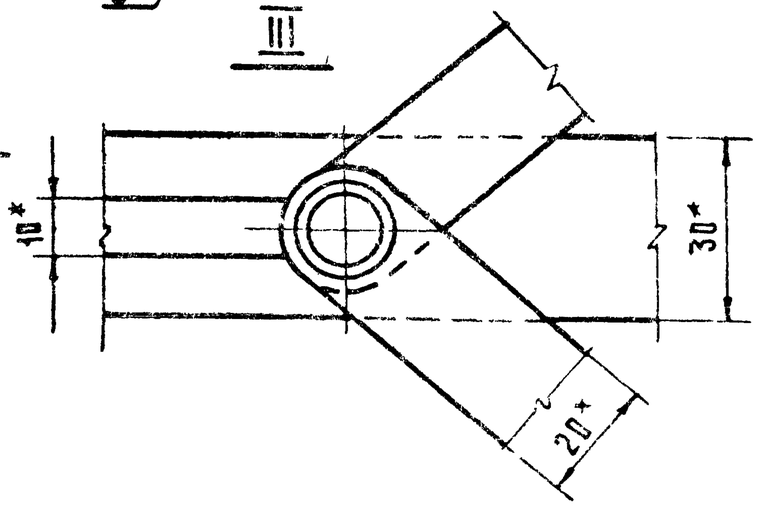

1. Размеры для справок

Изм	Лист	№ докум	Подп	Дата	8203.01.00006	Лист 2

Инв. № подл. | Подп. и дата | Взам. инв. № | Инв. № дубл. | Подп. и дата

Серия 1.279.2-1 Выпуск 1

Формат	Зона	Поз	Обозначение	Наименование	Кол.	Примечание
				Документация		
11			8203 01000 СБ	Сборочный чертеж		
				Детали		
11		1	82 03.01.003	Рычаг короткий	4	
11		2	82 03.01.004	Рычаг длинный	8	
11		3	8203.01.005	Проставка	4	
54		4	8203.01.006	Втулка		
				Труба $\frac{10\times1,5\ ГОСТ\ 8734-75}{10\ ГОСТ\ 8733-77}$ L=22		
				Стандартные изделия		
				Шайбы ГОСТ 6958-78		
		5		6.01.05	36	
		6		10.01.05	28	
		7		Заклепка 6х28-011 ГОСТ 10299-80*	18	
			Переменные данные для исполнений			
				8203.01.000		

Изм	Лист	№ докум.	Подп.	Дата	8203.01.000		
Разраб.		Прокопенко			Створка	Лит	Лист 1 / Листов 2
Пр. В.		Асталова				ЦНИИЭП торгово-бытовых зданий и туристских комплексов г. Москва	
Н. контр.		Коростелев					

Формат 11

Серия 1.279.2-1 Выпуск 1

Формат	Зона	Поз.	Обозначение	Наименование	Кол.	Примечание
				Сборочные единицы		
11		8	8203. 03.000	Планка	1	
				Детали		
11		9	82 03. 01. 001	Планка	1	
11		10	82 03. 01. 002	Планка	4	
				8203 01 000 01		
				Сборочные единицы		
11		8	8203. 03.000-01	Планка	1	
				Детали		
11		9	8203. 01.001-01	Планка	1	
11		10	82 03. 01.002-01	Планка	4	

Изм	Лист	N докум.	Подп.	Дата	8203.01.000	Лист 2

Серия 1 279 2-1 Выпуск 1

8203.01.002

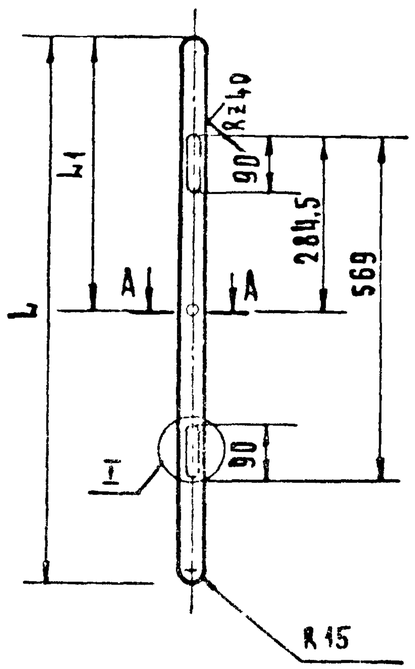

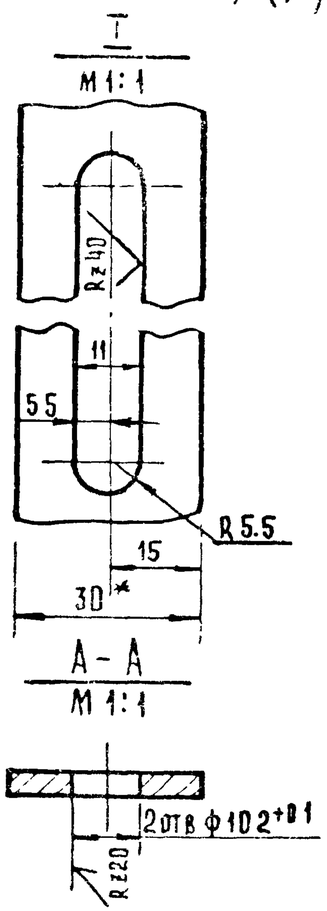

Обозначение	Размеры, мм		Масса, кг
	L	L1	
8203 01 002	1180	590±0,25	110
-01	880	440±0,25	083

1. * Размер для справок
2. Предельные отклонения размеров: отверстии Н14, остальных $\pm \frac{IT14}{2}$
3. Острые кромки притупить
4. Покрытие: Ц.9.Хр.4.

Изм.	Лист	№ докум.	Подп.	Дата	8203.01.002			
Разраб.		Прокопенко			Планка	Лит.	Масса	Масштаб
Провер.		Астапова					см. табл.	1:10
Н.контр.		Коростелев				Лист	Листов 1	
Гл.инж.пр.		Самовер			Полоса 4х30 ГОСТ 103-76 / Ст3кп2 ГОСТ 535-79	ЦНИИЭП торгово-бытовых зданий и туристских комплексов г.Москва		
Рук.маст.		Бексон						

Подпись и дата | Инв. № дубл. | Взам. инв. № | Подпись и дата | Инв. № подл.

Серия 1 279 2-1 Выпуск 1

8203.01.003

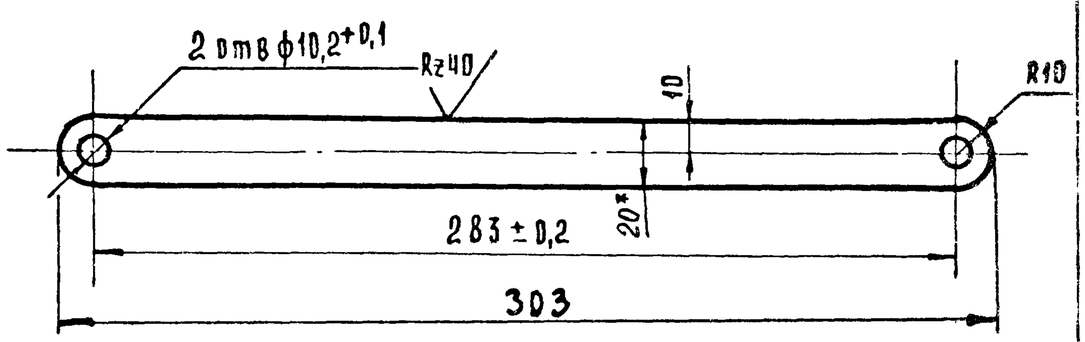

1. * Размеры для справок
2. Предельные отклонения размеров: отверстии Н14, остальных $\pm \frac{IT14}{2}$
3. Острые кромки притупить
4. Покрытие: Ц.9.Хр.4.

Изм.	Лист	№ докум.	Подп.	Дата	8203.01.003			
Разраб.		Прокопенко			Рычаг короткий	Лит	Масса	Масштаб
Провер.		Астапова					0,19	1:2
Н.контр.		Коростелев				Лист	Листов 4	
Гл.инж.пр.		Самовер			Полоса 4х20 ГОСТ 103-76 / Ст3 кп2 ГОСТ 535-79	ЦНИИЭП торгово-бытовых зданий и туристских комплексов г.Москва		
Рук.маст.		Бексон						

Подпись и дата | Инв. № дубл. | Взам. инв. № | Подпись и дата | Инв. № подл.

8203.01.004

Rz40

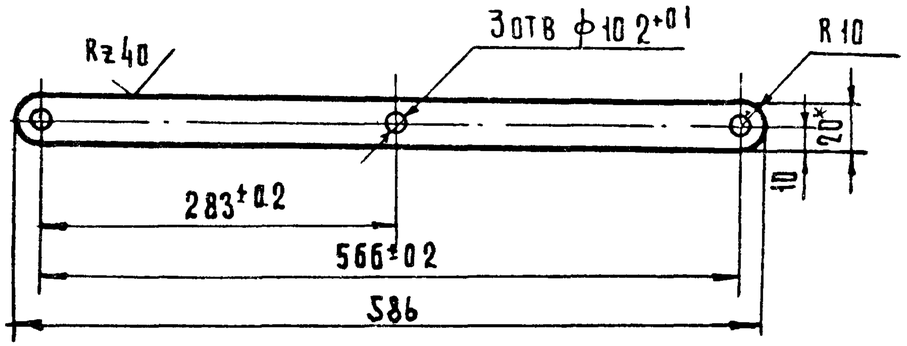

1 Предельные отклонения размеров: отверстий H14, остальных ± $\frac{IT14}{2}$
2 Острые кромки притупить
3 Покрытие: Ц.9.хр.4.

Изм	Лист	№ докум.	Подп.	Дата	8203.01.004		
Разраб.		Прокопенко			Рычаг длинный	Лит.	Масса 0,36 / Масштаб 1:5
Провер.		Астапова				Лист	Листов 1
Н.контр.		Коростелев				ЦНИИЭП торгово-бытовых зданий и туристских комплексов г. Москва	
Гл.инж.м.		Самовер					
Рук.маст.		Биксон			Полоса 4×20 ГОСТ 103-76 / Ст3 кп2 ГОСТ 535-79		

Инв. № подл. | Подпись и дата | Взам. инв. № | Инв. № дубл. | Подпись и дата

Копировал Гаврилина Формат 11

8203.01.005

Rz40

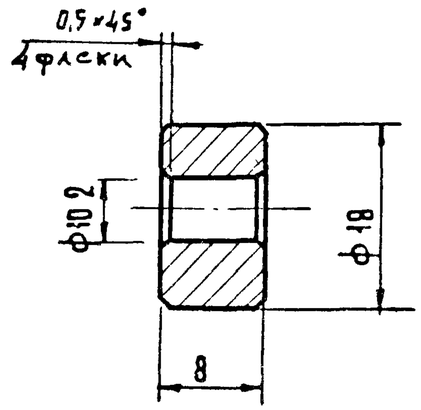

1. Предельные отклонения размеров: отверстии H14, остальных ± $\frac{IT14}{2}$
2 Покрытие: Ц.9 хр.4

Изм	Лист	№ докум.	Подп.	Дата	8203.01.005		
Разраб.		Прокопенко			Проставка	Лит.	Масса 0,01 / Масштаб 2:1
Провер.		Астапова				Лист	Листов 1
Н.контр.		Коростелев				ЦНИИЭП торгово-бытовых зданий и туристских комплексов г. Москва	
Гл.инж.м.		Самовер					
Рук.маст.		Биксон			Кругл. 18 ГОСТ 2590-71* / Ст3 кп2 ГОСТ 535-79		

Инв. № подл. | Подпись и дата | Взам. инв. № | Инв. № дубл. | Подпись и дата

Копировал Гаврилина

Серия 1.279.2-1 Выпуск 1

Серия 1.279.2-1 Выпуск 1

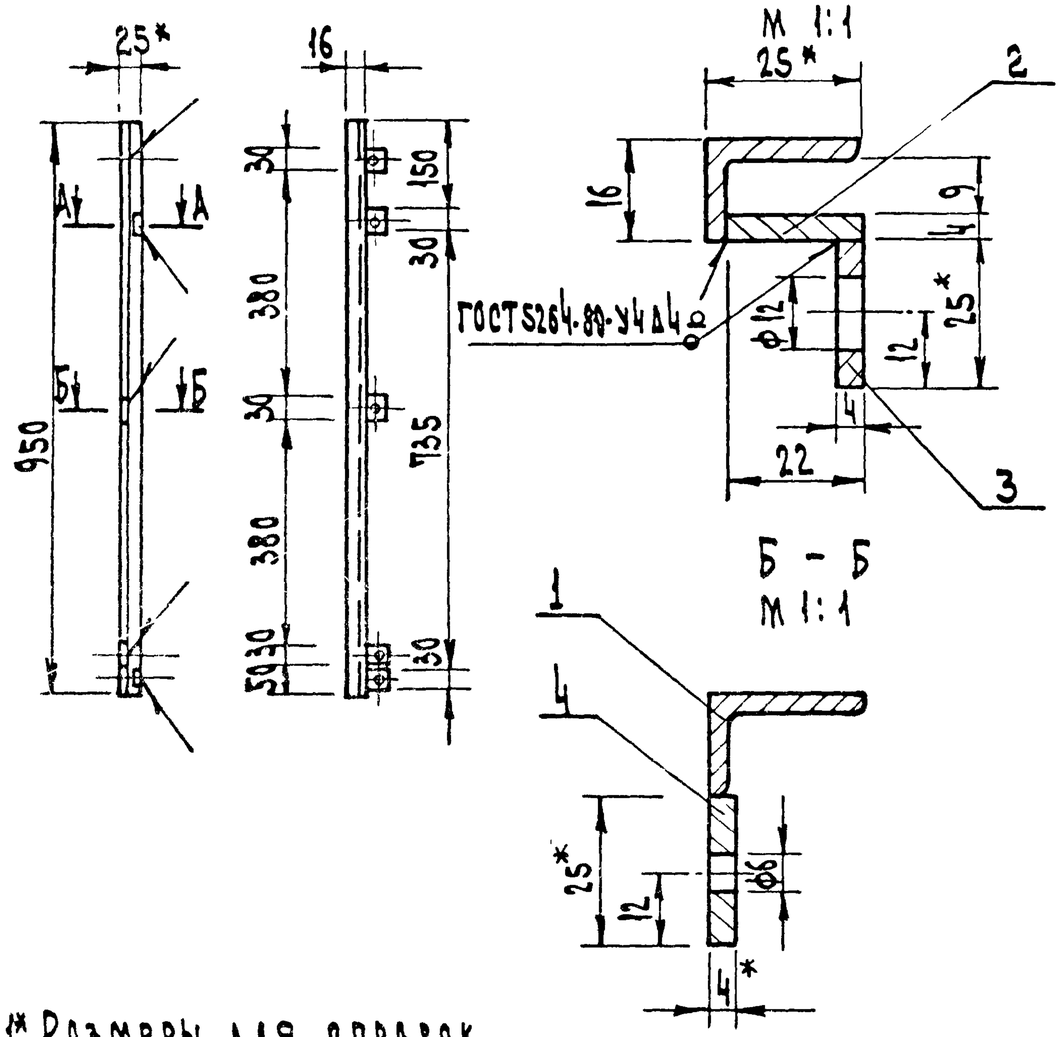

1* Размеры для справок
2. Предельные отклонения размеров: отверстий $^{+0.14}$, остальных $\pm\frac{IT14}{2}$
3. Острые кромки притупить.

Формат	Зона	Поз.	Обозначение	Наименование	Кол.	Примеч.
				Документация		
11			8203.02.000 СБ	Сборочный чертеж		
				Детали		
Б.4		1	8203.02.001	Стойка		
				Уголок $\frac{25\times16\times3\ ГОСТ\ 8510\text{-}72}{Ст3кп\ ГОСТ\ 535\text{-}79}$		
				L = 950	1	0.9 кг
Б.4		2	8203.02.002	Планка		
				Полоса $\frac{4\times22\ ГОСТ\ 103\text{-}76}{Ст3кп2\ ГОСТ\ 535\text{-}79}$		
				L = 950	1	0.69 кг
Б.4		3	8203.02.003	Пластина		
				Полоса $\frac{4\times25\ ГОСТ\ 103\text{-}76}{Ст3кп2\ ГОСТ\ 535\text{-}79}$		
				L = 30	2	0.05 кг
Б.4		4	8203.02.004	Пластина		
				Полоса $\frac{4\times25\ ГОСТ\ 103\text{-}76}{Ст3кп2\ ГОСТ\ 535\text{-}79}$		
				L = 30	3	0.08 кг

Серия 1 279 2-1 Выпуск 1

Подп. и дата | Взам. инв. № | Инв. № дубл. | Подп. и дата | Инв. № подл.

Изм.	Лист	N докум.	Подп.	Дата	8203.02.000 СБ			
Разраб.		Прохоленко			Направляющая. Сборочный чертеж	Лит.	Масса	Масшт.
Провер.		Астапова					1.41	1:10
Н. контр.		Коростелев				Лист	Листов 1	
Утв.		Мовер				ЦНИИЭП торгово-бытовых зданий		

Изм.	Лист	N докум.	Подп.	Дата	8203.02.000			
Разраб.		Курочкина			Направляющая	Лит.	Лист	Листов 1
Провер.		Астапова				ЦНИИЭП торгово-бытовых зданий		
Н. контр.		Коростелев						

Рис 1

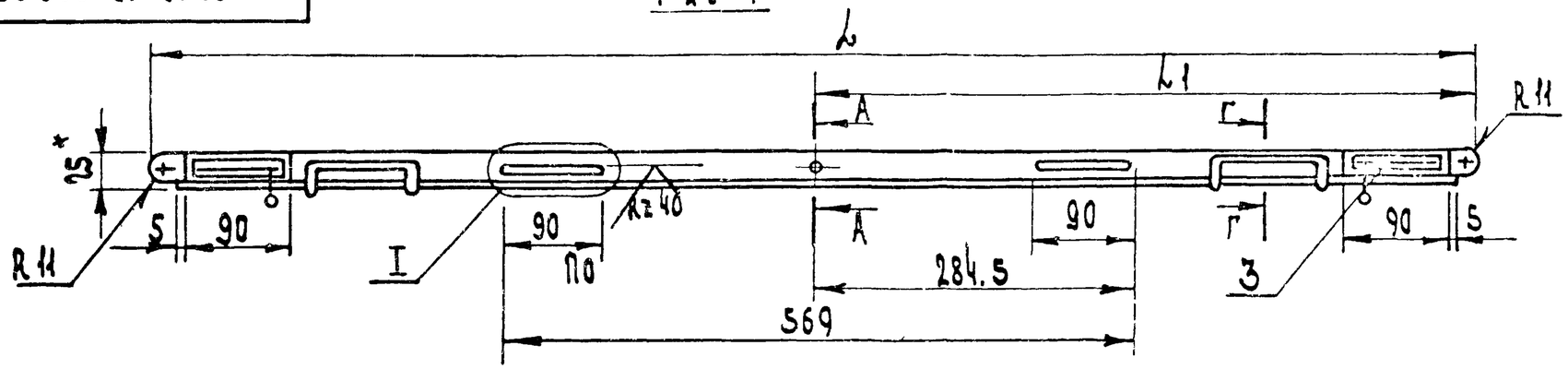

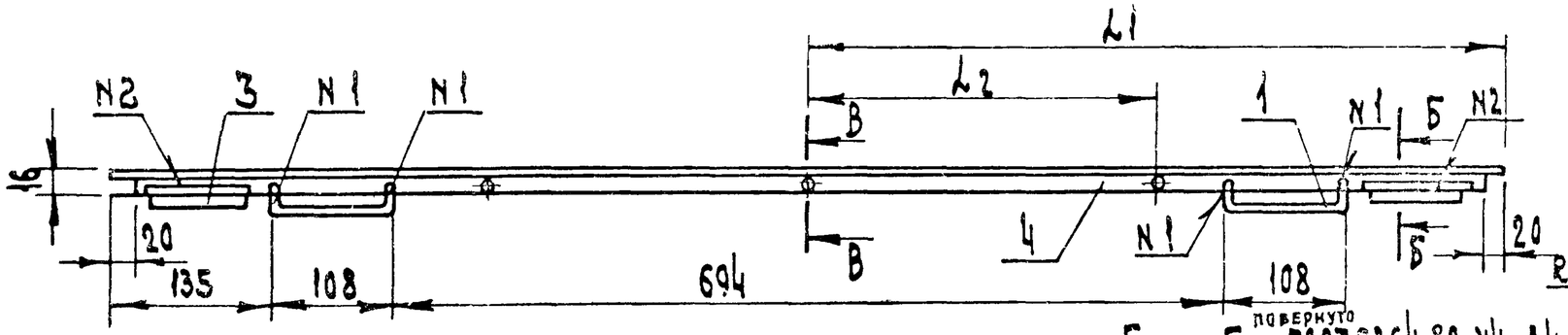

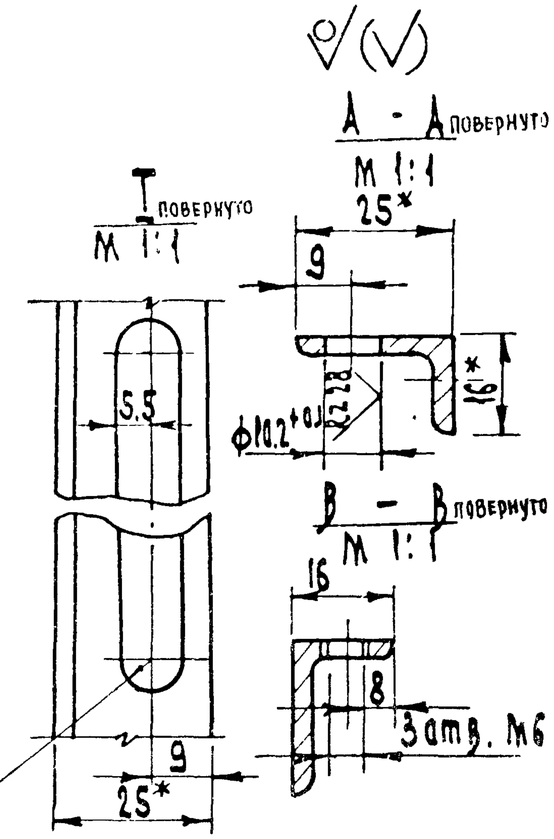

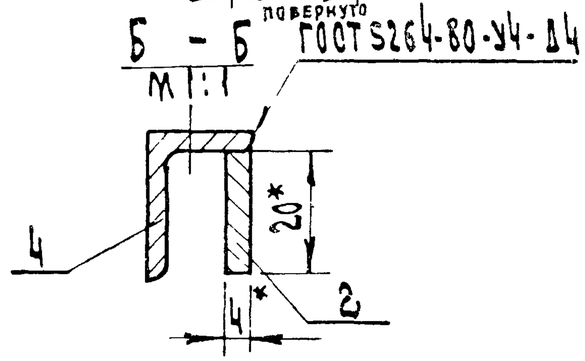

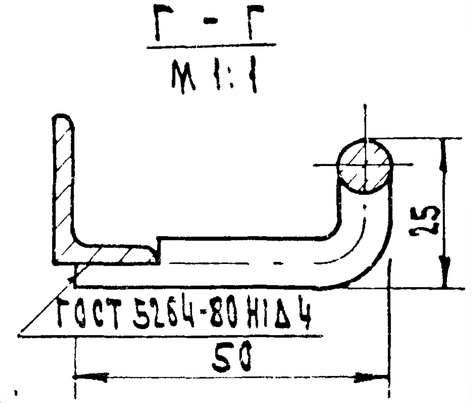

Рис. 2
Остальное см. рис 1

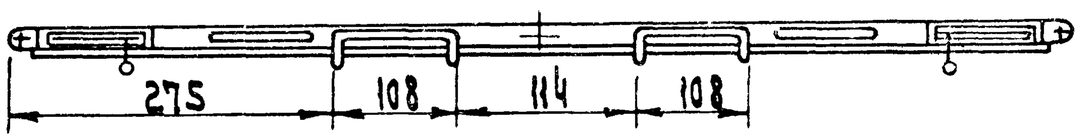

1. Острые кромки притупить
2. Предельные отклонения размеров: отверстий Н14, остальных $\pm\frac{IT14}{2}$

Обозначение	Рис.	Размеры, мм			Масса, кг
		L	L1	L2	
8203.03.000	1	1180	590±0.25	292	1.28
-01	2	880	440±0.25	220	1.00

Изм	Лист	N докум	Подп.	Дата	8203.03.000 СБ			
Разраб.		Прокопенко			Планка Сборочный чертеж	Лит	Масса	Масшт
Провер.		Астапова					см. табл.	1:5
Н.контр.		Коростелев				Лист	Листов 1	
						ЦНИИЭП торгово-бытовых зданий и туристских комплексов г. Москва		

Серия 1.279.2-1 Выпуск 1

Инв. N подл. | Подп. и дата | Взам. инв. N