ТИПОВЫЕ КОНСТРУКЦИИ, ИЗДЕЛИЯ И УЗЛЫ ЗДАНИЙ И СООРУЖЕНИЙ

СЕРИЯ 1.273.9-4

ОБЛИЦОВКИ ПОЭЛЕМЕНТНОЙ СБОРКИ ИЗ ГИПСОКАРТОННЫХ ЛИСТОВ ДЛЯ ОБЩЕСТВЕННЫХ ЗДАНИЙ

ВЫПУСК 2

ОБЛИЦОВКИ НА МЕТАЛЛИЧЕСКОМ КАРКАСЕ
МАТЕРИАЛЫ ДЛЯ ПРОЕКТИРОВАНИЯ
РАБОЧИЕ ЧЕРТЕЖИ

19143

ЦЕНА 1-14

ЦЕНТРАЛЬНЫЙ ИНСТИТУТ ТИПОВОГО ПРОЕКТИРОВАНИЯ
ГОССТРОЯ СССР

Москва, А-445, Смольная ул., 22

Сдано в печать IV 1984 года

Заказ № 6072 Тираж 2500 экз.

ТИПОВЫЕ КОНСТРУКЦИИ, ИЗДЕЛИЯ И УЗЛЫ ЗДАНИЙ И СООРУЖЕНИЙ

СЕРИЯ 1.273.9-4

ОБЛИЦОВКИ ПОЭЛЕМЕНТНОЙ СБОРКИ ИЗ ГИПСОКАРТОННЫХ ЛИСТОВ ДЛЯ ОБЩЕСТВЕННЫХ ЗДАНИЙ

ВЫПУСК 2

ОБЛИЦОВКИ НА МЕТАЛЛИЧЕСКОМ КАРКАСЕ

МАТЕРИАЛЫ ДЛЯ ПРОЕКТИРОВАНИЯ

РАБОЧИЕ ЧЕРТЕЖИ

РАЗРАБОТАНЫ:
ЦНИИЭП торгово-бытовых зданий и туристских комплексов
Главный инженер института — Лепский В.И.
Начальник отдела — Юдицкий А.Н.

Утверждены:
Государственным комитетом по гражданскому строительству и архитектуре при Госстрое СССР
Приказ № 253 от 29.08.1983 г.
Введены в действие с 01.10.1983 г.

19143 2

Обозначение	Наименование	Стр.
1.273.9-4.2-00.00	Содержание	2
1.273.9-4.2-00.00ПЗ	Пояснительная записка	3-6
1.273.9-4.2-00.00ВД	Ведомость ссылочных документов	
1.273.9-4.2-01.00	Фрагмент облицовки поэлементной сборки на металлическом каркасе ОМ-Iм (ОМ-I) Узлы I÷X; Iа; IIIа; IVа; VIIIа	7-12
1.273.9-4.2-02.00	Фрагмент облицовки поэлементной сборки на металлическом каркасе ОМ-2м (ОМ-2) Узлы I÷X; Iа; IIIа; IVа	13-17
1.273.9-4.2-03.00	Примеры установки анкера падающего, крючка, анкера проходного и дюбеля разжимного	18
1.273.9-4.2-00.01	Профиль стойка ПС-2	19
1.273.9-4.2-00.02	Профиль направляющий ПН-2	20
1.273.9-4.2-00.03	Профиль торцевой ПБ-I (бортик)	21
1.273.9-4.2-00.04	Профиль угловой ПУ-2	22
1.273.9-4.2-00.05	Монтажная деталь МД-I (обрезок ПС-2, ℓ=100 мм)	23
1.273.9-4.2-00.06	Винт самосверлящий СМ1	24
1.273.9-4.2-00.07	Винт самосверлящий СМ2	25
1.273.9-4.2-00.08	Дюбель-гвоздь пистолетный	26
1.273.9-4.2-00.09	Анкер падающий, дюбель разжимной	27
1.273.9-4.2-00.10	Крючок, анкер проходной	28

Инв.№подл. | Подпись и дата | Взам.инв.№

Нач.отд.	Юдицкий		
Гл.инж.пр.	Лыков		
Рук.гр.инж.	Мошкина		

1.273.9-4.2-00.00

Содержание

Стадия	Лист	Листов
Р		1

ЦНИИЭП торгово-бытовых зданий и туристских комплексов г. Москва

19143 3

Формат А3

1. Общая часть

Выпуск содержит перечень типов облицовок, монтажные узлы, комплектующие элементы и детали, рекомендации по заделке швов и методам отделки лицевых поверхностей. Расход материалов на 1 м² облицовок и типы облицовок см таблицу (док. 00.00 ПЗ, лист 2).

2. Область применения

Облицовки предназначены для применения в проектах общественных зданий (предприятия общественного питания, торговли, бытового обслуживания, школ, учебных, лечебных и детских учреждений), а также в гостиницах, административно-бытовых зданиях и др.. Для облицовки поверхностей конструкций в коридорах, лестничных клетках, вестибюлях, холлах и фойе в зданиях школ, учебных, детских учреждениях, торговли, общественного питания рекомендуется применять облицовки типа ОМ-2 (ОМ-2М).

Облицовки следует применять в помещениях с нормальным температурно-влажностным режимом (СНиП II-3-79, табл. 1). Согласно СНиП II-2-80 и заключению ГУПО МВД СССР № 7/6/1126 от 14.04.83 года облицовки можно применять для зданий I степени огнестойкости. Для отделки облицовок на путях эвакуации (коридоры, холлы, вестибюли) рекомендуются керамические плитки, асбестоцементные листы.

3. Технические характеристики облицовок

Облицовки поэлементной сборки представляют собой каркасную конструкцию, обшитую с одной стороны гипсокартонными листами.

Каркас облицовок запроектирован из гнутых профилей, изготовленных путем профилирования рулонной тонколистовой оцинкованной стали на профилегибочных станках. Для изготовления профилей принята листовая сталь по $\frac{Б\text{-}0,5\times1000\ ГОСТ\ 19904\text{-}74}{0,8\ КП\text{-}8Г\text{-}2\ ГОСТ\ 14918\text{-}80}$ толщиной 0,5; 0,6 мм. В стенках стоек предусмотрены отверстия 40×40 мм для пропуска силовой и слаботочной электропроводок. Для изготовления метизов принята проволока П3, 3, 6, поставляемая по ГОСТ 5663-79.

Все метизы термообрабатываются. Винты самосверлящие марки СМ1 и СМ2 применяются для крепления гипсовых листов к профилям металлокаркаса с толщиной стенки до 0,7 мм. Материалом обшивки каркаса являются гипсокартонные листы по ГОСТ 6266-81 с прямыми и обжатыми по всей длине листа кромками, толщиной 14 мм. Гипсокартонные листы с прямоугольной кромкой применяются для внутреннего слоя при двухслойном варианте обшивки облицовок.

Для повышения звукоизоляции облицовок предусмотрены минераловатные полужесткие плиты толщиной 50 мм, γ=125 кг/м³ на синтетической связке по ГОСТ 9573-82 или стекловатные по ГОСТ 10499-78.

В процессе эксплуатации облицовок возникает необходимость в креплении к ним различного оборудования и предметов интерьера, которые должны навешиваться на специальные анкерные изделия. Возможность применения того или иного анкерного изделия определяется в зависимости от несущей способности облицовок и навешиваемого оборудования на эти облицовки. Основные виды анкерных изделий, монтажные узлы и их максимальная несущая способность представлены в альбоме (см. док. 00.09; 00.10).

Для отделки поверхностей гипсокартонных облицовок можно применять:

- пленки поливинилхлоридные отделочные ПДО по ТУ 400-1-461-73;
- пленки декоративные отделочные самоклеющиеся ПДСО по ГОСТ 24 944-81;

				1.273.9-4.2-00.00 ПЗ		
Нач. отд	Юдицкий			Пояснительная записка	Стадия	Лист	Листов
Гл. инж. пр	Лыков				Р	1	4
Рук. гр. инж	Мошкина				ЦНИИЭП торгово-бытовых зданий и туристских комплексов	
Провер.	Пельтихина					

Инв. № подл. | Подпись и дата | Взам. инв. №

19143 4

Формат А3

ТИПЫ ОБЛИЦОВОК ПОЭЛЕМЕНТНОЙ СБОРКИ. ТАБЛИЦА

№ п/п	ТИП	ЭСКИЗ	ТОЛЩИНА ОБЛИЦОВКИ, мм	ВЫСОТА ПОМЕЩЕНИЯ, мм	РАСХОД МАТЕРИАЛОВ НА 1 м² ОБЛИЦОВКИ: ГИПСОКАРТОННЫЙ ЛИСТ, м²	МЕТАЛЛ: СТОЙКА, кг	МЕТАЛЛ: НАПРАВЛЯЮЩАЯ, кг	МИНЕРАЛОВАТНЫЕ ПЛИТЫ, м³	БУМАЖНАЯ ИЛИ ТКАНЕВАЯ ЛЕНТА, пм	ПЛИНТУС, пм	ГИПСОВАЯ ШПАТЛЕВКА, кг	ОБРАМЛЯЮЩИЕ ЭЛЕМЕНТЫ: УГЛОВОЙ ПРОФИЛЬ ПУ-2, пм	ОБРАМЛЯЮЩИЕ ЭЛЕМЕНТЫ: ТОРЦЕВОЙ БУРТИК ПБ-1, пм	КРЕПЕЖНЫЕ НОРМАЛИ: ДЮБЕЛЬ, шт	КРЕПЕЖНЫЕ НОРМАЛИ: ВИНТЫ САМОСВЕРЛЯЩИЕ, кг	МАССА 1 м² ОБЛИЦОВКИ, кг
1	2	3	4	5	6	7	8	9	10	11	12	13	14	15	16	17
1	ОМ-1	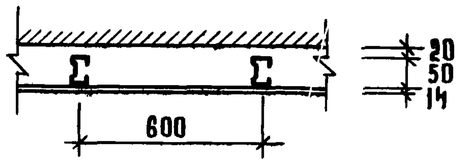	84	2700	1,0	1,08	0,29	—	1,37/1,03	0,37	0,036	—/0,06	—/0,28	3,0	0,041	14,0
				3000		1,07	0,26		1,34/1,04	0,34	0,035	—/0,05	—/0,25		0,040	13,9
				3300		1,09	0,36		1,6/1,32	0,31	0,042	—/0,05	—/0,23		0,046	14,0
				3900		1,08	0,30		1,5/1,26	0,26	0,040	—/0,04	—/0,20		0,043	13,9
2	ОМ-1М	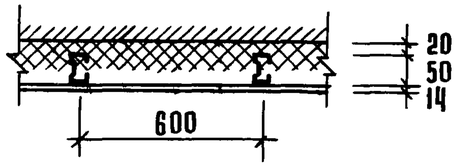	84	2700	1,0	1,08	0,29	0,05	1,37/1,03	0,37	0,036	—/0,06	—/0,28	3,0	0,041	20,3
				3000		1,07	0,26		1,34/1,04	0,34	0,035	—/0,05	—/0,25		0,040	20,2
				3300		1,09	0,36		1,6/1,32	0,31	0,042	—/0,05	—/0,23		0,046	20,3
				3900		1,08	0,30		1,5/1,26	0,26	0,040	—/0,04	—/0,20		0,043	20,2
3	ОМ-2	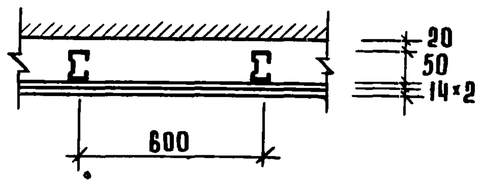	98	2700	2,0	1,08	0,29	—	1,37/1,03	0,37	0,036	—/0,06	—/0,28	3,0	0,090	26,1
				3000		1,07	0,26		1,34/1,04	0,34	0,035	—/0,05	—/0,25		0,087	26,0
				3300		1,09	0,36		1,6/1,32	0,31	0,042	—/0,05	—/0,23		0,100	26,1
				3900		1,08	0,30		1,5/1,26	0,26	0,040	—/0,04	—/0,20		0,094	26,0
4	ОМ-2М	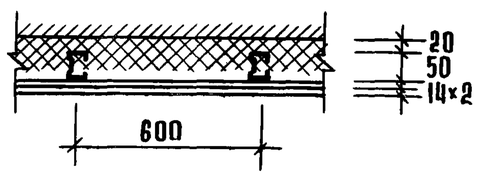	98	2700	2,0	1,08	0,29	0,05	1,37/1,03	0,37	0,036	—/0,06	—/0,28	3,0	0,090	32,4
				3000		1,07	0,26		1,34/1,04	0,34	0,035	—/0,05	—/0,25		0,087	32,3
				3300		1,09	0,36		1,6/1,32	0,31	0,042	—/0,05	—/0,23		0,100	32,4
				3900		1,08	0,30		1,5/1,26	0,26	0,040	—/0,04	—/0,20		0,094	32,3

1. Расход материалов дан на 1 м² облицовки без запасов по объему и весу.
2. В графах 10, 13, 14 в числителе дан расход материалов для варианта облицовок без обрамления ГКЛ металлическими обрамляющими элементами, а знаменателе с обрамляющими элементами (см. док. 01.00, лист 1).

Инв. № подл. | Подпись и дата | Взам. инв. №

1.273.9-4.2-00.00 ПЗ

Лист 2

19143 5

Формат А3

- поливинилхлоридный отделочный материал "Винистен" по ТУ 400-1/51-91-73;
- обои;
- клеевые, водоэмульсионные краски, эмали;
- синтетические краски;
- облицовочные керамические плитки на мастике "Перминид" по ТУ 400-1-136-78.

Заделку и шпатлевку стыков между гипсокартонными листами производить гипсополимерным составом (гипсовая шпатлевка). Рецептура гипсовой шпатлевки в % по массе:

- гипсоцементнопуццолановые вяжущие - 78;
- поливинилацетатная 50%-ная дисперсия - 10;
- клей малярный - 4;
- вода до удобоупотребимой консистенции.

Приготовление состава производить в растворомешалке до получения однородной массы. Жизнеспособность состава - 4 часа.

4. Указания по монтажу облицовок

Устройство гипсокартонных облицовок на металлическом каркасе может осуществляться только при наличии у строительных (монтажных) организаций специального инструмента, обеспечивающего механизацию процессов сборки металлического каркаса облицовки, крепления к нему гипсокартонных листов, а также инструмента для заделки стыков, нанесения шпатлевочного слоя и др. работ, согласно "Рекомендации по монтажу гипсокартонных перегородок", утвержденной Главмонтажспецстроем 28.10.81 г. приказ № 194.

Монтаж облицовок производится только в период отделочных работ (в зимнее время при подключении отопления) и до устройства чистого пола в следующей последовательности:

- выполняется разметка ик бетонным, кирпичным и т.п. конструкциям крепятся верхние и нижние направляющие дюбелями "ДГП" с шагом 500 мм, размер дюбелей зависит от марки бетона и определяется согласно инструкции на монтажно-поршневой пистолет ПЦ-52-1 от 1973 г. Главэлектромонтаж Минмонтажспецстроя СССР;
- точка забивки дюбеля должна отстоять от края строительного основания на расстоянии не менее 100 мм;
- в направляющие с шагом 600 мм устанавливаются стойки каркаса и крепятся с помощью просечных клещей с последующим отгибом, установка и выравнивание стоек каркаса производится по обычному отвесу или магнитному уровню, монтажными деталями МД-1, с шагом 100 мм, стойки каркаса крепятся к облицуемой поверхности;
- через отверстия в стойках каркаса пропускается силовая и слаботочная проводка, вывод наружу проводки производится через отверстия в обшивке облицовки, обозначенные в проекте;
- между стойками каркаса устанавливаются минераловатные плиты;
- устанавливаются и крепятся листы ГКЛ самосверлящими винтами марки СМ1 впотай;
- все стыки гипсокартонных листов, узлы и примыкания проклеиваются перфорированной бумажной или тканевой лентой, а также угловыми и торцевыми металлическими накладками;
- выполнение наружного отделочного слоя (моющиеся обои, синтетические пленки, обычные обои, покраска) производится после подготовки поверхности облицовки (шпатлевка заподлицо, зачистка);
- по окончании отделочных работ устанавливается электротехнический плинтус по ГОСТ 19111-77 или деревянный по ГОСТ 8242-75.

Расшифровка типа облицовки:

ОМ-1м (2м)

ОМ - облицовка на металлическом каркасе;

1 - толщина облицовки 84 мм (2-98 мм);

М - наличие минераловатного слоя.

Обозначение	Наименование	Примечание
ТУ 400-28-287-81	Металлические профили	
ТУ 400-28-287-81	Металлические дверные коробки	
ТУ 14-4-794-77	Дюбель-гвоздь ДГП	
ТУ 400-28-392-81	Винты самосверлящие	
ТУ 400-28-370-80	Анкер падающий	
ТУ 36-941-68	Дюбель разжимной	
ТУ 400-28-371-80	Крючок	
ТУ 400-28-369-80	Анкер проходной	

Инв. № подл. | Подпись и дата | Взам. инв. №

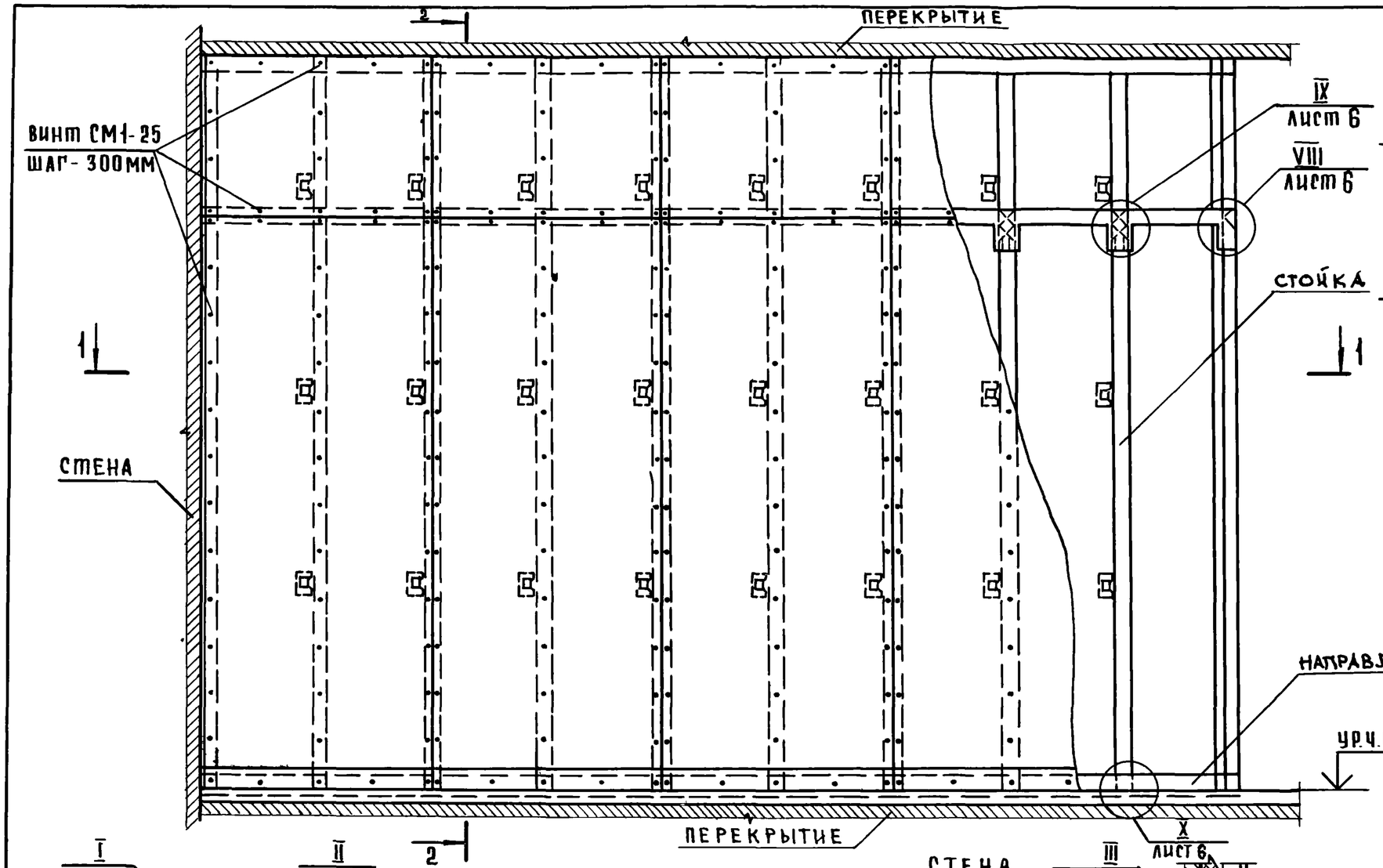

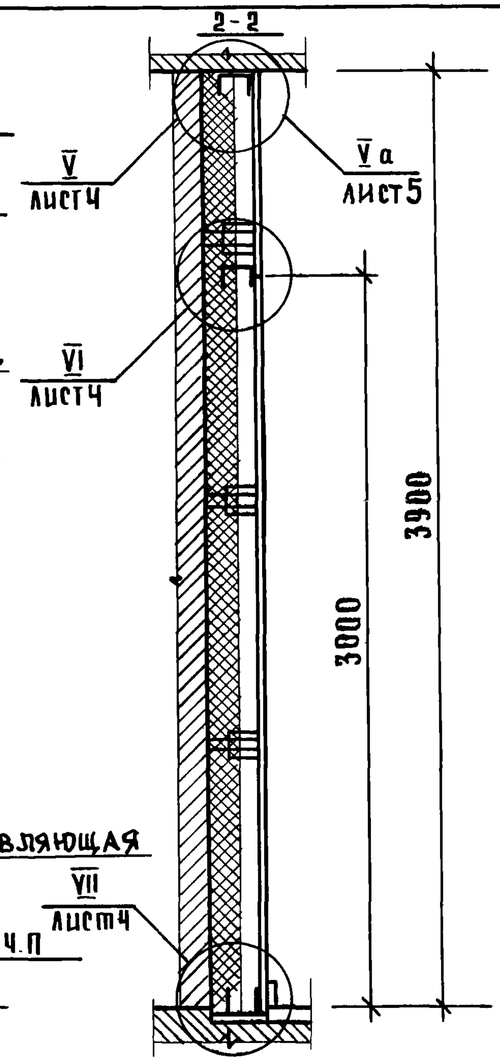

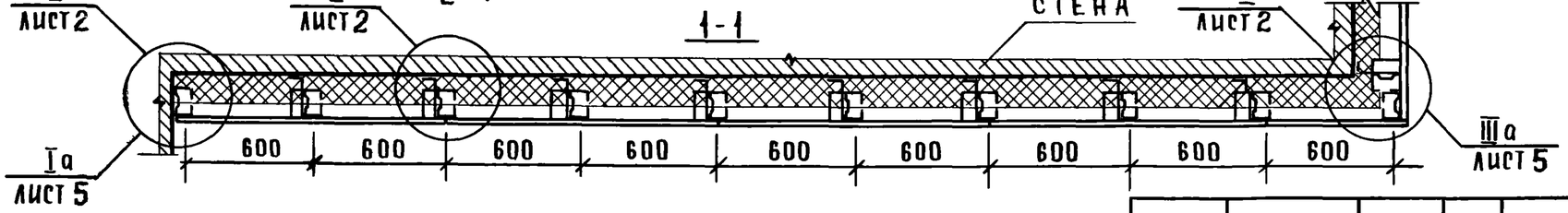

1. Узлы с индексом „а" разработаны для варианта облицовок с обрамлением ГКЛ металлическими профилями.
2. Облицовка ВМ-1 без минераловатной плиты.
3. Узлы I÷X, Ia÷Va см. док. 01.00 лист 2÷6.

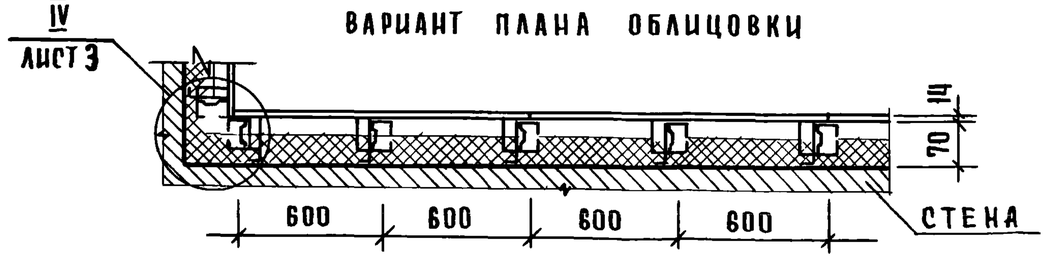

Нач. отд.	Юдицкий	
Гл. инж. пр	Лыков	
Рук. группы	Мошкина	
Провер.	Никитина	
Разраб.	Коротун	

1.273.9-4.2-01.00

Фрагмент облицовки поэлементной сборки на металлическом каркасе ОМ-IМ (ОМ-I)
Узлы I÷X; Ia; IIIa; Va.

Стадия	Масса	Масштаб
Р	–	1:20
Лист 1	Листов 6	

ЦНИИЭП торгово-бытовых зданий и туристских комплексов

Инв. № подл. | Подпись и дата | Взам. инв. №

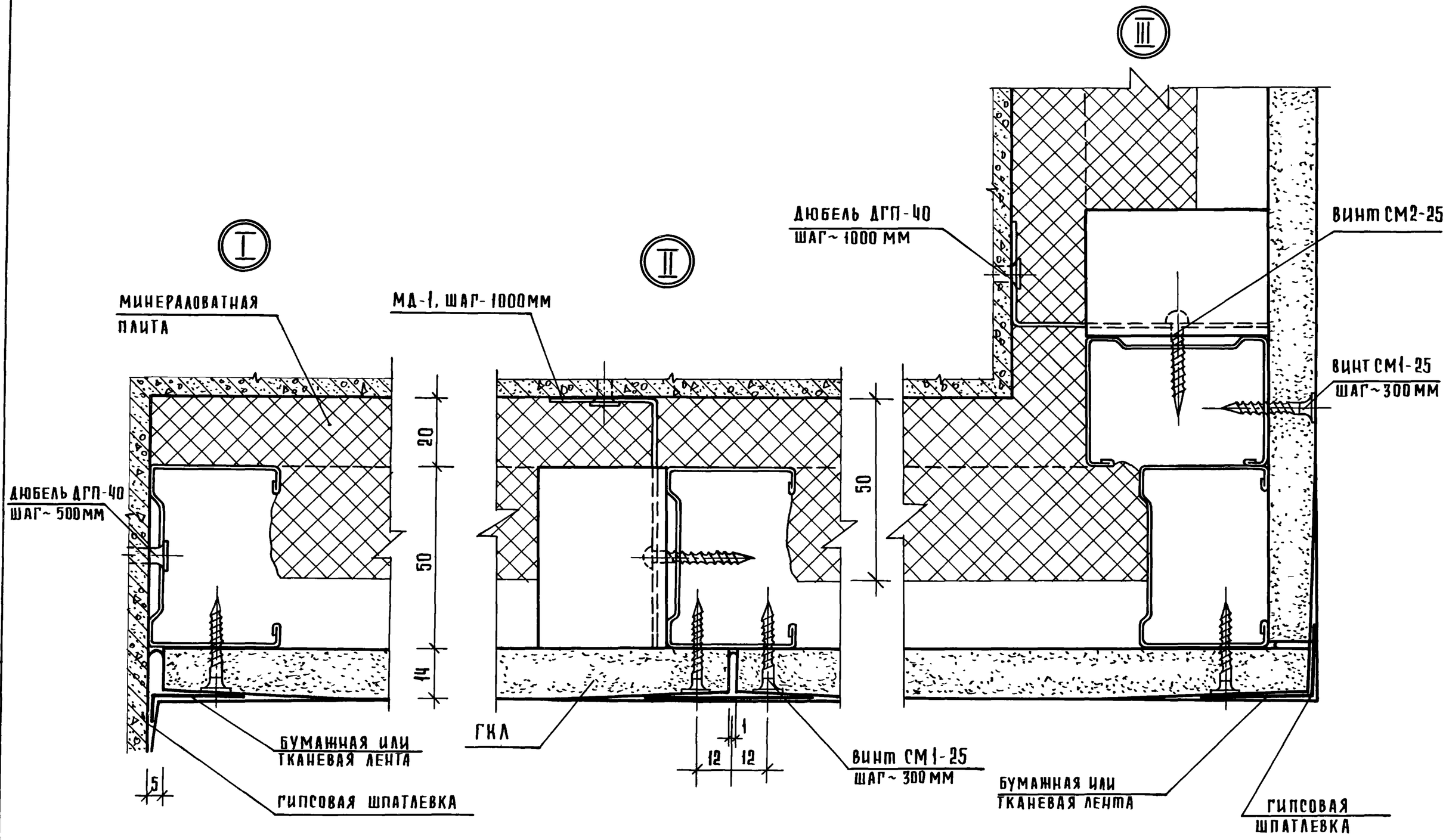

Инв.№ подл.	Подпись и дата	Взам. инв.№

1.273.9-4.2-01.00

Лист 2

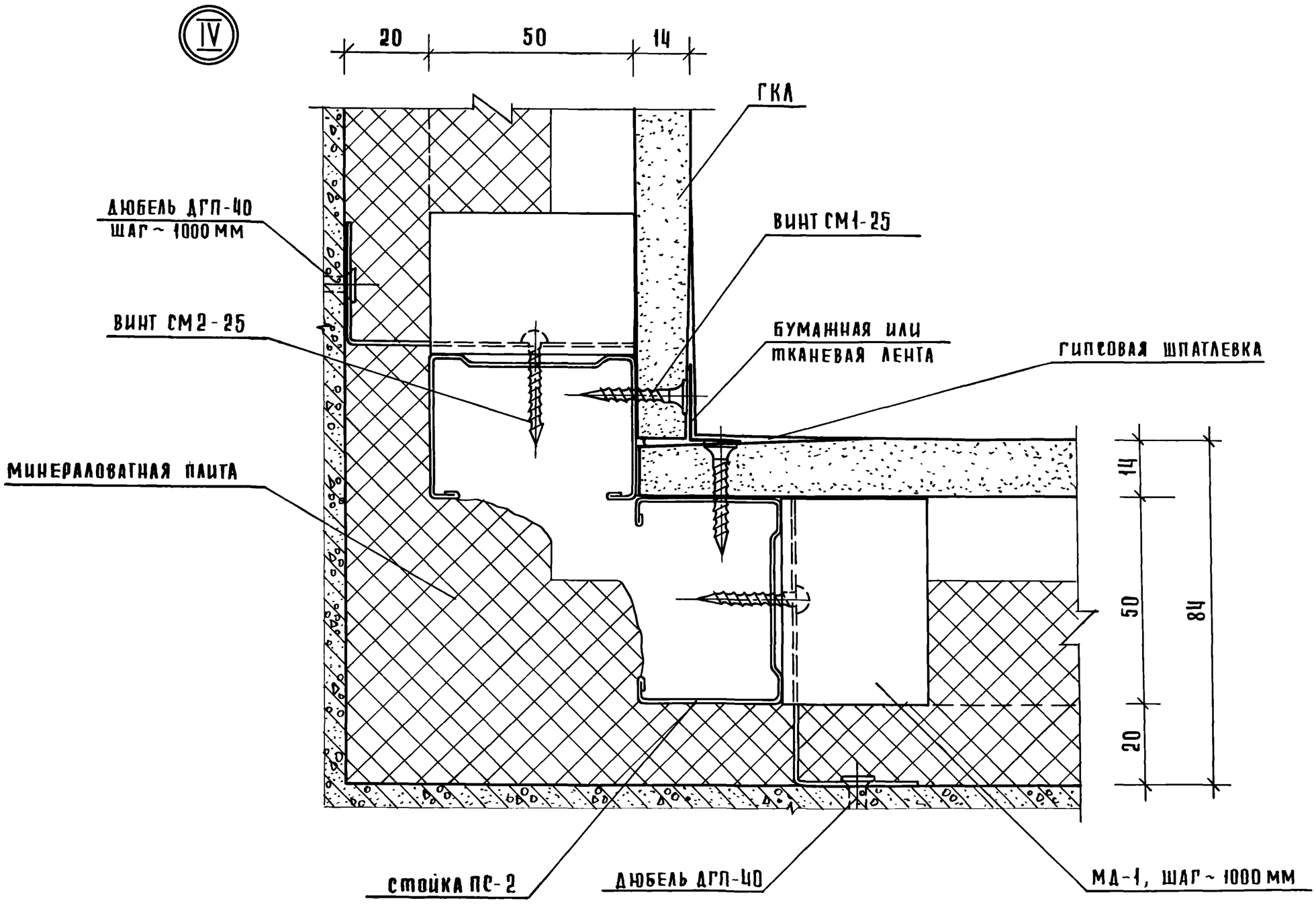

Инв. № подл.	Подпись и дата	Взам. инв. №

1.273.9-4.2-01.00

Лист 3

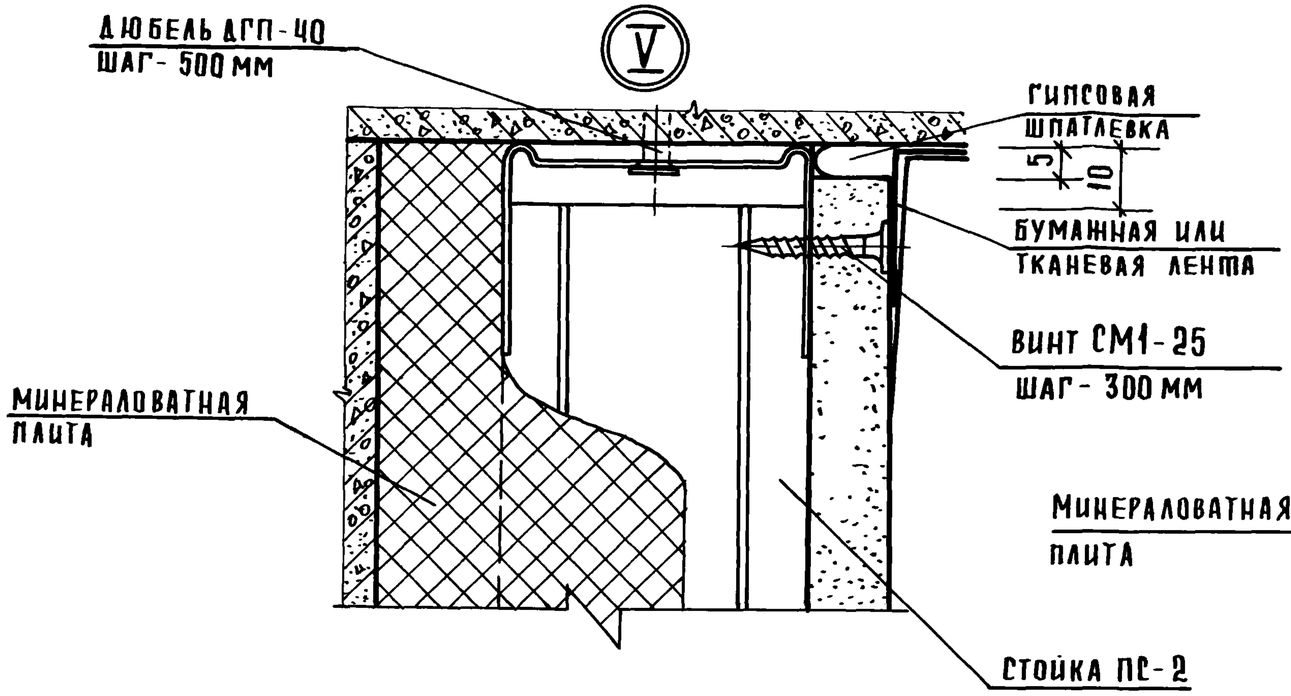

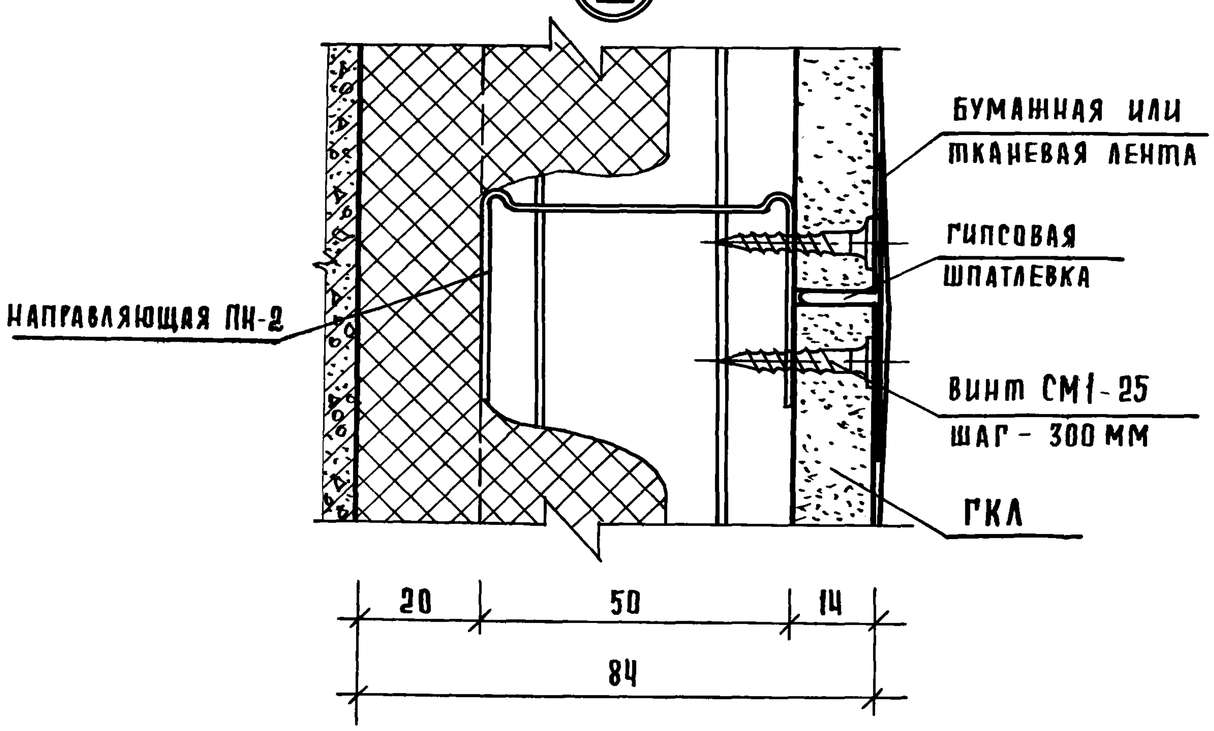

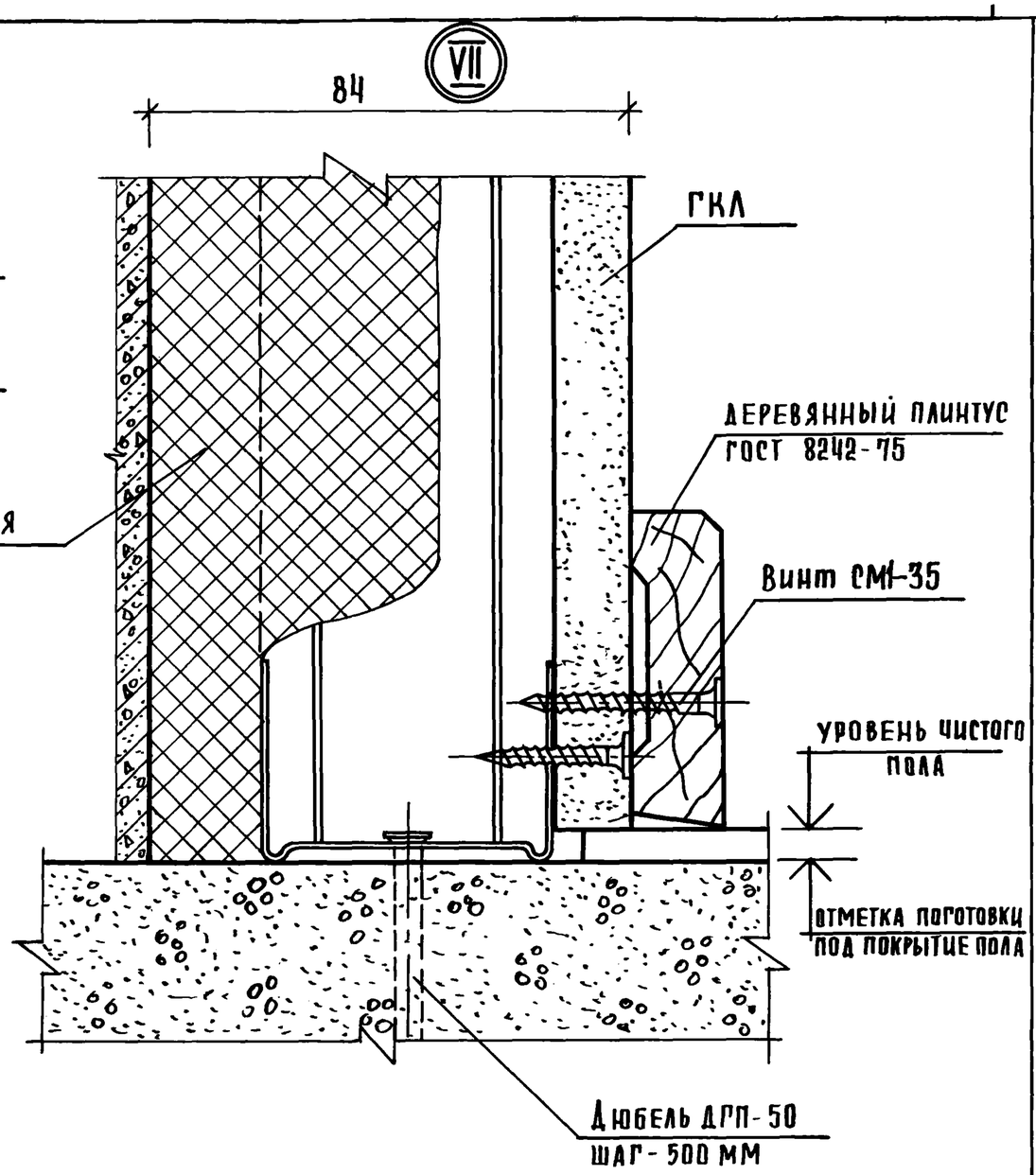

Инв.№ подл	Подпись и дата	Взам. инв.№

1.273.9-4.2-01.00	Лист 4

19143 11

Формат А3

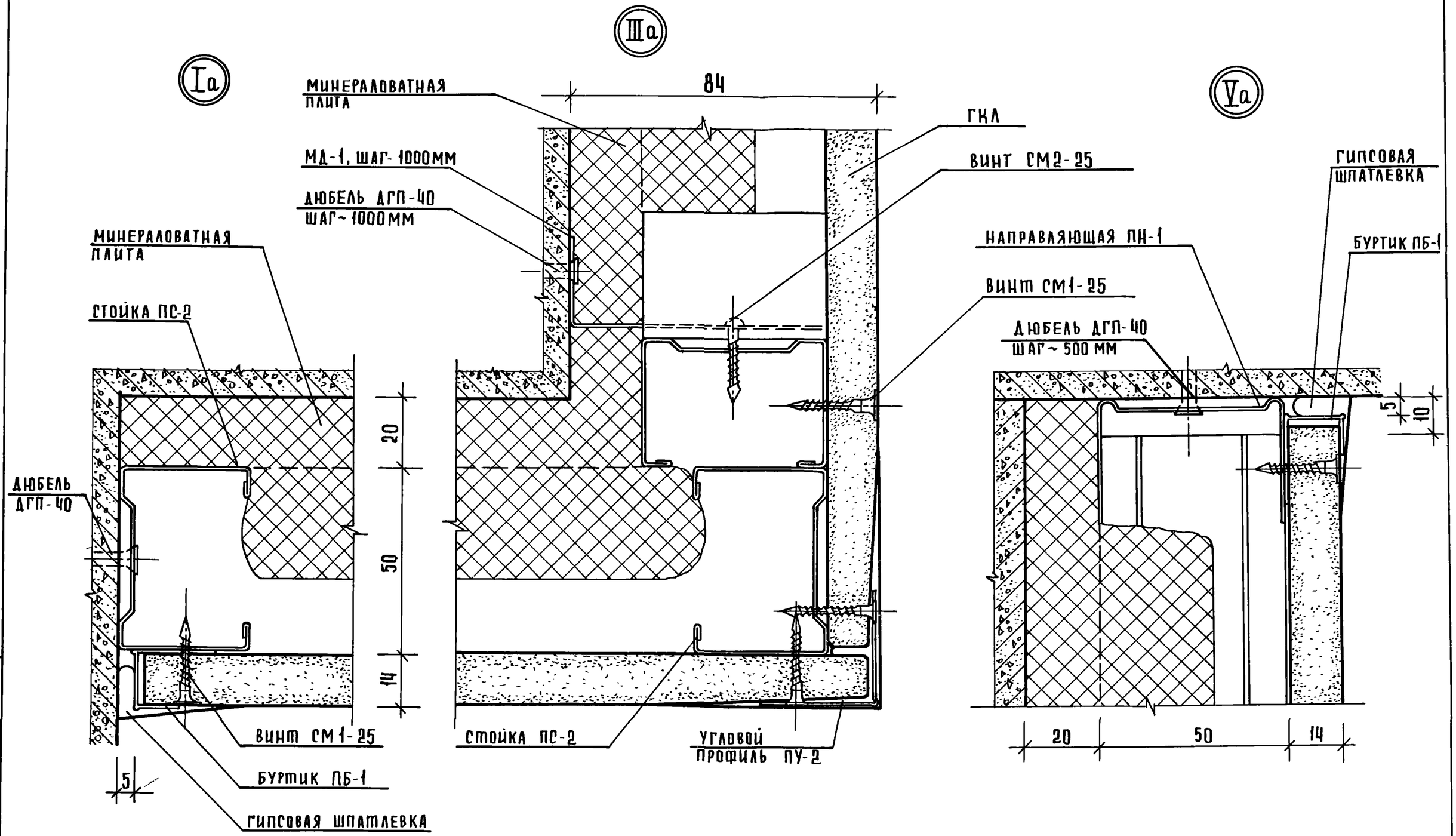

Инв. № подл.	Подпись и дата	Взам. инв. №

1.273.9-4.2-01.00

Лист 5

19143 12

Формат А3

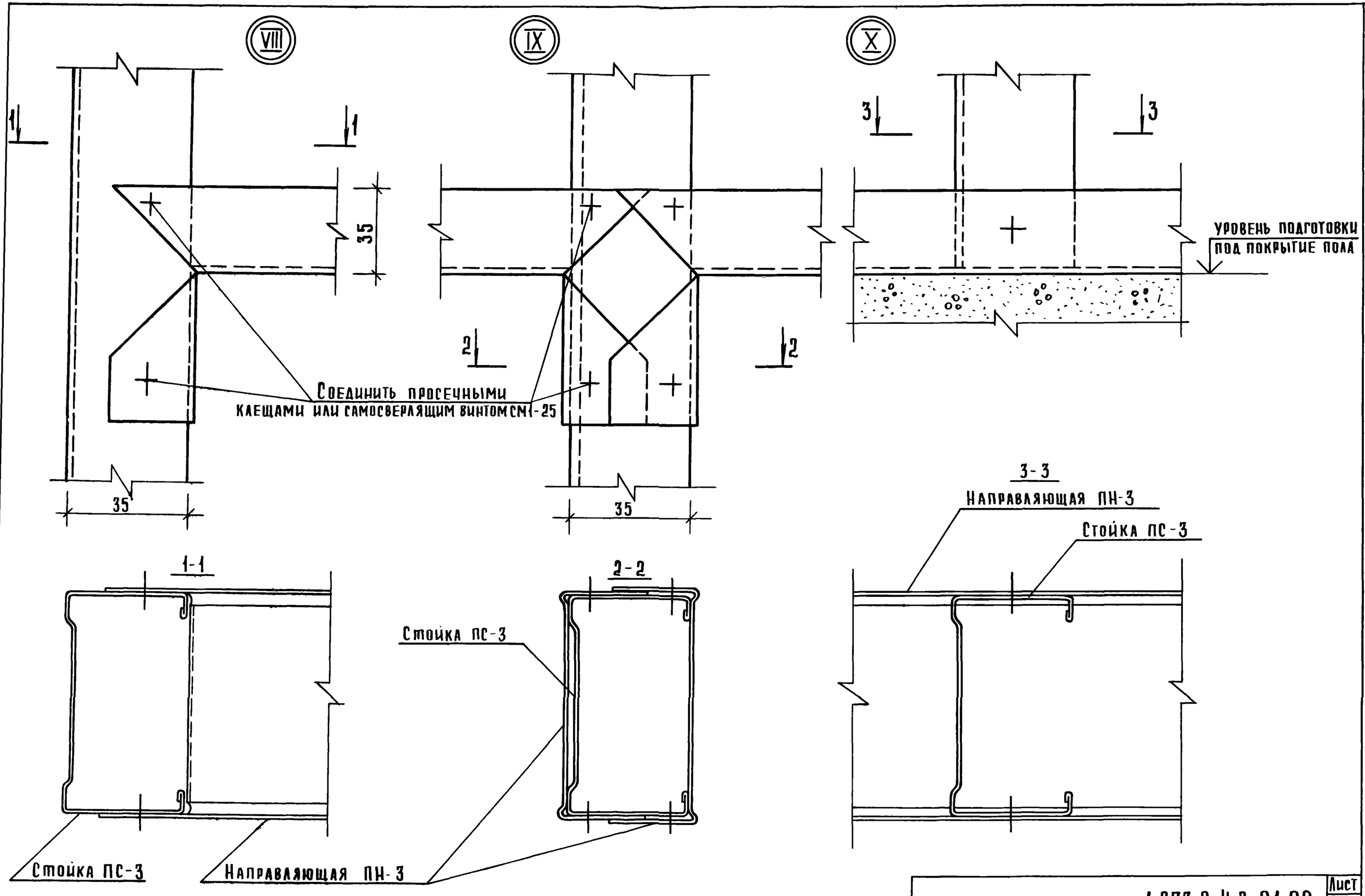

Инв.№ подл.	Подпись и дата	Взам.инв.№

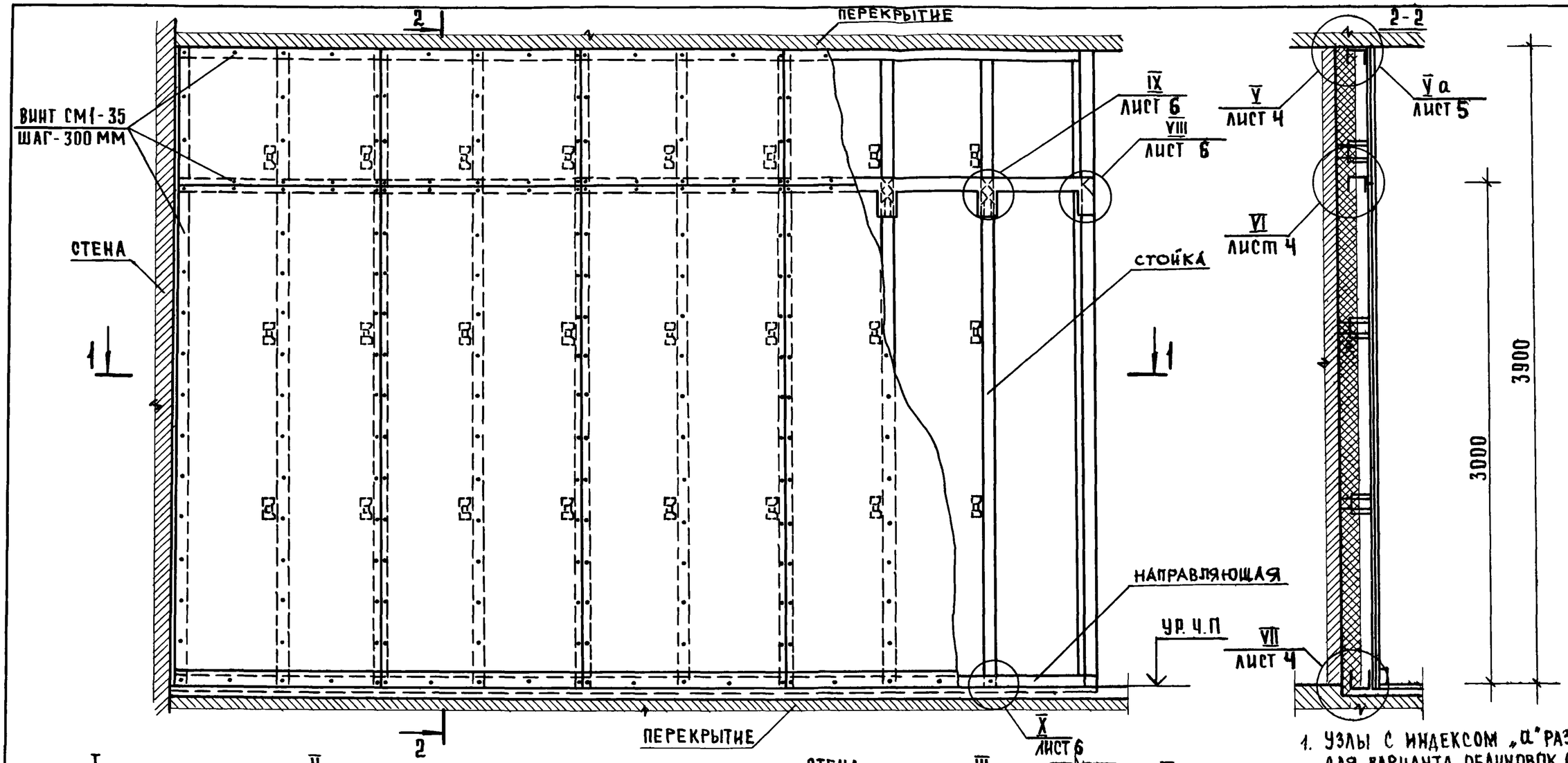

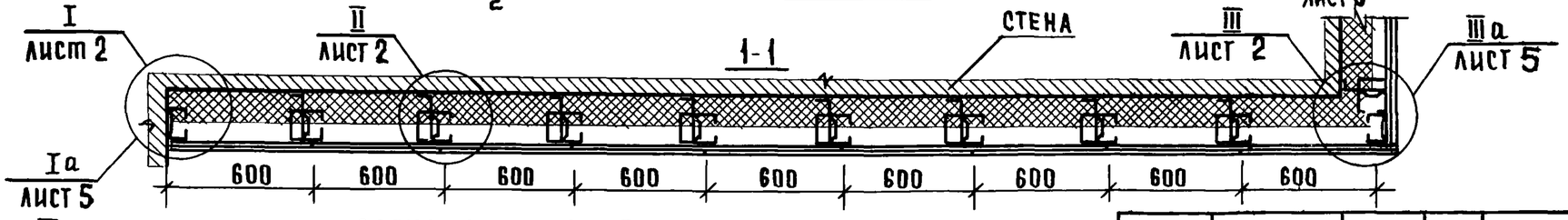

ВАРИАНТ ПЛАНА ОБЛИЦОВКИ

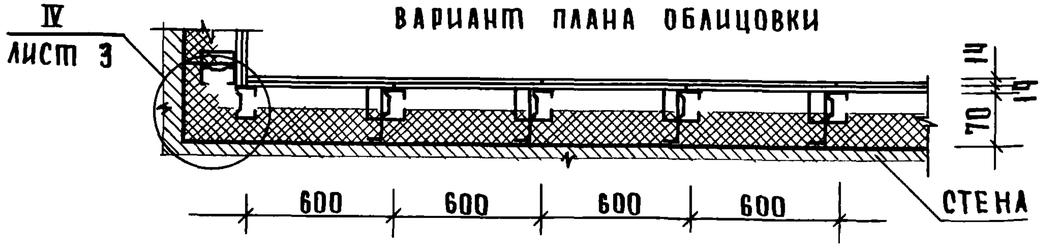

1. УЗЛЫ С ИНДЕКСОМ „а" РАЗРАБОТАНЫ ДЛЯ ВАРИАНТА ОБЛИЦОВОК С ОБРАМЛЕНИЕМ ГКЛ МЕТАЛЛИЧЕСКИМИ ПРОФИЛЯМИ.
2. ОБЛИЦОВКА ОМ-2 БЕЗ МИНЕРАЛОВАТНОЙ ПЛИТЫ.
3. УЗЛЫ I÷VII, Ia÷Va СМ. ДОК. 02.00, ЛИСТ 2÷4, УЗЛЫ VIII÷X СМ. ДОК. 01.00, ЛИСТ 6.

НАЧ. ОТД.	ЮДИЦКИЙ	
ГЛ. ИНЖ. ПР.	ЛЫКОВ	
РУК. ГРУППЫ	МОШКИНА	
ПРОВЕР.	НИКИТИНА	
РАЗРАБ.	КОРОТУН	

1273.9-42-02 00

ФРАГМЕНТ ОБЛИЦОВКИ ПОЭЛЕМЕНТНОЙ СБОРКИ НА МЕТАЛЛИЧЕСКОМ КАРКАСЕ ОМ-2М (ОМ-2)
УЗЛЫ I÷X; Ia; IIIa; Va

СТАДИЯ	МАССА	МАСШТАБ
Р	–	1:20
Лист 1	Листов 5	

ЦНИИЭП торгово-бытовых зданий и туристских комплексов

Инв. № подл. | Подпись и дата | Взам. инв. №

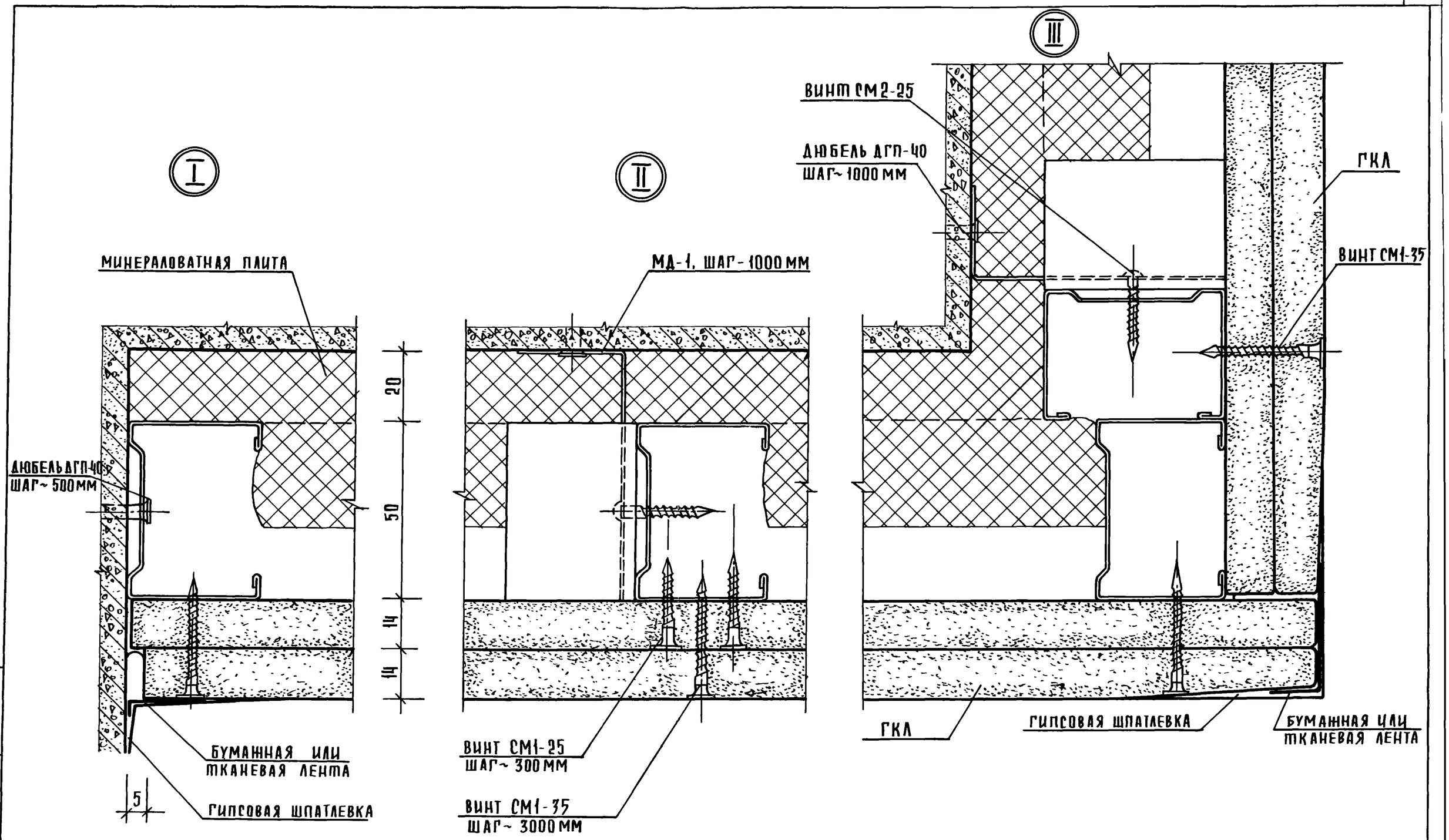

Инв.№ подл	Подпись и дата	Взам. инв.№

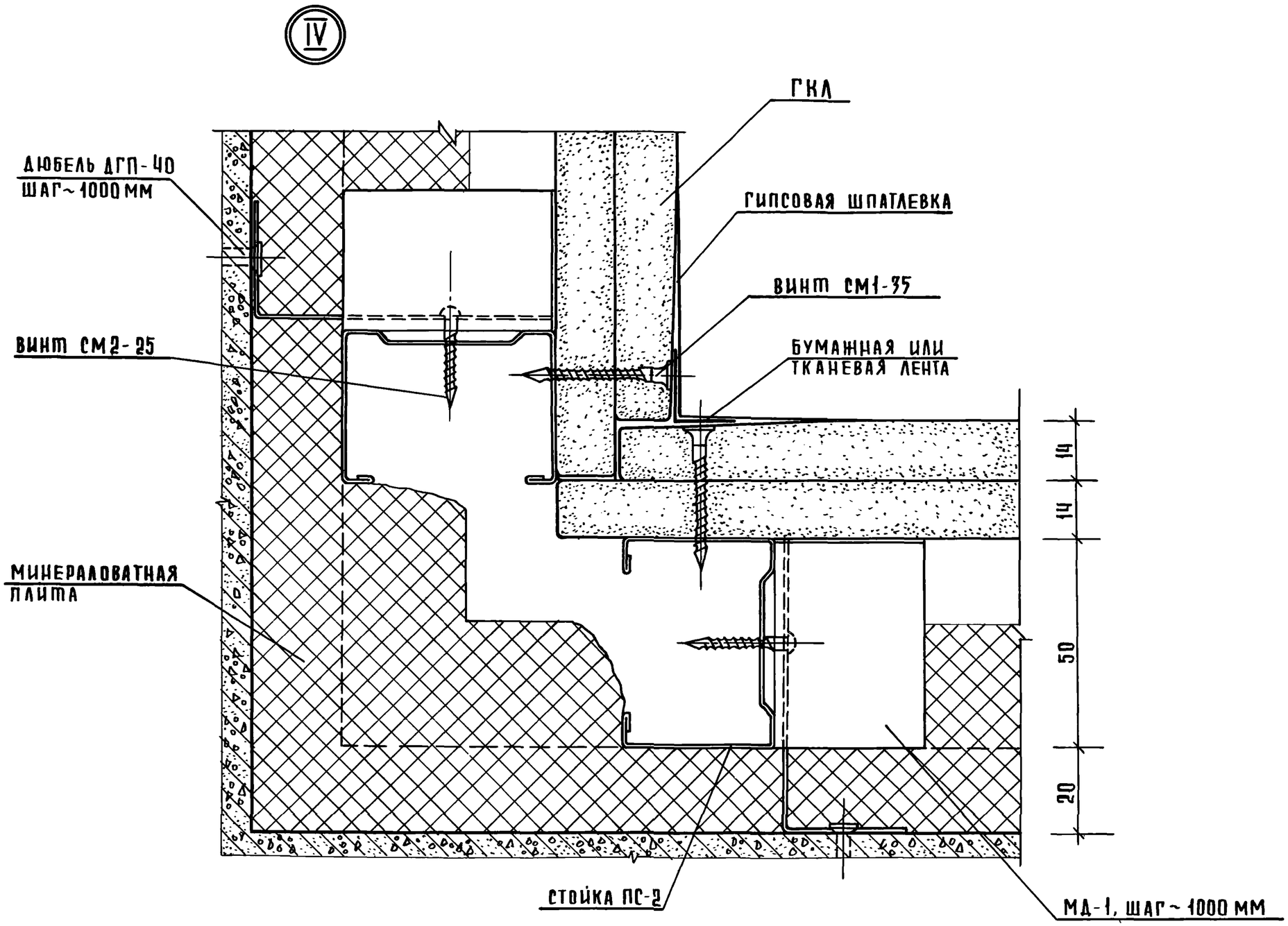

Инв. № подл.	Подпись и дата	Взам. инв. №

1.273.9-4.2-02.00

Лист 3

191113 16

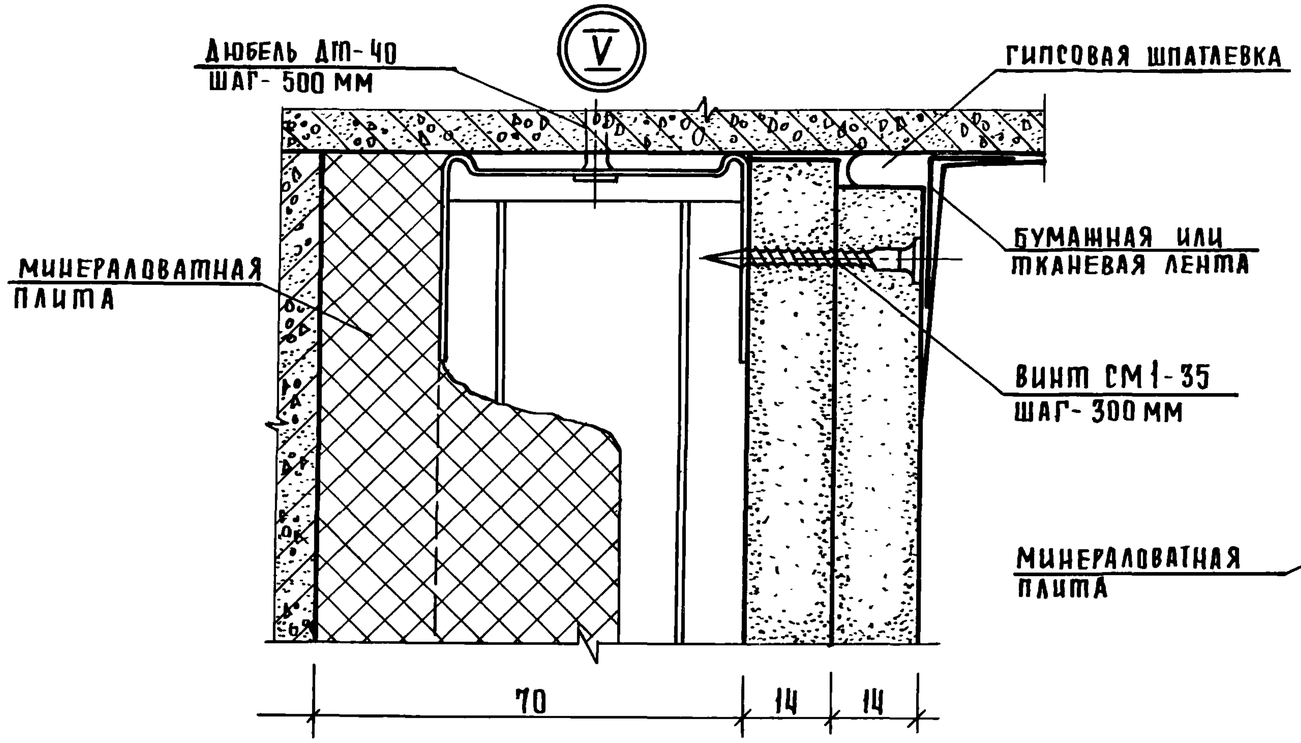

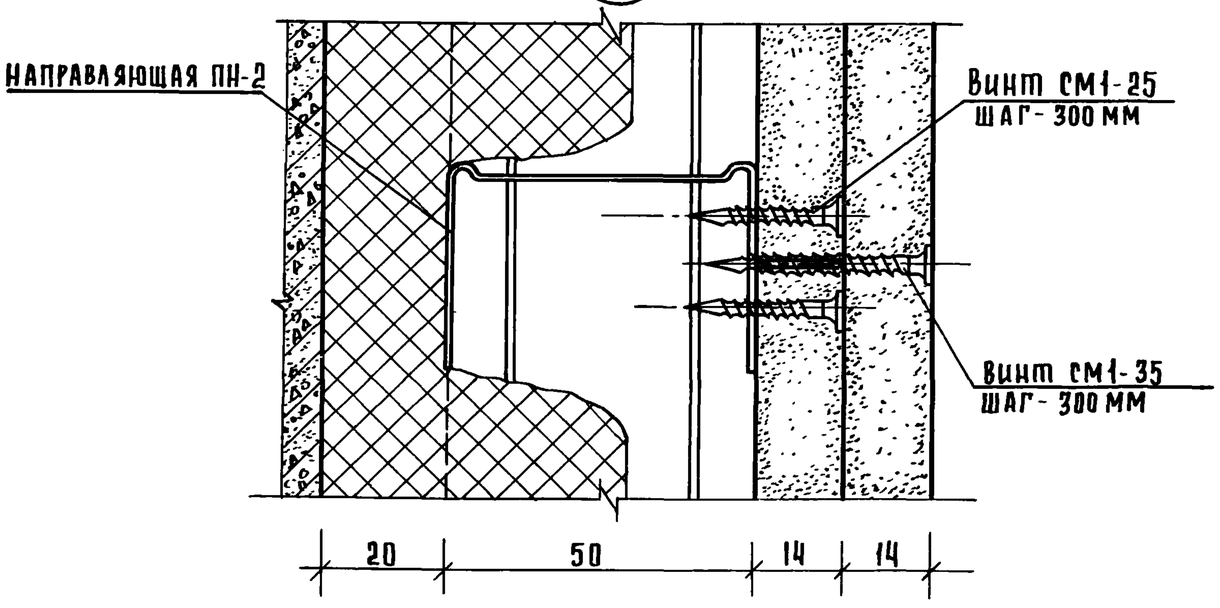

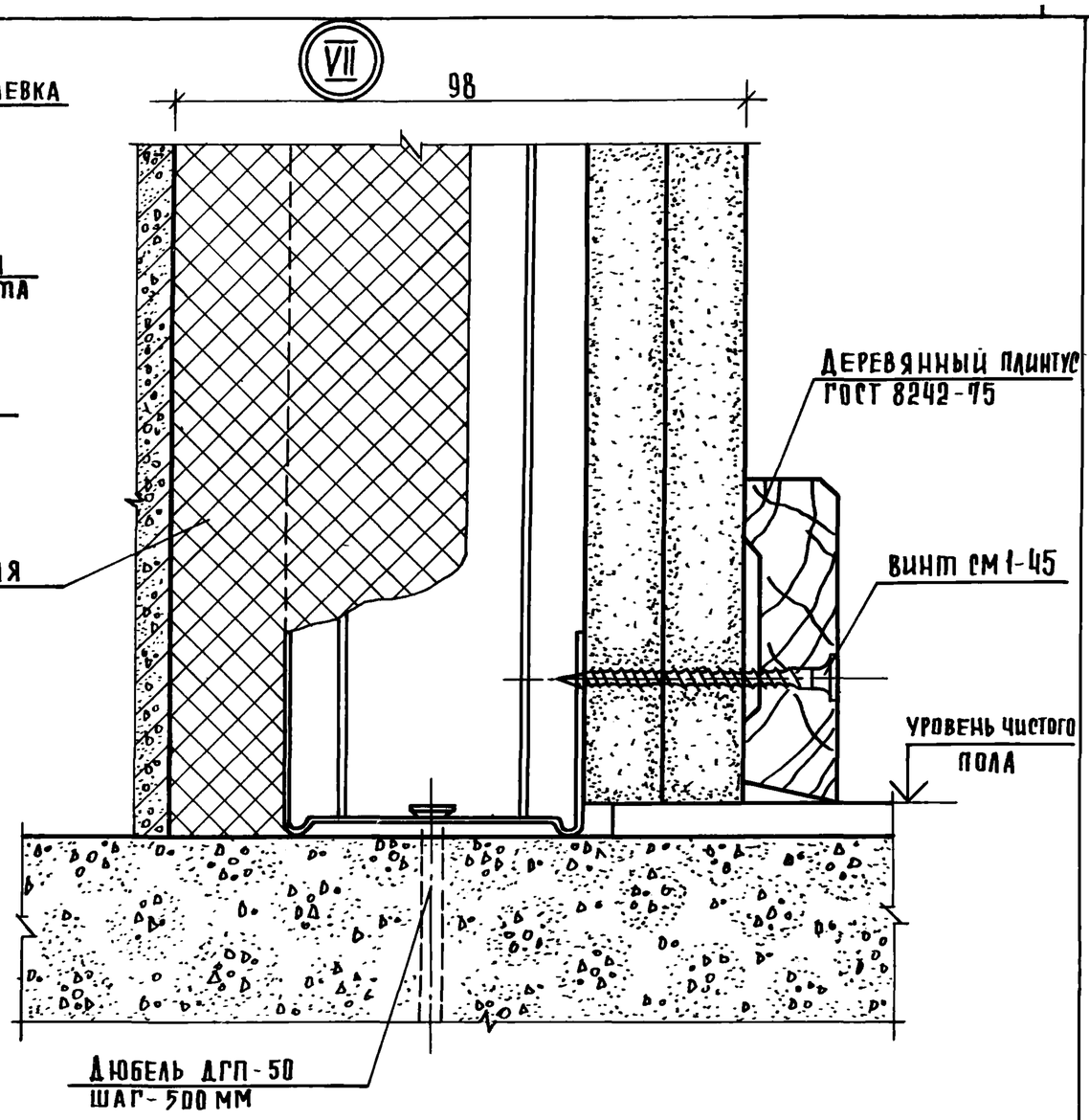

Инв. № подл.	Подпись и дата	Взам. инв. №

1.273.9-4.2-02.00

Лист 4

19143 17

Формат А7

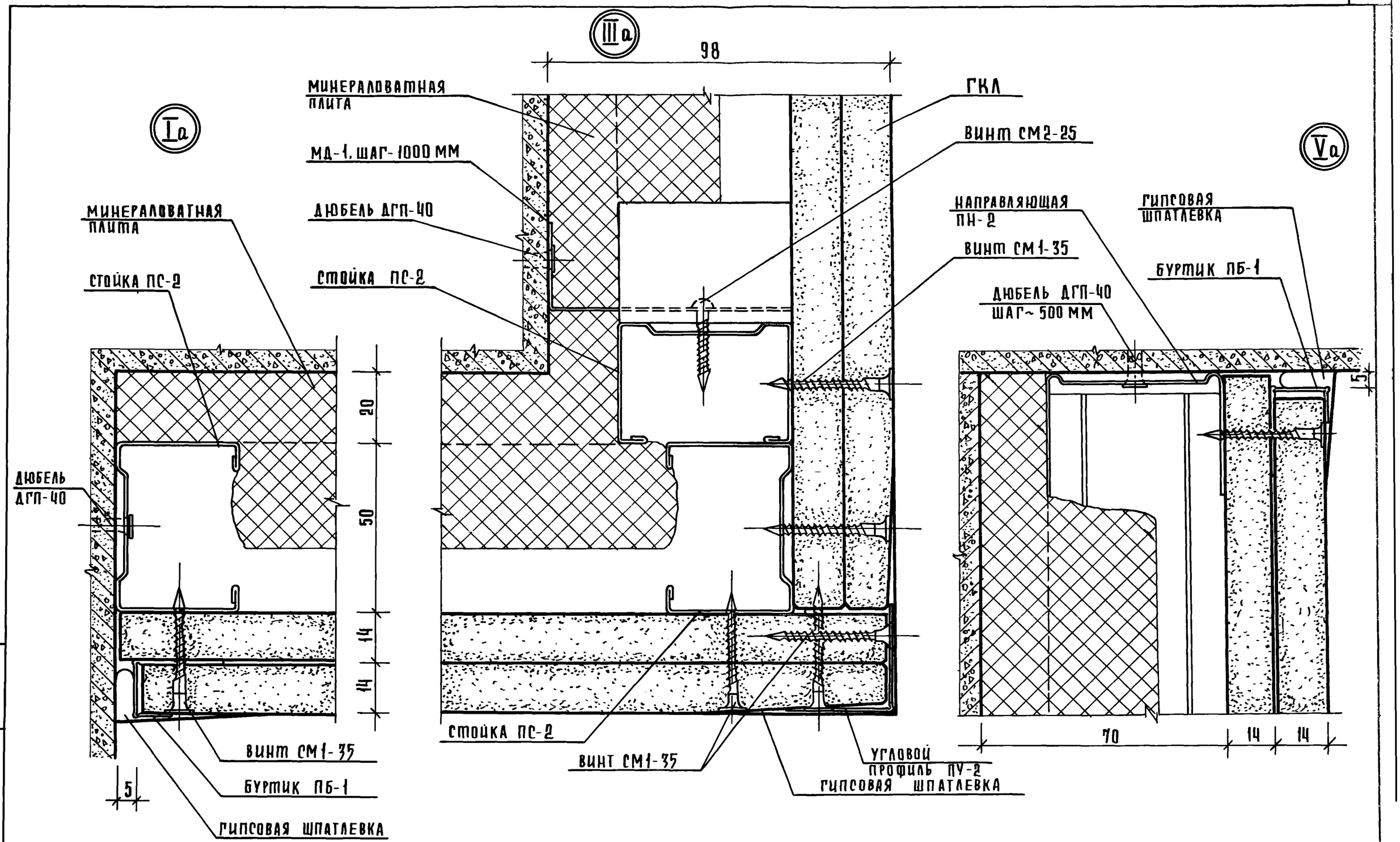

Инв.№ подл.	Подпись и дата	Взам. инв.№

1.273.9-4.2-02.00

Лист 5

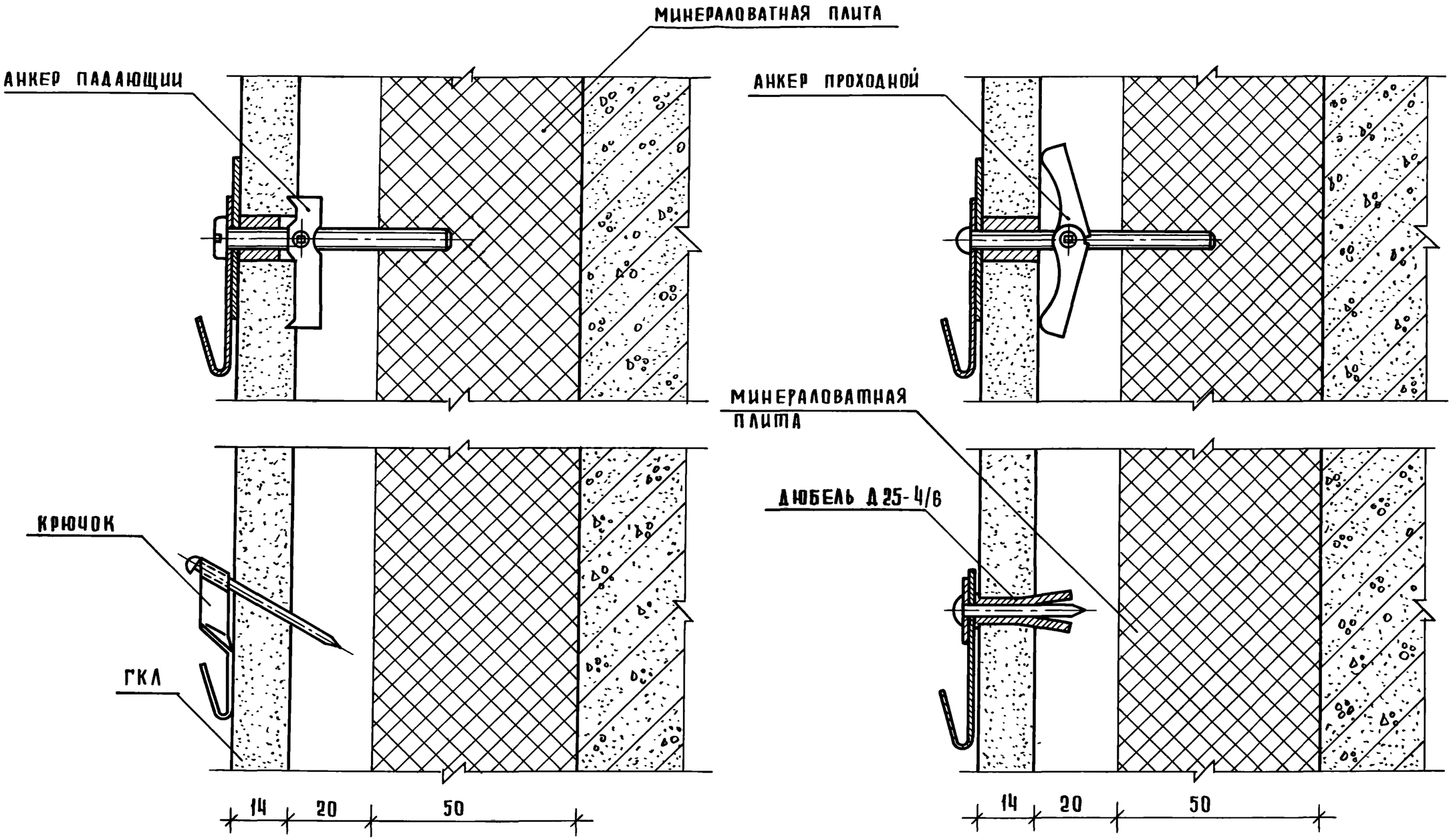

Нач. отд.	Юдицкий		
Гл. инж. пр.	Лыков		
Рук. гр. инж.	Мошкина		
Провер.	Пельтихина		
Разраб.	Коротун		

1.273.9-4.2-03.00

ПРИМЕРЫ УСТАНОВКИ АНКЕРА ПАДАЮЩЕГО, КРЮЧКА, АНКЕРА ПРОХОДНОГО И ДЮБЕЛЯ РАЗЖИМНОГО

Стадия	Масса	Масштаб
Р	—	1:1
Лист	Листов 1	

ЦНИИЭП торгово-бытовых зданий и туристских комплексов

Инв. № подл. | Подпись и дата | Взам. инв. №

19143 19

Формат А 2

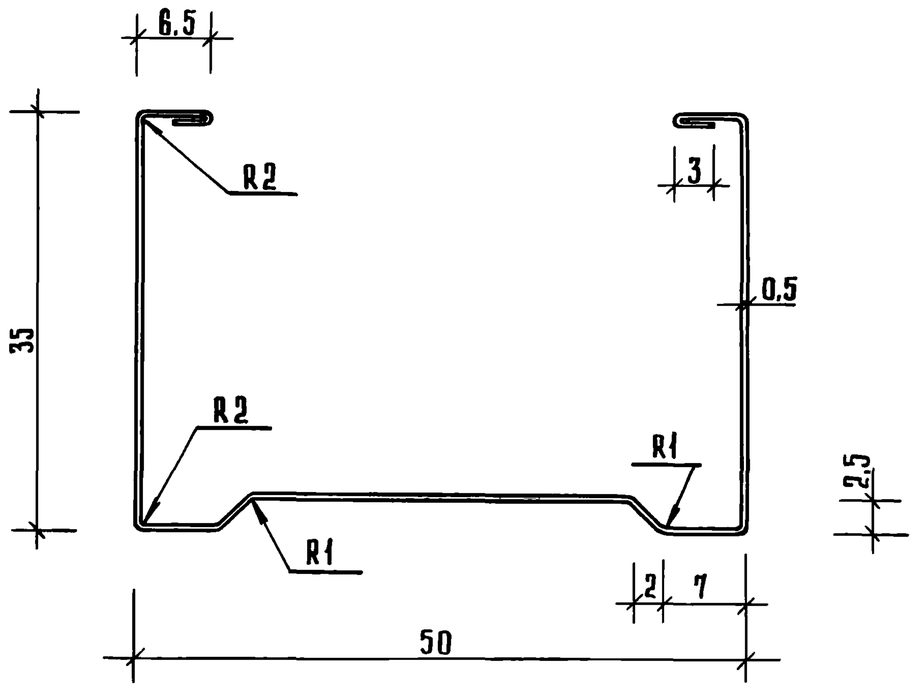

По согласованию с потребителем и организацией автором проекта допускается поставка профилей из ленты толщиной 0,6 мм вместо 0,5 мм.

				1.273.9-4.2-00.01		
				ПРОФИЛЬ СТОЙКА ПС-2	Стадия	Масса	Масштаб
					Р	0,50 кг/п м	2:1
					Лист	Листов 1
Нач. отд.	Юдицкий			Сталь листовая оцинкованная б 0,5×1000 ГОСТ 19904-74	ЦНИИЭП торгово-бытовых зданий и туристских комплексов
Гл. инж. пр.	Лыков				
Рук. гр. инж.	Мошкина				
Провер.	Никитина			0,8 КП-ВГ-2 ГОСТ 14918-80	
Разраб.	Коротун				

Инв. № подл. | Подпись и дата | Взам. инв. №

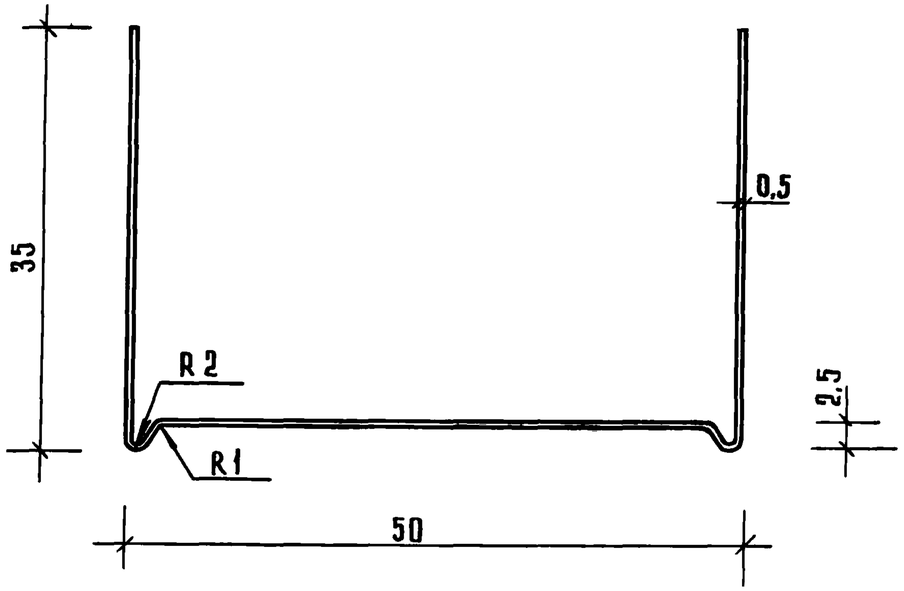

По согласованию с потребителем и организацией-автором проекта допускается поставка профилей из ленты толщиной 0,6мм, вместо 0,5мм.

				1.273.9-4.2-00.02		
				Профиль направляющий ПН-2	Стадия	Масса	Масштаб
					Р	0,392 кг/п м	2:1
Нач.отд	Юдицкий				Лист	Листов 1
Гл.инж.пр	Лыков					
Рук.гр.инж	Мошкина			Сталь листовая оцинкованная б0,5×1000 ГОСТ 19904-74	ЦНИИЭП торгово-бытовых зданий и туристских комплексов
Провер.	Пельтихина			0.8 КП-ВГ-2 ГОСТ 14918-80	
Разраб.	Коротун				

Инв.№ подл | Подпись и дата | Взам.инв.№

Формат А 4

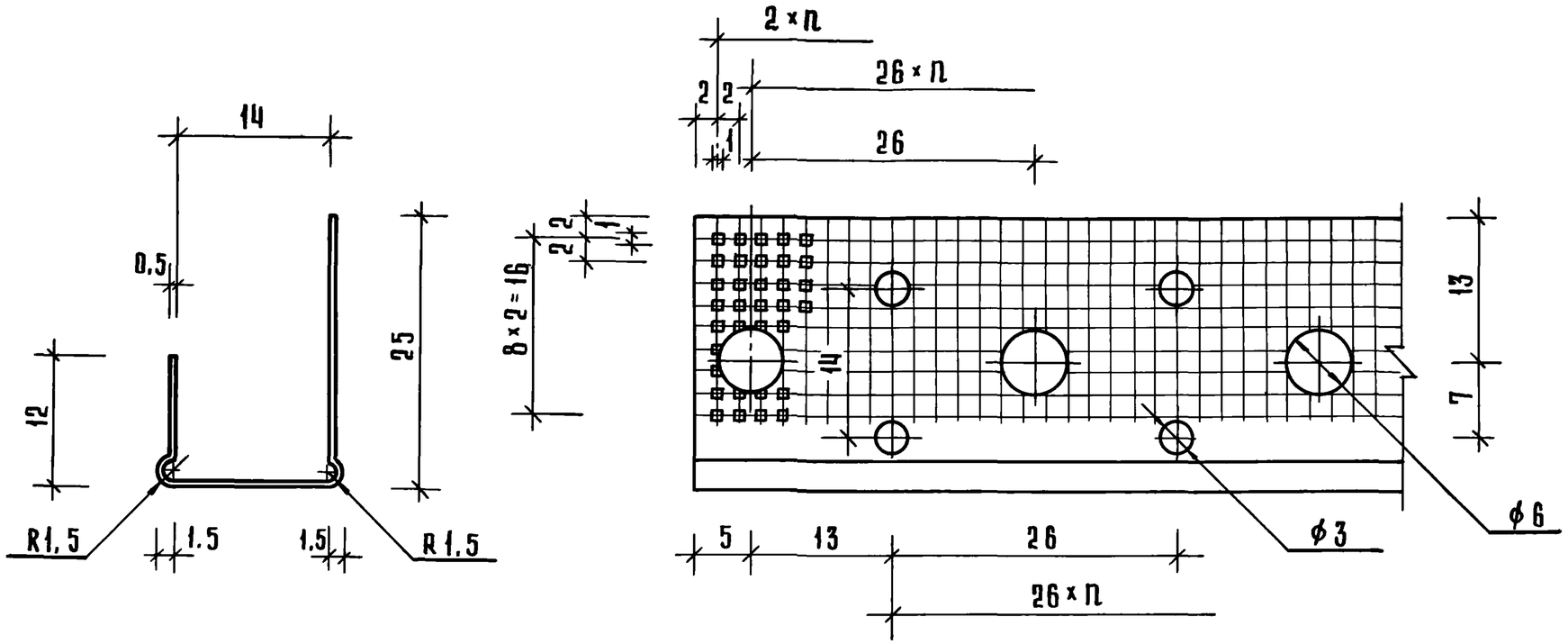

1. РАЗРЕШАЕТСЯ ИЗГОТАВЛИВАТЬ ИЗ РУЛОННОЙ ОЦИНКОВАННОЙ СТАЛИ $\frac{\text{Б-0.6×1000 ГОСТ 19904-74}}{\text{М Ст 3 КП-2 ГОСТ 14918-80}}$
2. ПРОПЕЛЛЕРНОСТЬ ПРОФИЛЯ НА ДЛИНЕ 3000 ММ НЕ БОЛЕЕ 10°.
3. НЕУКАЗАННЫЕ РАДИУСЫ ГИБА ПРИНЯТЬ РАВНЫМ ТОЛЩИНЕ МЕТАЛЛА.
4. РАЗВЕРТКА L = 50 ММ.

НАЧ. ОТД.	ЮДИЦКИЙ		
ГЛ. ИНЖ. ПР	ЛЫКОВ		
РУК. ГРУПП	МОШКИНА		
ПРОВЕР.	ПЕЛЬТИХИНА		
РАЗРАБ.	КОРОТУН		

1.273.9-4.2-00.03

ПРОФИЛЬ ТОРЦЕВОЙ ПБ-1 (БУРТИК)

СТАДИЯ	МАССА	МАСШТАБ
Р	–	2:1
ЛИСТ	ЛИСТОВ 1	

РУЛОННАЯ ОЦИНКОВАННАЯ Б-0.5×1000 ГОСТ 19904-74
Б Ст 3 КП-2 ГОСТ 14918-80

ЦНИИЭП торгово-бытовых зданий и туристских комплексов

ИНВ. № ПОДЛ. | ПОДПИСЬ И ДАТА | ВЗАМ. ИНВ. №

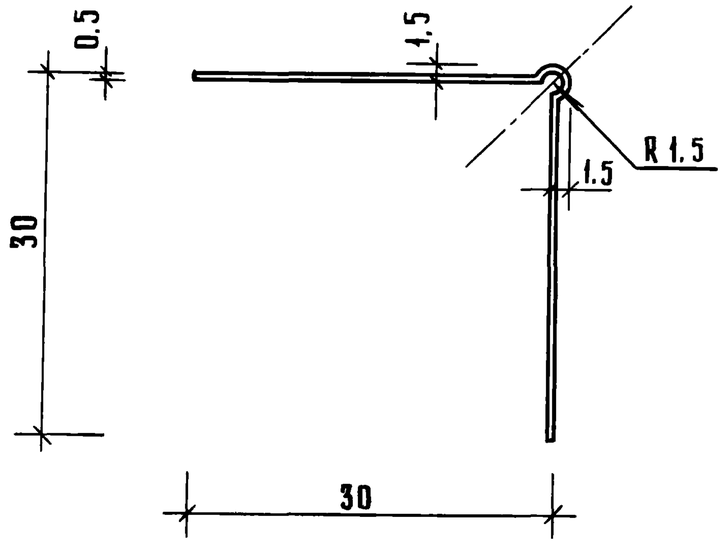

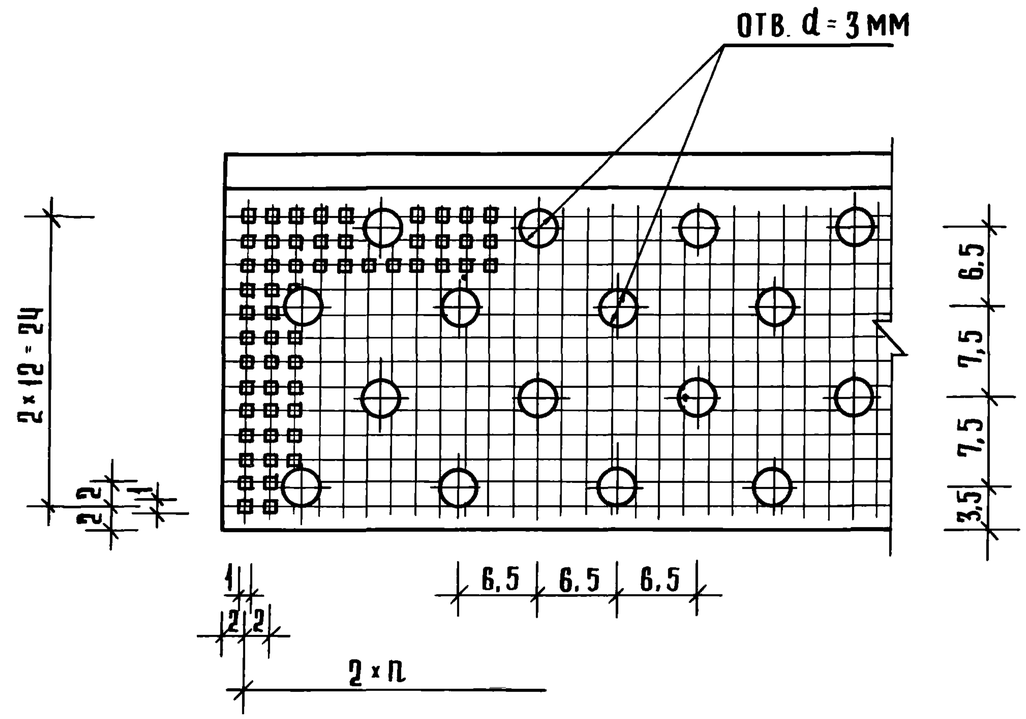

1. ПРОПЕЛЛЕРНОСТЬ ПРОФИЛЯ НА ДЛИНЕ 3000 ММ НЕ БОЛЕЕ 10°.
2. НЕУКАЗАННЫЕ РАДИУСЫ ГИБА ПРИНЯТЬ РАВНЫМ ТОЛЩИНЕ МЕТАЛЛА.
3. РАЗВЕРТКА L=62 ММ.

НАЧ. ОТД.	ЮДИЦКИЙ		
ГЛ.ИНЖ.ПР.	ЛЫКОВ		
РУК.ГР.ИНЖ.	МОШКИНА		
ПРОВЕР.	ПЕЛЬТИХИНА		
РАЗРАБ.	КОРОТУН		

1.273.9-4.2-00.04

ПРОФИЛЬ УГЛОВОЙ ПУ-2

СТАДИЯ	МАССА	МАСШТАБ
Р	–	2:1
ЛИСТ	ЛИСТОВ 1	

ЖЕСТЬ БЕЛАЯ 32-321-ГЖР-А-П ГОСТ 15580-70

ЦНИИЭП торгово-бытовых зданий и туристских комплексов

ИНВ. № ПОДЛ. | ПОДПИСЬ И ДАТА | ВЗАМ. ИНВ. №

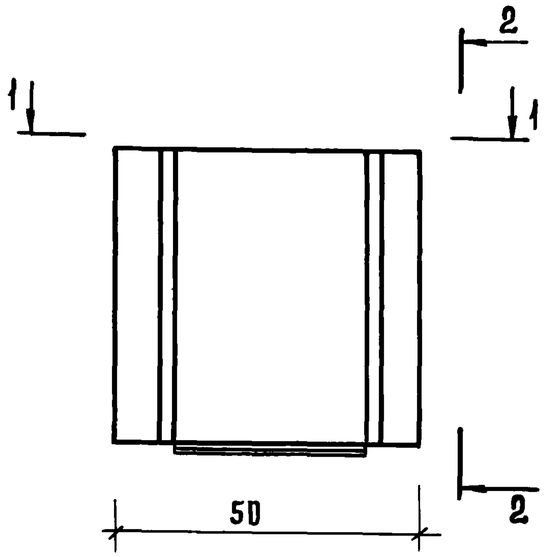

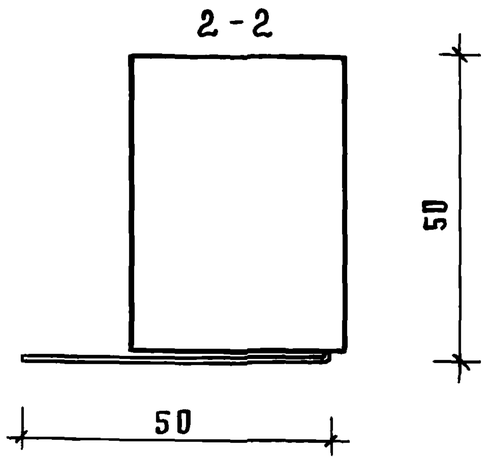

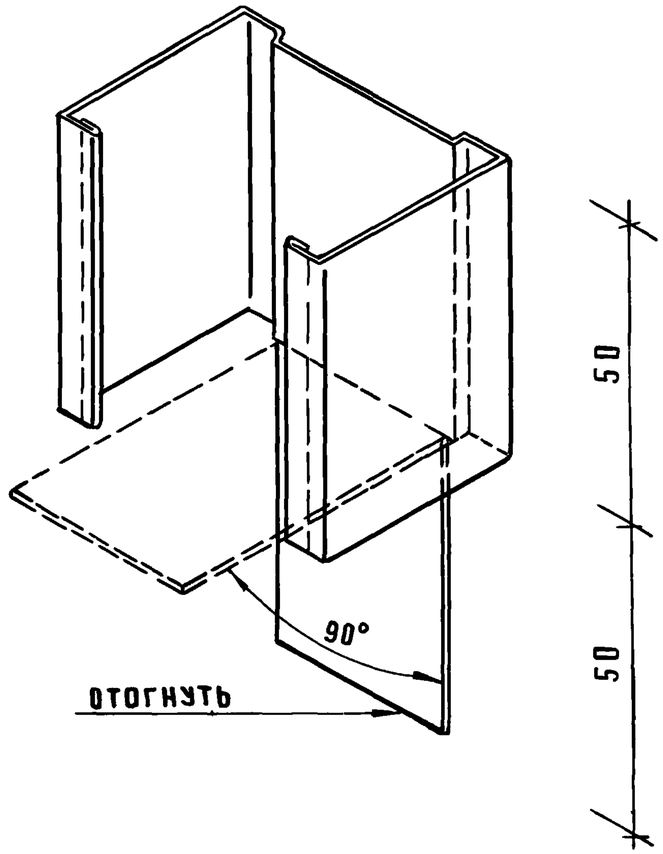

1 - 1

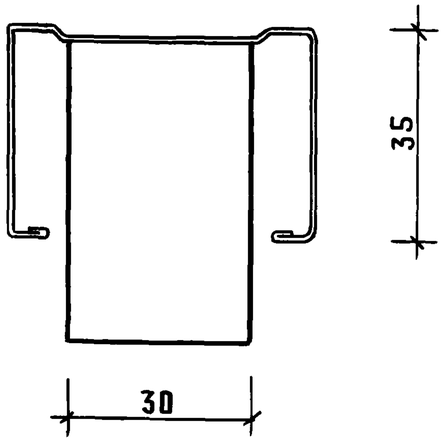

НАЧ.ОТД.	ЮДИЦКИЙ		
ГЛ.ИНЖ.ПР.	ЛЫКОВ		
РУК.ГР.ИНЖ.	МОШКИНА		
ПРОВЕРИЛ	ПЕЛЬТИХИНА		
РАЗРАБОТ.	КОРОТУН		

1.273.9-4.2-00.05

Монтажная деталь МД-1 /обрезок ПС-2, ℓ=100мм/

СТАДИЯ	МАССА	МАСШТАБ
Р	0,04 кг	1:10
Лист	Листов 1	

Сталь листовая оцинкованная Б 0,5 х 1000 ГОСТ 19904-74
0.8 КП-ВГ-2 ГОСТ 14918-80

ЦНИИЭП торгово-бытовых зданий и туристских комплексов

ИНВ.№ ПОДЛ.	ПОДПИСЬ И ДАТА	ВЗАМ.ИНВ.№

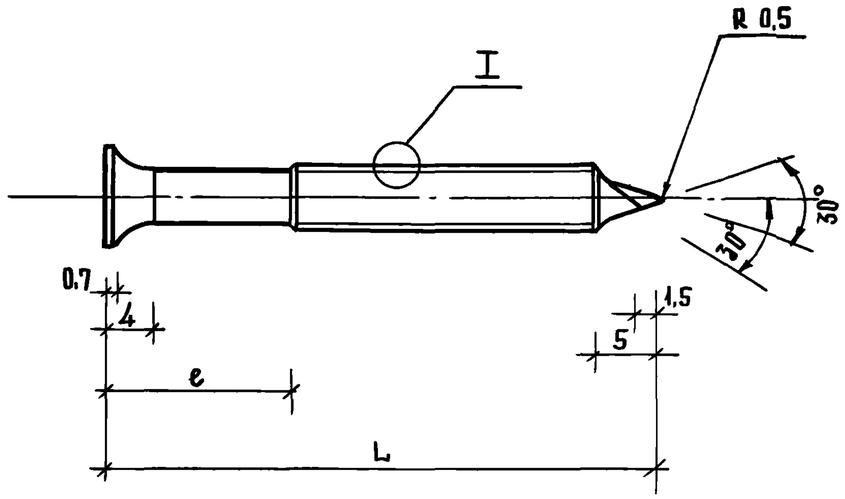

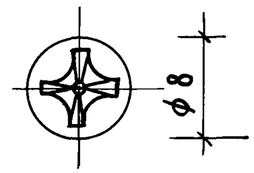

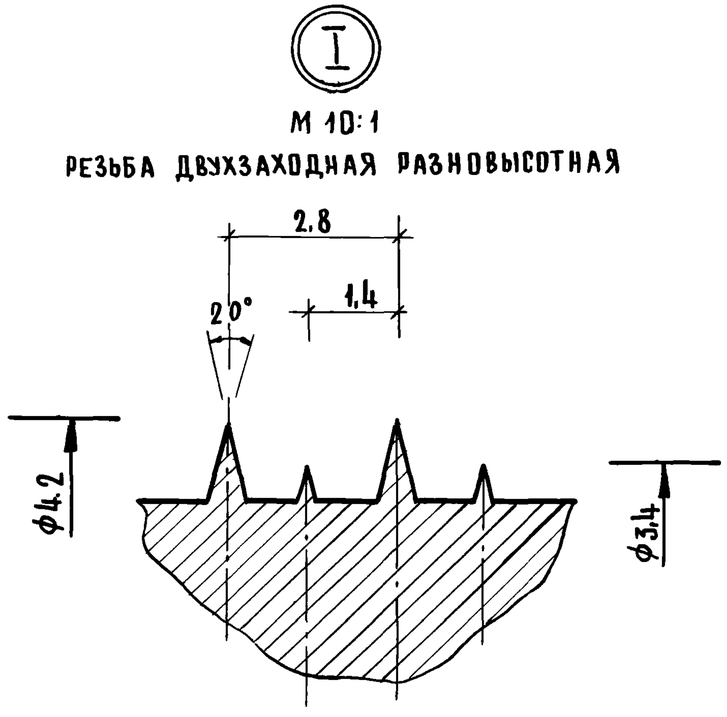

НОМИНАЛЬНЫЙ ДИАМЕТР РЕЗЬБЫ	4,2	4,2	4,2
ДЛИНА ВИНТА	25	35	45
НЕДОРЕЗ РЕЗЬБЫ e	5	10	15
НОМЕР ШЛИЦА	2	2	2
ОБОЗНАЧЕНИЕ	СМ1-25	СМ1-35	СМ1-45
МАКСИМАЛЬНАЯ ТОЛЩИНА МЕТАЛЛИЧЕСКОГО ПРОФИЛЯ	0,7	0,7	0,7
МАССА, КГ 1000 ШТ	2,51	3,28	4,06

НАЧ.ОТД.	ЮДИЦКИЙ	
ГЛ.ИНЖ.ПР.	ЛЫКОВ	
РУК.ГР.ИНЖ.	МОШКИНА	
ПРОВЕРИЛ	НИКИТИНА	
РАЗРАБОТ.	КОРОТУН	

1.273.9-4.2-00.06

ВИНТ САМОСВЕРЛЯЩИЙ СМ1

СТАДИЯ	МАССА	МАСШТАБ
Р	—	2:1
ЛИСТ	ЛИСТОВ 1	

ТУ 400-28-392-81

ЦНИИЭП ТОРГОВО-БЫТОВЫХ ЗДАНИЙ И ТУРИСТСКИХ КОМПЛЕКСОВ

ИНВ.№ ПОДЛ. | ПОДПИСЬ И ДАТА | ВЗАМ. ИНВ.№

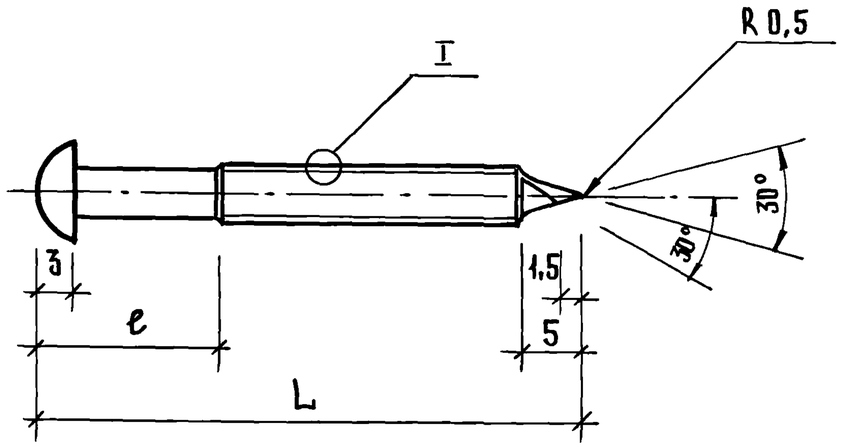

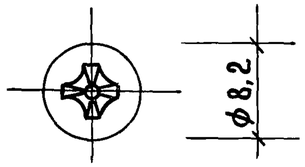

М 10:1

РЕЗЬБА ДВУХЗАХОДНАЯ РАЗНОВЫСОТНАЯ

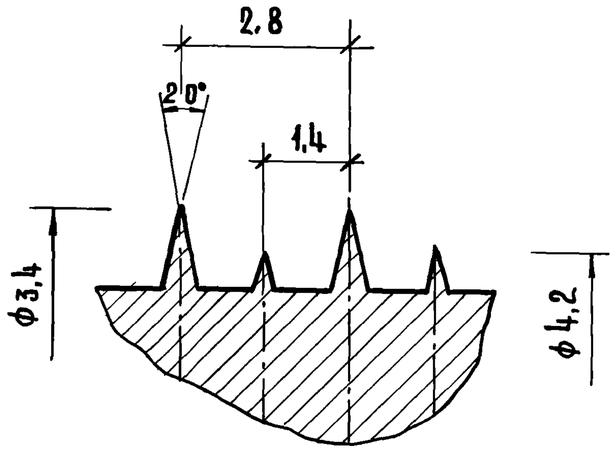

НОМИНАЛЬНЫЙ ДИАМЕТР РЕЗЬБЫ	4,2	4,2	4,2
ДЛИНА ВИНТА L	25	35	45
НЕДОРЕЗ РЕЗЬБЫ ℓ	3	10	15
НОМЕР ШЛИЦА	2	2	2
ОБОЗНАЧЕНИЕ	СМ2-25	СМ2-35	СМ2-45
МАКСИМАЛЬНАЯ ТОЛЩИНА МЕТАЛЛИЧЕСКОГО ПРОФИЛЯ	0,7	0,7	0,7
МАССА, КГ 1000 ШТ.	2,51	3,28	4,06

НАЧ. ОТД.	ЮДИЦКИЙ	
ГЛ. ИНЖ. ПР.	ЛЫКОВ	
РУК. ГРУППЫ	МОШКИНА	
ПРОВЕРИЛ	ПЕЛЬТИХИНА	
РАЗРАБОТ.	КОРОТУН	

1.273.9-4.2-00.07

ВИНТ САМОСВЕРЛЯЩИЙ СМ2

СТАДИЯ	МАССА	МАСШТАБ
Р	—	2:1
ЛИСТ	ЛИСТОВ 1	

ТУ 400-28-392-81

ЦНИИЭП ТОРГОВО-БЫТОВЫХ ЗДАНИЙ И ТУРИСТСКИХ КОМПЛЕКСОВ

ИНВ. № ПОДЛ. | ПОДПИСЬ И ДАТА | ВЗАМ. ИНВ. №

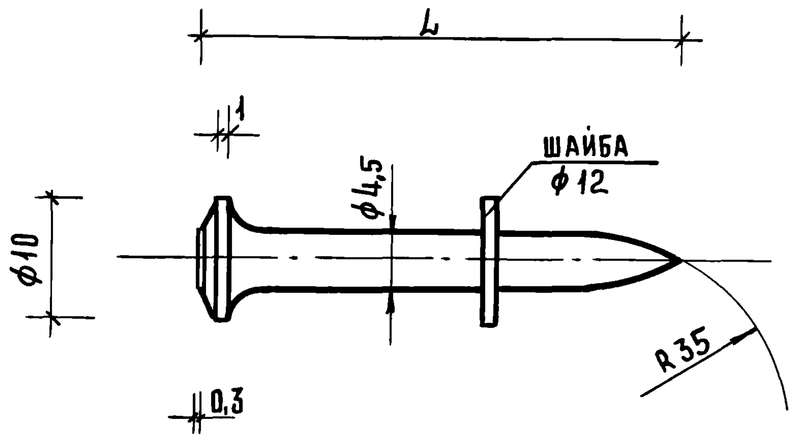

Обозначение	Наименование	L, мм
ДГП	Дюбель-гвоздь пистолетный	20 30 40 50 60

Для пристрелки верхней направляющей рекомендуется применять дюбель-гвоздь L = 30÷40мм

Для пристрелки нижней направляющей рекомендуется применять дюбель-гвоздь L = 50 ÷ 60мм

Нач.отд.	Юдицкий		
Гл.инж.пр.	Лыков		
Рук.группы	Мошкина		
Проверил	Пельтихина		
Разраб.	Коротун		

1.273.9-4.2-00.08

Дюбель-гвоздь пистолетный

Стадия	Масса	Масштаб
Р	—	2:1
Лист	Листов 1	

ТУ 14-4-794-77

ЦНИИЭП торгово-бытовых зданий и туристских комплексов

Инв.№ подл. | Подпись и дата | Взам.инв.№

19143 27

Формат А3

АНКЕР ПАДАЮЩИЙ
ТУ 400-28-370-80

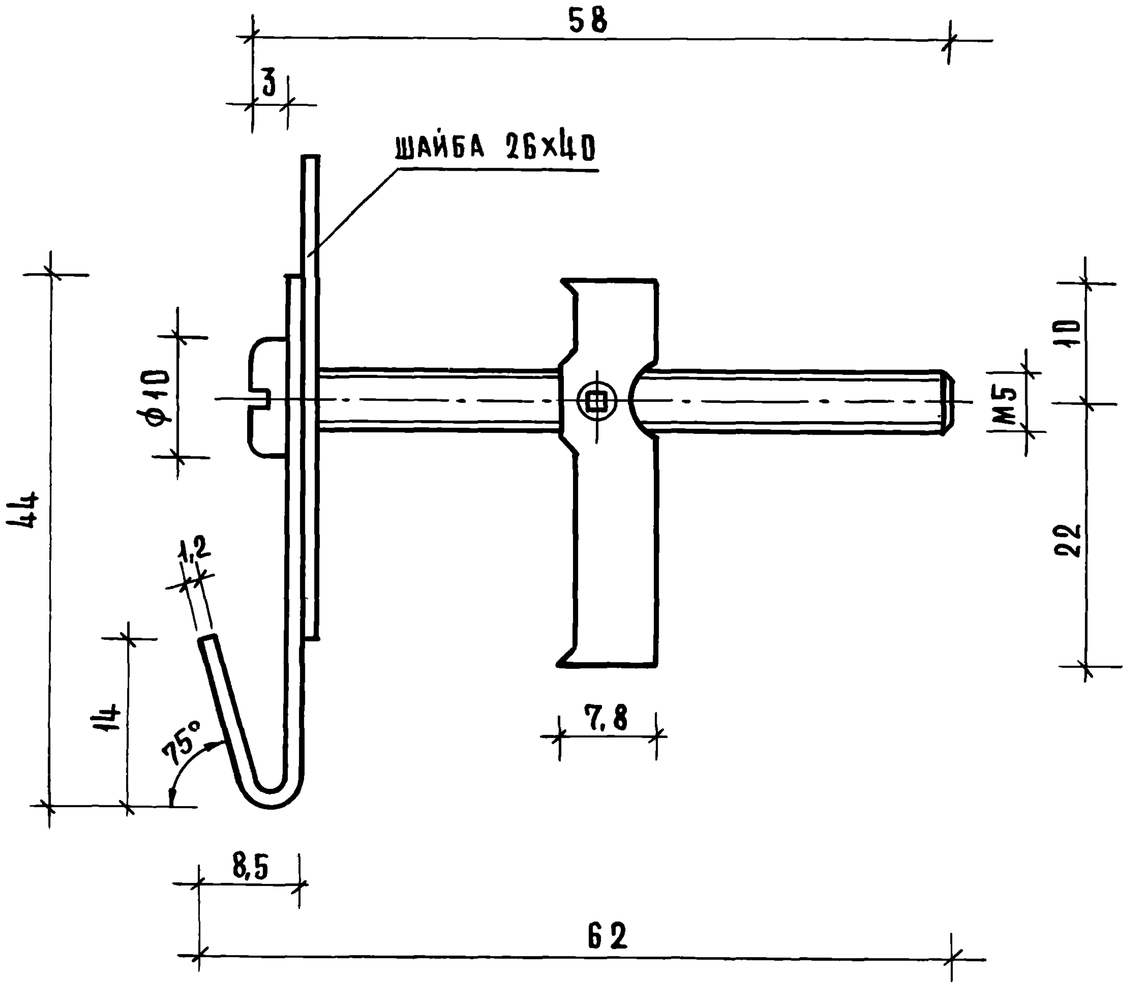

ДЮБЕЛЬ РАЗЖИМНОЙ
ТУ 36-941-68

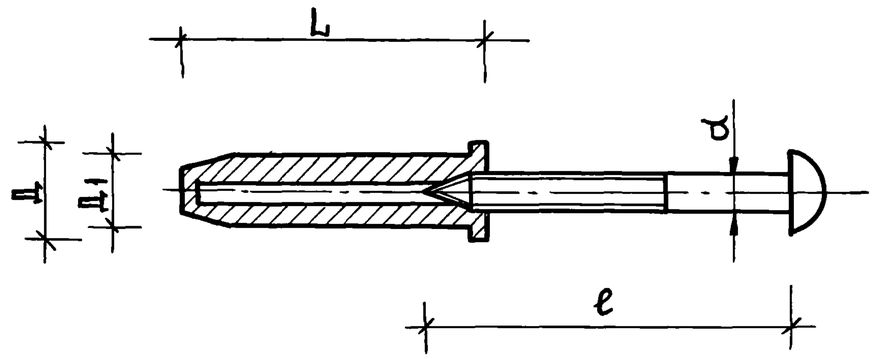

ОБОЗНАЧЕНИЕ	L, мм	Д, мм	Д1, мм	d, мм	ℓ, мм
Д 25 – 4/6	25	8	6	3,5	30
Д 35 – 5/8	35	11	8	5	70

Наименование анкера	Максимальная нагрузка кгс	
	1 слой ГКЛ	2 слоя ГКЛ
Анкер падающий	35	45
Дюбель разжимной пластмассовый	25	30

Нач.отд.	Юдицкий	
Гл.инж.пр.	Лыков	
Рук.группы	Мошкина	
Проверил	Пельтихина	
Разработ.	Коротун	

1.273.9-4.2-00.09

Анкер падающий
Дюбель разжимной

Стадия	Масса	Масштаб
Р	–	2:1

Лист | Листов 1

ЦНИИЭП торгово-бытовых зданий и туристских комплексов

Инв.№ подл. | Подпись и дата | Взам.инв.№

КРЮЧОК
ТУ400-28-371-80

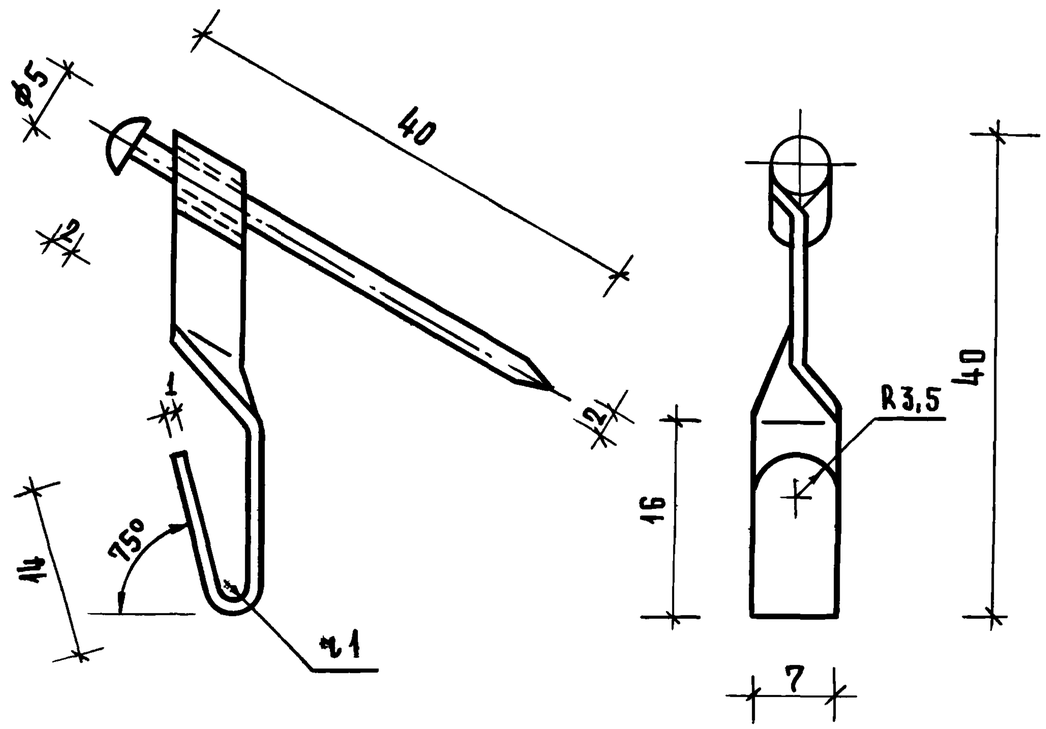

АНКЕР ПРОХОДНОЙ
ТУ400-28-369-80

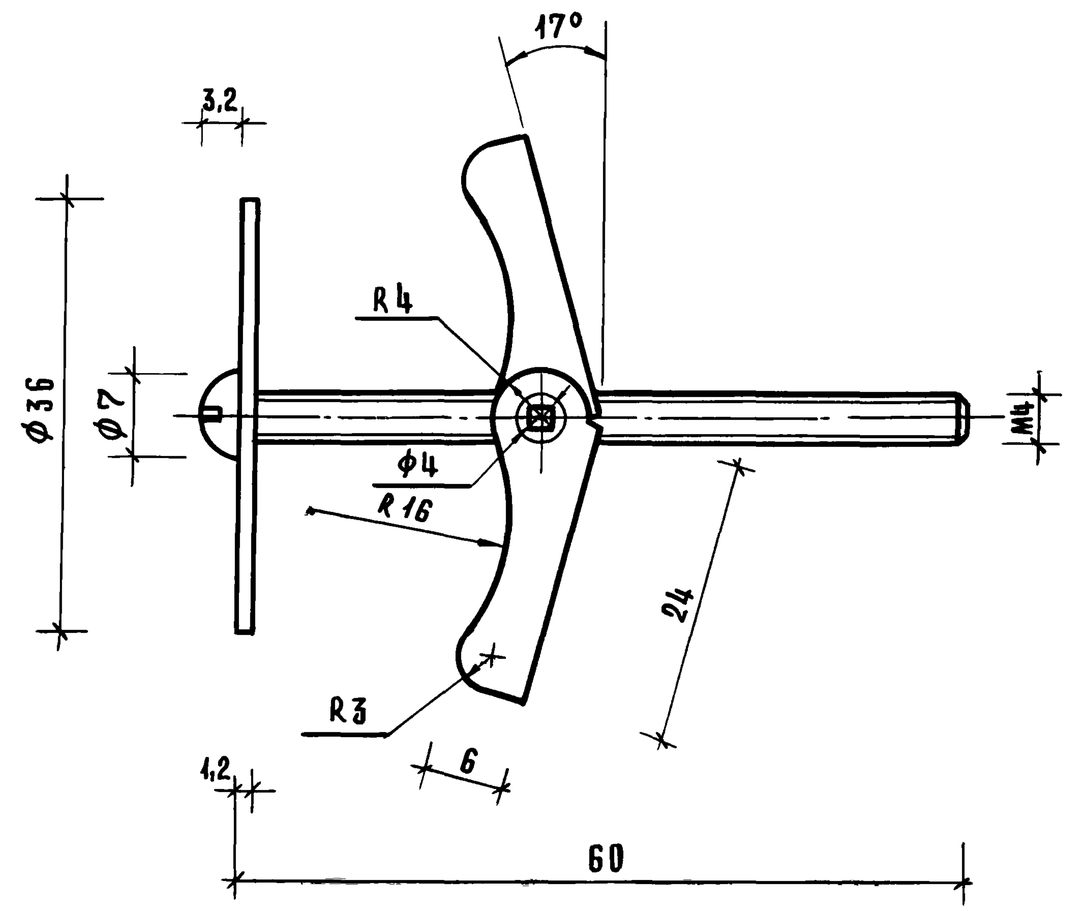

Наименование анкера	Максимальная нагрузка, кгс	
	1 слой ГКЛ	2 слоя ГКЛ
Крючок	10	15
Анкер проходной	35	45

Нач. отд.	Юдицкий		
Гл. инж. пр.	Лыков		
Рук. группы	Мошкина		
Проверил	Пельтихина		
Разработ.	Коротун		

1.273.9-4.2-00.10

Крючок
Анкер проходной

Стадия	Масса	Масштаб
Р	—	2:1
Лист	Листов 1	

ЦНИИЭП торгово-бытовых зданий и туристских комплексов

Инв. № подл. | Подпись и дата | Взам. инв. №

19143 (29)