ТИПОВОЙ ПРОЕКТ

709-9-102.89

БЛОК СКЛАДОВ РЕЗИНОТЕХНИЧЕСКИХ ИЗДЕЛИЙ СПЕЦОДЕЖДЫ И СТРОЙМАТЕРИАЛОВ ВМЕСТИМОСТЬЮ 1 ТЫС.ТОНН /В ЖЕЛЕЗОБЕТОННЫХ КОНСТРУКЦИЯХ/

АЛЬБОМ 3

БЫТОВЫЕ ПОМЕЩЕНИЯ

АР2 АРХИТЕКТУРНЫЕ РЕШЕНИЯ СТР. 2-7

КЖ2 КОНСТРУКЦИИ ЖЕЛЕЗОБЕТОННЫЕ СТР. 8-17

ЭП2 ЭЛЕКТРОТЕХНИЧЕСКИЕ РЕШЕНИЯ СТР. 18-22

А2 АВТОМАТИЗАЦИЯ СТР. 23-35

СС2 СВЯЗЬ И СИГНАЛИЗАЦИЯ СТР. 36

ВК 2 ВНУТРЕННИЕ ВОДОПРОВОД И КАНАЛИЗАЦИЯ СТР. 37-39

10302/03

цена 3-12

Привязан

Инв. №

ТИПОВОЙ ПРОЕКТ

709-9-102.89

БЛОК СКЛАДОВ РЕЗИНОТЕХНИЧЕСКИХ ИЗДЕЛИЙ, СПЕЦОДЕЖДЫ И СТРОЙМАТЕРИАЛОВ ВМЕСТИМОСТЬЮ 1 ТЫС. ТОНН /В ЖЕЛЕЗОБЕТОННЫХ КОНСТРУКЦИЯХ/

АЛЬБОМ 3

СОСТАВ ПРОЕКТА

АЛЬБОМ 1 ПЗ пояснительная записка
ТХ технологические решения
ЭЛ1 электротехнические решения
А1 автоматизация
СС1 связь и сигнализация
ОВ отопление и вентиляция
ВК1 внутренние водопровод и канализация

АЛЬБОМ 2 АР1 архитектурные решения
КЖ1 конструкции железобетонные
КМ1 конструкции металлические

АЛЬБОМ 3 бытовые помещения
АР2 архитектурные решения
КЖ2 конструкции железобетонные
ЭЛ2 электротехнические решения
А2 автоматизация
СС2 связь и сигнализация
ВК2 внутренние водопровод и канализация

АЛЬБОМ 4 КЖИ строительные конструкции и изделия

АЛЬБОМ 5 АПТ автоматическое пожаротушение
АПЭ1 электротехнические решения
АПЭ2 пожарная сигнализация
АПЭ3 охранная сигнализация

АЛЬБОМ 6 СО спецификации оборудования

АЛЬБОМ 7 ВМ ведомости потребности в материалах

АЛЬБОМ 8 С сметы

АЛЬБОМ 9 С сметы (бытовые помещения)

РАЗРАБОТАН
ПРОЕКТНЫМ ИНСТИТУТОМ „ЮГЗАПГИПРОПРОМСЕЛЬСТРОЙ"

Главный инженер института В.М. Сидоров

Главный инженер проекта Д.М. Вайсбанд

Утвержден и введен в действие 06.12.89г. N 073-3/4
Главагропромнаучпроектом Государственной Комиссии
Совета Министров СССР по продовольствию и закупкам.

				Привязан
Инв. №				

Альбом 3

Ведомость основных комплектов рабочих чертежей

Обозначение	Наименование	Примечание
ПЗ	Пояснительная записка	
ЭМ	Силовое электрооборудование	
ЭО	Электрическое освещение	
А	Автоматизация	
СС	Связь и сигнализация	
АР	Архитектурно-строительные	
	решения	
КЖ	Конструкции железобетонные	
ОВ	Отопление и вентиляция	
ВК	Внутренние водопровод и	
	канализация	

Ведомость рабочих чертежей основного комплекта

Лист	Наименование	Примечание стр.
1	Общие данные (начало)	2
2	Общие данные (окончание)	3
3	План на отм. 1.200; план на отм. 4.200	4
4	Фасады; разрез 1-1	5
5	План с расстановкой мебели на отм. 1.200;	
	План кровли	6
6	Ведомость отделки помещений; планы полов	7

Ведомость ссылочных и прилагаемых документов

Обозначение	Наименование	Примечание
	Ссылочные документы	
ГОСТ 24698-81	Двери деревянные наружные для	
	жилых и общественных зданий	
ГОСТ 6629-88	Двери деревянные внутренние для	
	жилых и общественных зданий	
ГОСТ 11214-86	Окна и балконные двери деревянные с	
	двойным остеклением для жилых и	
	общественных зданий	
	Плиты подоконные железобетонные	
	для жилых, общественных и	
ГОСТ 26919-86	вспомогательных зданий	
1.038.1-1, вып.1	Перемычки железобетонные для	
	зданий с кирпичными стенами	
2.460-18, вып.1	Узлы покрытий одноэтажных	
	производственных зданий с	
	рулонными кровлями и железо-	
	бетонными плитами	
2.244-1, вып.4	Детали полов общественных	
	зданий	
1.488.9-2, вып.1	Кабины душевых помещений	
	вспомогательных зданий	
	промышленных предприятий	
2.260-1, вып.3	Детали покрытий общественных	
	зданий	
	Противопожарные двери	
1.236-5, вып.1	общественных зданий	
2.230-1 вып.5	Детали стен и перегородок	
	общественных зданий	
	Прилагаемые документы	
АР2, ВМ	Ведомость потребности	
	в материалах	
АР2, СО	Спецификация оборудования	

Ведомость спецификаций

Лист	Наименование	Примечание
4	Спецификация заполнения проемов	
2	Спецификация перемычек	
2	Спецификация душевых кабин	
2	Спецификация монтажных металлических	
	деталей	

Основные строительные показатели

Наименование	Ед. изм.	Количество		
		$t^\circ = -20^\circ$	$t^\circ = -30^\circ$	$t^\circ = -40^\circ$
Площадь застройки	$м^2$	141.06	141.06	141.06
Строительный объем	$м^3$	928.17	933.82	939.46
Общая площадь	$м^2$	260.5	260.5	260.5

Таблица толщин утеплителя
Значения R_0 ($м^2\,^\circ c/вт$)

Наименование конструкции		Материал утеплителя	Толщина утеплителя для t°			Примечание
			-20°	-30°	-40°	
Кирпичная		полужесткие				
стена по оси		минераловатные				
(12/1) — (7/Н)	а	плиты				
см. л. АР-5		$\gamma = 150\ кг/м^3$	70/1.0	100/1.5	130/1.85	
		$\lambda = 0.07\ вт/м^\circ c$				
кровля	б	пенобетон				
		$\gamma = 400\ кг/м^3$	60/0.75	100/1.04	140/1.3	
		$\lambda = 0.11\ вт/м^\circ c$				

Типовой проект разработан в соответствии с действующими нормами и правилами и предусматривает мероприятия, обеспечивающие пожарную, взрывную, взрывопожарную безопасность при эксплуатации здания.

Главный инженер проекта Вайсбанд А.Н.

Инв. №подл. | Подпись и дата | Взам. инв. №

Инв. №				Привязан
ГИП	Вайсбанд		6.89	ТП 109-9-102.89 — АР2
Нач. отд.	Антоненко		6.89	Блок складов резинотехнических изделий спецодежды и стройматериалов вместимостью 1 тыс. тонн
Гл. спец.	Лячин		6.89	
Зав. гр.	Зеленюк		6.89	Бытовые помещения — Стадия: РП; Лист: 1; Листов: 6
Разраб.	Косяваль		6.89	
Проверил	Зеленюк		6.89	Общие данные (начало) — Госгражданпроект СССР Югэлектропроектстрой г. Киев
Н. контр.	Котенко		6.89	

Копировала: Косяненко

Формат А2

Альбом 3

Спецификация перемычек

Марка поз.	Обозначение	Наименование	Кол.	Масса ед. кг	Примечание
	для $t^{\circ}=-20^{\circ}$; -30°				
1	1.038.1-1 вып.1	1ПБ13-1	9	25	
2	1.038.1-1 вып.1	2ПБ 19-3	2	81	
	для $t^{\circ}=-40^{\circ}$				
1;1*	1.038.1-1 вып.1	1ПБ 13-1	12	25	
2	1.038.1-1 вып.1	2ПБ 19-3	2	81	

Перемычки 1* устанавливаются только для $t^{\circ}=-40^{\circ}$

Спецификация душевых кабин

Марка поз.	Обозначение	Наименование	Кол.	Масса ед. кг	Примечание
Тип 3	1.482.9-2	Кабины душевых помещений вспомогательных зданий промышленных предприятий	1		
Тип 4			1		

Спецификация монтажных металлических деталей

Марка поз.	Обозначение	Наименование	Кол.	Масса ед. кг	Примечание
МН1	2.230-1 вып. 5	монтажная деталь МН1	28	0.55	
МН2		монтажная деталь МН2	59	0.55	
К1		каркас К1	12	0.41	
К2		каркас К2	12	0.17	
К5		каркас К5	—	1.89	

Общие указания

1. Степень огнестойкости здания II
2. За условную отметку 0.000 принят уровень головки рельса ж/д пути, что соответствует абсолютной отметке ▭ м по генплану. Смотри т.п. 709-9-102.89 т.п. 709-9-103.89
3. Наружные стены выполнять: из керамзитобетонных панелей $\gamma=1000$ кг/м³ по серии 1-090.1-1/88.
4. Перегородки из кирпича глиняного обыкновенного кр75/1800/25 ГОСТ 530-80* на цементно-песчаном растворе М25.
5. В качестве утеплителя покрытия принят пенобетон $\gamma=400$ кг/м³, утеплитель стен полужесткие минераловатные плиты $\gamma=150$ кг/м³.
6. Горизонтальная гидроизоляция стен выполняется из цементно-песчаного раствора состава 1:2 толщиной 25 мм на отм. 1.145.
7. Указания по устройству гидроизоляции, а также защиты строительных конструкций от коррозии см. чертежи марки КЖ. Вокруг здания выполнить асфальтобетонную отмостку шириной 1000 мм по щебеночному основанию толщиной 100 мм.
8. Проект разработан для производства работ в летнее время.
   В случае выполнения работ при отрицательных температурах необходимо руководствоваться указаниями СНиП 3.03.01-87.
9. Внутренние кирпичные перегородки не доводить на 30 мм до конструкций покрытия во избежание передачи на них нагрузки. Зазоры заполнить минеральной ватой и оштукатурить.
10. При кладке стен в местах дверных проемов заложить деревянные антисептированные пробки для крепления дверных блоков (по 4 шт. на проем).
11. Обрамление герметичных дверей в венткамерах устанавливается одновременно с кладкой стен.
12. Оконные переплеты, дверные блоки, окрасить двумя слоями эмали ПФ-115 по слою грунтовки ГФ-021.
13. Вентшахты на фасадах условно не показаны.
14. При устройстве кровли строго соблюдать требования правил производства работ и техники безопасности в строительстве СНиП 3.04.01-87 и СНиП 111-4-80.
15. Защитные фартуки, компенсаторы в деформационномшве выполнить из оцинкованной кровельной стали толщиной 0,5-0,8 мм.
16. Деревянные элементы, соприкасающиеся с кирпичной кладкой и бетоном, должны быть антисептированы и изолированы прокладкой слоя толя.
17. Над проемами в кирпичных перегородках шириной менее 800 мм выполнять рядовые перемычки из 2ф 6АI на каждые 120 мм ширины кладки в слое цементного раствора толщ. 30 мм с опиранием 250 мм на каждую сторону проема.
18. Для автоматического закрывания двери входные, тамбуров уборных, курительной оборудовать приборами ЗД-1 по ГОСТ 5091-78* и уплотнить прокладками ГОСТ 10174-72.
19. Блоки входных дверей покрыть водостойким бесцветным лаком в два слоя.
20. Полы выполнять в соответствии с требованиями главы СНиП 3.04.01-87.
21. Состав холодной мастики на водостойких вяжущих указать при привязке проекта.
22. Для основания под полы грунт укладывать горизонтальными слоями толщиной 150-200 мм с тщательным послойным уплотнением при оптимальной влажности грунта.
23. Полы выполнять только после устройства всех элементов подземного хозяйства, фундаментов под оборудование.
24. Уровень чистого пола душевых и уборных выполнить на 20 мм ниже уровня полов примыкающих к ним помещений.
25. Установку трапов в полах выполнить по чертежам марки ВК. Полы в помещениях с трапом выполнить с уклоном 0.01 в сторону трапа.
26. Для утепления пола 1 этажа по грунту основания под конструкцию пола на ширину 0.80 по периметру здания уложить шлак керамзита $\gamma=600$ кг/м³ толщиной 200 мм.
27. Прибор наружных стеновых панелей по фактурной отделке и цветовой гамме осуществляется при привязке проекта.
28. Наружные двери выполнить без запоров, которые не могут быть открыты изнутри без ключа.
29. Наружная отделка стен окраска водоэмульсионными красками.

Привязан

Инв. №

ГИП	Войсевич		6.89	т.п. 709-9-102.89 АР2
Нач. отд.	Антоненко		6.89	Блок складов резинотехнических изделий, оборудования и стройматериалов вместимостью 4 тыс. тонн
Гл. спец.	Цяченко		6.89	Бытовые помещения — Стадия: РП; Лист: 2; Листов:
Зав. гр.	Зелянюк		6.89	
Техник	Доковель		6.89	
Провер.	Зелянюк		6.89	Общие данные (окончание) — Госстройпром СССР Южгипрорудстроймаш г. Киев
Н. контр.	Котенко		6.89	

Копировал: Булах

Формат А2

Инв. № подл. | Подпись и дата | Взам. инв. №

Альбом 3

План на отм. 4.500

После монтажа трубопроводов и воздуховодов проемы заделать керамзитобетоном по месту

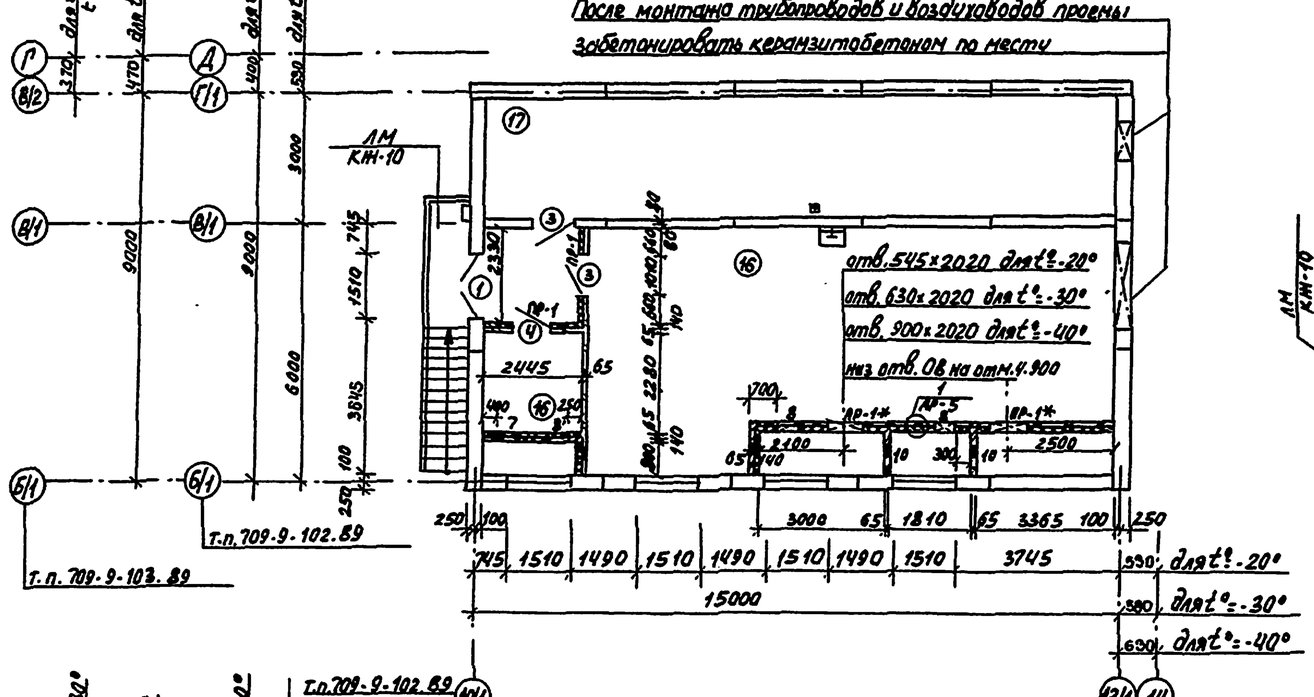

Фрагмент плана на отм. 4.500 (для t°=-40°)

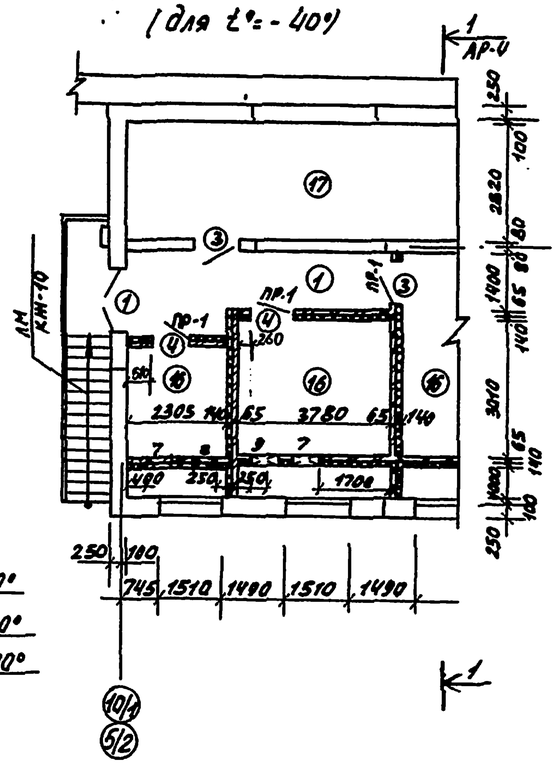

План на отм. 1.200

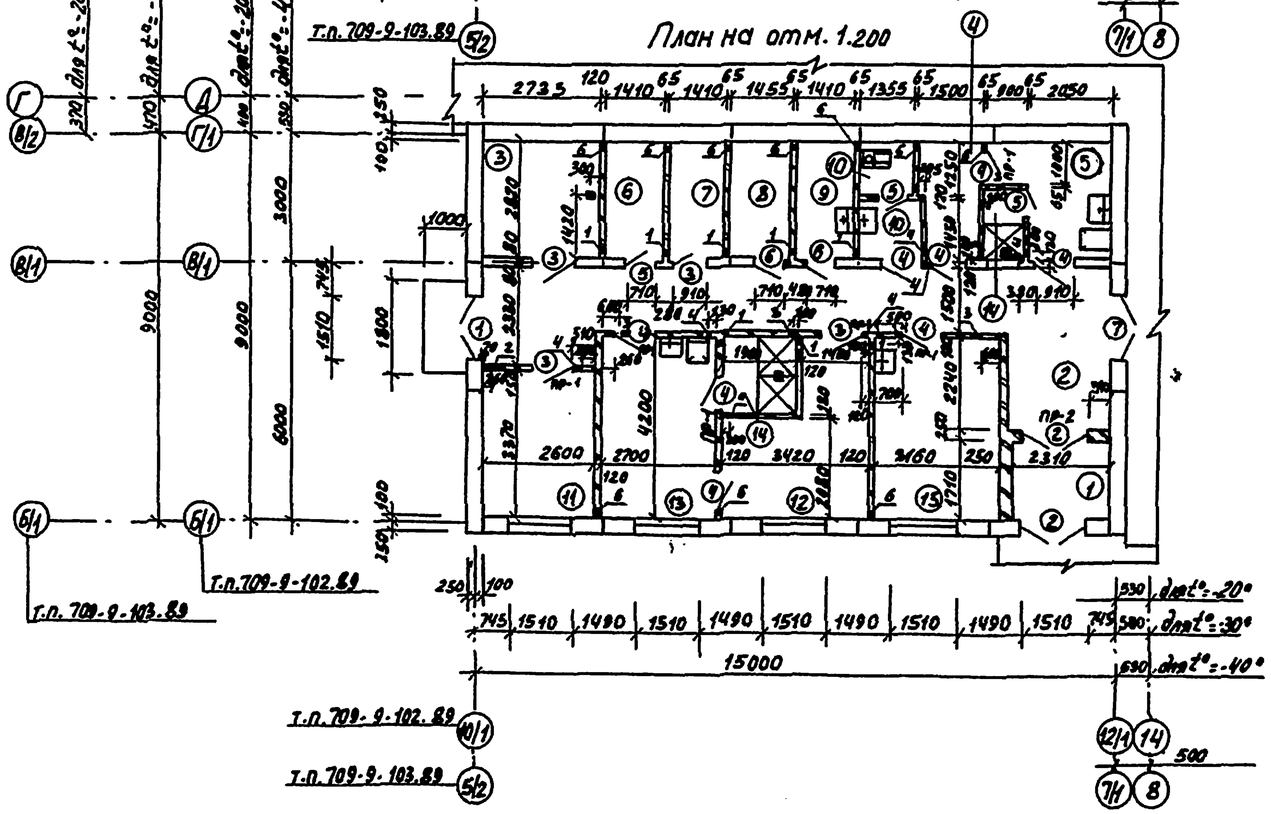

Экспликация помещений

Номер по плану	Наименование	Площадь м²
1	Тамбур	9.32
2	Коридор	34.9
3	Узел ввода	7.73
4	Женский гардероб уличной и домашней одежды на 5 шкафов	3.73
5	Женский гардероб специальной одежды на 5 шкафов	6.91
6	Кладовая грязной спец. одежды	3.98
7	Курительная	3.98
8	Кладовая чистой спец. одежды	4.12
9	Кладовая уборочного инвентаря	3.98
10	Уборная	3.76
11	Помещение для сушки спецодежды и обуви	8.76
12	Мужской гардероб уличной и домашней одежды на 10 шкафов	10.49
13	Мужской гардероб спецодежды на 10 шкафов	11.34
14	Душевая	5.1
15	Комната отдыха, приема пищи и обогрева	13.27
16	Венткамера	76.54
17	Помещение ПЛА для t°=-40°	41.74
1	Тамбур	14.91
16	Венткамера	69.45

Таблица отверстий

N°	Размер (b×h), мм	Отметка низа, м	Назначение
1	100×200	3.750	ВК
2	340×150	3.950	ОВ
3	150×150	3.950	ОВ
4	150×150	3.700	ОВ
5	250×250	3.700	ОВ
6	100×100	1.500	ОВ
7	545×515	4.900	ОВ
8	510×1260	4.700	ОВ
9	600×600	6.700	ОВ
10	300×300	6.000	ОВ
11	400×400	3.300	А

Привязан

Инв. №

ГИП	Вахбина		6.89
Нач. пед.	Литвиненко		6.89
Гл. спец.	Доценко		6.89
Зав. гр.	Веленюк		6.89
Разраб.	Алексеева		6.89
Пров. гр.	Веленюк		6.89
Н. контр.	Котенко		6.89

т.п. 709-9-102.89 - АР2

Блок складов резинотехнических изделий, спецодежды и стройматериалов вместимостью 1 млн. тонн

Бытовые помещения

Стадия	Лист	Листов
РП	3	

План на отм. 1.100
План на отм. 4.500

Госагропром СССР Гипрозернопромпроект Киев

Копир. Дёнкина

Формат А2

Альбом 3

Фасад 10/1 - 12/1
Фасад 5/2 - 7/1

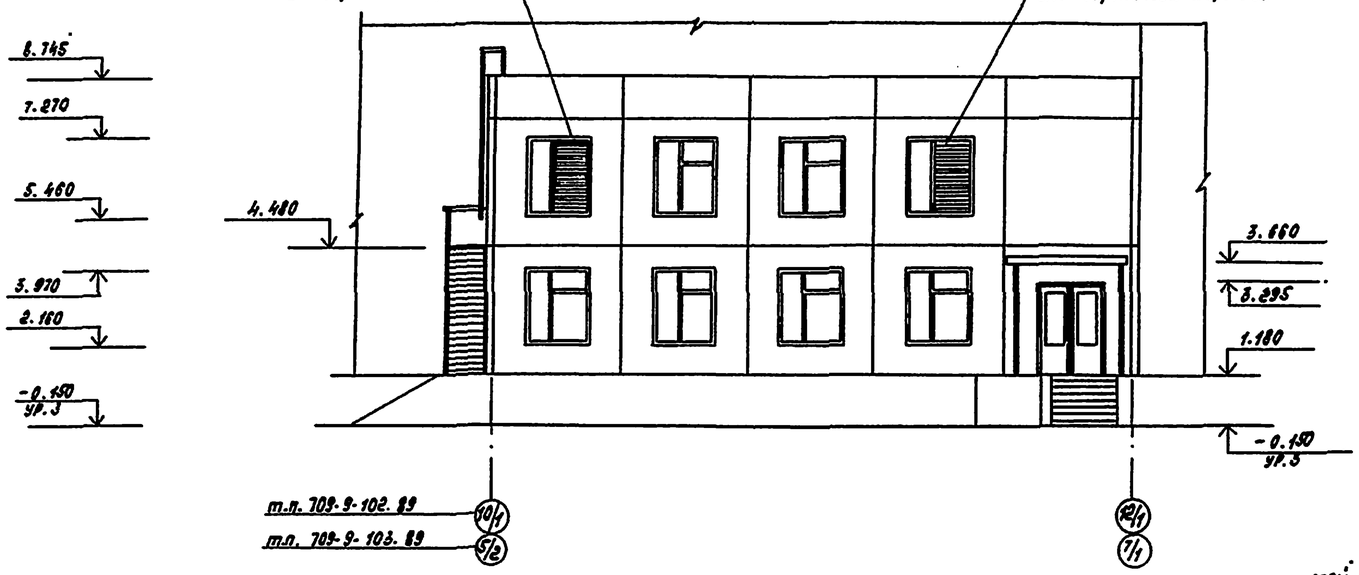

Фасад Г/1 - Б/1
Фасад В/2 - Б/1

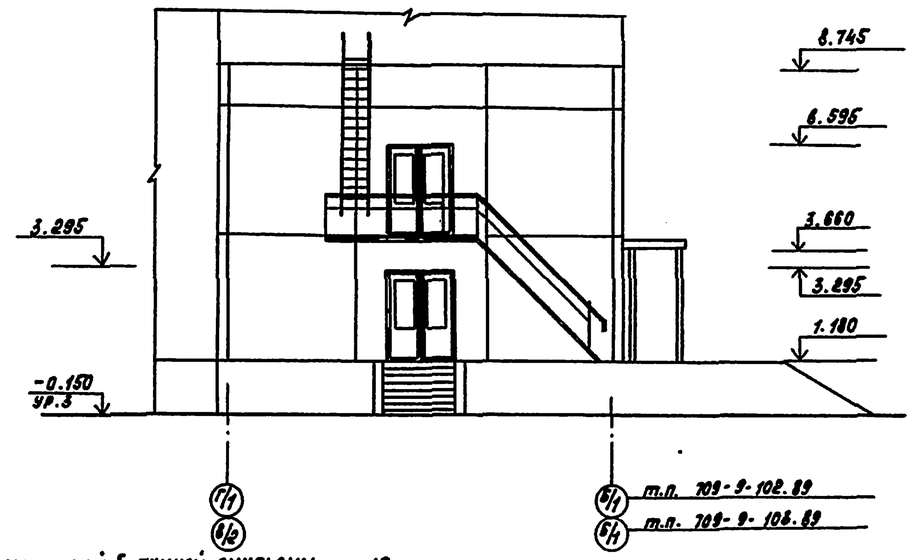

Разрез 1-1

слой гравия на битумной битумной эмульсии — 10
2 слоя битумной битумной эмульсии, армированная 2 слоями стеклосетки СС-1 (ТУ6-11-99-75)
цементно-песчаная стяжка М50 — 15
пенобетон γ = 400 кг/м³ — 6
сборная ж/б плита покрытия

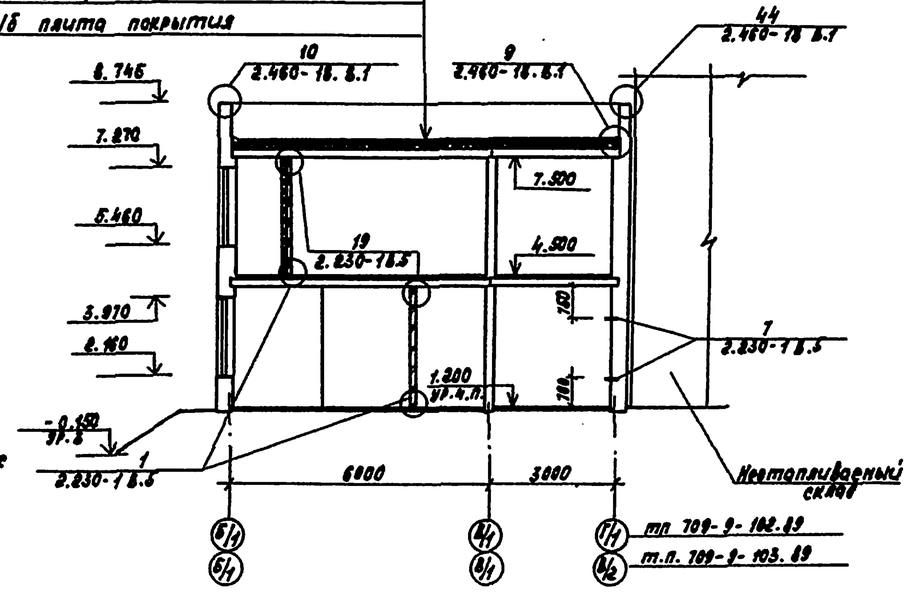

Спецификация заполнения проемов

Марка, поз.	Обозначение	Наименование	Кол. на этаж 1	Кол. на этаж 2	Всего	Масса ед., кг	Примечание
1	ГОСТ 24698-81	Дверной блок ДН21-15 АПУ	1	1	2		
2	ГОСТ 24698-81	Дверной блок ДН21-15 АП	2	-	2		
3	ГОСТ 6629-88	Дверной блок ДГ21-9	4	2	6		
4	ГОСТ 6629-88	Дверной блок ДГ21-9Л	8	1/2*	9/10*		
5	ГОСТ 6629-88	Дверной блок ДГ21-7	3	-	3		
6	ГОСТ 6629-88	Дверной блок ДГ21-7Л	2	-	2		
7	серия 1.236-5 вып.1	Дверной блок					
		АП1.09.00.00.00 М4	1	-	1		

Ведомость проемов ворот и дверей

Марка, поз.	Размер проема, мм
1	1510 x 2150
2	1510 x 2150
3	910 x 2070
4	910 x 2070
5	710 x 2070
6	710 x 2070
7	1510 x 2160

1. * - количество дверных блоков для t°нар = -40° 2. По оси В/1 дверные проемы выше дверных коробок зашить по месту древесноволокнистыми плитами.

Ведомость перемычек

Марка, поз.	Схема сечения
ПР-1 ПР-1*	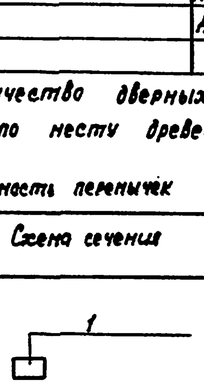
ПР-2	

Деталь армирования перегородок толщ. 65 мм

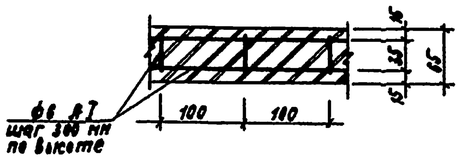

Шаг каркаса 300 мм. Верхние три каркаса укладывать через 75 мм. В местах установки мм2 дополнительно укладывать каркасы на длину 1м в каждые три шва кладки в соответствии с деталью 7 серии 2.230-1 вып. 5. Для дополнительного армирования применять ф3ВI. Расход ф3ВI - 12.54 кг

Заполнение оконных проемов столярными изделиями в заводских условиях. Спецификации и сборочные чертежи см. листы

КЖСИ - 14 т.п. 709-9-103.89
КЖСИ - 56 т.п. 709-9-102.89

ГИП	Войсевич		6.89	ТП 709-9-102.89 - АР2
Нач.отд.	Антонюк		6.89	Блок сборных резервуаров для сжиженных углеводородных устройств материалов вместимостью 1 тыс. тонн
Гл.спец.	Дячуник		6.89	
Зав.гр.	Зеленик		6.89	Бытовые помещения — Стадия: Р/Т; Лист: 4; Листов:
Инж.	Алексеев		6.89	
Архитектор	Зеленик		6.89	
Н.контр.	Каменко		6.89	Фасады. Разрез 1-1 — Госстроиздат СССР Гипрогазпромстрой г. Киев

Привязан

Инв. №

Копировал: Косьяненко

Формат А2

Альбом 3

План с расстановкой мебели на отм. 1,200

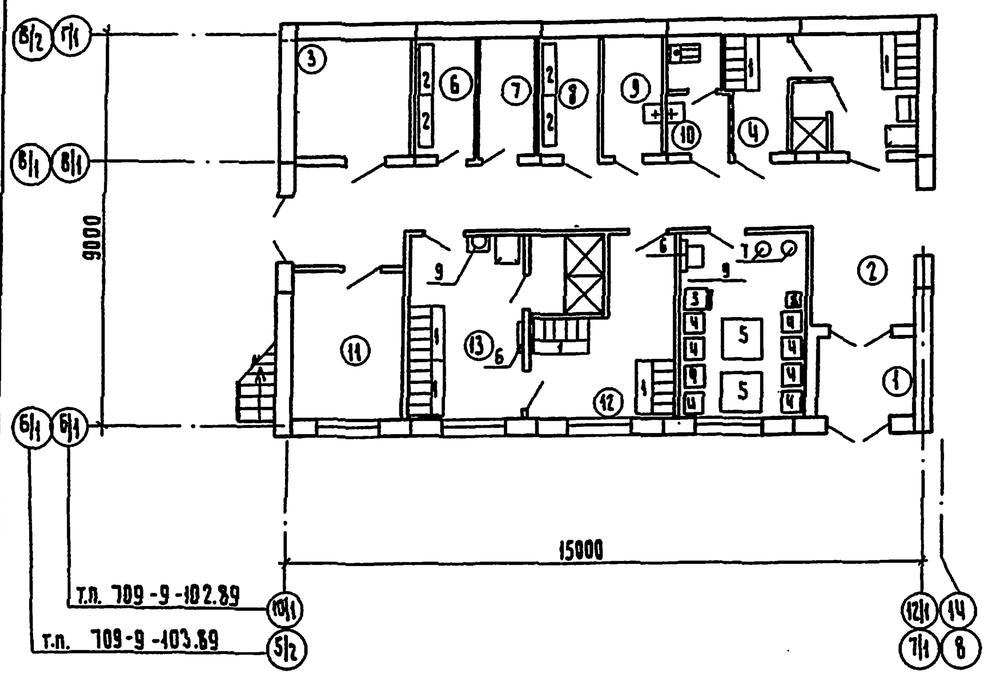

Вентиляционная шахта Ш1

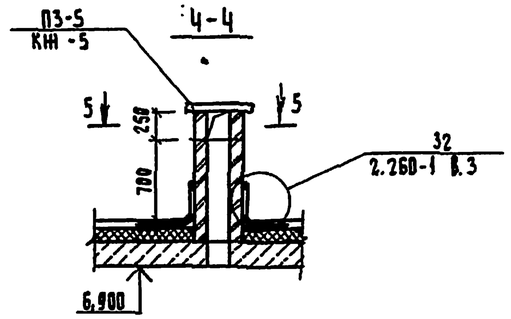

5—5

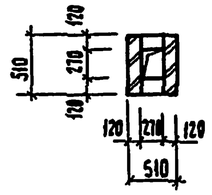

Привязку вентиляционных шахт смотри КН-3.

В местах примыкания кирпичного парапета к панельному (углы по оси 12/1; 7/1) из кирпичной кладки выпустить анкера лист 6×40 ℓ=250 мм для приварки к верху панельного парапета по узлу 70, серии 1.090.1-1/88, вып. 6-1.

План кровли

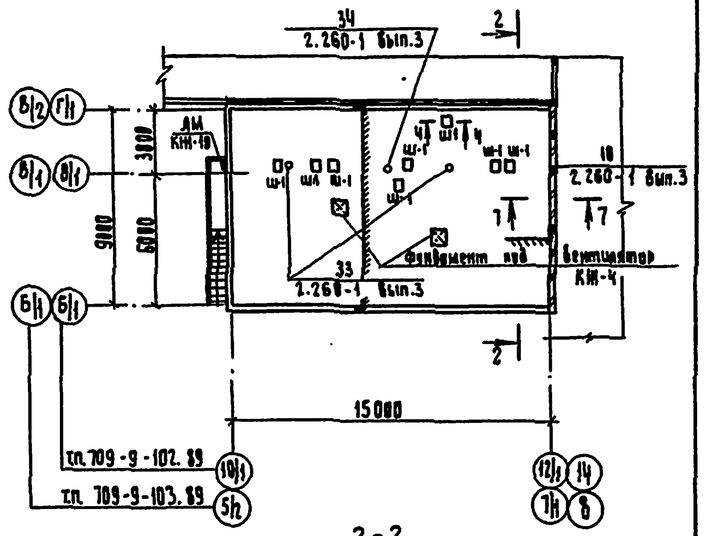

2-2

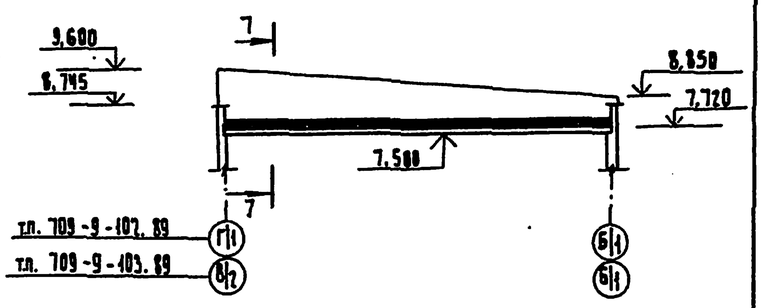

План входной площадки

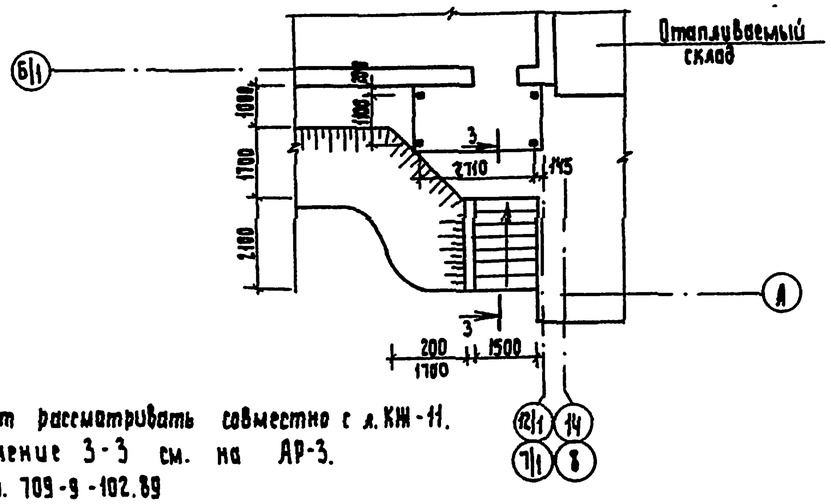

Данный лист рассматривать совместно с л. КН-11.
Сечение 3-3 см. на АР-3.
т.п. 709-9-102.89
т.п. 709-9-103.89

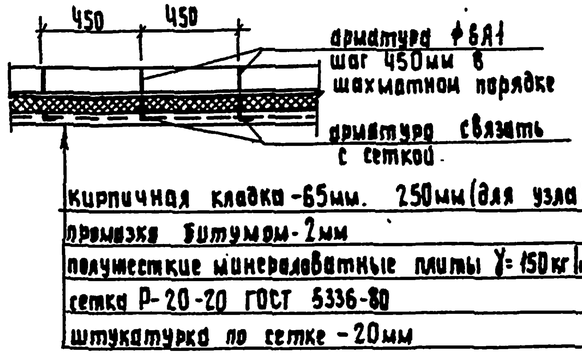

7-7

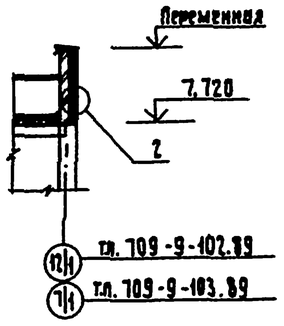

				т.п. 709-9-102.89			АР2
ГИП	Найденко		6.89	Цех складов резинотехнических изделий, спецодежды и стройматериалов быстроизнашивающихся (тыс. техн)			
Нач. отд.	Лимоненко		6.89				
Гл. спец.	Котенко		6.89	Бытовые помещения	Стадия	Лист	Листов
Зав. гр.	Стаскунк		6.89		РП	5	
Разраб.	Кассель		6.89				
Проверил	Звонник		6.89	План с расстановкой мебели на отм. 1,200, План кровли.	Гипторгпром СССР Мегаэлектропромсельстрой Киев		
Привязан							
Инв. №				Н. контр. Котенко	6.89		

Копир. Грохотовская

Формат А2

Инв. № подл. | Подпись и дата | Взам. инв. №

Альбом 3

Ведомость отделки помещений

площадь м²

Наименование или номер помещения	Потолок: площадь	Потолок: вид отделки	Стены или перегородки: площадь	Стены или перегородки: вид отделки	Низ стен или перегородок (панели): площадь	Низ стен или перегородок (панели): вид отделки	Низ стен или перегородок (панели): высота, мм	Примечания
2 Тамбур на отм.0.000	31,30	Затирка швов, клеевая окраска	46,92	Сухая штукатурка, клеевая окраска	—	—	—	Для кирпичных стен
			42.9	Затирка швов, клеевая окраска				Для бетонных стен
5, 10, 11, 13	31.08	Затирка швов, силикатная окраска	38,12	Мокрая штукатурка, силикатная окраска	77,52	Стеклянная плитка	2000	Для кирпичных стен
			12.79	Затирка швов, силикатная окраска				Для бетонных стен
14	5,04	Затирка швов, эмалевая окраска	12,80	Мокрая штукатурка, эмалевая окраска	21.9	Стеклянная плитка	2000	Для кирпичных стен
			0.35	Затирка швов, эмалевая окраска				Для бетонных стен
6, 7, 8, 9, 15	31,28	Затирка швов, водоэмульсионная окраска ВА-27	94.27	Сухая штукатурка, водоэмульсионная окраска ПВА	—	—	—	Для кирпичных стен
			20.16	Затирка швов окраска ПВА				Для бетонных стен
3, 16, 17 Тамбур на отм.4.200	139,53	Известковая окраска	321.13	Мокрая штукатурка, известковая окраска	—	—	—	Для $t^0_{нар}$ = -20°, -30°
	134,97		387.45					Для $t^0_{нар}$ = -40°
4, 12	15.22	Затирка швов силикатная окраска	38,27	Мокрая штукатурка, силикатная окраска	—	—	—	Для кирпичных стен
			16,51	Затирка швов, силикатная окраска				Для бетонных стен

В помещениях 3, 16, 17 мокрая штукатурка только для кирпичных участков стен.

План полов на отм. 4.500 (для t^0 = -40°С)

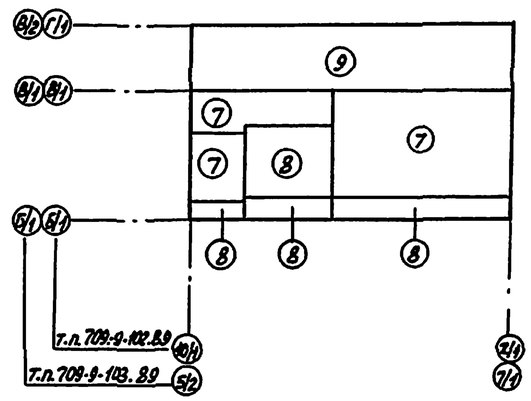

План полов на отм. 4.500

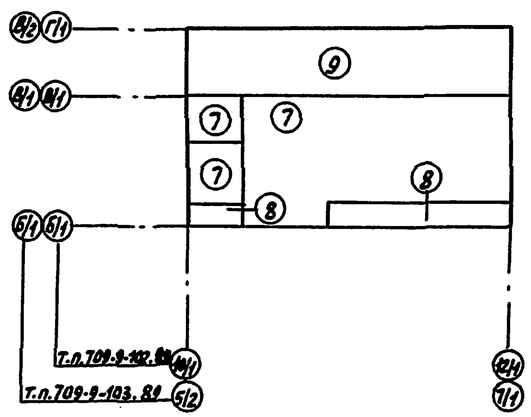

План полов на отм. 1.200

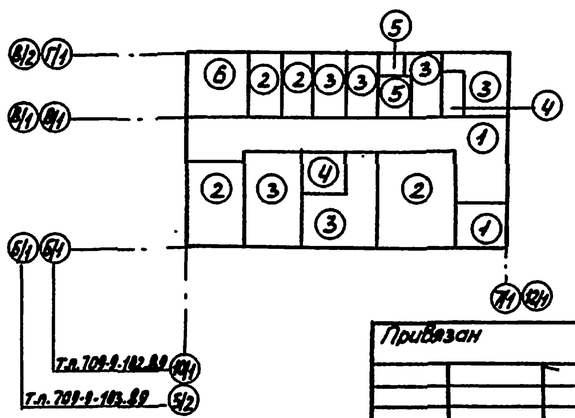

Экспликация полов

Наименование или номер помещения	Тип пола	Схема пола или номер узла по серии	Элементы пола и их толщина	Площадь пола, м²
1, 2	1	239 2.244-1, вып.4	Покрытие- мозаичные плиты из бетона В15 — 20	44.22
6, 8, 11, 15	2	225 2.244-1, вып.4	Покрытие-линолеум поливинилхлоридный на тканевой основе, ГОСТ 7251-77 — 25	30.13
5, 4, 7, 9, 12, 13	3	240 2.244-1. вып.4	Покрытие- керамические плитки, ГОСТ 6787-80 — 13	40.43
14	4		Покрытие- керамические плитки на битумной мастике ГОСТ 6787-80* — 13 Гидроизоляция- 1слоя гидроизола на битумной мастике подстилающий слой: бетон В22,5 — 80 Грунт основания с втрамбованным щебнем крупностью 40-60 мм	51
10	5		Гидроизоляция- 2 слоя гидроизола на битумной мастике	3,76
3	6	238 2.244-1, вып.4	Покрытие- плиты из бетона В15 — 20	7.73
1, 16	7	120 2.244-1, вып.4	Покрытие-плита из бетона В15-20 прослойка — 60	72.18
Форкамеры	8	184 2.244-1, вып. 4	Покрытие- бетон В15 — 20 теплоизоляция- пенобетон γ 400 кг/м³ — 40	13.68
17	9	138 2.244-1, вып. 4	Покрытие - бетон В15 Гидроизоляция- 2слоя гидроизола на битумной мастике	41.74
		Для t^0 = -40°С		
1, 16	7	120 2.244-1. вып. 4	Покрытие - плиты из бетона В15 — 20	59,30
16, форкамеры	8	184 2.244-1, вып.4	Покрытие-бетон В15 — 20 Теплоизоляция - пенобетон γ 400 кг/м³ — 6	25.06

Привязан

Инв. N

ГИП	Валуйский		6.89	т.п. 709-9-102.89 АР2
Инж. отд.	Аксенко		6.89	Блок складов резинотехнических изделий, спецодежды и стройматериалов вместимостью 1 тыс. тонн
Гл. спец.	Аксенко		6.89	Бытовые помещения
Зав. гр.	Земляк		6.89	
Разраб.	Аксенко		6.89	
Проверил	Земляк		6.89	Ведомость отделки помещений. Планы полов
Н. контр.	Котенко		6.89	

Стадия	Лист	Листов
РП	6	

Госагропром ССР Укрсельгипромелиорация Киев

Копир. Дёнкина

Формат А2

Инв. N подл. | Подпись и дата | Взам. инв. N

Альбом 3

Ведомость рабочих чертежей основного комплекта

Лист	Наименование	Примечание стр.
1	Общие данные	8
2	Схема расположения элементов фундаментов и подземных конструкций.	9
3	Схемы расположения плит покрытия и перекрытия на отм. 4.120. Узлы 1,2	10
4	Фундамент ФОН. Спецификация к схеме расположения плит покрытия и перекрытия	11
5	Схемы расположения элементов стен	12
6	Схема расположения элементов стен. Вид 3-3 ÷ 6-6	13
7	Схема расположения элементов стен на отм. 4.200 для $t_н^в$ = -40°С	14
8	Спецификация к схеме расположения элементов стен	15
9	Схема расположения элементов лестницы	16
10	Схема расположения элементов козырька	17

Ведомость спецификаций

Лист	Наименование	Примечание
2	Спецификация к схеме расположения элементов фундаментов и подземных конструкций	
	Спецификация сборочных единиц, деталей и материалов на фундаменты и приямок	
4	Спецификация к схемам расположения плит покрытия и перекрытия	
8	Спецификация к схеме расположения элементов стен	
9	Спецификация к схеме расположения элементов лестницы	
10	Спецификация к схеме расположения элементов козырька	

Ведомость ссылочных и прилагаемых документов

Обозначение	Наименование	Примечание
	Ссылочные документы	
1.090.1-1/88	Сборные железобетонные конструкции межвидового применения	
Вып. 0-0; 0-1; 2-1; 4-1; 5-1; 6-1; 7-1	для крупнопанельных общественных зданий и вспомогательных зданий промышленных предприятий с высотой этажа 3,3 м.	
1.450.3-3 Вып. 0.1	Стальные лестницы, площадки, стремянки и ограждения.	
3.006.1-2.87 Вып. 2	Сборные железобетонные каналы и тоннели из лотковых элементов Плиты, опорные подушки. Рабочие чертежи.	
3.400-6/76	Унифицированные закладные детали сборных железобетонных конструкций инженерных сооружений промышленных предприятий	
1.400-6/76 Вып.1	Унифицированные закладные детали сборных железобетонных конструкций зданий промышленных предприятий	
ГОСТ 8478-81	Сетки сварные для железобетонных конструкций	
	Прилагаемые документы	
КЖИ	Строительные конструкции и изделия	
КЖ2, ВМ	Ведомости потребности в материалах	

Ведомость объемов железобетонных и бетонных конструкций по рабочим чертежам основного комплекта марки КЖ2

	Наименование группы элементов конструкций	Код	Кол. м³	Примечание
1	Панели стеновые наружные	5831000000	89.13	
2	Панели стеновые внутренние	5839990099	11.01	
3	Плиты покрытий	5841000000	20,50	
4	Плиты перекрытий	5842000000	18,24	
5	Плиты каналов	5858000000	0.47	
	Итого:		139,35	

Общие указания.

1. Фундаменты запроектированы для строительства в районах с нормативной снеговой нагрузкой-1.0кПа(100 кгс/м²), ветровой нагрузкой- 0.38кПа(38 кгс/м²), расчетной температурой наружного воздуха -20°С на непучинистых, непросадочных грунтах с нормативными характеристиками: γ=18 кН/м³ (1,8 тс/м³), $\varphi^н$= 0.49 рад (28°), $c^н$= 2кПа (0,02 кгс/см²), E= 14,7 мПа (150 кгс/см²).
2. Принятый в проекте класс бетона для фундаментов предусматривает достижение проектной прочности на 60-й день твердения бетона.
3. За условную отм. 0.000 принят уровень головки рельса, что соответствует абсолютной отметке ____ на генплане.
4. Антикоррозийную защиту необетонированных закладных деталей и соединительных элементов выполнять методом горячего цинкования, толщиной слоя 60 мкм в процессе их изготовления. Монтаж конструкций без оцинкования закладных и соединительных изделий запрещается. Металлические покрытия, поврежденные при сварке в процессе монтажа, должны восстанавливаться методом металлизации.
5. Стальные изделия защитить от коррозии покрытием из лака ПФ170 (ГОСТ 15907-70*) в 2 слоя по грунтовке ГФ-021 (ГОСТ 23343-78*) общей толщиной 55 мкм, включая грунтовку. Защитное покрытие наносить на очищенную от окислов поверхность (степень очистки третья по ГОСТ 9.402-80). Работы выполнять в соответствии со СНиП 3.04.03-85; СНиП III-4-80.

Монтажную сварку выполнять электродами марки Э42 по ГОСТ 9467-75. Приемку и монтаж сборных и монолитных железобетонных и бетонных конструкций выполнять в соответствии с указаниями СНиП 3.03.01-87, СНиП III-4-80, применяемых серий рабочих чертежей проекта, а также проекта производства работ. Проект разработан для производства работ в летнее время. Для закладных и соединительных деталей, арматуры, металлических элементов принята сталь марки Вст3кп2 по ГОСТ 380-71*.

Типовой проект разработан в соответствии с действующими нормами и правилами и предусматривает мероприятия, обеспечивающие взрывную, взрывопожарную и пожарную безопасность при эксплуатации здания.
Главный инженер проекта [Вайсбанд А.Н.]

Инв. № подл. | Подпись и дата | Взам. инв. №

Привязан				
Инв. №				
ТП 709-9-102.89-КЖ2				
ГИП	Вайсбанд		08.89	
Нач. отд.	Онуфренко		08.89	Блок складов резинотехнических изделий, спецодежды и стройматериалов вместимостью 1 тыс. тонн
Гл. спец.	Гейдман		08.89	
Зав. гр.	Жуковская		08.89	Бытовые помещения — Стадия: РП; Лист: 1; Листов: 10
Разраб.	Петренко		08.89	
Проверил	Жуковская		08.89	
Н. контр.	Котенко		08.89	Общие данные — Госагропром СССР Укрсельгипромраспределительный г. Киев

Копир. Касьяненко

Формат А2

Альбом 3

Схема расположения элементов фундаментов и подземных конструкций

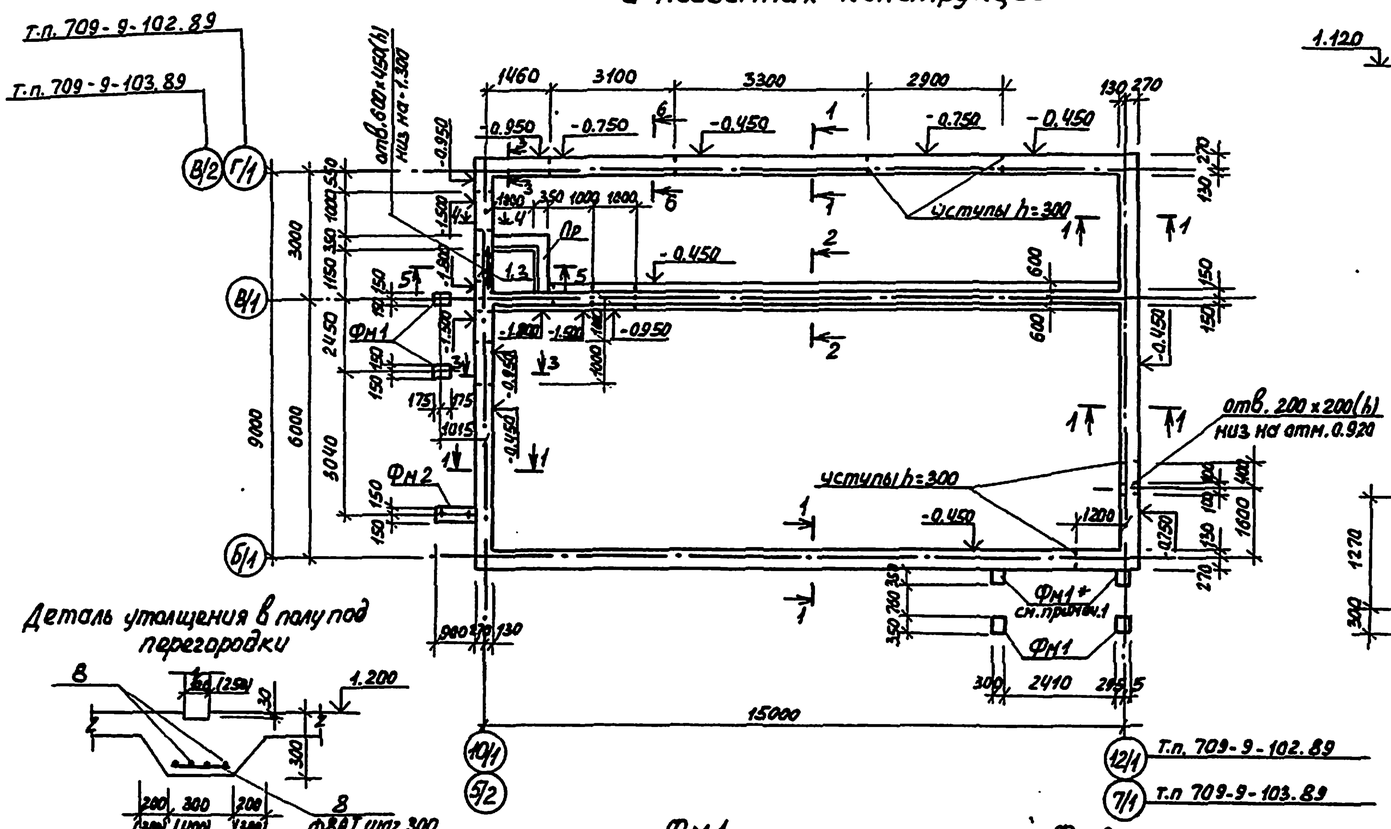

1-1; 3-3; 4-4; 6-6

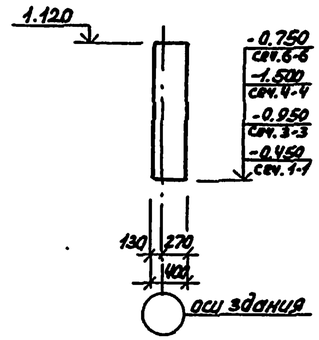

2-2

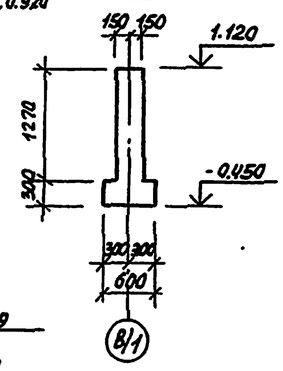

Деталь утолщения в полу под перегородки

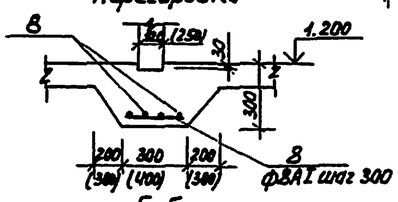

5-5

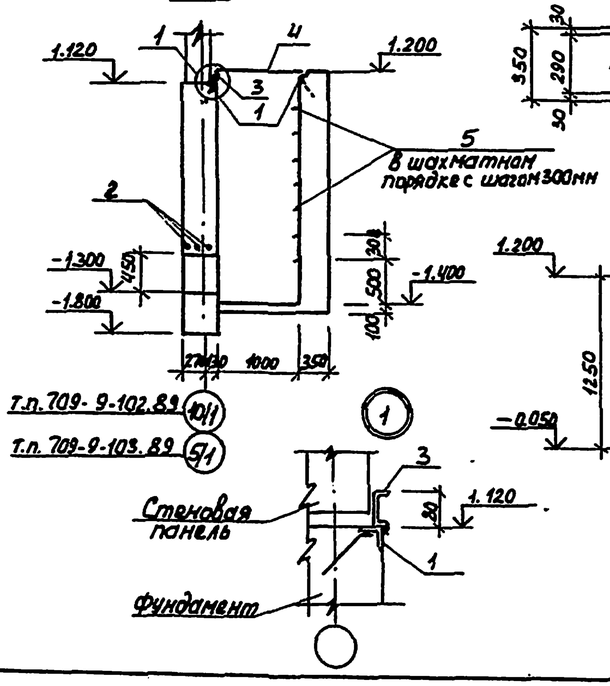

Фм1

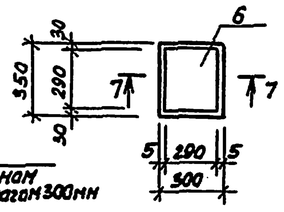

7-7

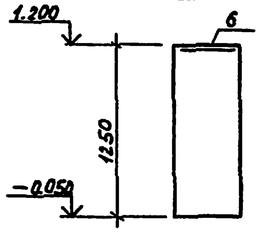

Фм2

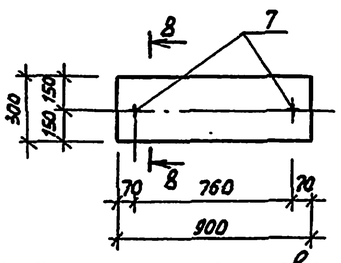

8-8

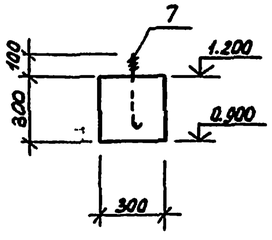

Спецификация элементов к схеме расположения фундаментов и подземных конструкций

Марка поз.	Обозначение	Наименование	Кол.	Масса ед.кг	Примечание
		Фундаменты			
Фм1		Фм1	6		
Фм2		Фм2	1		
Пр		Приямок Пр	1		
8		ф8АI ГОСТ 5781-82* ℓ=-100м	-	78.20	

Ведомость деталей

Поз.	Эскиз
5	100 100 170

Спецификация сборочных единиц, деталей и материалов на фундаменты и приямок

Формат	Зона	Позиц.	Обозначение	Наименование	Кол.	Примечание
				Ленточный фундамент		
				Сборочные единицы и детали		
		1	3.400-6/76	Изделие закладное МН4-46	1	м
		2		ФВАI ГОСТ 5781-82* ℓ=800	3	0.32кг
				Материалы		
				Бетон класса В7.5	42	м
				Пр		
				Сборочные единицы		
		1	3.400-6/76	Изделие закладное МН4-46	2	м
		3		С8 ГОСТ 8.240-72* ℓ=1000	1	7.05кг
		4		рифл. сталь ⌀4 ГОСТ 8568-77*	-	40.4кг
		5	см. эскиз	ф18АI ГОСТ 5781-82* ℓ=850		1.7кг
				Материалы		
				Бетон класса В10	2.32	м³
				Фм1		
				Сборочные единицы		
		6	1.400-6/76 вып.1	Изделие закладное М2-14	1	9.1кг
				Материалы		
				Бетон класса В7.5	0.13	м³
				Фм2		
				Сборочные единицы		
		7		Болт 1.1М12х300 ВСт3кп2 ГОСТ 7798-81	2	0.35кг
				Материалы		
				Бетон класса В7.5	0.08	м³

1. Фундаменты Фм1 со знаком "*" бетонировать одновременно с ленточным фундаментом под стены.
2. Ленточные фундаменты вдоль осей 12/1; 7/1; В/2; Г/1 выполнять одновременно с фундаментами производственного корпуса.
3. Поверхность приямка, соприкасающуюся с грунтом, обмазать горячим битумом в 2 слоя.

Привязан

Инв. №

ГИП	Шакбана		08.89	т.п. 709-9-102.89 КН2
Нач. отд.	Пономаренко		08.89	
Гл. спец.	Гордан		08.89	Блок складов резинотехнических изделий, спецодежды и стройматериалов в нестиражном 1 тыс. тонн
Зав. гр.	Жупановская		08.89	
Разраб.	Перепенко		08.89	Бытовые помещения — Стадия: РП; Лист: 2; Листов:
Провер.	Жупановская		08.89	
Н. контр.	Котенко		08.89	Схема расположения элементов фундаментов и подземных конструкций — Госагропром СССР, Укрсельгипространсмонтаж, Киев

Копир. Дёмкина

Формат А2

Альбом 3

Схема расположения плит покрытия

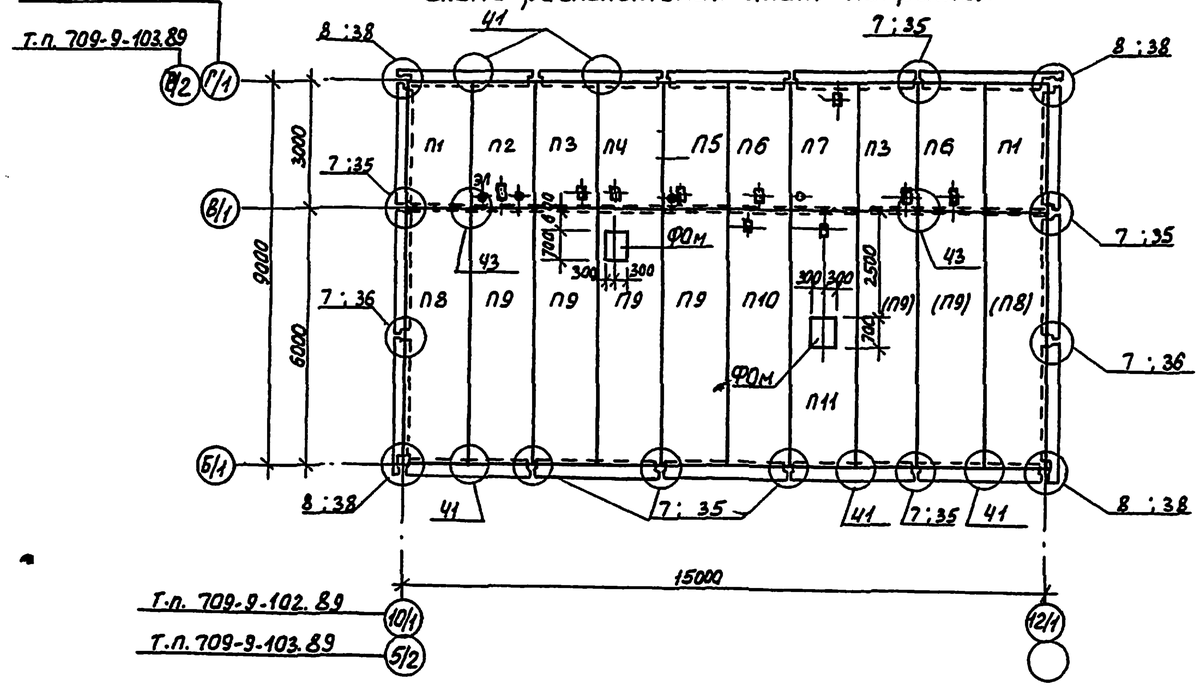

Схема расположения плит перекрытия на отм. 4.420

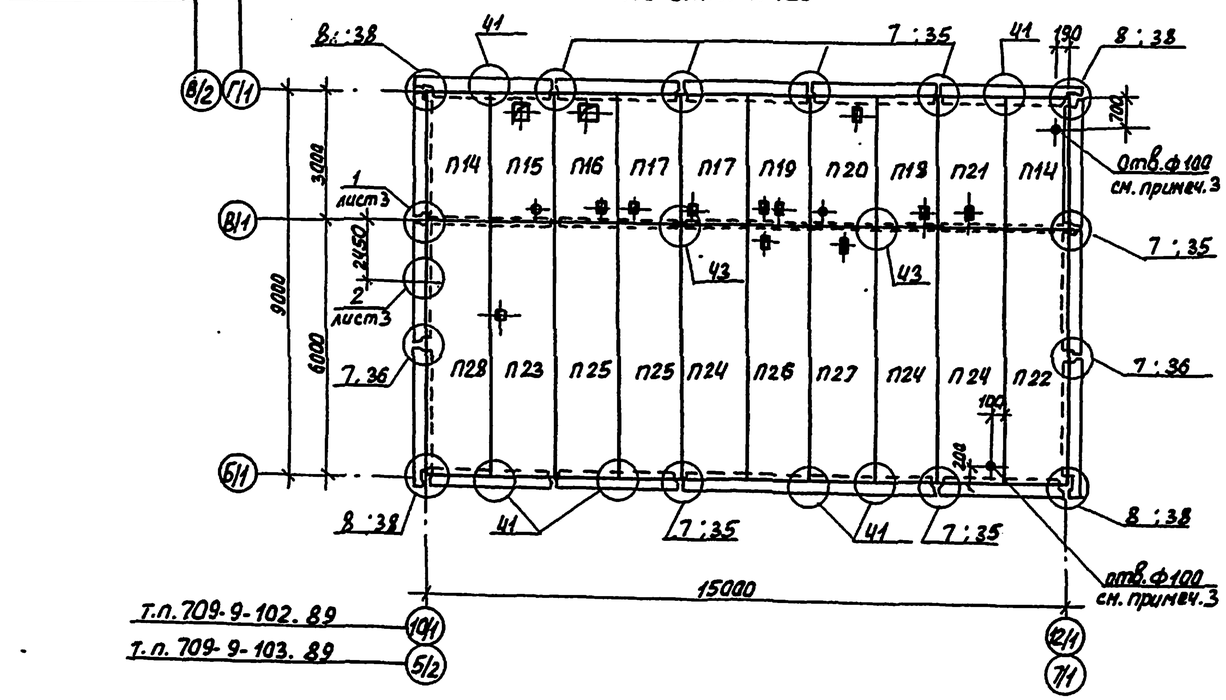

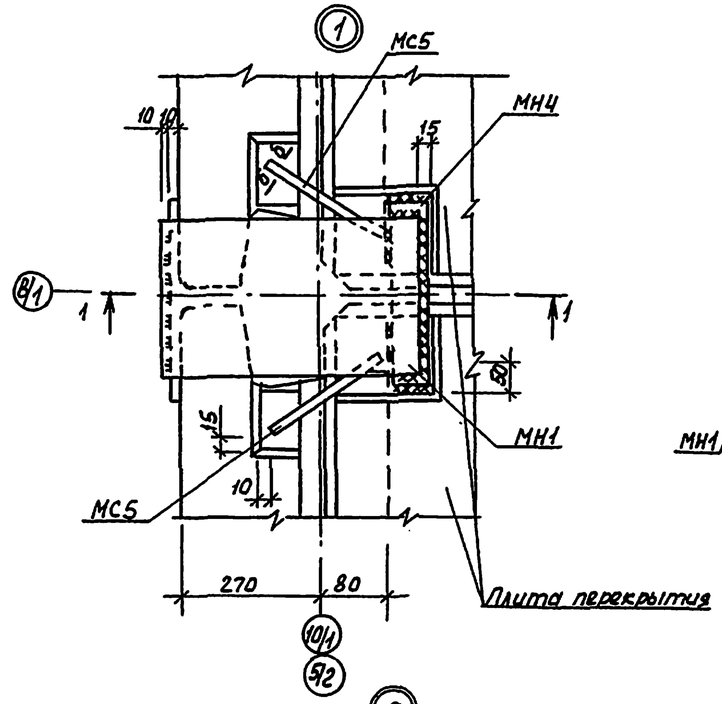

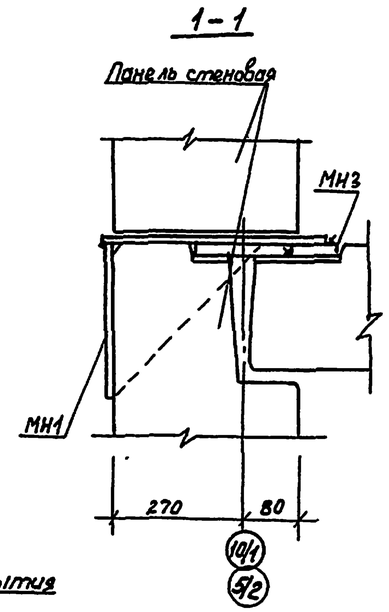

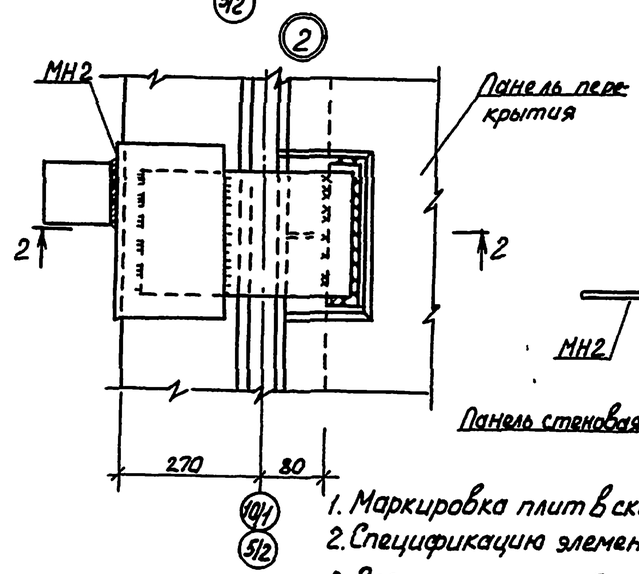

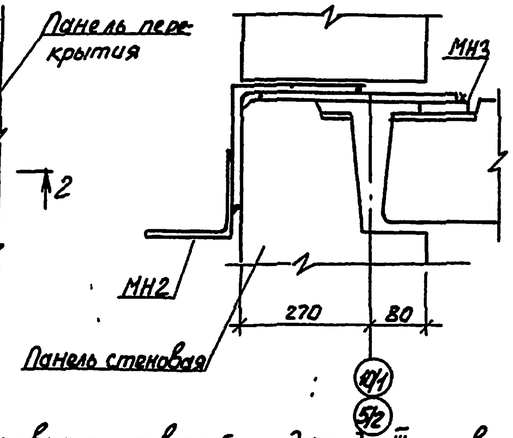

1. Маркировка плит в скобках дана для III снегового района
2. Спецификацию элементов см. лист 4.
3. Все узлы, кроме обозначенных, замаркированы по серии 1.090.1-1/88 вып. 6-1
4. Отверстие ф 100мм сверлить в плите по месту согласно привязке на схеме.
5. Сечение б-б см. серию 1.090.1-1/88 вып.7-1 л.017

ГИП	Вакбанд		08.89	Т.п. 709-9-102.89 · КН2
Нач. отд.	Чиженко		08.89	Блок складов резинотехнических изделий, спецодежды и стройматериалов вместимостью 1 тыс. тонн
Гл. спец.	Гейдман		08.89	
Зав. пр.	Житовская		08.89	Бытовые помещения — Стадия: РП; Лист: 3; Листов:
Архитект.	Петренко		08.89	
Провер.	Липовская		08.89	
Н. контр.	Котенко		08.89	Схемы расположения плит покрытия и перекрытия на отм. 4.420. Узлы 1, 2. — Госстроепром СССР, Южгипрорагропромстроя, Киев
Копир.	Дёмкина			

Привязан

Инв. N

Формат А3

Инв. N подл. | Подпись и дата | Взам. инв. N | Нач. СТО | Нач. ЭТО | Гл. инж. проекта | Гл. инженер проекта | Чижикова | Инженер | Ткаченко | 14.08.89

Альбом 3

ФОм

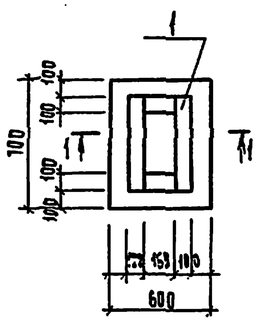

1-1

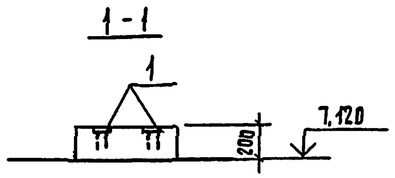

Спецификация

к схемам расположения плит покрытия и перекрытия

Марка, поз.	Обозначение	Наименование	Кол.	Масса ед.,кг	Примечание
		Плиты покрытия			
		Нормативная снеговая			
		нагрузка 70 кгс/м²			
П1	1.090.1-1/88 5-1-К2	ПК30.15-6	2	1430	
П2	1.090.1-1/88 5-1-К2 КЖИ-51/3 л.1	ПК30.15-6-01	1	1430	
П3		ПК30.15-6-02	2	1430	
П4		ПК30.15-6-03	1	1430	
П5		ПК30.15-6-04	1	1430	
П6		ПК30.15-6-05	2	1430	
П7		ПК30.15-6-06		1430	
П8	1.090.1-1/88 5-1-К4	ПК60.15-6 АтV-1	2	2840	
П9		ПК60-15-6 АтV	6	2840	
П10	1.090.1-1/88 5-1-К4 КЖИ-51/3 л.1	ПК60.15-6 АтV-01	1	2840	
П11		ПК60.15-6 АтV-02	1	2840	
		Нормативная снеговая			
		нагрузка 100 кгс/м²			
П1	1.090.1-1/88 5-1-К2	ПК30.15-8	2	1430	
П2	1.090.1-1/88 5-1-К2 КЖИ-51/3 л.1	ПК30.15-8-01	1	1430	
П3		ПК30.15-8-02	2	1430	
П4		ПК30.15-8-03	1	1430	
П5		ПК30.15-8-04	1	1430	
П6		ПК30.15-8-05	2	1430	
П7		ПК30.15-8-06	1	1430	
П8	1.090.1-1/88 5-1-К4	ПК60.15-6АтV-1	1	2840	
П9		ПК60.15-6АтV	4	2840	
П10	1.090.1-1/88 5-1-К4 КЖИ-51/3 л.11	ПК60.15-6АтV-01	1	2840	

продолжение

Марка, поз.	Обозначение	Наименование	Кол.	Масса ед. кг	Примечание
П11	1.090.1-1/88 5-1-К4 КЖИ 1	ПК60.15-8АтV-02	1	2840	
П12	1.090.1-1/88 5-1-К4	ПК60.15-8АтV	2	2840	
П13	1.090.1-1/88 5-1-К4	ПК60.15-8АтV-1	1	2840	
		Нормативная снеговая			
		нагрузка 150 кгс/м²			
П1	1.090.1-1/88 5-1-К2	ПК30.15-8	2	1430	
П2	1.090.1-1/88 5-1-К2 КЖИ 51/3 л.1	ПК30.15-8-01	1	1430	
П3		ПК30.15-8-02	2	1430	
П4		ПК30.15-8-03	1	1430	
П5		ПК30.15-8-04	1	1430	
П6		ПК30.15-8-05	2	1430	
П7		ПК30.15-8-06	1	1430	
П8	1.090.1-1/88 5-1-К4	ПК60.15-8АтV-1	2	2840	
П9		ПК60.15-8АтV	6	2840	
П10	1.040.1-1/88 5-1-К4 КЖИ-51 л.1	ПК60.15-8АтV-01	1	2840	
П11		ПК60.15-8АтV	1	2840	
		Плиты перекрытия			
		для t° = -20°С, -30°С, -40°С			
П14	1.090.1-1/88 5-1-К2	ПК30.15-6	2	1430	
П15	1.090.1-1/88 5-1-К9 КЖИ-51/3 л.2	ПР30.15-6-01	1	1350	
П16		ПР30.15-6-02	1	1550	
П17		ПР30.15-6-03	2	1350	
П18		ПР30.15-6-04	1	1350	
П19		ПР30.15-6-05	1	1350	
П20		ПР30.15-6-06	1	1350	
П21		ПР30.15-6-07	1	1350	
П22	1.040.1-1/88 5-1-К4	ПК60.15-8АтV-1	1	2840	
П23	1.090.1-1/88 5-1-К10 КЖИ 51/3 л.2	ПР60.15-8АтV-01	1	2630	
П24	1.090.1-1/88 5-1-К4	ПК60.15-8АтV	3	2840	
П26	1.040.1-1/88 5-1-К10 КЖИ-л2	ПР60.15-8АтV-02	1	2630	
П27		ПР60.15-8АтV-03	1	2630	
П28	1.090.1-1/88 5-1-К4 КЖИ-51/3 л.1	ПК60.15-8АтV-1-01	1	2840	
		для t° = -20°С; -30°С			
П25	1.090.1-1/88.5-1-К4	ПК60.15-6 АтV	2	2840	

продолжение

Марка, поз.	Обозначение	Наименование	Кол.	Масса ед.,кг	Примечание
		для t° = -40°С			
П25	1.090.1-1/88 5-1-К4	ПК60.15-8АтV	2	2840	
		Плиты перекрытия шахт			
П3-5	3.006.1-2.87 Вып.2	П3-5	8	50	
		Изделия соединительные			
МС5		⌀12АI ГОСТ 5781-82* ℓ=200	149	0,18	
МС9		⌀12АI ГОСТ 5781-82* ℓ=230	8	0,2	
МС12		⌀12АI ГОСТ 5781-82* МС ℓ=370	8	0,33	
МН1		МН7	1		См. примечание
МН2		МН8	1		
МН3		-8×60 ГОСТ 103-76* ℓ=220	2	0,83	
		Фундамент под обо-			
ФОм		рудование ФОм	2		

Спецификация деталей и материалов на ФОм

Формат	Зона	Позиц.	Обозначение	Наименование	Кол.	Примечание
				ФОм		
				Детали		
		1	3.400-6/76	Изделие закладное МН 1-10	132	м 7,52 кг
				Материалы		
				Бетон класса В15	0,10	м³

В спецификации ссылку на лист читать:
над чертой - для т.п. 709-9-102.89,
под чертой - для т.п. 709-9-103.89.

Привязан

Инв.N

Нач.отд.	Кнуфриенко		08.89	тп 709-9-102.89 - КЖ 2
Гл.спец.	Гройман		08.89	Блок складов резинотехнических изделий, спецодежды и строй материалов вместимостью 1 тыс. тонн
Зав.гр.	Юхтовская		08.89	Бытовые помещения — Стадия: РП; Лист: 4; Листов:
Разраб.	Петренко		08.89	
Провер.	Юхтовская		08.89	
Н.контр.	Котенко		08.89	Фундамент ФОм. Спецификация к схеме расположения плит покрытия и перекрытия — Госстроя СССР Союзгипропромсельстрой Киев

Нач. СТО

Согласовано

Взам. инв. N

Подпись и дата

Инв. N подл.

Копир. Пароховская

Формат А2

Схемы расположения элементов стен

на отм. 1.200

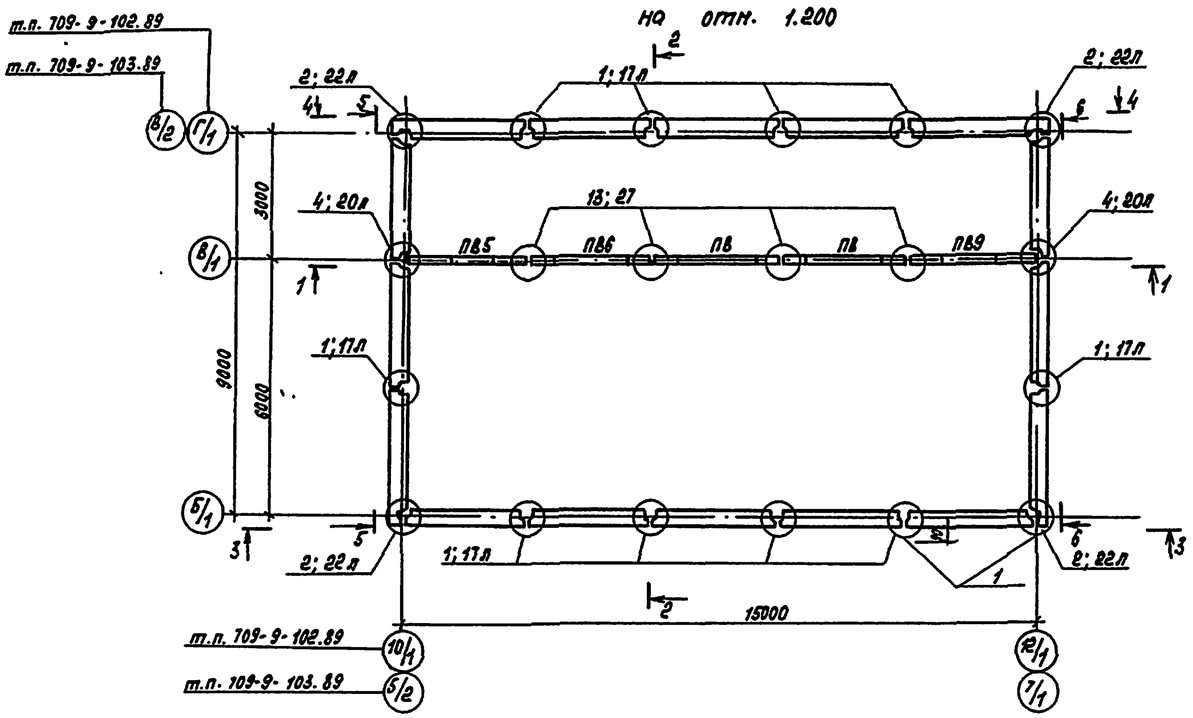

1-1

для t = -20°С, -30°С

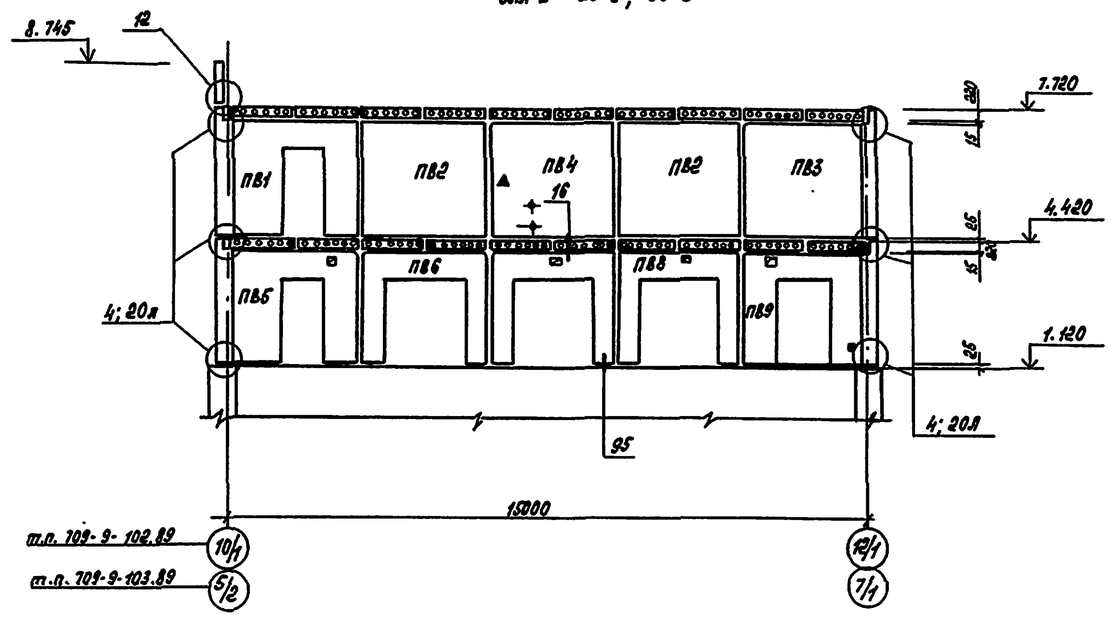

на отм. 4.200

для t = -20°С, -30°С

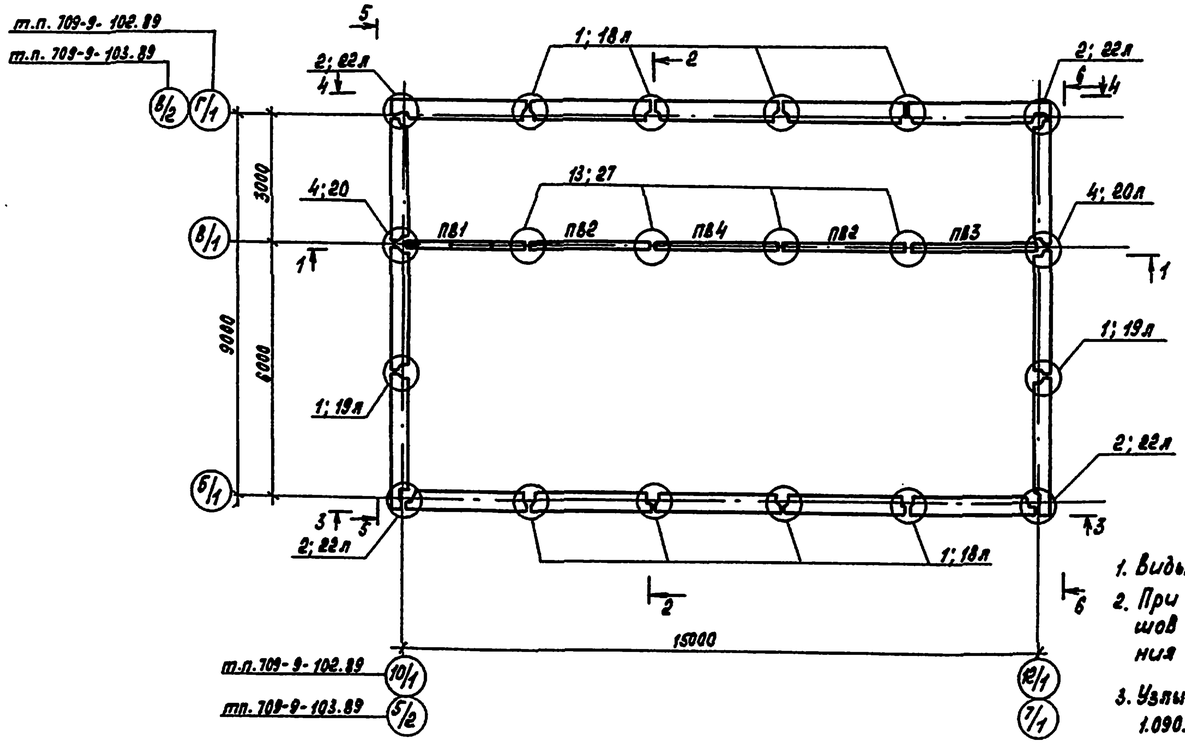

2-2

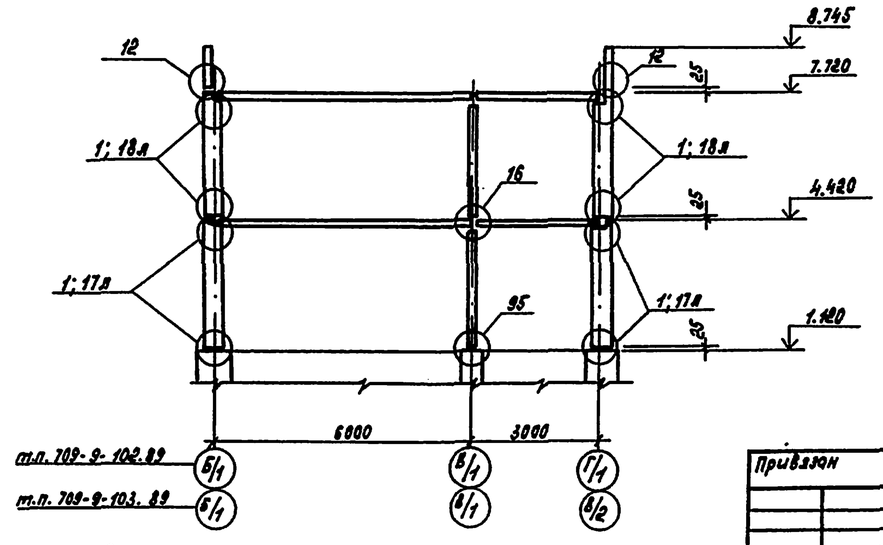

1. Виды 3-3 ÷ 6-6 см. лист 6.
2. При монтаже стеновых панелей в шов заложить поз.1 для крепления стоек козырька входа.
3. Узлы законтурированы по серии 1.090.1-1/88 вып. 6-1

Привязан

Инв. №

ГИП	Кайсарова		08.89	ТП 709-9-102.89-КЖ2
Нач. отд.	Дикиленко		08.89	Блок клозетов резинотехнических изделий стоуборежды и стройматериалов вместимостью 1 тыс. тонн
Гл. спец.	Грудинин		08.89	
Зав. гр.	Жигалевская		08.89	Бытовые помещения
Разраб.	Петренко		08.89	
Провер.	Жигалевская		08.89	Схемы расположения элементов стен
Н. контр.	Котенко		08.89	

Копир. Косьяненко

Стадия	Лист	Листов
РП	5	

Госагропром СССР Укрсельгипропромстрой г. Киев

Формат А2

Альбом 3

Согласовано: Нач. отд. ОВ ГПИ; Гальванова; Грудинина; Инв. № подл.; Подпись и дата; Взам. инв. №

Альбом 3

Вид 3-3

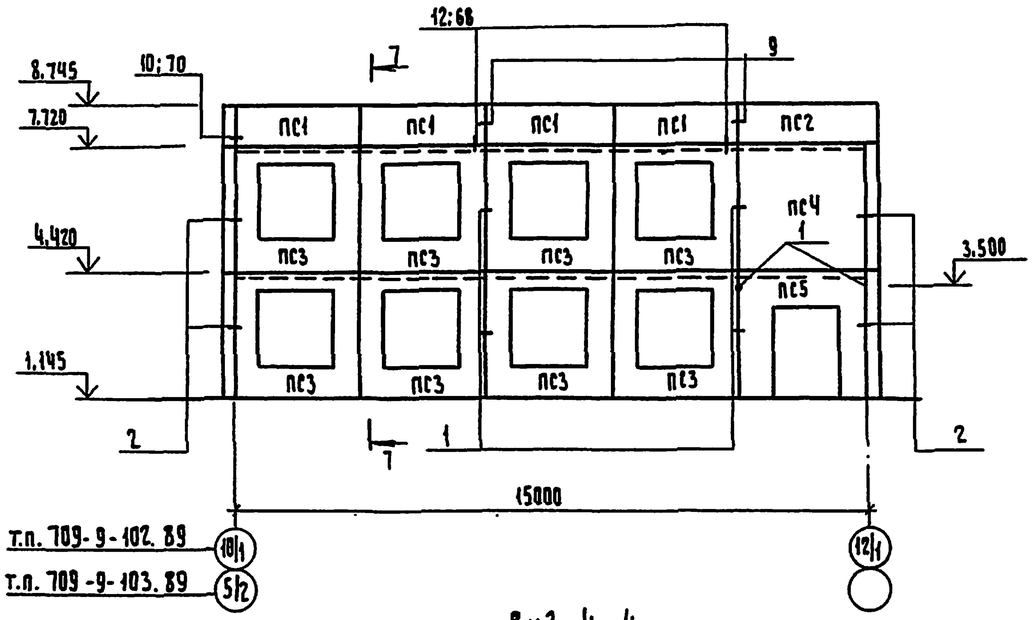

Вид 5-5

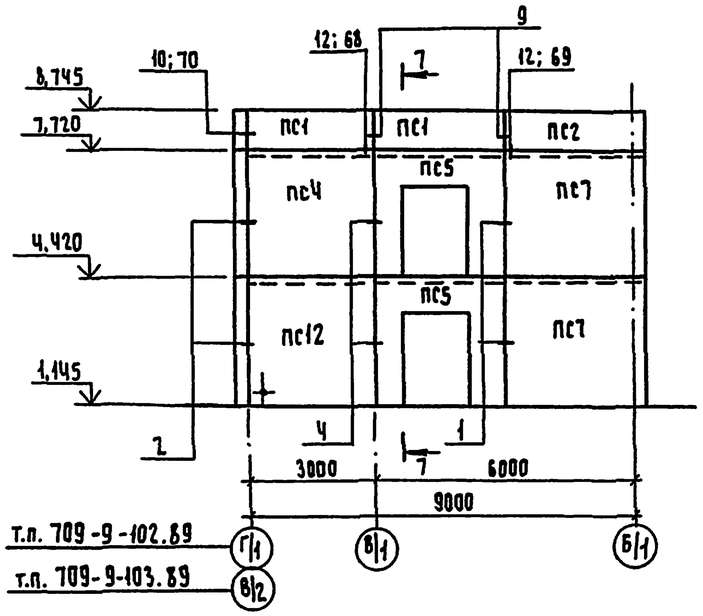

7-7

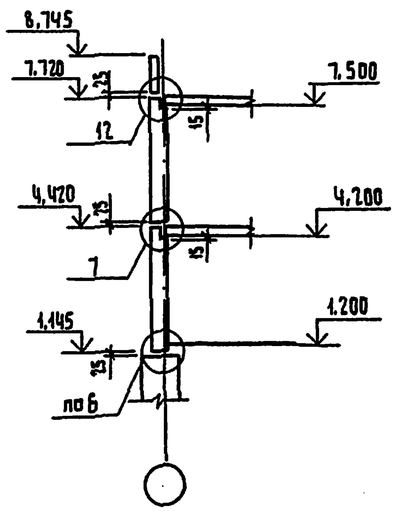

Вид 4-4

для t = -20°C; -30°C

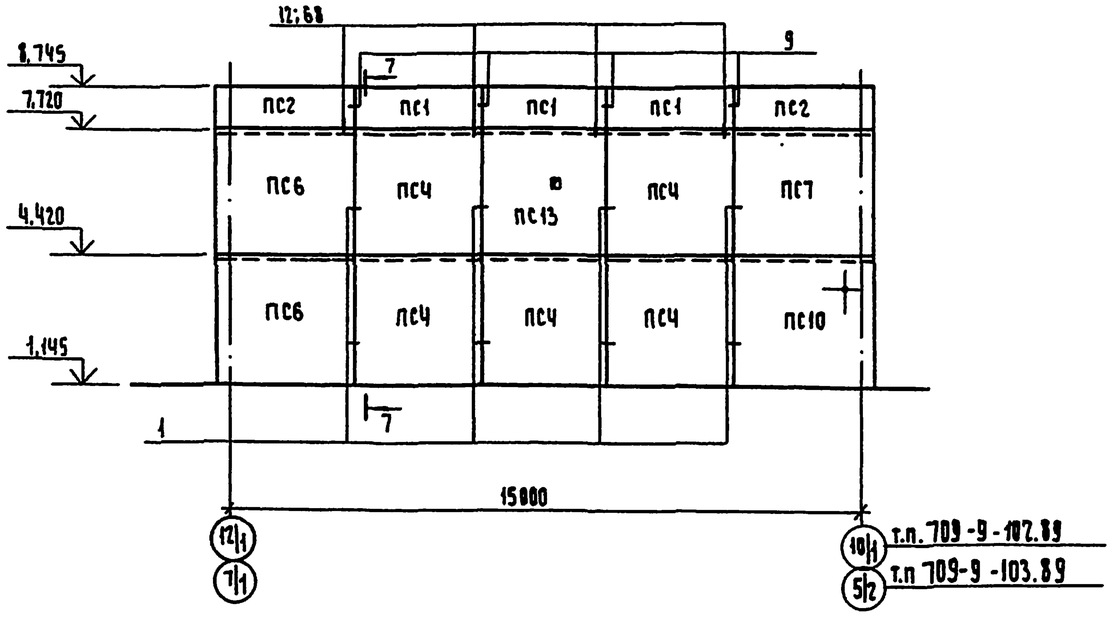

Вид 6-6

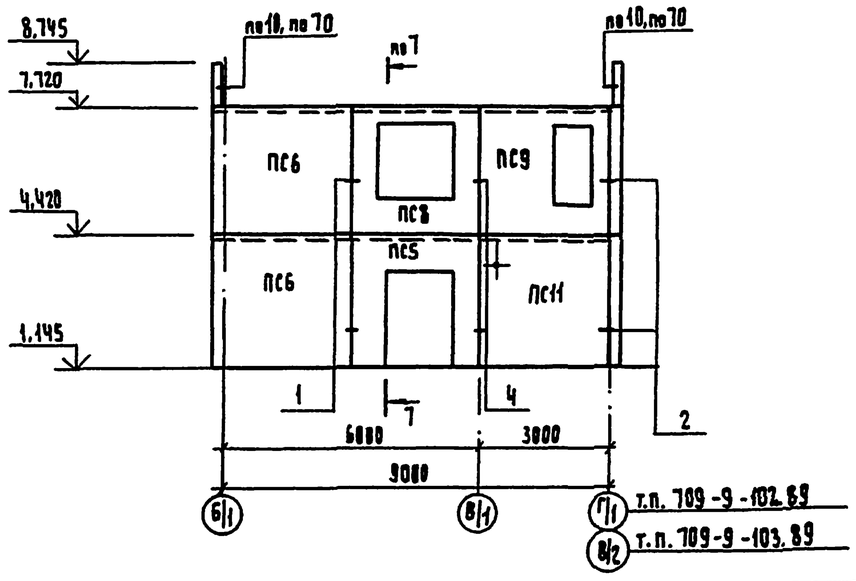

Согласовано

Нач. СТО	Никифорова		
ОФТИ	Пелагина		
Нач. спец. автоматики			

Инв.№ подл.	Подпись и дата	Взам. инв.№

Привязан

Инв.№

Нач.отд.	Сидоренко			08.89
Гл.спец.	Гейдман			08.89
Зав.гр.	Мехтовская			08.89
Разраб.	Петренко			08.89
Провер.	Мехтовская			08.89
Н.контр.	Котенко			08.89

тп 709-9-102.89 - КЖ2

Блок складов решнотехнических изделий специфицированных материалов бессмывостью 1 тыс. тонн

Бытовые помещения

Стадия	Лист	Листов
РП	6	

Схема расположения элементов стен. Вид 3-3 ÷ 6-6

Ростгипространсельстрой Киев

Копир. Гороховская

Формат А2

Альбом 3

Схема расположения элементов стен на отм. 4.200 для $t^p = -40^\circ C$

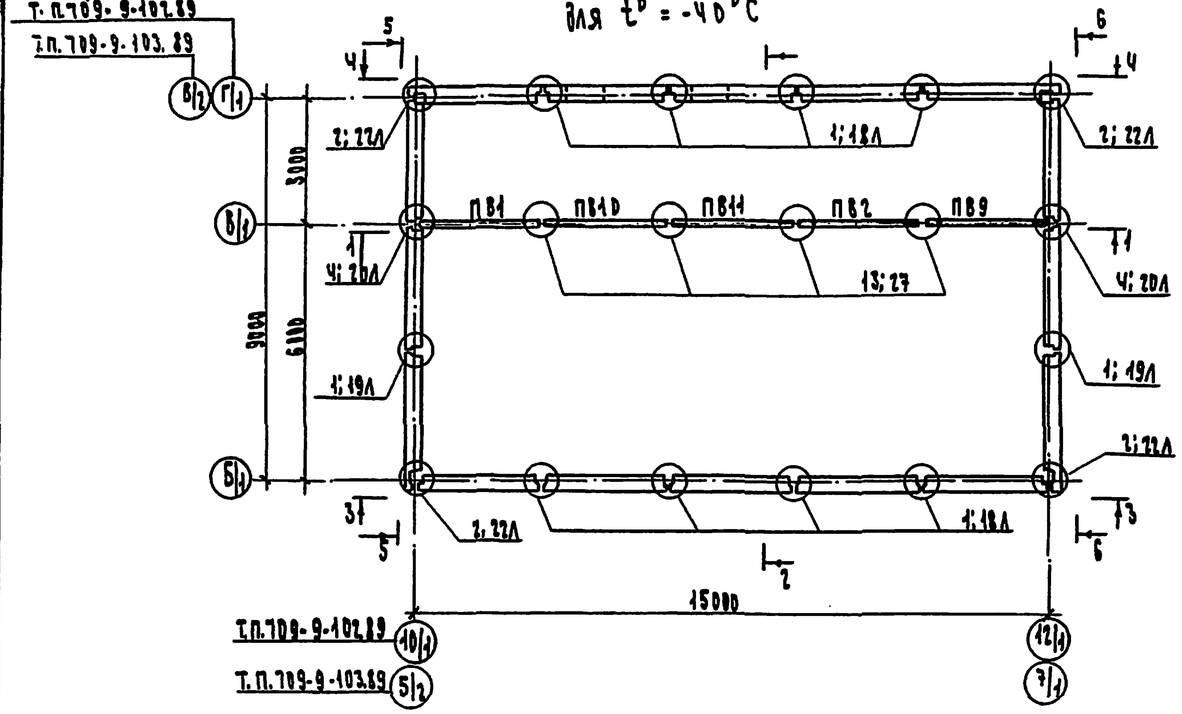

Вид 4-4 для $t=-40^\circ C$

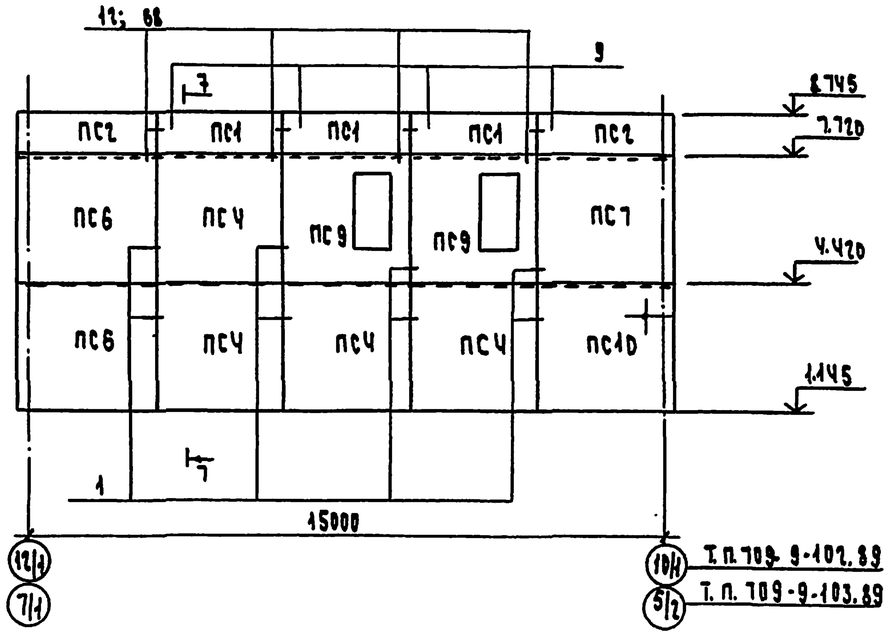

1-1 для $t=-40^\circ C$

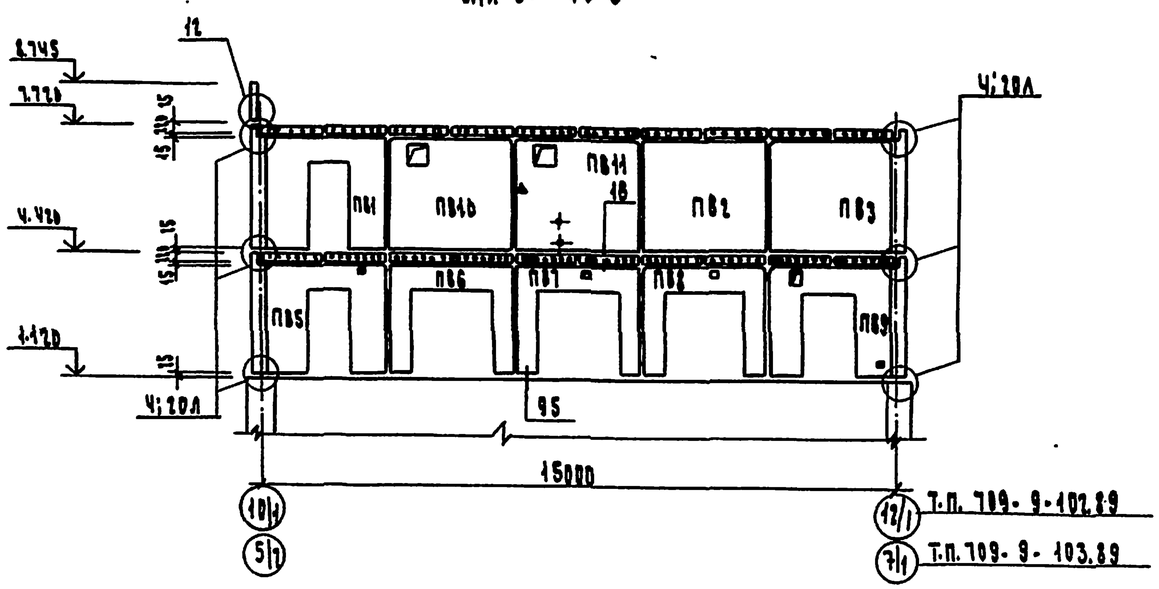

Виды 2-2, 3-3, 5-5, 6-6 сечение 7-7 см. лист 6

Согласовано:
Гл. инженер проекта Полетучий
Нач. отд. Ф.Н. Ситдикова
Нач. отдела инженерных систем Ф.Н. Ситдикова

Инв. № подл. | Подпись и дата | Взам. инв. №

Привязан

Инв. №

ГИП	Корейша		08.89	ТП 709-9-102.89 - КМ2			
Нач.отд.	Ситдикова		08.89	Блок складов резино-технических изделий специфікацій и стройматериалов вентиляционных систем			
Гл.спец.	Грейман		08.89				
Арх.гр.	Шахская		08.89	Бытовые помещения	Стадия	Лист	Листов
Инж.	Петренко		08.89		РП	7	
Проверил	Шахская		08.89	Схема расположения элементов стен на отм. 4.200 для $t^p=-40^\circ C$	Госгородпроект Госстроя РСФСР г. Киев		
Н.контр.	Котенко		08.89				

Копировал: Булах

Формат А2

Альбом 3

Спецификация к схеме расположения элементов стен

Марка поз.	Обозначение	Наименование	Кол.	Масса ед. кг	Примечание
		Панели наружных			
		стен при t^b=-20°С;-30°С			
ПС1	1.090.1-1/88.2-1-К45	ПСП.30.10.2.4	9	952	
ПС2	1.090.1-1/88.2-1-К48	ПСП33.10.2.4	4	1030	
ПС3	1.090.1-1/88.2-1-К3	7ПСО 30.33.3.5-10	8	3140	
ПС4	1.090.1-1/88.2-1-К22	ПС 30.33. 3.5	7	4200	
ПС5	1.090.1-1/88.2-1-К16	3ПСД 30.33.3.5	4	2740	
ПС6	1.090.1-1/88.2-1-К26	1ПС33.33.3.5	4	4360	
ПС7	1.090.1-1/88.2-1-К27	2ПС33.33. 3.5	3	4360	
ПС8	1.090.1-1/88.2-1-К1	2ПСО 30.33.3.5	1	2720	
ПС9	1.090.1-1/88.2-1-К5	8ПСО 30.33.3.5	1	3570	
ПС10	1.090.1-1/88.2-1-К27, КЖИ-5б/1	2ПС 33.33.3.5-01	1	4360	
ПС11	1.090.1-1/88.2-1-К22, КЖИ-5б/1	ПС 30.33.3.5-01	1	4200	
ПС12	1.090.1-1/88.2-1-К22, КЖИ-5б/1	ПС30.33.3,5-02	1	4200	
ПС13	1.090.1-1/88.2-1-К22, КЖИ 5б/1	ПС30.33.3.5.03	1	4200	
		Панели наружных			
		стен при t^b=-40°С			
ПС1	1.090.1-1/88.2-1-К45	ПСП30.10.2.4	9	952	
ПС2	1.090.1-1/88.2-1-К48	ПСП 33.10.2.4	4	1030	
ПС3	1.090.1-1/88.2-1-К3	7ПСО 30.33.3.5-10	8	3140	
ПС4	1.090.1-1/88.2-1-К22	ПС 30.33.35	6	4200	
ПС5	1.090.1-1/88.2-1-К16	3ПСД 30.33.3.5	4	2740	
ПС6	1.090.1-1/88.2-1-К26	1ПС33.33.3,5	4	4360	
ПС7	1.090.1-1/88.2-1-К27	2ПС33.33.3,5	3	4360	
ПС8	1.090.1-1/88.2-1-К1	2ПСО 30.33.3,5	1	2720	
ПС9	1.090.1-1/88.2-1-К5	8ПСО 30.33.3.5	3	3570	
ПС10	1.090.1-1/88.2-1-К27, КЖИ-5б/1	2ПС33.33.35-01	1	4360	
ПС11	1.090.1-1/88.2-1-К22, КЖИ 5б/1	ПС30.33.3,5-01	1	4200	
ПС12	1.090.1-1/88.2-1-К22, КЖИ 5б/1	ПС30.33.3.5-02	1	4200	
		Панели внутренних			
		стен для t^b=-20°С;-30°С			
ПВ1	1.090.1-1/88.4-1-К21	1ПВП 30.30.10	1	2740	
ПВ2	1.090.1-1/88.4-1 К2	ПВ30.30	2	3620	
ПВ3	1.090.1-1/88.4-1-К11	1ПВ 30.30	1	3590	
ПВ4	1.090.1-1/88.4-1-К2, КЖИ 5б/1	ПВ30.30-01	1	3620	
ПВ5	1.090.1-1/88.4-1-К21 КЖИ 49/1	1ПВП 30.30.10-01	1	2740	
ПВ6	1.090.1-1/88.4-1-К36	ПВР30.30.19	1	1730	
ПВ7	1.090.1-1/88.4-1-К36, КЖИ-49/1	ПВР30.30.19-01	1	1730	
ПВ8	1.090.1-1/88.4-1-К36, КЖИ 49/1	ПВР30.30.19-02	1	1730	

продолжение

Марка поз.	Обозначение	Наименование	Кол.	Масса ед. кг	Примечание
ПВ9	1.090.1-1/88.4-1-К22, КЖИ	1ПВП30.30.13-01	1	2450	
		Панели внутренних			
		стен для t^b=-40°С			
ПВ1	1.090.1-1/88.4-1-К21	1ПВП30.30.10	1	2740	
ПВ2	1.090.1-1/88.4-1-К2	ПВ30.30	1	3620	
ПВ3	1.090.1-1/88.4-1-К11	1ПВ30.30	1	3690	
ПВ5	1.090.1-1/88.4-1-К21, КЖИ-49/1	1ПВП 30.30.10-01	1	2740	
ПВ6	1.090.1-1/88.4-1-К36	ПВР30.30.19	1	1730	
ПВ7	1.090.1-1/88.4-1-К36, КЖИ-49/1	ПВР30.30.19-01	1	1730	
ПВ8	1.090.1-1/88.4-1-К36, КЖИ-49/1	ПВР30.30.19-02	1	1730	
ПВ9	1.090.1-1/88.4-1-К22, КЖИ 49/1	1ПВП30.30.13-01	1	2450	
ПВ10	1.090.1-1/88.4-1-К4	ПВ30.30-В	1	3520	
ПВ11	1.090.1-1/88.4-1-К4, КЖИ-5б/1	ПВ30.30-В-01	1	3520	
		Изделия соединительные			
МС-1		Ф12АI ГОСТ 5781-82* ℓ=420	24	0.37	
МС-2	1.090.1-1/88.7-1-К1	МС-2	24		
МС-3	1.090.1-1/88.7-1-К2	МС-3	16		
МС-4	1.090.1-1/88.7-1-К3	МС-4	4		
МС-5		Ф12АI ГОСТ 5781-82* ℓ=200	16	0.18	
МС-6	1.090.1-1/88.7-1-К1	МС-6	16		
МС-8		-6×60 ГОСТ 19903-74, ℓ=100	1	0.28	
МС-10	1.090.1-1/88.7-1-К1	МС-10	8		
МС-21		-6×40 ГОСТ 19903-74, ℓ=140	10	0.26	
МС-22	1.090.1-1/88.7-1-К8	МС-22	19		
МС-23		-6×40 ГОСТ 19903-74, ℓ=180	4	0.34	
МС-24		L75×75×8, ГОСТ 8509-86, ℓ=170	4	1.53	
1		Ф12АI ГОСТ 5781-82* ℓ=450	2	0.40	
сетка	ГОСТ 8478-81	5ВР1-100/5ВР1-100-220×3080 4/8	20	1.81	

В дробных обозначениях номеров листов указаны: в числителе - для ТП 709-9-102.89
в знаменателе - ТП 709-9-103.89.

Инв. № подл. | Подпись и дата | Взам. инв. №

Привязан

Инв. №

Нач. отд.	Янчуренко		08.89	ТП 709-9-102.89-КЖ2
Гл. спец.	Гейбман		08.89	Блок складов резинотехнической спецодежды и строительных материалов вместимостью 4 тыс. тонн
Зав. гр.	Житовская		08.89	Бытовые помещения
Разраб.	Петренко		08.89	Стадия: РП; Лист: 8; Листов:
Проверил	Житовская		08.89	Спецификация к схеме расположения элементов стен
Н. контр.	Кирнко		08.89	Госагропром СССР Югоздравпромстрой г. Киев

Копировал: Булах

Формат А2

Альбом 3

Схема расположения элементов лестницы

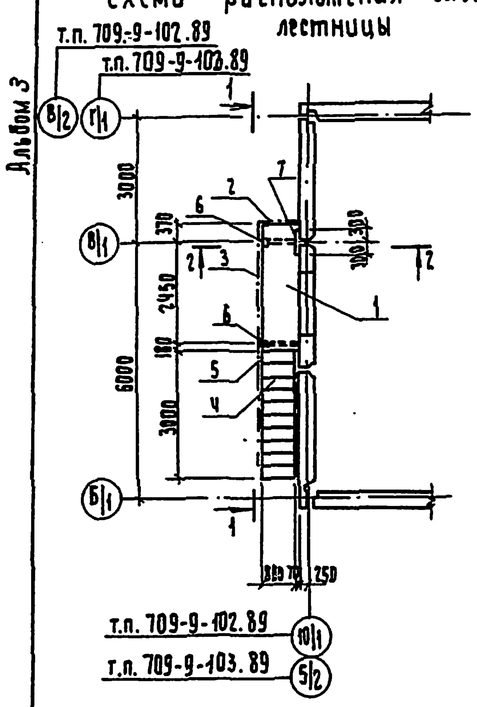

1 – 1

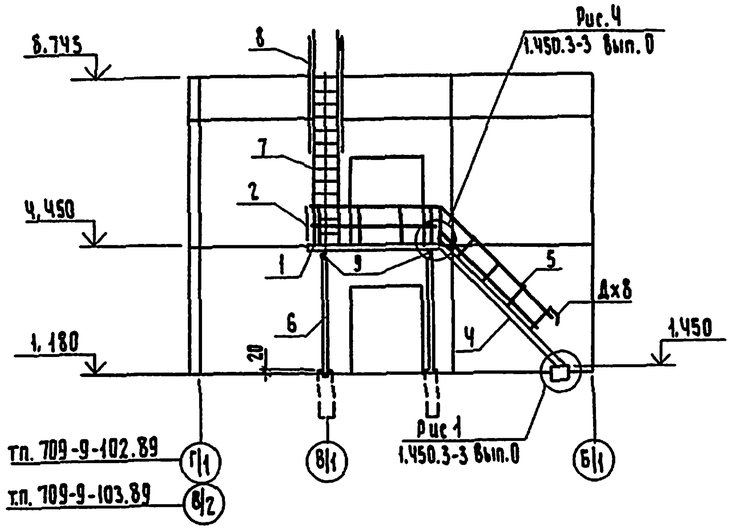

2 – 2

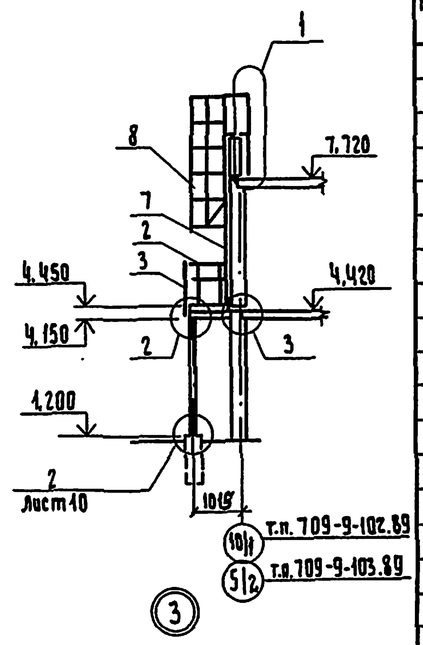

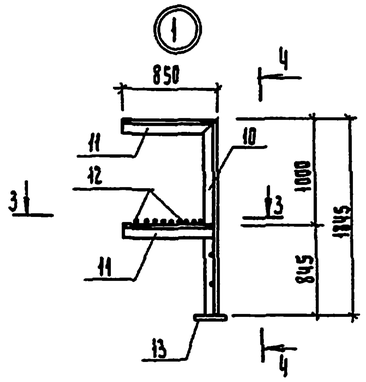

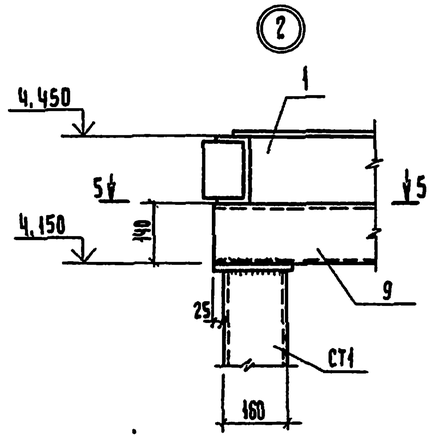

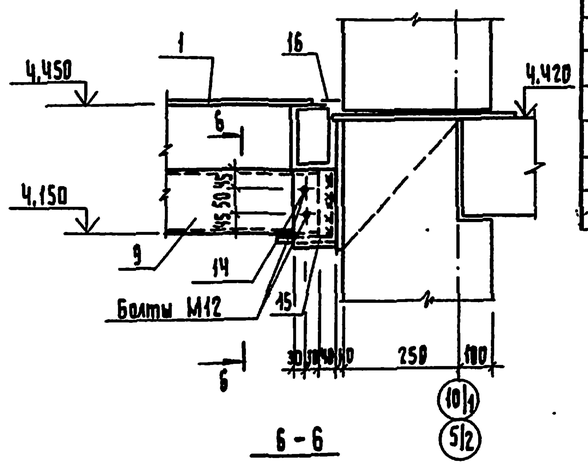

3 – 3

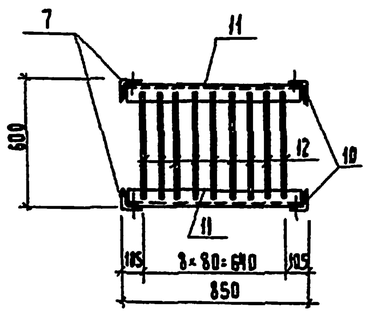

4 – 4

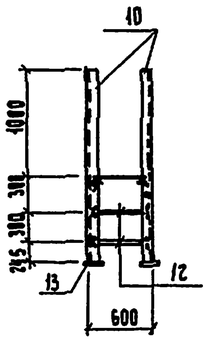

5 – 5

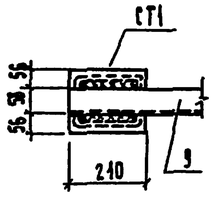

6 – 6

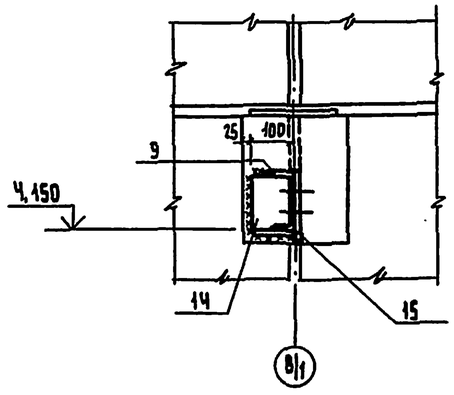

Спецификация к схеме расположения элементов лестниц

Марка, поз.	Обозначение	Наименование	Кол.	Масса ед. кг	Примечание
		Элементы лестницы			
1	1.450.3-3 Вып.1	площадка ПМХФ-30.8	1	134.6	
		ограждение площадки			
2	1.450.3-3 Вып.1	ОГПМХЭб-10.9	1	10.5	
3	1.450.3-3 Вып.1	ОГПМХЭб-10.30	1	29.0	
4	1.450.3-3 Вып.1	марш МЛХРБ 45-308	1	161.1	
		ограждение марша			
5	1.450.3-3 Вып.1	ОГл МЛХ 45-10.30	1	21.2	
6	КЖИ-53/13	Стойка СТ1	2		
7	1.450.3-3 Вып.1	Стремянка СХ 52	1	88.9	
8	1.450.3-3 Вып.1	Ограждение стремянки ОГС-30.4	1	28.5	
9		Ст4 ГОСТ 8240-72* ℓ=870	2	10.7	
10		L80×80×6 ГОСТ 8509-86 ℓ=1845	2	13.6	
11		L80×80×6 ГОСТ 8509-86 ℓ=850	4	6.26	
12		Ф18АI ГОСТ 5781-82* ℓ=570	11	1.14	
13		-6×100 ГОСТ 19903-74* ℓ=100	2	0.47	
14		L140×140×10 ГОСТ 8509-86 ℓ=100	1	2,14	
15		-8×100 ГОСТ 19903-74* ℓ=160	2	1,12	
		Изделия соединительные			
Дх4	1.450.3-3 Вып.1	Дх4	1	1.18	
Дх5	1.450.3-3 Вып.1	Дх5	1		
Дх8	1.450.3-3 Вып.1	Дх8	1		
16		Сталь рифл. ℓ4 ГОСТ 8568-77			

В спецификации ссылку на лист читать:
над чертой - для т.п. 709-9-102.89,
под чертой - для т.п. 709-9-103.89.

Привязан

Инв. N

ГИП	Бойченко		08.89	ТП 709-9-102.89 - КЖ2
Нач.отд.	Мурашенко		08.89	Блок складов резиновотехнических изделий, спецодежды и строй-материалов вместимостью 1 тыс. тонн
Гл.спец.	Гройман		08.89	
Зав.гр.	Житовская		08.89	Бытовые помещения — Стадия: РТ1; Лист: 9; Листов:
Разраб.	Петренко		08.89	
Провер.	Житовская		08.89	Схема расположения элементов лестницы — Госагропром СССР, Укгазпромстройстрой, Киев
Н.контр.	Каменко		08.89	

Инв.N подл. | Подпись и дата | Взам.инв.N

Копир. Гороховская

Формат А2

Альбом 3

Схема расположения элементов козырька

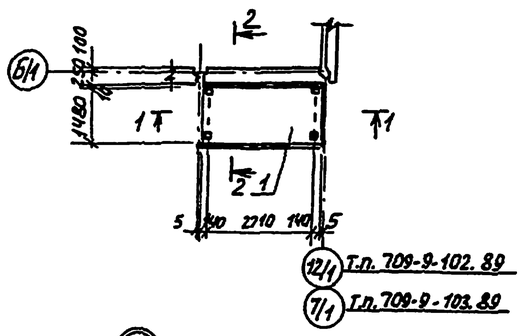

1-1

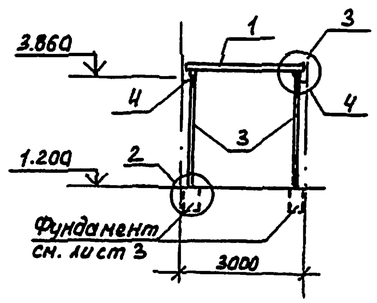

2-2

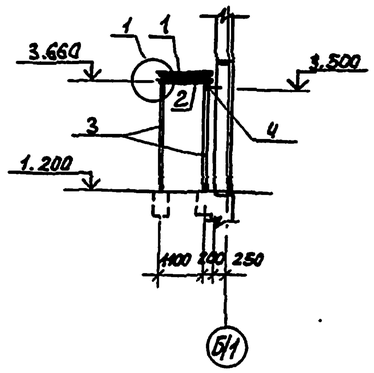

Спецификация к схеме расположения элементов козырька

Марка поз.	Обозначение	Наименование	Кол.	Масса ед. кг	Примечание
1	3.006.1-2.87 Вып.2	Плита П10-5Б	1	770	
2	КНЦ-53/13	Балка Б1	2		
3	КНЦ-53/13	Стойка СТ2	4		
		Изделие соединительное			
4		-6х120 ГОСТ 103-76* ℓ=230	2	1.30	

1

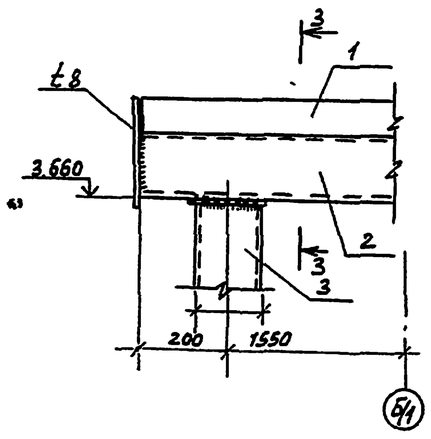

2

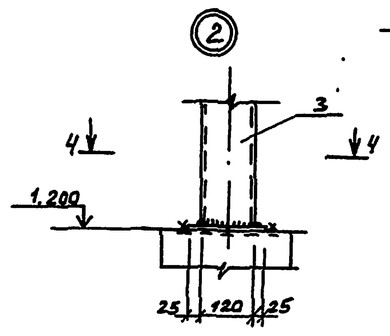

3

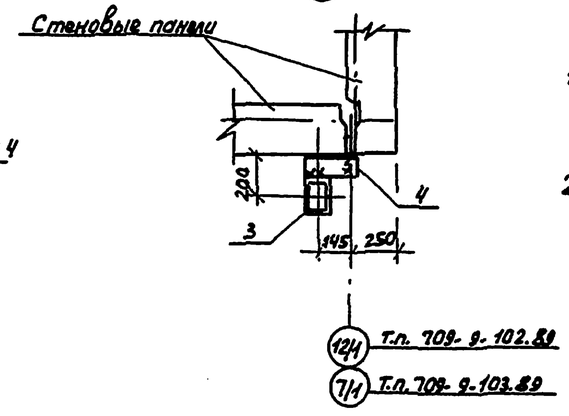

1. Соединительный элемент поз.4 приварить к выпуску арматуры из шва между панелями см. лист 6
2. Сварные швы принять по меньшей толщине свариваемых элементов.

В дробных обозначениях номеров листов указаны: в числителе - для т.п 709-9-102.89
в знаменателе - для т.п. 709-9-103.89

3-3

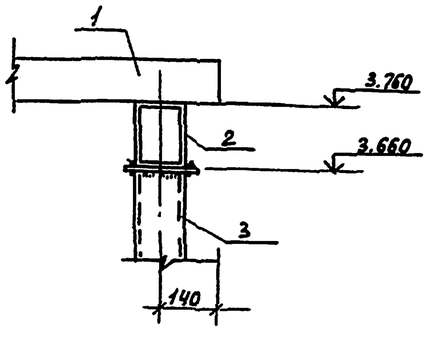

4-4

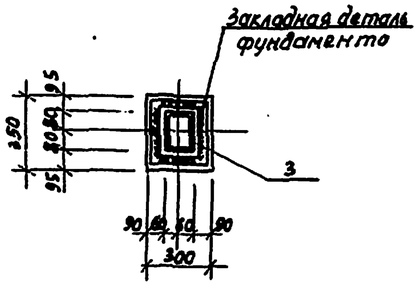

Привязан

Инв. N

ГИП	Войсбонд		06.89	Т.п. 709-9-102.89-КН2		
Инженер	Витаменко		06.89	Блок складов резинотехнических изделий, спецодежды и стройматериалов в отличном 1 пож. отсеке		
Гл. спец.	Гройман		06.89			
Зав. пр.	Житейская		06.89	Бытовые помещения	Стадия	Лист	Листов
Разраб.	Чистякова		06.89		РП	10	
Проверр.	Житейская		06.89				
Н. контр.	Котенко		06.89	Схема расположения элементов козырька	Госгражданпроект СССР Центральное отделение		

Копир. Денкина

Формат А2

Инв. N подл. | Подпись и дата | Взам. инв. N

Альбом 3

Ведомость рабочих чертежей основного комплекта

Лист	Наименование	Примечание стр.
1	Общие данные	18
2	План расположения электрооборудования и прокладка электросетей по силовому оборудованию.	19
3	План расположения электрооборудования и прокладка электросетей по освещению.	20
4	Приточная установка П1, П4 Схема подключений	21
5	Приточная установка П2 (П3) Схема подключений	21
6	Вентиляторы В1, В2. Принципиальная схема. Схема подключения	22

Ведомость ссылочных и прилагаемых документов

Обозначение	Наименование	Примечание
	Ссылочные документы	
А441-1/5.407-541	Установка одиночных магнитных пускателей серии ПМЛ	
А428-1 (5.407-24)	Прокладка проводов и кабелей в полиэтиленовых трубах в производственных помещениях. Вып. 0. Материалы для проектирования	
	Прилагаемые документы	
ЭЛ2.СО	Спецификация оборудования	

Общие указания

1. Электроснабжение

Электроприемники бытовых помещений по надежности электроснабжения относятся к потребителям III категории. Питание предусматривается на напряжении 380/220В от щита МШР установленного в электрощитовой блока складов. Учет электроэнергии осуществляется вводноучетными ящиками установленными в электрощитовой.

2. Электроосвещение.

Электроосвещение запроектировано рабочее и аварийное на напряжении 220В. Освещенности помещений приняты в соответствии со СНиП II-4-79 „Естественное и искусственное освещение". Расчет произведен методом коэффициента использования. Типы светильников выбраны в зависимости от условий среды и назначения помещений. В качестве источников света приняты светильники с лампами накаливания и с люминесцентными лампами. Распределительная сеть выполняется проводом АПВ скрыто под штукатуркой и кабелем АВВГ на скобах. Управление освещением осуществляется выключателями по месту.

Проектом предусматривается установка штепсельных розеток на 36 в для переносного освещения

Полезная площадь освещаемых помещений - 135 м²

Общее количество светильников - 37шт

Установленная мощность - 4,7 кВт.

Силовое электрооборудование

Силовыми токоприемниками бытовых помещений являются сантехнические вентиляторы. В качестве пусковой аппаратуры приняты магнитные пускатели типа ПМЛ.
В качестве распределительных пунктов приняты шкафы типа ШР-11.
Распределительные сети выполняются проводом АПВ в полиэтиленовых трубах.

Защитные мероприятия

Для защиты людей от поражения электрическим током при повреждении изоляции запроектировано зануление металлических частей электрооборудования, нормально не находящихся под напряжением. Для зануления используют нулевые провода и жилы кабелей в сетях освещения, а в силовых сетях - четвертая жила кабеля и четвертый провод питающей сети.
Согласно РД-34.21-122-87 молниезащита бытовых помещений не требуется.
Все работы выполнять согласно действующих ПУЭ и СНиП 3.05.06-85.

Решения направленные на рациональное и экономное использование материалов и энергетических ресурсов.

Проектом предусмотрены следующие технические решения, позволяющие снизить расход электроэнергии и материальных ресурсов.

1. Минимальное сечение проводов, включая 2 мм² обеспечивают экономию проводникового материала.
2. Использование полиэтиленовых труб вместо стальных экономит 32 кг металла.
3. Зонированное включение светильников обеспечивает экономию электроэнергии.

Годовая экономия электроэнергии составляет 4 мВт.ч

Основные показатели по электротехнической части

Наименование	Ед. изм.	Кол.	Примечан.
Установленная мощность	кВт	33.58	
а) силовых токоприемников	кВт	28.8	
б) осветительных токоприемников	кВт	4.78	
Потребная мощность	кВт	15.5	
а) силовых токоприемников	кВт	11.5	
б) осветительных токоприемников	кВт	2.7	
Годовой расход активной электроэнергии	МВт.ч	43.1	

Типовой проект разработан в соответствии с действующими нормами и правилами и предусматривает мероприятия обеспечивающие взрывную, взрывопожарную и пожарную безопасность при эксплуатации здания.

Главный инженер проекта Вайсбанд

Инв. N подл. | Подпись и дата | Взам. инв. N

Привязан

Инв. N

Т.П. 709-9-102.89 - ЭЛ2

Блок складов резинотехнических изделий, спецодежды и стройматериалов вместимостью 1 тыс. тонн

ГИП	Вайсбанд		07.89	Бытовые помещения	Стадия	Лист	Листов
Нач.отд.	Нижник		07.89		РП	1	6
Гл.спец.	Недопанченко		07.89				
Зав.гр.	Довгойко		07.89				
Инженер	Мельниченко		07.89	Общие данные	Госагропром СССР Укрсельхозпроектстрой Киев		
Н.контр.	Котенко		07.89				
Копир.	Денкина						

Формат А2

План на отм. 4.500 (для t=-40°)

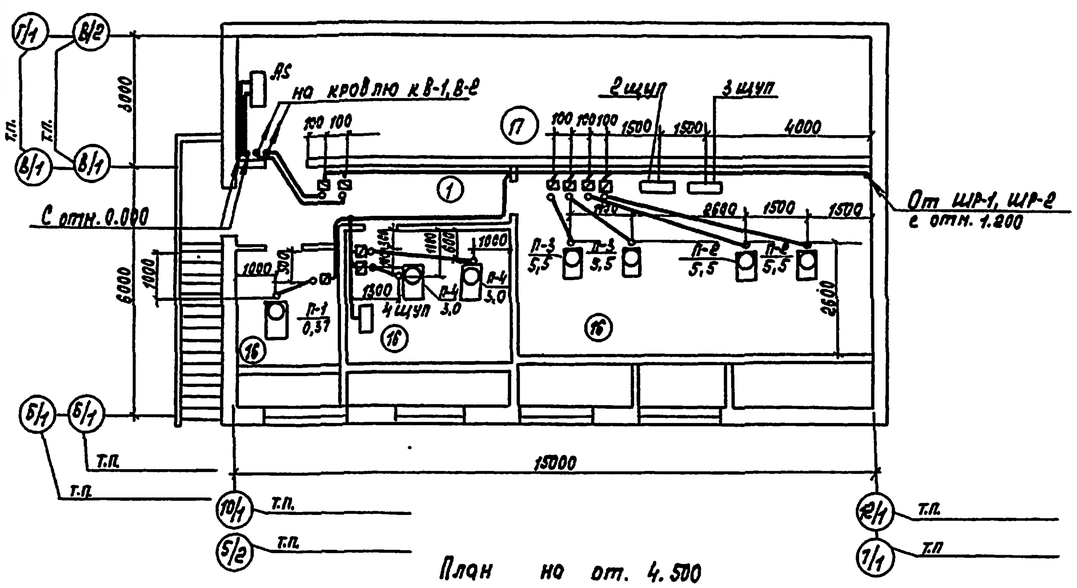

План на отм. 4.500

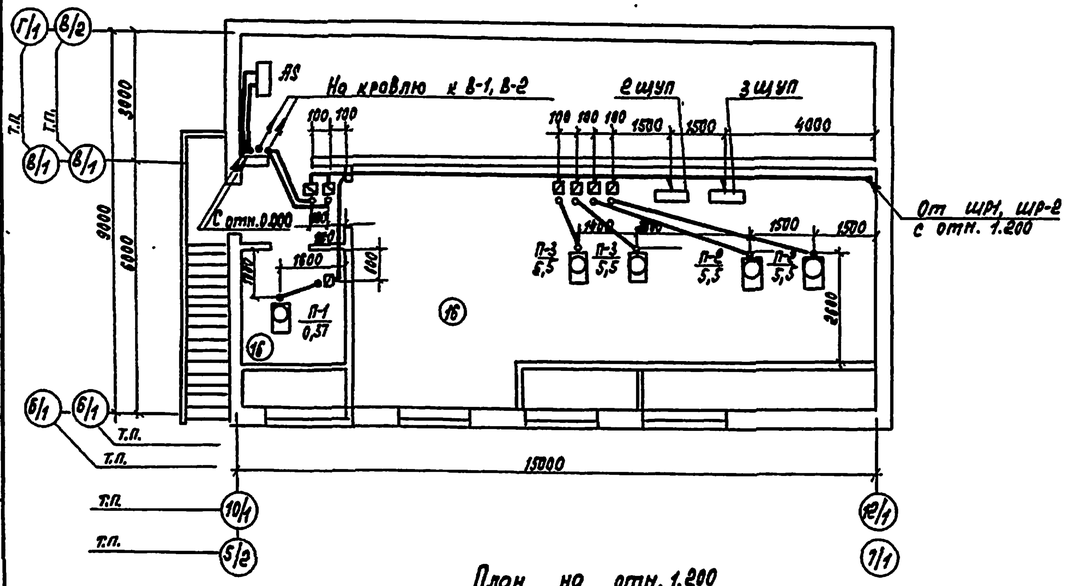

План на отм. 1.200

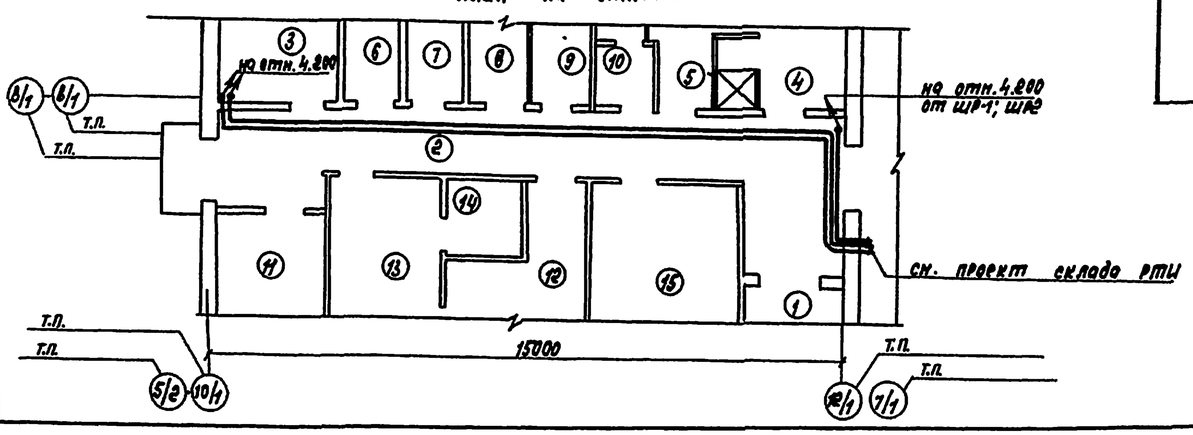

Принципиальная схема распределительной сети

Распределительное устройство	Аппарат отходящей линии (ввода) Обозначение, тип I ном А расцепителя или плавкая вставка	Пусковой аппарат, обозначение тип I ном. А расцепителя или плавкая вставка, А уставка теплового реле, А	Участок сети 1	Участок сети 2	Кабель провод: Обозначение	Марка	Кол. число жил и сечение	Длина, м	Труба: Обозначение на плане	Длина, м	Электроприемник: Обозначение	Рust или Pном. кВт	Iрасч или Iном Iпуск А	Наименование, тип, обозначение чертежа принципиальной схемы
ШР-1 ШРН-73701-2243	НПН-2 63/6	ПНЛ-121002 РТЛ-1005 1.0А		1		АВВГ	4 х 2,5	35			П-1	0,37	0,85/3,25	Приточный вентилятор
				2		АПВ	4 (1х 2.0)	5	П20	5				
	НПН-2 63/32	ПНЛ-221002 РТЛ-1016 14.0А		1		АВВГ	4 х 2.5	30			П-3	5.5	11.5/30.5	Приточный вентилятор
				2		АПВ	4 (1х 2.5)	5	П20	5				
	НПН-2 63/63													Резерв
	НПН-2 63/32	ПНЛ-221002 РТЛ-1016 14.0А		1		АВВГ	4 х 2,5	30			П-2	5,5	11.5/30.5	Приточный вентилятор
				2		АПВ	4(1х 2,5)	5	П20	5				
	НПН-2 63/20	ПНЛ-221002 РТЛ-1012 8.0А		1		АВВГ	4х 2,5	35			П4	3.0	6.7/40.2	Приточный вентилятор
				2		АПВ	4(1х 2,5)	5	П20	5				
ШР-2 ШРН-73701-2243	НПН-2 63/32	ПНЛ-221002 РТЛ-1016 14.0А		1		АВВГ	4х 2.5	35			П-3	5,5	11.5/30,5	Приточный вентилятор
				2		АПВ	4(1х 2,5)	5	П20	5				
	НПН-2 63/32	ПНЛ-221002 РТЛ-1016 14.0А		1		АВВГ	4х 2,5	35			П-2	5,5	11.5/30,5	Приточный вентилятор
				2		АПВ	4(1х 2,5)	5	П20	5				
	НПН-2 63/6	ПНЛ-121002 РТЛ-1001 0.17А		1		АВВГ	4х 2,5	45			В-2	0.06	0.09/0.63	Вытяжной вентилятор
				2	см. схему подключений лист ЭЛ-6									
	НПН-2 63/6	ПНЛ-121002 РТЛ-1004 0.65А		1		АВВГ	4х 2,5	45			В-1	0,37	0.62/3,25	Вытяжной вентилятор
				2	смотри схему подключений лист ЭЛ-6									
	НПН-2 63/20	ПНЛ-221002 РТЛ-1012 8.0А		1		АВВГ	4 х 2,5	35			П-4	3,0	6.7/40.2	Приточный вентилятор (для t=-40°)
				2		АПВ	4(1х 2,5)	5	П20	5				

ГИП	Войсовой		07.89	Т.П. 709-9-101.89 ЭЛ2
Нач. отд.	Нижник		07.89	Блок складов резинотехнических изделий спецодежды и стройматериалов вместимостью 1 тыс. тонн
Гл. спец.	Назаренко		07.89	Бытовые помещение
Зав. гр.	Лебедько		07.89	План расположения электрооборудования и прокладки электросетей по силовому оборудованию
Инж. инж.	Иванишин		07.89	
Н. контр.	Катенко		07.89	

Стадия: РП | Лист: 2 | Листов:

Госагропром СССР Укрсельгипроремсельстрой г. Киев

Привязан

Инв. №

Копировал: Косьяненко

Формат А2

Альбом 3

План на отм. 4.500 (для t=-40°)

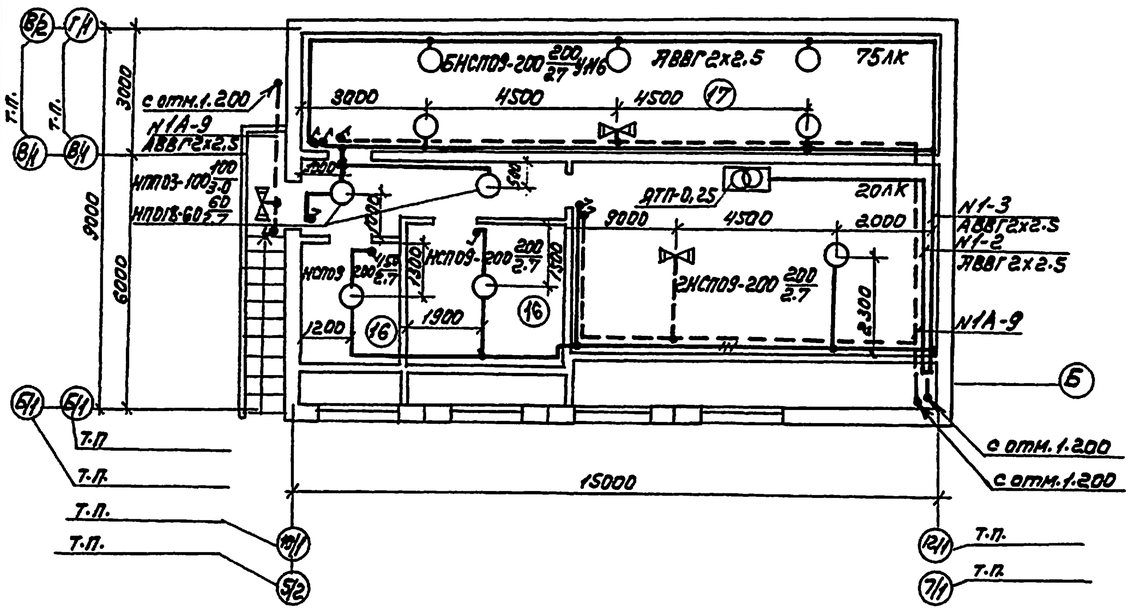

Фрагмент плана на отм. 4.200 (для t=-20°; t-30°)

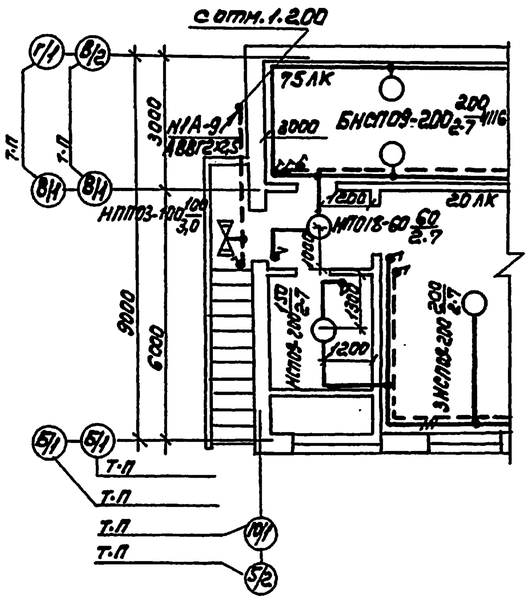

План на отм. 1.200

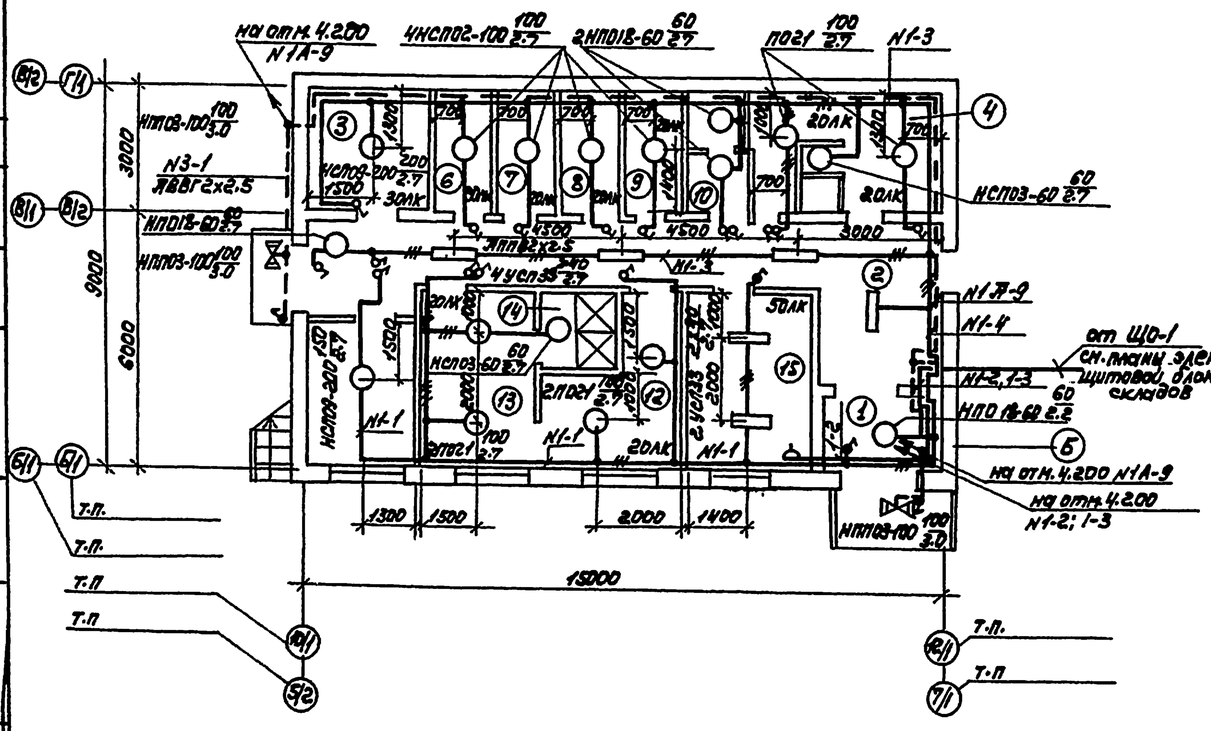

Фрагмент плана кровли

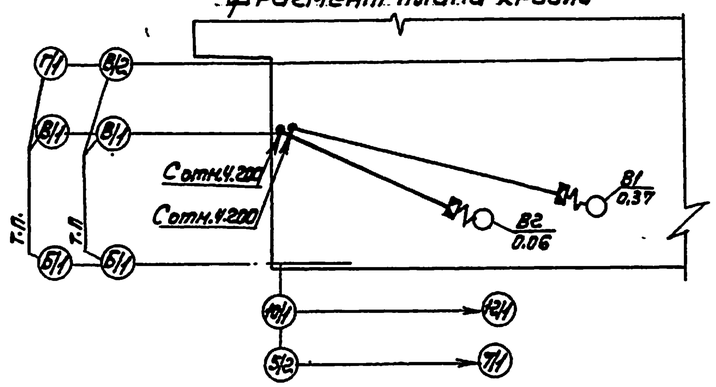

Экспликация помещений

Номер на плану	Наименование
1	Тамбур
2	Коридор
3	Узел ввода
4	Женский гардероб уличной и домашней одежды на 5 шкафов
5	Женский гардероб специальной одежды на 5 шкафов
6	Кладовая грязной спецодежды
7	Курительная
8	Кладовая чистой спецодежды
9	Кладовая уборочного инвентаря
10	Уборная
11	Помещение для мытья и сушки спецодежды и обуви
12	Мужской гардероб уличной и домашней одежды на 10 шкафов
13	Мужской гардероб спецодежды на 10 шкафов
14	Душевая
15	Комната отдыха, приема пищи и обогрева
16	Венткамера
17	Помещение ППЯ

Данные о групповых щитках с автоматическими выключателями

Номер щитка	Тип	Установленная мощность, кВт	Номера автоматических выключателей: однополюсные, занятые	однополюсные, резервные	трехполюсные, занятые	трехполюсные, резервные	Ток расцепителя, А: на вводе	на линиях
ЩО-1	ПРВ8М02-ТР21У3	3,96	1÷5	6	—	—	100	10÷

Привязан

Инв. №

ГИП	Шубкина		07.89	Т.П.709-9-107.89-ЭГ2
Нач.отд.	Чижик		07.89	Блок складов резино-технических изделий, спецодежды и стройматериалов вместимостью 1 тыс. тонн
Гл.спец.	Кравченко		07.89	Бытовые помещения. Стадия: РП; Лист: 3; Листов:
Зав.гр.	Дмитриев		07.89	
Разраб.	Грищенко		07.89	План расположения электрооборудования и прокладки электросетей по освещению и силовому оборудованию.
Н.контр.	Котенко		07.89	Госагропром СССР, Узгипроводхозстрой, Киев

Копировал: Чистоклет

Формат А2

Согласовано: Нач. ЭГО; Нач. отдела

Инв. № подл. | Подпись и дата | Взам. инв. №

Альбом 3

Приточная установка П4

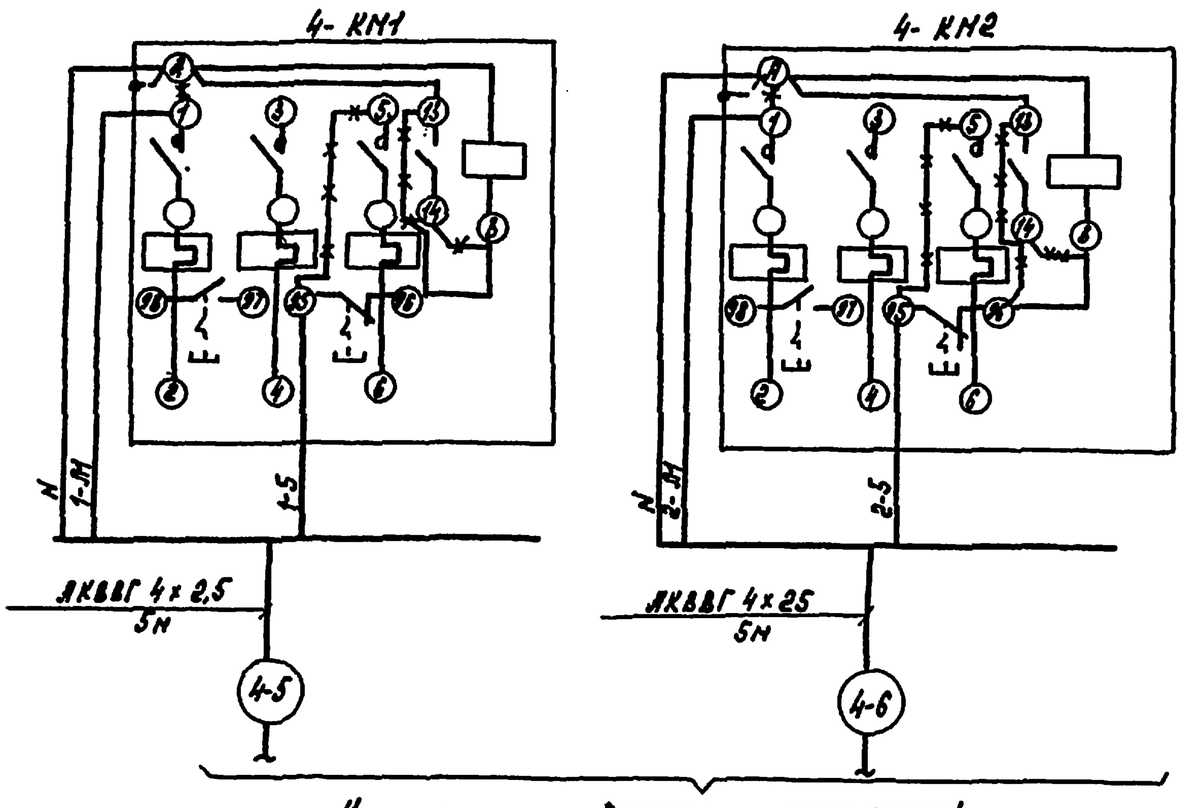

К щиту управления приточной установкой П4
см. раздел А, черт. А-13

Приточная установка П1

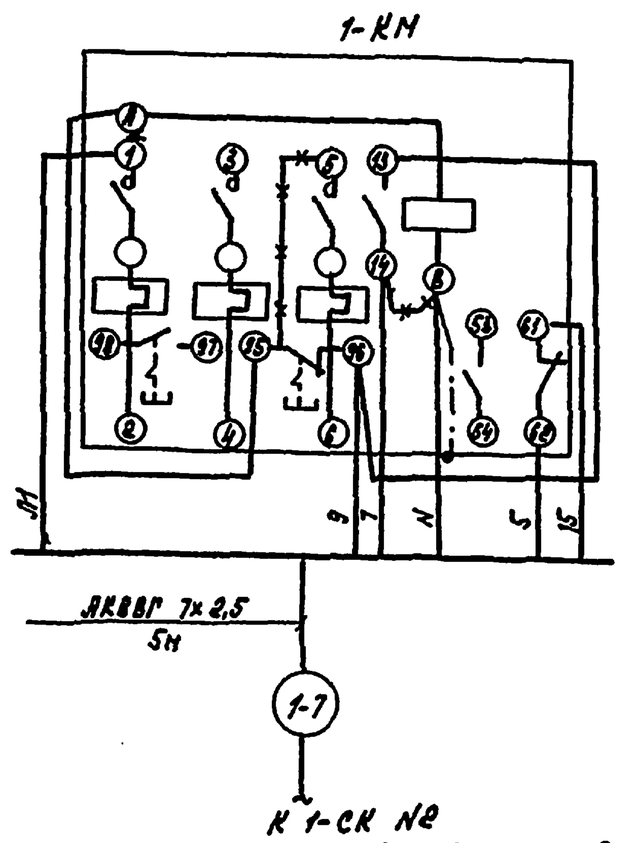

К 1-СК №2
см. раздел А, черт. А-5

Привязан

Инв. №

Поз. Обозначение	Наименование	Кол.	Примечание
	Кабель АКВВГ 4х2,5		
	ГОСТ 1508-78Е м	15	

ГИП	Войсбанд		07.89	Т.П. 709-9-102.89 - ЭЛ2
Нач.отд	Нижник		07.89	Блок складов резинотехнических изделий спецодежды и стройматериалов вместимостью 1 тыс. тонн
Гл.спец	Горожев		07.89	Бытовые помещения — Стадия: РП; Лист: 4; Листов:
Рук.гр.	Елинсон		07.89	
Техник	Короткова		07.89	Приточная установка П1, П4. Схема подключений — Госагропром СССР, Югзапгипропромсельстрой, г. Киев
Н.контр.	Котенко		07.89	

Формат А3

Инв.№ подл. | Подпись и дата | Взам. инв.№

Приточная установка П2 (П3)

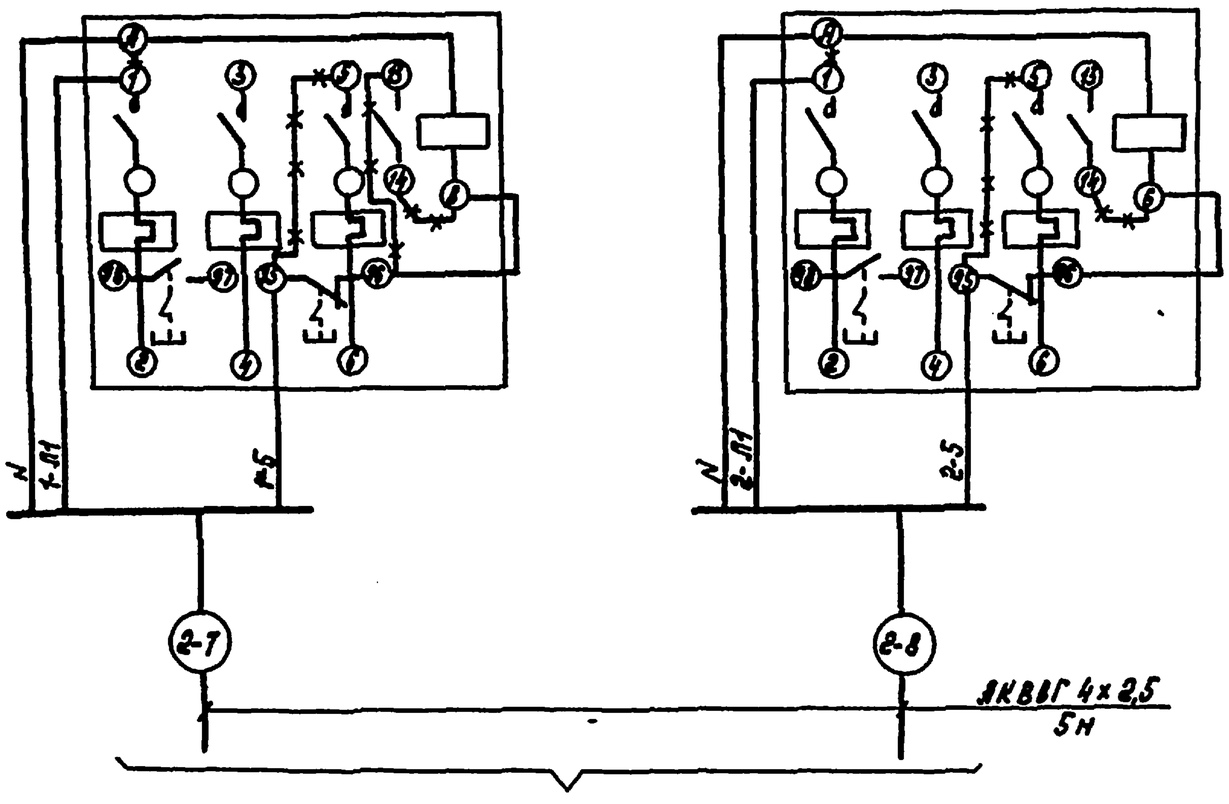

К щиту управления приточной установкой П2 (П3)
см. раздел А, черт. А-9

Привязан

Инв. №

Поз. Обозначение	Наименование	Кол.	Примечание
	Кабель ГОСТ 1508-78Е		
	м	10	

ГИП	Войсбанд		07.89	Т.П. 709-9-102.89 - ЭЛ2
Нач.отд	Нижник		07.89	Блок складов резинотехнических изделий спецодежды и стройматериалов вместимостью 1 тыс. тонн
Гл.спец	Горожев		07.89	Бытовые помещения — Стадия: РП; Лист: 5; Листов:
Рук.гр.	Елинсон		07.89	
Техник	Короткова		07.89	Приточная установка П2 (П3). Схема подключений — Госагропром СССР, Югзапгипропромсельстрой, г. Киев
Н.контр.	Котенко		07.89	

Копир. Косьяненко

Формат А3

Инв.№ подл. | Подпись и дата | Взам. инв.№

Альбом 3

Принципиальная электрическая схема

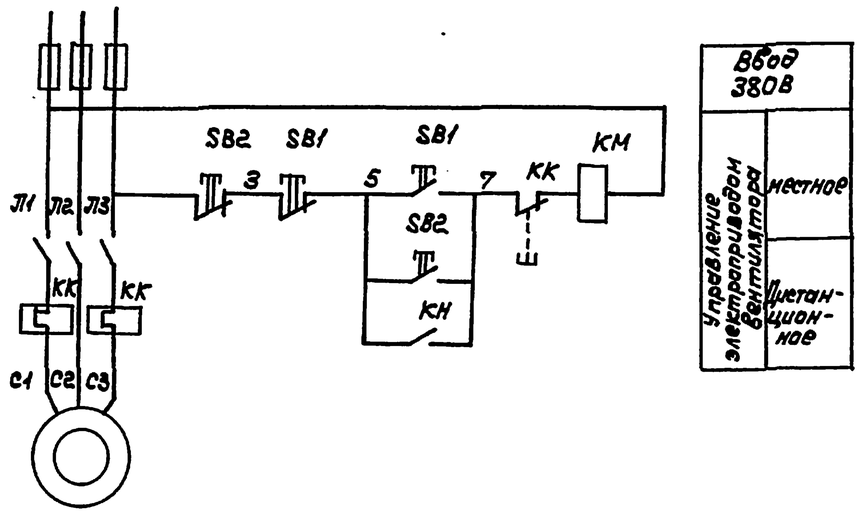

Схема подключений

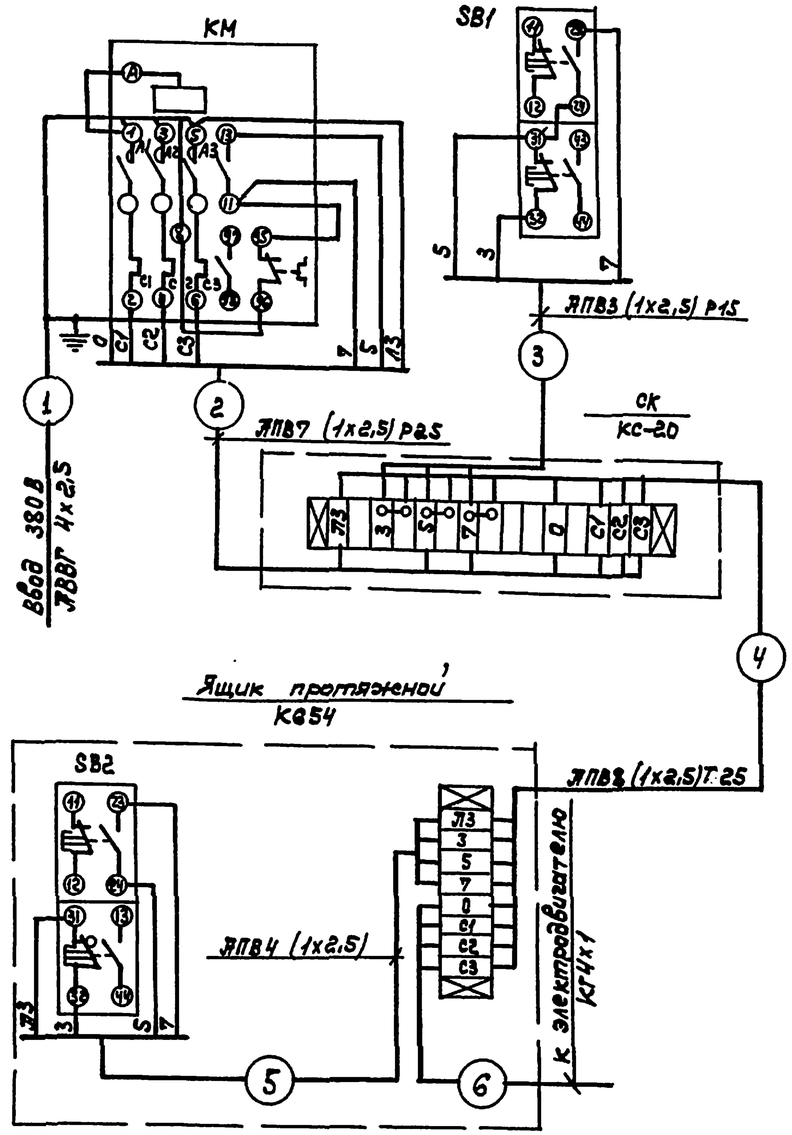

Спецификация

Поз. обозначение	Наименование	Кол.	Примечание
KM	Пускатель магнитный ПМЛ-12.1000	1	
SB1	Пост управления ПКЕ 212-2	1	
SB2	Пост управления ПКУ15.21.121-54У2	1	

Таблица применения трасс

№ трассы / Вентилятор		1	2	3	4	5	6
В1	Учтен на схеме лист	Эл.12	1	1	15	2	1
В2			1	1	19	2	1

Инв.№ подл. | Подпись и дата | Взам. инв.№

ГИП	Васильев		07.89	Т.П. 709-9-102.89 Эл12	
Нач.отд.	Нимник		07.89	Блок складов резино-технических изделий спецодежды и стройматериалов вместимостью 1тыс.тонн	
Гл.спец.	Нимник		07.89	Бытовые помещения	Стадия: РП; Лист: 6; Листов:
Зав.гр.	Дубовик		07.89		
Разраб.	Мельниченко		07.89	Вентиляторы В1, В2 Принципиальная схема. Схема подключений	Госагропром СССР, Юзгипропрансвьстрой г. Киев
Н.контр.	Котенко		07.89		

Привязан

Инв.№

Копировал: Чистоклет

Формат А2

Альбом 3

Ведомость рабочих чертежей основного комплекта А2

Лист	Наименование	Примечание стр.
1	Общие данные.	23
2	Приточная установка П1.	
	Схема функциональная.	24
3	Приточная установка П2 (П3).	
	Схема функциональная.	24
4	Приточная установка П1.	
	Схема электрическая принципиальная	
	управления.	25
5	Приточная установка П1.	
	Схема подключений.	25
6	Приточная установка П2 (П3).	
	Схема электрическая принципиальная	
	управления (начало).	26
7	Приточная установка П2 (П3).	
	Схема электрическая принципиальная	
	управления (окончание).	27
8	Приточная установка П2 (П3).	
	Схема электрическая принципиальная	
	регулирования.	28
9	Приточная установка П2 (П3).	
	Схема подключений.	29
10	Приточная установка П4.	
	Схема функциональная.	30
11	Приточная установка П4.	
	Схема электрическая принципиальная	
	управления (начало).	30
12	Приточная установка П4.	
	Схема электрическая принципиальная	
	управления (окончание).	31
13	Приточная установка П4.	
	Схема подключений.	32
14	Схема расположения (t=-20°..-30°С).	33
15	Схема расположения (t=-40°С).	34

Ведомость ссылочных и прилагаемых документов

Обозначение	Наименование	Примечание
	Ссылочные документы	
ТМ4-142-75	Термометр технический ртутный в	
	оправе. Установка на трубопрово-	
	де Д>76 мм или металлической	
	стенке.	
ТМ4-144-75	Термометр технический ртутный	
	в оправе. Установка на трубо-	
	проводе Д14...38 мм.	
ТМ4-170-75	Термометр манометрический	
	Установка на трубопроводе	
	Д 14...38 мм	
ТМ4-172-75	Термометр манометрический	
	Установка на трубопроводе	
	Д>89 мм или металлической	
	стенке	
ТМ4-307-83	Датчик-реле ДН, ДТ, ДД, ДНТ,	
	ДПН. Установка на стене	
ТК4-3139-70	Манометры в корпусе диаметром	
	до 250 мм с радиальным штуцером	
	М20×1.5. Установка на	
	трубопроводе Ру до 16 кгс/см².	
	Т до 225°С.	
	Прилагаемые документы	
А2.СО.1	Спецификация оборудования	
А2.СО.2	Спецификация щитов и пультов	
А2.ВМ	Ведомость потребности в ма-	
	териалах.	
АН2-1	Щит управления 2 ШУП (3 ЩУП).	
	Эскиз общего вида	
АН2-2	Щит управления 4 ШУП	
	Эскиз общего вида	

Общие указания

Проектом предусмотрено:

- автоматизация приточной установки П1, обслуживающей вспомогательные помещения;
- автоматизация приточных установок П2, П3, обслуживающих отапливаемый склад;
- автоматизация приточной установки П4, обслуживающей неотапливаемый склад (работает только при $t_н$<-30°С).

Работа систем вентиляции сблокирована с работой установок автоматического пожаротушения. При срабатывании установок пожаротушения все системы вентиляции автоматически отключаются.

Отключение вентустановок при пожаре приведено в разделе ЭЛ2 (черт. ЭЛ2-4)

Типовой проект разработан в соответствии с действующими нормами и правилами и предусматривает мероприятия обеспечивающие взрывную взрывопожарную и пожарную безопасность при эксплуатации здания.

Главный инженер проекта Вайсбанд

Инв. N подл. | Подпись и дата | Взам. инв. N

Привязан

Инв. N

Т.П.709-9-101.89 -А2

ГИП	Вайсбанд		07.89	Блок складов РТИ, спецодежды и стройматериалов вместимостью 1 тыс. тонн
Нач. отд.	Чижик		07.89	
Гл. спец.	Грозов		07.89	Бытовые помещения
Рук. гр.	Емисон		07.89	
Техник	Короткова		07.89	
Н. контр.	Котенко		07.89	Общие данные

Стадия	Лист	Листов
РП	1	15

Госгражданпроект СССР Ленинградское отделение Хиса

Копир. Дёмкина

Формат А2

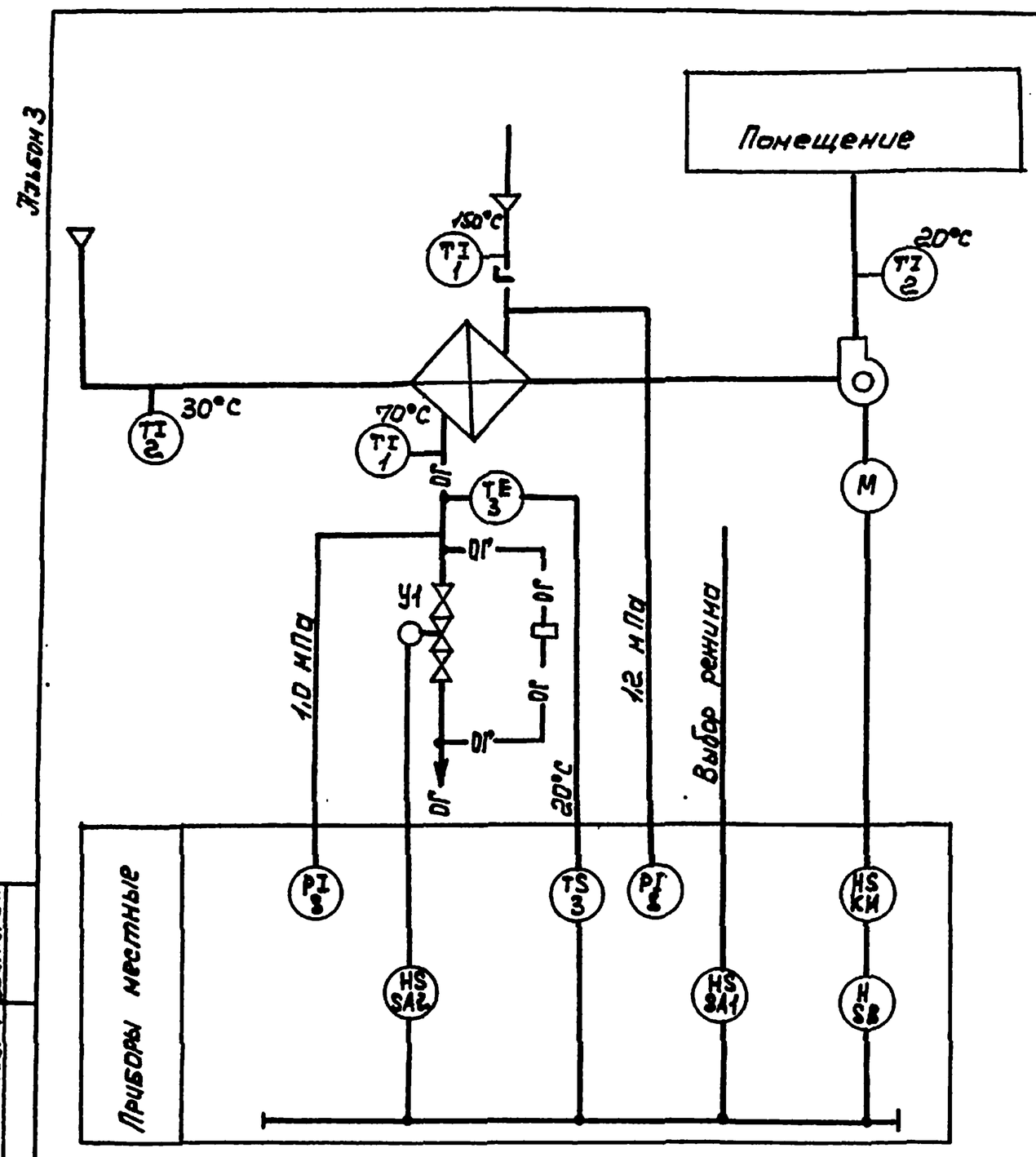

Схемой предусматривается:
- Управление электродвигателем приточного вентилятора;
- Защита воздухонагревателя от замерзания;

При запуске системы приточный вентилятор включится при условии протока теплоносителя через воздухонагреватель с температурой не ниже +20°С. При снижении температуры обратного теплоносителя ниже +20°С установка автоматически отключается.

Привязан

Инв.№

ГИП	Вайсеман		07.89	Т.П. 709-9-102.89 - А2
Нач.отд.	Нижник		07.89	Блок складов РТИ, спецодежды и стройматериалов вместимостью 1 тыс. тонн
Гл.спец.	Горохов		07.89	
Рук.гр.	Елинсон		07.89	Бытовые помещения — Стадия: РП; Лист: 2; Листов:
Техник	Короткова		07.89	
Н.контр.	Котенко		07.89	Приточная установка П1. Схема функциональная — Госагропром СССР, Югзапгипрапрансельстрой, г. Киев

Подпись и дата | Взам.инв.№ | Инв.№ подл.

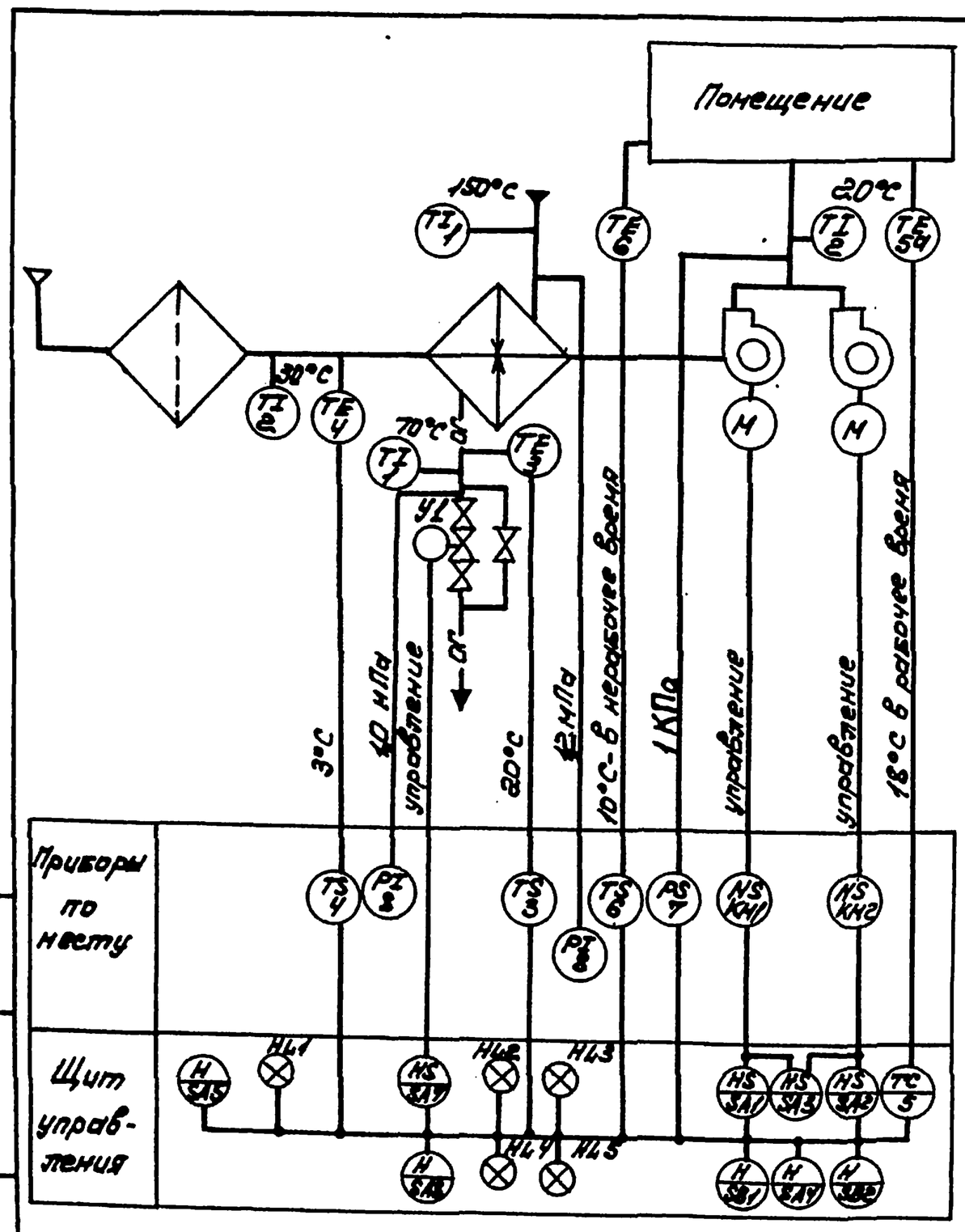

Схемой предусматривается работа установки в двух режимах:

1. Рабочий режим:
регулирование температуры приточного воздуха в помещении;
- автоматический прогрев воздухонагревателя перед включением приточного вентилятора;
- автоматическое подключение схемы регулирования при включении приточного вентилятора;
- автоматическое включение электродвигателя резервного вентилятора при отключении рабочего;
- контроль параметров воздуха и теплоносителя;
- защита воздухонагревателя от замерзания;
- сигнализация нормальной работы и аварийных режимов приточной установки.

2. Дежурный режим:
- Поддержание температуры в обслуживаемом помещении +10°С в нерабочее время.

Привязан

Инв.№

ГИП	Вайсеман		07.89	Т.П. 709-9-102.89 - А2
Нач.отд.	Нижник		07.89	Блок складов РТИ, спецодежды и стройматериалов вместимостью 1 тыс. тонн
Гл.спец.	Горохов		07.89	
Рук.гр.	Елинсон		07.89	Бытовые помещения — Стадия: РП; Лист: 3; Листов:
Техник	Короткова		07.89	
Н.контр.	Котенко		07.89	Приточная установка П2. Схема функциональная — Госагропром СССР, Югзапгипрапрансельстрой, г. Киев

Подпись и дата | Взам.инв.№ | Инв.№ подл.

Копировал: Чистоклет

Формат А3

Альбом 3

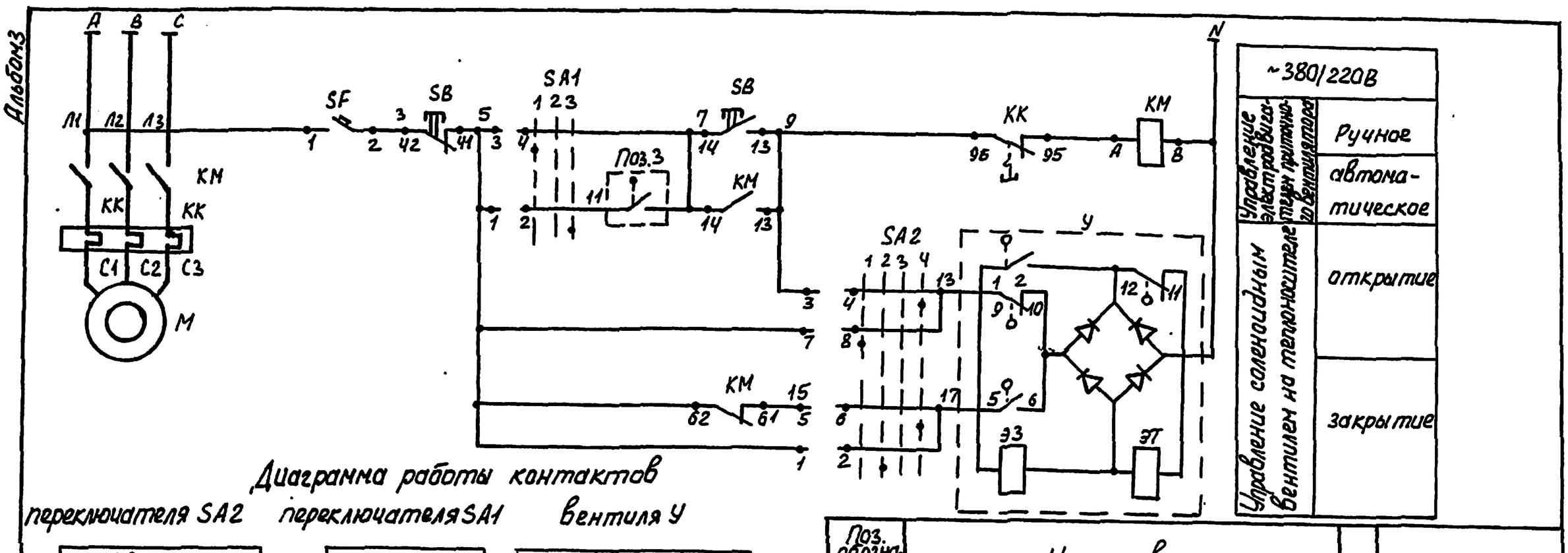

Диаграмма работы контактов

переключателя SA2

N контакта	ручное открытие	ручное закрытие	отключено	автоматическое
	1	2	3	4
	-90°	-45°	0°	+45°
1-2		X		
3-4				X
5-6				X
7-8	X			

переключателя SA1

N контакта	ручное	отключено	автоматическое
	1	2	3
	-45°	0°	+45°
1-2			X
3-4	X		

вентиля У

NN контактов	Проход вентиля открыт	закрыт
3-4		■ *
5-6	■	
7-8	■	
9-10		■

* Не используется

Термометра поз.3

ТУДЭ-4М1-П182.3	
Обозначение контакта	Температура обратного теплоносителя 0°С +20° +250°С
11 — 7	- ■

Поз. обозначение	Наименование	Кол.	Примечание
КК, КМ	Пускатель магнитный		Учтены в разделе ЭМ
У	Вентиль с электромагнитным приводом	1	Учтен в разделе ОВ
3	Устройство терморегулирующее ТУДЭ-4М1-П182-3	1	
	0... 250° С. ТУ 25.022.81074-78		
SA1	Переключатель ПКУ3-38-С-0102У3 ТУ16-642.046-86	1	
SA2	Переключатель ПКУ3-38Ф-2035У3 ТУ16-642.046-86	1	
SB	Пост кнопочный ПКЕ-212-2У3 ТУ16-642.006-83	1	
SF	Выключатель АП50Б-2М. Iн=1.6А, отс3.5ТУ16.522.139-78	1	

Привязан

Инв. N

ГИП	Вайсбанд		07.89	Т.П. 709-9-102.89 А2
Нач.отд.	Нижник		07.89	Блок складов РТИ, спецодежды и стройматериалов вместимостью 1 тыс. тонн
Гл.спец.	Горохов		07.89	Бытовые помещения — Стадия: РП; Лист: 4; Листов:
Рук.гр.	Елинсон		07.89	
Инж.	Приходько		07.89	Приточная установка П1. Схема электрическая принципиальная управления — Госагропром СССР, Украгропромэнергострой, Киев
Н.контр.	Котенко		07.89	

Копир. Демкина — Формат А3

Наименование параметра и места отбора импульса	Температура: трубопровод прямого теплоносителя	трубопровод обратного теплоносителя		камера перед калорифером	приточный воздуховод	Давление: Тр-д теплоносителя до и после калорифера
Обозначение монтажного чертежа	ТМ4-144-75		ТМ4-170.75	ТМ4-142-75		ТК4-3139-70
Позиция	1		3	2		8

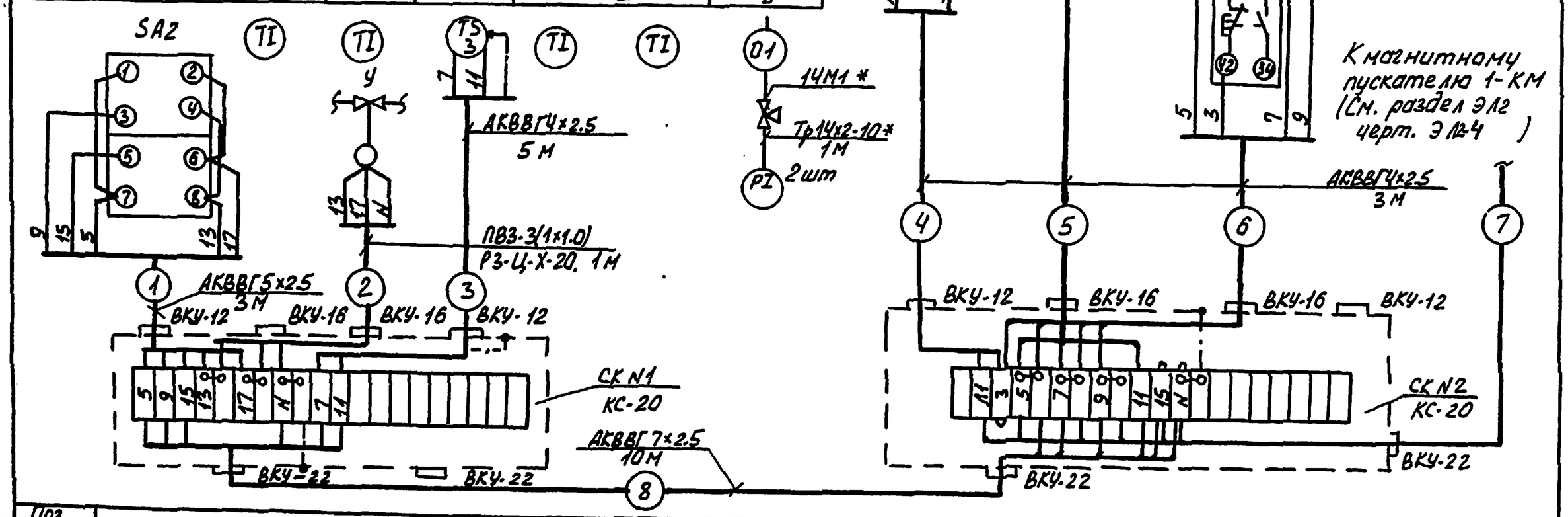

Поз. обозначение	Наименование	Кол.	Примечание
	Кабель АКВВГ ГОСТ 1508-78Е		
1	4х2.5 м	17	
2	5х2.5 м	3	
3	7х2.5 м	10	
4	Провод ПВ3, сеч.1.0 ГОСТ 6323-79*Е м	6	
5	Металлорукав Р3-Ц-Х-20 м	1	
6	Коробка соединительная КС-20, шт.	2	

*** — демонтировать

* Учтены на листе А2-9

Привязан

Инв. N

ГИП	Вайсбанд		07.89	Т.П. 709-9-102.89 - А2
Нач.отд.	Нижник		07.89	Блок складов РТИ, спецодежды и стройматериалов вместимостью 1 тыс. тонн
Гл.спец.	Горохов		07.89	Бытовые помещения — Стадия: РП; Лист: 5; Листов:
Рук.гр.	Елинсон		07.89	
Инж.	Приходько		07.89	Приточная установка П1. Схема подключений. — Госагропром СССР, Украгропромэнергострой, Киев
Н.контр.	Котенко		07.89	

Копир. Дёмкина — Формат А3

Альбом 3

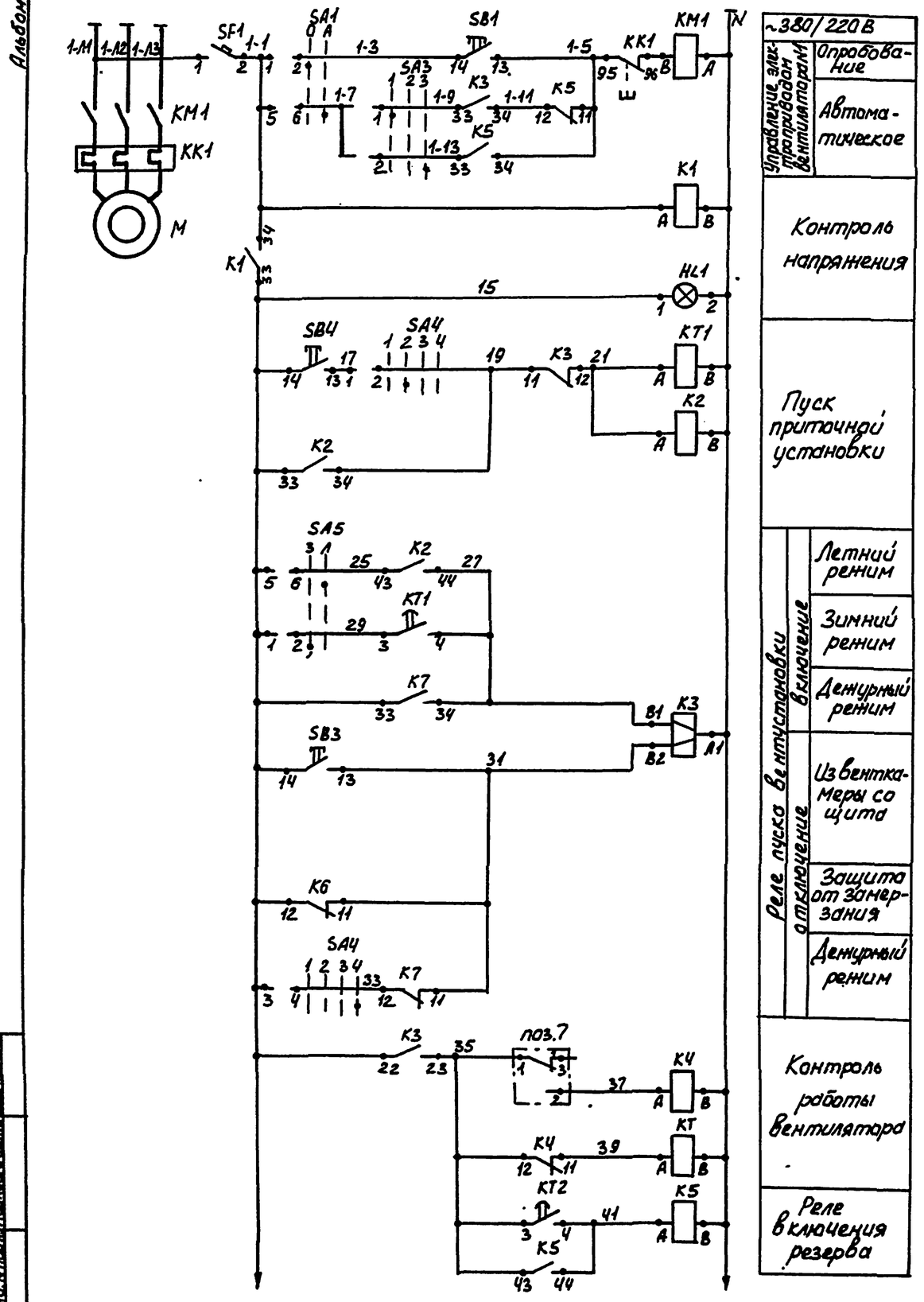

Контакты, используемые в схеме регулирования (черт. Я2-8)

Привязан

Инв. №

ГИП	Александ		07.89	Т.П. 709-9-102.89-А2		
Нач.отд.	Нимник		07.89	Блок скрубов РТИ, спецодежды и строймат-риалов вместимостью 1 тыс. тонн		
Гл.спец.	Горохов		07.89	Бытовые помещения	Стадия	Лист	Листов
Рук. гр.	Елисеев		07.89		РП	6	
Инж.	Приходько		07.89				
Н.контр.	Котенко		07.89	Приточная установка П2Н2. Схема электрическая принципиальная и подключения (начало)	Госагропром СССР Агропромпроект КиЕА		

Инв. № подл. | Подпись и дата | Взам. инв. №

Копир. Дёмкина

Формат А2.

Альбом 3

Диаграммы работы контактов

Датчика температуры поз.4

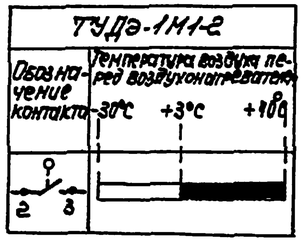

Датчика температуры поз.3

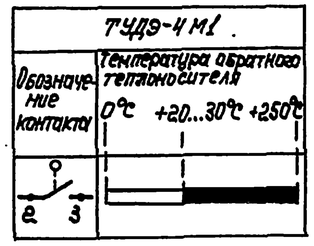

Датчика температуры поз.6

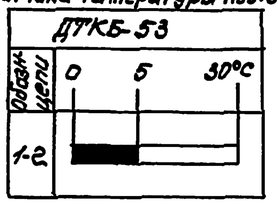

Датчика напора поз.7

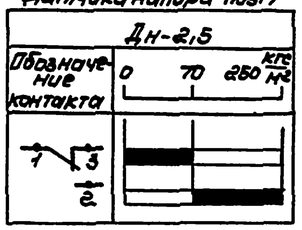

Переключателя SA1, SA2, SA5

УП5312-Ц43У3							
Ном. секций	Ном. конт.		0°		+45°		
	Л	П	Л	П	Л	П	
I	1	2	✕	✕			
II	3	4	✕	✕			
III	5	6			✕	✕	
IV	7	8			✕	✕	
Режим работы SA1, SA2			Зима: Дробление		Лето: автоматическое		
Режим работы SA5							

Переключателя SA3

УП5312-С86 У3							
Ном. секций	Ном. конт.		-45°		0°		+45°
	Л	П	Л	П	Л	П	Л	П
I	1	2	✕					✕
II	3	4	✕					✕
III	5	6	✕					✕
IV	7	8	✕					✕
Режим работы			1		2		3	
			1 рабочий		Отключено		2 рабочий	

Переключателя SA4

УП5312-Ф34У3										
Ном. секции	Номер контакта		Положение рукоятки							
			-90°		-45°		0°		+45°	
	Л	П	Л	П	Л	П	Л	П	Л	П
I	1	2			✕	✕				
II	3	4							✕	✕
III	5	6							✕	✕
IV	7	8	✕	✕						
Режим работы			1		2		3		4	
			Резерв		местный		отключено		дистанционный	

* не используется

Поз. обозначение	Наименование	Кол.	Примечание
	Щит управления ЩУП		
SA1, SA2,	Переключатель УП5312-Ц43У3		
SA5	ТУ16-524.074-75	3	
SA3	Переключатель УП5312-С86У3		
	ТУ16-524.074-75	1	
SA4	Переключатель УП5312-Ф34У3У3		
	ТУ16-524.074-75	1	
SF1,	Выключатель ВА14-26-14-20УХЛ4У3		
SF2	для защиты электрических		
	цепей ~220В, 6А		
	ТУ16-6.41.004-84	2	
SB1, SB2	Выключатель КЕ-011У3 исп.4		
SB4	толк. черн. ТУ16.642-015-84	3	
SB3	выключатель КЕ-011У3 исп.4		
	толк. красн. ТУ16.642-015-84	1	
SB5	выключатель КЕ-011У3 исп.4		
	толк. черн. ТУ16.642-015-84	1	
HL1	Арматура АС1201Ч42 ~220В		
	ТУ16.535.930-76	1	
HL2	Арматура АС1201З42 ~220В		
	ТУ16.535.930-76	1	
HL3, HL4	Арматура АС1201Ж42 ~220В		
HL5	ТУ16.535.930-76	3	
K1, K7	Реле ПЭ-37-22У3 ~220В		
	ТУ16-523.622-82	2	
K2, K4	Реле ПЭ-37-42У3 ~220В		
K5	ТУ16-523.622-82	3	
K6	Реле ПЭ-37-24У3 ~220В		
	ТУ16-523.622-82	1	
K3	Реле РП-12, ~220В ТУ16-523-072-75	1	
KT1, KT2	Реле РКВ11-33-111УХЛ4 ~220В		
	ТУ16-647.036-86	3	
VD1...VD4	Диод Д247, Uобр.=400В, Iв=1А		
	аАо.336.206 ТУ	4	

Поз. обозначение	Наименование	Кол.	Примечание
	По месту		
KM1, KM2	Пускатель магнитный		
KK1, KK2		2	Учтены в части ЭМ
4	Устройство терморегулирующее		
	ТУДЭ-1М1-2-П182-3 ТУ25.02.281074-78	1	
3	Устройство терморегулирующее		
	ТУДЭ-4М1-П182-3 ТУ25.02.281074-78	1	
6	Датчик температуры ДТКБ-53		
	ТУ25-02-888-75	1	
7	Датчик-реле напора Дн-2,5		
	ТУ25-02-160217-83	1	

Инв. № подл. | Подпись и дата | Взам. инв. №

Привязан

Инв. №

ГИП	Вайсман		07.89	Тп. 709-9-182.89 Л2
Нач.отд.	Нимник		07.89	Блок складов РТУ, спецодежды и стройматериалов вместимостью 1 тыс тонн
Гл.спец.	Горохов		07.89	Бытовые помещения — Стадия: РП; Лист: 7; Листов:
Рук.гр.	Елисеев		07.89	
Инж.	Приходько		07.89	Приточная установка П2 (П3). Схема электрическая принципиальная управления (включения) — Госагропром СССР, Укрсельгипроинжстрой, г. Киев
Н.контр.	Котенко		07.89	

Копировал: Чистокнет

Формат А2

Альбом 3

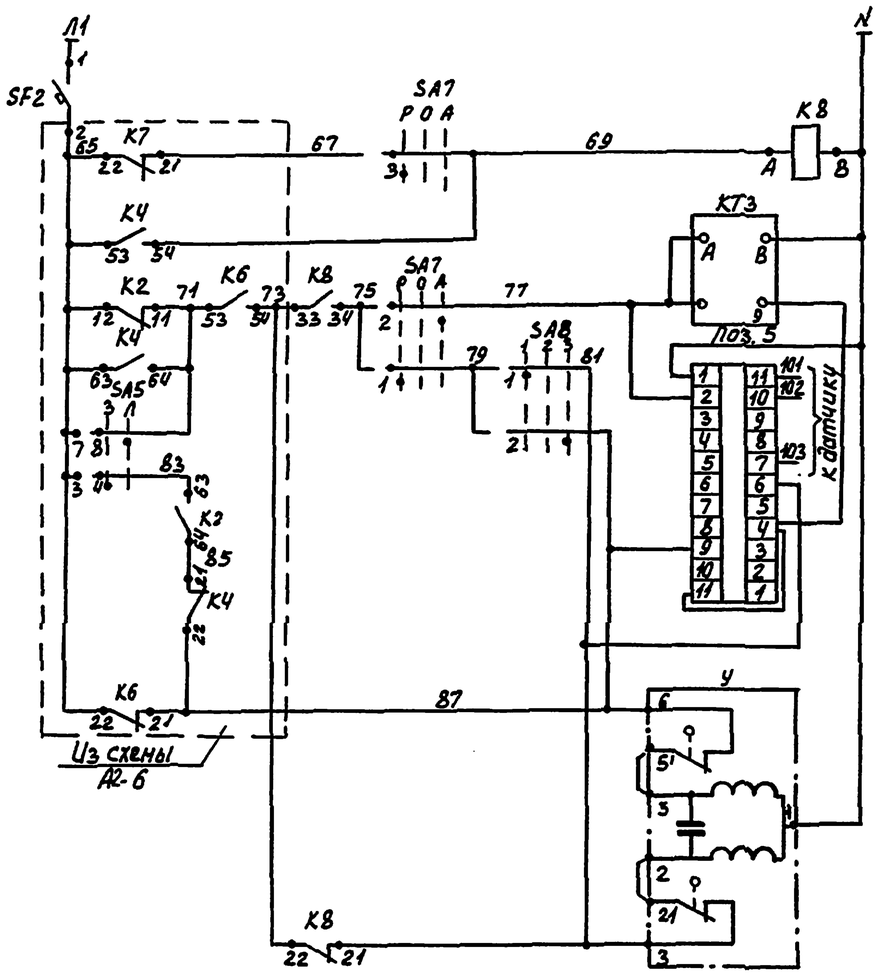

~ 220В	
Реле включения схемы регулирования	
Ступенчатый импульсный прерыватель	
Регулятор температуры приточного воздуха	Выше нормы
	Ниже нормы
Клапан на теплоносителе калорифера	Открытие
	Закрытие

Диаграммы работы контактов

Переключателя SA7

УП5311-С225У3								
№№ секций	№№ конт.	-45° Л	-45° П	0° Л	0° П	+45° Л	+45° П
I	1	2					☒
II	3	4	☒				
Режим работы		Ручное		Откл.		Автоматическ.	

Переключателя SA8

УП5311-А225У3								
№№ секций	№№ конт.	-45° Л	-45° П	0° Л	0° П	+45° Л	+45° П
I	1	2	☒				☒
II	3	4	☒				☒
Режим управления		Понизить		Отключ.		Повысить	

Регулятора поз. 5

ТЭ4П3		
Обозначение цепи	Температура приточного воздуха 0°С	ниже нормы / выше нормы / +40°С
11–10		
11–9		
4–5		
4–6		

Исполнительного механизма У

МЭО-0.63			
Обозначение контактов	Ход выходного вала: открыто	рабочий ход	закрыто
3–5'			
6–5'			

Поз. обозначение	Наименование	Кол.	Примечание
	Щит управления ЩУП		
5	Регулятор температуры электрический		
	ТЭ4П3 ~ 220В ТУ25-02.200353-84	1	
SA7	Переключатель УП5311-С225У3		
	ТУ16-524.074-75	1	
SA8	Переключатель УП5311-А225У3		
	ТУ16-524.074-75	1	
SF2	Выключатель ВА14-26-14-20УХЛ4У3		
	для защиты электрических цепей,		
	~ 220В, 6А ТУ16-641.004-83	1	
K8	Реле РЭ-37-22У3 ~ 220В		
	ТУ16-523.622-82	1	
КТ3	Ступенчатый импульсный прерыватель		
	СИП-01-УМ ~ 220В ТУ50-58-76		
	По месту		
У	Исполнительный механизм МЭО-0.63	1	Учтен в разделе ОВ

Привязан

Инв. №

ГИП	Войкина		02.89	Т.П. 709-9-102.89-А2
Нач.отд.	Нижник		02.89	Блок складов РТИ, спецодежды, стройматериалов вместимостью 1 тыс. тонн
Гл.спец.	Горохов		02.89	Бытовые помещения — Стадия: РП; Лист: 8; Листов:
Рук.гр.	Елисеев		02.89	
Инж.	Приходько		02.89	Приточная установка П2(ПЗ) Схема электрическая принципиальная регулирования. — Госагропром СССР Изоэнергоэлектропроект Киев
Н.контр.	Котенко		02.89	

Копир. Денкина

Формат А2

Инв. № подл. | Подпись и дата | Взам. инв. №

Альбом 3

Наименование параметра и место отбора импульса	Температура								Давление	
	Обслуживаемое помещение		Приточный воздуховод	Камера перед калорифером		Трубопровод теплоносителя				Приточный воздуховод
						после калорифера		до калорифера	после калорифера	
Обозначение монт. черт.		ТМ4-41-73	ТМ4-142-75	ТМ4-172-75	ТМ4-142-75	ТМ4-170-75	ТМ4-144-75	ТМ4-144-75	ТК4-3139-70	ТК4-3139-70	ТМ4-307-83
Позиция	5а	6	2	4	2	3	1	1	8		7

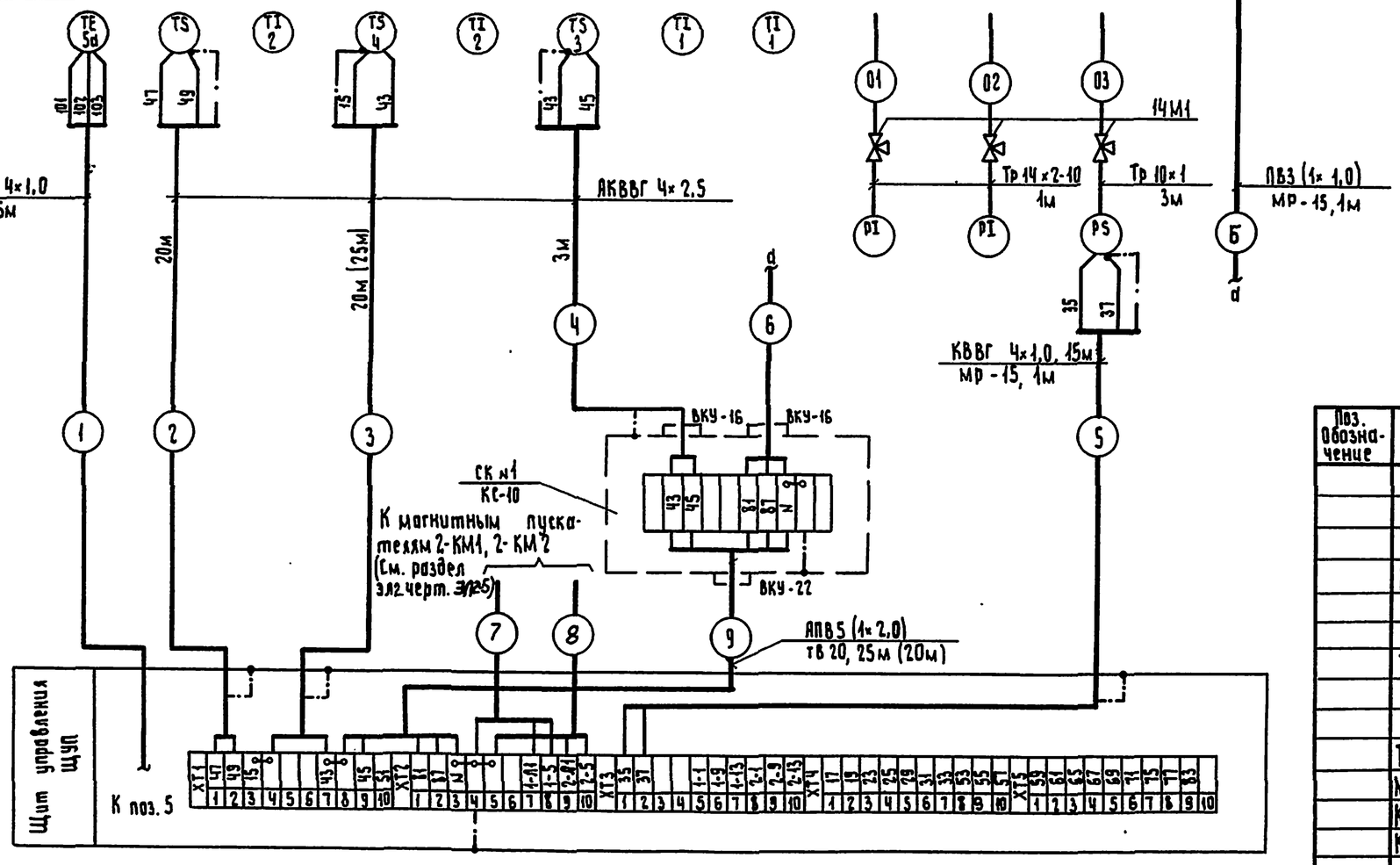

Поз. обозначение	Наименование		Кол.	Примечание
	Кабель	ГОСТ 1508-78*Е		
		АКВВГ 4×2,5 м	86	(96)
		КВВГ 4×1,0 м	80	
	Провод	ГОСТ 6323-79*Е		
		АПВ сеч. 2,0 м	250	(200)
		ПВ3 сеч. 1,0 м	12	
	Труба	ГОСТ 8734-75		
		14×2-10 м	6	
		10×1 м	6	
	Труба 20	ТУ 6-19-051-249-79 м	50	(40)
	Металлорукав	РЗ-Ц-Х-15 ТУ 22-3988-77 м	4	
	Кран 14М1, Ду15	ГОСТ 21345-78	8	
	Коробка соединительная	КС-10	2	
	ТУ 36-2568-83Е			

В скобках указаны длины трасс для t=-40°С.

Привязан

Инв. №

ГИП	Вайсбанд		07.89	Т.П. 709-9-102.89 - А2
Нач. отд.	Нижник		07.89	Блок складов РТИ, спецодежды и стройматериалов вместимостью 1 тыс. тонн
Гл. спец.	Прокав		07.89	Бытовые помещения. Стадия: Р/Т; Лист: 9; Листов:
Рук. гр.	Елинсон		07.89	
Инж.	Приходько		07.89	Приточная установка П2 (П3). Схема подключений. Госагропром СССР, Минагропромстройкомсервис, Киев
Н. контр.	Котенко		07.89	

Инв. № подл. | Подпись и дата | Взам. инв. №

Копировал: Гороховская

Формат А2

Альбом 3

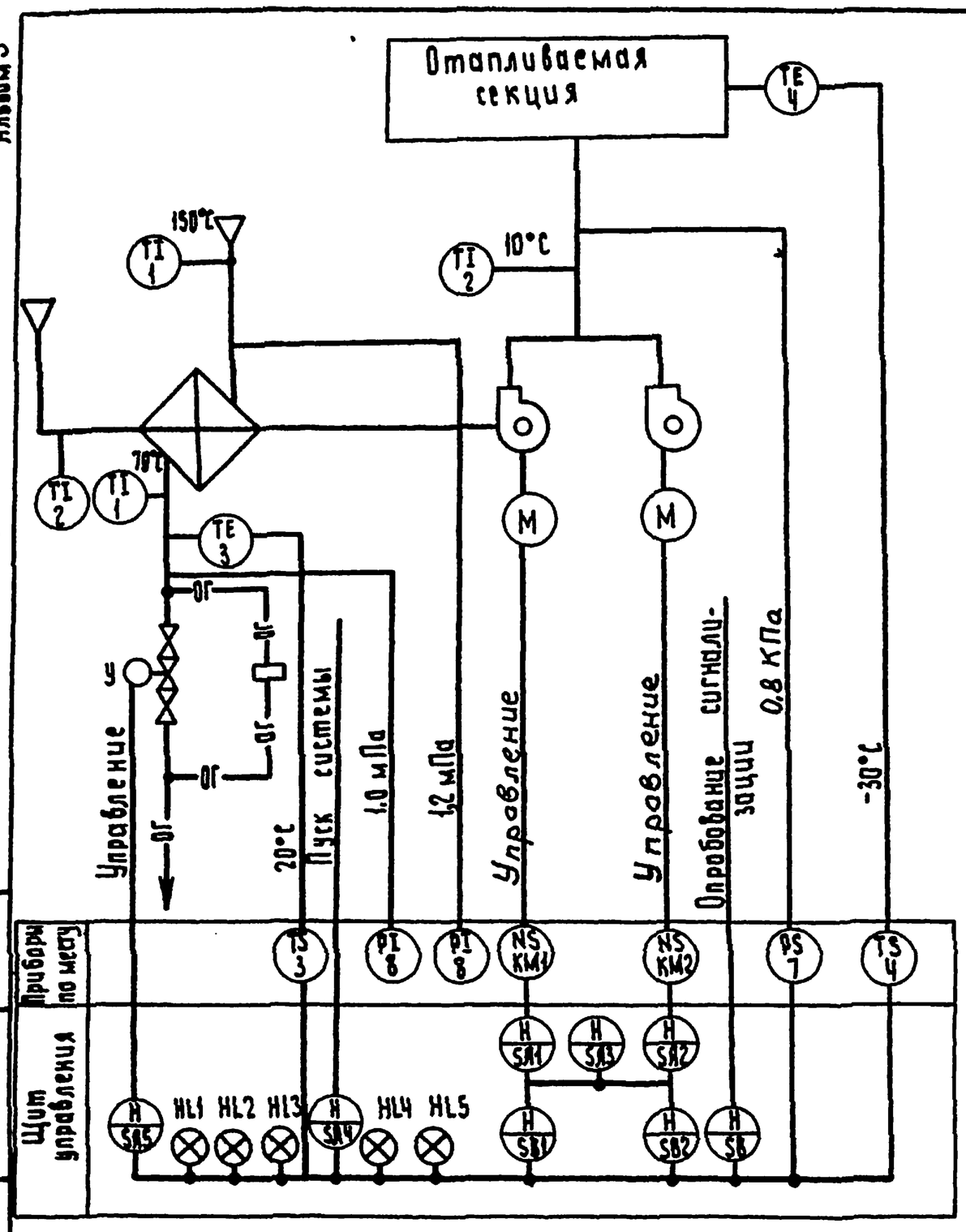

Схемой предусмотрено:

- поддержание температуры воздуха в помещении -30°С;
- защита воздухонагревателя от замерзания;
- автоматическое включение резервного вентилятора при выходе из строя рабочего.

Только для температуры - 40°С.

Привязан

Инв. N

				Т.П. 709-9-102.89 А2			
ГИП	Войсбина		07.89	Блок складов РТИ спецодежды и стройматериалов вместимостью 1 тыс. тонн			
Нач.отд.	Нижник		07.89				
Гл.спец.	Горохов		07.89	Бытовые помещения.	Стадия	Лист	Листов
Рук.гр.	Елинсон		07.89		РП	10	
Техник	Коротковa		07.89				
				Приточная установка ПЧ. Схема функциональная.	Госагропром СССР ЮГЗЛПГИПРОПРОМСЕЛЬСТРОЙ Киев		
Н.контр.	Котенко		07.89				

Формат А3

Поз. обозначение	Наименование	Кол.	Примечание
	Щит управления		
SA1...SA3	Переключатель УП5311-С225У3 ТУ16-524.074-75	3	
SA4	Переключатель УП5311-К25У3 ТУ16-524.074-75	1	
SA5	Переключатель УП5313-Ф39У3		
	ТУ16-524.074-75	1	
SF1, SF2	Выключатель ВА14-26-14-20УХЛ4У3 для		
	защиты электрических цепей ~220В, 6А		
	ТУ16-641-004-83	2	
SB	Выключатель КЕ-011У3 исп.1 толк. черн.		
	ТУ16.642-015-84	1	
SB1, SB2	Выключатель КЕ-011У3, исп.4 толк. черн.		
	ТУ16.642-015-84	2	
HL1	Арматура АС1201У2, ~220В ТУ16.535.930-76	1	
HL2...HL5	Арматура АС1201У2, ~220В ТУ16.535.930-76	4	
KT1	Реле РПЛ-1310У4, ~220В, ТУ16-523.554-78	1	
	Приставка ПВЛ-1204, ~220В, ТУ16-523.554-78	1	
K1, K5	Реле ПЭ-37-2243, ~220В, ТУ16-523.622-82	2	
K2...K4	Реле ПЭ-37-4443, ~220В, ТУ16-523.622-82	3	
VD1...VD4	Диод Д247, Uобр=400В, 7В-1А		
	аАв.336.206 ТУ	4	

Поз. обозначение	Наименование	Кол.	Примечание
	По месту		
KM1, KM2	Пускатель магнитный	2	Учтены в
KK1, KK2			разделе ЭМ
У	Вентиль с электромагнитным	1	Учтен в разделе
	приводом		ОВ
3	Устройство терморегулирующее		
	ТУДЭ-4М1-П1В2-3 ТУ25.02.281074-78	1	
4	Устройство терморегулирующее		
	ТУДЭ-1-4М1-П1В2-3 ТУ25.02.281074-78	1	
7	Датчик-реле напора ДН-2,5		
	ТУ25-0,2-160217-83	1	

Только для температуры - 40°С.

Привязан

Инв. N

				Т.П. 709-9-102.89 А2			
ГИП	Войсбина		07.89	Блок складов РТИ, спецодежды и стройматериалов вместимостью 1 тыс. тонн			
Нач.отд.	Нижник		07.89				
Гл.спец.	Горохов		07.89	Бытовые помещения	Стадия	Лист	Листов
Рук.гр.	Елинсон		07.89		РП	11	
Инж.	Приходько		07.89				
				Приточная установка ПЧ. Схема электрическая, принципиальная управления (начало)	Госагропром СССР ЮГЗЛПГИПРОПРОМСЕЛЬСТРОЙ Киев		
Н. контр.	Котенко		07.89				

Копир. Гороховская

Формат А3

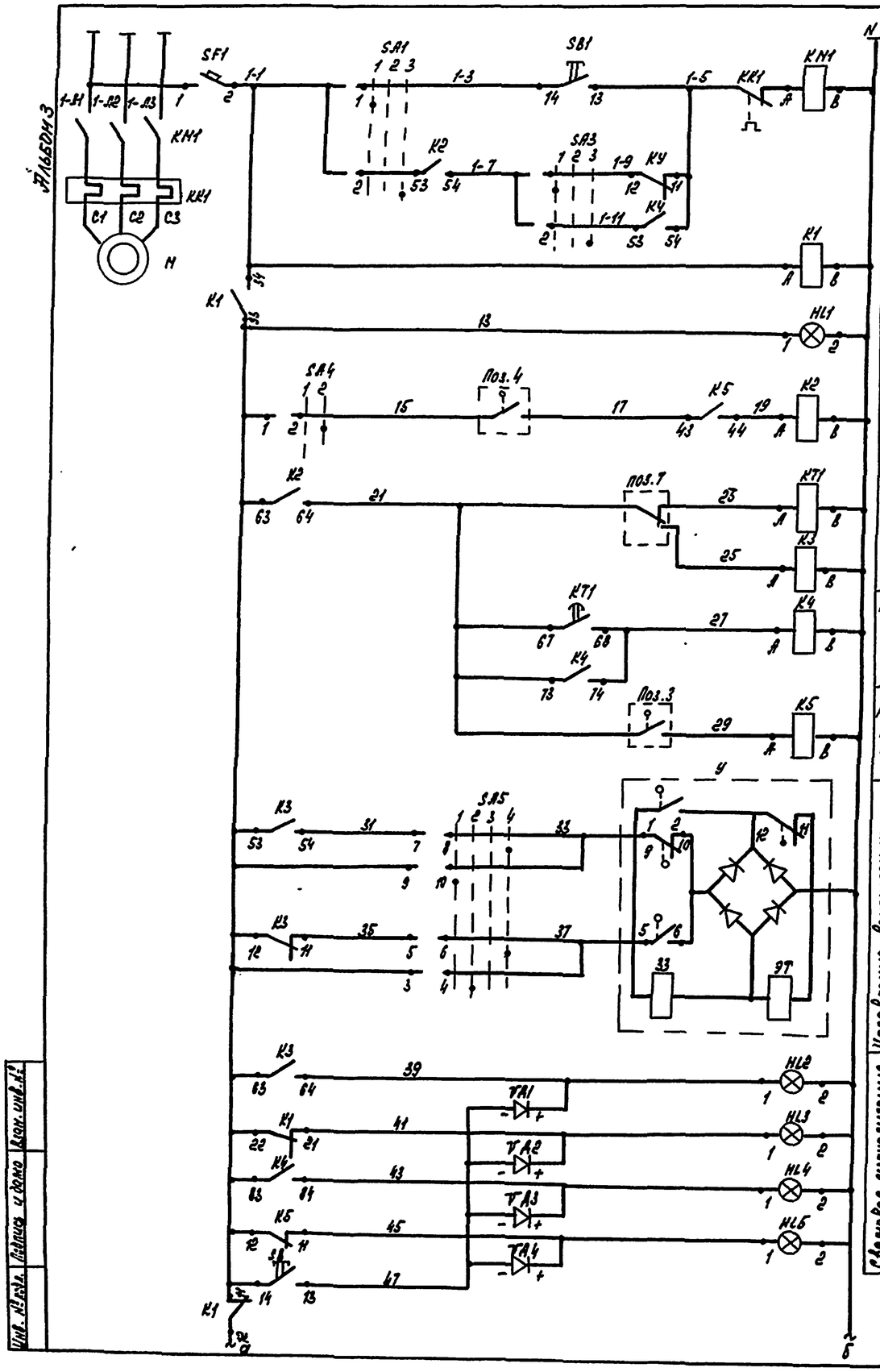

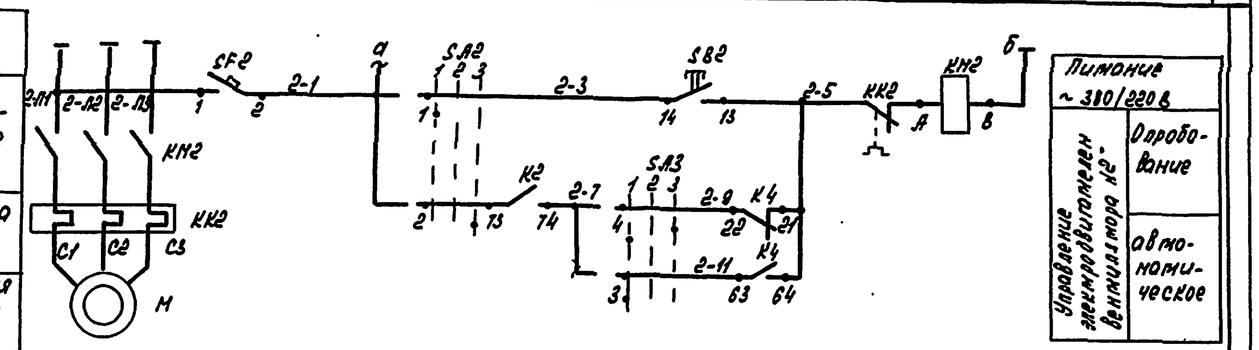

Диаграммы работы контактов

переключателя SA1...SA3

УП 5314-С225								
NN секций	NN конт.	-45°		0°		+45°		
		1		2		3		
		л	п	л	п	л	п	л	п
I	1	2	×						×
II	3	4	×						×
Режим работы		Опробование УП, SA2		Рабочий SA3		Отключено		Автоном. УП, SA2 Резервный SA3	

переключателя SA5

УП 5313-Ф39										
Номер секции	Номер контакта	Положение рукоятки								
		-90°		-45°		0°		+45°		
		1		2		3		4		
		л	п	л	п	л	п	л	п	л	п
I	1	2	×	×	×	×			×	×	
II	3	4			×	×					
III	5	6							×	×	
IV	7	8							×	×	
V	9	10	×	×							
VI	11	12	×	×							*
Режим работы		Ручное открытие		Ручное закрытие		Отключено		Автоматическое			*

переключателя SA4

УП 5314-И25				
Положение ручки	К контакту		Отключено	Автоматич.
		1	2	
		0°	+45°	
1	1-2			×
2	3-4			×

Вентиля У

NN контактов	Проход вентиля	
	Открыт	Закрыт
3-4	□	■ *
5-6	■	□
7-8	□	■
9-10	■	□

* Не используется

Термометра поз.3

ТУАЭ-4 М1	
Обозначение контакта	Температура обратного теплоносителя 0° +30° +250°

Термометра поз.4

ТУАЭ-1М1	
Обозначение контакта	Температура обратного теплоносителя -60° -30° +40°

Только для температуры -40°С.

Привязан

Инв. №

ГИП	Войсбонд		02.89	Т.П. 709-9-107.89-А2
Нач. отд.	Нижник		02.89	Блок сходов РТИ, спецодежды и стройномерклатов
Гл. спец.	Горелов		02.89	Вместимостью 1 тыс. чел
Рук. гр.	Елинсон		02.89	Бытовые помещения — Стадия: РП; Лист: 12; Листов:
Инж.	Приходько		02.89	
Н. контр.	Каменко		02.89	Приточная установка ПУ. Схема электрическая принципиальная управления (окончание) — Госагропром СССР Укрглавпрофсоюзстрой г. Киев

Копировал: Косьяненко

Формат А2

Инв. №подл. | Подпись и дата | Взам. инв. №

Альбом 3

Наименование датчика и место отбора импульса	Температура					Давление	
	Обслуживаемое помещение	Приточный воздуховод	Трубопровод теплоносителя после калорифера		Трубопровод теплоносителя до калорифера	Приточный воздуховод	Трубопровод теплоносителя до и после калорифера
Обозначение конструктивного чертежа	ТН4-41-73	ТН4-142-75	ТН4-170-75	ТН4-144-75	ТН4-144-75	ТН4-307-83	ТК4-3139-70
Позиция	4	2	3	1	1	7	8

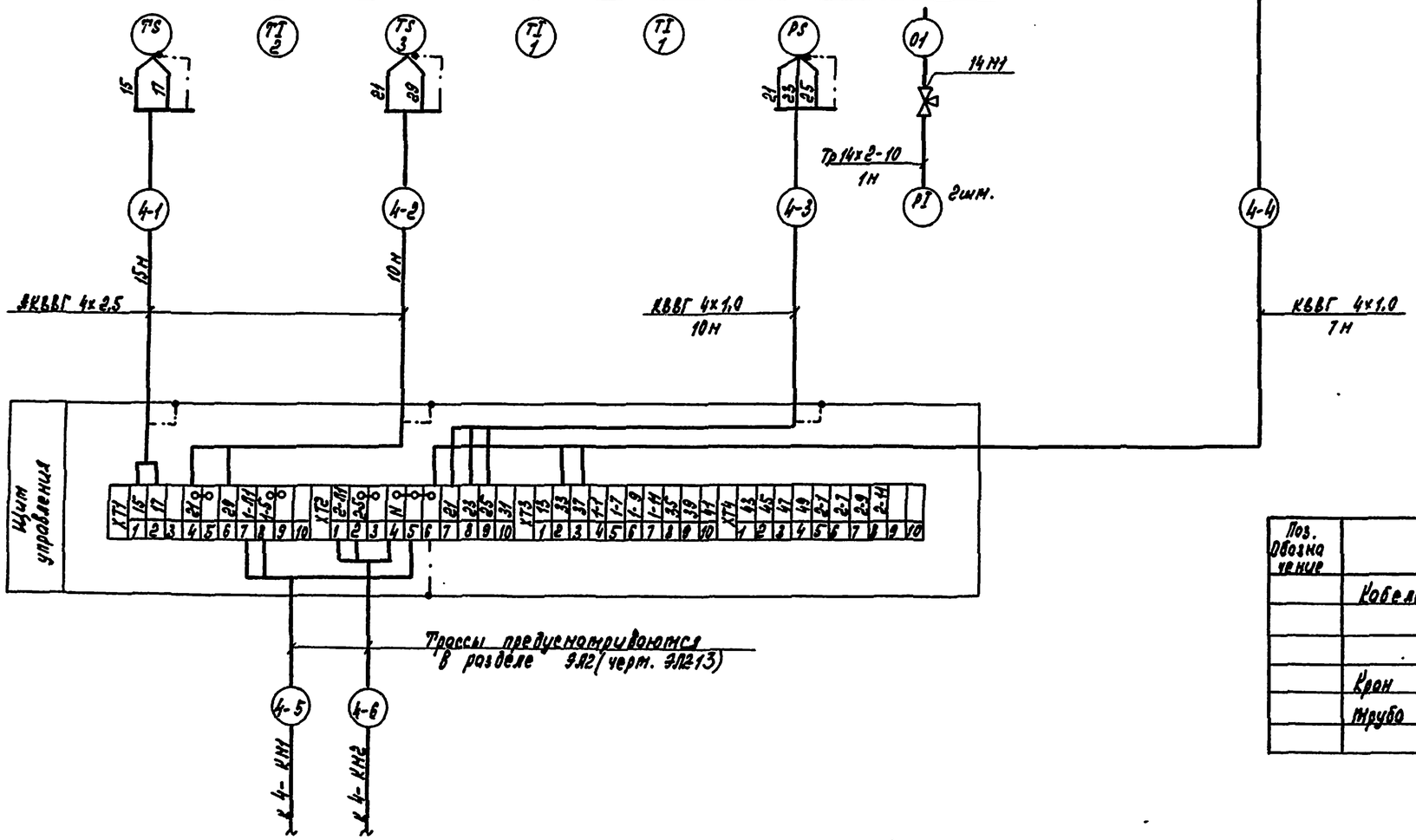

Поз. Обозначение	Наименование	Кол.	Примечание
	Кабель ГОСТ 1508-78Е		
	АКВВГ 4х2,5 н	25	
	КВВГ 4х1,0 н	17	
	Кран 14нж, Ду 15 ГОСТ 21345-78 шт	2	
	Труба 14х2-10 ГОСТ 8734-75 н	2	

Только для t = -40°С

ГИП	Войсконд		07.85	Т.П. 709-9-102.89 - Л2
Нач.отд.	Нижник		07.85	Блок схемы РПУ, спецсоединения и материалы. Пояснительная записка
Гл.спец.	Горозов		07.85	Бытовые помещение
Рук.гр.	Елинсон		07.85	Стадия: Р/Т; Листы: 13; Листов:
Инж.	Орледенко		07.85	Приточная установка П4. Схема подключений
Н.контр.	Коченко		07.85	Госагропром СССР Укрсельгазпроект г. Киев

Привязан

Инв. №

Копир: Косяненко

Вариант 22

Инв. № подл. | Подпись и дата | Взам. инв. №

Альбом 3

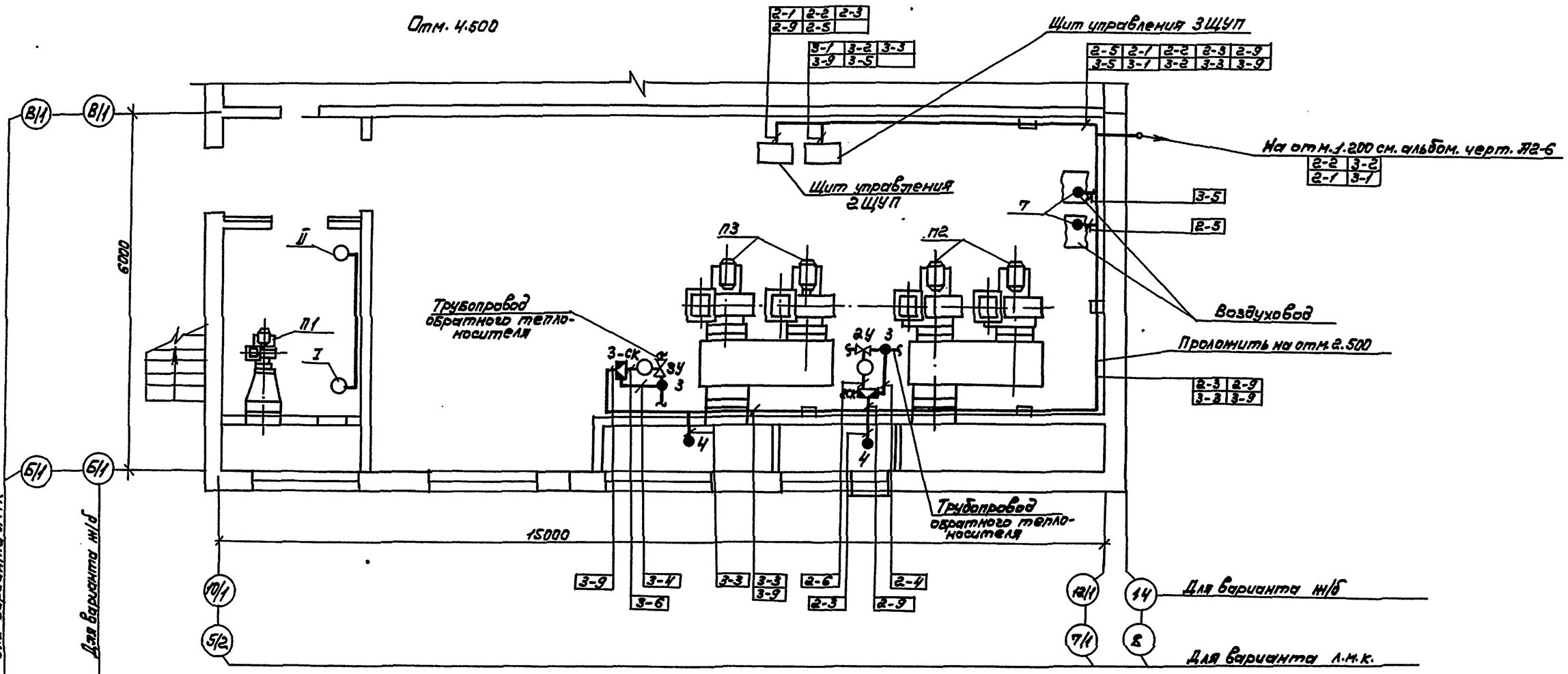

Поз. Обозначение	Наименование	Кол	Примечание
1	Стойка К115УЗ ТУ36.1496-82 шт	20	
2	Полка К116УЗ ТУ36.1496-82 шт	20	
3	Скоба К115ТУЗ ТУ36.1496-82 шт	40	
4	Лоток ЛП85У1 ТУ36.1113-84 шт	10	

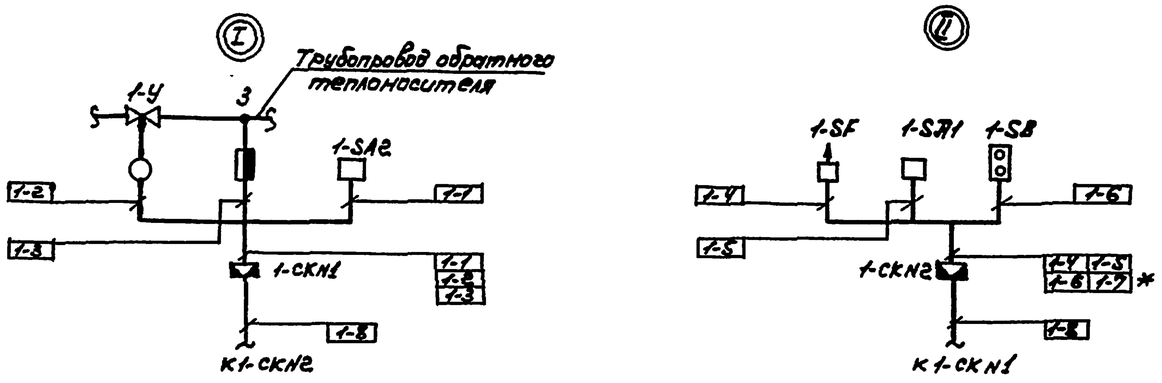

Привязан

Инв. №

Т.П. 709-9-102.89 - Л2

ГИП	Вовченко		07.89	Блок складов резино-технических изделий, спецодежды и стройматериалов вместимостью 1 тыс. тонн
Нач.отд.	Нинник		07.89	
Гл.спец.	Горохов		07.89	Бытовые помещения
Рук.гр.	Елинсон		07.89	
Техник	Короткова		07.89	
Н.контр.	Котенко		07.89	Схема расположения (t=-20°;-30°C)

Стадия	Лист	Листов
РП	14	

Госагропром СССР, Узгипрасельстроя г. Киев

Копировал: Чистоклет

Формат А2

Инв. № подл. | Подпись и дата | Взам. инв. №

Нач. ЭСО | Нач. СТО | Инженер | Гл. инженер проекта

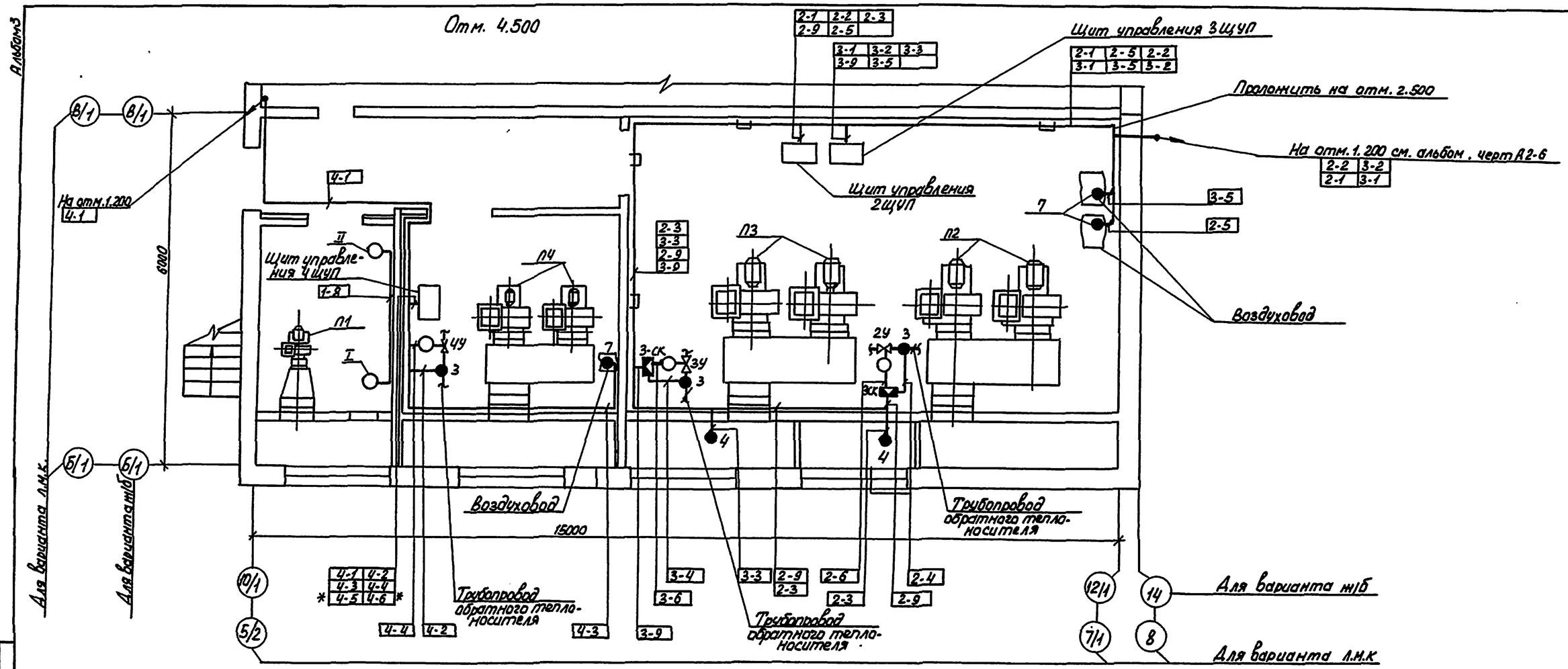

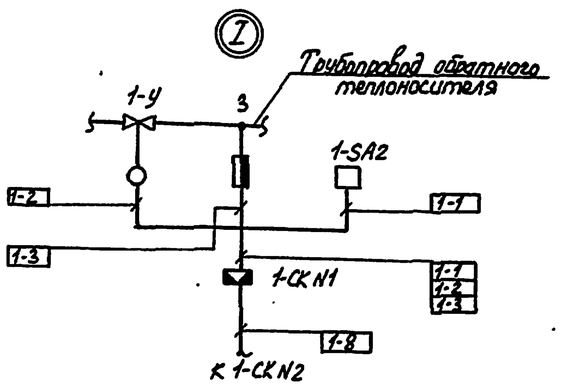

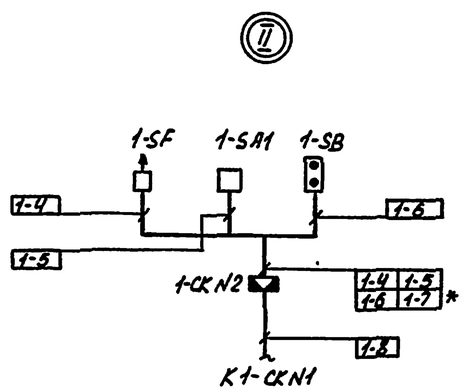

Поз. обозначение	Наименование	Кол.	Примечание
1	Стойка К1151У3 ТУ36.1496-8 шт	20	
2	Полка К116 2У3 ТУ36.1496-82 шт	20	
3	Скоба К1151У3 ТУ36.1498-82 шт	40	
4	Лоток ЛП85У1 ТУ36.1113-84 шт	10	

ГИП	Вайсбанд		07.89	Т.П. 709-9-107.89-А2
Нач.отд.	Нинник		07.89	Блок складов резинотехнических изделий, спецодежды и стройматериалов вместимостью 1 тыс. тонн
Гл.спец.	Прохов		07.89	Бытовые помещения
Вед.инж.	Елинсон		07.89	Стадия: РП; Лист: 15; Листов:
Инж.	Рогожкина		07.89	Схема расположения (t = -40°С)
Н.контр.	Котенко		07.89	Госагропром СССР Укрсельгипрансгрой Киев

Привязан

Инв. №

Копир. Дёнкина

Формат А2

Альбом 8

Вид на внутренние плоскости (развернуто)

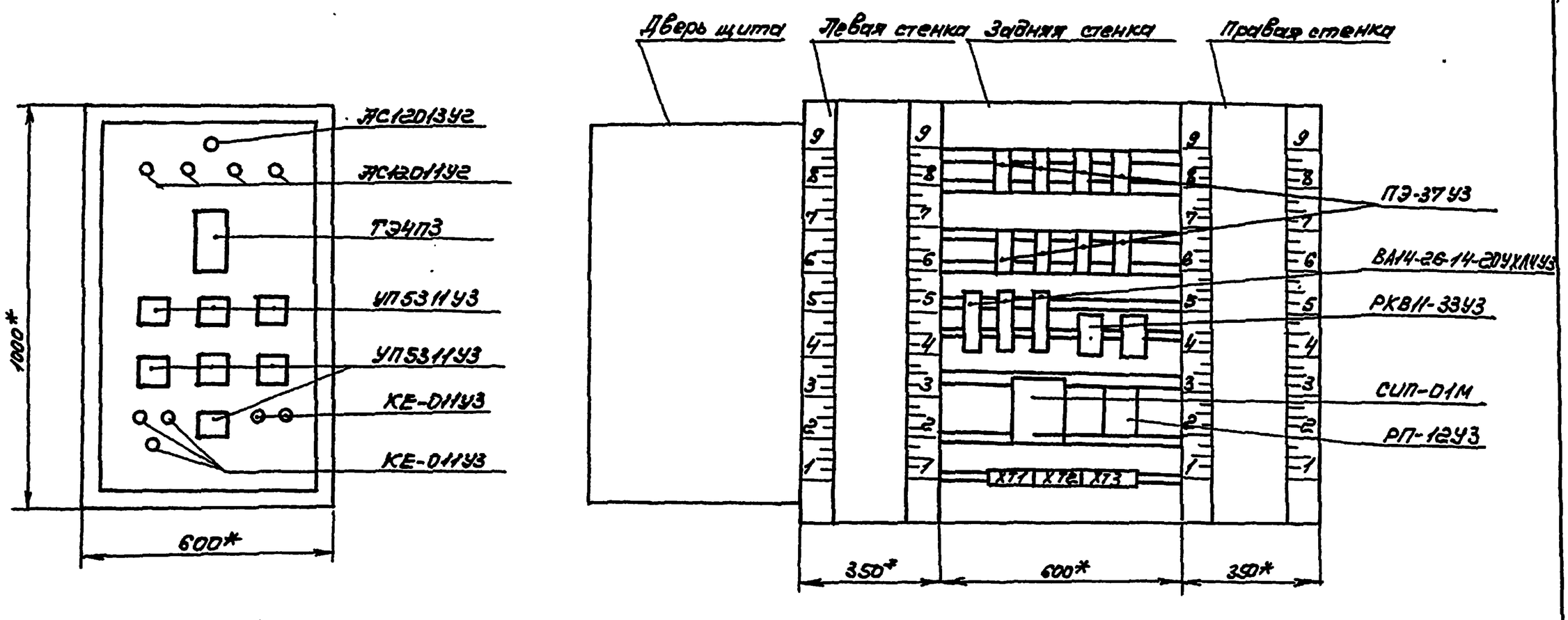

				Т.П. 709-9-102.89-АН2			
ГИП	Войсбанд		07.89	Блок складов РТИ, спецодежды и стройматериалов вместимостью 1 тыс.тонн			
Нач.отд.	Нижник		07.89				
Гл.спец.	Горохов		07.89	Бытовые помещения	Стадия	Лист	Листов
Рук.гр.	Елинсон		07.89		РП	1	
Техник	Короткова		07.89				
Н.контр.	Котенко		07.89	Щит управления 2ЩУП (3ЩУП) Эскиз общего вида.	Госагропром СССР Юзгипропрансельстрой г. Киев		

Привязан

Инв.№

Инв.№подл. | Подпись и дата | Взам.инв.№

Формат А3

Вид на внутренние плоскости (развернуто)

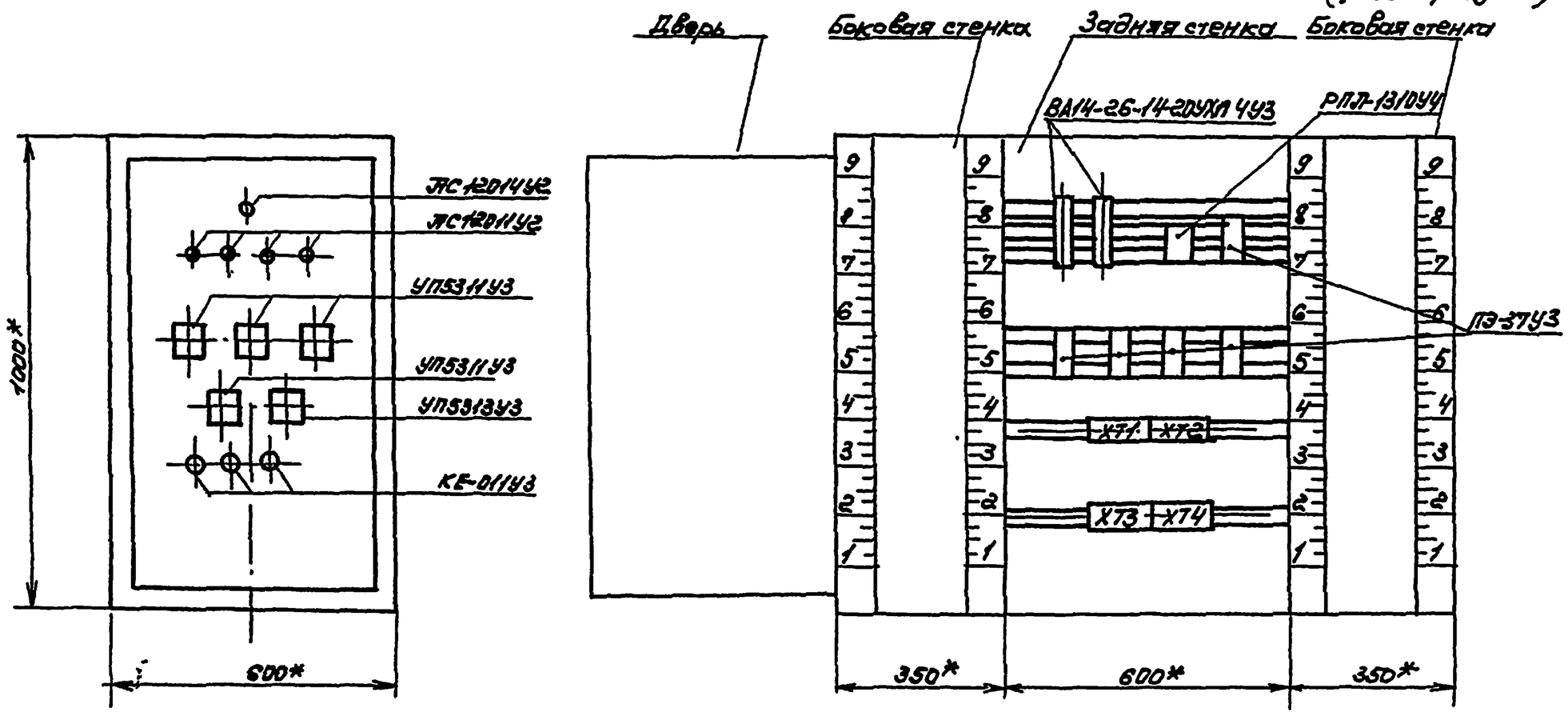

				Т.П. 709-9-102.89-АН2			
ГИП	Войсбанд		07.89	Блок складов РТИ, спецодежды и стройматериалов вместимостью 1 тыс.тонн			
Нач.отд.	Нижник		07.89				
Гл.спец.	Горохов		07.89	Бытовые помещения	Стадия	Лист	Листов
Рук.гр.	Елинсон		07.89		РП	2	
Техник	Короткова		07.89				
Н.контр.	Котенко		07.89	Щит управления 4ЩУП. Эскиз общего вида	Госагропром СССР Юзгипропрансельстрой г. Киев		

Привязан.

Инв. №

Инв.№подл. | Подпись и дата | Взам.инв.№

Копировал: Чистоклет

Формат А3

Альбом 3

Ведомость ссылочных и прилагаемых документов

Обозначение	Наименование	Примечание
	Прилагаемые документы	
СС2.СО	Спецификация оборудования	
СС2.ВМ	Ведомость потребности в материалах	

Общие указания.

Настоящим проектом предусматривается устройство сетей телефонизации, радиофикации.

Телефонизация.

Ввод телефонной сети выполняется кабелем марки ТППБ 10×2×0,4, прокладываемым в асбестоцементной трубе. Труба предусматривается строительной частью проекта. (Место ввода уточняется при привязке проекта).

В качестве абонентских устройств применяется телефонный аппарат типа „Спектр-301-308" ТЯ 11321.

Абонентская телефонная сеть выполняется проводом ТРП 2×0.4

Радиофикация.

Ввод радиосети предусматривается от радиотрансляционной сети базы, на территории которой будет размещен проектируемый склад.

Варианты ввода:

- через трубостойку проводом марки ПВН2 (1×1,4), прокладываемым в электросварной трубе;
- подземно кабелем марки ПРППМ2×1,2, прокладываемым в асбестоцементной трубе, предусматриваемой строительной частью проекта.

Вариант ввода радиосети определяется при привязке проекта. В местах возможных механических повреждений кабель прокладывается в электросварной трубе.

В качестве абонентских устройств применяются громкоговорители типа „Объ-305".

Абонентская сеть выполняется проводом ПТПЖ 2×1,2.

Монтаж устройств связи вести в соответствии с требованиями ВСН 600-81, ПУЭ, ПТБ.

Типовой проект разработан в соответствии с действующими нормами и правилами и предусматривает мероприятия, обеспечивающие взрывную, взрывопожарную и пожарную безопасность при эксплуатации здания.

Главный инженер проекта Вайсбанд

План на отм. 1,200

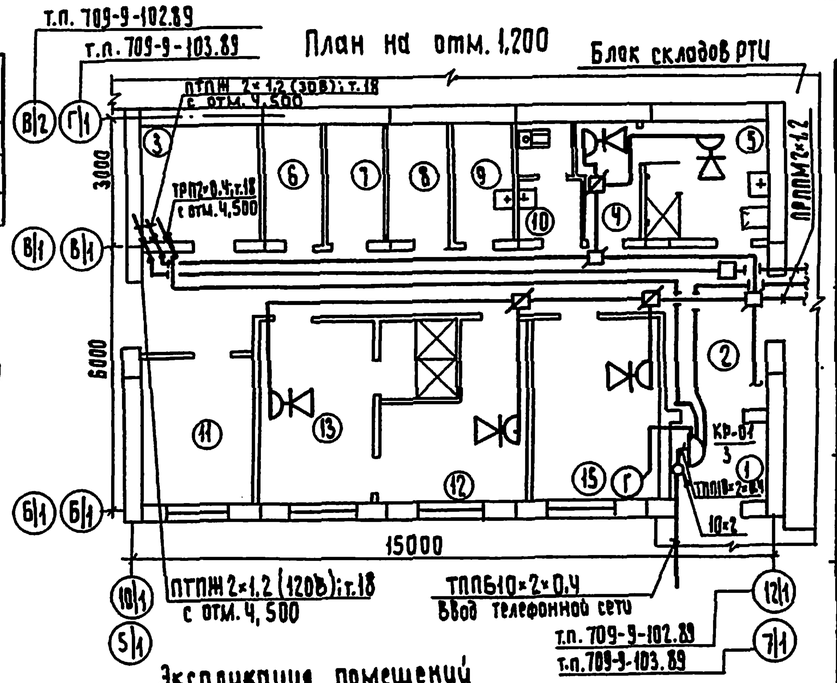

Экспликация помещений

Номер по плану	Наименование	Площадь м²
1	Тамбур	9,32
2	Коридор	34,9
3	Узел ввода	7,73
4	Женский гардероб уличной и домашней одежды на 5 шкафов	3,73
5	Женский гардероб специальной одежды на 5 шкафов	6,91
6	Кладовая грязной спецодежды	3,98
7	Курительная	3,88
8	Кладовая чистой спецодежды	4,12
9	Кладовая уборочного инвентаря	3,98
10	Уборная	3,76
11	Помещение для сушки спецодежды и обуви	8,76
12	Мужской гардероб уличной и домашней одежды на 10 шкафов	10,49
13	Мужской гардероб спецодежды на 10 шкафов	11,34
14	Душевая	5,1
15	Комната отдыха, приема пищи и обогрева	13,27
16	Венткамера	79,4
17	Помещение ППА	41,73

План на отм. 4,500

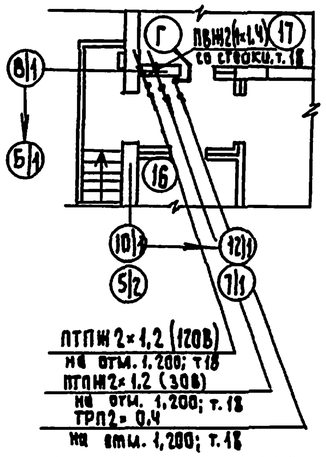

Вариант кабельного ввода

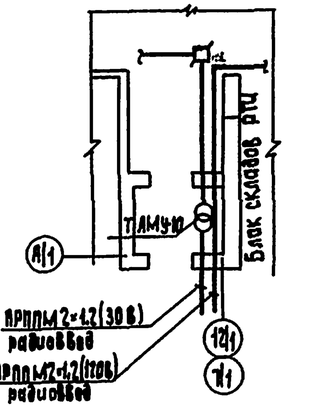

Спецификация

Марка, поз.	Обозначение	Наименование	Кол.	Примечание
		Телефонизация		
	РГ2.184.126-10	Аппарат „Спектр-301-308"	2	
		ТЯ 11321		
	ТУ45-8662.0.362.016 ТУ	Коробка КРТУ-10	1	
		Кабель ТПП 10×2×0,4	10	м
		ГОСТ 22498-88*Е		
		Кабель ТППБ10×2×0,4	5	м
		ГОСТ 22498-88*Е		
		Провод ТРП 2×0,4	45	м
		ГОСТ 20575-75*Е		
		Муфта 1СП-12	1	
		ТУ 45-866 Е 0.446-000		
		Труба 18×1,6×III ГОСТ10704-76* / Б-6 Ст3 сп ГОСТ10705-80	5	м
		Радиофикация		
	ТУ 45-866. Е.0.411.000 ТУ	Стойка РСII-1600	1	
	ТУ 45-75 ТТО.473.004 ТУ	Трансформатор ТАМУ-10т	1	
	ГОСТ 5961-84	Громкоговоритель ГЯ-III	5	
		„Объ-305"		
	ТУ 45.2Д0.364.011	Радиорозетка РПВ-1	5	
	ТУ 45-84 Б.Е0.362.013 ТУ	Коробка УК-П	1	
	ТУ 45-84 Б.Е0.362.013 ТУ	Коробка УК-Р	3	
	ГОСТ 2366-78*Е	Изолятор ТФ-2001	4	
		Провод ПВН 1×1,4	10	м
		ТУ 16 К 003.01-87		
		Провод ПТПЖ 2×1,2	100	м
		ТУ 16.К 003.01-87		
		Труба 18×1,6×III ГОСТ10704-76 / Б-6 Ст3 СП ГОСТ10705-80	10	м
		Сталь В8 ГОСТ 2590-71* / Ст3 СП ГОСТ 535-79	20	м
		Сталь В12 ГОСТ 2590-71* / Ст3 СП ГОСТ 535-79	15	м
		Полоса Б-2 40×4 ГОСТ103-76 / Ст3 кп ОСТ14-2-208-87	15	м

Согласовано: Нач. отд. АСО Антоненко 04.89; Нач. отд. СТО Клиборенко 04.89

Инв. N подл.	Подпись и дата	Взам. инв. N	Привязан		
			Инв. N		
			Т.п. 709-9-102.89-СС2		
ГИП	Вайсбанд	04.89	Блок складов резинотехнических изделий, спецодежды и стройматериалов вместимостью 1 тыс. тонн		
Нач.отд.	Нимник	04.89			
Зав.гр.	Еловых	04.89	Бытовые помещения	Стадия: РГ	Лист:	Листов: 1
Разраб.	Гелевера	04.89			
Проверил	Еловых	04.89	Общие данные. План на отм. 1,200. Сеть телефонизации и радиофикации. Спецификация.	Госагропром СССР, Госагропромстройкомитет Киев	
Н. контр.	Катенко	04.89			

Копир. Гораховская

Формат А2

Альбом 3

Ведомость чертежей основного комплекта ВК

Лист	Наименование	Примечание
1	Общие данные.	37
2	План на отм. 1.200 и 4.200. План кровли.	38
3	Схемы систем В1, Т3, К1, К2. Узел 1; 2.	39

Ведомость ссылочных и прилагаемых документов

Обозначение	Наименование	Примечание
	Ссылочные документы	
т. п. 820-2-07.5 с-86	Водомерные устройства	
серия 4.904-69	Детали крепления санитарно-технических приборов и трубопроводов	
серия 4.900-10	Типовые конструкции и детали зданий и сооружений	
выпуск I	Трубы	
выпуск II	Трубопроводная арматура	
	Прилагаемые документы	
ВК.СО	Спецификация оборудования	
ВК.ВМ	Ведомость материалов	

Основные показатели по чертежам водопровода и канализации

Наименование системы	Потребный напор на вводе; м	Расчетный расход				Установочная мощность электродвигателя, кВт	Примечание
		м³/сут	м³/ч	л/с	при пожаре л/с		
Водопровод хозяйственно-питьевой	20.8	2.85	1.50	1.27			
в том числе:							
горячее водоснабжение	13.0	1.43	0.84	0.76			
Канализация хозяйственно-бытовая		2.85	1.50	4.08			
Внутренние водостоки		—	—	1.08			

Общие указания

Проект водоснабжения и канализации бытовых помещений выполнен на основании задания на разработку типового проекта, утвержденного 12 февраля 1988 г, архитектурно-строительных решений и действующих норм.

В здании бытовых помещений запроектированы следующие системы:
- водопровод хозяйственно-питьевой;
- горячее водоснабжение;
- канализация хозяйственно-бытовая;
- внутренние водостоки

Система хозяйственно-питьевого водопровода предусматривает подачу воды в санузлы, к поливочным кранам. На вводе установлен, водомерный узел ВСКМ 5/20ч с обводной линией.
Внутренние сети выполняются из полиэтиленовых напорных труб высокой плотности ф 16 ÷ 50 по ГОСТ 18599-83*

Система горячего водоснабжения предусматривает подачу воды к санитарным приборам, душевым, к внутреннему поливочному крану.
Ввод горячей воды предусмотрен из канала теплосети. На вводе установлен водомерный узел ВСКМ 5/20ч.

Внутренние сети выполняются из стальных водогазопроводных оцинкованных легких труб под накатку резьбы ф 15 ÷ 32 мм по ГОСТ 3262-75. На подающих трубопроводах, кроме подводок к водоразборным приборам, предусмотрена тепловая изоляция.

Система хозяйственно-бытовой канализации предусматривает отвод сточных вод от санузлов и душевых помещений во внутриплощадочную сеть. Сеть монтируется из пластмассовых канализационных труб ф50,100мм по ГОСТ 22689. 3-77.

Внутренние водостоки предусматривают отвод дождевых и талых вод с кровли здания. Внутренняя сеть монтируется из пластмассовых канализационных труб ф 100 мм по ГОСТ 22689. 3-77.

Монтаж и испытание трубопроводов производить согласно СНиП 3.05.01-85 и СН 478-80.
Условные обозначения приняты по ГОСТ 21.604-79*, 21.106-78.

Типовой проект разработан в соответствии с действующими нормами и правилами и предусматривает мероприятия, обеспечивающие взрывную, взрывопожарную и пожарную безопасность при эксплуатации сооружения.
Гл. инженер проекта Вайсбанд Д.М

Инв. № подл.	Подпись и дата	Взам. инв. №			
				Привязан	
Инв. №					
				709-9-182.89 - ВК2	
ГИП	Вайсбанд		07.89	Блок складов рук. инструменты и строительных материалов вместимостью 1 тыс. тонн	
Нач. отд.	Ковтунова		07.89		
Гл. спец.	Якубович		07.89		
Инж. гр.	Задерейчук		07.89	Бытовые помещения	Стадия: РП; Лист: 1; Листов: 3
Разраб.	Инж.		07.89		
Пров.	Хитрова		07.89		
Н. контр.	Котренко		07.89	Общие данные	Госгражданпроект Мосгипроинжпроект

Копировал: Булах

Формат А2

План на отм.4,500

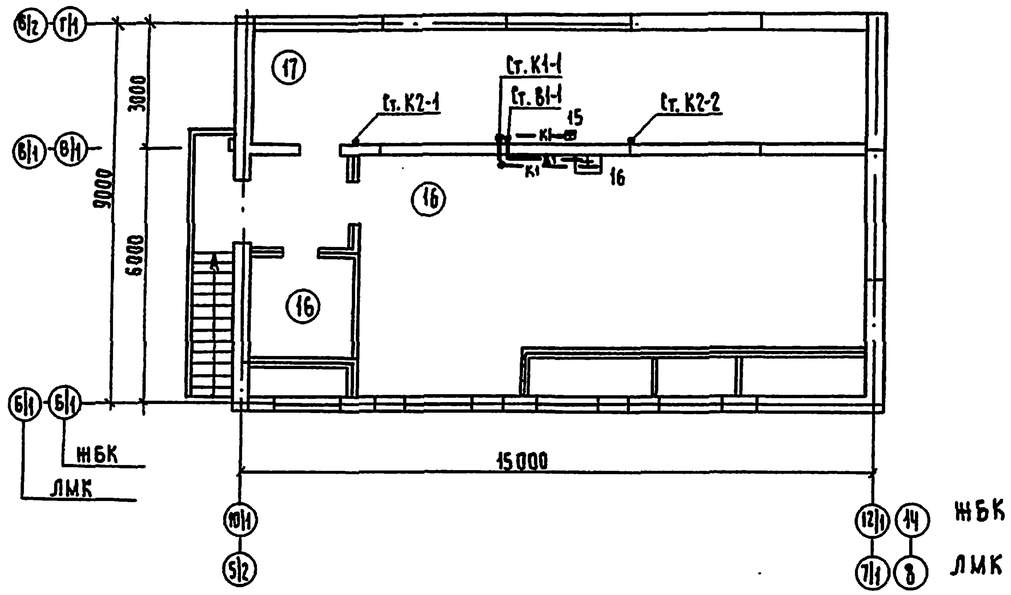

План кровли

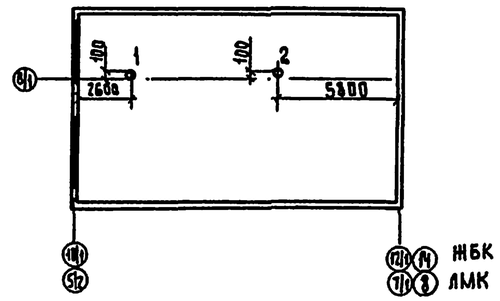

Таблица площадей и расходов

N воронки	Площадь м²	Расход л/с	Ф воронки, мм	Марка воронки
1	60,8	0,48	100	ВР-9Б
2	74,2	0,60	100	ВР-9Б

F общ. = 135,0 м²

Q общ. = 1,08 л/с

Экспликация помещений

Номер по плану	Наименование	Площадь, м²
1	Тамбур	9,32
2	Коридор	34,9
3	Узел ввода	7,73
4	Женский гардероб уличной и домашней одежды на 5 шкафов	3,73
5	Женский гардероб специальной одежды на 5 шкафов	6,91
6	Кладовая грязной спец.одежды	3,98
7	Курительная	3,98
8	Кладовая чистой спецодежды	4,12
9	Кладовая уборочного инвентаря	3,98
10	Уборная	3,76
11	Помещение для сушки спецодежды и обуви	8,76
12	Мужской гардероб уличной и домашней одежды на 10 шкафов	10,49
13	Мужской гардероб спецодежды на 10 шкафов	11,34
14	Душевая	5,1
15	Комната отдыха, приема пищи и обогрева	13,27
16	Венткамера	76,54
17	Помещение ППА для t° = -40°	41,74
1	Тамбур	14,91
16	Венткамера	69,45

План на отм. 1,200

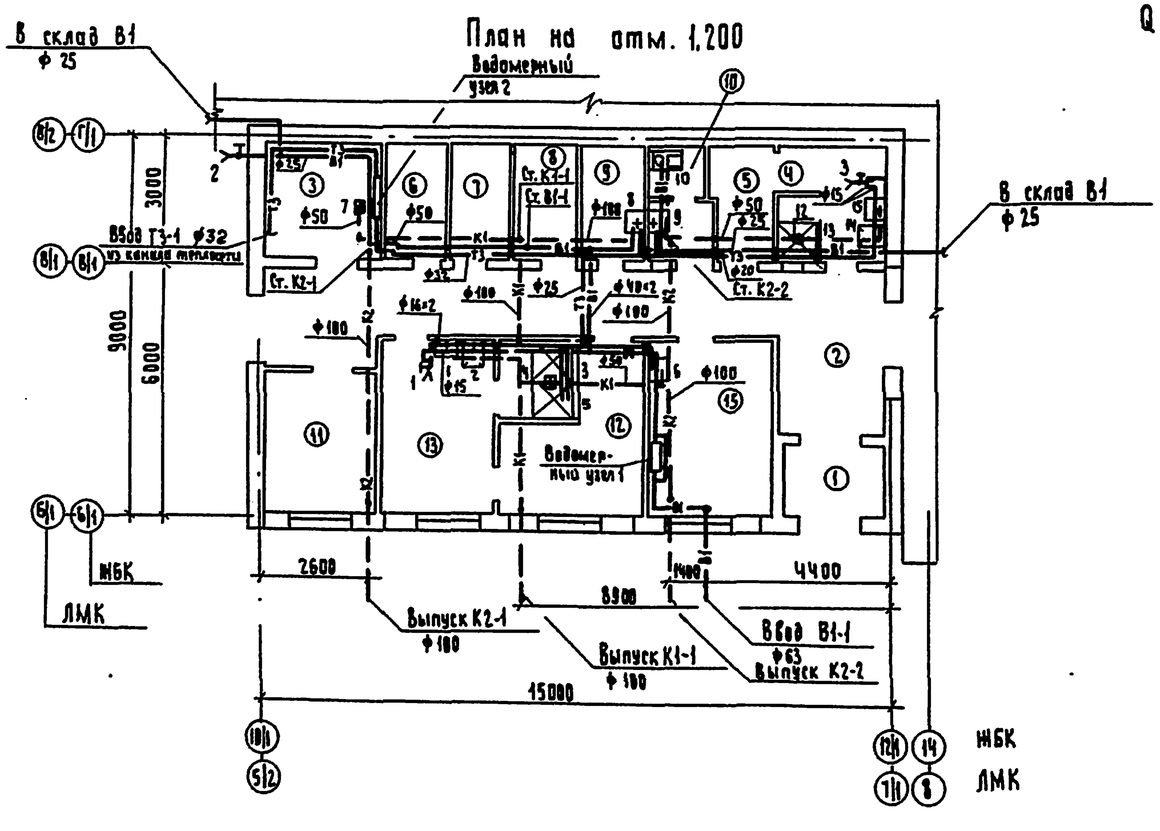

ГИП	Кафсбанд		07.89	ТП 709-9-102.89 -ВК2
Нач. отд.	Ямборенко		07.89	Блок складов резинотехнических изделий, спецодежды и стройматериалов вместимостью 1 тыс. тонн
Гл. спец.	Якубов		07.89	
Зав.гр.	Уисевич		07.89	Бытовые помещения — Стадия: РП; Лист: 2; Листов:
Разраб.	Шук		07.89	
Инж.	Якубов		07.89	План на отм. 1,200; 4,500. План кровли. — Госгражданпроект Госстроя СССР, г. Киев
Н.контр.	Котенко		07.89	

Привязан

Инв. N

Копир. Гороховская

Формат А2

Альбом 3

Инв. N подл. | Подпись и дата | Взам. инв. N | Нач. АСО-2 | Нач. 370 | Нач. 1ХО | Инженер | Техник | Чертеж | Нач. АСО-1 | Нач. отдела

Альбом 3

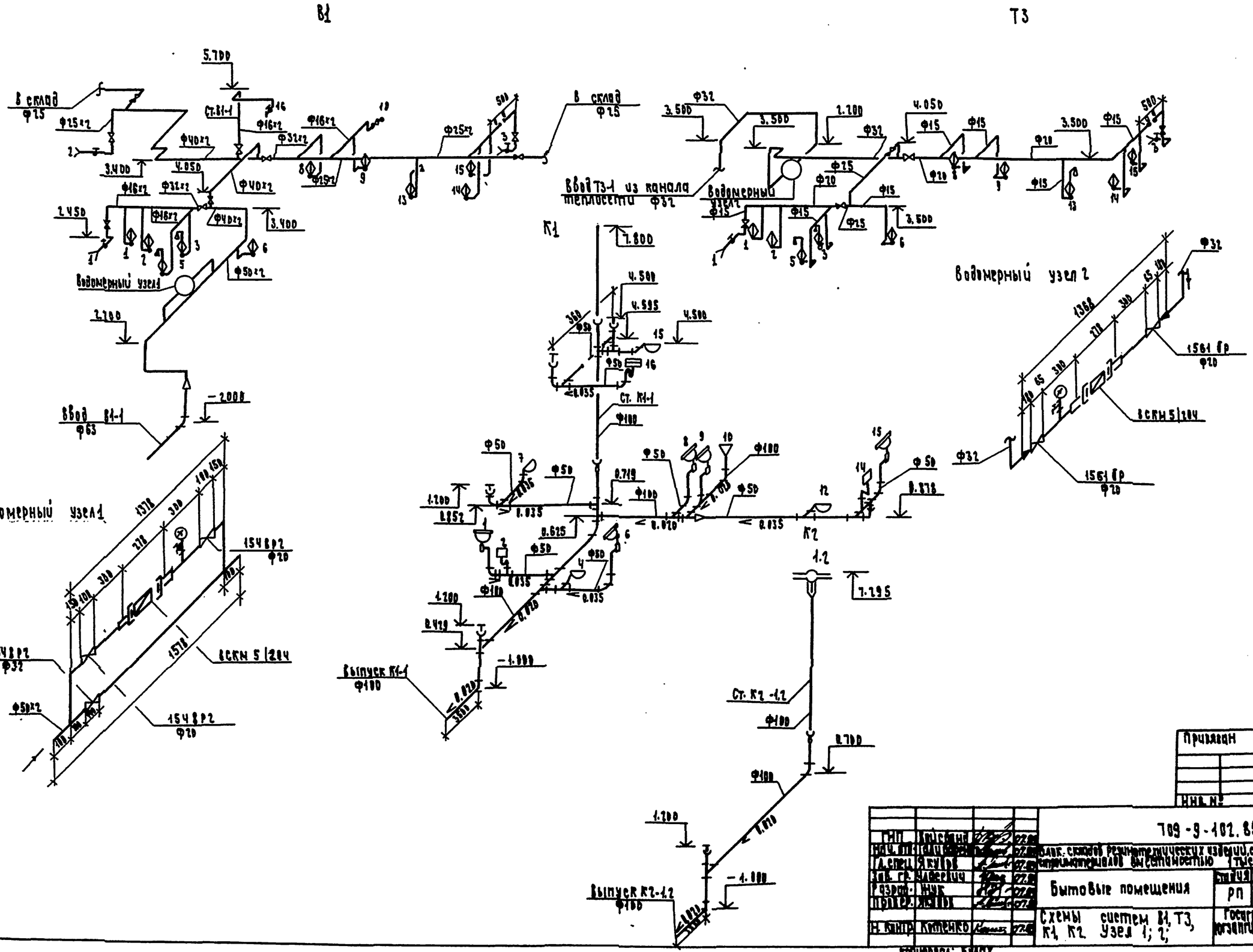

Инв. № подл. | Подпись и дата | Взам. инв. №

Привязан

Инв. №

ГИП	Кисельман			709-9-102.89 ВК2			
Нач. отд.	Шлиндер			Блок. схемы режимно-технических узлов, спецсооружений и гидромашзалов бассейна. 1 тыс. тонн			
Гл. спец.	Якубов						
Гл. гр.	Чаверкин			Бытовые помещения	Стадия	Лист	Листов
Рецен.	Жук				РП	3	
Пров.	Жигулин						
Н. контр.	Клименко			Схемы систем В1, Т3, К1, К2. Узел 1; 2;	Госагропром СССР Агропромпроект г. Киев		

Копировал: Бялых

Формат А2