ТИПОВЫЕ КОНСТРУКЦИИ, ИЗДЕЛИЯ И УЗЛЫ ЗДАНИЙ И СООРУЖЕНИЙ

Шифр 432 - 12

СТЕНЫ ИЗ ЖЕЛЕЗОБЕТОННЫХ ТРЕХСЛОЙНЫХ ПАНЕЛЕЙ НА ГИБКИХ СВЯЗЯХ С ЭФФЕКТИВНЫМ УТЕПЛИТЕЛЕМ

Выпуск 1

СТЕНОВЫЕ ПАНЕЛИ

РАБОЧИЕ ЧЕРТЕЖИ

432-12

ТИПОВЫЕ КОНСТРУКЦИИ, ИЗДЕЛИЯ И УЗЛЫ ЗДАНИЙ И СООРУЖЕНИЙ

Шифр 432 - 12

СТЕНЫ ИЗ ЖЕЛЕЗОБЕТОННЫХ ТРЕХСЛОЙНЫХ ПАНЕЛЕЙ НА ГИБКИХ СВЯЗЯХ С ЭФФЕКТИВНЫМ УТЕПЛИТЕЛЕМ

Выпуск 1

СТЕНОВЫЕ ПАНЕЛИ

РАБОЧИЕ ЧЕРТЕЖИ

РАЗРАБОТАН

ЦНИИПРОМЗДАНИЙ

Зам директора С.М Гликин

Гл инженер проекта А П Рудаков

НИИЖБ

Зам директора Н Н Коровин

Рук сектора Ю В Чиненков

Зав лаборатории С Н Алексеев

Ст научн сотрудник А А Евдокимов

Рук сектора В Ф Степанова

Обозначение	Наименование	Стр.
432-12.1-00ТО	Техническое описание	3
432-12.1-00ВС	Ведомость расхода стали на панель, кг	6
432-12.1-01	Панель рядовая	12
432-12.1-01СБ	Панель рядовая Сборочный чертеж	13
432-12.1-02	Панель стеновая для углов при привязке „0"	16
432-12.1-02СБ	Панель стеновая для углов при привязке „0". Сборочный чертеж	18
432-12.1-03	Панель стеновая для углов при привязке „250"	20
432-12.1-03СБ	Панель стеновая для углов при привязке „250" Сборочный чертеж	22
432-12.1-04	Панель-перемычка при ленточном остеклении	24
432-12.1-04СБ	Панель-перемычка при ленточном остеклении. Сборочный чертеж	25
432-12.1-05	Панель-перемычка при ленточном остеклении для углов и температурных швов при привязке „0"	27
432-12.1-05СБ	Панель-перемычка при ленточном остеклении для углов и температур. швов при привязке „0". Сборочный чертеж	29
432-12.1-06	Панель-перемычка при ленточном остеклении для углов и температурных швов при привязке „250"	31
432-12.1-06СБ	Панель-перемычка при ленточном остеклении для углов и температурных швов при привязке „250". Сборочный чертеж	33
432-12.1-07	Панель-перемычка при простенках	35
432-12.1-07СБ	Панель-перемычка при простенках Сборочный чертеж	36
432-12.1-08	Панель парапетная	38
432-12.1-08СБ	Панель парапетная Сборочный чертеж	39
432-12.1-09	Парапетная панель-перемычка при ленточном остеклении	40
432-12.1-09СБ	Парапетная панель-перемычка при ленточном остеклении. Сборочный чертеж	41
432-12.1-10	Парапетная панель-перемычка при простенках	42
432-12.1-10СБ	Парапетная панель-перемычка при простенках. Сборочный чертеж	43
432-12.1-11	Простеночные панели	44
432-12.1-11СБ	Простеночные панели. Сборочный чертеж	46
432-12.1-00КУ	Карта технического уровня и качества продукции	47

Рук.отд.	Смирницкий		432-12.1-00
Н.К.отд.	Гарева		
ГИП	Бурлаев		Содержание
Разраб.	Иванова		
Ст.инж.	Кузнецова		

Стадия	Лист	Листов
Р		1

ЦНИИПромзданий

Инв.№ подл. | Подпись и дата | Взам.инв.№

1. Настоящий выпуск содержит рабочие чертежи трехслойных железобетонных стеновых панелей на гибких связях с эффективной теплоизоляцией для отапливаемых производственных зданий.

2. Номенклатура, условия применения и указания по расчету панелей приведены в выпуске 0. Рабочие чертежи арматурных и закладных изделий, петель для подъема приведены в выпуске 2 настоящей серии.

3. Стеновые панели запроектированы в 2х вариантах:

а) с теплоизоляцией из плитного пенополистирола ПСБ марки 40 по ГОСТ 15588-70*;

б) с теплоизоляцией из жестких минераловатных плит на синтетическом связующем по ГОСТ 9573-72*

4. Изготовление панелей, их приемка и контроль качества должны производиться в соответствии со СНиП III-16-80 „Бетонные и железобетонные конструкции сборные. Правила производства и приемки работ и ГОСТ 13015-81. Конструкции и изделия бетонные и железобетонные сборные. Правила приемки".

5. Внутренний и наружный слои панелей армируются сварными сетками. Арматура сеток принята из стали класса А-III по ГОСТ 5781-82 и обыкновенной арматурной проволоки класса Вр-I по ГОСТ 6727-80.

Нач. отд.	Сидянский		432-12.1-00 ТО			
Гл. инж. пр.	Рубаков		Техническое описание	Стадия	Лист	Листов
Норм. конт.	Двинянинова			Р	1	5
Рук. гр.	Гордеева			ЦНИИПРОМЗДАНИЙ		
Вед. инж.	Иванова					

Инв. № подл. | Подп. и дата | Взам. инв. №

Гибкие связи, служащие для взаимного соединения внутреннего и наружного слоев приняты из стали класса А-II по ГОСТ 5781-82. При использовании в трехслойных панелях теплоизоляции из пенополистирола ПСБ защита от коррозии осуществляется путем оцинкования связей горячим оцинкованием с толщиной покрытия не менее 50 мкм. При применении в качестве теплоизоляции минераловатных плит гибкие связи должны быть защищены горячим алюминированием с толщиной покрытия не менее 50 мкм. Конструкция гибкой связи приведена в настоящей серии, выпуск 2.

6. Петли для подъема следует выполнять только из горячекатаной круглой (гладкой) стали марок ВСт3сп2 или ВСт3пс2 класса А-I по ГОСТ 5781-82.

Для изделий, предназначенных для подъема и монтажа при температуре ниже -40°С, запрещается применять сталь марки ВСт3пс2.

7. Последовательность изготовления панелей в стальных формах (с теплоизоляцией из пенополистирольных плит):

К бортам формы крепятся закладные изделия;

укладываются сетки внутреннего слоя;

бетонируется внутренний слой толщиной 100 мм;

раскладывается плитный пенополистирол;

укладывается арматурная сетка наружного слоя;

устанавливаются гибкие связи, соединяющие сетки внутреннего и наружного слоев;

бетонируется наружный слой

При термообработке панелей допускается воздействие на пенополистирол температуры 70°С неограниченное время и температуры 85°С не более 30 минут

12 Испытание панелей и оценка качества изделий производится в соответствии с ГОСТ 8829-77 „Конструкция и изделия железобетонные. Методы испытаний и оценка прочности, жесткости и трещиностойкости" с учетом требований „Инструкции по испытаниям железобетонных стеновых панелей промышленных зданий", Москва, 1970 г.

13 Схема опирания и загружения панелей при испытаниях приведена на рис.1. Контрольные нагрузки по проверке прочности и жесткости панелей и контролируемые прогибы приведены в табл 1 на листе 5.

Схема испытания панелей

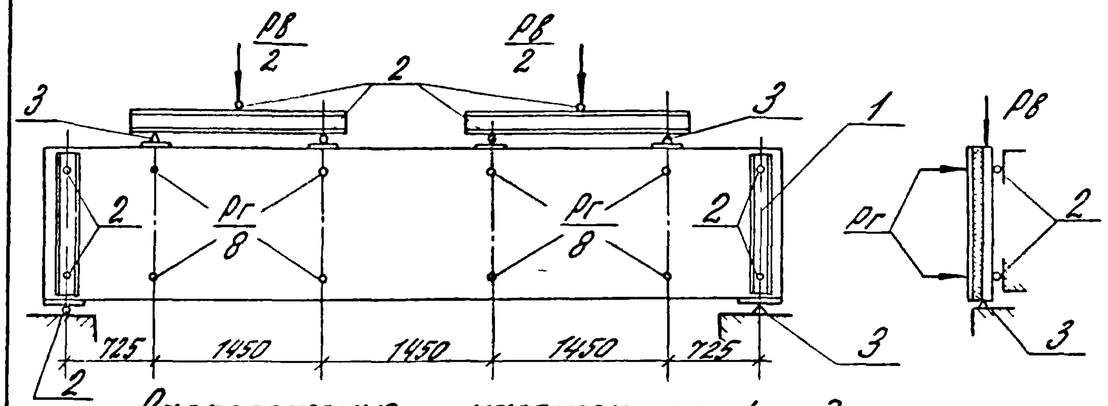

Расположение нагрузок по фасаду

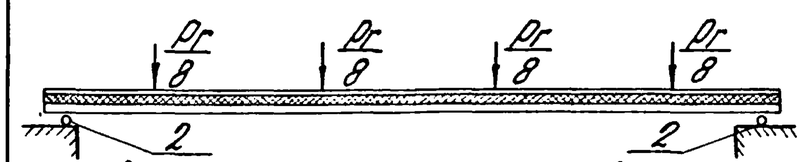

Расположение нагрузок в плане

1. Испытуемая панель
2. Шаровые опоры
3. Неподвижные опоры

Рис. 1

Разница во времени бетонирования слоев не должна превышать двух часов.

При изготовлении панелей необходимо строгое соблюдение проектных толщин железобетонных слоев.

8. В зависимости от материала и толщины теплоизоляции, района строительства и температурно-влажностного режима внутренних помещений в панелях предусмотрено устройство пароизоляции.

Требуемая пароизоляция трехслойных железобетонных панелей на гибких связях приведена в таблицах 6 и 7 выпуска 0.

В панелях с теплоизоляцией из минераловатных плит между наружным (тонким) слоем бетона и минераловатными плитами укладывается мешочная бумага независимо от относительной влажности помещений и климатического района строительства.

9. При изготовлении и складировании панелей с теплоизоляцией из пенополистирола должны быть предусмотрены противопожарной безопасности, не допускающие загорания теплоизоляции.

10 Транспортировка панелей и складирование производится в вертикальном положении. При этом, панели следует устанавливать на специальные прокладки (не менее 2х штук на панель). Длина прокладок должна быть не менее толщины панелей.

Таблица 1

Таблица испытательных нагрузок

Марка панели	Контрольные разрушающие нагрузки при испытании панелей на прочность						Контрольные нагрузки испытания панелей на жесткость		Контрольный прогиб	Допускаемые отклонения	
	Вертикальная, т (включая собственный вес)		Горизонтальная, тс				Вертикальная (включ. с.в.) тс	Горизонтальная тс	см	см	
			С = 1,25		С = 1,6						
	С = 1,25	С = 1,6	Контролируемая нагрузка	Допускаемые отклонения	Контролируемая нагрузка	Допускаемые отклонения					
При толщине теплоизоляции – 50; 75, (80) и 100 мм											
ПСТ 600. 9-Т-1	2,80	3,58	0,81	0,12	1,04	0,16	2,04	0,43	2,90	0,29	0,43
ПСТ 600. 9-Т-2	5,86	7,52	1,86	0,28	2,40	0,36	4,43	1,24	2,90	0,29	0,43
ПСТ 600. 12-Т-1	3,71	4,75	1,18	0,18	1,38	0,21	2,70	0,58	2,90	0,29	0,43
ПСТ 600. 12-Т-2	6,71	8,60	2,32	0,35	2,98	0,45	5,10	1,55	2,90	0,29	0,43
ПСТ 600. 18-Т-1	5,56	7,13	1,62	0,24	2,07	0,31	4,04	0,87	2,90	0,29	0,43
ПСТ 600. 18-Т-2	8,56	10,95	3,24	0,49	4,15	0,62	6,45	2,16	2,90	0,29	0,43
При толщине теплоизоляции – 150 мм											
ПСТ 600. 9-Т-1	2,86	3,58	0,81	0,12	1,04	0,16	2,04	0,43	2,90	0,29	0,43
ПСТ 600. 9-Т-2	5,86	7,52	1,50	0,22	1,92	0,29	4,43	1,00	2,90	0,29	0,43
ПСТ 600. 12-Т-1	3,82	4,75	1,18	0,18	1,38	0,21	2,70	0,58	2,90	0,29	0,43
ПСТ 600. 12-Т-2	6,82	8,60	1,84	0,28	2,34	0,35	5,10	1,55	2,90	0,29	0,43
ПСТ 600. 18.Т-1	5,56	7,13	1,62	0,24	2,07	0,39	4,05	0,87	2,90	0,29	0,43
ПСТ 600. 18.Т-2	8,56	10,95	2,59	0,39	3,31	0,50	6,45	1,72	2,90	0,29	0,43

В обозначении марок панелей условно опущены цифры, означающие толщину панели.

Инв. № подл. | Подпись и дата | Взам. инв. №

Марка	Арматурные изделия									Закладные изделия						Всего
	Арматурная сталь					Итого	Проволока		Итого	Сталь прокатная		Итого	Арматурная сталь		Итого	
	ГОСТ 5781-82						ГОСТ 6727-80			ГОСТ 8509-72*	ГОСТ 103-76		ГОСТ 5781-82			
	класс А-I			класс А-II	класс А-III		класс Вр-I			Профиль			класс А-III			
	ф, мм						ф, мм						ф, мм			
	14	16	18	10	8		4			L 56×5			10			
ПСТ 60.9.2-1Т-1	3,0			3,2	16,4	22,6	12,1		34,7	4,8		4,8	1,6		6,4	41,1
ПСТ 60.9.23-1Т-1	3,0			3,7	16,4	23,1	12,1		35,2	4,8		4,8	1,6		6,4	41,6
ПСТ 60.9.25-1Т-1	3,0			4,2	16,4	23,6	12,1		35,7	4,8		4,8	1,6		6,4	42,1
ПСТ 60.9.3-1Т-1	3,0			5,1	16,4	24,5	12,1		36,6	4,8		4,8	1,6		6,4	43,0
ПСТ 60.12.2-1Т-1		4,4		4,8	21,2	30,4	16,3		46,7	4,8		4,8	1,6		6,4	53,1
ПСТ 60.12.23-1Т-1		4,4		5,5	21,2	31,1	16,3		47,4	4,8		4,8	1,6		6,4	53,8
ПСТ 60.12.25-1Т-1		4,4		5,8	21,2	31,4	16,3		47,7	4,8		4,8	1,6		6,4	54,1
ПСТ 60.12.3-1Т-1		4,4		7,7	21,2	33,3	16,3		49,6	4,8		4,8	1,6		6,4	56,0
ПСТ 60.18.2-1Т-1			6,4	6,4	30,6	43,4	24,7		68,1	4,8		4,8	1,6		6,4	74,5
ПСТ 60.18.23-1Т-1			6,4	7,4	30,6	44,4	24,7		69,1	4,8		4,8	1,6		6,4	75,5
ПСТ 60.18.25-1Т-1			6,4	8,3	30,6	45,3	24,7		70,0	4,8		4,8	1,6		6,4	76,4
ПСТ 60.18.3-1Т-1			6,4	10,2	30,6	47,2	24,7		71,9	4,8		4,8	1,6		6,4	78,3
ПСТ 62.9.2-1Т-11	3,0			3,2	17,1	23,3	12,9		46,2	4,8		4,8	1,6		6,4	52,6
ПСТ 62.9.23-1Т-11	3,0			3,7	17,1	23,8	13,0		46,8	4,8		4,8	1,6		6,4	53,2
ПСТ 62.9.25-1Т-11	3,0			4,2	17,1	24,3	13,0		37,3	4,8		4,8	1,6		6,4	43,7
ПСТ 63.9.3-1Т-11	3,0			5,1	17,1	25,2	13,4		38,7	4,8		4,8	1,6		6,4	45,1
ПСТ 62.12.2-1Т-11		4,4		4,8	21,9	31,1	17,3		48,4	4,8		4,8	1,6		6,4	54,8
ПСТ 62.12.23-1Т-11		4,4		5,5	21,9	31,8	17,5		49,3	4,8		4,8	1,6		6,4	55,7
ПСТ 62.12.25-1Т-11		4,4		5,8	21,9	32,1	17,5		49,6	4,8		4,8	1,6		6,4	56,0
ПСТ 63.12.3-1Т-11		4,4		7,7	21,9	34,0	17,8		51,8	4,8		4,8	1,6		6,4	58,2

В обозначении марок панелей условно опущено буква, обозначающая вид теплоизоляции

Рук. отд.	Смилянский	
Н. контр.	Звиняцкий	
Гл. инж. пр.	Рудаков	
Рук. гр.	Радаева	
Вед. инж.	Иванова	
Ст. инж.	Кузнецова	

432-12.1-008С

Ведомость расхода стали на панель КТ

Стадия	Лист	Листов
Р		

ЦНИИПромзданий

Марка	Арматурные изделия											Закладные изделия						Всего
	Арматурная сталь							Итого	Проволока		Итого	Сталь прокатная		Итого	Арматурная сталь		Итого	
	ГОСТ 5781-82								ГОСТ 6727-80			ГОСТ 8509-72*	ГОСТ 103-76		ГОСТ 5781-82			
	Класс А-I			Класс А-II	Класс А-III				Класс Вр-I						Класс А-III			
	ф, мм								ф, мм			Профиль			ф, мм			
	14	16	18	10	6	8	12		4			L 56×5	Б 8		10			
ПСТ 62.18.2-1Т-11			6,4	6,4		31,7		44,5	26,2		70,7	4,8		4,8	1,6		6,4	77,1
ПСТ 63.18.23-1Т-11			6,4	7,4		31,7		45,5	26,5		72,0	4,8		4,8	1,6		6,4	78,4
ПСТ 63.18.25-1Т-11			6,4	8,3		31,7		46,4	26,5		72,9	4,8		4,8	1,6		6,4	79,3
ПСТ 63.18.3-1Т-11			6,4	10,2		31,7		48,3	26,8		75,1	4,8		4,8	1,6		6,4	81,5
ПСТ 65.9.2-1Т-11	3,0			3,2		17,8		24,0	13,2		37,2	4,8		4,8	1,6		6,4	43,6
ПСТ 65.9.23-1Т-11	3,0			3,7		17,8		24,5	13,3		37,8	4,8		4,8	1,6		6,4	44,2
ПСТ 65.9.25-1Т-11	3,0			4,2		17,8		25,0	13,3		38,3	4,8		4,8	1,6		6,4	44,7
ПСТ 66.9.3-1Т-11	3,0			5,1		17,8		25,9	13,7		39,6	4,8		4,8	1,6		6,4	46,0
ПСТ 65.12.2-1Т-11		4,4		4,8		22,8		32,0	17,8		49,8	4,8		4,8	1,6		6,4	56,2
ПСТ 65.12.23-1Т-11		4,4		5,5		22,8		32,7	18,0		50,7	4,8		4,8	1,6		6,4	57,1
ПСТ 65.12.25-1Т-11		4,4		5,8		22,8		33,0	18,0		51,0	4,8		4,8	1,6		6,4	57,4
ПСТ 66.12.3-1Т-11		4,4		7,7		22,8		34,9	18,3		53,2	4,8		4,8	1,6		6,4	59,6
ПСТ 65.18.2-1Т-11			6,4	6,4		33,0		45,8	26,9		72,7	4,8		4,8	1,6		6,4	79,1
ПСТ 65.18.23-1Т-11			6,4	7,4		33,0		46,8	27,2		74,0	4,8		4,8	1,6		6,4	80,4
ПСТ 65.18.25-1Т-11			6,4	8,3		33,0		47,7	27,2		74,9	4,8		4,8	1,6		6,4	81,3
ПСТ 66.18.3-1Т-11			6,4	10,2		33,0		49,6	27,5		77,1	4,8		4,8	1,6		6,4	83,5
ПСТ 60.9.2-3Т-2	3,0			3,2	11,9		36,9	55,0	6,8		61,8	5,2	4,6	9,8	7,9		17,7	79,5
ПСТ 60.9.23-3Т-2	3,0			3,7	11,9		36,9	55,5	6,8		62,3	5,2	4,6	9,8	7,9		17,7	80,0
ПСТ 60.9.25-3Т-2	3,0			4,2	11,9		36,9	56,0	6,8		62,8	5,2	4,6	9,8	7,9		17,7	80,5
ПСТ 60.9.3-2Т-2	3,0			5,1	11,9		36,9	56,9	6,8		63,7	5,2	4,6	9,8	7,9		17,7	81,4
ПСТ 60.12.2-3Т-2		4,4		4,8	15,8		47,4	72,4	9,2		81,6	5,2	4,6	9,8	7,9		17,7	99,3
ПСТ 60.12.23-3Т-2		4,4		5,5	15,8		47,4	73,1	9,2		82,3	5,2	4,6	9,8	7,9		17,7	100,0
ПСТ 60.12.25-3Т-2		4,4		5,8	15,8		47,4	73,4	9,2		82,6	5,2	4,6	9,8	7,9		17,7	100,3
ПСТ 60.12.3-2Т-2		4,4		7,7	15,8		47,4	75,3	9,2		84,5	5,2	4,6	9,8	7,9		17,7	102,2

См. примечание на листе 1

Инв. № подл. | Подпись и дата | Взам. инв. №

Марка	Арматурные изделия										Закладные изделия						Всего
	Арматурная сталь						Итого	Проволока		Итого	Сталь прокатная		Итого	Арматурная сталь		Итого	
	ГОСТ 5781-82							ГОСТ 6727-80			ГОСТ 8509-72*	ГОСТ 103-76		ГОСТ 5781-82			
	класс А-I			класс А-II	класс А-III			класс Вр-I						класс А-III			
	ф, мм							ф, мм			Профиль			ф, мм			
	14	16	18	10	6	12		4			∠56×5	Б 8		10			
ПСТ 62.18.2-3Т-2			6,4	6,4	23,8	68,5	105,1	14,1		119,2	5,2	4,6	9,8	7,9		17,7	136,9
ПСТ 63.18.23-3Т-2			6,4	7,4	23,8	68,5	106,1	14,1		120,2	5,2	4,6	9,8	7,9		17,7	137,9
ПСТ 63.18.25-3Т-2			6,4	8,3	23,8	68,5	107,0	14,1		121,1	5,2	4,6	9,8	7,9		17,7	138,8
ПСТ 63.18.3-2Т-2				10,2	23,8	68,5	108,9	14,1		123,0	5,2	4,6	9,8	7,9		17,7	140,7
ПСТ 62.9.2-3Т-21	3,0			3,2	12,3	38,4	56,9	7,5		64,4	5,2	4,6	9,8	7,9		17,7	82,1
ПСТ 63.9.23-3Т-21	3,0			3,7	12,3	38,4	57,4	7,6		65,0	5,2	4,6	9,8	7,9		17,7	82,7
ПСТ 63.9.25-3Т-21	3,0			4,2	12,3	38,4	57,9	7,6		65,5	5,2	4,6	9,8	7,9		17,7	83,2
ПСТ 63.9.3-2Т-21	3,0			5,1	12,3	38,4	58,8	8,0		66,8	5,2	4,6	9,8	7,9		17,7	84,5
ПСТ 62.12.2-3Т-21		4,4		4,8	16,4	49,3	74,9	10,0		84,9	5,2	4,6	9,8	7,9		17,7	102,6
ПСТ 63.12.23-3Т-21		4,4		5,5	16,4	49,3	75,6	10,2		85,8	5,2	4,6	9,8	7,9		17,7	103,5
ПСТ 63.12.25-3Т-21		4,4		5,8	16,4	49,3	75,9	10,2		86,1	5,2	4,6	9,8	7,9		17,7	103,8
ПСТ 63.12.3-2Т-21		4,4		7,7	16,4	49,3	77,8	10,5		88,3	5,2	4,6	9,8	7,9		17,7	106,0
ПСТ 62.18.2-3Т-21			6,4	6,4	24,5	71,2	108,5	15,3		123,8	5,2	4,6	9,8	7,9		17,7	141,5
ПСТ 63.18.23-3Т-21			6,4	7,4	24,5	71,2	109,5	15,6		125,1	5,2	4,6	9,8	7,9		17,7	142,8
ПСТ 63.18.25-3Т-21			6,4	8,3	24,5	71,2	110,4	15,6		126,0	5,2	4,6	9,8	7,9		17,7	143,7
ПСТ 63.18.3-2Т-21			6,4	10,2	24,5	71,2	112,3	15,9		128,2	5,2	4,6	9,8	7,9		17,7	145,9
ПСТ 65.9.2-3Т-21	3,0			3,2	12,7	39,9	58,8	7,6		66,4	5,2	4,6	9,8	7,9		17,7	84,1
ПСТ 65.9.23-3Т-21	3,0			3,7	12,7	39,9	59,3	7,7		67,0	5,2	4,6	9,8	7,9		17,7	84,7
ПСТ 65.9.25-3Т-21	3,0			4,2	12,7	39,9	59,8	7,7		67,5	5,2	4,6	9,8	7,9		17,7	85,2
ПСТ 66.9.3-2Т-21	3,0			5,1	12,7	39,9	60,7	8,1		68,8	5,3	4,6	9,8	7,9		17,7	85,5

См. примечание на листе 1

Марка	Арматурные изделия										Закладные изделия						Всего
	Арматурная сталь						Итого	Проволока		Итого	Сталь прокатная		Итого	Арматурная сталь		Итого	
	ГОСТ 5781-82							ГОСТ 6727-80			ГОСТ 8509-72*	ГОСТ 103-76		ГОСТ 5781-82			
	Класс А-I			Класс А-II	Класс А-III			Класс Вр-I			Профиль			Класс А-III			
	Ф, мм							Ф, мм						Ф, мм			
	14	16	18	10	6	12		4			L 56×5	δ 8		10			
ПСТ 65.12.2 – 3Т-21		4,4		4,8	16,9	51,3	77,4	10,3		87,7	5,2	4,6	9,8	7,9		17,7	105,4
ПСТ 65.12.23 – 3Т-21		4,4		5,5	16,9	51,3	78,1	10,5		88,6	5,2	4,6	9,8	7,9		17,7	106,3
ПСТ 65.12.25 – 3Т-21		4,4		5,8	16,9	51,3	78,4	10,5		88,9	5,2	4,6	9,8	7,9		17,7	106,6
ПСТ 66.12.3 – 2Т-21		4,4		7,7	16,9	51,3	80,3	10,8		91,1	5,2	4,6	9,8	7,9		17,7	108,8
ПСТ 65.18.2 – 3Т-21			6,4	6,4	25,3	74,1	112,2	15,6		127,8	5,2	4,6	9,8	7,9		17,7	145,5
ПСТ 65.18.23 – 3Т-21			6,4	7,4	25,3	74,1	113,2	15,9		129,1	5,2	4,6	9,8	7,9		17,7	146,8
ПСТ 65.18.25 – 3Т-21			6,4	8,3	25,3	74,1	114,1	15,9		130,0	5,2	4,6	9,8	7,9		17,7	147,7
ПСТ 66.18.3 – 2Т-21			6,4	10,2	25,3	74,1	116,0	16,2		132,2	5,2	4,6	9,8	7,9		17,7	149,9
ПСТ 60.9.2 – 3Т-3	3,0			3,2	11,9	39,9	55,0	6,8		61,8	5,2	5,7	10,9	8,6		19,5	81,3
ПСТ 60.9.23 – 3Т-3	3,0			3,7	11,9	36,9	55,5	6,8		62,3	5,2	5,7	10,9	8,6		19,5	81,8
ПСТ 60.9.25 – 3Т-3	3,0			4,2	11,9	36,9	56,0	6,8		62,8	5,2	5,7	10,9	8,6		19,5	82,3
ПСТ 60.9.3 – 2Т-3	3,0			5,1	11,9	36,9	56,9	6,8		63,7	5,2	5,7	10,9	8,6		19,5	83,2
ПСТ 60.12.2 – 3Т-3		4,4		4,8	15,8	47,4	72,4	9,2		81,6	5,2	5,7	10,9	8,6		19,5	101,1
ПСТ 60.12.23 – 3Т-3		4,4		5,5	15,8	47,4	73,1	9,2		82,3	5,2	5,7	10,9	8,6		19,5	101,8
ПСТ 60.12.25 – 3Т-3		4,4		5,8	15,8	47,4	73,4	9,2		82,6	5,2	5,7	10,9	8,6		19,5	102,1
ПСТ 60.12.3 – 2Т-3		4,4		7,7	15,8	47,4	75,3	9,2		84,5	5,2	5,7	10,9	8,6		19,5	104,0
ПСТ 60.18.2 – 3Т-3			6,4	6,4	23,8	68,5	105,1	14,1		119,2	5,2	5,7	10,9	8,6		19,5	138,7
ПСТ 60.18.23 – 3Т-3			6,4	7,4	23,8	68,5	106,1	14,1		120,2	5,2	5,7	10,9	8,6		19,5	139,7
ПСТ 60.18.25 – 3Т-3			6,4	8,3	23,8	68,5	107,0	14,1		121,1	5,2	5,7	10,9	8,6		19,5	140,6
ПСТ 60.18.3 – 2Т-3			6,4	10,2	23,8	68,5	108,9	14,1		123,0	5,2	5,7	10,9	8,6		19,5	142,5

См. примечание на листе 1

Инв. № подл. | Подпись и дата | Взам. инв. №

Марка	Арматурные изделия										Закладные изделия						Всего
	Арматурная сталь ГОСТ 5781-82						Итого	Проволока ГОСТ 6727-80		Итого	Сталь прокатная ГОСТ 8509-72*		ГОСТ 103-76	Итого	Арматурная сталь ГОСТ 5781-82	Итого	
	Класс А-I		Класс А-II	Класс А-III				Класс Вр-I			Профиль				Класс А-III		
	ф, мм							ф, мм							ф, мм		
	16	14	10	6	8	12		4			L56×5	L63×6	Б8		10		
ПСТ 60.12.2-1Т-4	4,4		4,8		21,2		30,4	16,3		46,7	4,2			4,2	1,6	5,8	52,5
ПСТ 60.12.2,3-1Т-4	4,4		5,5		21,2		31,1	16,3		47,4	4,2			4,2	1,6	5,8	53,2
ПСТ 60.12.2,5-1Т-4	4,4		5,8		21,2		31,4	16,3		47,7	4,2			4,2	1,6	5,8	53,5
ПСТ 60.12.3-1Т-4	4,4		7,7		21,2		33,3	16,3		49,6	4,2			4,2	1,6	5,8	55,4
ПСТ 60.12.2-3Т-5	4,4		4,8	15,8		47,4	72,4	9,2		81,6	4,2		2,3	6,5	3,0	9,5	91,1
ПСТ 60.12.2,3-3Т-5	4,4		5,5	15,8		47,4	73,1	9,2		82,3	4,2		2,3	6,5	3,0	9,5	91,8
ПСТ 60.12.2,5-3Т-5	4,4		5,8	15,8		47,4	73,4	9,2		82,6	4,2		2,3	6,5	3,0	9,5	92,1
ПСТ 60.12.3-2Т-5	4,4		7,7	15,8		47,4	75,3	9,2		84,5	4,2		2,3	6,5	3,0	9,5	94,0
ПСТ 60.12.2-3Т-6	4,4		4,8	15,8		47,4	72,4	9,2		81,6	4,2		2,9	7,1	3,4	10,5	92,1
ПСТ 60.12.2,3-3Т-6	4,4		5,5	15,8		47,4	73,1	9,2		82,3	4,2		2,9	7,1	3,4	10,5	92,8
ПСТ 60.12.2,5-3Т-6	4,4		5,8	15,8		47,4	73,4	9,2		82,6	4,2		2,9	7,1	3,4	10,5	93,1
ПСТ 60.12.3-2Т-6	4,4		7,7	15,8		47,4	75,3	9,3		84,5	4,2		2,9	7,1	3,4	10,5	95,0
ПСТ 30.12.2-1Т		3,0	2,4				5,4	13,6		19,0	4,8	2,0		6,8	3,2	10,0	29,0
ПСТ 30.12.2,3-1Т		3,0	2,8				5,8	13,6		19,4	4,8	2,0		6,8	3,2	10,0	29,4
ПСТ 30.12.2,5-1Т		3,0	3,1				6,1	13,6		19,7	4,8	2,0		6,8	3,2	10,0	29,7
ПСТ 30.12.3-1Т		3,0	3,8				6,8	13,6		20,4	4,8	2,0		6,8	3,2	10,0	30,4
ПСТ 30.18.2-1Т		3,0	3,2				6,2	20,6		26,8	4,8	2,0		6,8	3,2	10,0	36,8
ПСТ 30.18.2,3-1Т		3,0	3,7				6,7	20,6		27,3	4,8	2,0		6,8	3,2	10,0	37,3
ПСТ 30.18.2,5-1Т		3,0	4,2				7,2	20,6		27,8	4,8	2,0		6,8	3,2	10,0	37,8
ПСТ 30.18.3-1Т		3,0	5,1				8,1	20,6		28,8	4,8	2,0		6,8	3,2	10,0	38,8
ПСТ 12.12.2-1Т		1,5	1,2				2,7	5,3		8,0	4,8	2,0		6,8	3,2	10,0	18,0
ПСТ 12.12.2,3-1Т		1,5	1,4				2,9	5,3		8,2	4,8	2,0		6,8	3,2	10,0	18,2
ПСТ 12.12.2,5-1Т		1,5	1,6				3,1	5,3		8,4	4,8	2,0		6,8	3,2	10,0	18,4
ПСТ 12.12.3-1Т		1,5	1,9				3,4	5,3		8,7	4,8	2,0		6,8	3,1	10,0	18,7

См. примечание на листе 1.

Марка	Арматурные изделия					Закладные изделия				Всего
	Арматурная сталь		Итого	Проволока	Итого	Сталь прокатная		Арматурная сталь	Итого	
	ГОСТ 5781-82			ГОСТ 6727-80		ГОСТ 8509-72*	ГОСТ 103-76	ГОСТ 5781-82		
	Класс А-I	Класс А-II		класс Вр-I				класс А-III		
	ф, мм			ф, мм		Профиль		ф, мм		
	14	10		4		L 56×5	L 63×6	10		
ПСТ 12.18.2 – 1Т	1,5	1,6	3,1	8,0	11,1	4,8	2,0	3,2	10,0	21,1
ПСТ 12.18.23 – 1Т	1,5	1,8	3,3	8,0	11,3	4,8	2,0	3,2	10,0	21,3
ПСТ 12.18.25 – 1Т	1,5	2,1	3,6	8,0	11,6	4,8	2,0	3,2	10,0	21,6
ПСТ 12.18.3 – 1Т	1,5	2,6	4,1	8,0	12,1	4,8	2,0	3,2	10,0	22,1
ПСТ 15.12.2 – 1Т	3,0	1,2	4,2	6,7	10,9	2,4	2,0	2,4	6,8	17,7
ПСТ 15.12.23 – 1Т	3,0	1,4	4,4	6,7	11,1	2,4	2,0	2,4	6,8	17,9
ПСТ 15.12.25 – 1Т	3,0	1,6	4,6	6,7	11,3	2,4	2,0	2,4	6,8	18,1
ПСТ 15.12.3 – 1Т	3,0	1,9	4,9	6,7	11,6	2,4	2,0	2,4	6,8	18,4
ПСТ 15.18.2 – 1Т	3,0	1,6	4,6	10,1	14,7	2,4	2,0	2,4	6,8	21,5
ПСТ 15.18.23 – 1Т	3,0	1,8	4,8	10,1	14,9	2,4	2,0	2,4	6,8	21,7
ПСТ 15.18.25 – 1Т	3,0	2,1	5,1	10,1	15,2	2,4	2,0	2,4	6,8	22,0
ПСТ 15.18.3 – 1Т	3,0	2,6	5,6	10,1	15,7	2,4	2,0	2,4	6,8	22,5
ПСТ 6.12.2 – 1Т	1,5	1,2	2,7	2,5	5,2	1,2	2,0	2,0	5,2	10,4
ПСТ 6.12.23 – 1Т	1,5	1,4	2,9	2,5	5,4	1,2	2,0	2,0	5,2	10,6
ПСТ 6.12.25 – 1Т	1,5	1,6	3,1	2,5	5,6	1,2	2,0	2,0	5,2	10,8
ПСТ 6.12.3 – 1Т	1,5	1,9	3,4	2,5	5,9	1,2	2,0	2,0	5,2	11,1
ПСТ 6.18.2 – 1Т	1,5	1,6	3,1	3,9	7,0	1,2	2,0	2,0	5,2	12,2
ПСТ 6.18.23 – 1Т	1,5	1,8	3,3	3,9	7,2	1,2	2,0	2,0	5,2	12,4
ПСТ 6.18.25 – 1Т	1,5	2,1	3,6	3,9	7,5	1,2	2,0	2,0	5,2	12,7
ПСТ 6.18.3 – 1Т	1,5	2,6	4,1	3,9	8,0	1,2	2,0	2,0	5,2	13,2

См. примечание на листе 1.

Инв.№ 11 Подп. и дата Взам. инв.№

Формат	Зона	Поз.	Обозначение	Наименование	Кол. на исполн. 432-12.1-01-												Примечание
					-;12	01;13	02;14	03;15	04;16	05;17	06;18	07;19	08;20	09;21	10;22	11;23	
				Документация													
03			432-12.1-01 СБ	Сборочный чертеж													
03			1-00 ТО	Техническое описание													
03			1-00 ВС	Ведомость расхода стали													
				Сборочные единицы													
04		1	432-12.2-010	Сетка арматурная С1	1	1	1	1									
			-02	То же С3					1	1	1	1					
			-04	То же С5									1	1	1	1	
04		2	432-12.2-020	То же С7	1	1	1	1									
			-02	То же С9					1	1	1	1					
			-04	То же С11									1	1	1	1	
04		3	432-12 2-087	Петля для подъема П1	2	2	2	2									
			-01	То же П2					2	2	2	2					
			-02	То же П3									2	2	2	2	
04		4	432-12.2-088	Связь гибкая К1	16				24				32				
			-01	То же К2		16				24				32			
			-02	То же К3			16				24				32		
			-03	То же К4				16				24				32	
04		5	432-12.2-090	Изделие закладное М1	4	4	4	4	4	4	4	4	4	4	4	4	
				Материалы													
				Бетон тяжелый М300	0,79	0,79	0,79	0,79	1,06	1,06	1,06	1,06	1,6	1,6	1,6	1,6	$м^3$
			ГОСТ 15588-70*	Пенополистирол	0,26	0,39	0,53	0,79	0,35	0,53	0,71	1,06	0,53	0,8	1,06	1,6	$м^3$ только для исполн. от 04 до 11
			ГОСТ 9573-82	Плиты минераловатные	0,26	0,39	0,53	0,79	0,35	0,53	0,71	1,06	0,53	0,8	1,06	1,6	$м^3$ только
			ГОСТ 2228-81Е	Бумага мешочная	53	53	53	53	71	71	71	71	107	107	107	107	$м^2$ для исполнений от 12 до 23

В графе "кол на исполн" дроби обозначения панелей: первая группа цифр относится к панелям с теплоизоляцией из пенополистирола, вторая – для панелей из минераловатных плит

Рук отд	Смиянский		432-12.1-01
Н. конр.	Звиняянов		
Вед. инж. пр.	Рудаков		Панель рядовая
Рук. гр.	Родиева		Стадия Р / Лист / Листов 1
Вед. инж.	Иванова		ЦНИИПромзданий
Ст. инж.	Кузнецова		

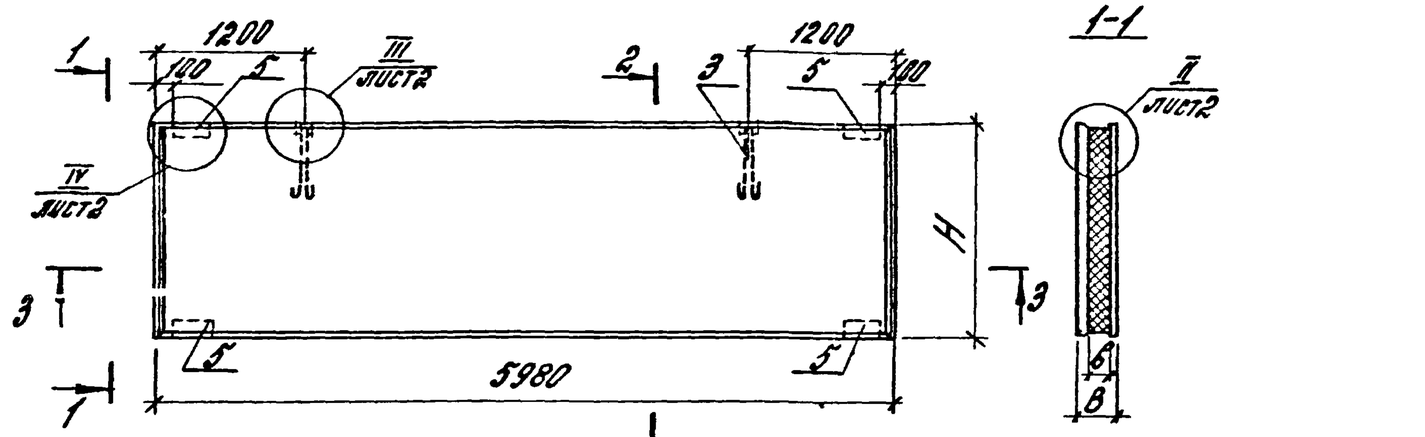

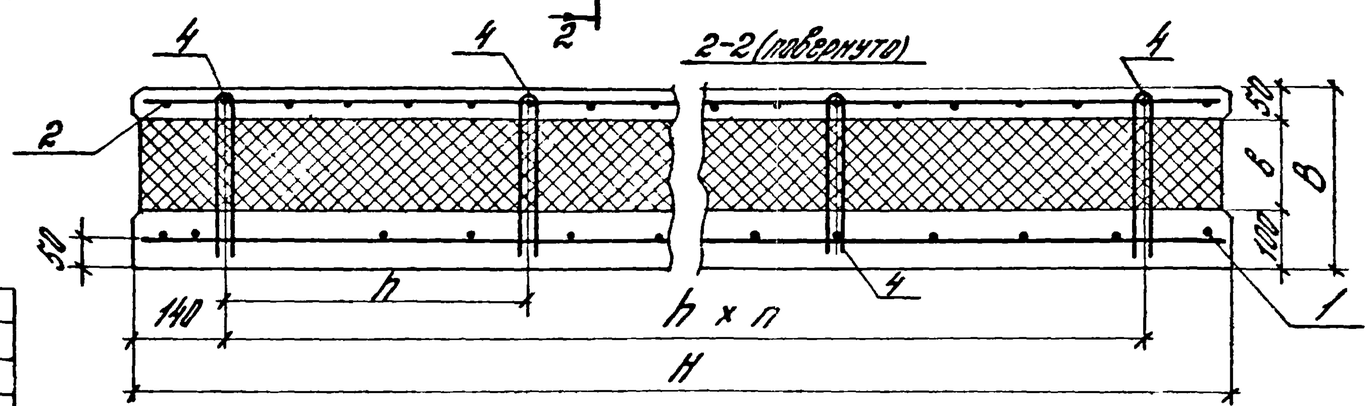

Наружный ж-б слой
Бумага мешочная
Теплоизоляция
Внутр ж.б. слой

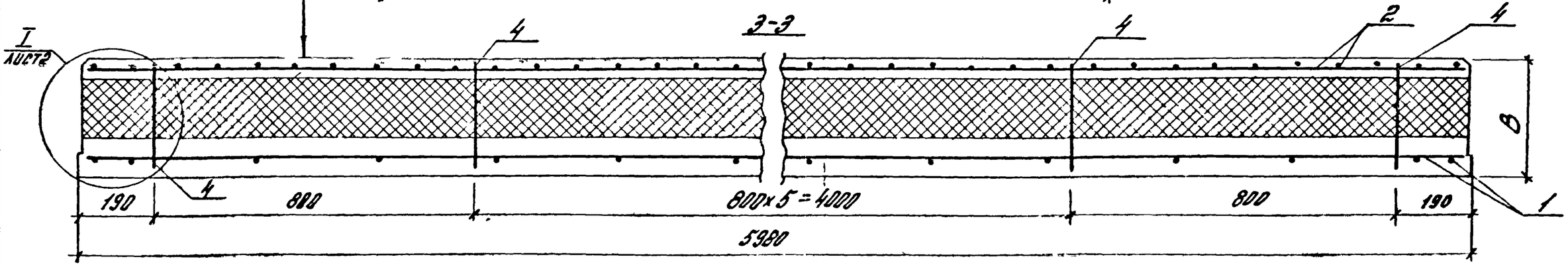

1. Бумага мешочная укладывается только при теплоизоляции из минераловатных плит.
2. Таблицу исполнений см. на листе 3.

Рук. отд.	Смиянский		432-К2.1-01СБ	
Н. контр.	Звиняцкий		Панель рядовая сборный чертеж	Стадия: Р; Масса: см. табл.; Масштаб: 1:50
Гл. инж. пр.	Рудаков			Лист 1; Листов 3
Рук. гр.	Радаева			ЦНИИПРОМЗДАНИЙ
Вед. инж.	Иванова			
Ст. инж.	Кузнецова			

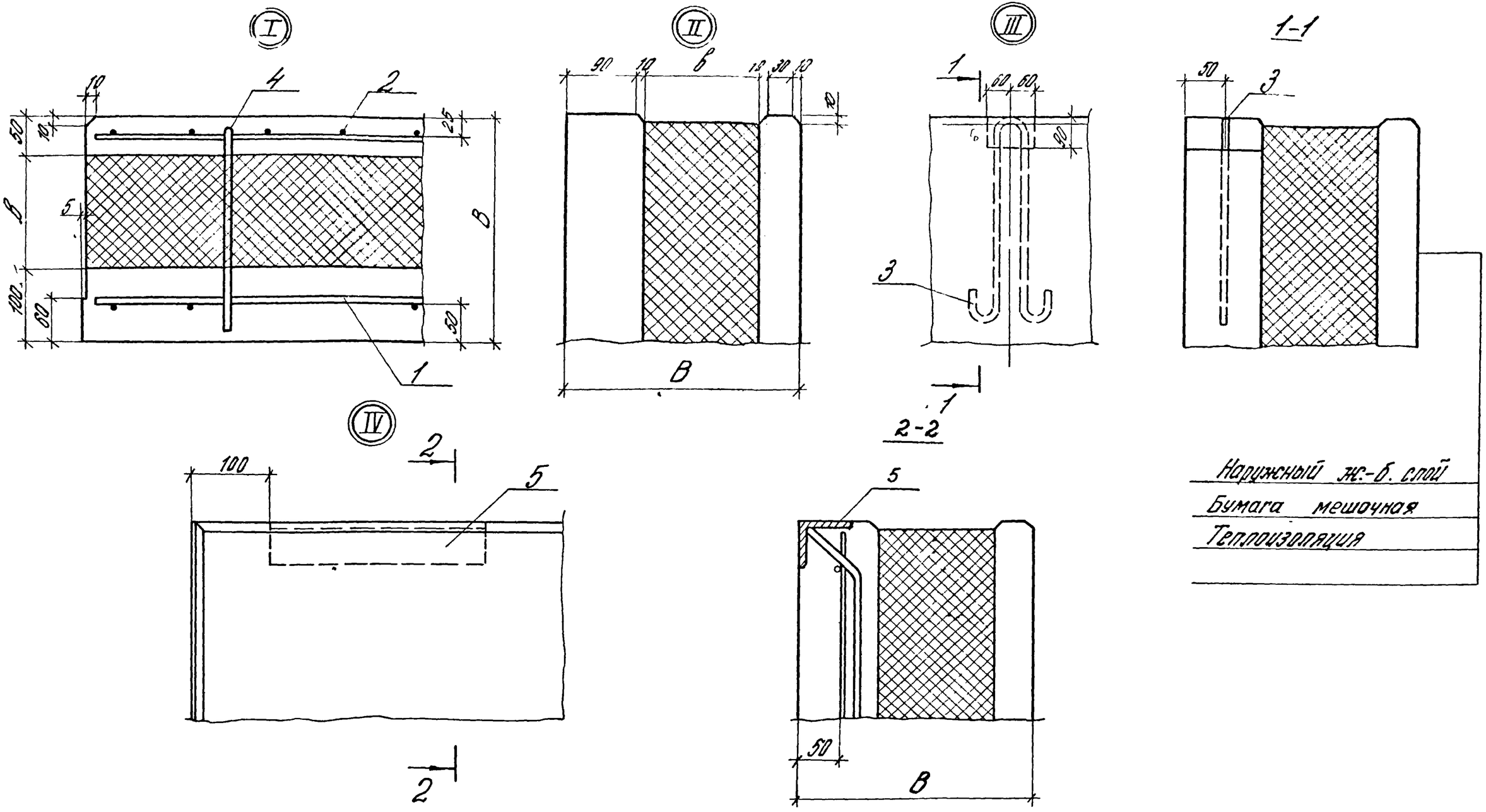
I
II
III
1-1
IV
2-2
2
1
3
4
5
B
Наружный ж.-б. слой
Бумага мешочная
Теплоизоляция

Обозначение	Марка	Размеры, мм H	h	B	b	Кол. шагов n	Масса, т	Примечание
432-12.1-01	ПСТ 60.9.2-1Т-П1	880	600	200	50	1	2,0	
-01	ПСТ 60.9.23-1Т-П1			225	75		2,0	
-02	ПСТ 60.9.25-1Т-П1			250	100		2,0	
-03	ПСТ 60.9.3-1Т-П1			300	150		2,0	
-04	ПСТ 60.12.2-1Т-П1	1180	400	200	50	2	2,7	
-05	ПСТ 60.12.23-1Т-П1			225	75		2,7	
-06	ПСТ 60.12.25-1Т-П1			250	100		2,7	
-07	ПСТ 60.12.3-1Т-П1			300	150		2,7	
-08	ПСТ 60.18.2-1Т-П1	1180	500	200	50	3	4,0	
-09	ПСТ 60.18.23-1Т-П1			225	75		4,0	
-10	ПСТ 60.18.25-1Т-П1			250	100		4,0	
-11	ПСТ 60.18.3-1Т-П1			300	150		4,0	

Обозначение	Марка	Размеры, мм H	h	B	b	Кол. шагов n	Масса, т	Примечание
432-12.1-01-12	ПСТ 60.9.2-1Т-М1	880	600	200	50	1	2,0	
-13	ПСТ 60.9.23-1Т-М1			230	80		2,1	
-14	ПСТ 60.9.25-1Т-М1			250	100		2,1	
-15	ПСТ 60.9.3-1Т-М1			300	150		2,1	
-16	ПСТ 60.12.2-1Т-М1	1180	400	200	50	2	2,7	
-17	ПСТ 60.12.23-1Т-М1			230	80		2,7	
-18	ПСТ 60.12.25-1Т-М1			250	100		2,8	
-19	ПСТ 60.12.3-1Т-М1			300	150		2,8	
-20	ПСТ 60.18.2-1Т-М1	1180	500	200	50	3	4,1	
-21	ПСТ 60.18.23-1Т-М1			230	80		4,1	
-22	ПСТ 60.18.25-1Т-М1			250	100		4,2	
-23	ПСТ 60.18.3-1Т-М1			300	150		4,2	

Инв. № подл. | Подпись и дата | Взам. инв. №

Формат	Зона	Поз.	Обозначение	Наименование	Кол. на исполн. 432-21-02-												Примечание
					-;24	02;26	04;28	06;30	08;32	10;34	12;36	14;38	16;40	18;42	20;44	22;46	
				Документация													
А3			432-21-02 СБ	Сборочный чертеж													
А3			432-21-00ТО	Техническое описание													
А3			432-21-00ВС	Ведомость расхода стали													
				Сборочные единицы													
А4		1	432-12-030	Сетка арматурная С13	1	1	1	1									
			-02	То же С15					1	1	1	1					
			-04	То же С17									1	1	1	1	
А4		2	432-12-040	То же С19	1	1	1	1									
			-02	То же С21					1	1	1	1					
			-04	То же С23									1	1	1	1	
А4		7	432-12-050	То же С25	1												
			-01	То же С26		1	1										
			-02	То же С27				1									
			-03	То же С28					1								
			-04	То же С29						1	1						
			-05	То же С30								1					
			-06	То же С31									1				
			-07	То же С32										1	1		
			-08	То же С33												1	
А4		3	432-12-087	Петля для подъема П1	2	2	2	2									
			-01	То же П2					2	2	2	2					
			-02	То же П3									2	2	2	2	
А4		4	432-12-088	Связь гибкая К1	16				24				32				
			-01	То же К2		16				24				32			
			-02	То же К3			16				24				32		

См. примечания на листе 2

Гл. инж. отд.	Сидоренко		432-12.1-02	
Н. контр.	Обиняков			
Ст. инж.	Рудина		Панель стеновая для узлов при связях „0"	Стадия Р / Лист 1 / Листов 2
Рук. гр.	Гордеев			ЦНИИПРОМЗДАНИЙ
Инженер	Иванова			
Техник	Кузнецова			

Инв. № подл. | Подпись и дата | Взам. инв. №

Формат	Зона	Поз.	Обозначение	Наименование	Кол. на исполн. 432-12.1-02-												Примечание
					-,24	22;26	04;28	06;30	08;32	10;34	12;36	14;38	16;40	18;42	20;44	23;45	
А4		4	432-12.2-088-03	Связь гибкая К4				16				24				32	
А4		5	432-12.2-090	Изделие закладное М1	4	4	4	4	4	4	4	4	4	4	4	4	
				Материалы													
				Бетон тяжелый М300	0,82	0,82	0,83	0,84	1,10	1,10	1,11	1,12	1,65	1,66	1,68	1,69	м3
				Пенополистирол по ГОСТ 15588-70*	0,27	0,41	0,55	0,84	0,37	0,56	0,74	1,12	0,55	0,85	1,12	1,69	м3 только для исполн. от 00 до 23
				Плиты минераловатные по ГОСТ 9573-82	0,27	0,41	0,55	0,84	0,37	0,56	0,74	1,12	0,55	0,85	1,12	1,69	м3 только для исполн. от 24 до 47
				Бумага мешочная по ГОСТ 2228-81Е	5,6	5,6	5,6	5,7	7,6	7,6	7,6	7,7	11,3	11,3	11,4	11,5	м2 только для исполн. от 24 до 47

1. В графе „кол на исполн" даны обозначения панелей: первая группа цифр относится к панелям с теплоизоляцией из пенополистирола, вторая – для панелей из минераловатных плит.
2. Спецификация изделий и материалов для панелей прямых марок та же, что и для обратных, поэтому обозначения обратных марок опущены

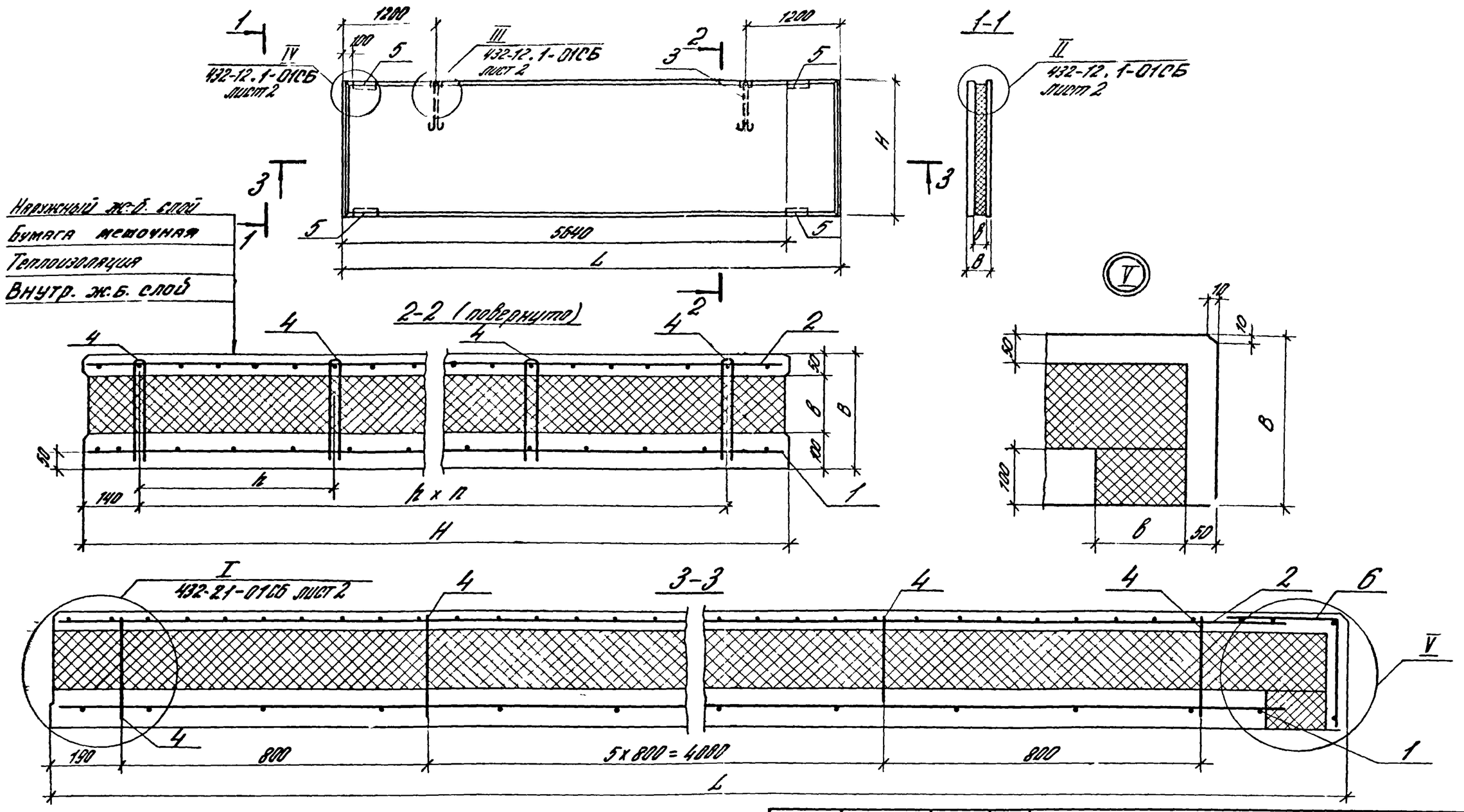

Мешочная бумага укладываются только при теплоизоляции из минераловатных плит.
2. Таблицу исполнений см. на листе 2.

Рук. отд.	Смилянский		
Н. контр.	Двинянинова		
Гл. инж. пр.	Рудаков		
Рук. гр.	Гордеева		
Вед. инж.	Иванова		
Ст. инж.	Кузнецова		

432-12.1-02СБ

Панель стеновая для углов при привязке „0". Сборочный чертеж

Стадия	Масса	Масштаб
Р	см. табл.	1:50
Лист 1	Листов 2	

ЦНИИПРОМЗДАНИЙ

Инв. № подл. | Подп. и дата | Взам. инв. №

Обозначение	Марка	Размеры, мм H	h	L	B	b	Кол. шагов n	Масса, т	Примечание
432-12.1-02	ПСТ 62.9.2-1Т-П11	880	600	6230	200	50	1	2,1	Зеркальное отражение
-01	ПСТ 62.9.2-1Т-П12								
-02	ПСТ 63.9.23-1Т-П11			6255	225	75		2,1	Зеркальное отражение
-03	ПСТ 63.9.23-1Т-П12								
-04	ПСТ 63.9.25-1Т-П11			6280	250	100		2,1	Зеркальное отражение
-05	ПСТ 63.9.25-1Т-П12								
-06	ПСТ 63.9.3-1Т-П11			6330	300	150		2,1	Зеркальное отражение
-07	ПСТ 63.9.3-1Т-П12								
-08	ПСТ 62.12.2-1Т-П11	1180	400	6230	200	50	2	2,8	Зеркальное отражение
-09	ПСТ 62.12.2-1Т-П12								
-10	ПСТ 63.12.23-1Т-П11			6255	225	75		2,8	Зеркальное отражение
-11	ПСТ 63.12.23-1Т-П12								
-12	ПСТ 63.12.25-1Т-П11			6280	250	100		2,8	Зеркальное отражение
-13	ПСТ 63.12.25-1Т-П12								
-14	ПСТ 63.12.3-1Т-П11			6330	300	150		2,8	Зеркальное отражение
-15	ПСТ 63.12.3-1Т-П12								
-16	ПСТ 62.18.2-1Т-П11	1180	500	6230	200	50	3	4,2	Зеркальное отражение
-17	ПСТ 62.18.2-1Т-П12								
-18	ПСТ 63.18.23-1Т-П11			6255	225	75		4,2	Зеркальное отражение
-19	ПСТ 63.18.23-1Т-П12								
-20	ПСТ 63.18.25-1Т-П11			6280	250	100		4,2	Зеркальное отражение
-21	ПСТ 63.18.25-1Т-П12								
-22	ПСТ 63.18.3-1Т-П11			6330	300	150		4,3	Зеркальное отражение
-23	ПСТ 63.18.3-1Т-П12								

Обозначение	Марка	Размеры, мм H	h	L	B	b	Кол. шагов n	Масса, т	Примечание
432-12.1-02-24	ПСТ 62.9.2-1Т-М11	880	600	6230	200	50	1	2,1	Зеркальное отражение
-25	ПСТ 62.9.2-1Т-М12								
-26	ПСТ 63.9.23-1Т-М11			6255	230	80		2,1	Зеркальное отражение
-27	ПСТ 63.9.23-1Т-М12								
-28	ПСТ 63.9.25-1Т-М11			6280	250	100		2,1	Зеркальное отражение
-29	ПСТ 63.9.25-1Т-М12								
-30	ПСТ 63.9.3-1Т-М11			6330	300	150		2,2	Зеркальное отражение
-31	ПСТ 63.9.3-1Т-М12								
-32	ПСТ 62.12.2-1Т-М11	1180	400	6230	200	50	2	2,8	Зеркальное отражение
-33	ПСТ 62.12.2-1Т-М12								
-34	ПСТ 63.12.23-1Т-М11			6255	230	80		2,9	Зеркальное отражение
-35	ПСТ 63.12.23-1Т-М12								
-36	ПСТ 63.12.25-1Т-М11			6280	250	100		2,9	Зеркальное отражение
-37	ПСТ 63.12.25-1Т-М12								
-38	ПСТ 63.12.3-1Т-М11			6330	300	150		3,0	Зеркальное отражение
-39	ПСТ 63.12.3-1Т-М12								
-40	ПСТ 62.18.2-1Т-М11	1180	500	6230	200	50	3	4,2	Зеркальное отражение
-41	ПСТ 62.18.2-1Т-М12								
-42	ПСТ 63.18.23-1Т-М11			6255	230	80		4,3	Зеркальное отражение
-43	ПСТ 63.18.23-1Т-М12								
-44	ПСТ 63.18.25-1Т-М11			6280	250	100		4,4	Зеркальное отражение
-45	ПСТ 63.18.25-1Т-М12								
-46	ПСТ 63.18.3-1Т-М11			6330	330	150		4,5	Зеркальное отражение
-47	ПСТ 63.18.3-1Т-М12								

Формат	Зона	Поз.	Обозначение	Наименование	Кол. на исполн. 432-12.1.-03-												Примечание
					-;24	02;26	04;28	06;30	08;32	10;34	12;36	14;38	16;40	18;42	20;44	22;46	
				Документация													
А3			432-12.1-03 СБ	Сборочный чертеж													
А3			432-12.21-00 ТО	Техническое описание													
А3			432-12.21-00 ВС	Ведомость расхода стали													
				Сборочные единицы													
А4		1	432-12.22-060	Сетка арматурная С34	1	1	1	1									
			-02	То же С36					1	1	1	1					
			-04	То же С38									1	1	1	1	
А4		2	432-122-040	То же С40	1	1	1	1									
			-02	То же С42					1	1	1	1					
			-04	То же С44									1	1	1	1	
А4		4	432-122-050	То же С25	1												
			-01	То же С26		1	1										
			-02	То же С27				1									
			-03	То же С28					1								
			-04	То же С29						1	1						
			-05	То же С30								1					
			-06	То же С31									1				
			-07	То же С32										1	1		
			-08	То же С33												1	
А4		3	432-122-081	Петля для подъема П1	2	2	2	2									
			-01	То же П2					2	2	2	2					
			-02	То же П3									2	2	2	2	

Примечания см на листе 2.

Рук. отд.	Смоленский		432-12.1-03
Н. контр.	Рудаков		Панель стеновая для углов при привязке 250
ГИП	Рудаков		Стадия Р · Лист 1 · Листов 2
Рук. гр.	Годаева		ЦНИИПРОИЗДАНИЙ
Инж. I кат.	Юдина		
Ст. инж.	Двинянинова		

Формат	Зона	Поз.	Обозначение	Наименование	Кол. на исполн. 432-12.1-03-												Примечание
					-.24	02,26	04,28	06,30	08,32	10,34	12,36	14,38	16,40	18,42	20,44	22,46	
А4		4	432-12.2.102	Сетка гибкая К1	16				24				32				
			-01	То же К2		16				24				32			
			-02	То же К3			16				24				32		
			-03	То же К4				16				24				32	
А4		5	432-12.2.130	Изделие закладное М1	4	4	4	4	4	4	4	4	4	4	4	4	
				Материалы													
				Бетон тяжелый М300	0,86	0,86	0,86	0,87	1,15	1,15	1,16	1,17	1,73	1,73	1,74	1,76	м3
				Пенополистирол по ГОСТ 15588-70*	0,29	0,49	0,57	0,86	0,38	0,58	0,77	1,17	0,58	0,87	1,16	1,76	м3 только для исполн. от 00 до 23
				Плиты минераловатные по ГОСТ 9573-82	0,29	0,43	0,57	0,86	0,38	0,58	0,77	1,17	0,58	0,87	1,16	1,76	м3 только для исполн. от 24 до 47
				Бумага мешочная по ГОСТ 2228-81Е	5,9	6,0	6,0	6,1	8,1	8,1	8,1	8,2	12,1	12,2	12,2	12,3	м2 только для исполн. от 24 до 47

1. В графе „кол. на исполн." даны обозначения панелей: первая группа цифр относится к панелям с теплоизоляцией из пенополистирола, вторая – для панелей из минераловатных плит.
2. Спецификация изделий и материалов для панелей прямых марок то же, что и для обратных; поэтому обозначения обратных марок опущены

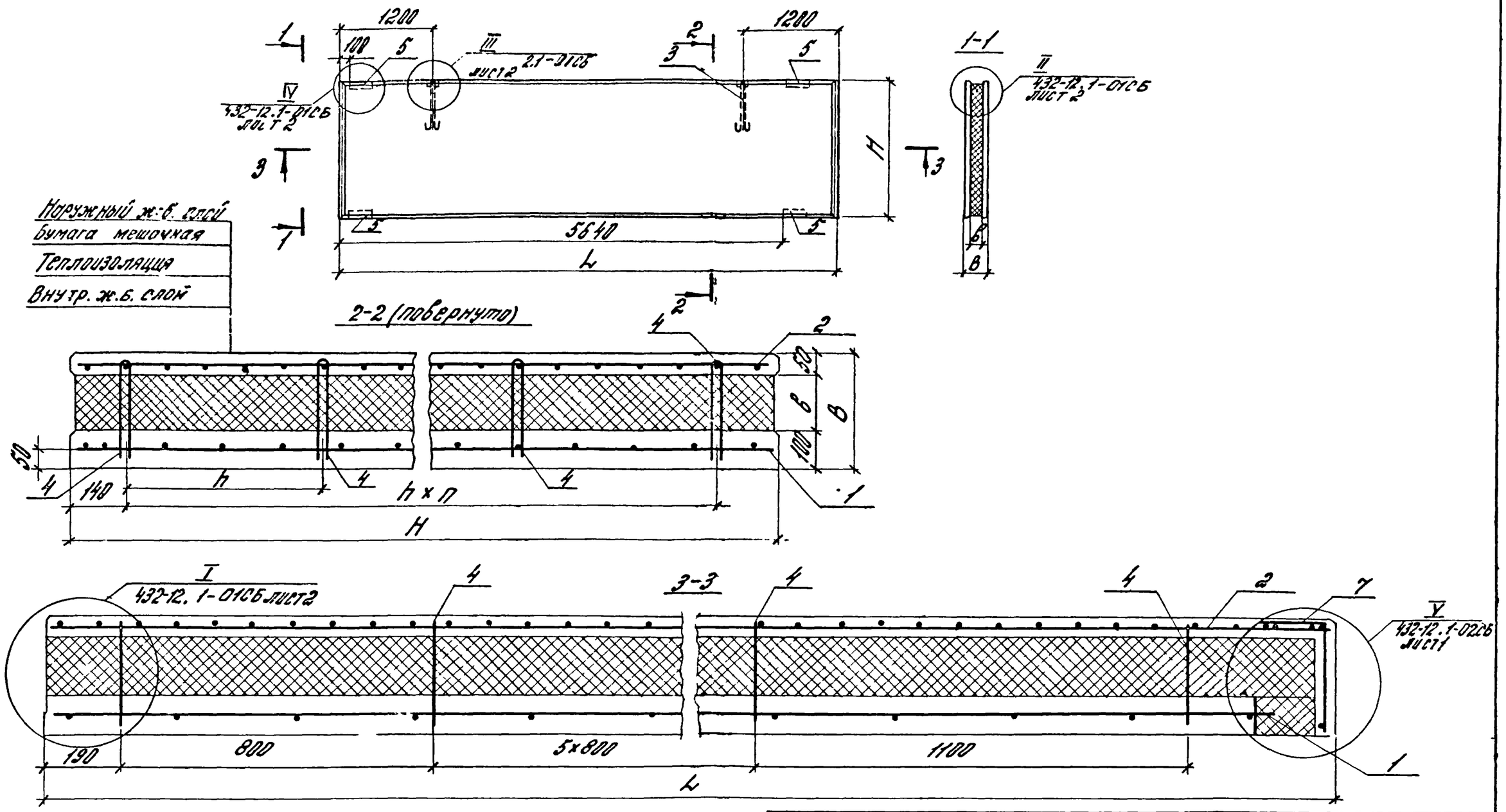

Мешочная бумага укладывается только при теплоизоляции из минераловатных плит.
2. Таблицу исполнений см. на листе 2.

Рук. отд.	Смилянский		
Н. контр.	Давнянинова		
Гл. инж. пр.	Рудаков		
Рук. гр.	Родаева		
Вед. инж.	Ибанова		
Ст. инж.	Кузнецова		

432-12.1-03СБ

Панель стеновая для углов при привязке 250 мм. Сборочный чертеж

Стадия	Масса	Масштаб
Р	см. табл.	1:50
Лист 1	Листов 3	

ЦНИИПРОМЗДАНИЙ

Инв. № подл. | Подпись и дата | Взам. инв. №

Обозначение	Марка	Размеры, мм H	h	L	B	b	Кол. шкафов п	Масса, т	Примечан.
432-12.1-03	ПСТ 65.9.2-1Т-П11	880	600	6480	200	50	1	2,2	Зеркальное отражение
-01	ПСТ 65.9.2-1Т-П12								
-02	ПСТ 65.9.2,3-1Т-П11			6505	225	75		2,2	Зеркальное отражение
-03	ПСТ 65.9.2,3-1Т-П12								
-04	ПСТ 65.9.2,5-1Т-П11			6530	250	100		2,2	Зеркальное отражение
-05	ПСТ 65.9.2,5-1Т-П12								
-06	ПСТ 66.9.3-1Т-П11			6580	300	150		2,2	Зеркальное отражение
-07	ПСТ 66.9.3-1Т-П12								
-08	ПСТ 65.12.2-1Т-П11	1180	400	6480	200	50	2	2,9	Зеркальное отражение
-09	ПСТ 65.12.2-1Т-П12								
-10	ПСТ 65.12.2,3-1Т-П11			6505	225	75		2,9	Зеркальное отражение
-11	ПСТ 65.12.2,3-1Т-П12								
-12	ПСТ 65.12.2,5-1Т-П11			6530	250	100		2,9	Зеркальное отражение
-13	ПСТ 65.12.2,5-1Т-П12								
-14	ПСТ 65.12.3-1Т-П11			6580	300	150		3,0	Зеркальное отражение
-15	ПСТ 66.12.3-1Т-П12								
-16	ПСТ 65.18.2-1Т-П11	1780	500	6480	200	50	3	4,3	Зеркальное отражение
-17	ПСТ 65.18.2-1Т-П12								
-18	ПСТ 65.18.2,3-1Т-П11			6505	225	75		4,4	Зеркальное отражение
-19	ПСТ 65.18.2,3-1Т-П12								
-20	ПСТ 65.18.2,5-1Т-П11			6530	250	100		4,4	Зеркальное отражение
-21	ПСТ 65.18.2,5-1Т-П12								
-22	ПСТ 66.18.3-1Т-П11			6580	300	150		4,5	Зеркальное отражение
-23	ПСТ 66.18.3-1Т-П12								

Обозначение	Марка	Размеры, мм H	h	L	B	b	Кол. шкафов п	Масса, т	Примечание
432-12.1-03-24	ПСТ 65.9.2-1Т-М11	880	600	6480	200	50	1	2,2	Зеркальное отражение
-25	ПСТ 65.9.2-1Т-М12								
-26	ПСТ 65.9.2,3-1Т-М11			6505	230	80		2,2	Зеркальное отражение
-27	ПСТ 65.9.2,3-1Т-М12								
-28	ПСТ 65.9.2,5-1Т-М11			6530	250	100		2,2	Зеркальное отражение
-29	ПСТ 65.9.2,5-1Т-М12								
-30	ПСТ 66.9.3-1Т-М11			6580	300	150		2,3	Зеркальное отражение
-31	ПСТ 66.9.3-1Т-М12								
-32	ПСТ 65.12.2-1Т-М11	1180	400	6480	200	50	2	2,9	Зеркальное отражение
-33	ПСТ 65.12.2-1Т-М12								
-34	ПСТ 65.12.2,3-1Т-М11			6505	230	80		3,0	Зеркальное отражение
-35	ПСТ 65.12.2,3-1Т-М12								
-36	ПСТ 65.12.2,5-1Т-М11			6530	250	100		3,0	Зеркальное отражение
-37	ПСТ 55.12.2,5-1Т-М12								
-38	ПСТ 66.12.3-1Т-М11			6580	300	150		3,1	Зеркальное отражение
-39	ПСТ 66.12.3-1Т-М12								
-40	ПСТ 65.18.2-1Т-М11	1780	500	6480	200	50	3	4,4	Зеркальное отражение
-41	ПСТ 65.18.2-1Т-М12								
-42	ПСТ 65.18.2,3-1Т-М11			6505	230	80		4,4	Зеркальное отражение
-43	ПСТ 65.18.2,3-1Т-М12								
-44	ПСТ 65.18.2,5-1Т-М11			6530	250	100		4,5	Зеркальное отражение
45	ПСТ 65.18.2,5-1Т-М12								
-46	ПСТ 66.18.3-1Т-М11			[illegible]	[illegible]	150		4,7	Зеркальное отражение
47	ПСТ 66.18.3-1Т-М12								

Формат	Зона	Поз.	Обозначение	Наименование	Кол. на испол. 432-12.1-04-												Примечание
					-1;12	01;13	02;14	03;15	04;16	05;17	06;18	07;19	08;20	09;21	10;22	11;23	
				Документация													
А3			432-12.1-04 СБ	Сборочный чертеж													
А3			432-12.1-00ТО	Техническое описание													
А3			432-12.1-00ВС	Ведомость расхода стали													
				Сборочные единицы													
А4		1	432-122-010-01	Сетка арматурная С2	1	1	1	1									
			-03	То же С4					1	1	1	1					
			-05	То же С6									1	1	1	1	
А4		2	432-12.2-020-01	То же С8	1	1	1	1									
			-03	То же С10					1	1	1	1					
			-05	То же С12									1	1	1	1	
А4		3	432-12.2-087	Петля для подъема П1	2	2	2	2									
			-01	То же П2					2	2	2	2					
			-02	То же П3									2	2	2	2	
А4		4	432-12.2-088	Связь гибкая К1	16				24				32				
			-01	То же К2		16				24				32			
			-02	То же К3			16				24				32		
			-03	То же К4				16				24				32	
А4		5	432-12.2-090	Изделие закладное М1	4	4	4	4	4	4	4	4	4	4	4	4	
А4		6	432-12.2-110	То же М3	8	8	8	8	8	8	8	8	8	8	8	8	
				Материалы													
				Бетон тяжелый М300	0,79	0,79	0,79	0,79	1,06	1,06	1,06	1,06	1,6	1,6	1,6	1,6	N^3
			ГОСТ 15588-70*	Пенополистирол	0,26	0,39	0,53	0,79	0,35	0,53	0,71	1,06	0,53	0,8	1,06	1,6	N^3 только для испол. от 01 до 11
			ГОСТ 9573-82	Плиты минераловатные	0,26	0,39	0,53	0,79	0,35	0,53	0,71	1,06	0,53	0,8	1,06	1,6	N^3 только
			ГОСТ 2228-81Е	Бумага мешочная	5,3	5,3	5,3	5,3	7,1	7,1	7,1	7,1	10,7	10,7	10,7	10,7	N^2 для исполнений от 12 до 23

В графе „Кол. на испол." даны обозначения панелей, первая группа цифр относится к панелям с теплоизоляцией из пенополистирола, вторая – для панелей из минераловатных плит

Рук. отд.	Смиленский	
Н. контр.	Новиченкова	
Гл. инж.	Зайков	
Рук. гр.	Гридева	
Вед. инж.	Иванова	
Ст. инж.	Кондрова	

432-12.1-04

Панель – перемычка при ленточном остеклении

Стадия	Лист	Листов
Р		7

ЦНИИПРОМЗДАНИЙ

Инв. N подл. | Подпись и дата | Взам. инв. N

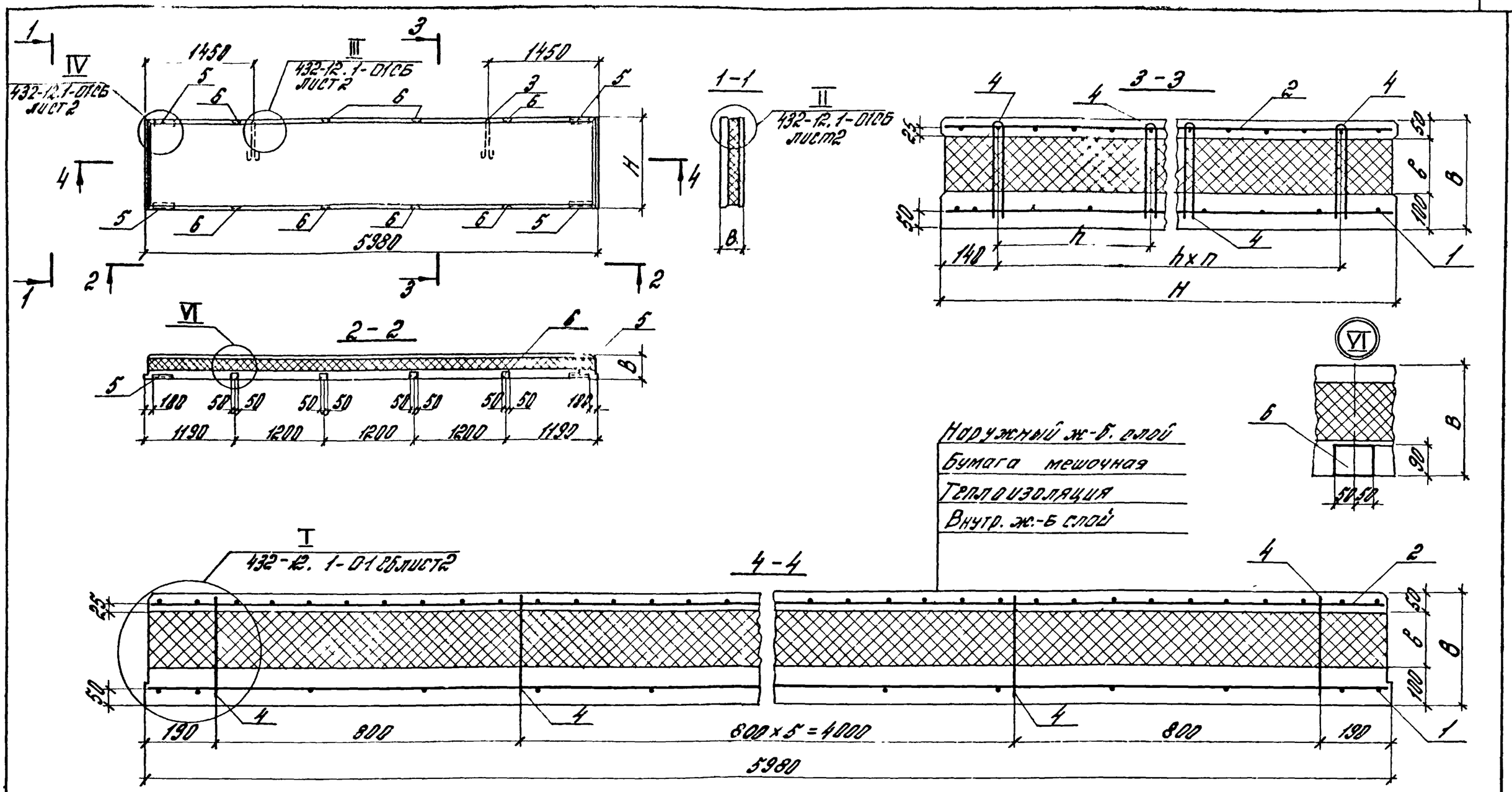

Мешочная бумага укладывается только при теплоизоляции из минераловатных плит.

2. Таблицу исполнений см. на листе 2.

Рук. отд.	Смоленский		
Н. контр.	Двинянинова		
Гл. инж. пр.	Рудаков		
Рук. пр.	Родзева		
Вед. инж.	Цветкова		
Ст. инж.	Кузнецова		

432-12.1-01СБ

Панель-перемычка при ленточном остеклении. Сборочный чертеж

Стадия	Масса	Масштаб
Р	см. табл.	1:50 1:10
Лист 1	Листов 2	

ЦНИИПРОМЗДАНИЙ

Обозначение	Марка	Размеры, мм H	h	B	b	Кол. шагов n	Масса, т	Примечание
432-12.1-04	ПСТ 60.9.2-3Т-П2	880	600	200	50	1	2,0	
-01	ПСТ 60.9.2,3-3Т-П2			225	75		2,0	
-02	ПСТ 60.9.2,5-3Т-П2			250	100		2,0	
-03	ПСТ 60.9.3-2Т-П2			300	150		2,0	
-04	ПСТ 60.12.2-3Т-П2	1180	400	200	50	2	2,7	
-05	ПСТ 60.12.2,3-3Т-П2			225	75		2,7	
-06	ПСТ 60.12.2,5-3Т-П2			250	100		2,7	
-07	ПСТ 60.12.3-2Т-П2			300	150		2,7	
-08	ПСТ 60.18.2-3Т-П2	1780	500	200	50	3	4,0	
-09	ПСТ 60.18.2,3-3Т-П2			225	75		4,0	
-10	ПСТ 60.18.2,5-3Т-П2			250	100		4,0	
-11	ПСТ 60.18.3-2Т-П2			300	150		4,0	

Обозначение	Марка	Размеры, мм H	h	B	b	Кол. шагов n	Масса, т	Примечание
432-12.1-04-12	ПСТ 60.9.2-3Т-М2	880	600	200	50	1	2,0	
-13	ПСТ 60.9.2,3-3Т-М2			230	80		2,1	
-14	ПСТ 60.9.2,5-3Т-М2			250	100		2,1	
-15	ПСТ 60.9.3-2Т-М2			300	150		2,1	
-16	ПСТ 60.12.2-3Т-М2	1180	400	200	50	2	2,7	
-17	ПСТ 60.12.2,3-3Т-М2			230	80		2,7	
-18	ПСТ 60.12.2,5-3Т-М2			250	100		2,8	
-19	ПСТ 60.12.3-2Т-М2			300	150		28	
-20	ПСТ 60.18.2-3Т-М2	1780	500	200	50	3	4,1	
-21	ПСТ 60.18.2,3-3Т-М2			230	80		4,1	
-22	ПСТ 60.18.2,5-3Т-М2			250	100		4,2	
-23	ПСТ 60.18.3-2Т-М2			300	150		4,2	

Формат	Зона	Поз	Обозначение	Наименование	Кол на исполн. 432-12.1-05-												Примечания
					-;24	02,26	04,28	06,30	08,32	10,34	12,36	14,38	16,40	18,42	20,44	22,46	
				Документация													
А3			432-12.1-05СБ	Сборочный чертеж													
А3			432-12.1-00ТО	Техническое описание													
А3			432-12.1-00ВС	Ведомость расхода стали													
				Сборочные единицы													
А4		1	432-12.2-030-01	Сетка арматурная С14	1	1	1	1									
			-03	То же С16					1	1	1	1					
			-05	То же С18									1	1	1	1	
А4		2	432-12.2-040-01	То же С20	1	1	1	1									
			-03	То же С22					1	1	1	1					
			-05	То же С24									1	1	1	1	
А4		4	432-12.2-050	То же С25	1				1				1				
			-01	То же С26		1	1			1	1			1	1		
			-02	То же С27				1				1				1	
			-03	То же С28	1				1				1				
			-04	То же С29		1	1			1	1			1	1		
			-05	То же С30				1				1				1	
			-06	То же С31	1				1				1				
			-07	То же С32		1	1			1	1			1	1		
			-08	То же С33				1				1				1	
А4		3	432-12.2-087	Петля для подъема П1	2	2	2	2									
			-01	То же П2					2	2	2	2					
			-02	То же П3									2	2	2	2	

Примечания см. на листе 2.

Рук. отд.	Смиянский	
Н. контр.	Довнянинова	
Гл. инж. пр.	Рудаков	
Рук. гр.	Гадаева	
Вед. инж.	Иванова	
Ст. инж.	Кузнецова	

432-12.1-05

Панель - перемычка при ленточном остеклении для углов и температурных швов при привязке „0"

Стадия	Лист	Листов
Р	1	2

ЦНИИПРОМЗДАНИЙ

Инв. № подл. | Подпись и дата | Взам. инв. №

Формат	Зона	Поз.	Обозначение	Наименование	Кол. на исполн. 432-12.1-05-												Примечания
					-1,24	02,26	03,28	05,30	08,32	0,34	[illegible]	10,38	10,40	10,42	20,44	22,46	
А4		4	432-12.2-088	Связь гибкая К1	16				24				32				
			-01	То же К2		16				24				32			
			-02	То же К3			16				24				32		
			-03	То же К4				16				24				32	
А4		5	432-12.2-090	Изделие закладное М1	4	4	4	4	4	4	4	4	4	4	4	4	
А4		6	432-12.2-110	То же М3	8	8	8	8	8	8	8	8	8	8	8	8	
				Материалы													
				Бетон тяжелый М300	0,82	0,82	0,83	0,84	1,10	1,10	1,11	1,12	1,66	1,66	1,68	1,69	$м^3$
				Пенополистирол по ГОСТ 15588-70*	0,27	0,41	0,55	0,84	0,37	0,56	0,74	1,12	0,55	0,85	1,12	1,69	$м^3$ только для исполн. от 00 до 23
				Плиты минераловатные по ГОСТ 9573-82	0,27	0,41	0,55	0,84	0,37	0,56	0,74	1,12	0,55	0,85	1,12	1,69	$м^3$ только для исполн. от 24 до 47
				Бумага мешочная по ГОСТ 2228-81Е	5,6	5,6	5,6	5,7	7,6	7,6	7,6	7,7	11,3	11,3	11,4	11,5	$м^2$ только для исполн. от 24 до 47

1. В графе „кол. на исполн." даны обозначения панелей: первая группа цифр относится к панелям с теплоизоляцией из пенополистирола; вторая – для панелей из минераловатных плит.
2. Спецификация изделий и материалов для панелей прямых марок то же, что и для обратных, поэтому обозначения обратных марок опущены.

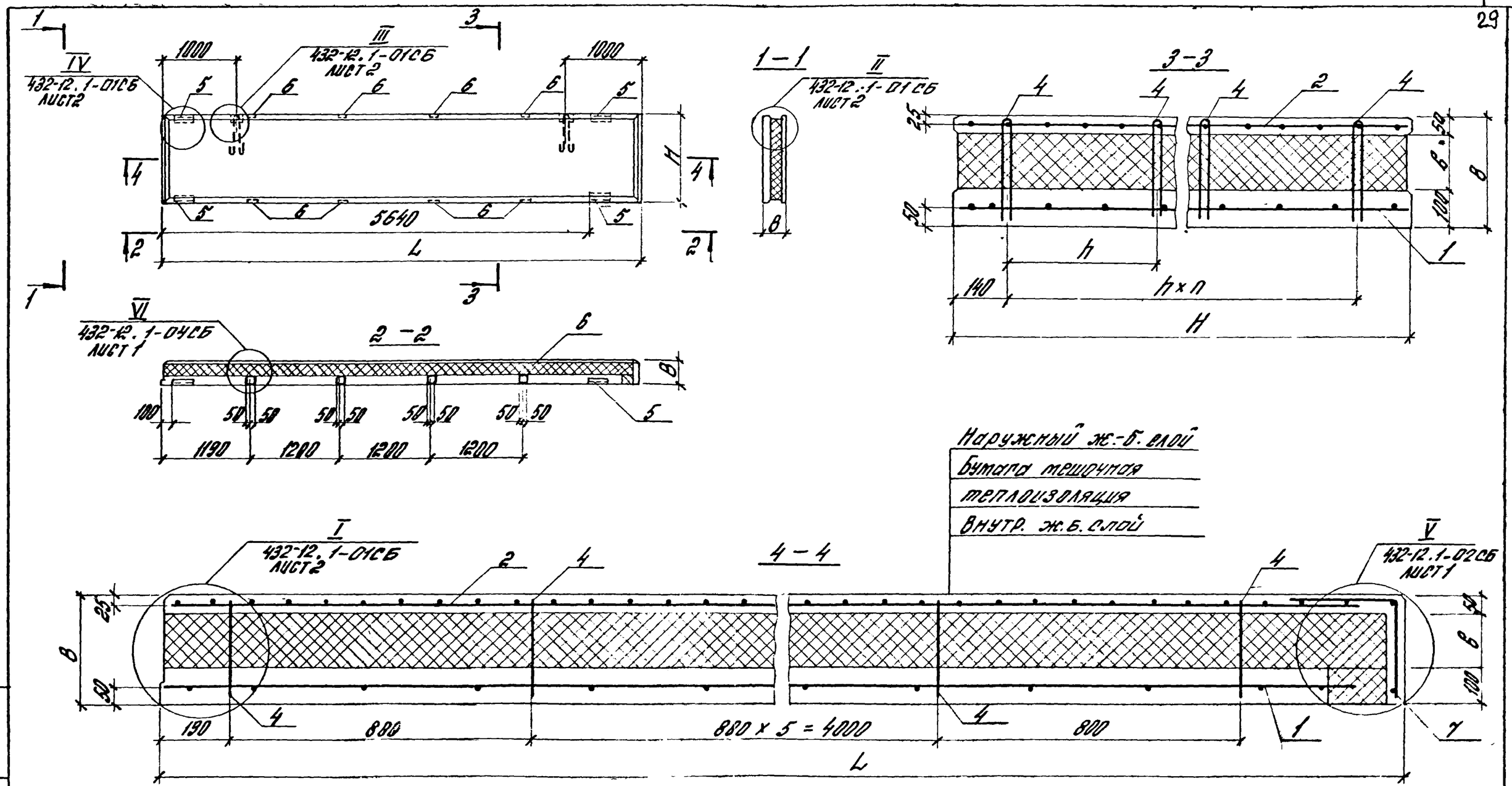

Наружный ж.-б. слой
Бумага мешочная
теплоизоляция
Внутр. ж.б. слой

1. Бумага мешочная укладывается только при теплоизоляции из минераловатных плит.
2. Таблицу исполнений см. на листе 2.

Рук. отд.	Смиянский	
Н. контр.	Авинникова	
Гл. инж. пр.	Рудиков	
Рук. пр.	[illegible]	
Вед. инж.	[illegible]	
Ст. инж.	[illegible]	

432-12.1-05СБ

Панель – перемычка при ленточном остеклении для углов и температурных швов при привязке „0" Сборочный чертеж	Стадия	Масса	Масштаб
	Р	см. табл.	1:50 1:10
	Лист 1	Листов 2	

ЦНИИПРОМЗДАНИЙ

Инв. № подл. | Подпись и дата | Взам. инв. №

Обозначение	Марка	Размеры, мм H	h	L	B	b	Кол. шлагов n	Масса, т	Примечание
432-12.1-05	ПСТ 62.9.2-3Т-П21	880	600	6230	200	50	1	2,1	Зеркальное отражение
-01	ПСТ 62.9.2-3Т-П22								
-02	ПСТ 63.9.2,3-3Т-П21			6255	225	75		2,1	Зеркальное отражение
-03	ПСТ 63.9.2,3-3Т-П22								
-04	ПСТ 63.9.2,5-3Т-П21			6280	250	100		2,1	Зеркальное отражение
-05	ПСТ 63.9.2,5-3Т-П22								
-06	ПСТ 63.9.3-2Т-П21			6330	300	150		2,1	Зеркальное отражение
-07	ПСТ 63.9.3-2Т-П22								
-08	ПСТ 62.12.2-3Т-П21	1180	400	6230	200	50	2	2,8	Зеркальное отражение
-09	ПСТ 62.12.2-3Т-П22								
-10	ПСТ 63.12.2,3-3Т-П21			6255	225	75		2,8	Зеркальное отражение
-11	ПСТ 63.12.2,3-3Т-П22								
-12	ПСТ 63.12.2,5-3Т-П21			6280	250	100		2,8	Зеркальное отражение
-13	ПСТ 63.12.2,5-3Т-П22								
-14	ПСТ 63.12.3-2Т-П21			6330	300	150		2,8	Зеркальное отражение
-15	ПСТ 63.12.3-2Т-П22								
-16	ПСТ 62.18.2-3Т-П21	1780	500	6230	200	50	3	4,2	Зеркальное отражение
-17	ПСТ 62.18.2-3Т-П22								
-18	ПСТ 63.18.2,3-3Т-П21			6255	225	75		4,2	Зеркальное отражение
-19	ПСТ 63.18.2,3-3Т-П22								
-20	ПСТ 63.18.2,5-3Т-П21			628[illegible]	250	100		4,2	Зеркальное отражение
-21	ПСТ 63.18.2,5-3Т-П22								
22	ПСТ 63.18.3-2Т-П21			63[illegible]	[illegible]	150		4,2	Зеркальное отражение
23	ПСТ 63.18.3-2Т-П22								

Обозначение	Марка	Размеры, мм H	h	L	B	b	Кол. шлагов n	Масса, т	Примечание
432-12.1-05-24	ПСТ 62.9.2-3Т-М21	880	600	6230	200	50	1	2,1	Зеркальное отражение
-25	ПСТ. 62.9.2-3Т-М22								
-26	ПСТ 63.9.2,3-3Т-М21			6255	230	80		2,1	Зеркальное отражение
-27	ПСТ 63.9.2,3-3Т-М22								
-28	ПСТ 63.9.2,5-3Т-М21			628[illegible]	250	100		2,1	Зеркальное отражение
-29	ПСТ 63.9.2,5-3Т-М22								
-30	ПСТ 63.9.3-2Т-М21			6330	300	150		2,2	Зеркальное отражение
-31	ПСТ 63.9.3-2Т-М22								
-32	ПСТ 62.12.2-3Т-М21	1180	400	6230	200	50	2	2,8	Зеркальное отражение
-33	ПСТ 62.12.2-3Т-М22								
-34	ПСТ 63.12.2,3-3Т-М21			6255	230	80		2,9	Зеркальное отражение
-35	ПСТ 63.12.2,3-3Т-М22								
-36	ПСТ 63.12.2,5-3Т-М21			6280	250	100		2,9	Зеркальное отражение
-37	ПСТ 63.12.2,5-3Т-М22								
-38	ПСТ 63.12.3-2Т-М21			6330	300	150		3,0	Зеркальное отражение
-39	ПСТ 63.12.3-2Т-М22								
-40	ПСТ 62.18.2-3Т-М21	1780	500	6230	200	50	3	4,2	Зеркальное отражение
-41	ПСТ 62.18.2-3Т-М22								
42	ПСТ 63.18.2,3-3Т-М21			6255	230	80		4,3	Зеркальное отражение
-43	ПСТ 63.18.2,3-3Т-М22								
-44	ПСТ 63.18.2,5-3Т-М21			6280	250	100		4,4	Зеркальное отражение
-45	ПСТ 63.18.2,5-3Т-М22								
-46	ПСТ 63.18.3-2Т-М21			6330	300	150		4,5	Зеркальное отражение
-47	ПСТ 63.18.3-2Т-М22								

Формат	Зона	Поз	Обозначение	Наименование	Кол. на исполн. 432-12.1-06-												Примечание
					-.24	02.26	04.28	06.30	08.32	10.34	12.36	14.38	16.40	18.42	20.44	22.46	
				Документация													
А3			432-12.1-06 СБ	Сборочный чертеж													
А3			432-12.1-00 ТО	Техническое описание													
А3			432-12.1-00 ВС	Ведомость расхода стали													
				Сборочные единицы													
А4		1	432-12.2-060-01	Сетка арматурная С35	1	1	1	1									
			-03	То же С37					1	1	1	1					
			-05	—"— С39									1	1	1	1	
А4		2	432-12.2-070-01	—"— С41	1	1	1	1									
			-03	—"— С43					1	1	1	1					
			-05	—"— С45									1	1	1	1	
А4		4	432-12.2-050	—"— С25	1												
			-01	—"— С26		1	1										
			-02	—"— С27				1									
			-03	—"— С28					1								
			-04	—"— С29						1	1						
			-05	—"— С30								1					
			-06	—"— С31									1				
			-07	—"— С32										1	1		
			-08	—"— С33												1	

Примечания см на листе 2

Рук. отд.	Сычевский		432-12.1-06	
Н. контр.	Шиянова		Плита - оболочка при [illegible] отрицательных [illegible] температурах [illegible]	Стадия Р / Лист 1 / Листов 2
Гл. инж. пр.	Орлов			ЦНИИПРОМЗДАНИЙ
Рук. гр.	Гадорова			
Вед. инж.	Иванова			
Ст. инж.	Кузнецова			

Формат	Зона	Поз.	Обозначение	Наименование	Кол. на исполн. 432-12.1-06-												Примечание
						02,26	04,28	06,30	08,32	10,34	12,36	14,38	16,40	18,42	20,44	22,46	
А4		3	432-12.2-087	Петля для подъема П1	2	2	2	2									
			-01	То же П2					2	2	2	2					
			-02	—"— П3									2	2	2	2	
А4		4	432-12.2-088	Связь гибкая К1	16				24				32				
			-01	То же К2		16				24				32			
			-02	—"— К3			16				24				32		
				—"— К4				16				24				32	
А4		5	432-12.2-090	Изделие закладное М1	4	4	4	4	4	4	4	4	4	4	4	4	
А4		6	432-12.2-110	То же М3	8	8	8	8	8	8	8	8	8	8	8	8	
				Материалы													
				Бетон тяжелый М 300	0,86	0,86	0,86	0,87	1,15	1,15	1,16	1,17	1,73	1,73	1,74	1,76	
				Пенополистирол по ГОСТ 15588-70*	0,29	0,43	0,57	0,86	0,38	0,58	0,77	1,17	0,58	0,87	1,16	1,76	М3 только для исп. от 00 до 23
				Плиты минераловатные по ГОСТ 9573-82	0,29	0,43	0,57	0,86	0,38	0,58	0,77	1,17	0,58	0,87	1,16	1,76	М3 только для исп. от 24 до 47
				Бумага мешочная по ГОСТ 2228-81Е	5,9	6,0	6,1	6,1	8,1	8,1	8,1	8,2	12,1	12,2	12,2	12,3	М2 только для исп. от 24 до 47

1. В графе „Кол на исполн" даны обозначения панелей: первая группа цифр относится к панелям с теплоизоляцией из пенополистирола, вторая – для панелей из минераловатных плит.
2. Спецификация изделий и материалов для обратных марок та же, что и для прямых, поэтому обозначения обратных марок опущены.

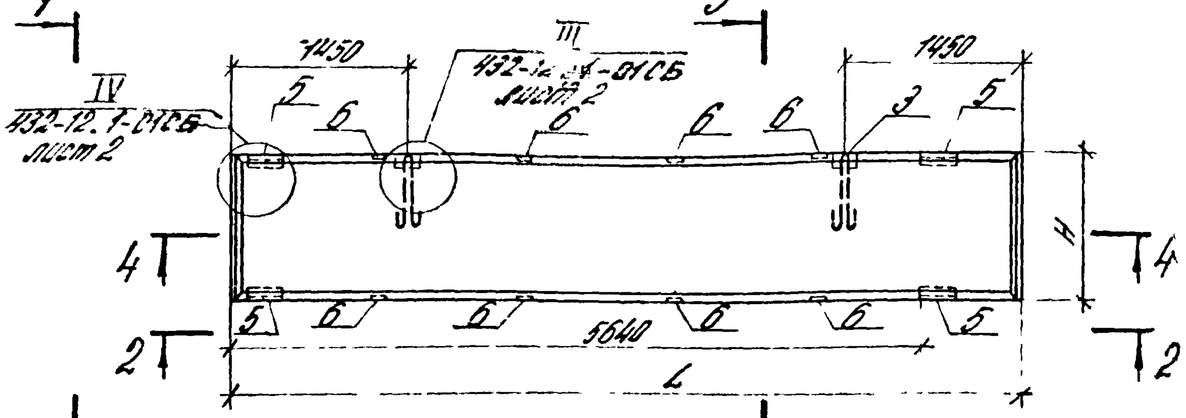

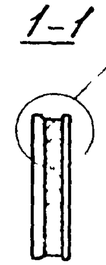

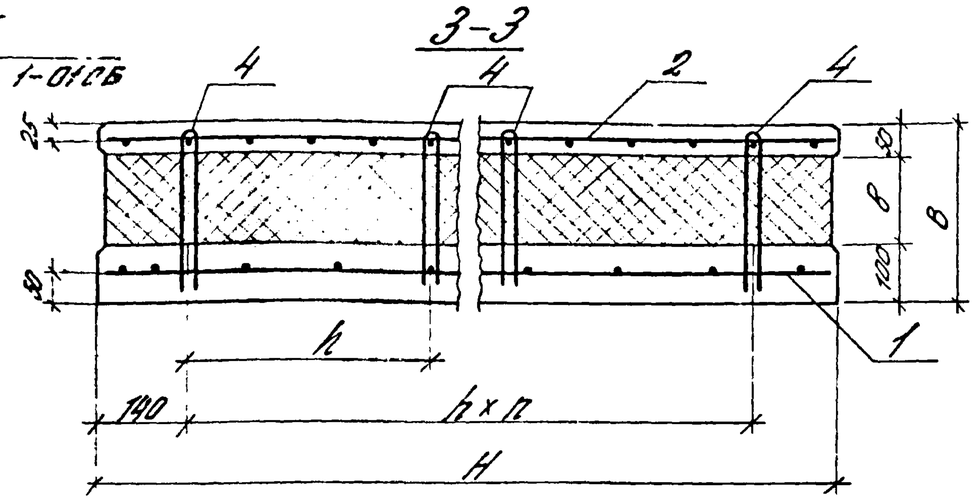

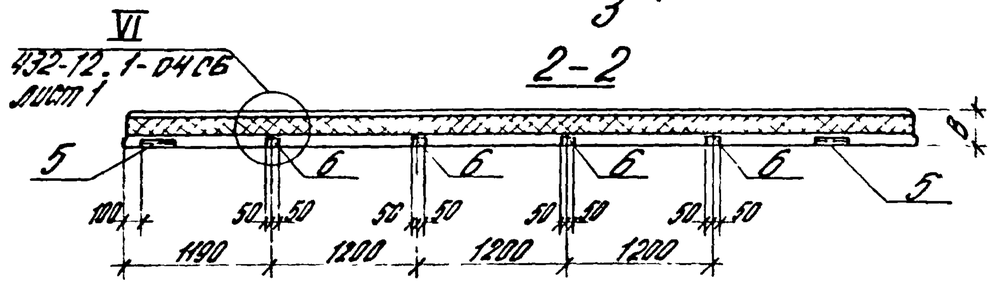

Наружный ж.б. слой
Бумага мешочная
Теплоизоляция
Внутр. ж.б. слой

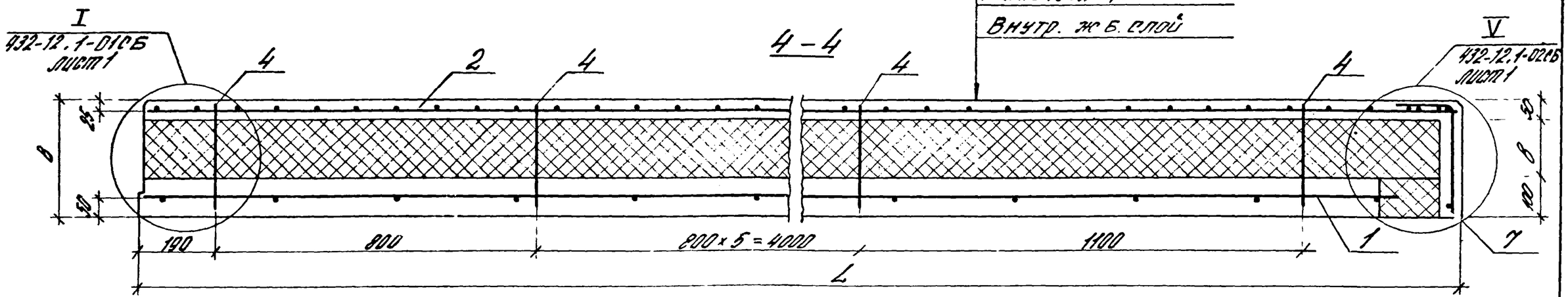

1. Мешочная бумага укладывается только при теплоизоляции из минераловатных плит
2. Таблицу исполнений см. на листе 2.

Рук. отд.	Смиянский	
Н. контр.	Данилянная	
Гл. инж. пр.	Лобаков	
Рук. груп.	Гордеева	
Вед. инж.	Иванова	
Ст. инж.	Кузнецова	

432-12.1-06СБ

Панель-перемычка при ленточном остеклении для углов и температурных швов при привязке „250". Сборочный чертеж

Стадия	Масса	Масштаб
Р	см. табл.	1:50 1:10
Лист 1	Листов 2	

ЦНИИПРОМЗДАНИЙ

Обозначение	Марка	Размеры, мм H	h	L	B	b	Кол. шагов n	Масса, т	Примечание
432-12.1-06	ПСТ 65.9.2-3Т-П21	880	600	6480	200	50	1	2,2	Зеркальное отражение
-01	ПСТ 65.9.2-3Т-П22								
-02	ПСТ 65.9.2,3-3Т-П21			6505	225	75		2,2	Зеркальное отражение
-03	ПСТ 65.9.2,3-3Т-П22								
-04	ПСТ 65.9.2,5-3Т-П21			6530	250	100		2,2	Зеркальное отражение
-05	ПСТ 65.9.2,5-3Т-П22								
-06	ПСТ 66.9.3-2Т-П21			6580	300	150		2,2	Зеркальное отражение
-07	ПСТ 66.9.3-2Т-П22								
-08	ПСТ 65.12.2-3Т-П21	1180	400	6480	200	50	2	2,9	Зеркальное отражение
-09	ПСТ 65.12.2-3Т-П22								
-10	ПСТ 65.12.2,3-3Т-П21			6505	225	75		2,9	Зеркальное отражение
-11	ПСТ 65.12.2,3-3Т-П22								
-12	ПСТ 65.12.2,5-3Т-П21			6530	250	100		2,9	Зеркальное отражение
-13	ПСТ 65.12.2,5-3Т-П22								
-14	ПСТ 66.12.3-2Т-П21			6580	300	150		3,0	Зеркальное отражение
-15	ПСТ 66.12.3-2Т-П22								
-16	ПСТ 65.18.2-3Т-П21	1780	500	6480	200	50	3	4,3	Зеркальное отражение
-17	ПСТ 65.18.2-3Т-П22								
-18	ПСТ 65.18.2,3-3Т-П21			6505	225	75		4,4	Зеркальное отражение
-19	ПСТ 65.18.2,3-3Т-П22								
-20	ПСТ 65.18.2,5-3Т-П21			6530	250	100		4,4	Зеркальное отражение
-21	ПСТ 65.18.2,5-3Т-П22								
-22	ПСТ 66.18.3-2Т-П21			6580	300	150		4,5	Зеркальное отражение
-23	ПСТ 66.18.3-2Т-П22								

Обозначение	Марка	Размеры, мм H	h	L	B	b	Кол. шагов n	Масса, т	Примечание
432-12.1-06 24	ПСТ 65.9.2-3Т-М21	880	600	6480	200	50	1	2,2	Зеркальное отражение
-25	ПСТ 65.9.2-3Т-М22								
-26	ПСТ 65.9.2,3-3Т-М21			6505	230	80		2,2	Зеркальное отражение
-27	ПСТ 65.9.2,3-3Т-М22								
-28	ПСТ 65.9.2,5-3Т-М21			6530	250	100		2,2	Зеркальное отражение
-29	ПСТ 65.9.2,5-3Т-М22								
-30	ПСТ 66.9.3-2Т-М21			6580	300	150		2,3	Зеркальное отражение
-31	ПСТ 66.9.3-2Т-М22								
-32	ПСТ 65.12.2-3Т-М21	1180	400	6480	200	50	2	2,9	Зеркальное отражение
-33	ПСТ 65.12.2-3Т-М22								
-34	ПСТ 65.12.2,3-3Т-М21			6505	230	80		3,0	Зеркальное отражение
-35	ПСТ 65.12.2,3-3Т-М22								
-36	ПСТ 65.12.2,5-3Т-М21			6530	250	100		3,0	Зеркальное отражение
-37	ПСТ 65.12.2,5-3Т-М22								
-38	ПСТ 66.12.3-2Т-М21			6580	300	150		3,1	Зеркальное отражение
-39	ПСТ 66.12.3-2Т-М22								
-40	ПСТ 65.18.2-3Т-М21	1780	500	6480	200	50	3	4,4	Зеркальное отражение
-41	ПСТ 65.18.2-3Т-М22								
-42	ПСТ 65.18.2,3-3Т-М21			6505	230	80		4,4	Зеркальное отражение
-43	ПСТ 65.18.2,3-3Т-М22								
-44	ПСТ 65.18.2,5-3Т-М21			6530	250	100		4,5	Зеркальное отражение
-45	ПСТ 65.18.2,5-3Т-М22								
-46	ПСТ 66.18.3-2Т-М21			6580	300	150		4,7	Зеркальное отражение
-47	ПСТ 66.18.3-2Т-М22								

Формат	Зона	Поз	Обозначение	Наименование	Кол на исполн. 432-121-07-												Примечание
					-,12	01,13	02,14	03,15	04,16	05,17	06,18	07,19	08,20	09,21	10,22	11,23	
				Документация													
3			432-121-07СБ	Сборочный чертеж													
03			432-121-00ТО	Техническое описание													
03			432-121-00ВС	Ведомость расхода стали													
				Сборочные единицы													
04		1	432-122-010-01	Сетка арматурная С2	1	1	1	1									
			-03	То же С4					1	1	1	1					
			-05	—"— С6									1	1	1	1	
04		2	432-122-020-01	—"— С8	1	1	1	1									
			-03	—"— С10					1	1	1	1					
			-05	—"— С12									1	1	1	1	
04		3	432-122-084	Петля для подъема П1	2	2	2	2									
			-01	То же П2					2	2	2	2					
			-02	—"— П3									2	2	2	2	
04		4	432-122-088	Связь гибкая К1	16				24				32				
			-01	То же К2		16				24				32			
			-02	—"— К3			16				24				32		
			-03	—"— К4				16				24				32	
04		5	432-122-090	Изделие закладное М1	4	4	4	4	4	4	4	4	4	4	4	4	
04		6	432-122-110	То же М3	10	10	10	10	10	10	10	10	10	10	10	10	
				Материалы													
				Бетон тяжелый М300	0,79	0,79	0,79	0,79	1,06	1,06	1,06	1,06	1,6	1,6	1,6	1,6	м³
			ГОСТ 15588-70*	Пенополистирол	0,26	0,39	0,53	0,79	0,35	0,53	0,71	1,06	0,53	0,8	1,06	1,6	м³ только для исп. от 00 до 11
			ГОСТ 9573-82	Плиты минераловатные	0,26	0,39	0,53	0,79	0,35	0,53	0,71	1,06	0,53	0,8	1,06	1,6	м³ только для исп. от 12 до 13
			ГОСТ 2228-81Е	Бумага мешочная	5,3	5,3	5,3	5,3	7,1	7,1	7,1	7,1	10,7	10,7	10,7	10,7	м² только для исп. от 12 до 23

В графе „Кол. на исполн" даны обозначения: первая группа цифр относится к панелям с теплоизоляцией из пенополистирола, вторая - для панелей из минераловатных плит

Рук. отд.	Смушянский	
Н. контр.	Свинаниова	
Гл. инж. пр.	Рубаков	
Рук. гр.	Гобарова	
Вед. инж.	Иванова	
Ст. инж.	Кузнецова	

432-121-07

Панель - перемычка при простенках

Стадия	Лист	Листов
Р		1

ЦНИИПРОМЗДАНИЙ

Инв. № подл. | Подпись и дата | Взам. инв. №

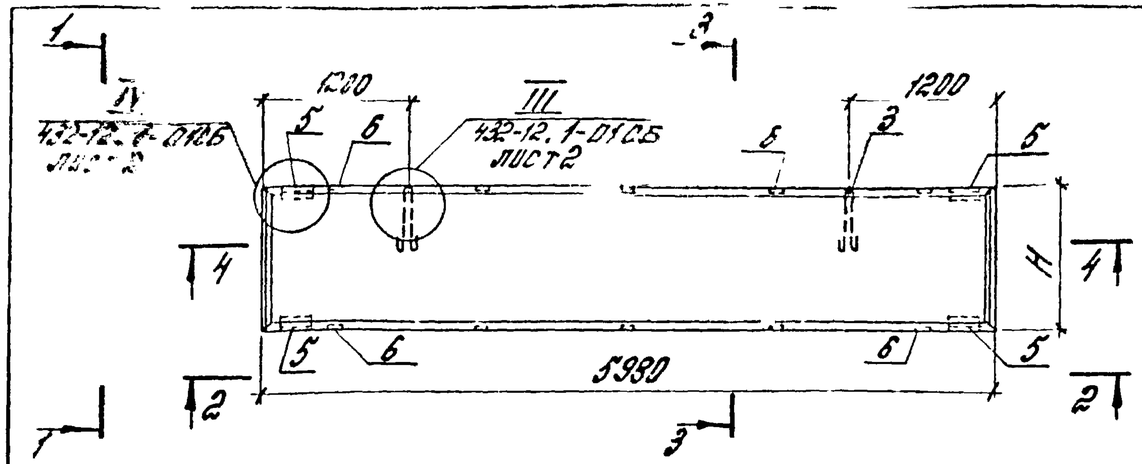

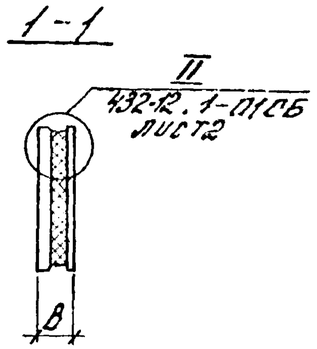

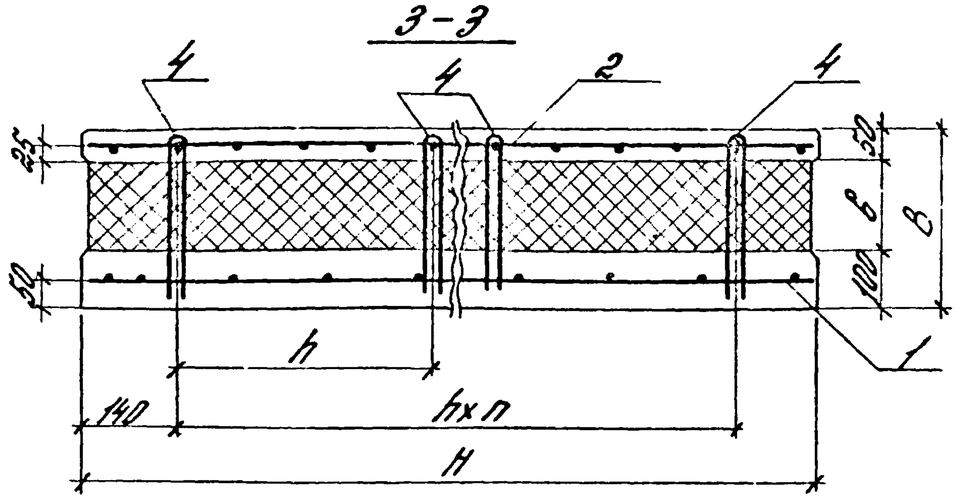

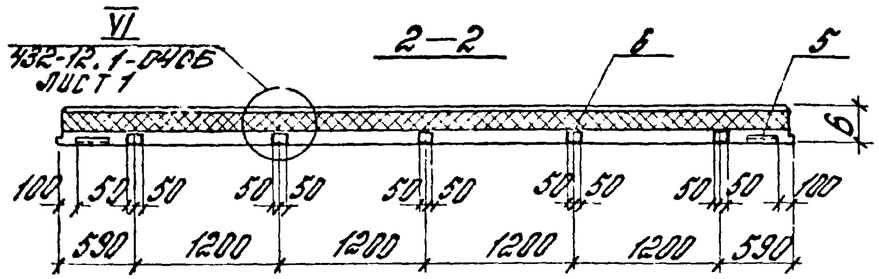

Наружный ж.б слой
Бумага мешочная
Теплоизоляция
Внутр. ж.б слой

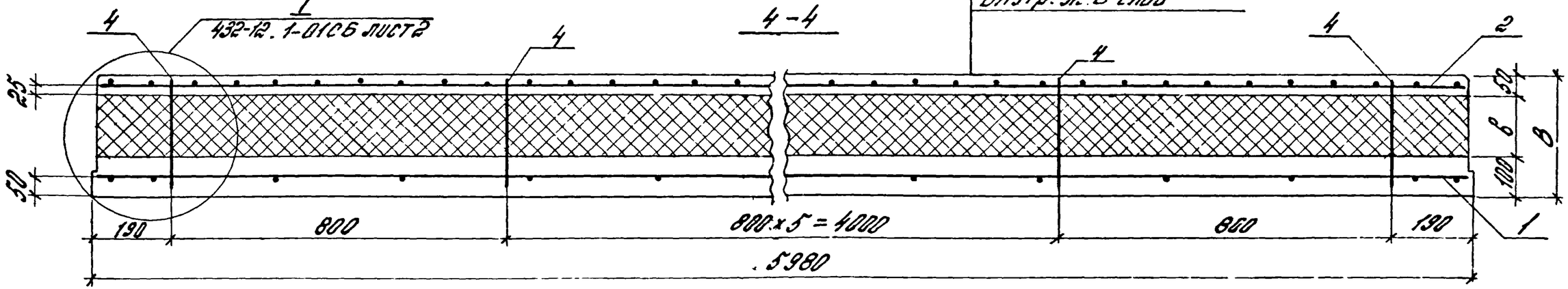

1. Мешочная бумага укладывается только при теплоизоляции из минераловатных плит.
2. Таблицу исполнений см. на листе 2.

Рук. отд.	Смиянский		
Н. контр.	Двинянинов		
Гл. инж. пр.	Рузаков		
Рук. гр.	Радова		
Вед. инж.	Иванова		
Ст. инж.	Кузнецова		

432-12.1-07СБ

Панель-перемычка при простенках. Сборочный чертеж

Стадия	Масса	Масштаб
Р	см	1:50
	табл	1:10
Лист 1	Листов 2	

ЦНИИПРОМЗДАНИЙ

Обозначение	Марка	Размеры, мм H	h	B	b	Кол. шовов n	Масса, т	Примечание
432-12.1-07	ПСТ 60.9.2-3Т-ПЗ	880	600	200	50	1	2,0	
-01	ПСТ 60.9.2,3-3Т-ПЗ			225	75		2,0	
-02	ПСТ 60.9.2,5-3Т-ПЗ			250	100		2,0	
-03	ПСТ 60.9.3-2Т-ПЗ			300	150		2,0	
-04	ПСТ 60.12.2-3Т-ПЗ	1480	400	200	50	2	2,7	
-05	ПСТ 60.12.2,3-3Т-ПЗ			225	75		2,7	
-06	ПСТ 60.12.2,5-3Т-ПЗ			250	100		2,7	
-07	ПСТ 60.12.3-2Т-ПЗ			300	150		2,7	
-08	ПСТ 60.18.2-3Т-ПЗ	1480	500	200	50	3	4,0	
-09	ПСТ 60.18.2,3-3Т-ПЗ			225	75		4,0	
-10	ПСТ 60.18.2,5-3Т-ПЗ			250	100		4,0	
-11	ПСТ 60.18.3-2Т-ПЗ			300	150		4,0	

Обозначение	Марка	Размеры, мм H	h	B	b	Кол. шовов n	Масса, т	Примечание
432-12.1-07-12	ПСТ 60.9.2-3Т-МЗ	880	600	200	50	1	2,0	
-13	ПСТ 60.9.2,3-3Т-МЗ			230	80		2,1	
-14	ПСТ 60.9.2,5-3Т-МЗ			250	100		2,1	
-15	ПСТ 60.9.3-2Т-МЗ			300	150		2,1	
-16	ПСТ 60.12.2-3Т-МЗ	1480	400	200	50	2	2,7	
-17	ПСТ 60.12.2,3-3Т-МЗ			230	80		2,7	
-18	ПСТ 60.12.2,5-3Т-МЗ			250	100		2,8	
-19	ПСТ 60.12.3-2Т-МЗ			300	150		2,8	
-20	ПСТ 60.18.2-3Т-МЗ	1480	500	200	50	3	4,1	
-21	ПСТ 60.18.2,3-3Т-МЗ			230	80		4,1	
-22	ПСТ 60.18.2,5-3Т-МЗ			250	100		4,2	
-23	ПСТ 60.18.3-2Т-МЗ			300	150		4,2	

Взам. инв. № | Подп. и дата | Инв. № подл.

Формат	Зона	Поз	Обозначение	Наименование	Кол. на исполн. 432-12.1-08- —	01	02	03	04	05	06	07	Примечание
				Документация									
А3			432-12.1-08СБ	Сборочный чертеж									
А3			432-12.1-00ТО	Техническое описание									
А3			432-12.1-00ВС	Ведомость расхода стали									
				Сборочные единицы									
А4		1	432-12.2-010-02	Сетка арматурная С3	1	1	1	1	1	1	1	1	
А4		2	432-12.2-020-02	То же С9	1	1	1	1	1	1	1	1	
А4		3	432-12.2-087-01	Петля для подъема ПГ	2	2	2	2	2	2	2	2	
А4		4	432-12.2-088	Связь гибкая К1	24				24				
			-01	То же К2		24				24			
			-02	То же К3			24				24		
			-03	То же К4				24				24	
А4		5	432-12.2-090	Изделие закладное М1	2	2	2	2	2	2	2	2	
А4		8	432-12.2-100	То же М2	2	2	2	2	2	2	2	2	
				Материалы									
				Бетон тяжелый М300	1,06	1,06	1,06	1,06	1,06	1,06	1,06	1,06	м³
			ГОСТ 15588-70*	Пенополистирол	0,35	0,53	0,71	1,06	—	—	—	—	м³
			ГОСТ 9573-82	Плиты минераловатные	—	—	—	—	0,35	0,53	0,71	1,06	м³
			ГОСТ 2228-81Е	Бумага мешочная	—	—	—	—	7,1	7,1	7,1	7,1	м²

Данный лист рассматривать совместно с листом 21-08СБ

Рук. отд.	Смирновский	
Н. контр.	Лукьянова	
Гл. инж. пр.	Дубков	
Рук. гр.	Гойсова	
Вед. инж.	Иванова	
Ст. инж.	Кузнецова	

432-12.1-08

Панель парапетная

Стадия	Лист	Листов
Р		1

ЦНИИПРОМЗДАНИЙ

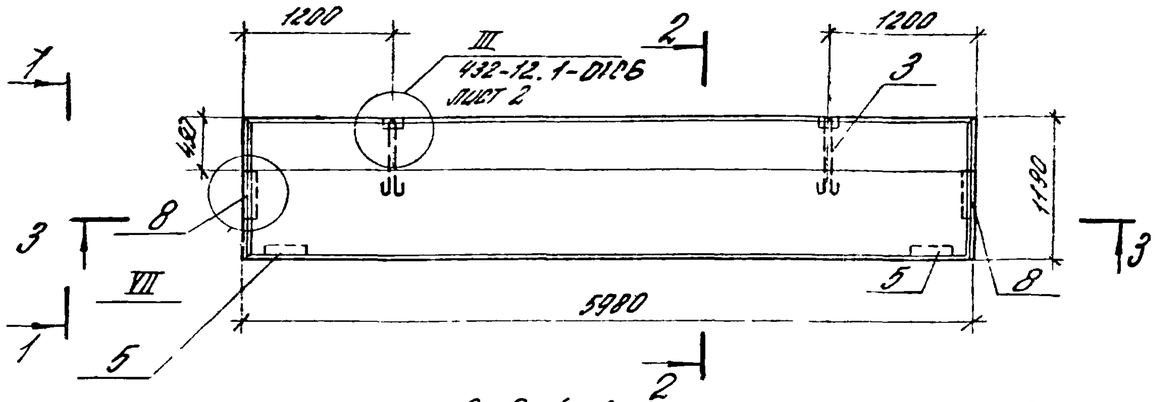

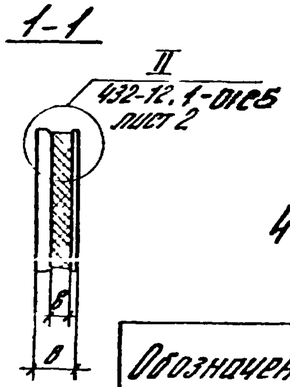

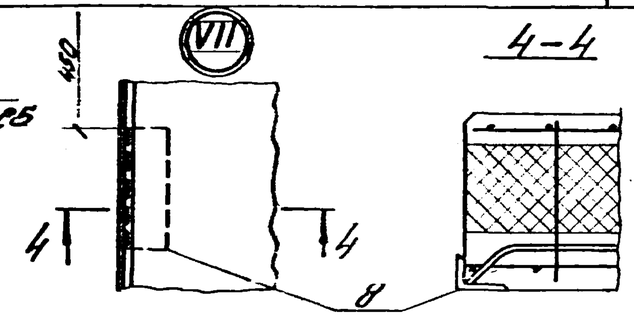

Обозначение	Марка	Размеры мм в	Размеры мм в	Масса т
432 1-08	ПСТ 60.12.2-1Т-П4	200	50	2,7
-01	ПСТ 60.12.2,5-1Т-П4	225	75	2,7
-02	ПСТ 60.12.2,5-1Т-П4	250	100	2,7
-03	ПСТ 60.12.3-1Т-П4	300	150	2,7
-04	ПСТ 60.12.2-1Т-М4	200	50	2,7
-05	ПСТ 60.12.2,5-1Т-М4	230	80	2,7
-06	ПСТ 60.12.2,5-1Т-М4	250	100	2,8
-07	ПСТ 60.12.3-1Т-М4	300	150	2,8

Наружный жс-б слой
Бумага мешочная
Теплоизоляция
Внутр. жс.б слой

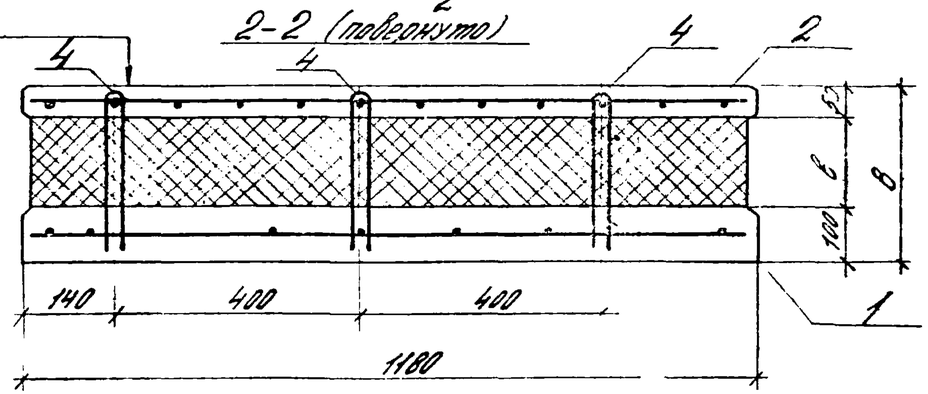

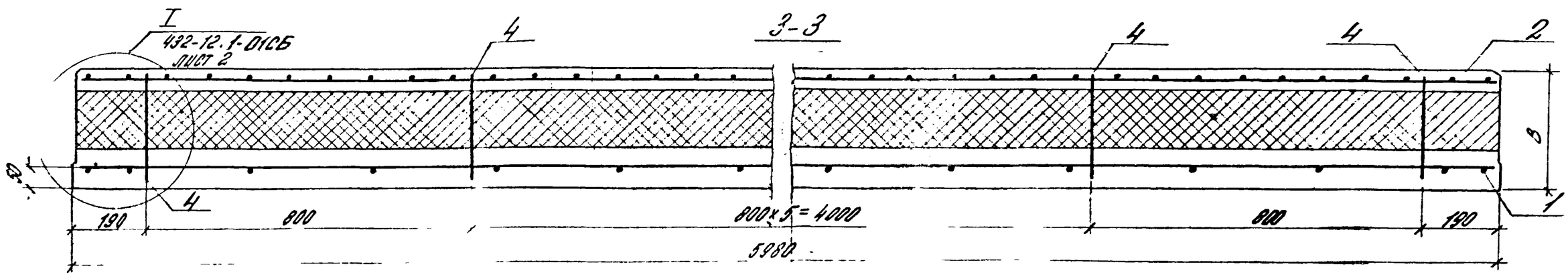

Бумага мешочная укладывается только при теплоизоляции из минераловатных плит.

Рук. отд.	Смирнов		
Н. контр.	Лукьянова		
Гл. инж. пр.	Рудаков		
Рук. гр.	Гордова		
Вед. инж.	Иванова		
Ст. инж.	Кузнецова		

432-12.1-08СБ

Панель парапетная. Сборочный чертеж

Стадия	Масса	Масштаб
Р	см табл	1:50
Лист 1	Листов 2	

ЦНИИПРОМЗДАНИЙ

Формат	Зона	Поз.	Обозначение	Наименование	Кол. на исполн. 432-12.1-09- —	01	02	03	04	05	06	07	Примечание
				Документация									
А3			432-12.1-09СБ	Сборочный чертеж									
А3			432-12.1-00ТО	Техническое описание									
А3			432-12.1-ВС	Ведомость расхода стали									
				Сборочные единицы									
А4		1	432-12.2-010-03	Сетка арматурная С4	1	1	1	1	1	1	1	1	
А4		2	432-12.2-020-03	То же С10	1	1	1	1	1	1	1	1	
А4		3	432-12.2-087-01	Петля для подъема П2	2	2	2	2	2	2	2	2	
А4		4	432-12.2-088	Связь гибкая К1	24				24				
			-01	То же К2		24				24			
			-02	—"— К3			24				24		
			-03	—"— К4				24				24	
А4		5	432-12.2-090	Изделие закладное М1	2	2	2	2	2	2	2	2	
А4		6	432-12.2-110	То же М3	4	4	4	4	4	4	4	4	
А4		8	432-12.2-100	—"— М2	2	2	2	2	2	2	2	2	
				Материалы									
				Бетон тяжелый М300	1,06	1,06	1,06	1,06	1,06	1,06	1,06	1,06	$м^3$
			ГОСТ 15588-70*	Пенополистирол	0,35	0,53	0,71	1,06	—	—	—	—	$м^3$
			ГОСТ 9573-82	Плиты минераловатные	—	—	—	—	0,35	0,53	0,71	1,06	$м^3$
			ГОСТ 2228-81Е	Бумага мешочная					7,1	7,1	7,1	7,1	$м^2$

Данный лист рассматривать совместно с листом 432-12.1-09СБ

Рук. отд.	Смирянский		
Н. конто.	Абрамянинов		
Ст. инж.	Рудаков		
Рук. гр.	Гадаева		
Вед. инж.	Иванова		
Ст. инж.	Кузнецова		

432-12.1-09

Параллельная тоннель-переходка при ленточном остеклении

Стадия	Лист	Листов
Р		1

ЦНИИПРОМЗДАНИЙ

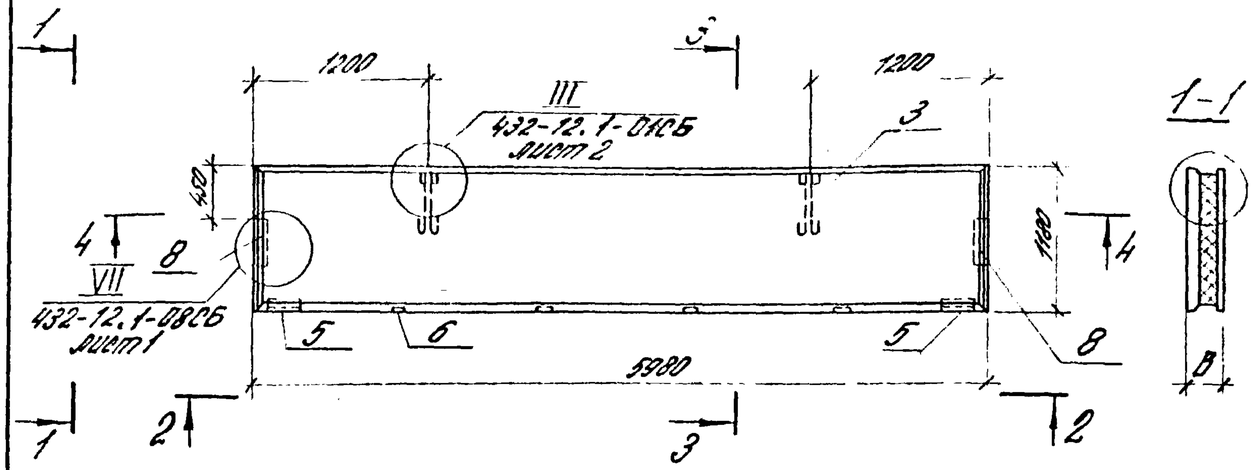

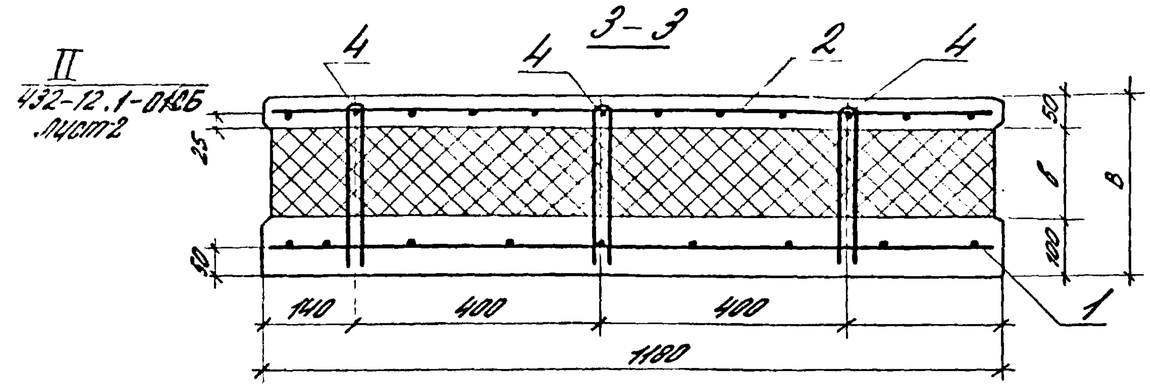

Обозначение	Марка	Размеры, мм		Масса
		В	Б	т
432-12.1-09	ПСТ 60.12.2-3Т-П5	200	50	2,7
-01	ПСТ 60.12.2,3-3Т-П5	225	75	2,7
-02	ПСТ 60.12.2,5-3Т-П5	250	100	2,7
-03	ПСТ 60.12.3-2Т-П5	300	150	2,7
-04	ПСТ 60.12.2-3Т-П5	200	50	2,7
-05	ПСТ 60.12.2,3-3Т-П5	230	80	2,7
-06	ПСТ 60.12.2,5-3Т-П5	250	100	2,8
-07	ПСТ 60.12.3-2Т-П5	300	150	2,8

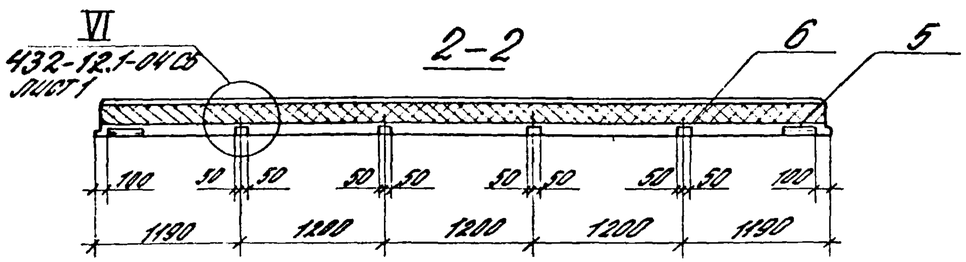

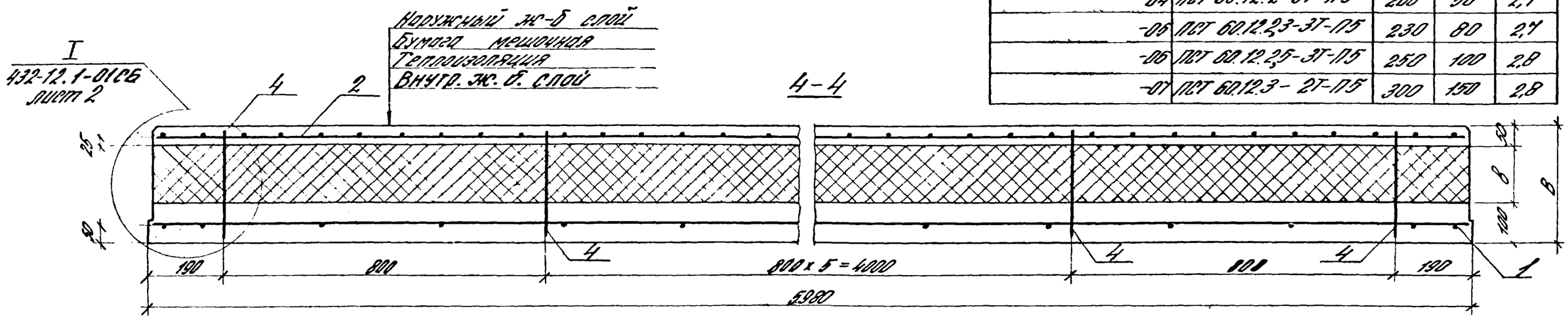

Бумага мешочная укладывается только при теплоизоляции из минераловатных плит

Рук. отд.	Смирнов		
Н. контр.	Двинянинов		
Гл. инж. пр.	Рудаков		
Рук. гр.	Гайдова		
Вед. инж.	Иванова		
Ст. инж.	Кузнецова		

432-12.1-09СБ

Парапетная панель-перемычка при ленточном остеклении

Сборочный чертеж

Стадия	Масса	Масштаб
Р	см. табл.	1:50 1:10
Лист	Листов 1	

ЦНИИПРОМЗДАНИЙ

Инв. № подл. | Подпись и дата | Взам. инв. №

Формат	Зона	Поз	Обозначение	Наименование	Кол на исполн. 432-12.1-10- —	01	02	03	04	05	06	07	Примечание
				Документация									
А3			432-12.1-09СБ	Сборочный чертеж									
А3			432-12.1-00ТО	Техническое описание									
А3			432-12.1-00ВС	Ведомость расхода стали									
				Сборочные единицы									
А4		1	432-12.2-010-03	Сетка арматурная С4	1	1	1	1	1	1	1	1	
А4		2	432-12.2-020-03	То же С10	1	1	1	1	1	1	1	1	
А4		3	432-12.2-084-04	Петля для подъема П2	2	2	2	2	2	2	2	2	
А4		4	432-12.2-088	Связь гибкая К1	24				24				
			-01	То же К2		24				24			
			-02	—"— К3			24				24		
			-03	—"— К4				24				24	
А4		5	432-12.2-090	Изделие закладное М1	2	2	2	2	2	2	2	2	
А4		6	432-12.2-110	То же М3	5	5	5	5	5	5	5	5	
А4		8	432-12.2-100	—"— М2	2	2	2	2	2	2	2	2	
				Материалы									
				Бетон тяжелый М300	1,06	1,06	1,06	1,06	1,06	1,06	1,06	1,06	$м^3$
			ГОСТ 15588-70*	Пенополистирол	0,35	0,53	0,71	1,06	—	—	—	—	$м^3$
			ГОСТ 9573-82	Плиты минераловатные	—	—	—	—	0,35	0,53	0,71	1,06	$м^3$
			ГОСТ 2228-81Е	Бумага мешочная	—	—	—	—	7,1	7,1	7,1	7,1	$м^2$

Данный лист рассматривать совместно с листом .1-10СБ

Рук. отд.	Смилянский	
Н. контр.	Гадаева	
Гл. инж. пр.	Рудаков	
Рук. гр.	Гадаева	
Вед. инж.	Иванова	
Ст. инж.	Дванятчикова	

432-12.1-10

Парапетная панель - перемычка при простенках

Стадия	Лист	Листов
Р		1

ЦНИИПРОМЗДАНИЙ

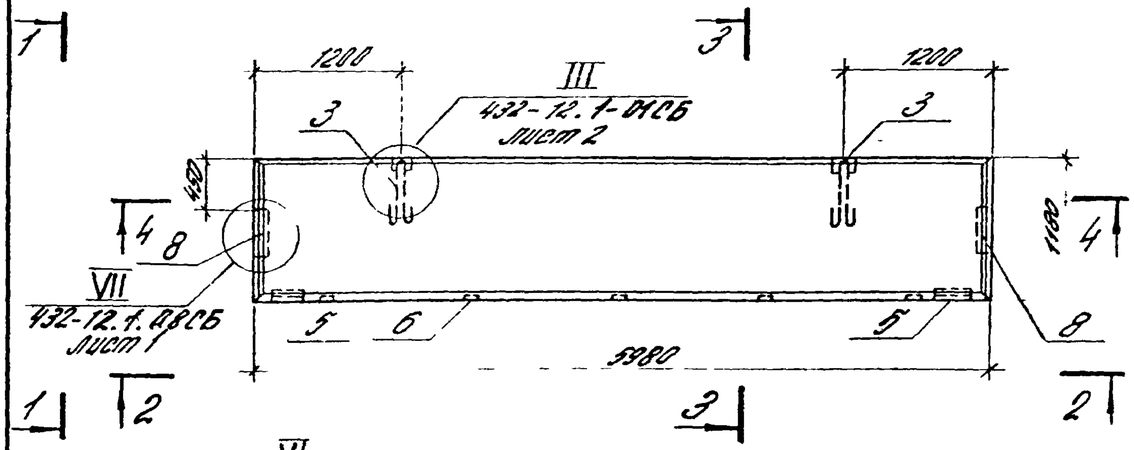

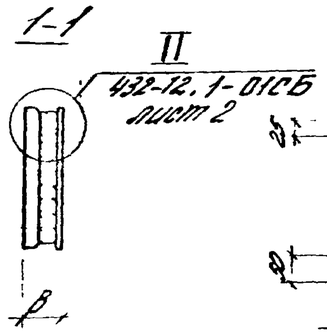

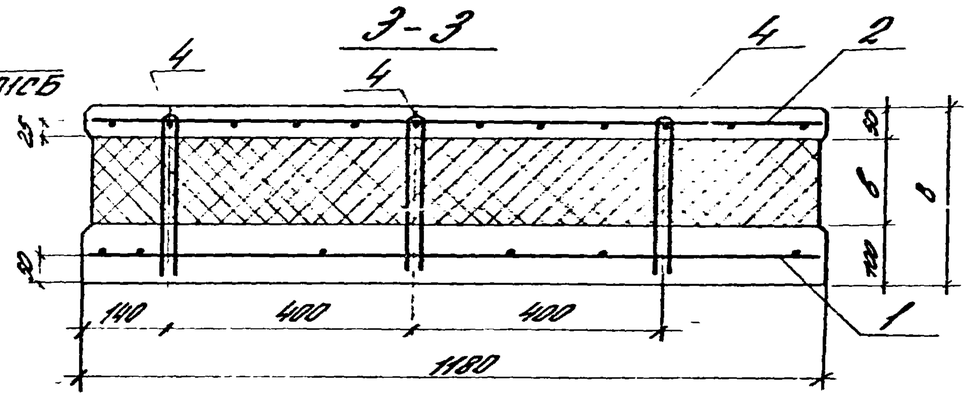

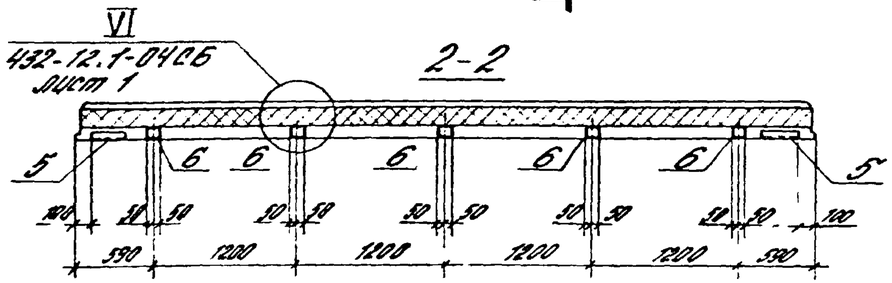

Обозначение	Марка	Размеры, мм		Масса, т
		в	б	
432-12.1-10	ПСТ 60. 12. 2-3Т-ПБ	200	50	2,7
-01	ПСТ 60 12 2,3-3Т-ПБ	225	75	2,7
-02	ПСТ 60 12.2,5-3Т-ПБ	250	100	2,7
-03	ПСТ 60 12 3- 2Т-ПБ	300	150	2,7
-04	ПСТ 60. 12 2-3Т-МБ	200	50	2,7
-05	ПСТ 60 12 2,3-3Т-МБ	230	80	2,7
-06	ПСТ 60. 12 2,5-3Т-МБ	250	100	2,8
-07	ПСТ 60. 12 3-2Т-МБ	300	150	2,8

Наружный жс-б. слой	
Бумага мешочная	
Теплоизоляция	
Внутренний жс.б слой	

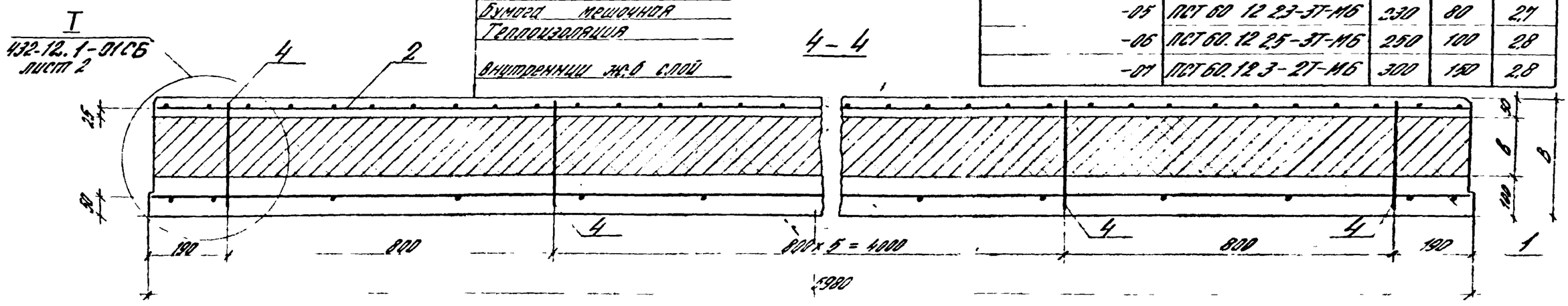

1. Мешочная бумага укладывается только при теплоизоляции из минераловатных плит

Рук.отд.	Смиянский		
Н.контр.	Обиняков		
Ст.инж.	Судаков		
Рук.гр.	Гобарев		
Инж.	Иванова		
Инж.	Кузнецов		

432-12.1-10СБ

Парапетная панель-перемычка при простенках. Сборный чертеж

Стадия	Масса	Масштаб
Р	СМ	1:50
	ТОЛЬ	1:10

Лист | Листов 1

ЦНИИПРОМЗДАНИЙ

Инв. № подл. | Подпись и дата | Взам. инв. №

Формат	Зона	Поз.	Обозначение	Наименование	Кол. на исполн. 432-12.1-11																Примечание
					-:32	01:33	02:34	03:35	04:36	05:37	06:38	07:39	08:40	09:41	10:42	11:43	12:44	13:45	14:46	15:47	
				Документация																	
А3			432-12.1-11СБ	Сборочный чертеж																	
А3			432-12.1-00ТО	Техническое описание																	
А3			432-12.1-00ВС	Ведомость расхода стали																	
				Сборочные единицы																	
А4		1	432-12.2-080	Сетка арматурная С46	2	2	2	2													
			-01	То же С47					2	2	2	2									
			-04	—"— С50									2	2	2	2					
			-05	—"— С51													2	2	2	2	
А4		3	432-12.2-087-02	Петля для подъема П1	2	2	2	2	2	2	2	2	1	1	1	1	1	1	1	1	
А4		4	432-12.2-088	Связь гибкая К1	12				16				6				8				
			-01	То же К2		12				16				6				8			
			-02	—"— К3			12				16				6				8		
			-03	—"— К4				12				16				6				8	
А4		7	432-12.2-120	Изделие закладное М4	4	4	4	4	4	4	4	4	4	4	4	4	4	4	4	4	
А4		5	432-12.2-090	То же М1	4	4	4	4	4	4	4	4	4	4	4	4	4	4	4	4	
				Материалы																	
				Бетон тяжелый М300	0,52	0,52	0,52	0,52	0,79	0,79	0,79	0,79	0,20	0,20	0,20	0,20	0,32	0,32	0,32	0,32	$м^3$
			ГОСТ 15588-70*	Пенополистирол	0,17	0,26	0,35	0,52	0,26	0,39	0,53	0,79	0,07	0,10	0,13	0,20	0,10	0,15	0,20	0,31	$м^3$ только для исп. от 00 до 15
			ГОСТ 9573-82	Плиты минераловатные	0,17	0,26	0,35	0,52	0,26	0,39	0,53	0,79	0,07	0,10	0,13	0,20	0,10	0,15	0,20	0,31	$м^3$ только для исполнений от 32 до 47
			ГОСТ 2228-81Е	Бумага мешочная	3,5	3,5	3,5	3,5	5,3	5,3	5,3	5,3	1,5	1,5	1,5	1,5	2,2	2,2	2,2	2,2	$м^2$

Примечания см. на листе 2.

Рук. отд.	Стешенский		432-12.1-11
Н. контр.	Двоянинова		Простеночные панели
Гл. инж. пр.	Рудаков		Стадия Р · Лист 1 · Листов 2
Рук. гр.	Гайдева		ЦНИИПромзданий
Вед. инж.	Иванова		
Инж.	Казанцева		

Формат	Зона	Поз.	Обозначение	Наименование	Кол. на исполн. 432-12.1-11-																Примечание
					16.48	17.49	18.50	19.51	20.52	21.53	22.54	23.55	24.56	25.57	26.58	27.59	28.60	29.61	30.62	31.63	
				Документация																	
А3			432-12.1-11СБ	Сборочный чертеж																	
А3			432-12.1-00ТО	Техническое описание																	
А3			432-12.1-00ВС	Ведомость расхода стали																	
				Сборочные единицы																	
А4		1	432-12.2-080-02	Сетка арматурная С48	2	2	2	2													
			-03	То же С49					2	2	2	2									
			-06	—"— С52									2	2	2	2					
			-07	—"— С53													2	2	2	2	
А4		3	432-12.2-087-02	Петля для подъема П1	2	2	2	2	2	2	2	1	1	1	1	1	1	1	1	1	
А4		4	432-12.2-102	Связь гибкая К1	6				8				6				8				
			-01	То же К2		6				8				6				8			
			-02	—"— К3			6				8				6				8		
			-03	—"— К4				6				8				6				8	
А4		7	432-12.2-120	Изделие закладное М4	4	4	4	4	4	4	4	4	4	4	4	4	4	4	4	4	
А4		5	432-12.2-090	То же М1	2	2	2	2	2	2	2	2	1	1	1	1	1	1	1	1	
				Материалы																	
				Бетон тяжелый М 300	0,26	0,26	0,26	0,26	0,39	0,39	0,39	0,39	0,10	0,10	0,10	0,10	0,15	0,15	0,15	0,15	$м^3$
			ГОСТ 15588-70*	Пенополистирол	0,09	0,13	0,17	0,26	0,13	0,19	0,25	0,39	0,03	0,05	0,07	0,10	0,05	0,07	0,10	0,15	$м^3$ только для исп. от 16 до 31
			ГОСТ 9573-82	Плиты минераловатные	0,09	0,13	0,17	0,26	0,13	0,19	0,25	0,39	0,03	0,05	0,07	0,10	0,05	0,07	0,10	0,15	$м^3$ только
			ГОСТ 2228-81Е	Бумага мешочная	1,7	1,7	1,7	1,7	2,6	2,6	2,6	2,6	0,7	0,7	0,7	0,7	1,0	1,0	1,0	1,0	м для исполнений от 48 до 63

В графе „кол. на исполн." даны обозначения панелей: первая группа цифр относится к панелям с теплоизоляцией из пенополистирола, вторая – для панелей из минераловатных плит.

Инв. № подл. | Подп. и дата | Взам. инв. №

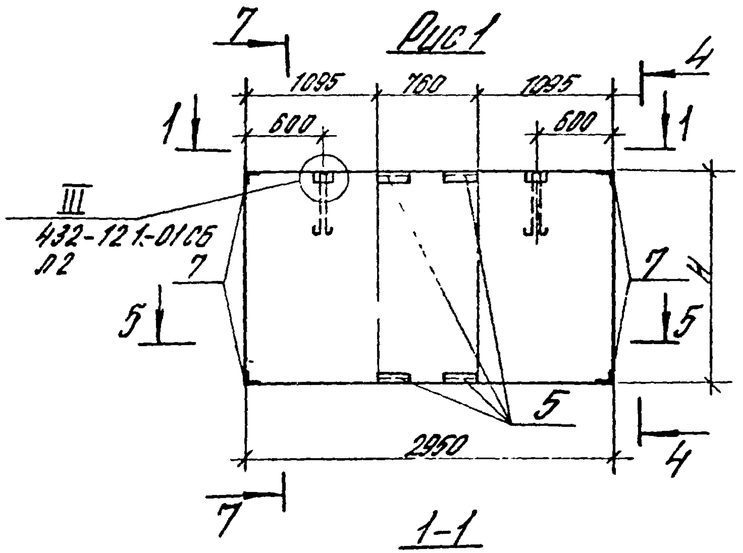

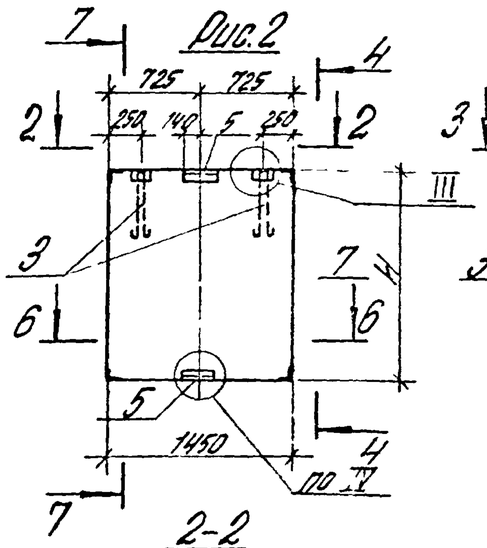

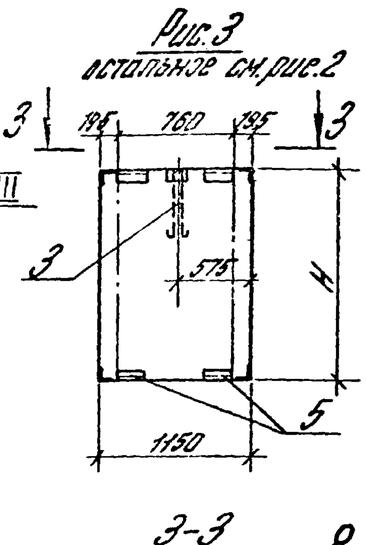

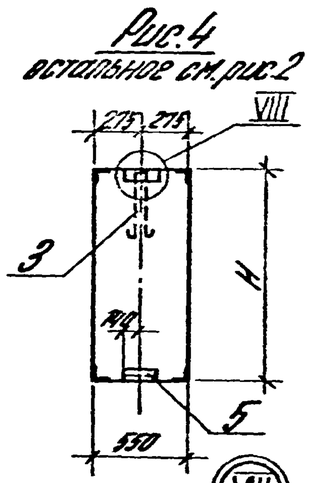

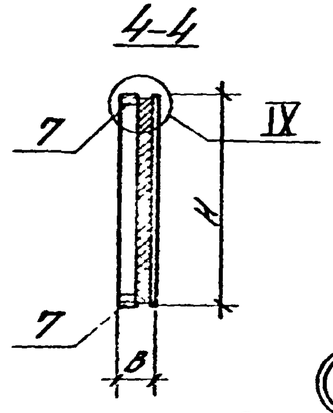

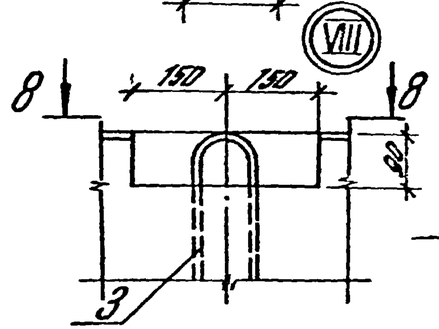

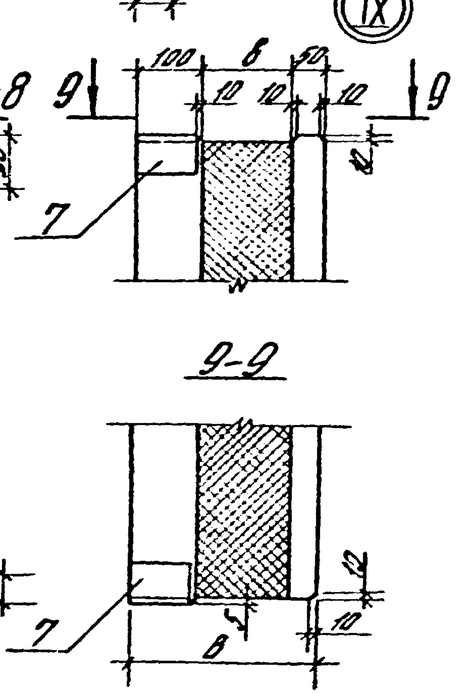

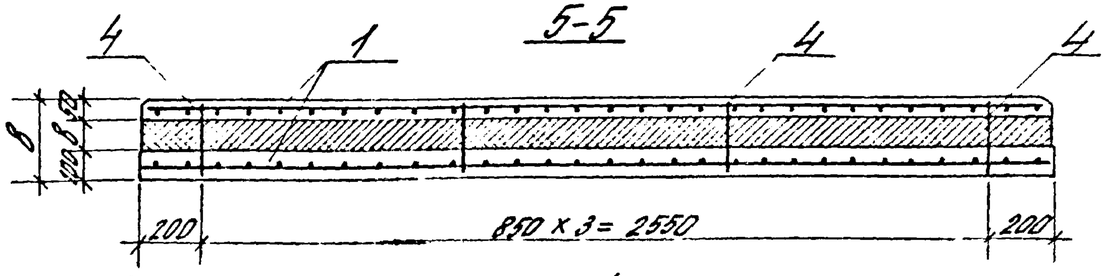

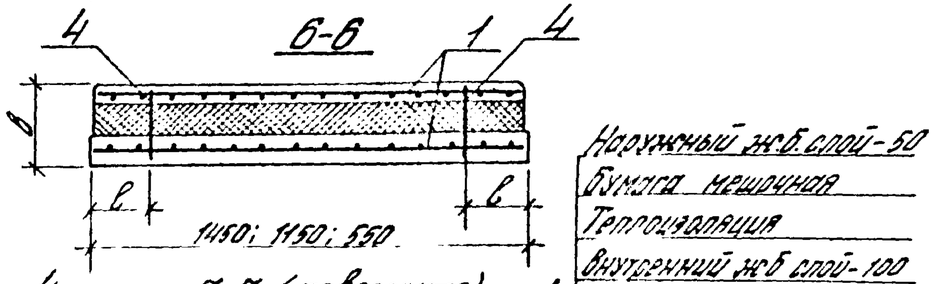

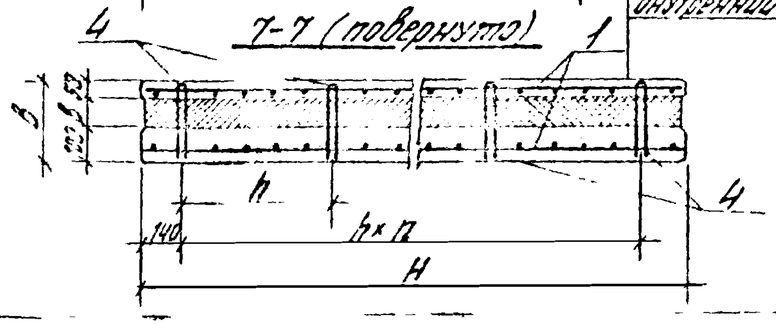

1. Бумага мешочная укладывается только при теплоизоляции из минераловатных плит.
2. Таблицу исполнений см. на листе 2.

Рук. отд.	Смиленский		432-12.1-11СБ		
Н. контр.	Овчинников		Панель простенка. Сборочный чертеж	Стадия	Масса	Масштаб
Гл. инж. пр.	Рублев			Р	см. табл.	—
Рук. гр.	Гордова			Лист 1	Листов 2	
Вед. инж.	Иванова			ЦНИИПРОМЗДАНИЙ		
Ст. инж.	Кузнецова					

Обозначение	Марка	Размеры, мм H	h	c	B	b	Рис.	Кол. шков П	Масса, т	Примечание
432-12.1-11	ПСТ 30.12.2-1Т-П	1180	400	200	200	50	1	2	13	
-01	ПСТ 30.12.23-1Т-П				225	75				
-02	ПСТ 30.12.25-1Т-П				250	100				
-03	ПСТ 30.12.3-1Т-П				300	150				
-04	ПСТ 30.18.2-1Т-П	1780	500		200	50		3	2,0	
-05	ПСТ 30.18.23-1Т-П				225	75				
-06	ПСТ 30.18.25-1Т-П				250	100				
-07	ПСТ 30.18.3-1Т-П				300	150				
-08	ПСТ 12.12.2-1Т-П	1180	400		200	50	3	2	0,5	
-09	ПСТ 12.12.23-1Т-П				225	75				
-10	ПСТ 12.12.25-1Т-П				250	100				
-11	ПСТ 12.12.3-1Т-П				300	150				
-12	ПСТ 12.18.2-1Т-П	1780	500		200	50		3	0,8	
-13	ПСТ 12.18.23-1Т-П				225	75				
-14	ПСТ 12.18.25-1Т-П				250	100				
-15	ПСТ 12.18.3-1Т-П				300	150				
-16	ПСТ 15.12.2-1Т-П	1180	400		200	50	2	2	0,7	
-17	ПСТ 15.12.23-1Т-П				225	75				
-18	ПСТ 15.12.25-1Т-П				250	100				
-19	ПСТ 15.12.3-1Т-П				300	150				
-20	ПСТ 15.18.2-1Т-П	1780	500		200	50		3	1,0	
-21	ПСТ 15.18.23-1Т-П				225	75				
-22	ПСТ 15.18.25-1Т-П				250	100				
-23	ПСТ 15.18.3-1Т-П				300	150				
-24	ПСТ 6.12.2-1Т-П	1180	400	100	200	50	4	2	0,3	
-25	ПСТ 6.12.23-1Т-П				225	75				
-26	ПСТ 6.12.25-1Т-П				250	100				
-27	ПСТ 6.12.3-1Т-П				300	150				
-28	ПСТ 6.18.2-1Т-П	1780	500		200	50		3	0,4	
-29	ПСТ 6.18.23-1Т-П				225	75				
-30	ПСТ 6.18.25-1Т-П				250	100				
-31	ПСТ 6.18.3-1Т-П				300	150				

Обозначение	Марка	Размеры, мм H	h	c	B	b	Рис.	Кол. шков П	Масса, т	Примечание
432-12.1-32	ПСТ 30.12.2-1Т-М	1180	400	200	200	50	1	2	1,4	
-33	ПСТ 30.12.23-1Т-М				230	80				
-34	ПСТ 30.12.25-1Т-М				250	100				
-35	ПСТ 30.12.3-1Т-М				300	150				
-36	ПСТ 30.18.2-1Т-М	1780	500		200	50		3	2,1	
-37	ПСТ 30.18.23-1Т-М				230	80				
-38	ПСТ 30.18.25-1Т-М				250	100				
-39	ПСТ 30.18.3-1Т-М				300	150				
-40	ПСТ 12.12.2-1Т-М	1180	400		200	50	3	2	0,5	
-41	ПСТ 12.12.23-1Т-М				230	80				
-42	ПСТ 12.12.25-1Т-М				250	100				
-43	ПСТ 12.12.3-1Т-М				300	150				
-44	ПСТ 12.18.2-1Т-М	1780	500		200	50		3	0,8	
-45	ПСТ 12.18.23-1Т-М				230	80				
-46	ПСТ 12.18.25-1Т-М				250	100				
-47	ПСТ 12.18.3-1Т-М				300	150			0,9	
-48	ПСТ 15.12.2-1Т-М	1180	400		200	50	2	2	0,3	
-49	ПСТ 15.12.23-1Т-М				230	80				
-50	ПСТ 15.12.25-1Т-М				250	100				
-51	ПСТ 15.12.3-1Т-М				300	150				
-52	ПСТ 15.18.2-1Т-М	1780	500		200	50		3	0,5	
-53	ПСТ 15.18.23-1Т-М				230	80				
-54	ПСТ 15.18.25-1Т-М				250	100				
-55	ПСТ 15.18.3-1Т-М				300	150				
-56	ПСТ 6.12.2-1Т-М	1180	400	100	200	50	4	2	0,3	
-57	ПСТ 6.12.23-1Т-М				230	80				
-58	ПСТ 6.12.25-1Т-М				250	100				
-59	ПСТ 6.12.3-1Т-М				300	150				
-60	ПСТ 6.18.2-1Т-М	1780	500		200	50		3	0,4	
-61	ПСТ 6.18.23-1Т-М				230	80				
-62	ПСТ 6.18.25-1Т-М				250	100				
-63	ПСТ 6.18.3-1Т-М				300	150				

Общие данные	
1. Назначение и область применения изделия	Панели предназначены для отапливаемых производственных зданий с нормальным, влажным и мокрым режимами, с неагрессивной и агрессивной газовыми средами, возводимых в несейсмических районах и районах с сейсмичностью до 9 баллов
2. Обозначение документа, по которому поставляют изделие	432-12
3. Разработчик документации	ЦНИИПромзданий совместно с НИИСК при участии НИИЖБ и НИИСФ
4. Предприятие-изготовитель	
5. Дата постановки на промышленное производство	
6. Данные об аттестации качества изделия	не аттестовано
7. Прочие данные	Панели представляют собой трехслойную конструкцию, в которой между плоскими железобетонными слоями, соединенными стальными гибкими связями, расположен слой теплоизоляции. Толщина внутреннего железобетонного слоя – 100 мм, наружного – 50 мм

Рук. отд.	Смиянский		
Н. контр.	Иванова		
Гл. инж. пр.	Рудаков		
Рук. гр.	Гордеева		
Ст. инж.	Дюмашова		
Инжен.	Казанцева		

Инв. № подл. | Подпись и дата | Взам. инв. №

432-12.1-ООКУ

Карта технического уровня и качества продукции

Стадия	Лист	Листов
Р	1	3

ЦНИИПРОМЗДАНИЙ

Планируемое изменение показателей качества изделия			
Наименование показателя	Величина показателя		Год достижения планируемого показателя
	имеющаяся	планируемая	
1	2	3	4
Снижение расхода стали на 10% за счет совершенствования конструкции в процессе эксплуатации, кг/м²	0,75	0,68	1988

Определение уровня качества изделия

Показатель качества изделия		Базовый показатель качества					Относительный показатель качества			
				аналога			к перспективному образцу		к аналогу	
Наименование	Величина	по стандарту	перспективного образца	1.432-7			Δ	%	Δ	%
1	2	3	4	5	6	7	8	9	10	11
Расход стали на 1м² панели, кг	0,75	—	—	1,00			—	—	−0,25	33%