ТИПОВЫЕ ПРОЕКТНЫЕ РЕШЕНИЯ

820-3-062.88

АВТОМАТИЧЕСКАЯ ПНЕВМАТИЧЕСКАЯ НАСОСНАЯ СТАНЦИЯ С УСТАНОВКОЙ ВУ-10-80А

АЛЬБОМ II

Нетиповые технологические конструкции

Подписано к печати 9.02.89.
Формат 60x90/4. Объем 9,5 печ.л. Уч.-изд.л. 11,7.
Заказ 436. Тираж 400 экз. Цена 1 р. 12 к.

Отпечатано в отделе разработки, составления, изготовления технической документации, макетов, моделей института Союзгипроводхоз. Москва, Енисейская, 2

ТИПОВЫЕ ПРОЕКТНЫЕ РЕШЕНИЯ

820-3-062.88

АВТОМАТИЧЕСКАЯ ПНЕВМАТИЧЕСКАЯ НАСОСНАЯ СТАНЦИЯ С УСТАНОВКОЙ ВУ-10-80А

Состав проекта

Альбом I Пояснительная записка. Технологические решения
Отопление

Альбом II Нетиповые технологические конструкции.

Альбом III Электрооборудование и автоматизация

Альбом IV Спецификации оборудования

Альбом V Ведомости потребности в материалах

Альбом VI Сметы

Альбом II

Типовые проектные решения разработаны институтом „Союзгипроводхоз"

Типовые проектные решения утверждены и введены в действие Минводхозом СССР
протокол N 765 от 01.06.88

Главный инженер института О.Л.Леонтьев

Главный инженер проекта В.А.Косарев

Привязан					
Инв. №					

Содержание

Обозначение	Наименование	Стр.
	Блок БГ	3÷6
БГ.100.00	Блок гидроаккумулятора	3
	Спецификация	
БГ.100.00СБ	Блок гидроаккумулятора	4
	Сборочный чертеж	
	Блок БОВ	7÷20
БОВ.100.00	Блок обеззараживания воды	7-8
	Спецификация	
БОВ.100.00СБ	Блок обеззараживания воды	9-10
	Сборочный чертеж	
	Опора трубопровода комплектов КТ1, КТ2	21÷25
ОТ.100.00	Опора трубопровода	21
	Спецификация	
ОТ 100.00СБ	Опора трубопровода	22
	Сборочный чертеж	
	Блок Б5	26÷31
Б5.000.00	Стойка. Спецификация.	26-27
Б5.000.00СБ	Стойка. Сборочный чертеж	28÷30
	Блок Б4	32÷37
Б4.100.00	Блок отопления	32-33
	Спецификация	
Б4.100.00СБ	Блок отопления	34-35
	Сборочный чертеж	

Инв.№ подл. | Подп. и дата | Взам.инв.№

Альбом II

Формат	Зона	Поз.	Обозначение	Наименование	Кол.	Примечание
				Документация		
А3			БГ. 100. 00 СБ	Сборочный чертеж		
				Сборочные единицы		
А2		1	ВУШ. 01. 000	Гидроаккумулятор	1	156 гр
А3		2	БГ. 110. 00	Рама	1	
				Стандартные изделия		
		5		Болт М12х30.53.01	3	0,035кг
				ГОСТ 7798-70		
		6		Гайка М12.5.01	3	0,0154кг
				ГОСТ 5915-70		
		7		Шайба 12.04.01	3	0,00627кг
				ГОСТ 6958-78		

ТПР

Подп. и дата | Инв. № дубл. | Взам. инв. № | Подп. и дата | Инв. № подл.

Изм.	Лист	№ докум.	Подп.	Дата
Разраб.		Кузьмичева		11.12.87
Пров.		Бояринов		11.12.87
Н. контр.		Изотова		17.12.87
Утв.		Косарев		14.12.87

БГ. 100. 00

Блок гидроаккумулятора

Лит.	Лист	Листов
		1

Союзгипроводхоз имени Е.Е. Алексеевского г. Москва

820-3-062.88

Формат	Зона	Поз.	Обозначение	Наименование	Кол.	Примечание
				Документация		
А3			БГ. 110. 00 СБ	Сборочный чертеж		
				Детали		
Б4		1	БГ. 110. 01	Связь	3	5,1кг
				Швеллер 10-ГОСТ 8240-72		
				ВСт3Сп2-II-ГОСТ 535-79		
				L = 580 ± 14 мм		
Б4		2	БГ. 110. 02	Накладка	6	

Подп. и дата | Инв. № дубл. | Взам. инв. № | Подп. и дата | Инв. № подл.

Изм.	Лист	№ докум.	Подп.	Дата
Разраб.		Кузьмичева		11.12.87
Пров.		Бояринов		11.12.87
Н. контр.		Изотова		17.12.87
Утв.		Бояринов		14.12.87

БГ. 110. 00

Рама

Лит.	Лист	Листов
		1

Союзгипроводхоз имени Е.Е. Алексеевского г. Москва

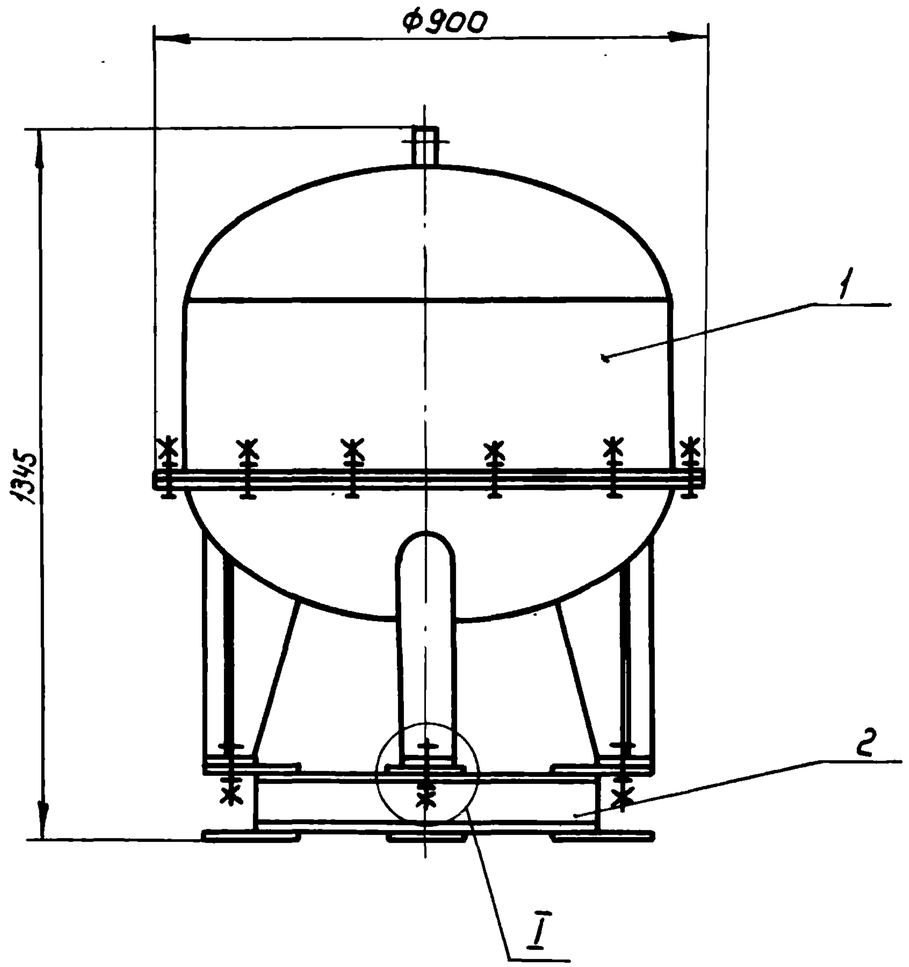

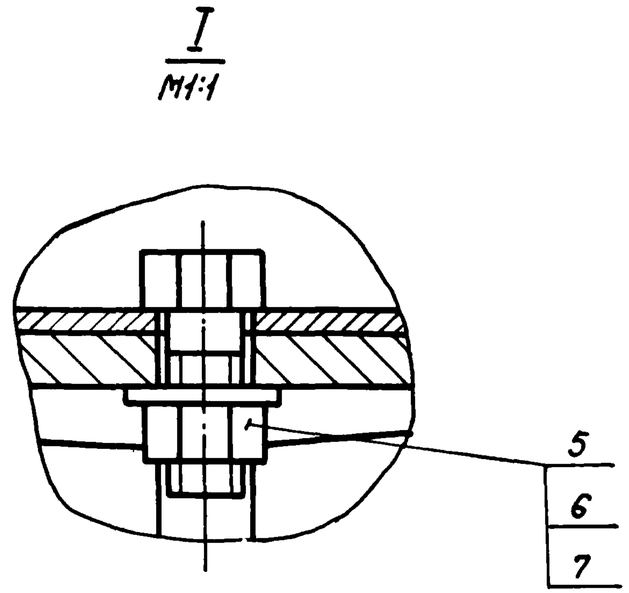

1. Размеры для справок

					БГ. 100.00 СБ			
Изм.	Лист	№ докум.	Подп.	Дата	Блок гидроаккумулятора Сборочный чертеж	Лит.	Масса	Масштаб
Разраб.		Кузьмичева		11.12.87			183	1:10
Пров.		Боярнов		11.12.87		Лист	Листов: 1	
Т. контр.						Союзгипроводхоз имени Е.Е. Алексеевского г. Москва		
Н. контр.		Изотова		11.12.87				
Утв.		Косарев		11.12.87				

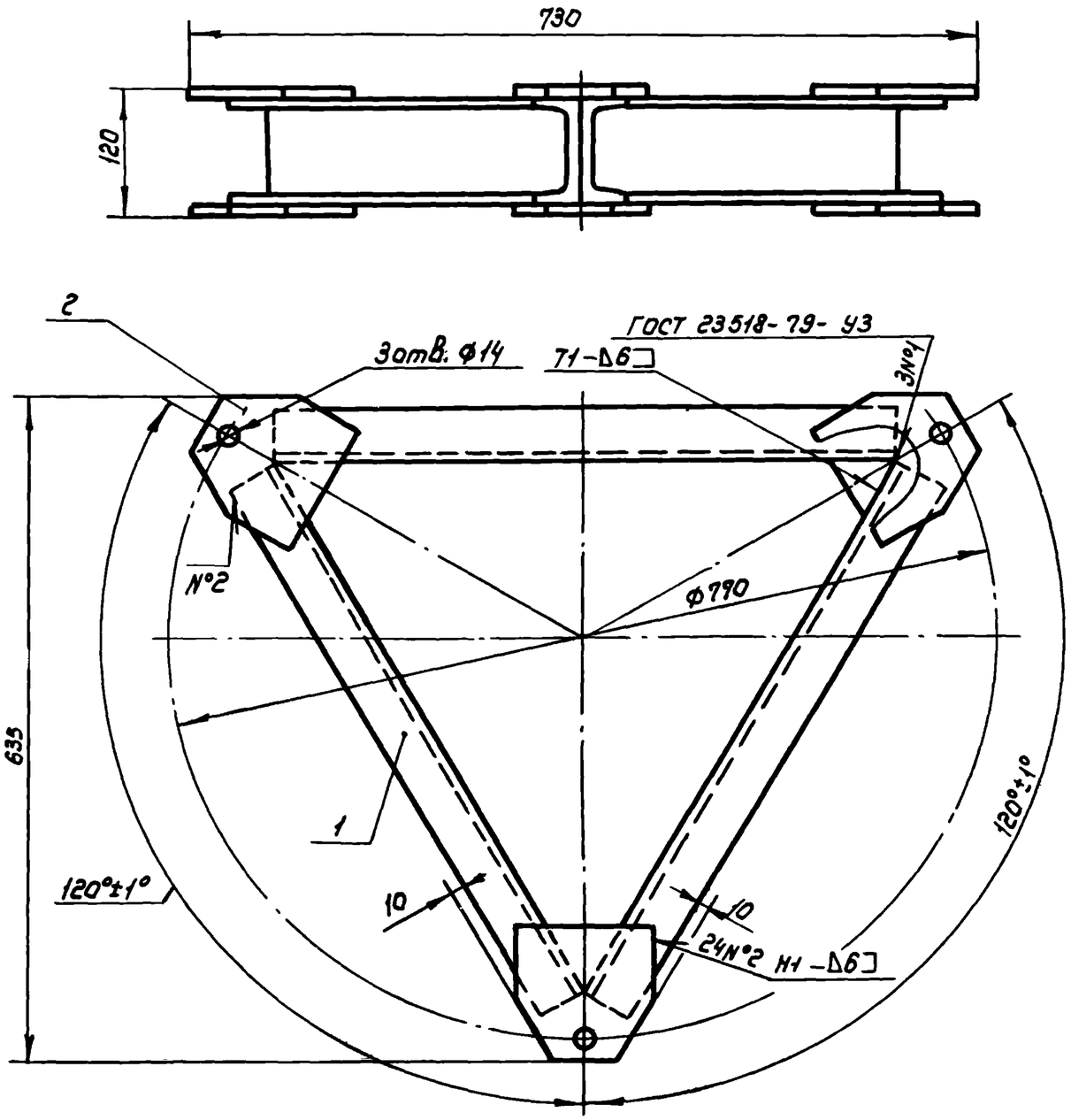

1. Предельные отклонения размеров; $H14, \pm\frac{IT14}{2}$
2. Сварка ручная дуговая по ГОСТ 5264-80.
3. Электрод Э42 ГОСТ 9467-75.
4. Шероховатость поверхности обрезки проката Rz80
5. Покрытие: грунтовка ПФ-0119 ГОСТ 23343-78, эмаль ПФ-133, серая ГОСТ 926-82

					БГ. 110.00 СБ			
Изм.	Лист.	№ докум.	Подп.	Дата	Рама Сборочный чертеж	Лит.	Масса	Масштаб
Разраб.		Кузьмичева		18.11.87			26,0	1:5
Пров.		Бояринов		18.11.87		Лист	Листов 1	
Т.контр.						Союзгипроводхоз имени Е.Е. Алексеевского г. Москва		
Н.контр.		Изотова		17.12.87				
Утв.		Косарев		9.11.87				

ТПР 820-3-062.88 Альбом II

Инв. № подл. | Подп. и дата | Взам. инв. № | Инв. № дубл. | Подп. и дата

6Г. 110. 02

Rz 80 (√)

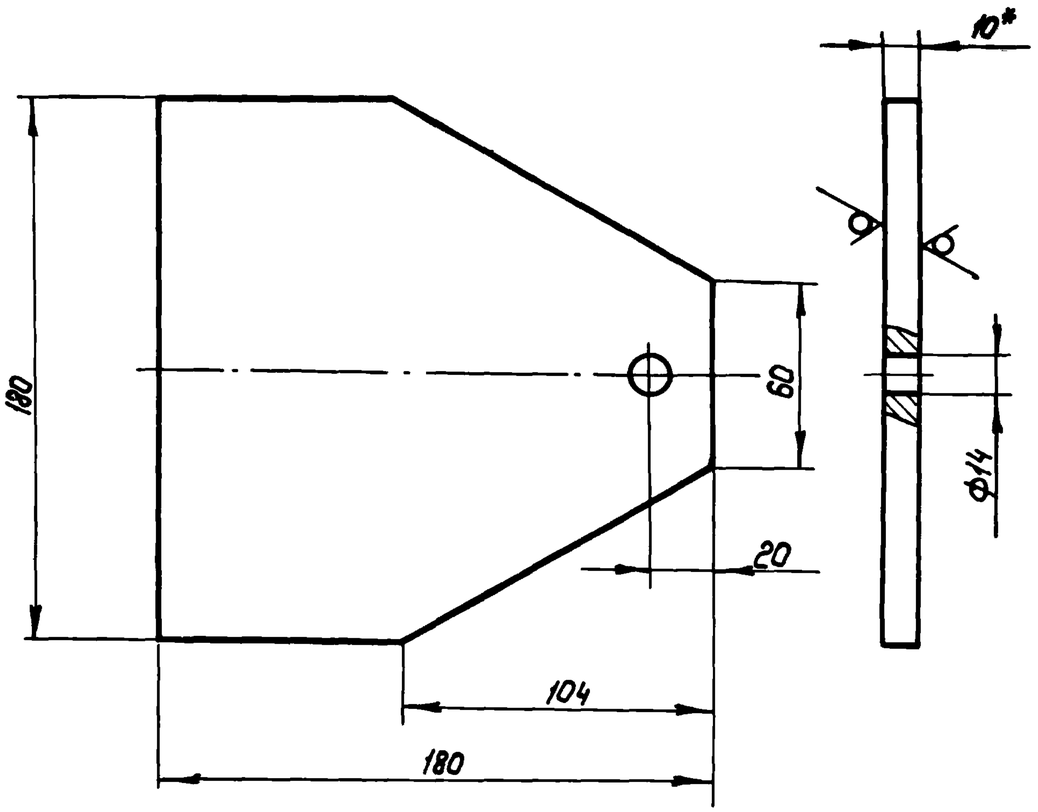

1.* Размер для справки

2. Предельные отклонения размеров: $H14$, $h14$, $\pm\frac{IT14}{2}$

Изм.	Лист.	№ докум.	Подп.	Дата	6Г 110. 02			
Разраб.		Кузьмичева		19.11.87	Накладка	Лит	Масса	Масштаб
Пров.		Бояринов		19.11.87			1,6	1:2
Т.Контр.						Лист	Листов 1	
Н.контр.		Изотова		17.12.87	Лист Б-ПН-10 ГОСТ 19903-74 / ВСт3Сп2 ГОСТ 14637-79	Союзгипроводхоз имени Е.Е. Алексеевского г. Москва		
Утв.		Бояринов		18.12.87				

Подп. и дата | Инв. № дубл. | Взам. инв. № | Подп. и дата

Альбом II

ТПР 820-3-062.88

Формат	Зона	Поз.	Обозначение	Наименование	Кол.	Примечание
				Документация		
А3			БОВ.100.00 СБ	Сборочный чертеж		
				Сборочные единицы		
А4		1	БОВ. 110. 00	Рама	1	
А4		2	БОВ. 120. 00	Трубопровод	1	
А4		3	БОВ. 130. 00	Трубопровод	1	
				Детали		
А4		6	БОВ. 100. 01	Прокладка	2	
				Стандартные изделия		
		11		Болт М10х55.58.02.9 ГОСТ 7798-70	16	0,046кг
		12		Болт М16х60.58.02.9 ГОСТ 7798-70	8	0,13кг

Подп. и дата | Инв. № дубл. | Взам. инв. № | Подп. и дата | Инв. № подл.

Изм.	Лист	№ докум.	Подп.	Дата	БОВ. 100. 00		
Разраб.		Губанова		28.11.87	Блок обеззараживания воды	Лит.	Лист 1 / Листов 3
Пров.		Бояринов		30.11.87		Союзгипроводхоз имени Е.Е. Алексеевского г. Москва	
Н.контр.		Изотова		02.12.87			
Утв.		Касарев		02.12.87			

Формат	Зона	Поз.	Обозначение	Наименование	Кол.	Примечание
		14		Гайка М10-6Н.5.02.9 ГОСТ 5915-70	16	0,011кг
		15		Гайка М16-6Н.5.02.9 ГОСТ 5915-70	8	0,033кг
		17		Шайба 10.65Г.029 ГОСТ 6402-70	16	0,002кг.
		18		Шайба 16.04.02.9 ГОСТ 11371-78	8	0,049кг
		22		Вентиль 15Б3р Ду=25 ГОСТ 9086-74	8	0,78кг
		24		Задвижка фланцевая с выдвижным шпинделем 30ч6бр 50-10 ГОСТ 5762-74	1	18,4кг
		26		Контргайка 25-Ц ГОСТ 8968-75	16	0,076кг
		28		Муфта 25-Ц ГОСТ 8966-75	8	0,163кг
		30		Сгон 25-Ц ГОСТ 8969-75	16	0,245кг

Подп. и дата | Инв. № дубл. | Взам. инв. № | Подп. и дата | Инв. № подл.

Изм.	Лист	№ докум.	Подп.	Дата	БОВ. 100. 00	Лист 2

Позиция	Зона	Поз	Обозначение	Наименование	Кол.	Примечание
		32		Уголник Ц-25	8	0,229кг
				ГОСТ 8946-75		
		34		Фланец 1-50-10ст.25	1	1,96кг
				ГОСТ 12820-80		
				Прочие изделия		
		36		Установка для	4	50кг
				обеззараживания		
				воды бактерицид-		
				ными лучами ОВ1П		
				ТУ 204 РСФСР 928-77		

Изм.	Лист	№ докум.	Подп.	Дата	БОВ.100.00	Лист 3

БОВ.100.01

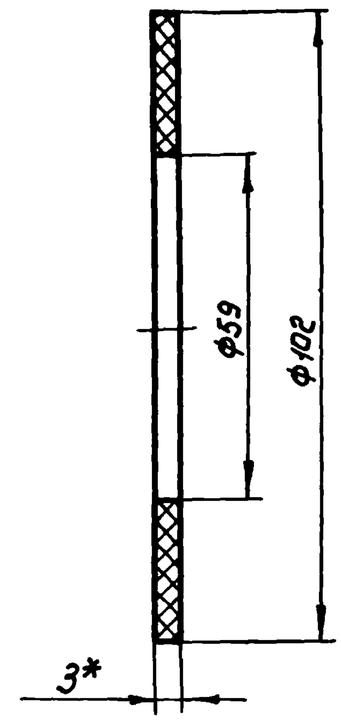

1.* Размер для справок.

2. Размеры обеспеч. инстр.

Изм.	Лист.	№ докум.	Подп.	Дата	БОВ.100.01			
Разраб.		Губанова		23.11.87	Прокладка	Лит.	Масса 0,02	Масштаб 1:1
Пров.		Бояринов		23.11.87		Лист	Листов 1	
Т.контр.						Союзгипроводхоз имени Е.Е. Алексеевского г. Москва		
Н.контр.		Изотова		23.12.87	Пластина I, лист ТМКЩ-С-3 ГОСТ 7338-77			
Утв.		Бояринов		30.11.87				

Подп. и дата | Инв. № дубл. | Взам. инв. № | Подп. и дата | Инв. № подл.

ТПР 820-3-062.88 Альбом II

БОВ.100.00 СБ

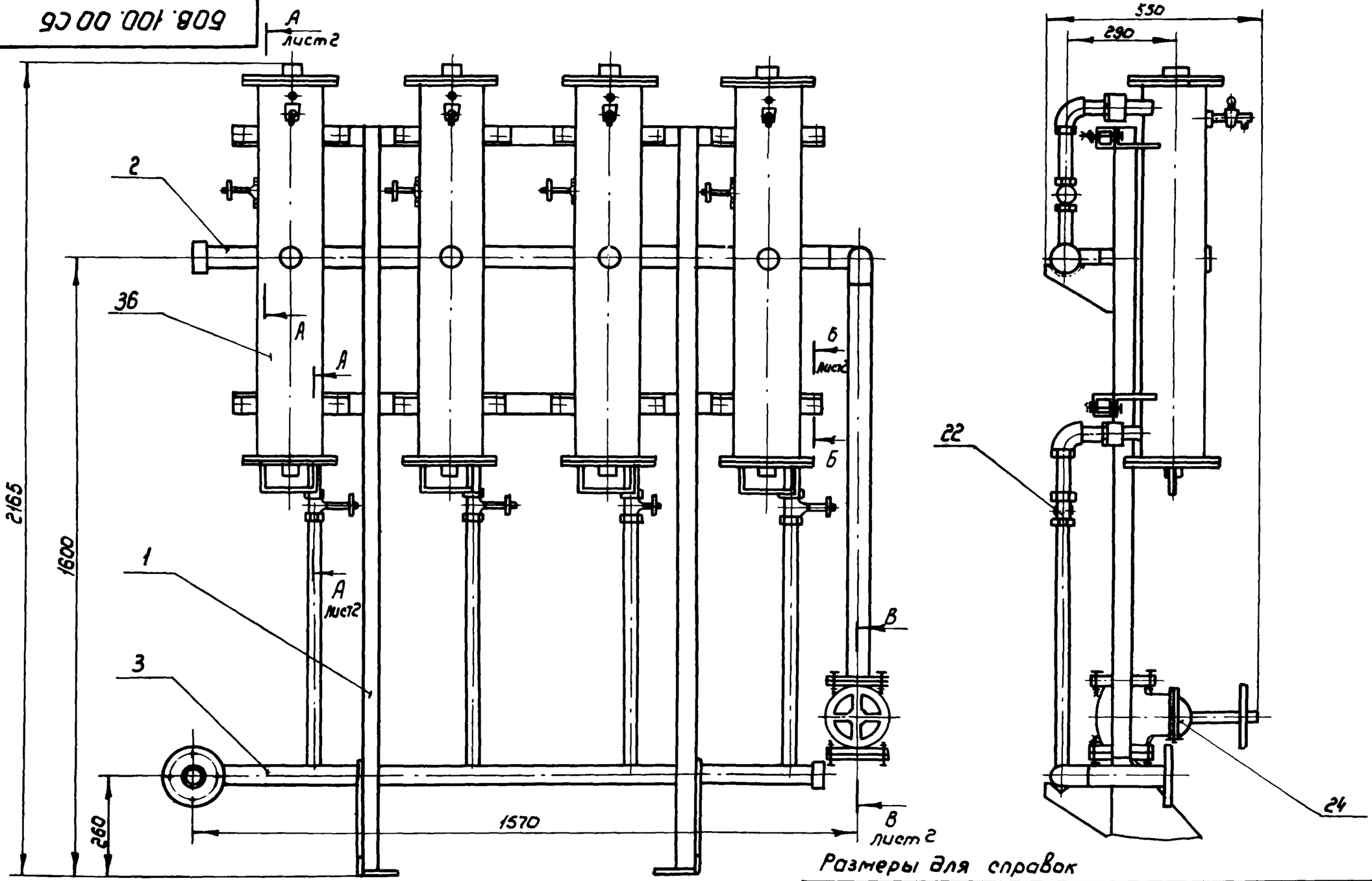

Размеры для справок

					БОВ.100.00 СБ			
Изм.	Лист	№ докум.	Подп.	Дата	Блок обеззараживания воды. Сборочный чертеж	Лит	Масса	Масштаб
Разраб.		Губанова		20.11.87			295	1:10
Пров.		Бояринов		30.11.87		Лист 1	Листов 2	
Т.контр.						Союзгипроводхоз имени Е.Е. Алексеевского г. Москва		
Н.контр.		Изатова		02.12.87				
Утв.		Косарев		02.12.87				

Подп. и дата | Инв. № дубл. | Взам. инв. № | Подп. и дата | Инв. № подл.

608.100.00 СБ

Альбом II

ТПР 820-3-062.88

А-А
М1:2 лист 1

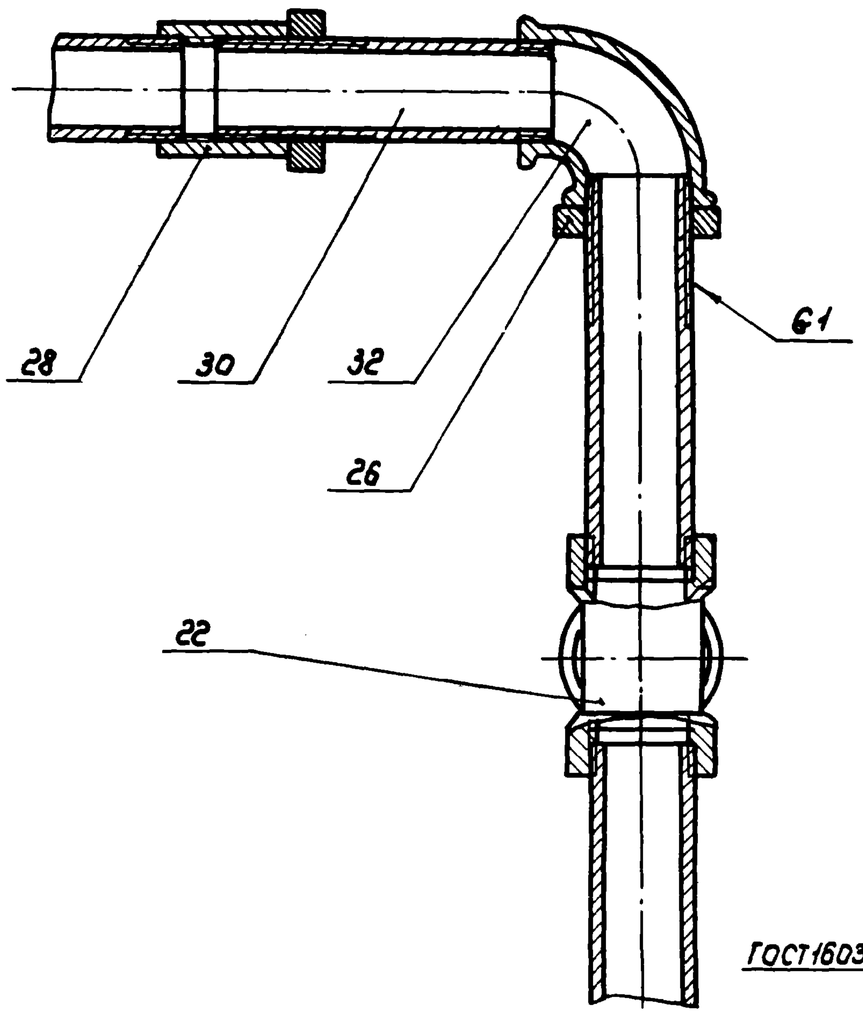

В-В
М1:2 лист 1

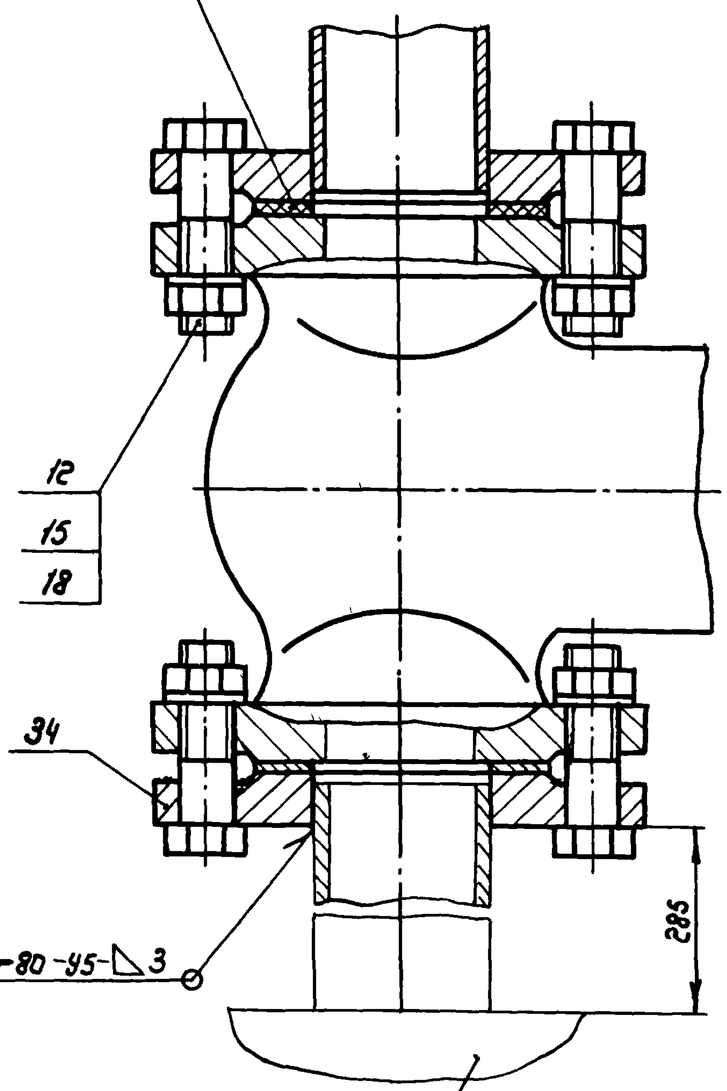

Б-Б
М1:1 повернуто, лист 1

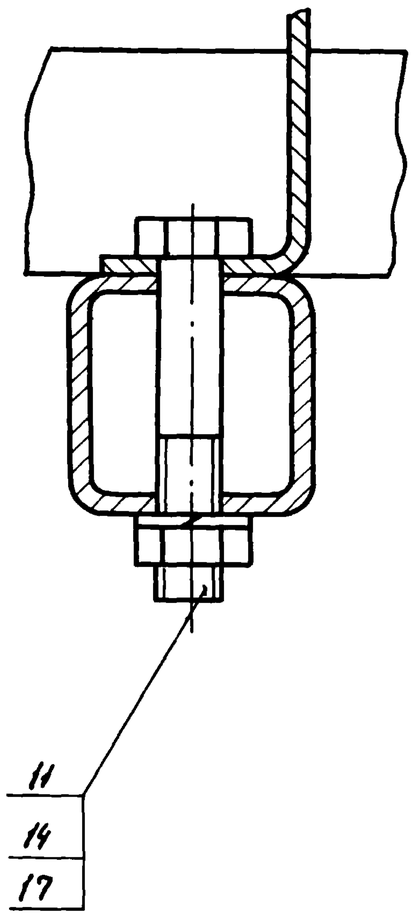

Узел прохода трубопровода через основание строительного блока

Инв.№ подл.	Подп. и дата	Взам. инв. №	Инв. № дубл.	Подп. и дата

Изм.	Лист	№ докум.	Подп.	Дата	608.100.00 СБ	Лист 2

ТПР 820-3-062.88 Альбом II

Формат	Зона	Поз.	Обозначение	Наименование	Кол.	Примечание
				Документация		
А3			БОВ. 110.00 СБ	Сборочный чертеж		
				Детали		
Б4		1	БОВ. 110.01	Стойка	2	6,9кг
				Труба 40х40х3-10		
				ГОСТ 8639-82		
				L = 1925-3,7мм		
Б4		2	БОВ. 110.02	Поперечина	2	5,2кг
				Труба 40х40х3-10		
				ГОСТ 8639-82		
				L = 1500-3,1мм		
А4		3	БОВ. 110.03	Ребро	2	
А4		4	БОВ. 110.04	Кронштейн	4	
А4		5	БОВ. 110.05	Плата	2	

Подп. и дата | Инв. № дубл. | Взам. инв. № | Подп. и дата | Инв. № подл.

Изм.	Лист	№ докум.	Подп.	Дата	БОВ. 110.00		
Разраб.		Губанова		25.11.87	Рама	Лит. / Лист / Листов 1	
Пров.		Бояринов		30.11.87		Союзгипроводхоз имени Е.Е. Алексеевского г. Москва	
Н. контр.		Изотова		02.11.87			
Утв.		Бояринов		30.11.87			

БОВ. 110.03

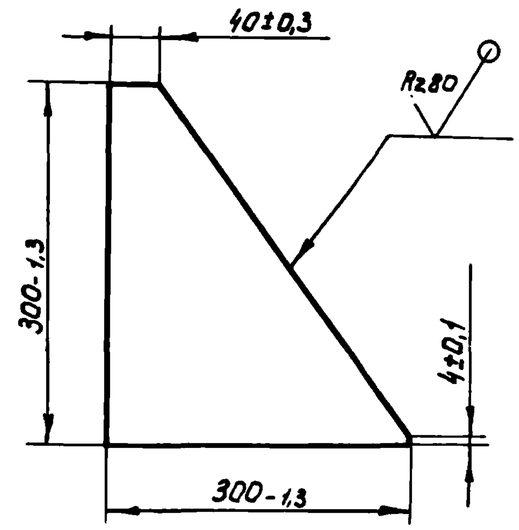

Подп. и дата | Инв. № дубл. | Взам. инв. № | Подп. и дата | Инв. № подл.

Изм.	Лист	№ докум.	Подп.	Дата	БОВ. 110.03			
Разраб.		Губанова		25.11.87	Ребро	Лит.	Масса 1,4	Масштаб 1:5
Пров.		Бояринов		30.11.87		Лист	Листов 1	
Т. контр.						Союзгипроводхоз имени Е.Е. Алексеевского г. Москва		
Н. контр.		Изотова		02.11.87	Лист	Б-ПН-4,0 ГОСТ 19903-74 / ВСт3Сп2 ГОСТ 14637-79		
Утв.		Бояринов		30.11.87				

БОВ. 110. 00 СБ

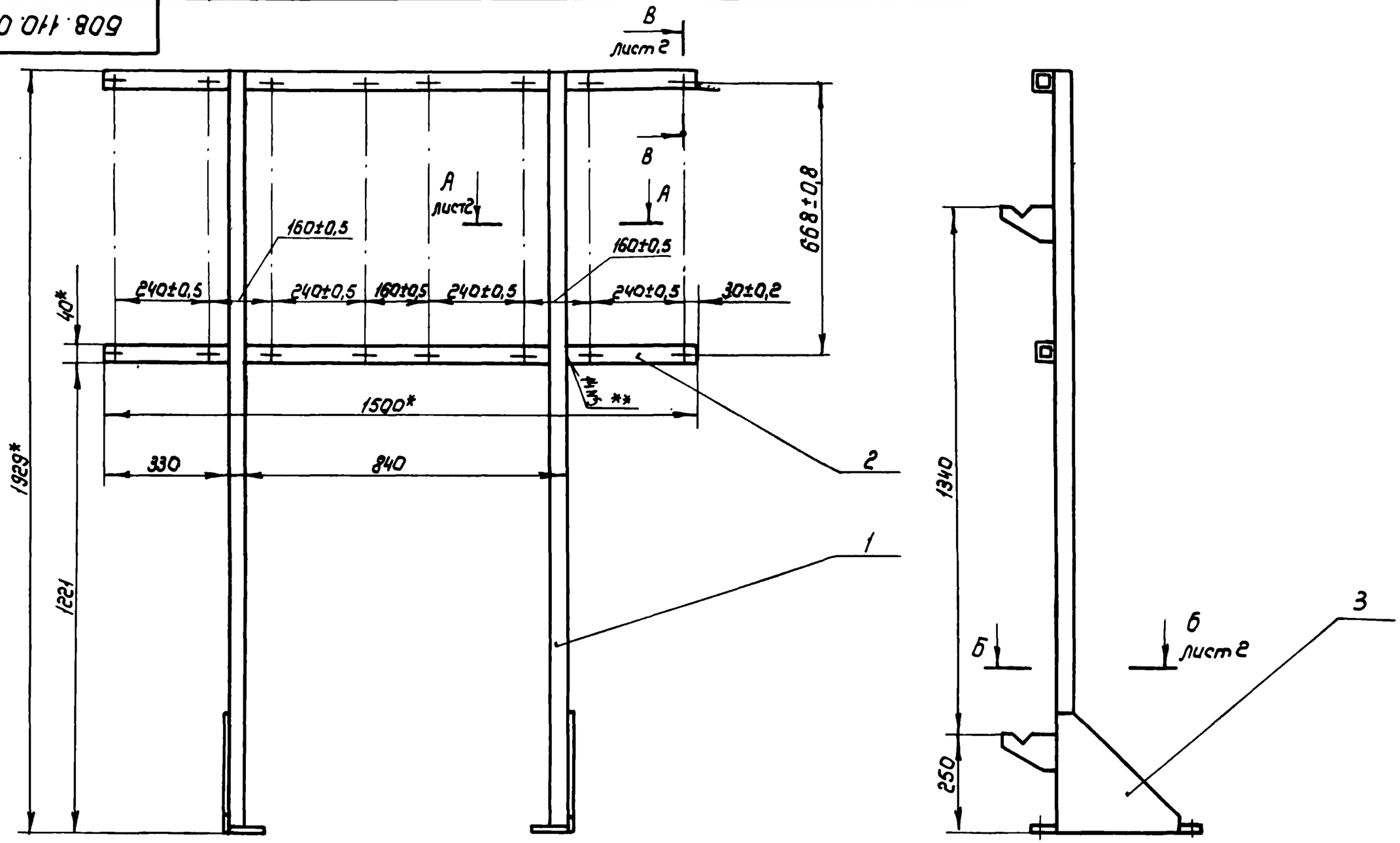

1.* Размеры для справок

2. Неуказанные предельные отклонения размеров сварных соединений по $\pm \frac{IT16}{2}$;

3. Сварные швы по ГОСТ 5264-80

4. ** Сварка ручная дуговая.

5. Покрытие: грунтовка ГФ-0119 ГОСТ 23343-78 эмаль ПФ-223, темно-серая ГОСТ 14923-78.

6. Шероховатость поверхности обрезки проката Rz80

					БОВ. 110. 00. СБ			
Изм.	Лист.	№ докум.	Подп.	Дата	Рама Сборочный чертеж	Лит.	Масса	Масштаб
Разраб.		Губанова		23.11.87			30	1:10
Пров.		Боярников		30.11.87		Лист 1	Листов 2	
Т. контр.						Союзгипроводхоз имени Е.Е. Алексеевского г. Москва		
Н. контр.		Изотова		03.12.87				
Утв.		Боярников		30.11.87				

608.110.00 СБ

ТПР 820-3-062.88 Альбом II

А-А / М1:1 лист 1

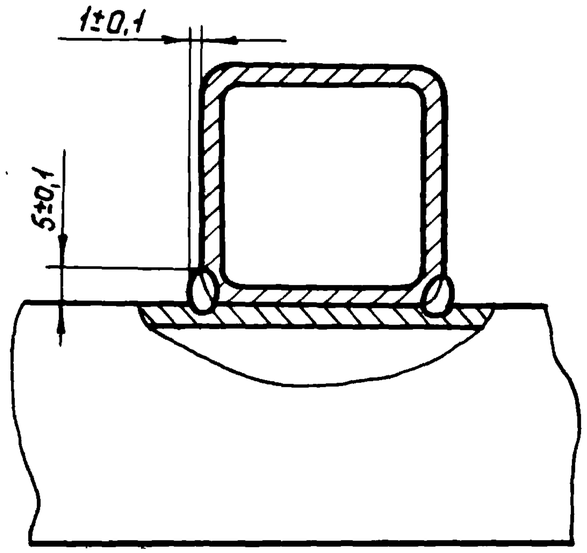

Б-Б / М1:2 лист 1

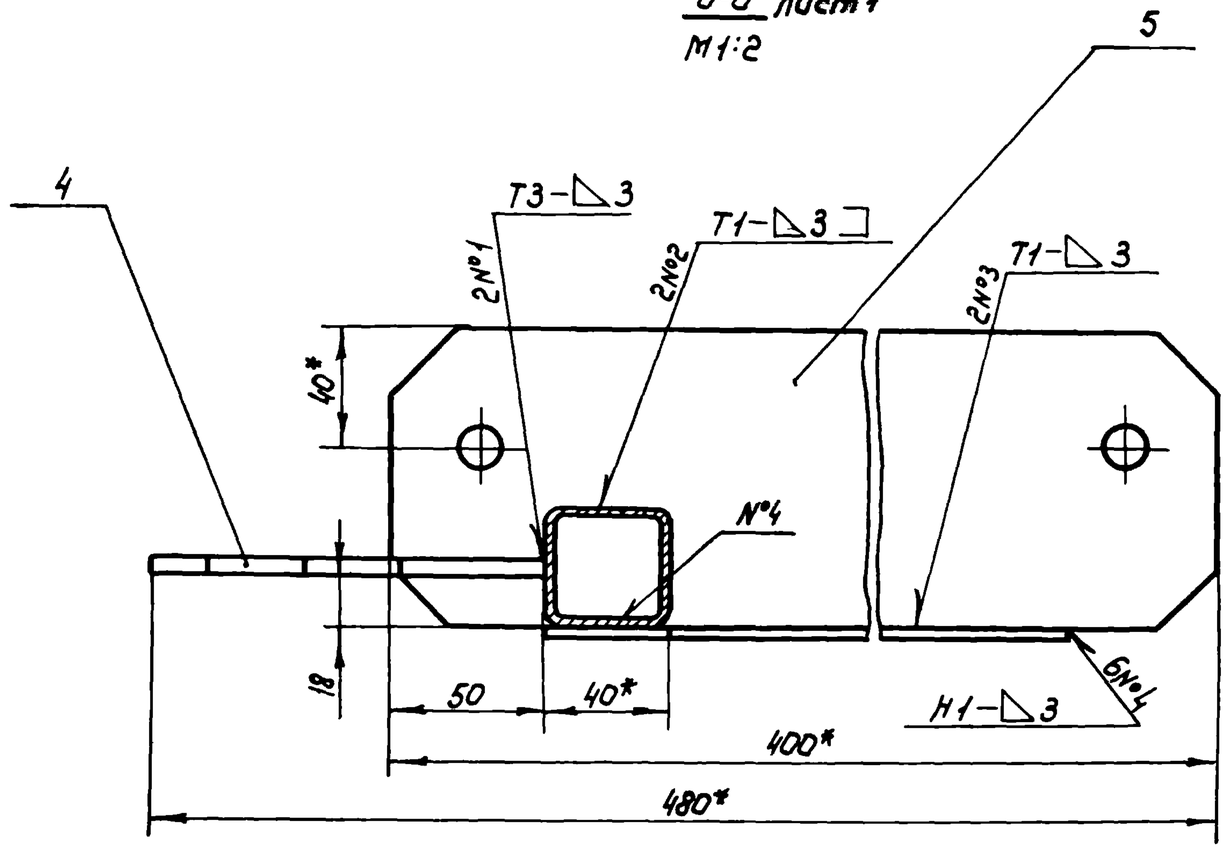

В-В / М1:1 лист 1

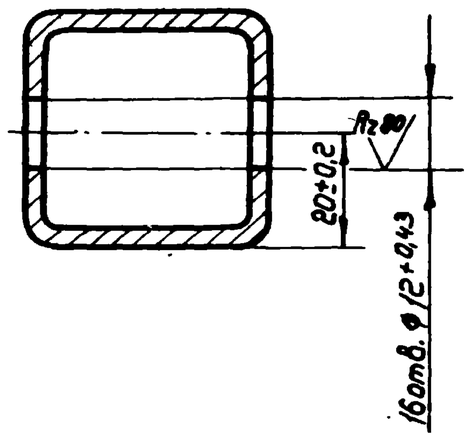

Изм.	Лист	№ докум.	Подп.	Дата

608.110.00 СБ

Лист 2

Инв. № подл. | Подп. и дата | Взам. инв. № | Инв. № дубл. | Подп. и дата

БОВ. 110.05

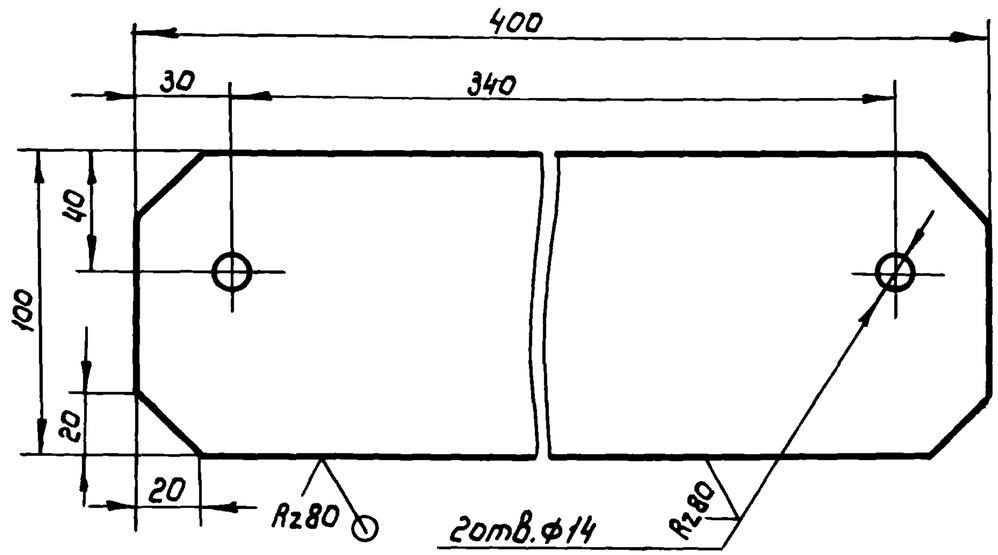

Предельные отклонения размеров : H14; h14 $\pm \frac{IT14}{2}$

					БОВ. 110.05			
Изм.	Лист	№ докум.	Подп.	Дата	Плита	Лит.	Масса	Масштаб
Разраб.		Губанова		25.11.87			1,2	1:2
Пров.		Бояринов		30.11.87		Лист	Листов 1	
Т.контр.								
Н.контр.		Изотова		02.12.87	Лист Б-ПН-4,0 ГОСТ 19903-74 / ВСт3Сп2 ГОСТ 14637-79	Союзгипроводхоз имени Е.Е. Алексеевского г. Москва		
Утв.		Бояринов		30.11.87				

Подп. и дата | Инв. № дубл. | Взам. инв. № | Подп. и дата | Инв. № подл.

БОВ. 110.04

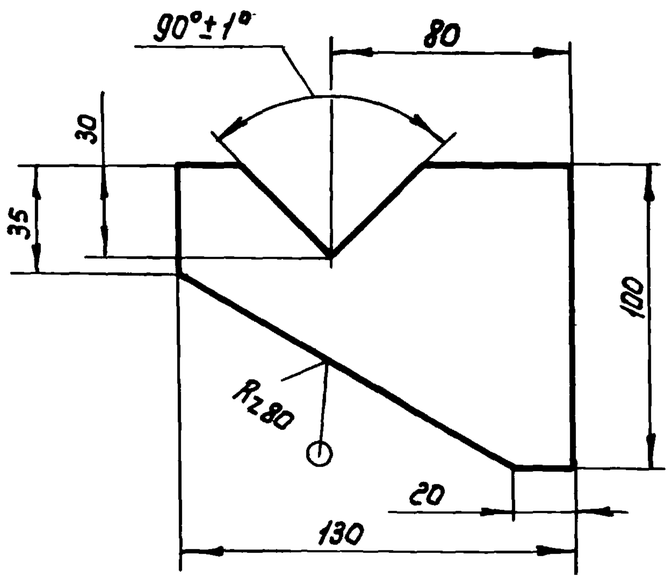

Неуказанные предельные отклонения размеров: h14; $\pm \frac{IT14}{2}$;

					БОВ. 110.04			
Изм.	Лист	№ докум.	Подп.	Дата	Кронштейн	Лит.	Масса	Масштаб
Разраб.		Губанова		25.11.87			0,2	1:2
Пров.		Бояринов		30.11.87		Лист	Листов 1	
Т.контр.								
Н.контр.		Изотова		02.12.87	Лист Б-ПН-4,0 ГОСТ 19903-74 / ВСт3Сп2 ГОСТ 14637-79	Союзгипроводхоз имени Е.Е. Алексеевского г. Москва		
Утв.		Бояринов		30.11.87				

ТПР 820-3-062.88 Альбом II

Формат	Зона	Поз.	Обозначение	Наименование	Кол.	Примечание
				Документация		
А3			БОВ. 120.00 СБ	Сборочный чертеж		
				Детали		
А4		1	БОВ. 120. 01	Патрубок	1	
Б4		2	БОВ. 120. 02	Патрубок	1	4,13кг
				Труба $\frac{57\times3\ I\ ГОСТ\ 10704-76}{Б-20\ ГОСТ\ 10705-80}$		
				L = 1033 - 2,6 мм		
Б4		3	БОВ. 120.03	Заглушка	1	0,08кг
				Лист $\frac{Б-ПН-4,0\ ГОСТ\ 19903-74}{20-Б-2\ ГОСТ\ 1577-81}$		
				Ф57-0,74мм		
А4		4	БОВ.120.04	Патрубок	4	
				Стандартные		
				изделия		
		6		Отвод 90° 50х3	2	0,6кг
				ГОСТ 17375-83		
		7		Фланец 1-50-10 ст. 25	1	1,96кг
				ГОСТ 12820-80		

Подп. и дата | Инв. № дубл. | Взам. инв. № | Подп. и дата | Инв. № подл.

Изм.	Лист	№ докум.	Подп.	Дата	БОВ. 120. 00 СБ			
Разраб.		Губанова		20.11.87	Трубопровод	Лит.	Лист	Листов 1
Пров.		Бояринов		20.11.87		Союзгипроводхоз имени Е.Е. Алексеевского г. Москва		
Н.контр.		Изотова		12.12.87				
Утв.		Бояринов		22.12.87				

Формат	Зона	Поз.	Обозначение	Наименование	Кол.	Примечание

Подп. и дата | Инв. № дубл. | Взам. инв. № | Подп. и дата | Инв. № подл.

Изм.	Лист	№ докум.	Подп.	Дата	Лист

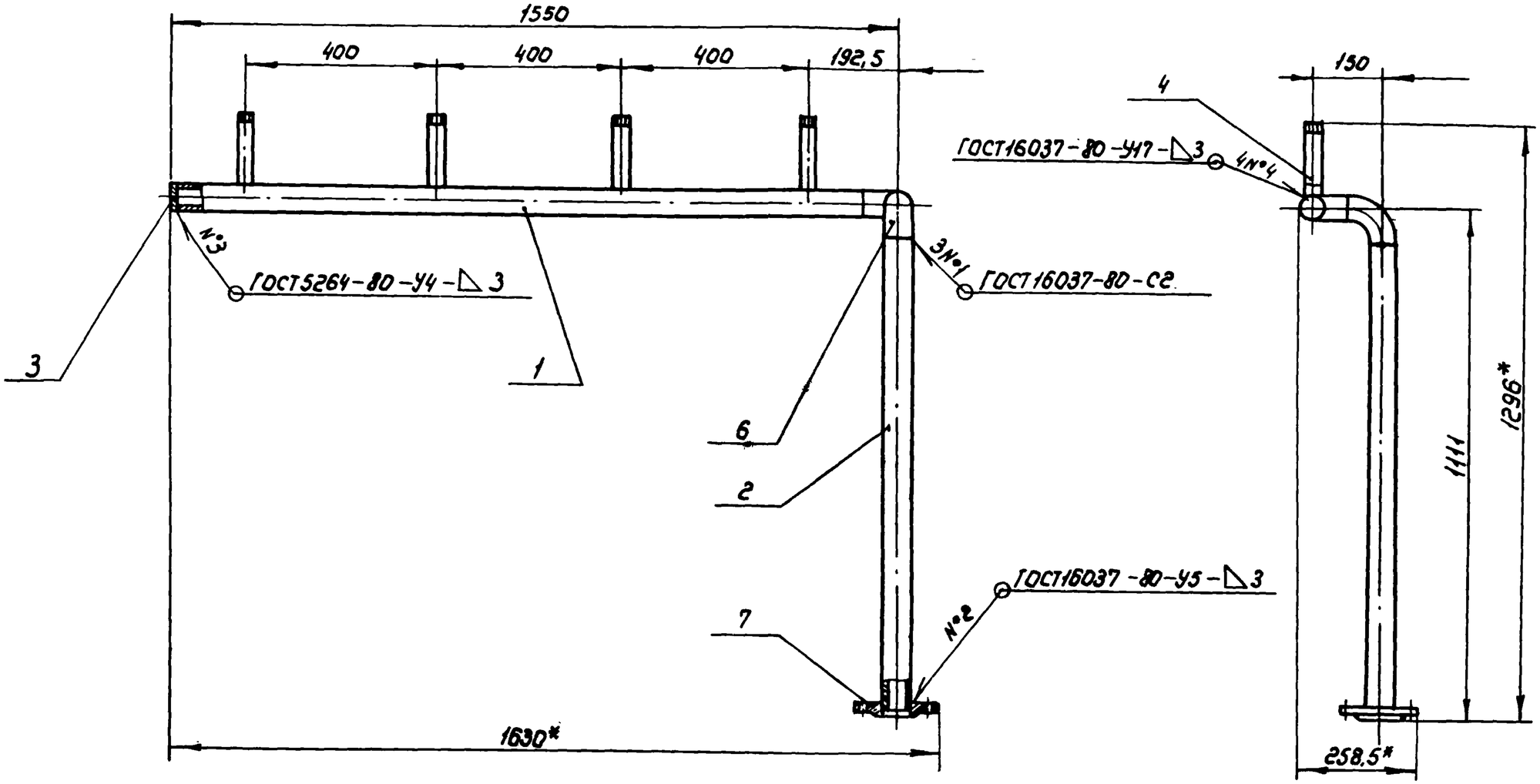

1.* Размеры для справок.

2. Предельные отклонения размеров; по $\pm\frac{IT14}{2}$;

3. Покрытие: грунтовка ГФ-0119 ГОСТ 23343-78, эмаль ПФ-223, темно-серая ГОСТ 14925-78

4. Шероховатость поверхности обрезки проката Rz80

					608.120.00 СБ		
Изм.	Лист	№ докум.	Подп.	Дата	Трубопровод Сборочный чертеж	Лит.	Масса: 14,8 / Масштаб: 1:10
Разраб.		Губанова		28.11.87		Лист	Листов 1
Пров.		Бояринов		02.11.87		Союзгипроводхоз имени Е.Е. Алексеевского г. Москва	
Т.контр.							
Н.контр.		Изотова		02.11.87			
Утв.		Бояринов		02.11.87			

ТПР 820-3-062.88 Альбом II

БОВ.120.01

Rz 80 (√)

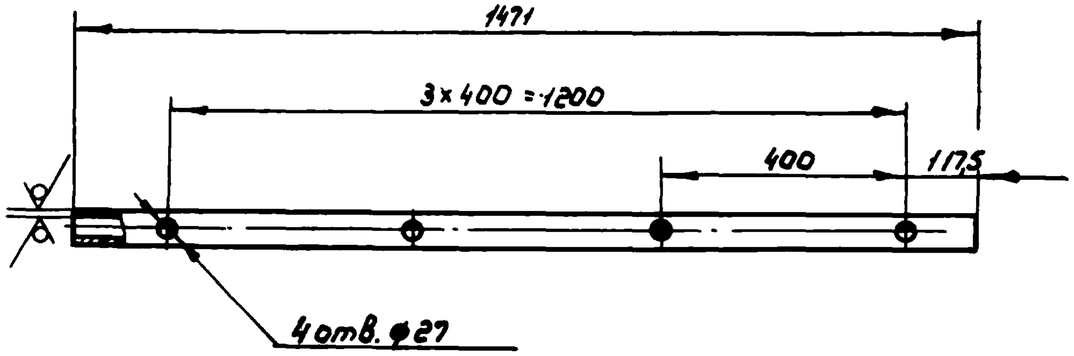

Предельные отклонения размеров: H14; h14: $\pm \frac{IT14}{2}$

Изм.	Лист	№ докум.	Подп.	Дата	БОВ.120.01		
Разраб.		Губанова		26.11.87	Патрубок	Лит.	Масса 5,9 / Масштаб 1:10
Пров.		Бояринов		30.11.87		Лист	Листов 1
Т. контр.							
Н. контр.		Изотова		02.12.87	Труба 57×3 Т ГОСТ 10704-76 / Б-20 ГОСТ 10705-80	Союзгипроводхоз имени Е.Е. Алексеевского г. Москва	
Утв.		Бояринов		30.11.87			

Подп. и дата | Инв. № дубл. | Взам. инв. № | Подп. и дата | Инв. № подл.

БОВ.120.04

Rz 80 (√)

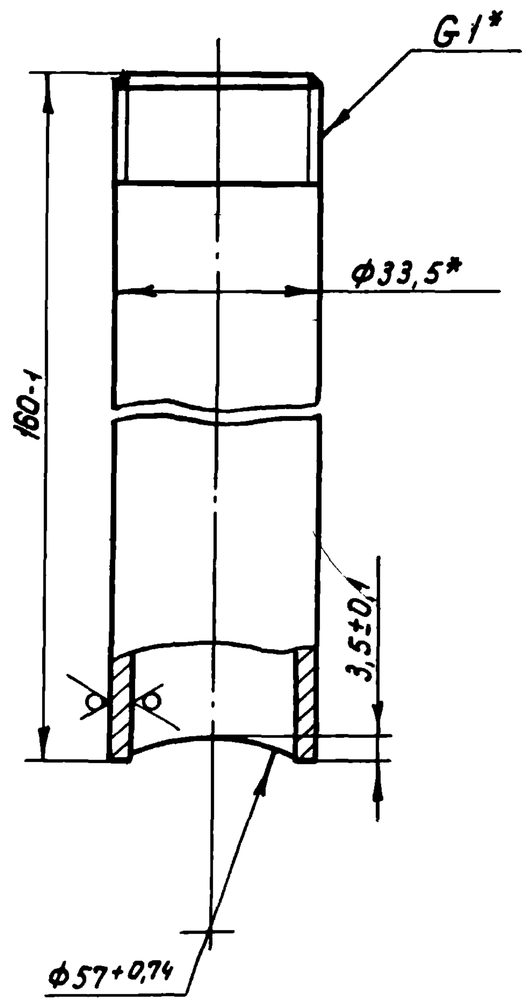

* Размеры для справок

Изм.	Лист	№ докум.	Подп.	Дата	БОВ.120.04		
Разраб.		Губанова		26.11.87	Патрубок	Лит.	Масса 0,38 / Масштаб 1:1
Пров.		Бояринов		30.11.87		Лист	Листов 1
Т. контр.							
Н. контр.		Изотова		02.12.87	Труба Р-25×3,2 ГОСТ 3262-75	Союзгипроводхоз имени Е.Е. Алексеевского г. Москва	
Утв.		Бояринов		30.11.87			

Подп. и дата | Инв. № дубл. | Взам. инв. № | Подп. и дата | Инв. № подл.

ТПР 820-3-062.88 Альбом II

Формат	Зона	Поз.	Обозначение	Наименование	Кол.	Примечание
				Документация		
А3			608. 130.00.СБ	Сборочный чертеж		
				Детали		
А4		1	608. 130.01	Патрубок	1	
А4		2	608. 130.02	Патрубок	4	
Б4		3	608. 130.03	Заглушка	1	0,08кг.
				Лист $\frac{Б\text{-}ПН\text{-}4,0\ ГОСТ\ 19903\text{-}74}{20\text{-}Б\text{-}2\ ГОСТ\ 1577\text{-}81}$		
				Ф57-0,74 мм		
Б4		4	608. 130.04	Патрубок	1	0,85кг.
				Труба $\frac{57\times3\ I\ ГОСТ\ 10704\text{-}76}{Б\text{-}20\ ГОСТ\ 10705\text{-}80}$		
				L = 212-1,15 мм		
				Стандартные		
				изделия		
		6		Отвод 90°50×3	1	0,6кг
				ГОСТ 17375-83		
		7		Фланец 1-50-10 ст. 2,5	1	1,96кг.
				ГОСТ 12820-80		

Подп. и дата | Инв. № дубл. | Взам. инв. № | Подп. и дата | Инв. № подл.

Изм.	Лист.	№ докум.	Подп.	Дата	608. 130.00			
Разраб.		Губанова		27.11.87	Трубопровод	Лит.	Лист.	Листов 1
Пров.		Бояринов		30.11.87		Союзгипроводхоз имени Е.Е. Алексеевского г. Москва		
Н. контр.		Изотова		30.11.87				
Утв.		Бояринов		30.11.87				

Формат	Зона	Поз.	Обозначение	Наименование	Кол.	Примечание

Подп. и дата | Инв. № дубл. | Взам. инв. № | Подп. и дата | Инв. № подл.

Изм.	Лист.	№ докум.	Подп.	Дата	Лист

608. 130. 00 СБ

Альбом II

ТПР 820-3-062.88

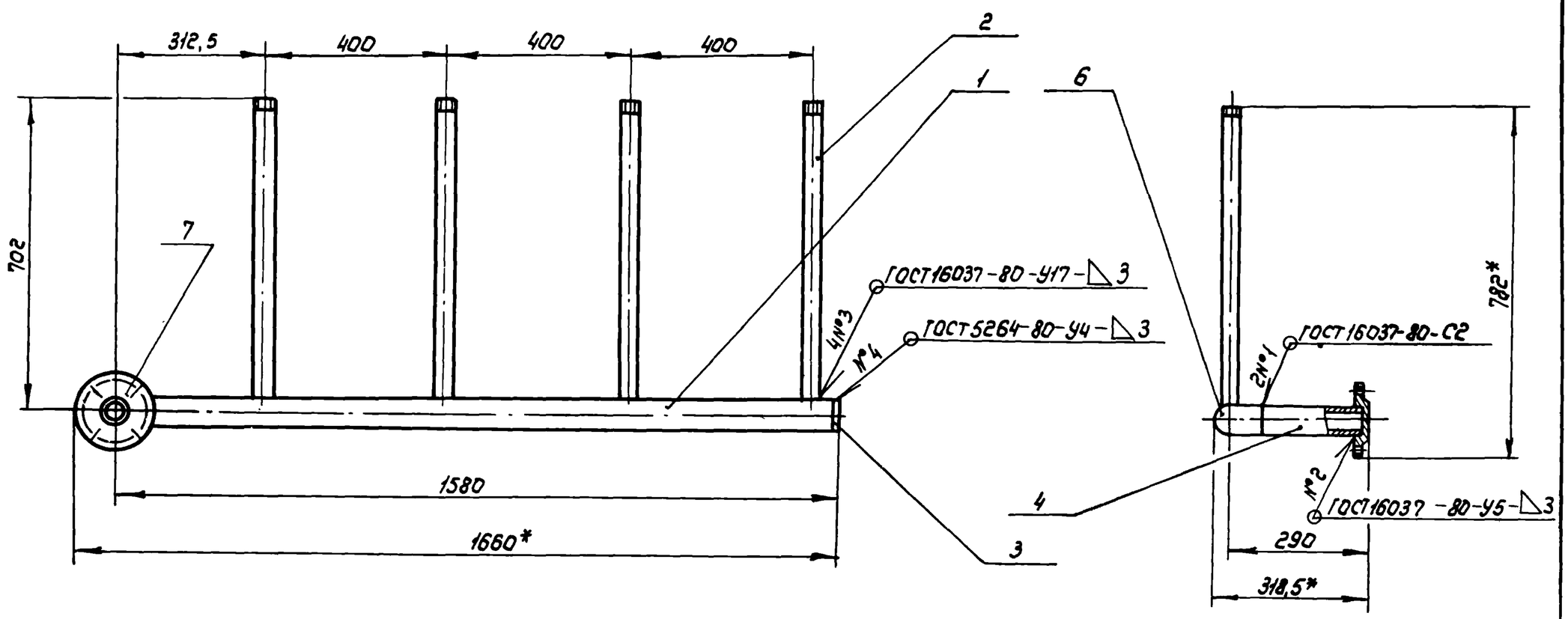

1.* Размеры для справок.

2. Предельные отклонения размеров: по $\pm \frac{IT14}{2}$;

3. Покрытие: грунтовка ГФ-0119 ГОСТ 23343-78, эмаль ПФ-223, темно-серая ГОСТ 14923-78

4. Шероховатость поверхности обрезки проката Rz80

					608. 130. 00 СБ			
Изм.	Лист	№ докум.	Подп.	Дата	Трубопровод Сборочный чертеж	Лит.	Масса	Масштаб
Разраб.		Губанова		27.11.87			16	1:10
Пров.		Бояринов		27.11.87		Лист	Листов 1	
Т. контр.						Союзгипроводхоз имени Е.Е. Алексеевского г. Москва		
Н. контр.		Изотова		12.12.87				
Утв.		Бояринов		30.11.87				

Подп. и дата | Инв. № дубл. | Взам. инв. № | Подп. и дата | Инв. № подл.

Альбом II

ТПР 820-3-262.88

608.130.01

Rz 80 (√)

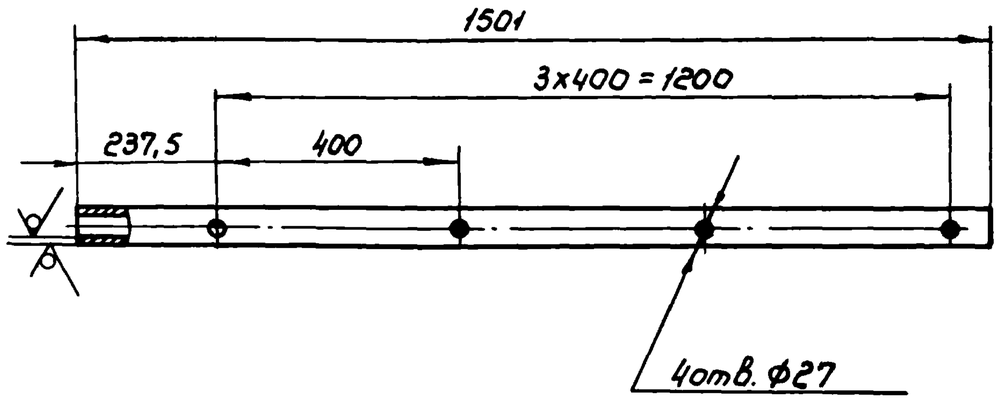

Предельные отклонения размеров: по H14; h14; $\pm \frac{IT14}{2}$

					608.130.01		
Изм.	Лист	№ докум.	Подп.	Дата			
Разраб.		Губанова		27.11.87	Патрубок	Лит.	Масса 6,0 / Масштаб 1:10
Пров.		Бояринов		27.11.87		Лист	Листов 1
Т.контр.							
Н.контр.		Изотова		27.11.87	Труба 57x3I ГОСТ 10704-76 / Б-20 ГОСТ 10705-80	Союзгипроводхоз имени Е.Е. Алексеевского г. Москва	
Утв.		Бояринов		30.11.87			

Подп. и дата | Инв. № дубл. | Взам. инв. № | Подп. и дата | Инв. № подл.

608.130.02

Rz 80 (√)

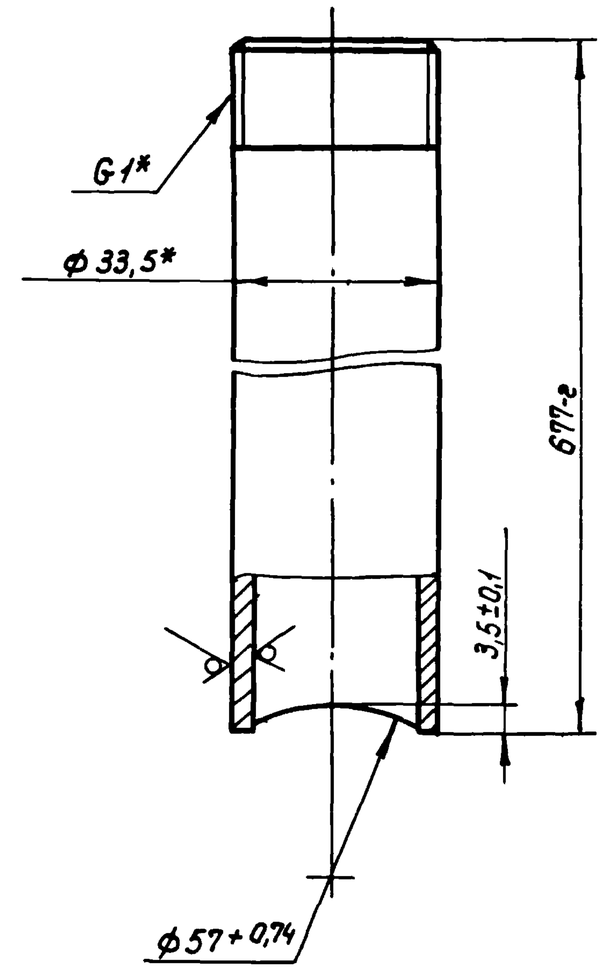

* Размеры для справок

					608.130.02		
Изм.	Лист	№ докум.	Подп.	Дата			
Разраб.		Губанова		27.11.87	Патрубок	Лит.	Масса 1,6 / Масштаб 1:1
Пров.		Бояринов		27.11.87		Лист	Листов 1
Т.контр.							
Н.контр.		Изотова		27.11.87	Труба Р-25x3,2 ГОСТ 3262-75	Союзгипроводхоз имени Е.Е. Алексеевского г. Москва	
Утв.		Бояринов		30.11.87			

Подп. и дата | Инв. № дубл. | Взам. инв. № | Подп. и дата | Инв. № подл.

Альбом II

ТПР 820-3-062.88

Формат	Зона	Поз.	Обозначение	Наименование	Кол.	Примечание
				Документация		
А3			ОТ-100.00 СБ	Сборочный чертеж		
				Сборочные единицы		
А4		1	ОТ-110.00	Стойка	1	
				Детали		
А4		3	ОТ-100.01	Скоба	2	
				Стандартные изделия		
		5		Гайка М12-6Н.5.02 ГОСТ 5915-70	4	0,015кг
		6		Шайба 12 65Г029 ГОСТ 6402-70	2	0,003кг

Подп. и дата | Инв. № дубл. | Взам. инв. № | Подп. и дата | Инв. № подл.

Изм.	Лист	№ докум.	Подп.	Дата	ОТ-100.00			
Разраб.		Губанова		08.01.88	Опора трубопровода	Лит.	Лист	Листов 1
Пров.		Бояринов		11.01.88		Союзгипроводхоз имени Е.Е. Алексеевского г. Москва		
Н.контр.		Изотова		13.01.88				
Утв.		Косарев		13.01.88				

ОТ-100.01

$R_z 80$ (√)

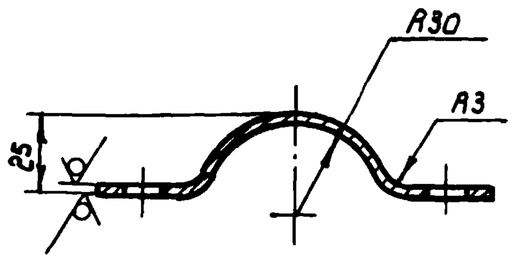

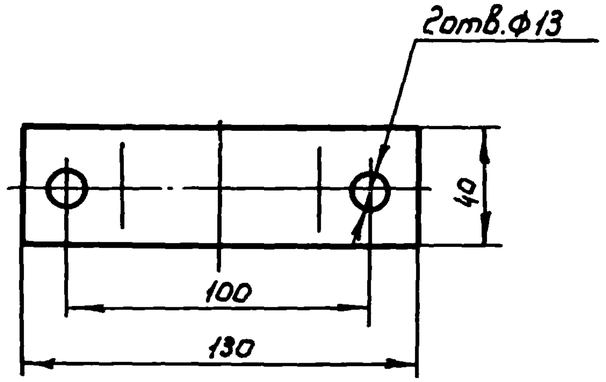

1. Предельные отклонения размеров: H14; h14; $\pm \frac{IT14}{2}$
2. Длина развертки $l = 150 \pm 0,5$ мм.

Подп. и дата | Инв. № дубл. | Взам. инв. № | Подп. и дата | Инв. № подл.

Изм.	Лист	№ докум.	Подп.	Дата	ОТ-100.01			
Разраб.		Губанова		07.01.88	Скоба	Лит.	Масса	Масштаб
Пров.		Бояринов		11.01.88			0,1	1:2
Т.контр.						Лист	Листов 1	
Н.контр.		Изотова		15.01.88	Б-ПН-25 ГОСТ 19903-74 / Лист 4-II-8Сп3Сп ГОСТ 16523-70	Союзгипроводхоз имени Е.Е. Алексеевского г. Москва		
Утв.		Бояринов		11.01.88				

ОТ-100.00 СБ

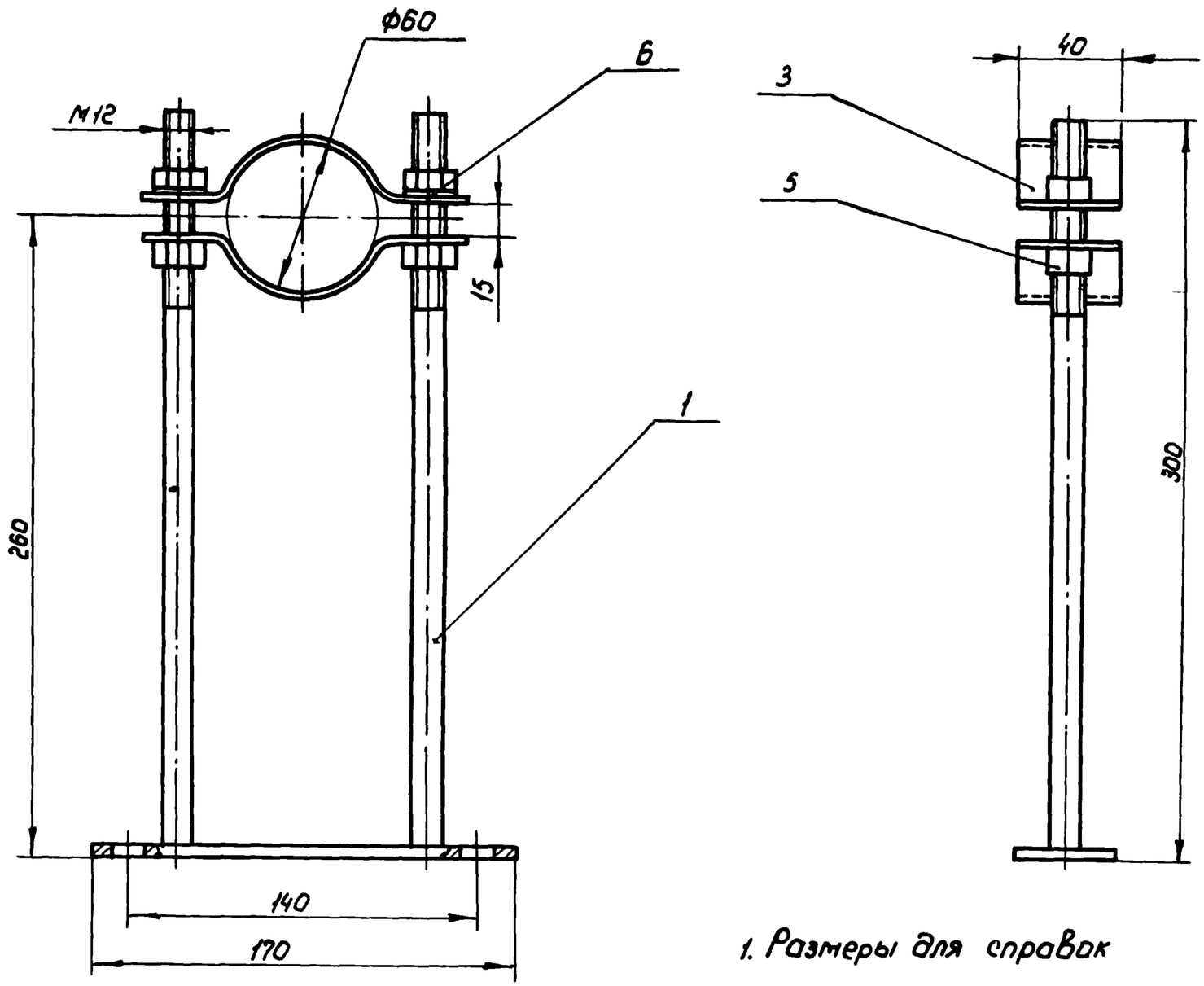

1. Размеры для справок

2. Покрытие: грунтовка ГФ-0119 ГОСТ 23343-78, эмаль ПФ-133, серая ГОСТ 926-82, кроме резьбы.

					ОТ 100.00 СБ		
Изм.	Лист	№ докум.	Подп.	Дата	Опора трубопровода Сборочный чертеж.	Лит.	Масса	Масштаб
Разраб.		Губанова		08.01.88			1,0	1:2
Пров.		Бояринов		11.01.88		Лист	Листов 1
Т. контр.						Союзгипроводхоз имени Е.Е. Алексеевского г. Москва	
Н. контр.		Изотова		13.01.88			
Утв.		Косарев		17.01.88			

Альбом II

ТПР 820-3-062.88

Формат	Зона	Поз.	Обозначение	Наименование	Кол.	Примечание
				Документация		
А3			ОТ-110.00 СБ	Сборочный чертеж		
				Детали		
А4		1	ОТ-110.01	Стержень	2	
А4		2	ОТ-110.02	Основание	1	

Изм.	Лист	№ докум.	Подп.	Дата
Разраб.		Губанова		25.01.88
Пров.		Боярчиков		25.01.88
Н. контр.		Изотова		25.01.88
Утв.		Болочинов		25.01.88

ОТ-110.00

Стойка

Лит.	Лист.	Листов.
		1

Союзгипроводхоз имени Е.Е. Алексеевского г. Москва

Подп. и дата | Инв. № дубл. | Взам. инв. № | Подп. и дата | Инв. № подл.

Формат	Зона	Поз.	Обозначение	Наименование	Кол.	Примечание

Подп. и дата | Инв. № дубл. | Взам. инв. № | Подп. и дата | Инв. № подл.

Изм.	Лист	№ докум.	Подп.	Дата

Лист

ОТ-110.00 СБ

Альбом II

Тпр 820-3-062.88

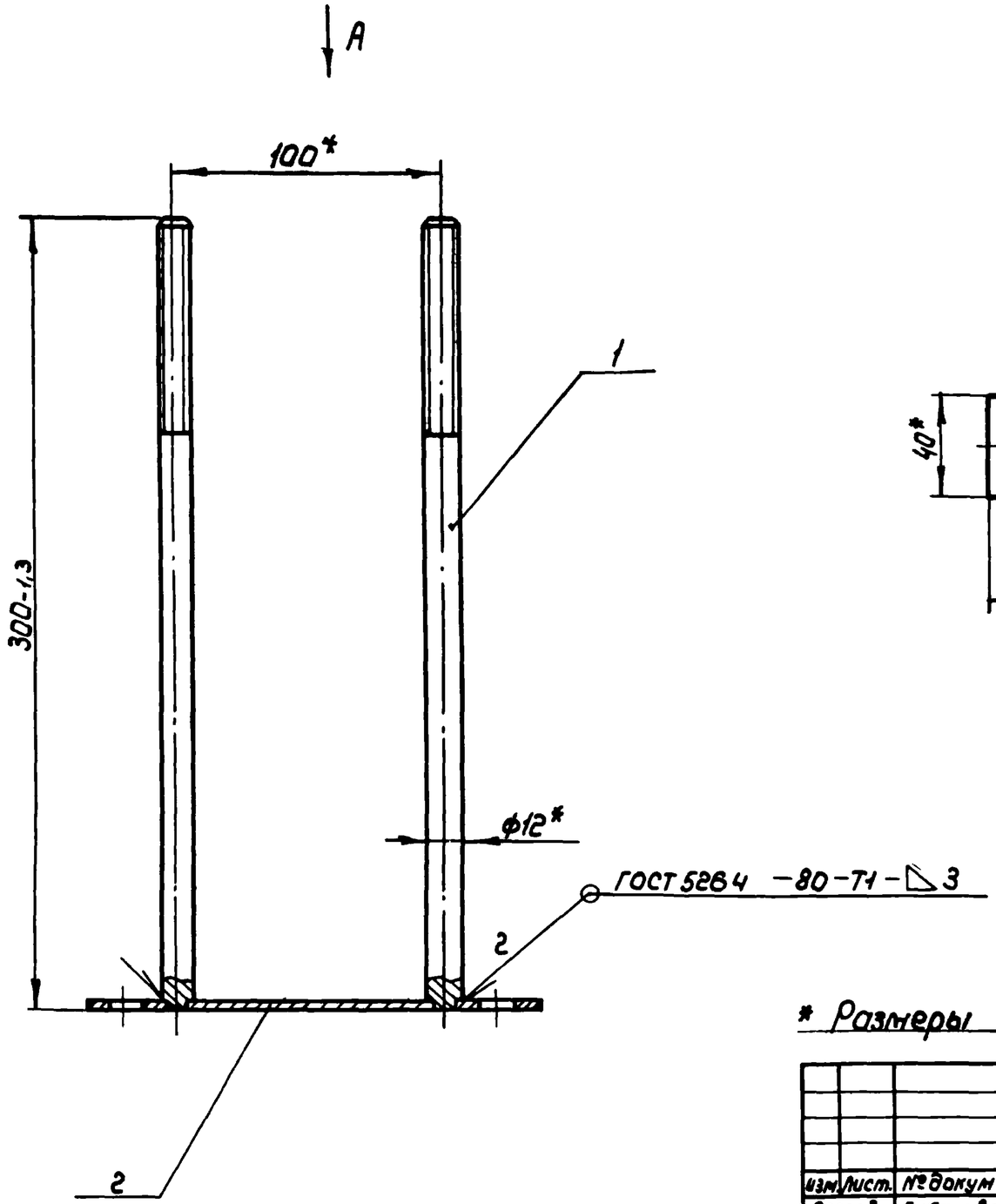

Вид А

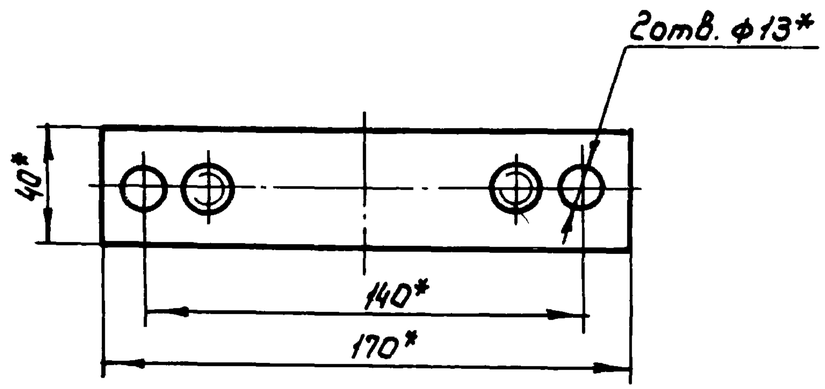

* Размеры для справок

					ОТ-110.00 СБ			
Изм.	Лист.	№ докум.	Подп.	Дата	Стойка Сборочный чертеж	Лит.	Масса	Масштаб
Разраб.		Губанова		15.01.88			0,68	1:2
Пров.		Баринов		15.01.88		Лист	Листов 1	
Т.контр.						Союзгипроводхоз имени Е.Е. Алексеевского г. Москва		
Н.контр.		Изатова		13.01.88				
Утв.		Баринов		15.01.88				

Инв. № подл. | Подп. и дата | Взам. инв. № | Инв. № дубл. | Подп. и дата

ОТ-110.01

Rz 80

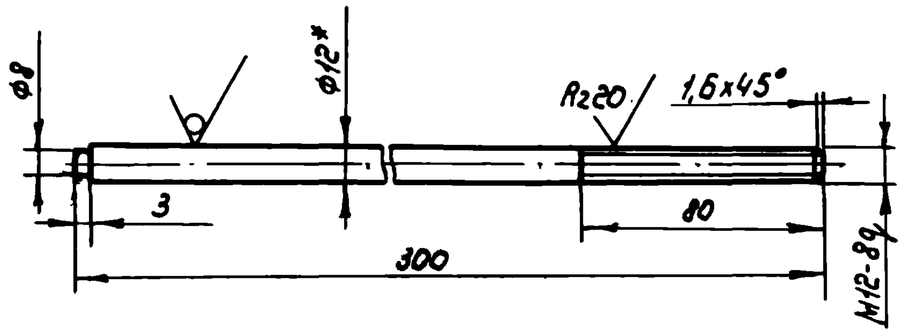

1* Размеры для справок

г. Предельные отклонения размеров: $h14; \pm \frac{IT14}{2}$

					ОТ-110.01			
Изм.	Лист	№ докум.	Подп.	Дата	Стержень	Лит.	Масса	Масштаб
Разраб.		Губанова		06.01.88			0,26	1:2
Пров.		Бояринов		11.01.88		Лист	Листов 1	
Т.контр.								
Н.контр.		Изотова		13.01.88	Круг 12-в ГОСТ 2590-71 / ВСт3Сп 2 ГОСТ 535-79	Союзгипроводхоз имени Е.Е. Алексеевского г. Москва		
Утв.		Бояринов		14.01.88				

ОТ-110.02

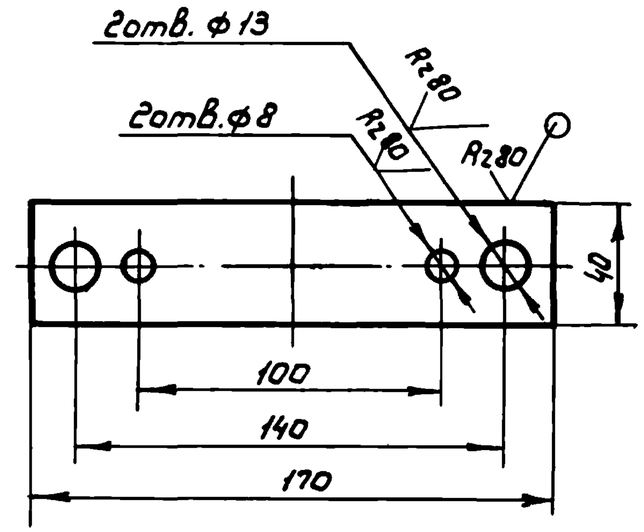

Предельные отклонения размеров; $H14; h14; \pm \frac{IT14}{2}$

					ОТ-110.02			
Изм.	Лист	№ докум.	Подп.	Дата	Основание	Лит.	Масса	Масштаб
Разраб.		Губанова		06.01.88			0,16	1:2
Пров.		Бояринов		11.01.88		Лист	Листов 1	
Т.контр.								
Н.контр.		Изотова		13.01.88	Лист 5-ПН-3,0 ГОСТ 18903-74 / 4-IV-ВСт3Сп ГОСТ 16523-70	Союзгипроводхоз имени Е.Е. Алексеевского г. Москва		
Утв.		Бояринов		14.01.88				

Подп. и дата | Инв. № дубл. | Взам. инв. № | Подп. и дата | Инв. № подл.

ТПР 820-3-062.88 Альбом II

Формат	Зона	Поз.	Обозначение	Наименование	Кол.	Примечание
				Документация		
А3			65.000.00.СБ	Сборочный чертеж		
				Детали		
61		1	65.000.01	Стойка	2	4,56кг
				Труба $\frac{30\times30\times3-10}{ГОСТ\ 8639-82}$		
				L = 1795-3,7мм		
А4		2	65.000.02	Накладка	1	
64		3	65.000.03	Накладка	1	1,38кг
				Лист $\frac{Б-ПН-3,0\ ГОСТ\ 19903-74}{4-IV-8Ст3Сп\ ГОСТ\ 16523-70}$		
				(80-0,74 × 730-г) мм		
64		4	65.000.04	Накладка	1	0,6кг
				Лист $\frac{Б-ПН-3,0\ ГОСТ\ 19903-74}{4-IV-8Ст3Сп\ ГОСТ\ 16523-70}$		
				(35-0,62 × 730-г) мм		
А4		5	65.000.05	Основание	2	
А4		6	65.000.06	Ребро	2	

Изм.	Лист	№ докум.	Подп.	Дата	65.000.00			
Разраб.		Губанова			Стойка	Лит	Лист 1	Листов 3
Пров.		Бояринов				Союзгипроводхоз имени Е.Е. Алексеевского г. Москва		
Н.контр.		Изотова						
Утв.		Косарев						

Инв.№ подл. | Подп. и дата | Взам.инв.№ | Инв.№ дубл. | Инв.№ дубл. | Подп. и дата

Формат	Зона	Поз.	Обозначение	Наименование	Кол.	Примечание
				Стандартные изделия		
				Болты ГОСТ 7798-70		
		8		М10х25.58.02	4	0,028кг
		9		М12х25.58.02	2	0,04кг
		10		М14х30.58.02	4	0,063кг
				Винты ГОСТ 17473-80		
		12		А1.М3-6g×14.58.02	8	0,0008кг
		13		А1.М6-6g×16.58.02	3	0,004кг
		15		Гайка ГОСТ 5927-70		
				М3-6Н.5.02	8	0,0004кг
				Гайки ГОСТ 5915-70		
		16		М6-6Н.5.02	3	0,0024кг
		17		М10-6Н.5.02	4	0,0114кг
		18		М12-6Н.5.02	2	0,0154кг
		19		М14-6Н.5.02	4	0,024кг

Подп. и дата | Инв.№ дубл. | Взам.инв.№ | Подп. и дата | Инв.№ подл.

Изм.	Лист	№ докум.	Подп.	Дата	65.000.00	Лист 2

Альбом II

ТПР 820-3-062.88

Формат	Зона	Поз.	Обозначение	Наименование	Кол.	Примечание
				Шайбы ГОСТ 11371-78		
		21		3.01.02	8	
		22		6.01.02	3	
		23		10.01.02	4	
		24		12.01.02	2	
		25		14.01.02	4	

Подп. и дата | Инв. № дубл. | Взам. инв. № | Подп. и дата | Инв. № подл.

Изм.	Лист	№ докум.	Подп.	Дата	65.000.00	Лист 3

65.000.02

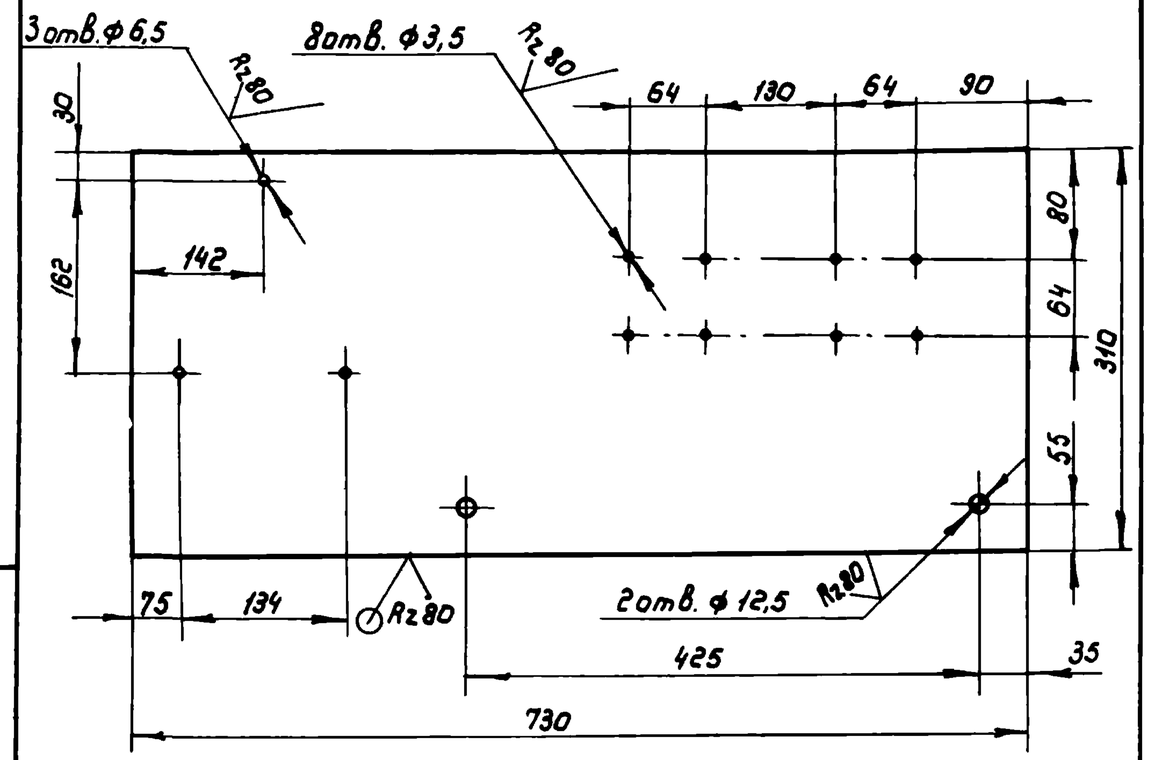

Предельные отклонения размеров: H14; h14; $\pm \frac{IT14}{2}$

Подп. и дата | Инв. № дубл. | Взам. инв. № | Подп. и дата | Инв. № подл.

Изм.	Лист	№ докум.	Подп.	Дата	65.000.02			
Разраб.		Губанова		19.03.88	Накладка	Лит.	Масса 5,3	Масштаб 1:5
Пров.		Бояринов		19.03.88		Лист	Листов 1	
Т.контр.								
Н.контр.		Изотова		29.03.88	Б-НП-3.0. ГОСТ 19903-74 / 4-IV В Ст3Сп ГОСТ 16523-70	Лист	Союзвентпроводхоз имени Е.Е. Алексеевского г. Москва	
Утв.		Бояринов		29.03.88				

65.000.00 СБ

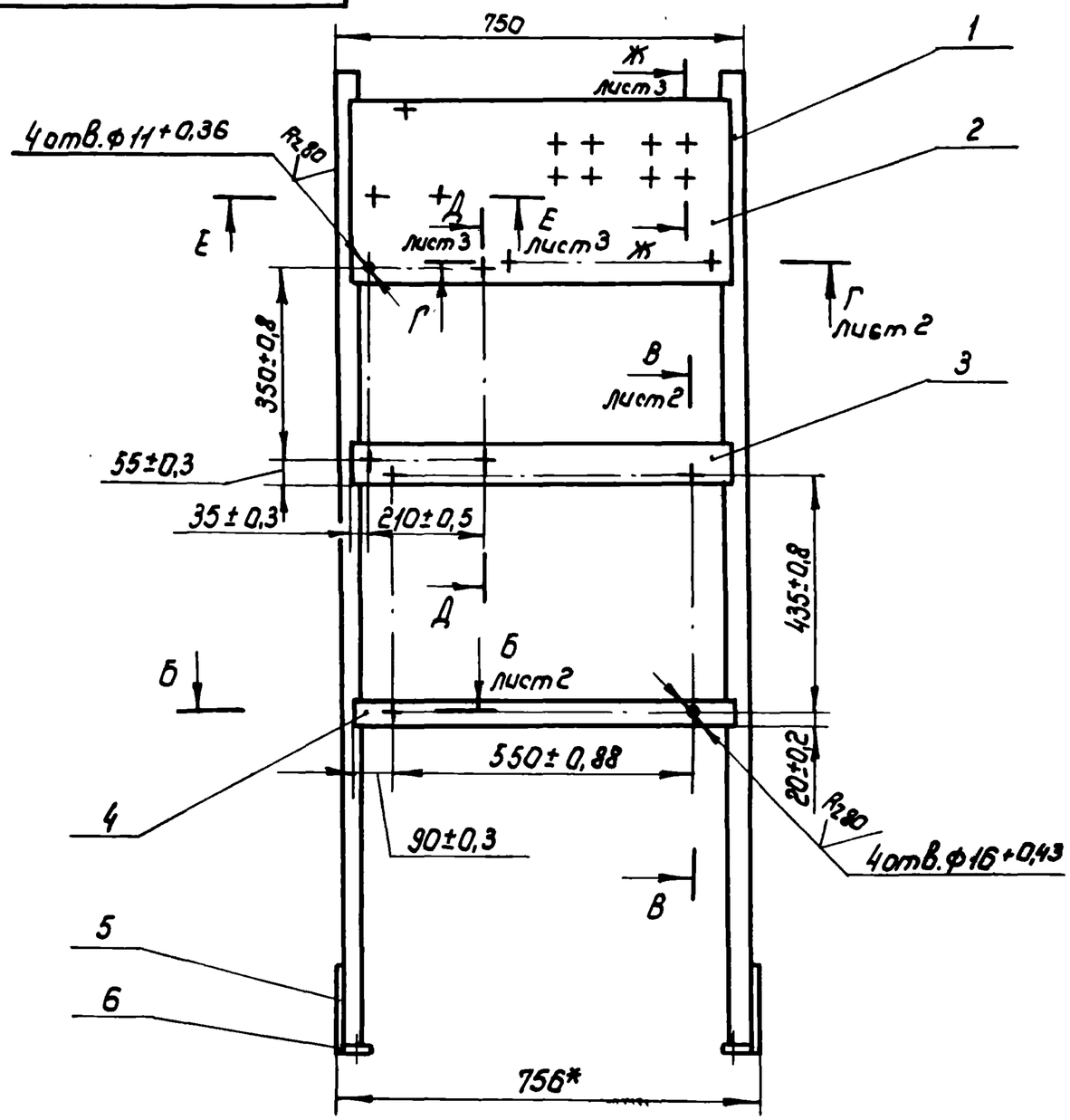

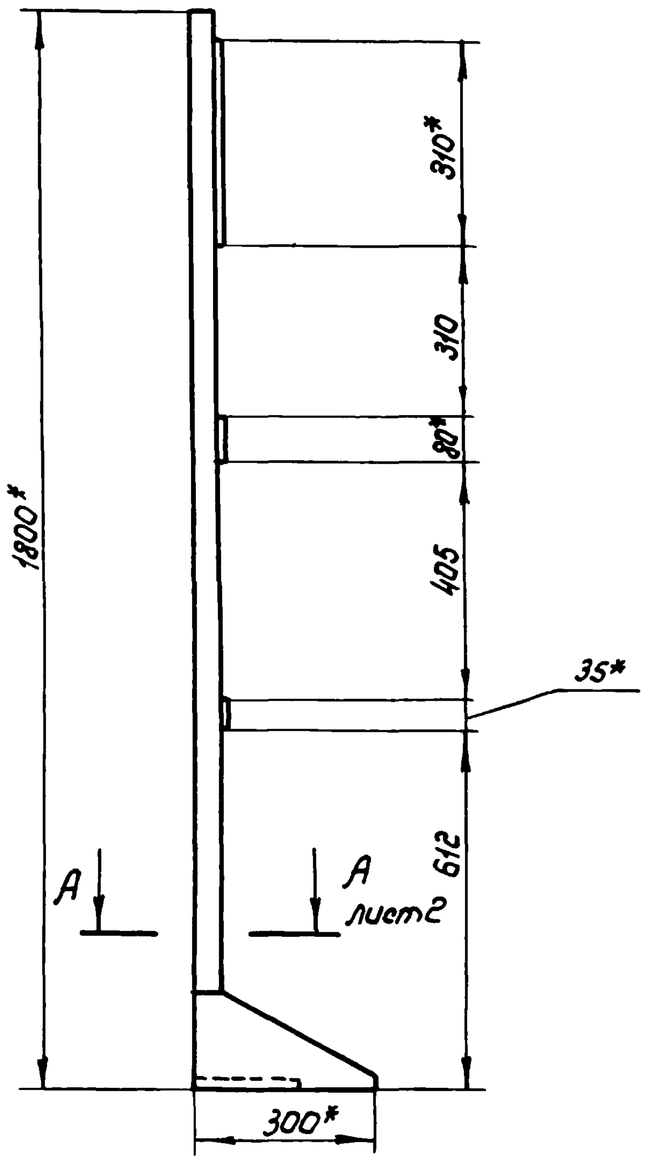

1.* Размеры для справок

2. Предельные отклонения сварных соединений по $\pm \frac{IT16}{2}$

3. Сварка ручная дуговая ГОСТ 5264-80

4. Покрытие: грунтовка ГФ-0119 ГОСТ 23343-78, эмаль ПФ-133, серая ГОСТ 926-82

5.** Сварка ручная дуговая

6. Шероховатость поверхности обрезки проката Rz80

					65.000.00 СБ		
Изм.	Лист	№ докум.	Подп.	Дата	Стойка Сборочный чертеж	Лит.	Масса	Масштаб
Разраб.		Губанова					19	1:10
Пров.		Боровков				Лист 1	Листов 3
Т.контр.						Союзгипроводхоз имени Е.Е. Алексеевского г. Москва	
Н.контр.		Изотова					
Утв.		Носорев					

65.000.00С6

Альбом II

ТПР 820-3-062.88

А-А
М1:2
лист 1

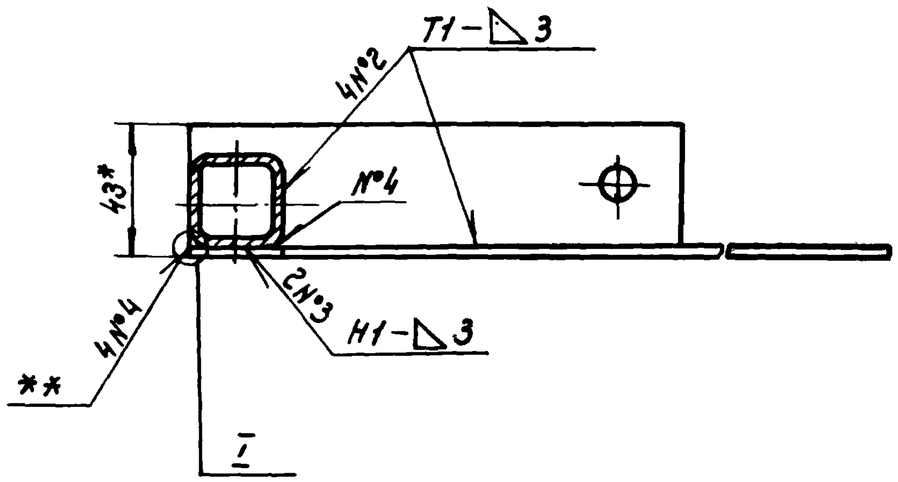

В-В
М1:2

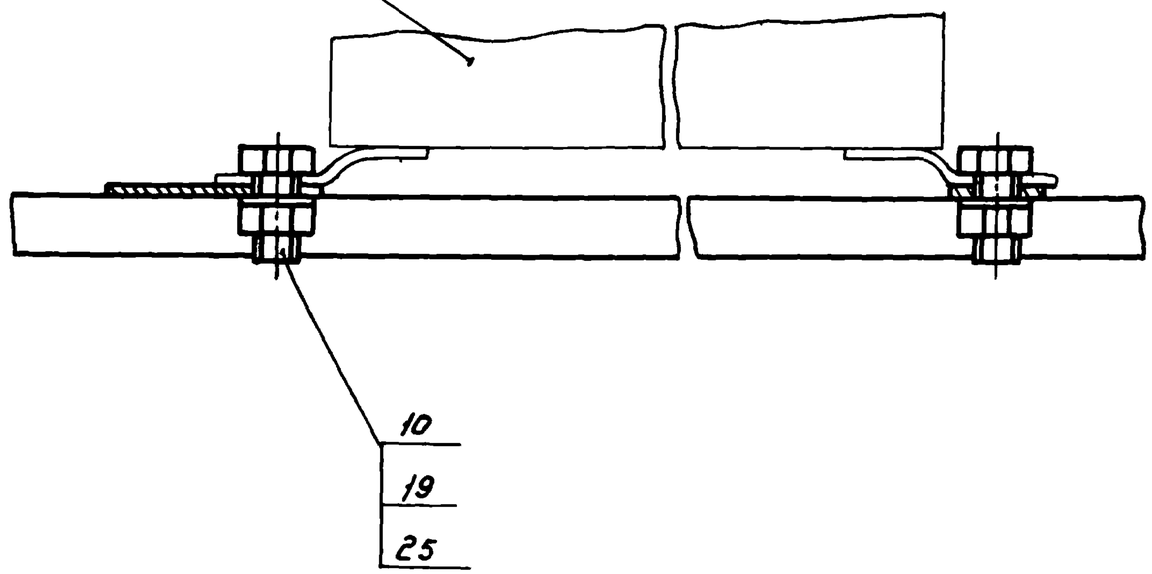

Б-Б
М1:1
лист 1

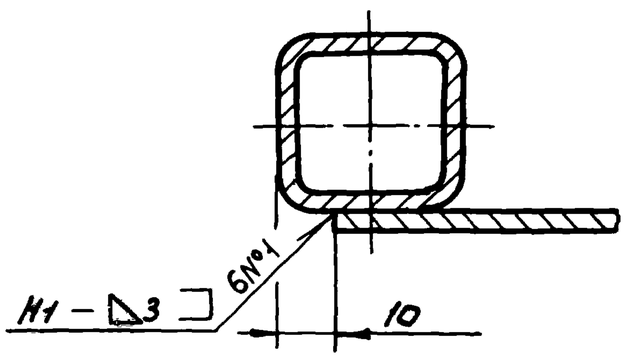

I
М1:1

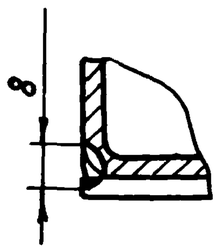

Г-Г
М1:2
лист 1

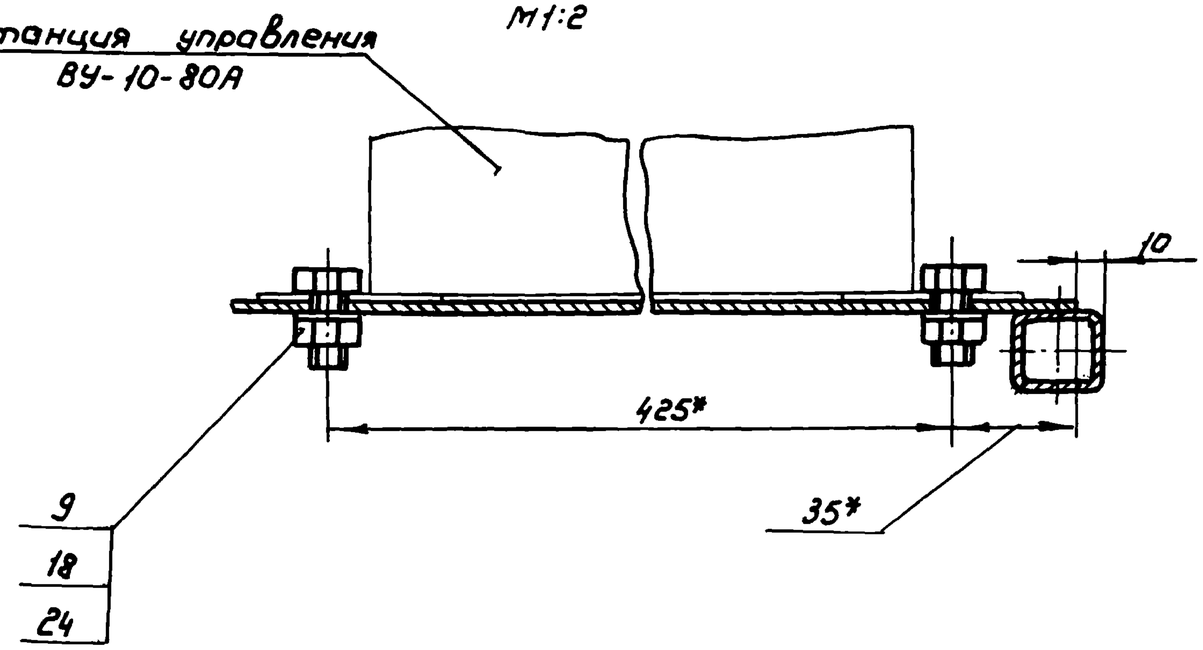

Изм.	Лист	№ докум.	Подп.	Дата	65.000.00С6	Лист 2

Подп. и дата | Инв. № дубл. | Взам. инв. № | Подп. и дата | Инв. № подл.

Д-Д лист1
М1:2

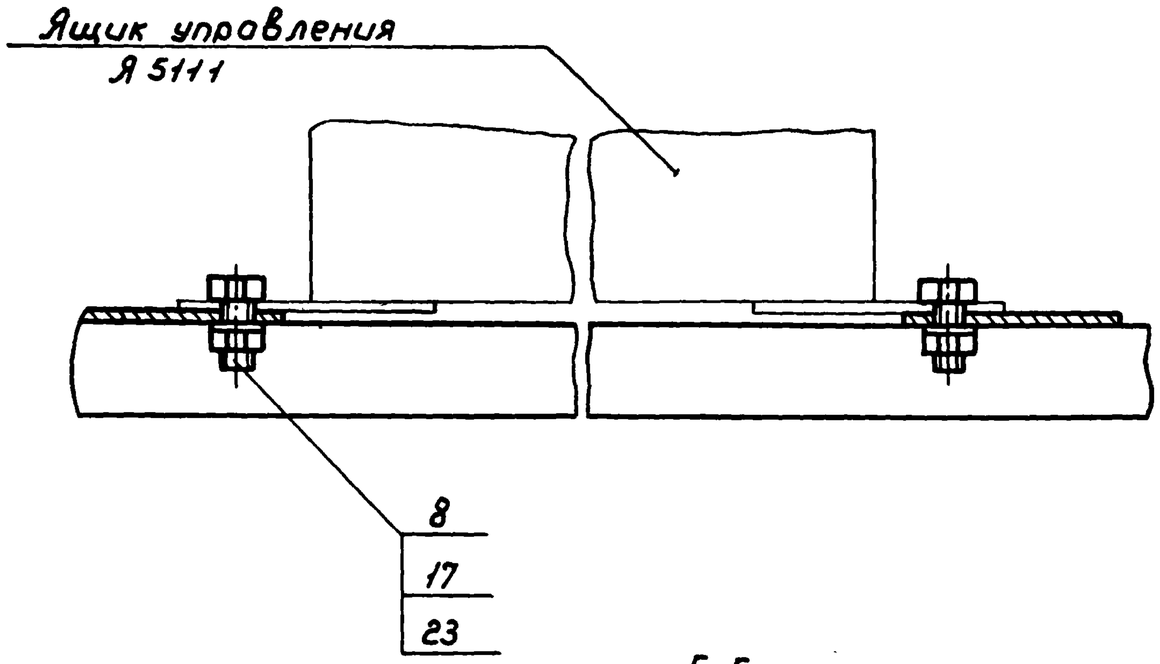

Ж-Ж лист1
М1:1

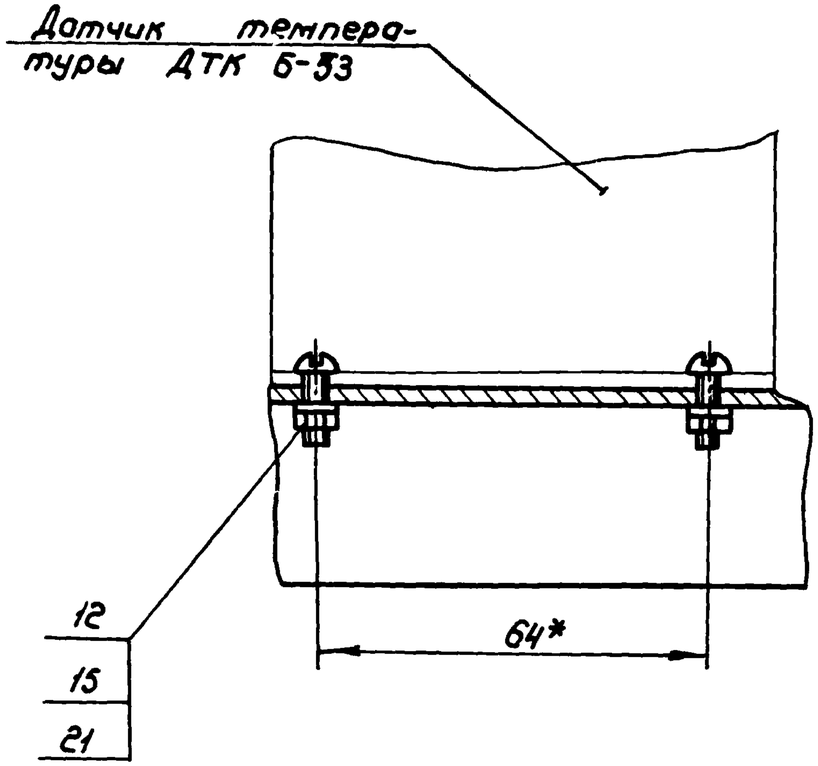

Е-Е лист1
М1:1

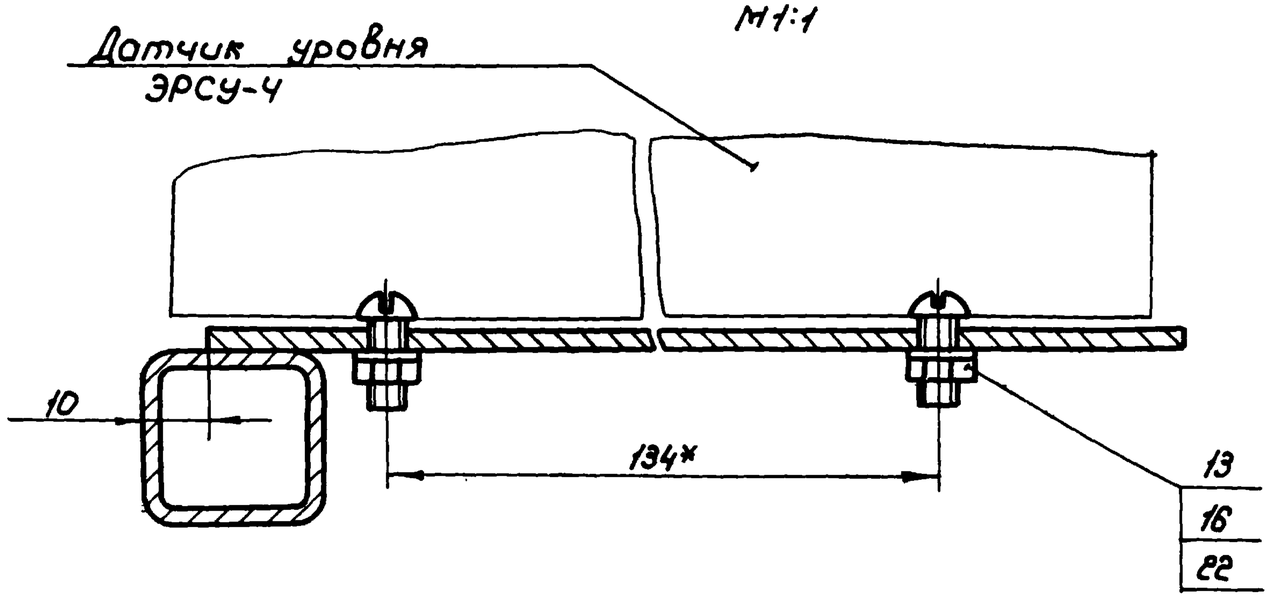

					65.000.00 СБ	Лист
Изм.	Лист	№ Докум.	Подп.	Дата		3

Альбом II

ТПР 820-3-062.88

65 000 05

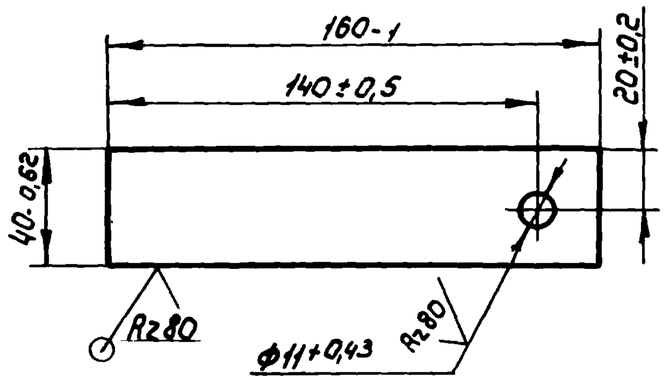

Изм.	Лист	№ докум.	Подп.	Дата	65 000 05		
Разраб.		Губанова		10.03.88	Основание	Лит	Масса 0,25 / Масштаб 1:2
Пров.		Бояринов		10.03.88		Лист	Листов 1
Т. контр.					Лист Б-ПН-5 ГОСТ 19903-74 / ВСт3Сп-5 ГОСТ 14637-79	Союзгипроводхоз имени Е.Е. Алексеевского г. Москва	
Н. контр.		Изотова		10.03.88			
Утв.		Бояринов		10.03.88			

Подп. и дата | Инв. № дубл. | Взам. инв. № | Подп. и дата | Инв. № подл.

65 000 06

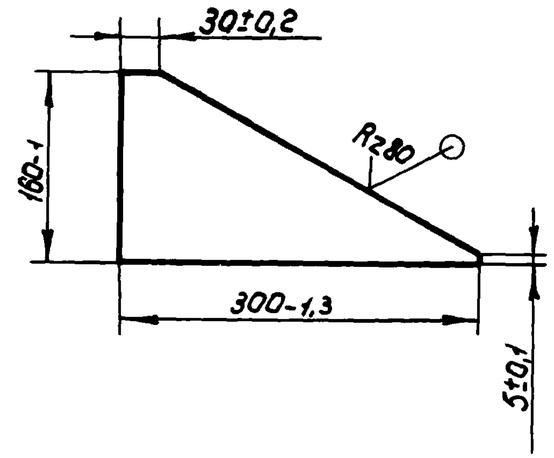

Изм.	Лист	№ докум.	Подп.	Дата	65. 000 06		
Разраб.		Губанова		10.03.88	Ребро	Лит	Масса 0,6 / Масштаб 1:5
Пров.		Бояринов				Лист	Листов 1
Т. контр.					Лист Б-ПН-3,0 ГОСТ 19903-74 / 4-II ВСт3Сп ГОСТ 16523-70	Союзгипроводхоз имени Е.Е. Алексеевского г. Москва	
Н. контр.		Изотова		10.03.88			
Утв.		Бояринов					

Подп. и дата | Инв. № дубл. | Взам. инв. № | Подп. и дата | Инв. № подл.

Формат	Зона	Поз.	Обозначение	Наименование	Кол.	Примечание
				Документация		
*			БЧ. 100. 00 СБ	Сборочный чертеж		*А3,А3
				Сборочные единицы		
А4		1	БЧ. 110. 00	Стойка	1	
			Переменные данные	для исполнений:		
				БЧ. 100. 00		
				Стандартные изделия		
		4		Болт М12х25.58.01	8	0,042кг
				ГОСТ 7798-70		
		6		Гайка М12.5.01	8	0,015кг
				ГОСТ 5915-70		

Изм.	Лист	№ докум.	Подп.	Дата	БЧ. 100. 00			
Разраб.		Кузьмичева		28.10.87	Блок отопления	Лит.	Лист 1	Листов 4
Пров.		Бояринов		30.10.87		Союзгипроводхоз имени Е.Е. Алексеевского г. Москва		
Н. контр.		Изотова		12.11.87				
Утв.		Косорев		12.11.87				

Формат	Зона	Поз.	Обозначение	Наименование	Кол.	Примечание
		8		Шайба 12.04.01	8	0,00627кг
				ГОСТ 6958-78		
				Прочие изделия		
		10		Печь электронагревательная ПЭТ-4	2	г. Калининград УМ 216/9 „Союзглавэлектроприбор" 4,8кг.
				БЧ. 100.00-01		
				Стандартные изделия		
		4		Болт М12х25 .58.01	12	0,042кг
				ГОСТ 7798-70		
		6		Гайка М12.5.01	12	0,015кг
				ГОСТ 5915-70		
		8		Шайба 12.04.01	12	0,00627кг
				ГОСТ 6958-78		

Подп. и дата | Инв. № дубл. | Взам. инв. № | Подп. и дата | Инв. № подл.

Изм.	Лист	№ докум.	Подп.	Дата	БЧ. 100. 00	Лист 2

Формат	Зона	Поз.	Обозначение	Наименование	Кол.	Примечание
				Прочие изделия		
		10		Печь электронагревательная ПЭТ-4	1	г. Калининград УМ 216/9 „Союзглавэлектроприбор". 4,8 кг
		11		Печь электронагревательная ПЭТ-7	2	3,5 кг
				БЧ. 100.00-02		
				Стандартные изделия		
		4		Болт М12х26.58.01 ГОСТ 7798-70	8	0,042 кг
		6		Гайка М12-5.01 ГОСТ 5915-70	8	0,015 кг
		8		Шайба 12.04.01	8	0,00627 кг

Формат	Зона	Поз.	Обозначение	Наименование	Кол.	Примечание
				Прочие изделия		
		11		Печь электронагревательная ПЭТ-7	2	г. Калининград УМ 216/9 „Союзглавэлектроприбор" 3,5 кг

Подп. и дата | Инв. № дубл. | Взам. инв. № | Подп. и дата | Инв. № подл.

Б4. 100. 00 СБ

Рис.1

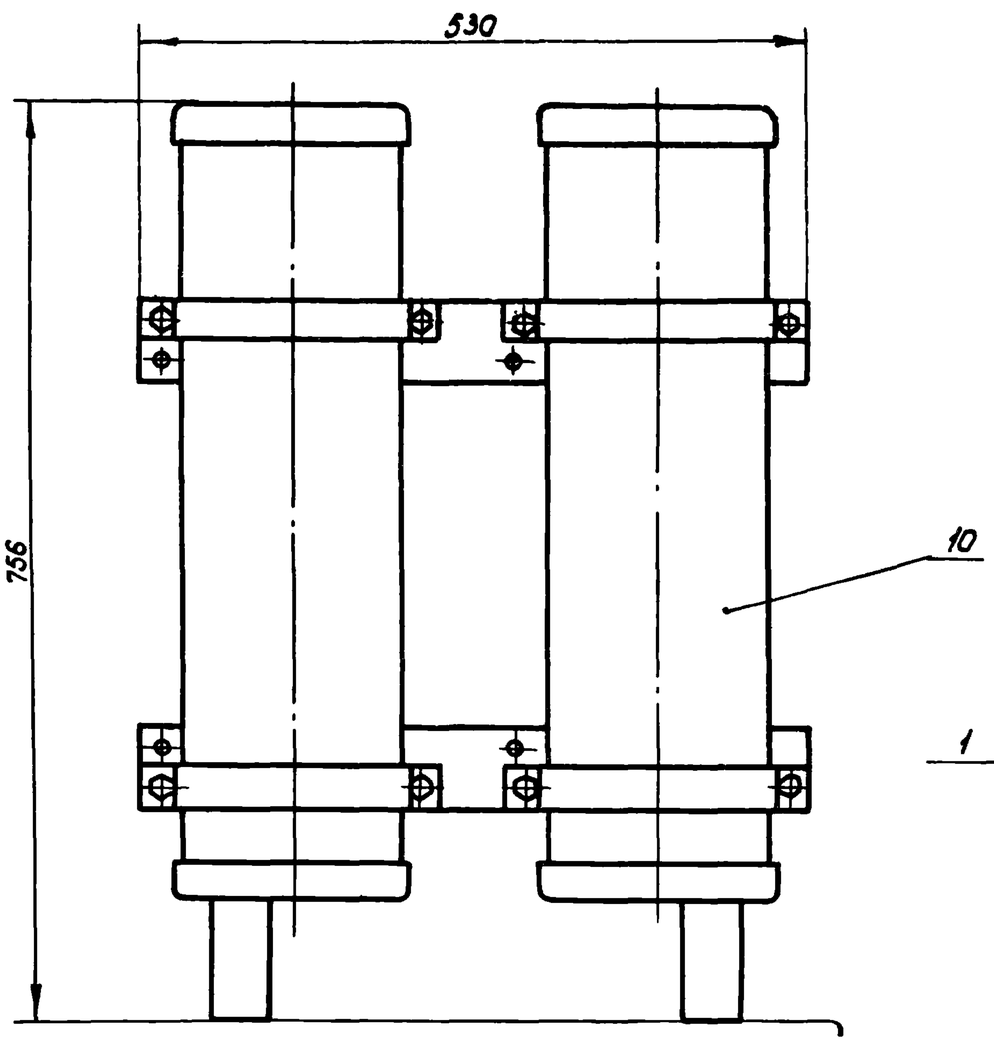

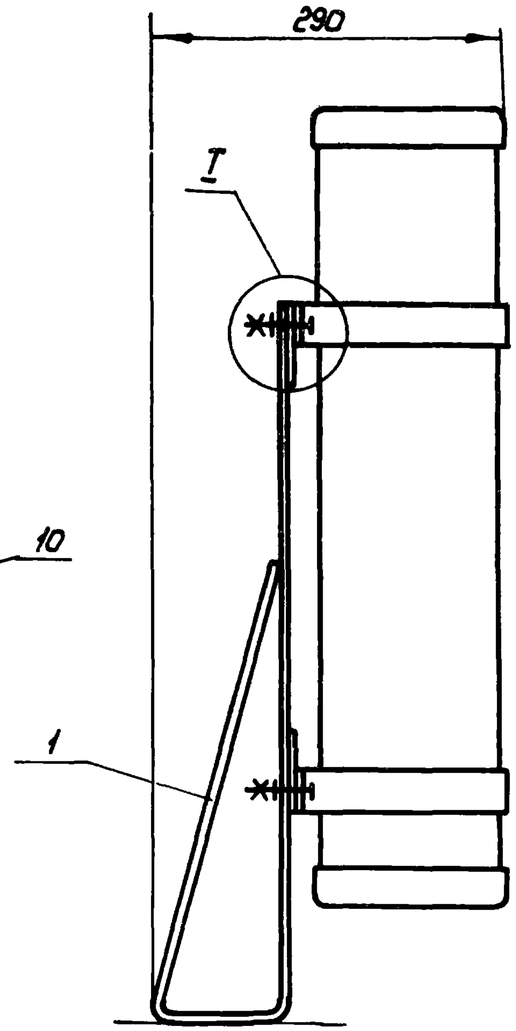

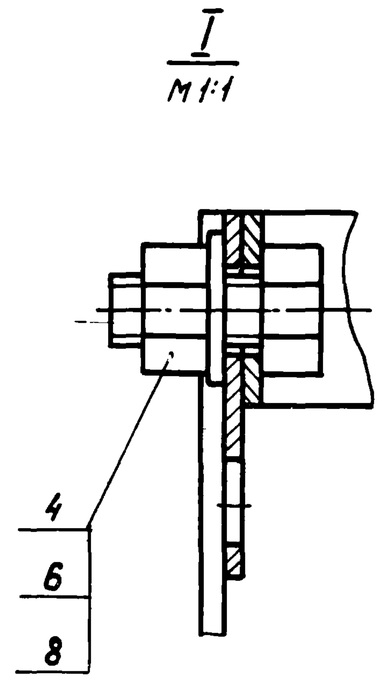

1. Размеры для справок.

Обозначение	Рис.	Температура	Масса, кг	Примечание
Б4. 100.00	1	-30°С	17,0	
-01	2	-40°С	19,4	
-02	3	-20°С	14,4	

					Б4 . 100.00. СБ		
Изм.	Лист	№ докум.	Подп.	Дата	Блок отопления Сборочный чертеж	Лит.	Масса	Масштаб
Разраб.		Кузьмичева		15.10.87			См. табл.	1:5
Пров.		Боярников		28.10.87		Лист 1	Листов 2	
Т. контр.						Союзгипроводхоз имени Е.Е. Алексеевского г. Москва		
Н. контр.		Изотова		03.11.87				
Утв.		Касарев		03.11.87				

Б4.100.00 СБ

Рис.2

Остальное см. рис.1

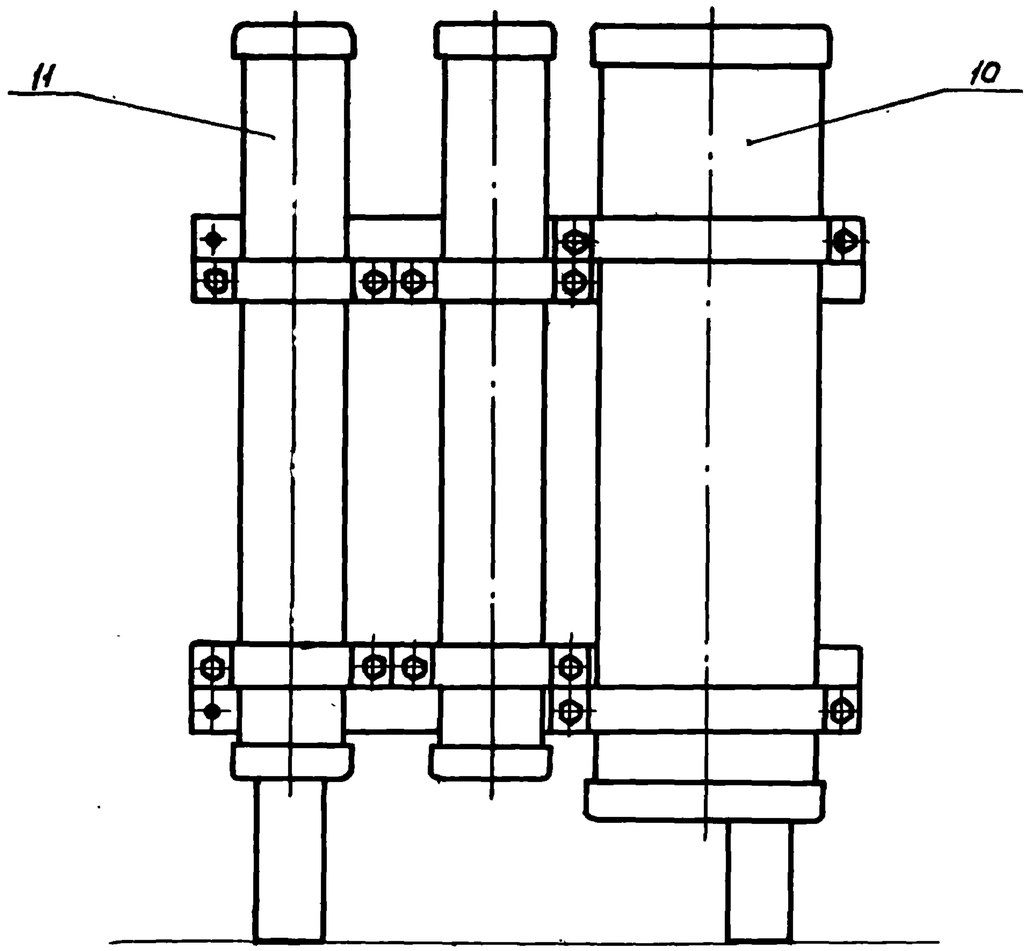

Рис.3

Остальное см. рис.1

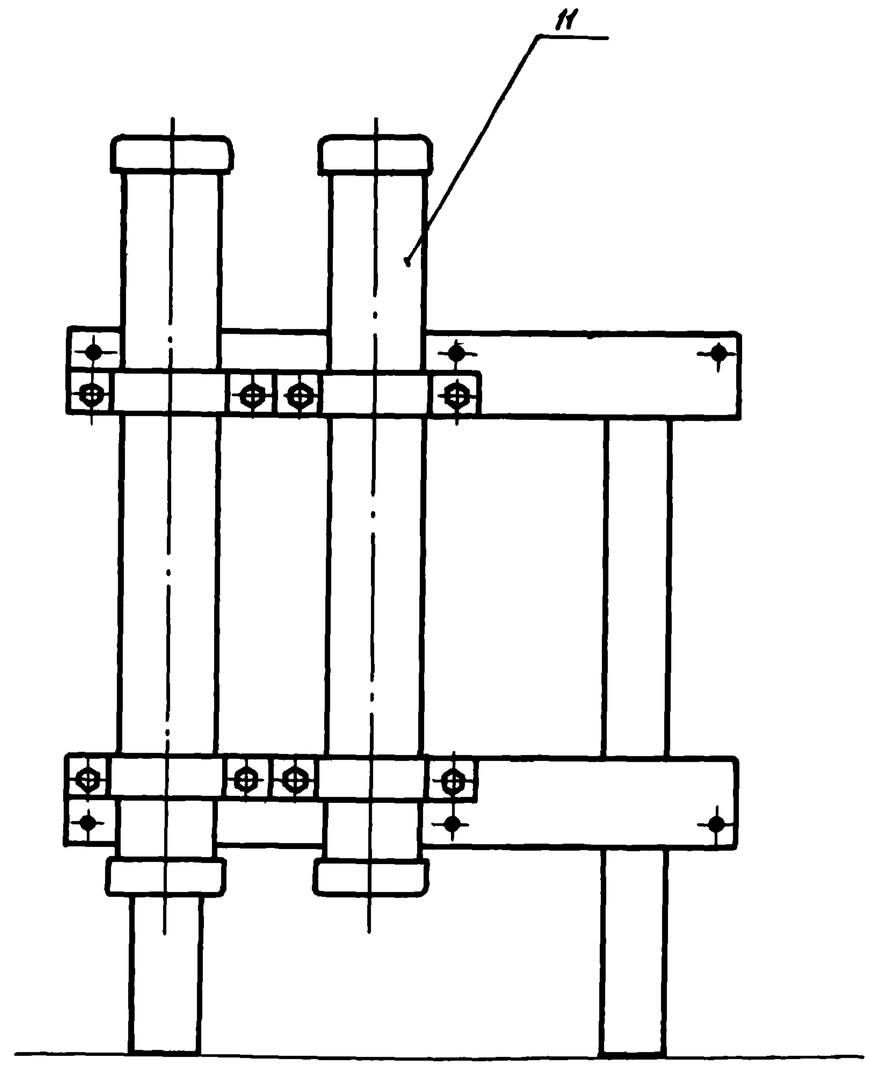

Формат	Зона	Поз.	Обозначение	Наименование	Кол.	Примечание
				Документация		
А4			Б4. 110. 00 СБ	Сборочный чертеж		
				Детали		
А4		1	Б4. 110. 01	Связь	2	
А4		2	Б4. 110. 02	Стояк	2	

Изм.	Лист	№ докум.	Подп.	Дата	Б4. 110.00			
Разраб.		Кузьмичева		30.10.87	Стойка	Лит	Лист	Листов 1
Пров.		Бояринов		30.10.87		Союзгипроводхоз имени Е.Е. Алексеевского г. Москва		
Н. контр.		Изотова		03.11.87				
Утв.		Бояринов		30.10.87				

Б4. 110. 00. СБ

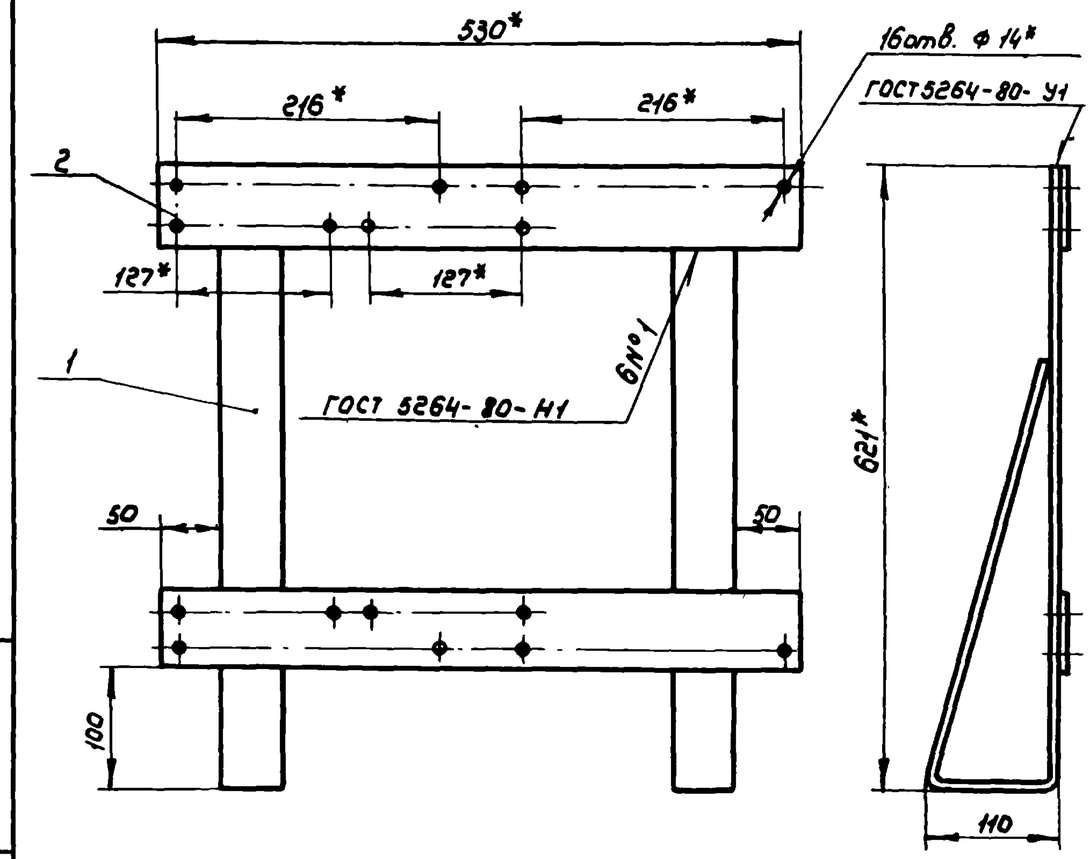

1.* Размеры для справок

2. Предельные отклонения размеров сварных соединений $\pm \frac{IT16}{2}$

3. Электрод Э42 ГОСТ 9467-75

4. Покрытие: грунтовка ГФ-0119 ГОСТ 23343-78, эмаль ПФ-133, серая ГОСТ 926-82

Изм.	Лист	№ докум.	Подп.	Дата	Б4. 110.00. СБ			
Разраб.		Кузьмичева		30.10.87	Стойка Сборочный чертеж	Лит.	Масса	Масштаб
Пров.		Бояринов		30.10.87			6,8	1:5
Т. контр.						Лист	Листов 1	
Н. контр.		Изотова		03.11.87		Союзгипроводхоз имени Е.Е. Алексеевского г. Москва		
Утв.		Бояринов		30.10.87				

Подп. и дата | Инв. № дубл. | Взам. инв. № | Подп. и дата | Инв. № подл.

Б4. 110. 01

Rz80 (√)

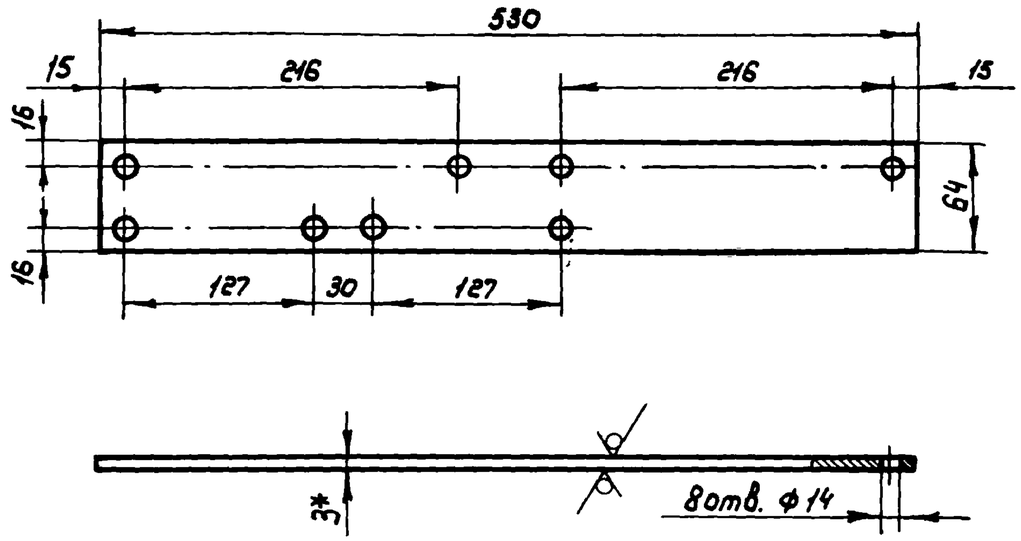

1. Размер для справок
2. Предельные отклонения размеров: $H14, h14, \pm \frac{IT14}{2}$

					Б4. 110. 01			
Изм.	Лист	№ докум.	Подп.	Дата	Связь	Лит.	Масса	Масштаб
Разраб.		Кузьмичева		30.10.87			0,72	1:4
Пров.		Бояринов		30.10.87		Лист	Листов 1	
Т.контр.								
Н.контр.		Изотова		03.11.87	Лист Б-ПН-3 ГОСТ 19903-74 / 4-VI-ВСт3Сп2 ГОСТ 16523-79	Союзгипроводхоз имени Е.Е.Алексеевского г.Москва		
Утв.		Бояринов		30.10.87				

Б4. 110. 02

Rz80 (√)

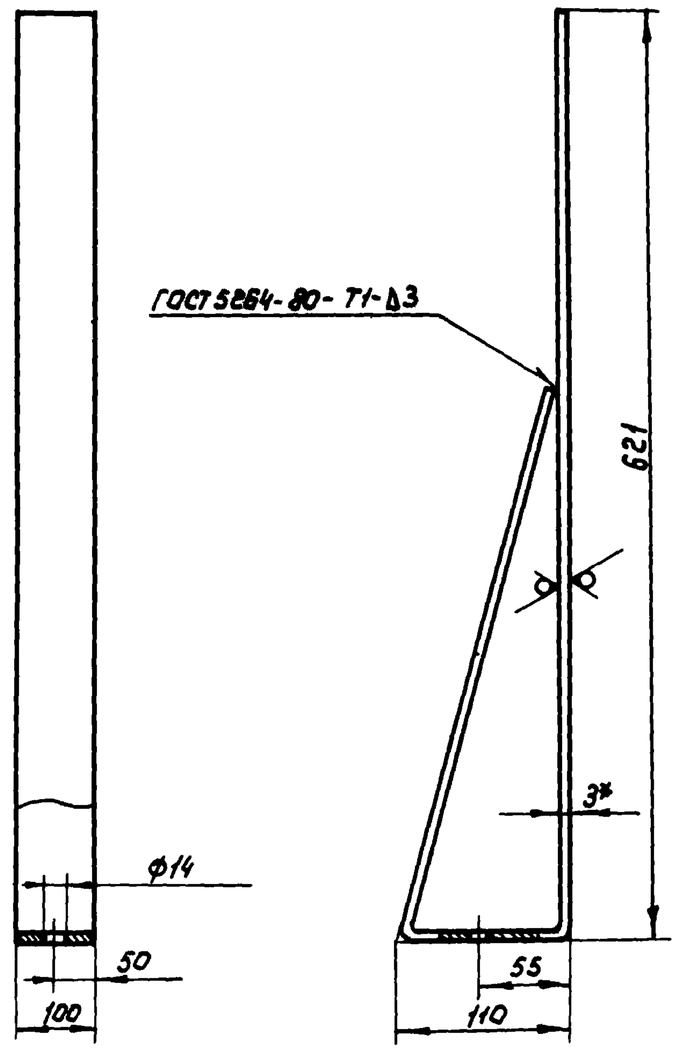

1.* Размер для справок
2. Предельные отклонения размеров; $H14, h14, \pm \frac{IT14}{2}$
3. Электрод Э42 ГОСТ 9467-75
4. Длина развертки L = 1095-4,2 мм.

					Б4. 110. 02			
Изм.	Лист	№ докум.	Подп.	Дата	Стояк	Лит.	Масса	Масштаб
Разраб.		Кузьмичева		30.10.87			2,6	1:4
Пров.		Бояринов		30.10.87		Лист	Листов 1	
Т.контр.								
Н.контр.		Изотова		03.11.87	Лист Б-ПН-3 ГОСТ 19903-74 / 4-VI-ВСт3Сп2 ГОСТ 16523-79	Союзгипроводхоз имени Е.Е.Алексеевского г.Москва		
Утв.		Бояринов		30.10.87				

Подп. и дата | Инв. № дубл. | Взам. инв. № | Подп. и дата | Инв. № подл.