Типовой проект

815-26

Жижесборники
емкостью 25, 35, 50, 75, 100 $м^3$
для сухих и мокрых грунтов

АЛЬБОМ I

Пояснительная записка
Архитектурно-строительные чертежи

1033/01 Цена 2-28

				Привязан
				Инв. №

Типовой проект

815-26

Жижесборники емкостью 25, 35, 50, 75, 100 м³ для сухих и мокрых грунтов

АЛЬБОМ I

СОСТАВ ПРОЕКТА:

АЛЬБОМ I Пояснительная записка
Архитектурно-строительные чертежи.

АЛЬБОМ II Изделия заводского изготовления

АЛЬБОМ III Сметы

РАЗРАБОТАН
проектным институтом.
Сибгниизсельстрой
Главный инженер института Мордвинов
Главный инженер проекта Ефремов

Утвержден Главсельстройпроектом МСХ СССР
Сводное заключение N 77 от 30 июля 1981 г.
Введен в действие Сибгниизсельстроем
Приказ № 65/пр от 8 сентября 1981 г.

				Привязан	
Инв №					

Альбом I

Ведомость основных комплектов рабочих чертежей

Обозначение	Наименование	Примечание
т.п. 815-26 - АС	Архитектурно-строительные решения	Альбом I

Ведомость рабочих чертежей основного комплекта (начало)

Лист	Наименование	Примечание
1	Общие данные (Начало)	
2÷15	Общие данные (Продолжение)	
16	Общие данные (Окончание)	
	Жижесборник емкостью 25 м³	
17	Спецификация сборных элементов на жижесборник	
18	Разрезы 1-1, 2-2	
19	Схемы расположения стеновых панелей и плиты покрытия	
20	Днище. Опалубочный чертеж.	
21	Днище. Армирование (Сухие грунты)	
22	Днище. Армирование. (Мокрые грунты)	
	Жижесборник емкостью 35 м³	
23	Спецификация сборных элементов на жижесборник	

(продолжение)

Лист	Наименование	Примечание
24	Разрезы 1-1; 2-2.	
25	Схемы расположения стеновых панелей и плит покрытия.	
26	Днище. Опалубочный чертеж.	
27	Днище. Армирование. (Сухие грунты)	
28	Днище. Армирование. (Мокрые грунты)	
	Жижесборник емкостью 50 м³	
29	Спецификация сборных элементов на жижесборник	
30	Разрезы 1-1, 2-2	
31	Схемы расположения стеновых панелей и плит покрытия.	
32	Днище. Опалубочный чертеж	
33	Днище. Армирование. (Сухие грунты)	
34	Днище. Армирование (Мокрые грунты)	

Настоящий проект выполнен в соответствии с действующими нормами и правилами, в том числе с учетом требования взрывопожаробезопасности.

Главный инженер проекта /Ефремов/

Привязан

Инв №

ГИП	Ефремов		
Нач.отд	Девочкин		
Гл.спец	Кузьменко		
Рук.гр	Бровченко		
Провер	Иванова		
Исполн	Целуйко		

815-26 АС

Жижесборники емкостью 25÷100 м³.

Общие данные. (Начало)

Стадия	Лист	Листов
Р	1	56

Госстрой РСФСР Росгражданстройпроект СИБЗЧИИЗПСЕЛЬСТРОЙ г. Новосибирск

Инв.№ подл. | Подпись и дата | Взам. инв.№

Ведомость рабочих чертежей основного комплекта
(продолжение)

Лист	Наименование	Примечание
	Жижесборник емкостью 75 м³	
35	Спецификация сборных элементов на жижесборник	
36	Разрезы 1-1; 2-2.	
37	Схемы расположения стеновых панелей и плит покрытия	
38	Схема расположения стеновых панелей (вариант с монолитными углами)	
39	Монолитный участок	
40	Днище. Опалубочный чертеж.	
41	Днище. Армирование. (Сухие грунты)	
42	Днище. Армирование. (Мокрые грунты)	
	Жижесборник емкостью 100м³	
43	Спецификация сборных элементов на жижесборник	
44	Разрезы 1-1; 2-2.	
45	Схема расположения плит покрытия	

(окончание)

Лист	Наименование	Примечание
46	Схема расположения стеновых панелей	
47	Схема расположения стеновых панелей (вариант с монолитными углами)	
48	Монолитный участок	
49	Днище. Опалубочный чертеж	
50	Днище. Армирование. (Сухие грунты)	
51	Днище. Армирование. (Мокрые грунты)	
52	Приямок	
53	Днище Сопряжения пакетов в углах: Стык	
	пакетов в плане.	
54	Выборка арматуры на днище.	
55	Узлы 1,2. Сечение 1-1.	
56	Узлы 3,4, 5,6.	
57	Вентиляционная колонка. Узлы 7,8.	

Условные обозначения

Номер узла
Обозначение типового проектного материала или листа

1 Номер узла

Привязан			
Инв.№			

ГИП	Ефремов	
Нач.отд.	Девочкин	
Гл.спец.	Кузьменко	
Рук.гр.	Бровченко	
Провер.	Иванова	
Исполн.	Иванова	

815-26 АС

Жижесборники емкостью 75÷100 м³

Общие данные (продолжение)

Стадия	Лист	Листов
Р	2	

Госстрой РСФСР Росглавнистройпроект СИБЗНИИЗПСЕЛЬСТРОЙ г. Новосибирск

Ведомость ссылочных и прилагаемых документов (начало)

Обозначение	Наименование	Примечание
	Ссылочные документы	
3.900-3 вып. 1; 2; 4.	Сборные железобетонные конструкции емкостных сооружений для водоснабжения и канализации.	
ИИ-24-2/70	Железобетонные плиты для перекрытий типа 2 с опиранием на ригели прямоугольного сечения	
3.006-2 вып II-2, II-4	Сборные железобетонные каналы и тоннели из лотковых элементов	
ГОСТ 3634-79	Люки чугунные для смотровых колодцев.	
ГОСТ 1839-72*	Трубы и муфты асбестоцементные для безнапорных трубопроводов	
4.900-8 вып V	Оборудование водопроводных и канализационных сооружений	
ГОСТ 6482.0-79	Трубы железобетонные безнапорные.	
1494-32	Зонты и дефлекторы вентиляционных систем.	
1459-2 вып 1	Стальные лестницы, переходные площадки. и ограждения.	

Обозначение	Наименование	Примечание
	Прилагаемые документы	
тп 815-26-КЖИ-П26-5-1, П26д-5-1, П26д-5-2	Плиты покрытия П26-5-1; П26д-5; П26д-5-2	Прилагается Альбом II
тп -"-КЖИ-П-26-5-1А	Плита покрытия П26-5-1А	"
тп -"-КЖИ-ИП5-6А	Плита покрытия ИП5-6А	"
тп -"-КЖИ-ИП5-6Б	Плита покрытия ИП5-6Б	"
тп -"-КЖИ-ПС1-36-Б3а 4а, ПС1И-36-Б3а 4а, ПС1Б а,б-36-Б3а 4, ПС1А а,б-36-Б3а 4	Стеновые панели ПС1-36-Б3а 4а, ПС14-36-Б3а 4, ПС1Б а,б-36-Б3а 4, ПС1А а,б-36-Б3а 4	"
т.п. -"-КЖИ-ПС1А а-36-Б3 4, ПС1А б-36-Б3 4	Стеновые панели ПС1А а-36-Б3 4; ПС1А б-36-Б3 4	"
т.п. -"-КЖИ-ПС1Б а-36-Б3 4, ПС1Б б-36-Б3 4	Стеновые панели ПС1Б а-36-Б3 4; ПС1Б б-36-Б3 4	"
т.п. -"-КЖИ-ПС1И-36-Б3, ПС1И-36-Б4	Стеновые панели ПС1И-36-Б3; ПС1И-36-Б4	"
т.п. -"-КЖИ-МН-1÷МН-7, МН-4А-1, МН-5А-1	Закладные изделия	"

Привязан			815-26 АС		
			Жижесборники емкостью 25÷100 м³	Стад.	Лист	Листов
				Р	3	
Инв. №			Общие данные. (Продолжение)	Госстрой РСФСР Росгипросельстройпроект СИБЗНИИЭПСЕЛЬСТРОЙ г. Новосибирск	

ГИП	Ефремов	
Нач.отд.	Девочкин	
Гл.спец.	Кужленко	
Рук.гр.	Врабченко	
Провер.	Иванова	
Исполн.	Щелыкова	

Типовой проект

Альбом I

Типовой проект

(Продолжение)

Обозначение	Наименование	Примечание
тп 815-26 КЖИ- МН-4А-2, МН-5А-2, МН-4Б-1, МН-5Б-1	Закладные изделия	Прилагается
тп -"- КЖИ МН-4А-3, МН-5А-3, МН-4Б-2, МН-5Б-2	То же	"
т.п. -"- КЖИ- МН-10А-1, МН-10А-2, МН-10Б	"	"
т.п. -"- КЖИ- СМ-1	Стремянка металлическая	"
тп -"- КЖИ- С-12А; С-12Б, С-15А; С-15Б, С-18А; С-18Б	Арматурные сетки	"
т.п. -"- КЖИ- С-16А; С-16Б, С-19А; С-19Б, С-20А; С-20Б	То же	"
т.п. -"- КЖИ- С-17А, С-17Б	"	"
т.п. -"- КЖИ- С-8, С-9	"	"
т.п. -"- КЖИ- ПК-1, ПК-4, ПК-6	Арматурные пакеты	"

(Окончание)

Обозначение	Наименование	Примечание
тп 815-26 КЖИ- ПК-2, ПК-3, ПК-5, ПК-7	Арматурные пакеты	Прилагается
т.п. -"- КЖИ- КР-8А-1, КР-1А, КР-1Б	Каркасы плоские	"
т.п. -"- КЖИ- КР-8А-2, КР-8Б, КР-10А-1, КР-11А-1	То же	"
т.п. -"- КЖИ- КР-10А-2, КР-11А-2, КР-10Б-1, КР-11Б-1	"	"
т.п. -"- КЖИ- КР-10А-3, КР-11А-3, КР-10Б-2, КР-11Б-2	"	"
т.п. -"- КЖИ- КР-16А-1, КР-16А-2, КР-16Б	"	"
т.п. -"- КЖИ- КР-1-КР14	"	"

Инв. № подл. | Подпись и дата | Взам. инв. №

Привязан

Инв. №

ГИП	Ефремов		
Нач.отд.	Девочкин		
Гл.спец.	Кузьменко		
Рук.гр.	Бровченко		
Провер.	Иванова		
Исполн.	Иванова		

815-26 АС

Жижесборники емкостью 25÷100 м³

Общие данные. (Продолжение).

Стадия	Лист	Листов
Р	4	

Госстрой РСФСР Росглавниистройпроект ЦИВЗНИИЗП СЕЛЬСТРОЙ г. Новосибирск

Альбом I

Типовой проект

Ведомость спецификации (начало)

Лист	Наименование	Примечание
	Жижесборник емкостью 25 м³	
17	Спецификация сборных элементов на жижесборник	
20	Спецификация элементов на днище	
21	Спецификация элементов монолитной конструкции днища (грунты сухие)	
22	Спецификация элементов монолитной конструкции днища (грунты мокрые)	
	Жижесборник емкостью 35 м³	
23	Спецификация сборных элементов на жижесборник	
26	Спецификация элементов на днище	
27	Спецификация элементов монолитной конструкции днища (грунты сухие)	
28	Спецификация элементов монолитной конструкции днища (грунты мокрые)	
	Жижесборник емкостью 50 м³	
29	Спецификация сборных элементов на жижесборник	
32	Спецификация элементов на днище	
33	Спецификация элементов монолитной конструкции днища (грунты сухие)	
34	Спецификация элементов монолитной конструкции днища (грунты мокрые)	
	Жижесборник емкостью 75 м³	
35	Спецификация сборных элементов на жижесборник	
39	Спецификация к листу марки АС-38	
40	Спецификация элементов на днище	

(Окончание)

Лист	Наименование	Примечание
41	Спецификация элементов монолитной конструкции днища (грунты сухие)	
42	Спецификация элементов монолитной конструкции днища (грунты мокрые)	
	Жижесборник емкостью 100 м³	
43	Спецификация сборных элементов на жижесборник	
48	Спецификация к листу марки АС-46	
49	Спецификация элементов на днище	
50	Спецификация элементов монолитной конструкции днища (грунты сухие)	
51	Спецификация элементов монолитной конструкции днища (грунты мокрые)	
52	Спецификация элементов монолитной конструкции приямка	
54	Выборка арматуры на днище	

Инв. № подл. | Подпись и дата | Взам. инв. №

Пр. в 180Н

ГИП	Ерсемтаев	815-26 АС	
		Жижесборники емкостью 25÷100 м³	Стадия Р, Лист 5, Листов
		Общие данные (Продолжение)	Госгражданстройпроект Сибгражданпроект г. Новосибирск

Общие указания

Типовой проект жижесборников емкостью 15,25,35, 50,75 и 100м³ для сухих и мокрых грунтов откорректирован на основании задания на проектирование Главсельстроипроекта МСХ СССР №97 от 14.02.80г и плана типового проектирования на 1980г

Область применения и условия строительства жижесборников.

Жижесборник предназначен для строительства в районах:

Сейсмичностью не выше 6 баллов; рельеф территории спокойный без подработок горными выработками.

Жижесборники запроектированы в трех климатических районах с расчетной зимней температурой от -10 до -19°; от -20° до -29°; от -30° до -40°. В соответствии с этим покрытие резервуара расчитано на различные толщины утепляющего слоя:

Расчетная температура °С	Грунт толщ. слоя см.	Объемный вес кг/м³
от -10° до -19°	50	1800
от -20° до -29°	70	1800
от -30° до -40°	100	1800

Грунты в основании - непучинистые, непросадочные со следующими характеристиками:

$\varphi_н = 32°$ $C^н = 0,02$ кг/см²

$E = 150$ кг/см² $\gamma_н = 1,8$ тс/м³; $\delta = 0,7$

Разработан вариант жижесборников в мокрых грунтах со следующими характеристиками: $\gamma_н = 1,8$ тс/м³; $\varphi_н = 23°$; $\varphi_р = 21°$; $C = 0,02$; $E = 0,7$

Максимальный уровень грунтовых вод относительно верха днища - 2м.

Категория взрывоопасности - Б.

В период эксплуатации заезд транспорта на покрытие жижесборников не допускается. Временная нагрузка 1 тс/м² учитывает возможность установки на поверхности грунта бульдозера на базе трактора Т-100 МПП (вес 13780 кгс) параллельно стене при расстоянии от нее до края гусеницы 0,5м

Технологическая часть

Жижесборники - закрытые, заглубленные железобетонные резервуары емкостью от 15 до 100м³ предназначены для приема и хранения жижи животноводческих помещений. Заполнение жижесборников предусмотрено в верхней зоне. Разгрузка через верхнюю горловину.

При привязке проекта к местным условиям необходимо предусматривать площадки и подъездные дороги для возможности применения для выгрузки различного оборудования (разбрасывателей жидких органических удобрений РЖУ-3,6; РЖТ-У; РЖТ-В вакуумированных цистерн и т.д).

Альбом I

Типовой проект

Инв.№ подл. | Подп. и дата | Взам. инв.№

Привязан	ГИП	Ефремов	815-26 АС		
	Нач.отд.	Пебоцкин	Жижесборники емкостью 25÷100 м³	Стадия	Лист	Листов
	Гл.спец	Кузьменко		Р	6	
	Рук.гр	Бровченко	Общие данные (продолжение)	Госстрой РСФСР Росгипрострой Сибгипрострой г. Новосибирск		
	Провер	Иванова				
Инв.№	Исполн.	Целуйко				

Емкость жижесборников на фермах КРС должна быть расчитана на 10 суток (6-ти суточное выдерживание карантина и 3[х]-4[х] суточное обезараживание с помощью химических реогентов

Жидкая фракция навозных стоков в процессе удаления навоза КРС имеет следующие показатели:

1. Взвешивание вещества - 30000 мг/л.
2. ХПК - 35280 мг/л.
3. БПК - 11995 мг/л.

Во избежании образования трудно-удаляемого осадка необходима своевременная очистка жижесборника не реже 1 раза в 6 дней и перемешивание насосами НЖН.

Жижесборники располагаются на расстоянии 8 м от животноводческих помещений и не менее 250 м от жилой зоны.

При привязке жижесборников в составе ферм в каждом отдельном случае требуется согласование с органами санитарно-эпидемиологических служб Минздрава СССР.

Примерная таблица подбора жижесборников на ферму крупного рогатого скота (из расчета суточного хранения навоза)

Мощность фермы	Количество жижесборников при емкости				
	25 м³	35 м³	50 м³	75 м³	100 м³
Молочные фермы КРС					
200 голов	1				
400 голов		1			
600 голов			1		
800 голов			1		
1000 голов				1	
1200 голов					1
1600 голов					1
Фермы выращивания ремонтного молодняка					
500 голов	1				
1500 голов	1				
2000 голов		1			
3000 голов			1		
6000 голов					1

Типовой проект

Альбом I

ГИП	Ефремов		
Нач.отд.	Девочкин		
Гл.спец.	Кузьменко		
Рук.гр.	Бровченко		
Провер.	Иванова Т		
Исполн.	Целуйко		

Привязан

Инв №

815-26 АС

Жижесборники емкостью 25 ÷ 100 м³.

Общие данные. (продолжение).

Стадия	Лист	Листов
Р	7	

Госстрой РСФСР Росглавниистройпроект Сибгипрострой г. Новосибирск

Альбом I

Основные расчетные положения.

В соответствии с главой СНиП II-6-74 расчет конструкций жижесборников производился на следующие виды нагрузок и воздействий:

1. Постоянные
   а) собственный вес конструкций жижесборника
   б) давление грунта на покрытие жижесборника
   в) горизонтальное давление грунта
   г) напор грунтовых вод
2. Временные
   а) давление жижи, наполнившей жижесборник.
3. Кратковременные.
   а) от транспорта
   б) давление воды, залитой в жижесборник при его испытании (жижесборник не обвалован)

Коэффициенты перегрузок.

1. Собственный вес конструкции $k=1.1$
2. Давление грунта. $k=1.2$
3. Давление воды находящейся в жижесборнике $k=1.1$.
4. Автомобильная нагрузка $k=1.4$.
5. Давление грунтовых вод на стенки и днище жижесборника $k=1.1$.

В соответствии с главой СНиП II-6-74 расчет конструкций жижесборника произведен на следующие сочетания нагрузок и воздействий:

а) при расчете покрытия – на вертикальные нагрузки на покрытие.
б) при расчете стенки в период гидравлического испытания – на давление воды, собственный вес покрытия без учета веса грунта.
в) при расчете стенки в период эксплуатации – на давление грунта, обвалования с учетом напора грунтовых вод, на все нагрузки на покрытие.
2. При расчете днища – на все нагрузки в том числе давление грунтовых вод.

Схемы расчетных нагрузок.

1. Жижесборник находится в стадии испытания

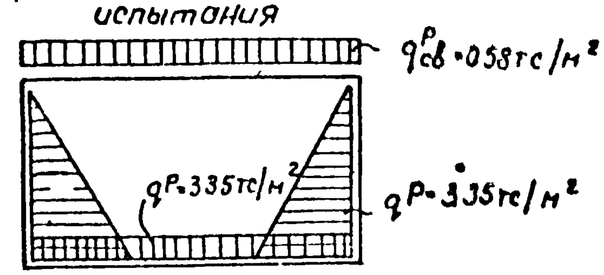

2. Жижесборник находится в стадии эксплуатации

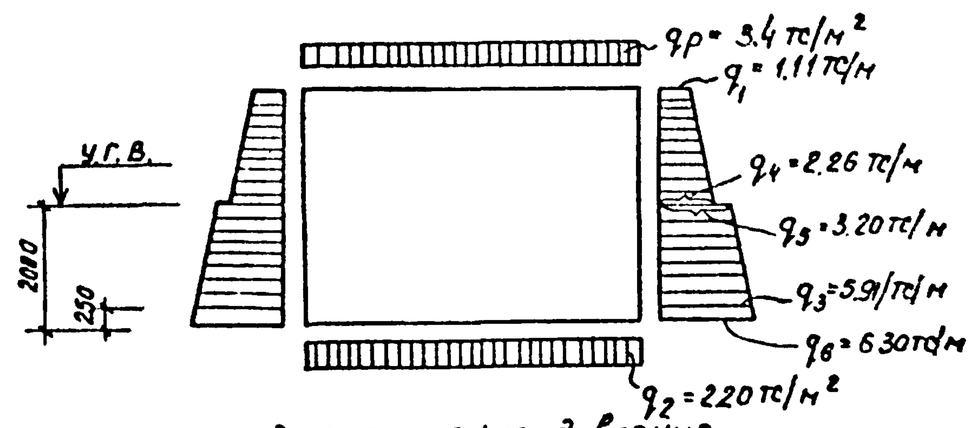

q_2 – гидростатическое давление

ГИП	Ефремов		
Нач.отд.	Девочкин		
Гл.спец.	Кузьменко		
Рук.гр.	Бровченко		
Пр.гр.	Иванова		
Исполн.	Целуйко		

Привязан

Инв. №

815-26 АС

Жижесборники емкостью 85 ÷ 100 м³

Общие данные (Продолжение)

Стадия	Лист	Листов
Р	8	

Госстрой РСФСР Росглавниистройпроект СИБЗНИИЭПСЕЛЬСТРОЙ г. Новосибирск

Типовой проект

Инв.№ подл. | Подпись и дата | Взам. инв.№

Плиты покрытия подобраны по расчетной нагрузке из серий ИИ 24-2/70, 3.006-2 в. II-2

Плита стеновой панели рассчитана по балочной схеме с жестким защемлением в днище жижесборника и шарнирно опертой в верхней ее части (обвязочной балке).

Горизонтальные усилия, возникающие в стенке от давления жидкости в период гидравлических испытаний и грунта, передаются через обвязочную балку.

Днище жижесборника рассчитывалось как плита на упругом основании.

При расчете днища жижесборника приняты модуль деформации грунта $E = 17$ кгс/см^2 и соответствующий ему коэффициент Пуассона $k = 0.35$.

Характеристика конструкции.

Стены - сборные железобетонные по серии 3.900-3

Угловые участки в пересечениях стен выполнены для жижесборников емкостью 25÷50 м^3 полносборными с гибкими соединениями в углах. Для жижесборников емкостью 75 и 100 м^3 в двух вариантах - в монолитном железобетоне и сборными

Покрытие - сборные железобетонные плиты по серии ИИ-24-2/70 и 3.006-2 в. II-2.

Днище - монолитное железобетонное.

Марка бетона конструкции по морозостойкости Мрз 100, по водонепроницаемости В-6.

Гидроизоляция покрытия - по цементной стяжке наносится слой битума толщиной 5 мм марки БН 90/10

Утеплитель покрытия - местный грунт $h = 100$ см.

Гидроизоляция стен - с внутренней стороны - торкрет штукатурка, с наружной стороны - горячим битумом за 2 раза. Битум марки БН 90/10 по ГОСТ 6617-76.

Защита конструкций от коррозии.

Защита бетона от коррозии производится в соответствии требований СНиП II-28-73. п.4.17 т. 16 (битумно-этинолевыми покрытиями) и СНиП III-23-76. „Защита строительных конструкций и сооружений от коррозии"

Стальные конструкции: лестницы, поверхности технологических труб и патрубков в пределах бетонного массива или железобетонных конструкций защищать от коррозии в соответствии с требованиями СНиП II-28-73 и СНиП III-23-76.

Закладные детали и сварные соединения сборных элементов жижесборника, как недоступные для возобновления защитных покрытий и работающие во влажной среде, должны быть защищены комбинированным покрытием.

При выполнении защитных антикоррозийных мероприятий особое внимание следует обратить на качество нанесения цинкового покрытия на поверхность закладных деталей в местах соединения продольных ребер плит покрытия с обвязочной балкой стеновых панелей.

Защитное цинковое покрытие в монтажных условиях рекомендуется наносить способом напыления, разработанного ЦНИИОМТП.

При агрессивных водах по отношению к бетону, состав бетона для конструкций жижесборников должен быть подобран из условия стойкости его против разрушения в агрессивной среде.

Альбом I

Типовой проект

Инв. № подл. | Подпись и дата | Взам. инв. №

Привязан			
Инв. №			

ГИП	Ефремов		
Нач. отд.	Девочкин		
Гл. спец.	Кузьменко		
Рук. гр.	Бровченко		
Провер.	Иванова		
Исполн.	Целуйко		

815-26 АС

Жижесборники емкостью 25 ÷ 100 м^3

Общие данные (продолжение)

Стадия	Лист	Листов
Р	9	

Госстрой РСФСР Росглавниистройпроект СИБЗНИИЭПСельстрой г. Новосибирск

Альбом I

Типовой проект

Указания по производству работ.

Земляные работы.

Разработке котлована должна предшествовать срезка растительного слоя в пределах площадки жижесборника и складирования его вблизи котлована с целью последующей укладки на поверхность жижесборника. Размеры котлована по дну назначаются в зависимости от способов производства монтажных работ.

При монтаже сборных конструкций со дна котлована ширина проезда вокруг жижесборника должна быть не менее 5.50 м.

Способы разработки котлована и планировки дна должны исключить нарушение естественной структуры грунта и основания. При выполнении земляных работ необходимо принять меры против попадания в котлован поверхностных вод с прилегающей территории.

Способ водопонижения определяется проектом производства работ в зависимости от дебита и характера грунтовых вод, а также геологического строения площадки строительства. (Прекращение водоотлива допускается после засыпки покрытия)

По окончании земляных работ основание под жижесборник подлежит приемке представителем заказчика с составлением акта.

При приемке должны быть проверены
а) правильность разбивки осей жижесборника;
б) отметки поверхности котлована,
в) ненарушенность структуры грунта основания;
г) обеспеченность водопонижения во время производства работ.

Допускаются следующие отклонения плоскости основания от проекта, определяемые нивелировкой:
а) отклонение плоской части днища от горизонтали на всю плоскость ± 30 ÷ ± 50мм;
б) разность отметок точек по длине 5м ÷ ± 20мм.

Обратная засыпка котлована производится ранее вынутым грунтом, доставляемым из отвалов бульдозерами, скреперами или автотранспортом.

При засыпке покрытия грунтом не допускается:
а) местная перегрузка покрытия из-за неравномерной засыпки грунтом;
б) уплотнение грунта, уложенного на покрытии. Подачу и разравнивание грунта следует производить бульдозером на базе трактора Т-25А.

ГИП	Ефремов		
Нач.отд.	Девочкин		
Гл.спец.	Кузьменко		
Рук. гр.	Бровченко		
Провер.	Иванов		
Исполн.	Целуйко		

Привязан

Инв. №

815-26 АС

Жижесборники емкостью 25 ÷ 100 м³

Общие данные. (Продолжение)

Стадия	Лист	Листов
Р	10	

Госстрой РСФСР Росглавнииистройпроект СИБЗНИИЭП СЕЛЬСТРОЙ г. Новосибирск

Инв. № подл. | Подпись и дата | Взам. инв. №

(вес бульдозера должен быть не более 18т)

Для засева многолетних трав поверхность насыпи покрывается слоем растительного грунта толщиной 10-15 см.

Устройство подготовки

Бетонная подготовка под днище жижесборника устраивается по предварительно утрамбованному грунту.

Способ подачи бетонной смеси при бетонировании подготовки должен гарантировать сохранение требуемой плотности грунта основания.

Поверхность подготовки должна быть выровнена под одну отметку с помощью вибробруса по предварительно установленным маячным рейкам.

Для создания благоприятных условий твердения уложенного бетона поверхность подготовки поливается водой.

После достижения бетоном подготовки прочности 12 кг/см² (через 3-4 дня после окончания бетонирования) допускается укладка арматуры.

Бетонирование днища.

Перед началом бетонирования днища поверху бетонной подготовки устраивается обмазка горячим битумом за 2 раза (в сухих грунтах). Установленная опалубка и арматура должны быть приняты по акту представителем заказчика.

Акт должен подтвердить соответствие установленной опалубки и арматуры проекту.

В акте должны быть отмечены все отступления от проекта и их обоснования.

К акту прикладываются сертификаты на арматуру, сталь и сетки.

Бетонирование днища производится непрерывно.

Выравнивание поверхности днища осуществляется вибробрусом, для чего при бетонировании должны применяться маячные рейки.

Во избежание появления усадочных трещин уложенный бетон в течение 7-ми суток поддерживается во влажном состоянии.

Допускается через 16 суток после окончания бетонирования вместо поливки залить днище водой.

В период производства бетонных работ на стройплощадке должен быть организован постоянный технический контроль за транспортом, закладкой и уплотнением бетонной смеси и по уходу за бетоном.

Качество товарного бетона, поступающего на стройплощадку, должно подтверждаться документами в соответствии с ГОСТ 7473-76.

В случае приготовления бетонной смеси на местной бетоносмесительной установке подрядчик обязан организовать полевую лабораторию для обеспечения систематического контроля качества бетонной смеси в соответствии с ГОСТ 10180-78, ГОСТ 12730.0-78, ГОСТ 12730.1-78.

Альбом I

Типовой проект

Инв. № подл. | Подпись и дата | Взам. инв. №

Привязан	ГИП	Ефремов	
	Нач.отд.	Дебочкин	
	Гл.спец.	Кузьменко	
	Рук.гр.	Бондарчук	
	Пров.	Иванова	
Инв. №	Норм.	Челучко	

815-26 ГС

Жижесборники емкостью 25 ÷ 100 м³

Общие данные. Продолжение.

Стадия	Лист	Листов
Р	11	

Госстрой СССР Союздорпроектстрой

Альбом I

Приемка работ по устройству днища жижесборника оформляется актом

В акте должны быть отмечены

а) прочность и плотность бетона /по заводским паспортам или лабораторным данным/;

б) наличие и правильность установки закладных деталей;

в) соответствие размеров и отметок днища проектным данным;

г) отсутствие в днище выбоин, обнаженной арматуры, трещин и т.д.

Отклонение размеров днища от проектных не должно превышать следующих величин:

а) разность отметок точек на длине 5м – 20мм;

б) отклонение в размерах поперечного сечения элементов днища 10мм ÷ -5мм.

Транспортирование, складирование и приемка железобетонных изделий.

Отгрузка изделий потребителю должна производится по достижении бетоном прочности не ниже 70% от расчетной с обеспечением трещиностойкости их во время перевозки

Доставка сборных железобетонных изделий с завода, полигона или железнодорожной станции на стройплощадку предусматривается автомашинами с полуприцепом. Все изделия укладываются в кузов полуприцепа на деревянные прокладки сечением 100×100мм и длиной 220мм.

Прокладки должны располагаться в местах размещения строповочных петель на железобетонных изделиях.

При складировании изделий в штабель нижний ряд прокладок укладывается на выровненное горизонтальное основание.

Прокладки всех вышележащих рядов должны быть расположены строго одна над другой

Приемка железобетонных изделий, доставленных на стройплощадку, должна производиться с соблюдением следующих требований.

а) все изделия должны иметь маркировку и паспорта, а также клейма ОТК предприятия – изготовителя;

б) на каждую партию однотипных изделий завод-изготовитель должен представить акты испытаний контрольных образцов бетона в соответствии с ГОСТ 7473-76;

в) изделия не должны иметь внешних дефектов и повреждений (раковин, трещин, обнаженной арматуры или нарушенной толщины защитного слоя);

г) стальные закладные детали должны быть установлены точно по проекту, иметь качественную антикоррозийную защиту, согласно требований настоящего проекта;

д) изделия должны иметь осевые риски, обеспечивающие их правильную установку в проектное положение.

Привязан				815-26		АС
Инв. №						
ГИП	Ефремов		Жижесборники емкостью 25÷100м³	Стадия	Лист	Листов
Нач.отд.	Девочкин			Р	12	
Гл.спец.	Кузьменко					
Рук.гр.	Бровченко		Общие данные. Продолжение.	Госстрой РСФСР Росглавниистройпроект СИБЗНИИЭП СЕЛЬСТРОЙ г.Новосибирск		
Провер.	Иванова					
Исполн.	Целуйко					

Монтаж сборных конструкций.

К монтажу сборных конструкций разрешается приступить по достижении бетоном днища 70% проектной прочности.

Все монтажные работы должны выполняться в соответствии с рабочими чертежами и требованиями СНиП III-16-79 „Бетонные и железобетонные конструкции сборные Правила производства и приемки работ".

Стеновые панели, установленные на место по отвесу, должны быть временно закреплены надежными крепежными приспособлениями, которые удаляются после соединения сборных элементов в устойчивую конструкцию.

Для крепления монтажных связей в днище жижесборника во время бетонирования закладываются петли.

После монтажа панелей петли должны быть срезаны ниже поверхности бетона, а места их установки оштукатурены. При монтаже стеновых панелей щелевой паз фундамента должен быть очищен от мусора, а его внутренние поверхности промыты водой и высушены. На дно паза непосредственно перед монтажом панелей укладывают выравнивающий слой цементно- песчаного раствора, при этом глубина заделки панелей в паз днища должна быть не менее 350 мм. После установки, выверки и временного закрепления панелей горизонтальные стыки замоноличиваются вручную бетоном М-300 на мелком заполнителе. с уплотнением бетона глубинным вибратором ИВ-17. (С-727) с наружным диаметром корпуса 36 мм.

Между собой стеновые панели соединяются путем приварки накладок к закладным деталям. Соединение монтируемых элементов на сварке следует выполнять согласно требованиям „Указаний по сварке соединений арматуры и закладных деталей железобетонных конструкций" СН 393-78.

Перед установкой сборных элементов на место отметки опорных площадок подлежат проверке геодезическими инструментами. Отклонение в отметках больше, чем установлено допусками в отметках днища не разрешается.

Особое внимание следует обратить на поверхность связи между стеновыми панелями и плитами покрытия.

Приварку закладных деталей, установленных в торцах ребер плит покрытия, к закладным деталям стеновых панелей следует осуществлять по ходу их монтажа. Обратить особое внимание на качество сварных швов, которые являются расчетными и от которых зависит устойчивость жижесборника во время его эксплуатации. Сварку всех закладных деталей и приварку арматурных стержней рекомендуется производить электродами Э-50А по ГОСТ 9467-75.

По окончании сварных работ, до устройства антикоррозийного покрытия, сварные швы подлежат приемке представителем заказчика с составлением соответствующего акта.

Нанесение антикоррозийного покрытия на сварные швы и места повреждения уже существовавшей антикоррозийной защиты, а также омоноличивания сварных соединений бетоном, должно производиться после проверки качества сварных швов.

Качество антикоррозийного покрытия подлежит специальной приемке с составлением акта.

Привязан

Инв. №

ГИП	Ефремов		
Нач. отд	Девочкин		
Гл спец	Кузьменко		
Рук. гр.	Бровченко		
Провер	Иванова		
Исполн	Целуйко		

815-26 АС

Жижесборники емкостью 25 ÷ 100 м³

Общие данные Продолжение.

Стадия	Лист	Листов
Р	13	

Госстрой РСФСР Росглавнипромстройпроект СИБЗНИИЭПСЕЛЬСТРОЙ г. Новосибирск

Замоноличивание стыков жижесборника.

Вертикальные стыки стеновых панелей замоноличиваются механизированным способом с подачей раствора под давлением в нижнюю зону стыка. Выполнение работ по заделке стыков производится при температуре воздуха не ниже +5°С. Герметичность канала стыка при его заполнении раствором под давлением обеспечивается применением инвентарной щитовой опалубки с уплотнением по всей ширине пористой резиной с закрытыми порами (толщина резины не менее 30мм).

Перед установкой опалубки края панелей у стыков должны быть очищены от наплывов бетона. Для ввода в стык инъекционного сопла в нижней части опалубки, там где зазор стыка имеет местное уширение, должно быть отверстие диаметром 45мм.

Опалубка крепится к стеновым панелям инвентарными болтами диаметром 16 мм, пропускаемыми через зазор стыка. Болты устанавливаются друг от друга на расстоянии 0.9÷1.2 м, при этом один из них необходимо установить ниже инъекционного отверстия. Номинальный зазор между панелями в стыке должен быть 20 мм. Каждый стык рекомендуется заполнять в один прием. Через 1-1.5 часа после заполнения стыка стяжные болты необходимо провернуть, чтобы нарушить их сцепление с раствором, а через 3 часа их можно извлечь и снять опалубку. Отверстия от болтов сразу после снятия опалубки следует зачеканить на всю глубину жестким раствором на расширяющемся цементе или портландцементе. В жаркое время года поверхность стыков и прилегающие участки стен панелей должны увлажняться в течение 3± суток. Контроль качества раствора и его компонентов должно контролироваться строечной лабораторией в процессе замоноличивания стыков.

Гибкие стыки выполняются с применением тиоколовых герметиков.

При выполнении работ, связанных с герметизацией стыков с применением тиоколовых герметиков, следует руководствоваться рабочими чертежами, требованиями СНиП III-16-80 „Бетонные и железобетонные конструкции сборные. Правила производства и приемки работ" и рекомендациями серии 3.900-3 вып. 2.

Поверхности стыкуемых элементов в местах их соединения тщательно очищаются от пыли и грязи волосяными щетками с промывкой струей воды под давлением и последующей просушкой сжатым воздухом. Начинать работы по герметизации стыков при влажных, загрязненных или пылящих (мелящих) поверхностях не допускается

Согласовано

Привязан				815-26 АС			
				Жижесборники емкостью 25 + 100 м³	Стадия	Лист	Листов
					Р	14	
				Общие данные. Продолжение.	Госстрой РСФСР Госгражданстройпроект СИБЗНИИЭПСЕЛЬСТРОЙ г. Новосибирск		
Инв. №							

ГИП	Ефремов	
Нач.отд.	Девочкин	
Гл.спец.	Кузьменко	
Рук.груп.	Бровченко	
Провер.	Иванова	
Исполн.	Целуйко	

Альбом I

Стены с жесткими соединениями в углах состоят из сборной части и монолитных угловых участков, длина которых от пересечения осей принята 1.5м.

Сборная часть блочных стен выполняется только из рядовых стеновых панелей, которые непосредственно примыкают к монолитным угловым участкам.

Поверхности монолитного бетона следует торкретировать в два слоя с внутренней стороны сооружения общей толщиной 25мм

Во время торкретирования поверхность бетона должна быть влажной, но не иметь подтеков и капель.

Бетонная смесь для монолитных угловых участков должна приготовляться на тех же цементах, что и основные конструкции жижесборника. Марка бетона не ниже 300, перерывы в бетонировании стыка не допускаются. Во избежание появления в бетоне усадочных трещин, поверхность монолитного участка в течение семи суток должна укрываться влажными матами.

Замоноличивание контура жижесборника производить при температуре не выше +10°С

Опалубка должна плотно примыкать к стеновым панелям

Порядок установки и крепления опалубки монолитных участков стен должны быть такими же, как для стыков стеновых панелей жижесборника.

Гидравлическое испытание жижесборника.

Испытание жижесборника на прочность и непроницаемость производится путем заполнения его водой до засыпки котлована при положительной температуре наружного воздуха.

Залив жижесборника производится до проектной отметки. Пригодность жижесборника для эксплуатации определяется величиной потерь воды согласно СНиП III-30-74.

Допускаемой величиной потери воды в жижесборнике являются суммарные потери не более 3 литров с 1м² смоченной поверхности за сутки при условии, что струйные утечки из жижесборника не допускаются.

При появлении течи испытание прекращается и возобновляется повторно после ремонта дефектных мест.

Привязан				815-26 АС			
Инв. №				Жижесборники емкостью 25÷100м³	Стадия	Лист	Листов
					Р	15	
				Общие данные Продолжение.	Госстрой РСФСР Росглавинжстройпроект СПЕЦЧИНЗЕЛЬСТРОЙ		

ГИП	Ефремов	
Нач.отд.	Девочкин	
Гл.спец.	Кузьменко	
Рук.гр.	Бобровченко	
Гл.инж.	Иванова	
Гл.арх.	Убачова	

Мероприятие по технике безопасности

В жижесборнике предусмотрена естественная вентиляция. Количество вентиляционного воздуха принято из расчета восьникратного объема выгреба, как для аварийной вентиляции (согласно рекомендациям „Гипрокоммунводоканал"), а скорость воздуха в поперечном сечении вытяжного отверстия 0.5-1.0 м/сек. На основании этого предусмотрены следующие площади открытых проемов.

Объем выгребо	Объем вент воздуха м³/час	Необходимая площадь поперечного сечения вытяжного проема		Запроектировано
25	200	0.055	0.069	1 шахта, 1 люк = 0.42 м²
35	280	0.078	0.097	— • — — • —
50	400	0.111	0.139	2 люка, 1 шахта = 0.8 м²
75	600	0.167	0.21	2 люка и 2 шахты = 0.84 м²
100	800	0.222	0.287	— • — — • —

Запроектированы шахты из асбестоцементных труб Д = 200 мм. (S = 0.031 м²) Н = 1.5 м.

Вентилирование производится при открытых люках диаметром Д = 700 мм. (S = 0.39 м²).

Расположение шахт и люков в выгребах см строительные чертежи перекрытий выгребов.

При осмотре и ремонте жижесборники опорожнить, произвести тщательную промывку водой и принудительное проветривание с помощью передвижных средств.

При привязке проекта к местным условиям необходимо предусматривать ограждение жижесборников и установку знаков с указанием необходимости соблюдения правил охраны труда и техники безопасности в процессе эксплуатации.

В случае, когда подводящая труба заложена на отметке, отличающейся от проекта, следует выполнить привязку отверстия ввода трубы в конкретной панели ниже обязательного утолщения. При этом узел ввода выполнить по узлу 28 серии 3.900-3 в. 2.

Инв. № подл. | Подпись и дата | Взам. инв. №

Типовой проект

Привязан

Инв. №

ГИП	Ефремов		
Нач.отд.	Левочкин		
Гл. спец.	Кузьменко		
Рук.груп.	Бровченко		
Провер.	Иванова Т.		
Исполн.	Иванова		

815-26 АС

Жижесборники емкостью 25÷100 м³.

Общие данные. Окончание.

Стадия	Лист	Листов
Р	16	

Госстрой РСФСР Ростовниистройпроект СИБЗНИИЭПСЕЛЬСТРОЙ г. Новосибирск

Альбом I

Типовой проект

Спецификация сборных элементов на жижесборник

Марка	Обозначение	Наименование	Кол шт	Примечание
		Сборные железобетонные		
		конструкции.		
КЦО 1	Серия 3.900-3 в.7	Кольцо опорное КЦО 1	1	0.05 т
КЦ-7-9	То же	Кольцо стеновое КЦ-7-9	2	0.4 т
П26-5-1А	3.006-2в II и КЖИ-П26-5-1А	Плита покрытия П26-5-1А	1	4.95 т
		Стеновые панели		
		для сухих грунтов		
ПС1Б^{а}	т.п. КЖИ-ПС1Б^{а}-36-Б3^{а}	ПС1Б^{а}-36-Б3^{а}	2	2.4 т
ПС1Б^{б}	То же КЖИ-ПС1Б^{б}-36-Б3^{а}	ПС1Б^{б}-36-Б3^{а}	2	2.4 т
ПС1А^{а}	" КЖИ-ПС1А^{а}-36-Б3	ПС1А^{а}-36-Б3	2	2.1 т
ПС1А^{б}	" КЖИ-ПС1А^{б}-36-Б3	ПС1А^{б}-36-Б3	2	2.1 т
		для мокрых грунтов		
ПС1Б^{а}	" КЖИ-ПС1Б^{а}-36-Б4^{а}	ПС1Б^{а}-36-Б4^{а}	2	2.4 т
ПС1Б^{б}	" КЖИ-ПС1Б^{б}-36-Б4^{а}	ПС1Б^{б}-36-Б4^{а}	2	2.4 т
ПС1А^{а}	" КЖИ-ПС1А^{а}-36-Б4	ПС1А^{а}-36-Б4	2	2.1 т
ПС1А^{б}	" КЖИ-ПС1А^{б}-36-Б4	ПС1А^{б}-36-Б4	2	2.1 т

Марка	Обозначение	Наименование	Кол шт	Примечание
		Стальные элементы.		
СН-1	т.п. КЖИ-СН-1	Стремянка СН-1	1	0.064 т
ЛК	ГОСТ 3634-79	Люк чугунный ЛК	1	0.065 т
МН-1	Серия 3903-3 в.7	МН-1	6	0.001 т
НД-1	т.п. АС-17	Накладная деталь НД1		
		-100×10 L=350 ГОСТ 103-76	2	0.003 т
НД-2	т.п. АС-17	То же НД2 L 50×5 L=70 ГОСТ 8509-72	2	
	Серия 4.900-8 в.5 л.3-61	Сальник dy-208	1	0.030 т
	Серия 1494-32 Д.00.000	Дефлектор вентиля-		
		ционной колонки	1	0.008 т
	ГОСТ 1839-72*	Асбестоцементная		
		Труба dy-200	1	0.051 т
	ГОСТ 6482-71*	Бетонная труба dy-300	1	0.072 т
		Материалы		
		Бетон М300 на замо-		
		ноличивание	2.1	м^{3}

Инв. № подл. | Подпись и дата | Взам. инв. №

Выезд

ГИП	Ефремов		
Нач. отд.	Левочкин		
Гл. спец.	Кузьменко		
Рук. гр.	Бровченко		
Провер.	Иванова		
Исполн.	Целуйко		

815-26 АС

Жижесборник емкостью 25 м^{3}

Спецификация сборных элементов на жижесборник.

Стадия	Лист	Листов
Р	17	

Госстрой РСФСР Всесоюзный Агростройпроект СИБЗНИИЭПСЕЛЬСТРОЙ г. Новосибирск

Альбом I

Типовой проект

1-1 (АС-13)

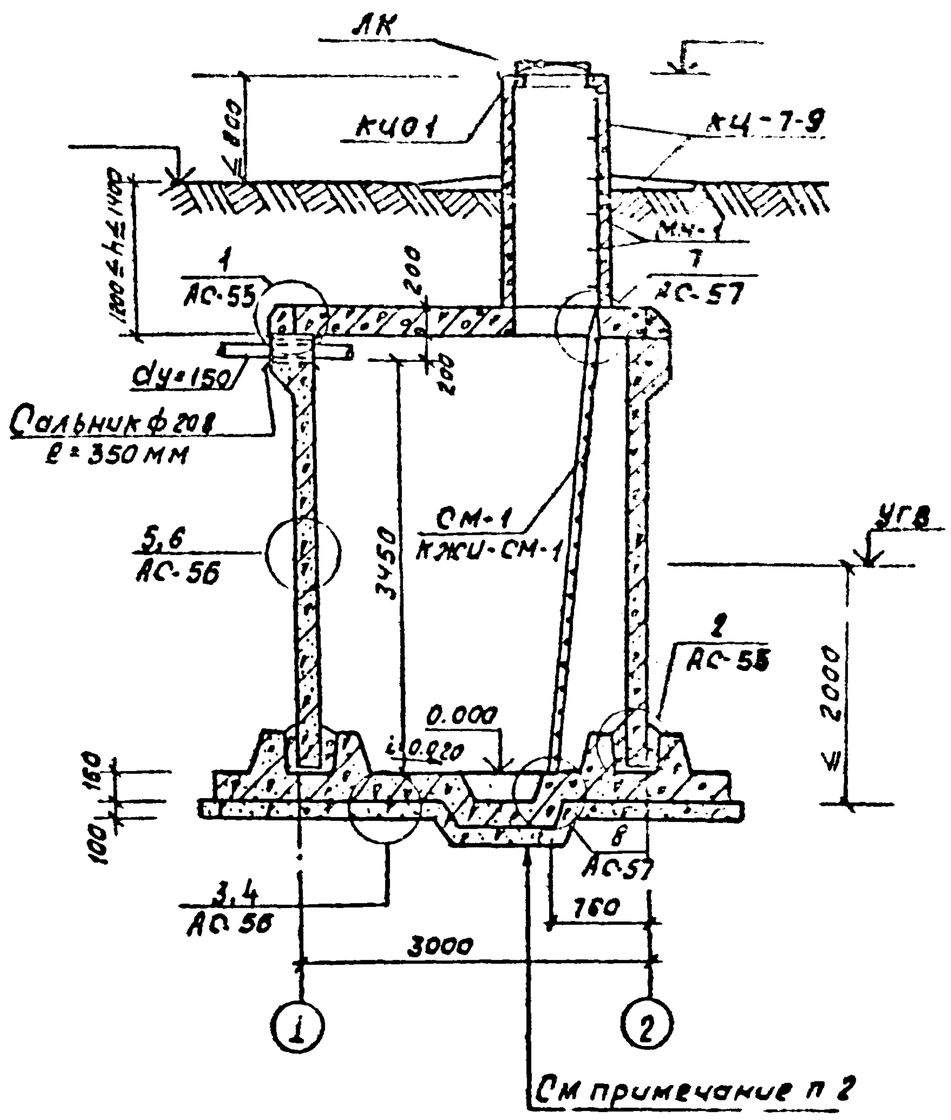

См примечание п 2

Засыпка грунтом
Битумная обмазка - 5мм
Цементная стяжка - 30мм
Плиты покрытия

2-2 (АС-13)

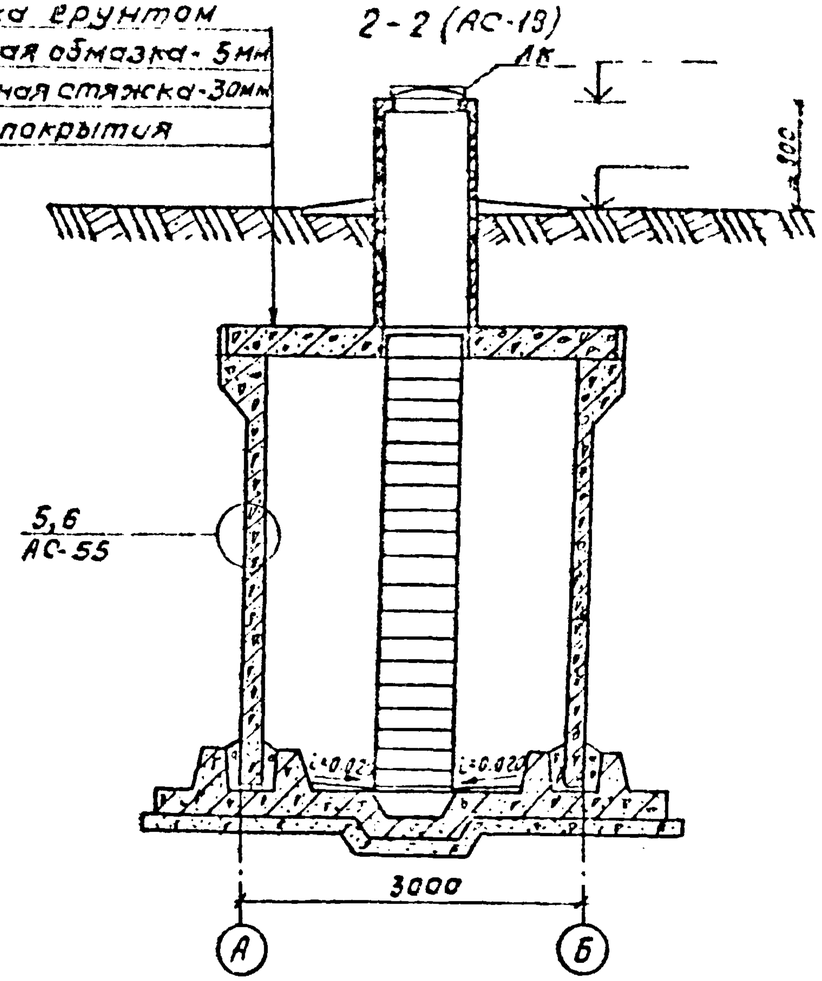

1. Спецификацию изделий см. лист АС-17
2. Конструкцию приямка см. на листе АС-52.

Привязан			Гл. ин. пр.	Ефремов	815-26 АС		
			Нач. отд.	Девочкин	Жижесборник емкостью 25 м.³	Стадия	Лист	Листов
			Гл. спец.	Кузьменко		Р	18	
			Рук. гр.	Бровченко	Разрезы 1-1, 2-2.	Госстрой РСФСР Росселькомстройпроект СИБЗНИИЭП СЕЛЬСТРОЙ г. Новосибирск		
Инв. №			Провер.	Иванова				
			Исполн.	Целуйко				

Инв. № подл. | Подпись и дата | Взам. инв. №

Альбом I

Типовой проект

Схема расположения плит покрытия

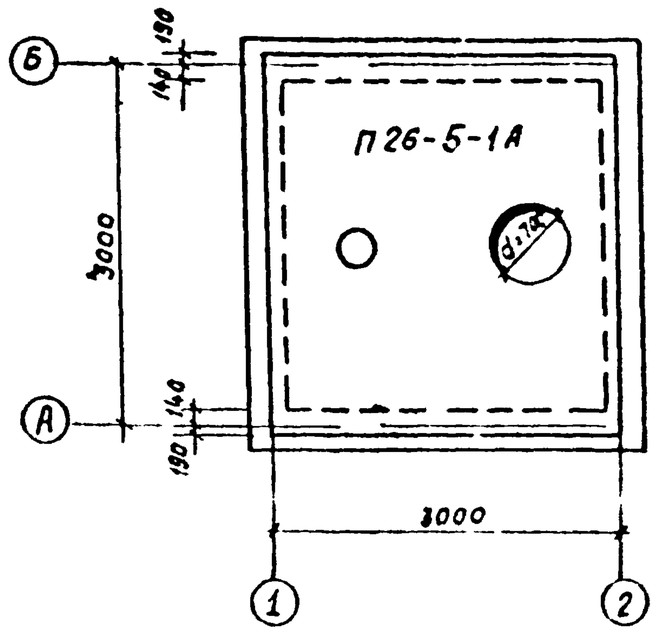

Схема расположения стеновых панелей

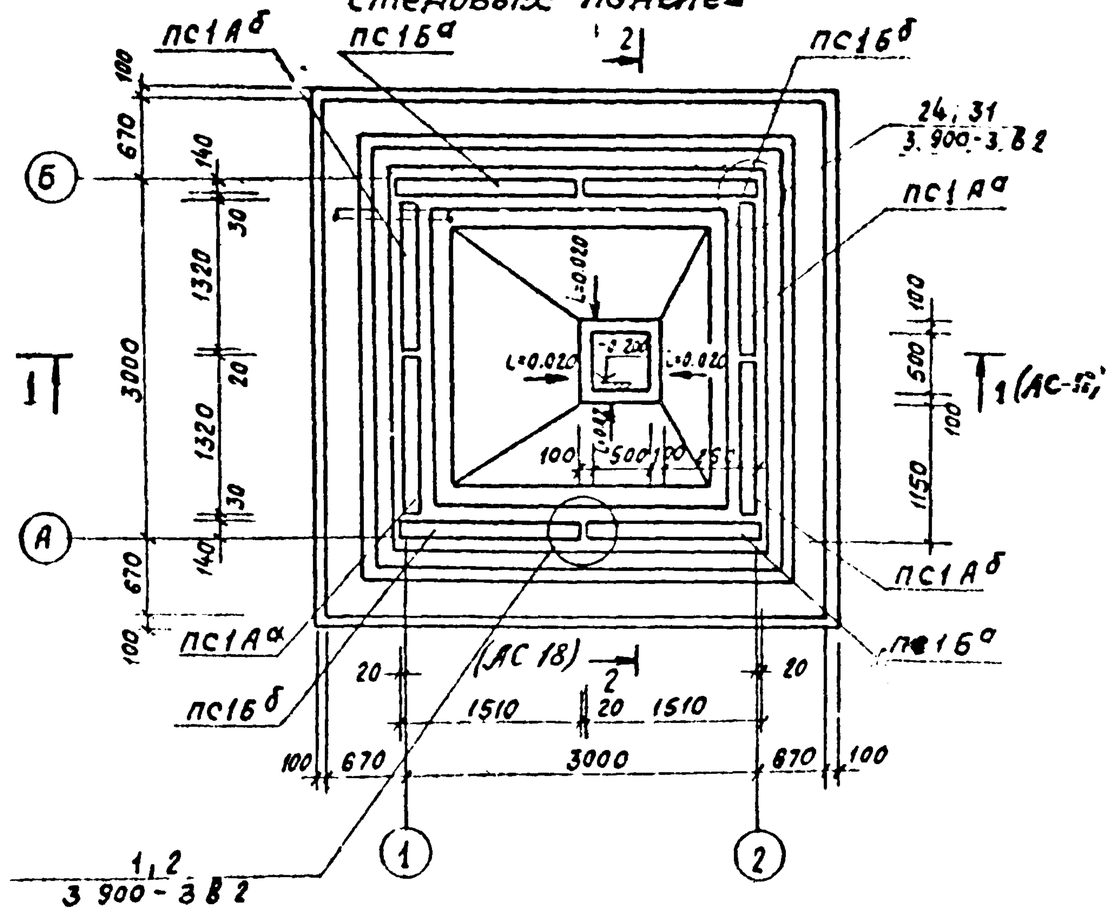

1. Относительная отметка верха железобетонной плиты днища соответствует абсолютной отм [ ]
2. Все сборные железобетонные элементы устанавливаются на минимальную толщину подливки из цементного раствора состава 1:2

Гл ин пр	Ефремов		815-26 АС				
Нач отд	Девочкин						
Гл спец	Кузьменко		Железобетонный емкостью 25 м³	Стадия	Лист	Листов	
Рук гр	Бровченко			Р	19		
Провер	Иванова		Схемы расположения стеновых панелей и плиты покрытия	Госстрой РСФСР Росглавинвестстройпроект СИБЗНИИЭПСЕЛЬСТРОЙ г. Новосибирск			
Исполн	Целуйко						

Привязан

Инв. №

Инв. № подл. | Подпись и дата | Взам. инв. №

Альбом I

Типовой проект

Опалубочный план днища

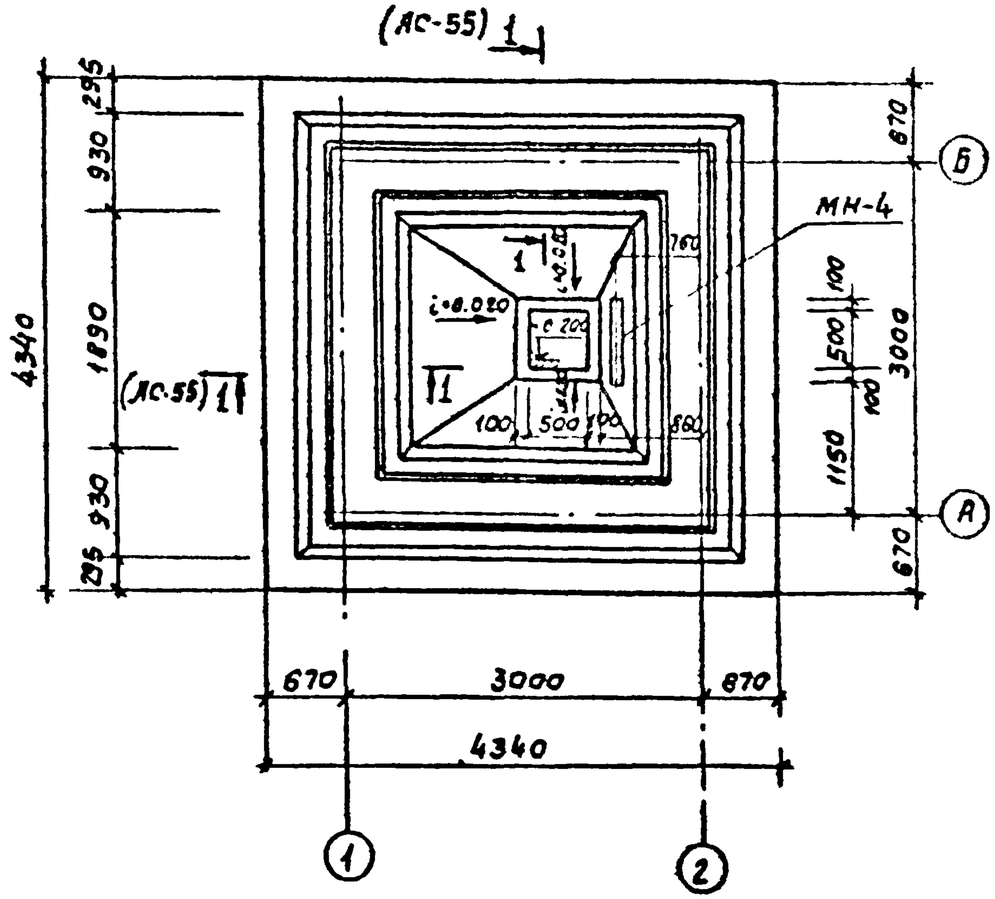

Спецификация элементов на днище

Марка	Обозначение	Наименование	Кол-во	Примечание
	Лист АС-20;21	Плита днища	1	
МН-4	т.п. КЖИ-МН-4	Закладное изделие МН4	1	
		Материалы		
		Бетон М-200	5.80	м³
		То же М-100	0.25	м³
		То же М-50	2.00	м³

1. За отм. 0.000 принята абсолютная отм. ☐
2. Бетонирование должно производиться в соответствии со СНиП III-15-76.

Инв. № подл. | Подпись и дата | Взам. инв. №

Привязан

Инв. №

Гл. ин. пр.	Ефремов	
Нач. отд.	Девочкин	
Гл. спец.	Кузьменко	
Рук. гр.	Бровченко	
Провер.	Иванова	
Исполн.	Целуйко	

815-26 АС

Жижесборник емкостью 25 м³

Днище. Опалубочный чертёж.

Стадия	Лист	Листов
Р	20	

Госстрой РСФСР Госгражданстройпроект СИБЗНИИЗПСЕЛЬСТРОЙ г. Новосибирск

Альбом I

Типовой проект

План раскладки нижних сеток.

План раскладки верхних сеток и пакетов.

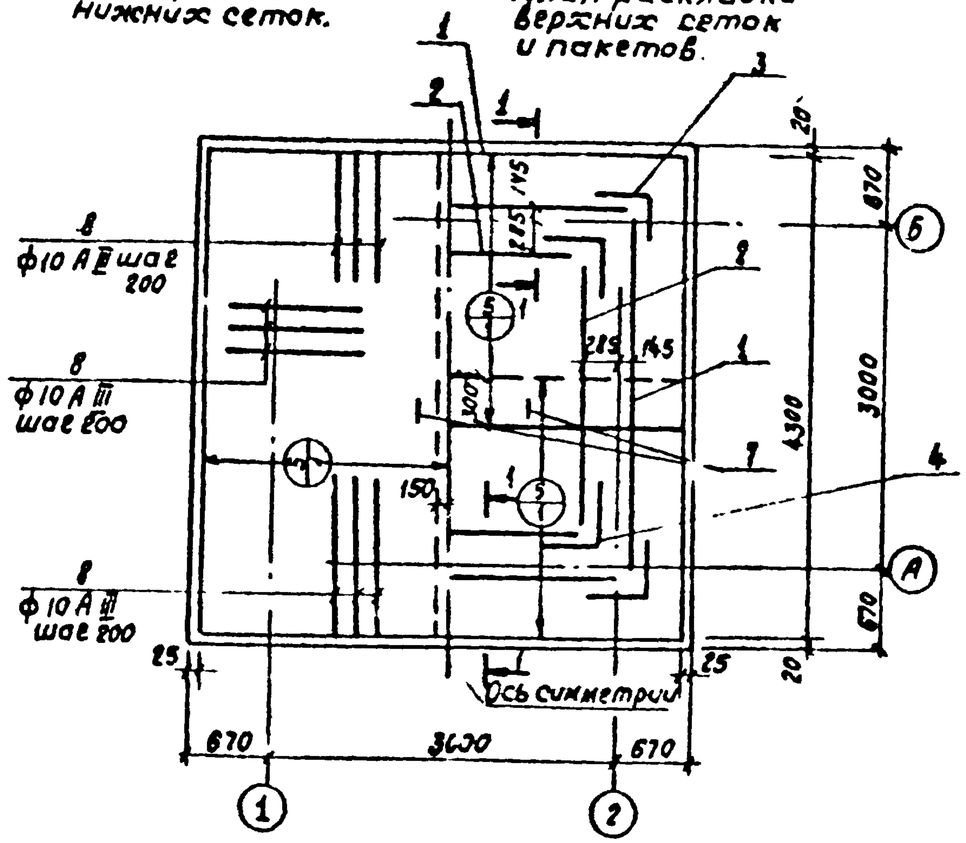

1 — 1

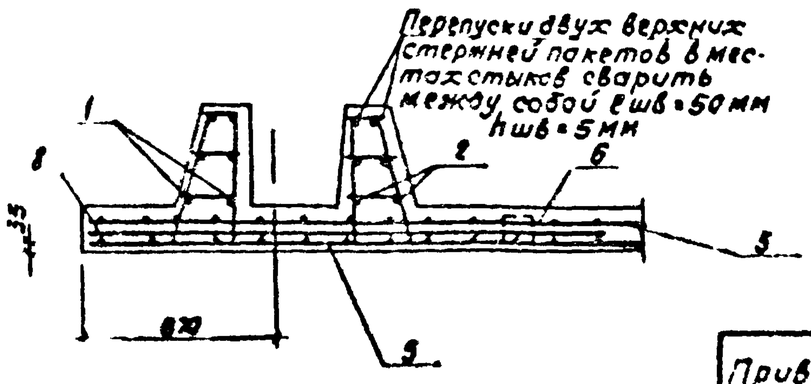

Спецификация элементов монолитной конструкции днища

Форм	Зона	Поз	Обозначение	Наименование	Кол	Примечание
				Сборочные единицы и детали		
12		1	т.п. КЖИ-ПК-1	Арматурный пакет ПК-1	4	0.022 т
12		2	То же КЖИ-ПК-2	То же ПК-2	4	0.018 т
12		3	" АС-53	Наружное сопряжение		
				пакетов УН	4	0.004 т
12		4	" то же	Внутренее сопряжение		
				пакетов УВ	4	0.[illegible] т
		5	ГОСТ 8478-66	Сетка $\frac{100/100/7/7}{2300}$ L=4300	4	0.062 т
11		6	т.п. КЖИ-МН7	Монтажная „лягушка" МН-7	60	
11		7	То же КЖИ-МН6	Монтажная петля МН-6	2	0.001 т
		8	То же АС-21	Одиночный стержень		
				ф10 А III L=1500 ГОСТ 5781-75	90	0.001 т

1. Первоначально укладываются нижние сетки, затем верхние и пакеты, к которым подтягиваются верхние сетки, находящиеся в зоне пакетов.
2. Положение верхних сеток обеспечивается установкой специальных фиксаторов; лягушек, нижние сетки укладываются на бетонные сухарики количество их должно составить 3 шт на 1 м.²
3. Защитный слой бетона для рабочей арматуры принят 20 мм., кроме указанного на чертеже.

Гл. ин. пр	Ефремов		
Нач. отд	Девочкин		
Гл. спец	Кузьменко		
Рук. гр	Бровченко		
Провер	Иванова		
Исполн.	Целуйко		

Привязан

Инв. №

815-26 АС

Железобетонный резервуар емкостью 25 м³

Днище
Армирование
(сухие грунты)

Стадия	Лист	Листов
Р	21	

Госстрой РСФСР
Всесоюзный институт по проектированию строительства предприятий связи
ВНИИПИ ЭПСЕЛЕКТРОСВЯЗЬ
г. Новосибирск

Альбом I

Типовой проект

План раскладки нижних сеток.

План раскладки верхних сеток и пакетов

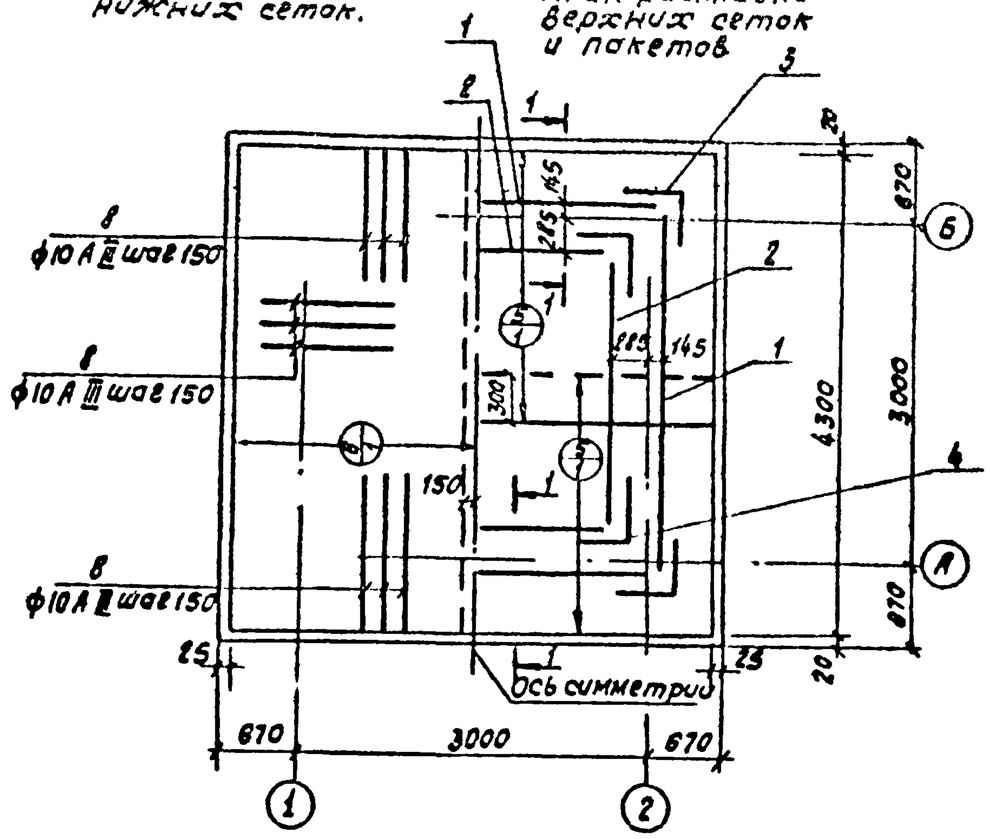

1 – 1

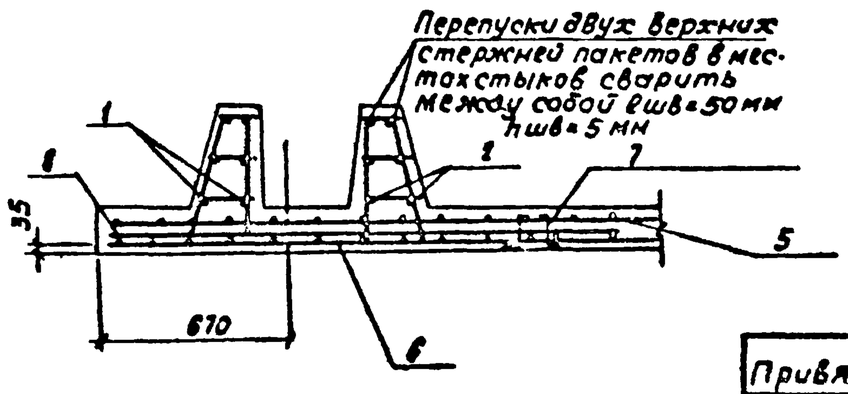

Спецификация элементов монолитной конструкции днища

Поз.	Зона	Кол	Обозначение	Наименование	Кол	Примечание
				Сборочные единицы и детали		
12		1	тп КЖИ-ПК-1	Арматурный пакет ПК-1	4	0.022 т
12		2	То же КЖИ-ПК-2	То же ПК-2	4	0.018 т
12		3	" АС-53	Наружное сопряжение пакетов УН	4	0.004 т
12		4	" То же	Внутреннее сопряжение пакетов УВ	4	0.002 т
		5	Гост 8478-66	Сетка $\frac{100/100/9/9}{2300}$ L = 4300	2	0.102 т
		6	То же	Сетка $\frac{100/100/7/7}{2300}$ L = 4300	2	0.062 т
11		7	тп КЖИ-МН-7	Монтажная „лягушка" МН-7	60	
11			То же КЖИ-МН-6	Монтажная петля МН-6	2	0.001 т
		8	" АС-21	Одиночный стержень		
				ф10 А III L=1500 ГОСТ 5781-75	120	0.001 т

1. Первоначально укладываются нижние сетки, затем верхние и пакеты, к которым подтягиваются верхние сетки, находящиеся в зоне пакетов.
2. Положение верхних сеток обеспечивается установкой специальных фиксаторов – „лягушек", нижние сетки укладываются на бетонные сухарики, количество их должно составить 3 шт. на 1 м²
3. Защитный слой бетона для рабочей арматуры принят 20мм кроме указанного на чертеже.

Гл.ин.пр.	Ефремов		
Нач.отд.	Девочкин		
Гл.спец.	Кузьменко		
Рук.гр.	Бровченко		
Провер.	Иванова		
Исполн.	Целуйко		

Привязан

Инв. №

815-26 АС

Жажесборник емкостью 25 м³

Днище. Армирование. (мокрые грунты)

Стадия	Лист	Листов
Р	22	

Госстрой РСФСР Росглавниистройпроект СИБЗНИИЭПСЕЛЬСТРОЙ г. Новосибирск

Инв. № подл. | Подпись и дата | Взам. инв. №

Альбом I

Типовой проект

Спецификация сборных элементов на жижесборник

Марка	Обозначение	Наименование	Кол-во	Примечание
		Сборные железобетонные конструкции		
КЦ01	Серия 3.900-3 в.1	кольцо опорное КЦ0-1	1	0.050 т
КЦ7-9	То же	кольцо стеновое КЦ7-9	2	0.40 т
П26-5-1А	3.006-2 в II и КЖИ-П26-5-1А	плита покрытия П26-5-1А	1	4.95 т
П26д-5-1	То же и КЖИ-П26д-5-1	То же П26д-5-1	1	5.05 т
П26д-5-2	" и КЖИ-П26д-5-2	" П26д-5-2	1	5.05 т
		Стеновые панели для сухих грунтов		
ПС1А^{а}	т.п. КЖИ-ПС1А^{а} 36-63	ПС1А^{а}-36-63	2	2.1 т
ПС1И	То же КЖИ-ПС1И-36-63^{а}	ПС1И-36-63^{а}	2	2.1 т
ПС1Б^{а}	" КЖИ-ПС1Б^{а}-36 63^{а}	ПС1Б^{а}-36-63^{а}	2	2.4 т
ПС1А^{б}	" КЖИ-ПС1А^{б} 36 63^{а}	ПС-1А^{б}-36-63^{а}	2	2.1 т
ПС1А^{б}	" КЖИ-ПС1А^{б} 36-63	ПС-1А^{б}-36-63	2	2.1 т
		Для мокрых грунтов		
ПС1А^{а}	тп КЖИ-ПС1А^{а} 36-64	ПС1А^{а} 36-64	2	2.1 т
ПС1И	То же КЖИ-ПС1И-36-64^{а}	ПС1И-36-64^{а}	2	2.1 т
ПС1Б^{а}	" КЖИ-ПС1Б^{а}-36-64^{а}	ПС1Б^{а}-36-64^{а}	2	2.4 т
ПС1А^{б}	" КЖИ-ПС1А^{б} 36-64^{а}	ПС1А^{б}-36-64^{а}	2	2.1 т
ПС1А^{б}	" КЖИ-ПС1А^{б} 36-64	ПС1А^{б}-36-64	2	2.1 т

Марка	Обозначение	Наименование	Кол	Примечание
		Стальные элементы		
СМ-1	Т.П. КЖИ-СМ-1	Стремянка СМ-1	1	0.084 т
ЛК	ГОСТ 3634-79	Люк чугунный ЛК	1	0.065 т
МН-1	Серия 3.903-3 в.7	МН-1	6	0.001 т
НД-1	Т.П. АС-23	Накладная деталь НД-1		
		-100×10 L=350 ГОСТ 103-76	4	0.003 т
НД-2	Т.П. АС-23	Тоже НД-2 L50-5 L=70 ГОСТ 8509-72	2	
	Серия 4.900-8 в 5Л.3-61	Сальник ду-200	1	0.030 т
	Серия 1.494-32 Д.00.000	Дефлектор вентиляционной колонки	1	0.008 т
	ГОСТ 1839-72*	Асбестоцементная труба ду-200	1	0.051 т
	ГОСТ 6482-71*	Бетонная труба ду-300	1	0.072 т
		Материалы		
		Бетон М300 на замоноличивание	2.1	м^3

Привязан

Инв. №

Гл. инж. пр.	Ефремов	
Нач. отд.	Девочкин	
Гл. спец.	Кузьменко	
Рук. гр.	Бровченко	
Провер.	Иванова	
Исполн.	Целуйко	

815-26 АС

Жижесборник емкостью 35 м^3

Стадия	Лист	Листов
П	23	

Спецификация сборных элементов на жижесборник.

Госстрой РСФСР Главленинградпроект СИБЗНИИЗ ПСЕЛЬСТРОЙ в Новосибирске

Альбом I

Типовой проект

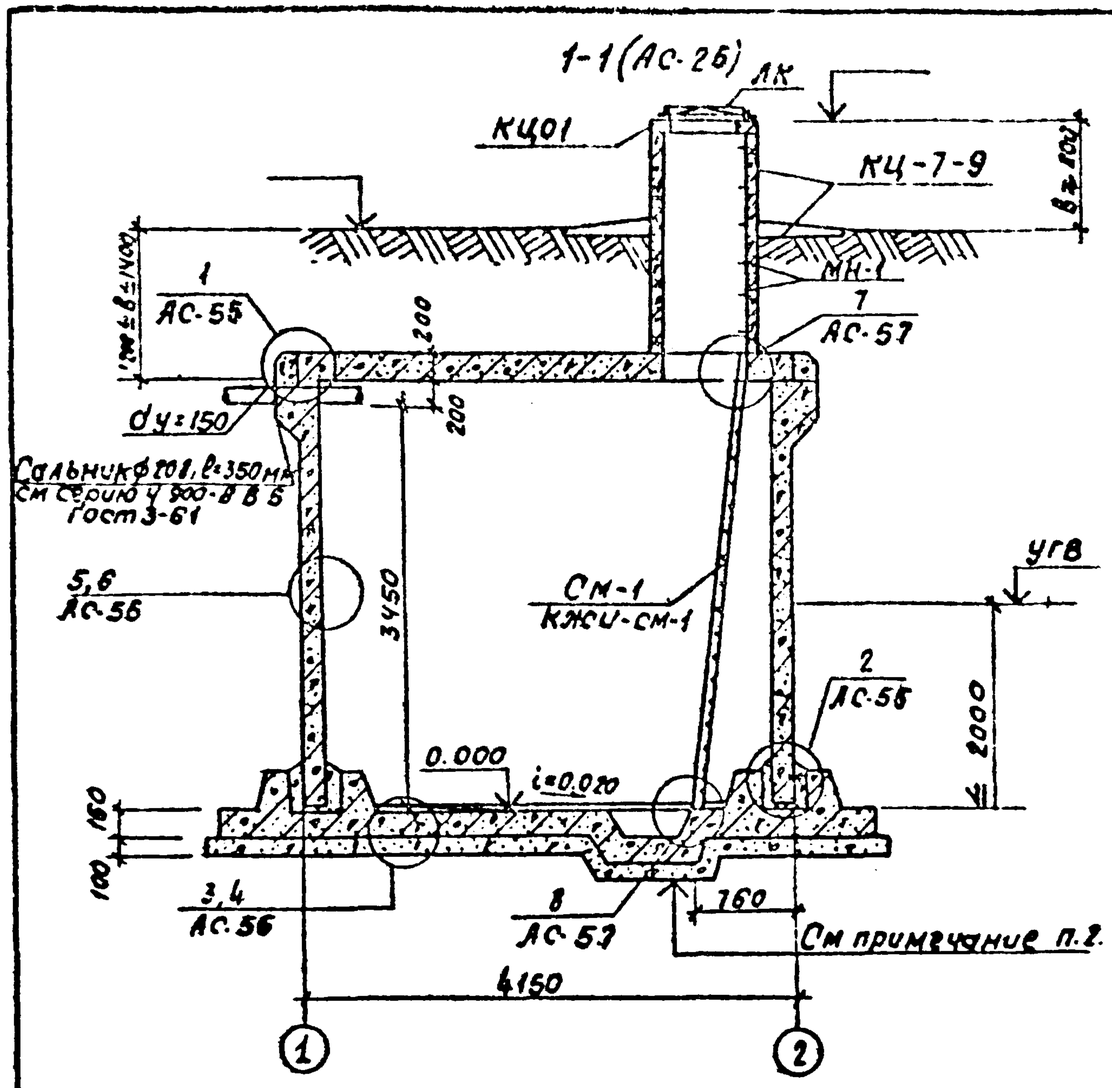

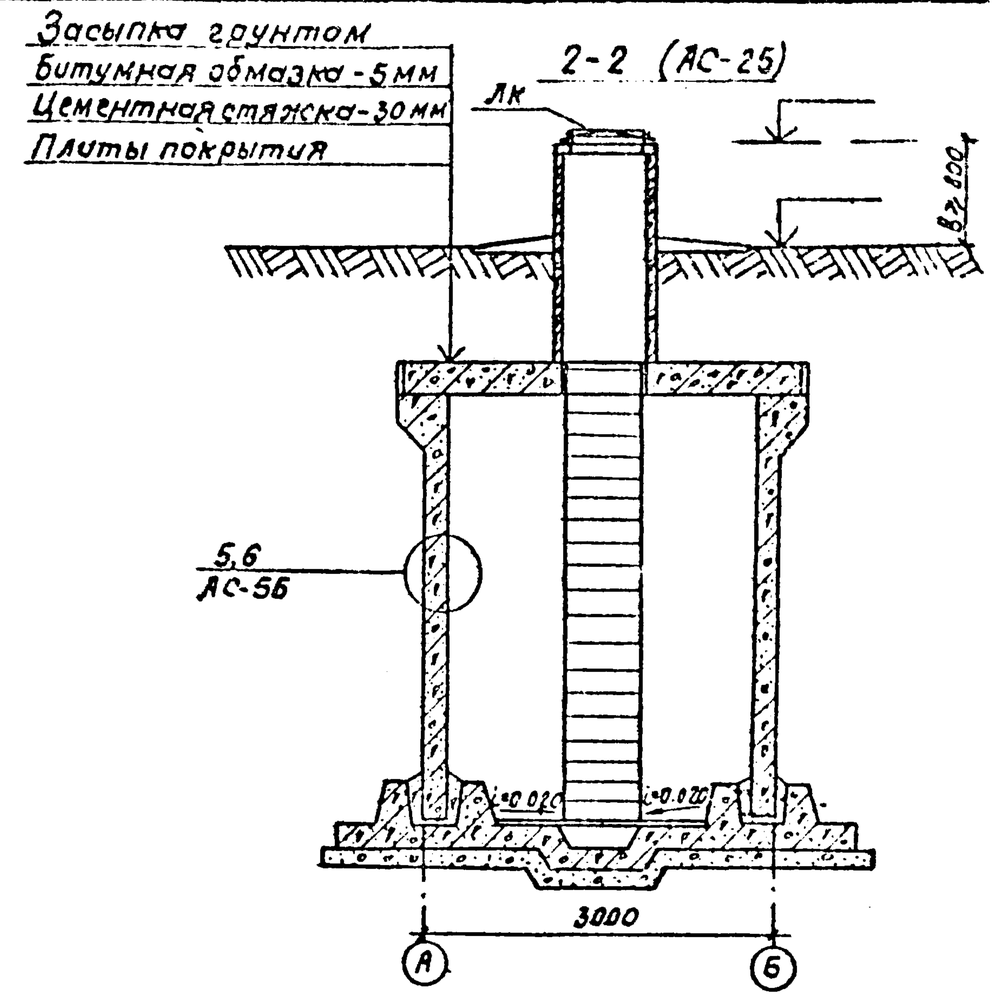

1. Спецификацию изделий см. лист АС-23
2. Конструкцию приямка см. на листе АС-52

Привязан				815-26			АС
				Жижесборник ёмкостью 35 м.³	Стадия	Лист	Листов
					Р	24	
				Разрезы 1-1; 2-2	Госстрой РСФСР Росгражданстройпроект Сибгражданэнергострой г. Новосибирск		

Гл. ин-р	Ефремов	
Нач. отд.	Девочкин	
Гл. спец.	Кузьменко	
Рук. гр.	Бровченко	
Провер.	Иванова	
Исполн.	Целуйко	

Инв. № подл. | Подпись и дата | Взам. инв. №

Альбом I

Типовой проект

Схема расположения плит покрытия

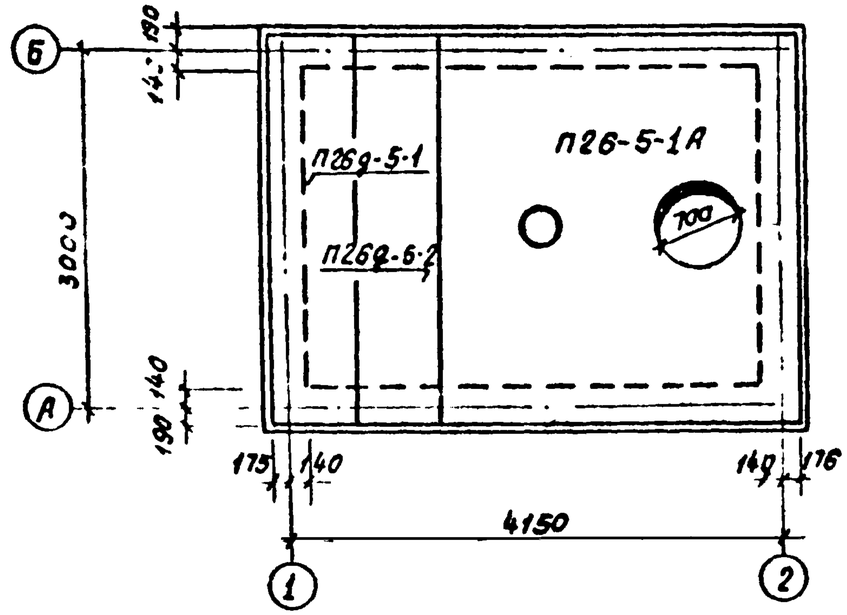

Схема расположения стеновых панелей (АС-24)

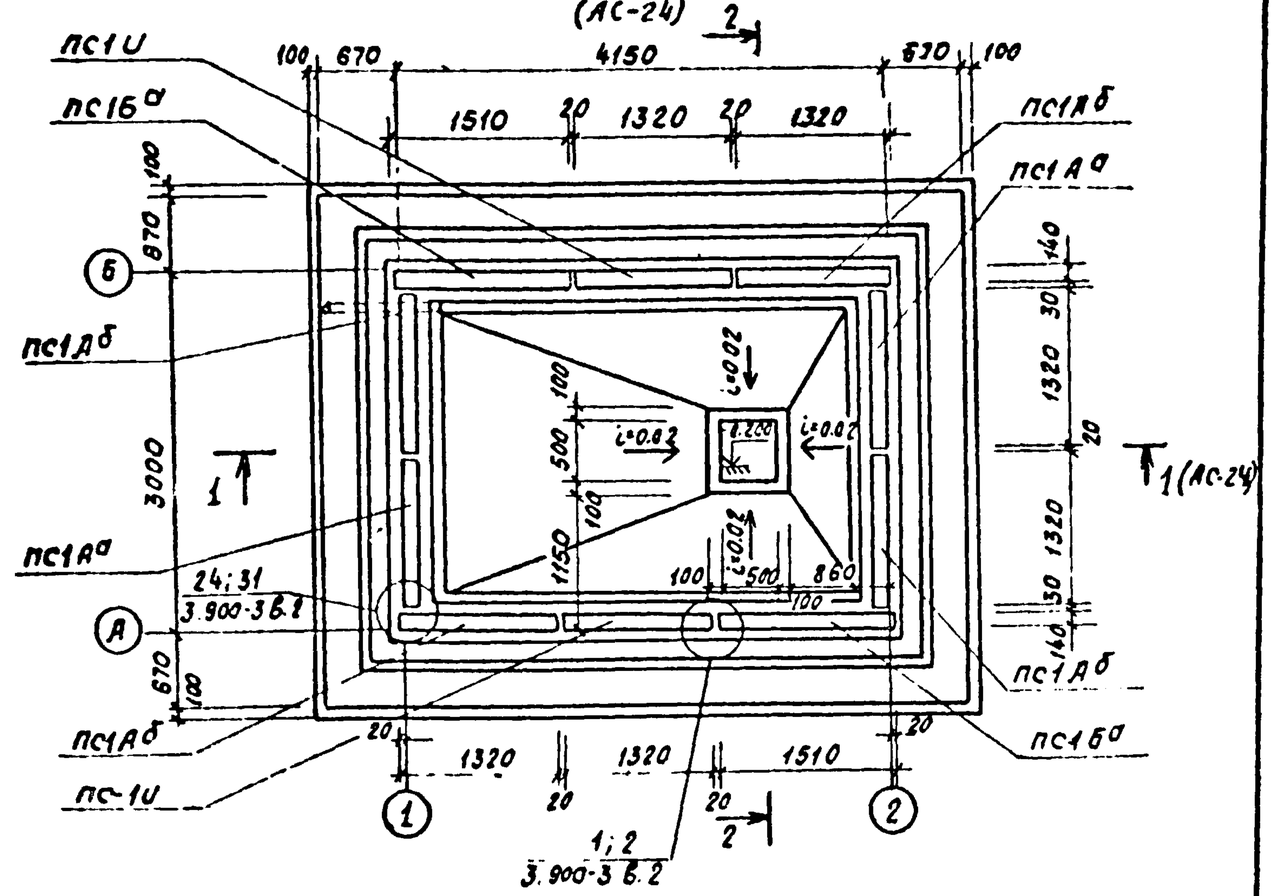

1. Относительная отметка верха ж.бетонной плиты днища соотв. абсолютной отм.
2. Все сборные ж.бетонные элементы устанавливаются на минимальную толщину подливки из цементного раствора состава 1 2.

Гл.инж.пр.	Ефремов		815-26 АС				
Нач.отд.	Девочкин						
Гл.спец.	Кузьменко		Жижесборник емкостью 35 м³	Стадия	Лист	Листов	
Рук.гр.	Бровченко			Р	25		
Провер.	Иванова		Схемы расположения стеновых панелей и плит покрытия.	Госстрой РСФСР Росславнииистройпроект СИБЗНИИЭПСЕЛЬСТРОЙ в Новосибирске			
Исполн.	Целуйко						

Привязан

Инв. №

Инв. № подл. | Подпись и дата | Взам. инв. №

Альбом I

Типовой проект

Опалубочный план днища

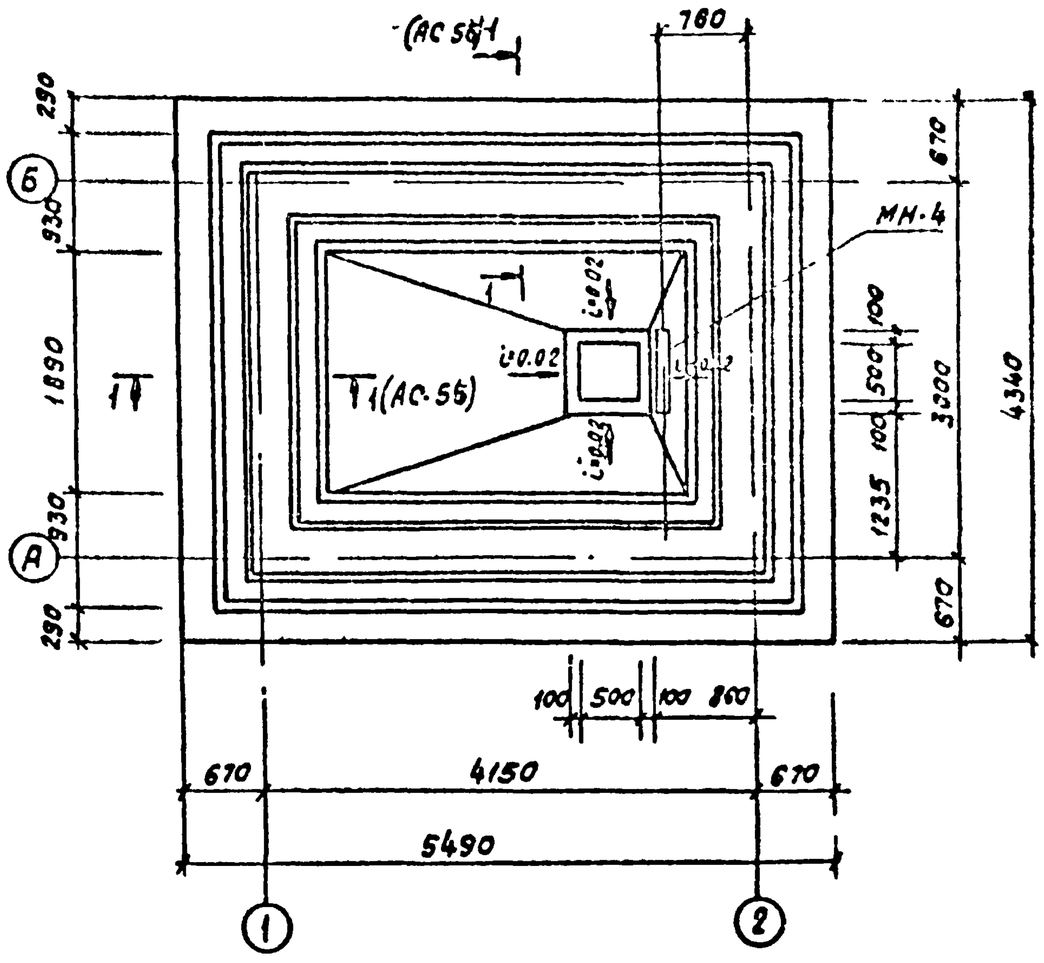

Спецификация эл ентов на днище

Марка	Обозначение	Наименование	Кол	Примечание
	т.п. АС-28,1	Плита днища	1	
МН-4	т.п. КЖИ-М	Закладное изделие МН-4	1	
		Материалы		
		Бетон М200	6.9	м³
		Бетон М100	0.35	м³
		тон М50	2.5	м³

1. За отм. 0.000 принята а этная отм
2. Бетонирование днища про дить в соответствии с СНиП III-15-76.
3. Сечение 1-1 и установку тажной петли см. лист АС-26.

Гл.ин.пр.	Ефремов		815-26	АС		
Нач.отд.	Девочкин		Жижесборник емкостью 35 м.³	Стадия	Лист	Листов
Гл.спец.	Кузьменко			Р	26	
Рук.гр.	Бровченко		Днище. Опалубочный чертеж.	Госстрой РСФСР Росглавниистройпроект СИБЗНИИЗПСЕЛЬСТРОЙ г. Новосибирск		
Провер.	Иванова					
Исполн.	Целуйко					

Привязан

Инв. №

Инв. № подл. | Подпись и дата | Взам. инв. №

План раскладки нижних сеток.

План раскладки верхних сеток и пакетов

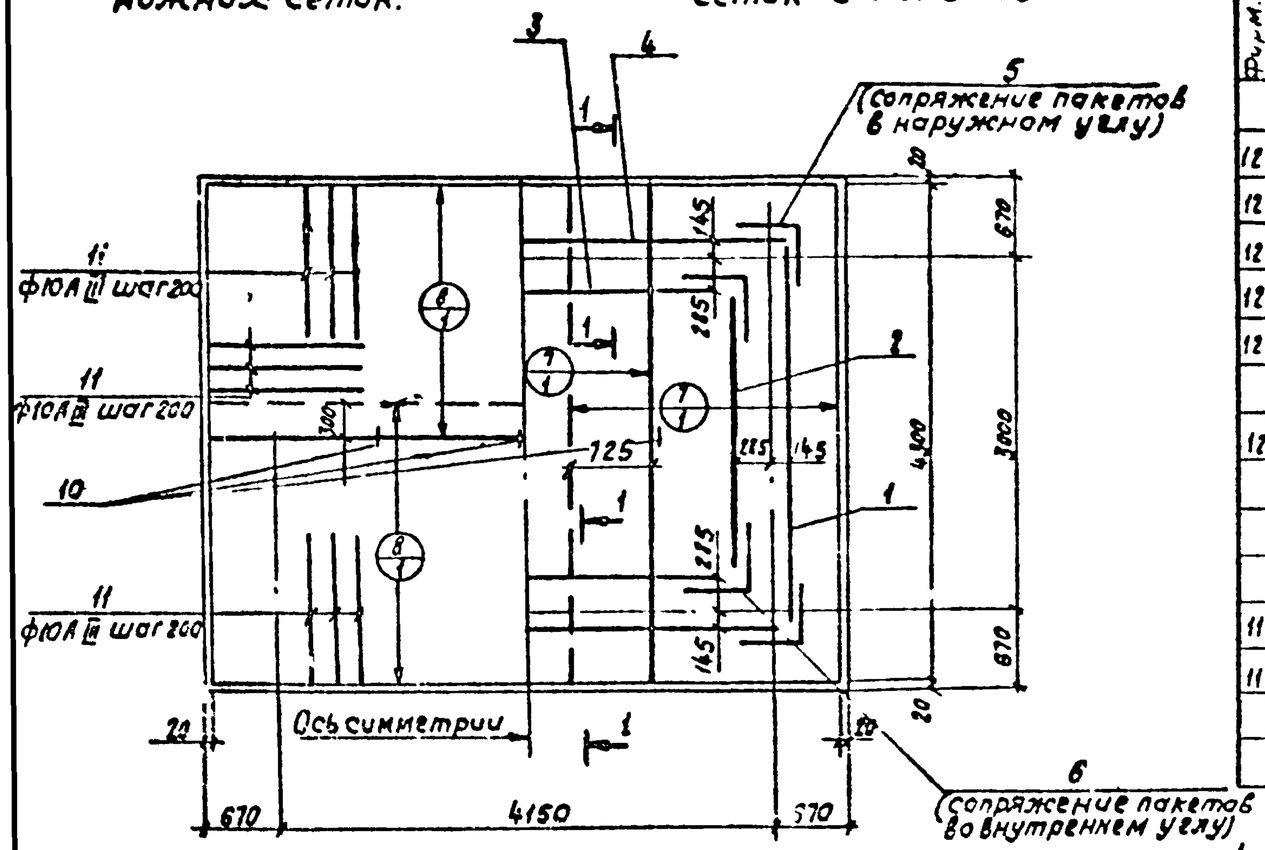

1 - 1

Перепуски двух верхних стержней пакетов в местах стыков сварить между собой: $e_{шв}$ = 50 мм, $h_{шв}$ = 5 мм.

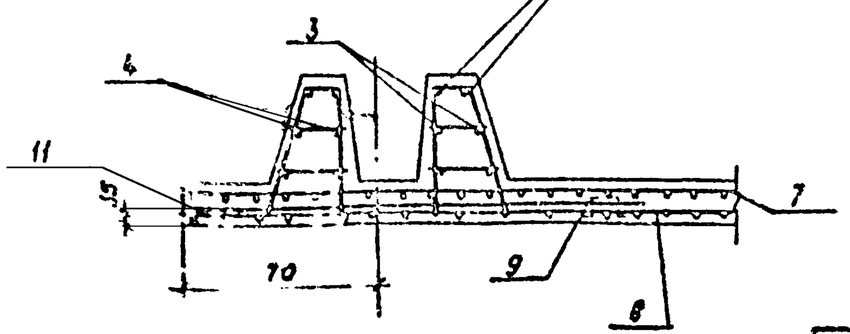

Спецификация элементов монолитной конструкции днища

Фирм.	Зона	Поз.	Обозначение	Наименование	Кол	Примечание
				Сборочные единицы и детали		
12		1	т.п. КЖИ-ПК-1	Арматурный пакет ПК-1	2	0.022т
12		2	То же КЖИ-ПК-2	то же ПК-2	2	0.018т
12		3	" КЖИ-ПК-3	" ПК-3	2	0.028т
12		4	" КЖИ-ПК-4	" ПК-4	2	0.030т
12		5	" АС-53	Наружное сопряжение		
				пакетов УН	4	0.016т
12		6	" то же	Внутреннее сопряжение		
				пакетов УВ	4	0.008т
		7	ГОСТ 8478-66	Сетка $\frac{100/100/7/7}{2300}$ L=4300	3	0.062т
		8	то же	Сетка $\frac{100/100/7/7}{2300}$ L=5450	2	0.078т
11		9	т п КЖИ-МН-7	Монтажная „лягушка" МН-7	72	
11		10	то же КЖИ-МН-6	Монтажная петля МН-6	3	0.001т
		11	" АС-27	Одиночный стержень ф10АIII		
				L = 1500 ГОСТ 5781	100	0.001т

1. Первоначально укладываются нижние сетки, затем верхние и пакеты, к которым подтягиваются верхние сетки, находящиеся в зоне пакетов.
2. Положение верхних сеток обеспечивается установкой специальных фиксаторов-„лягушек", нижние сетки укладываются на бетонные „сухарики", количество их должно составить 3 шт на 1м².
3. Защитный слой бетона для рабочей арматуры принят 20мм, кроме указанного на чертеже.

Привязан

Инв. №

Гл. инж. пр.	Ефремов	
Нач. отд.	Девочкин	
Гл. с. ец.	Кузьменко	
Рук. гр.	Бровченко	
Прост.	Иванова	
Ст. техн.	Кутепова	

815-26 АС

Жижесборник емк. 35 м³

Днище Армированное (сухие грунты)

Стадия	Лист	Листов
Р	27	

Госстрой РСФСР Госгражданстрой СИБЗНИИЗПСЕЛЬСТРОЙ в Новосибирске

Ал. 0 ч.

Подпись и дата

Инв. № подл.

Альбом I

Типовой проект

План раскладки нижних сеток

План раскладки верхних сеток и пакетов

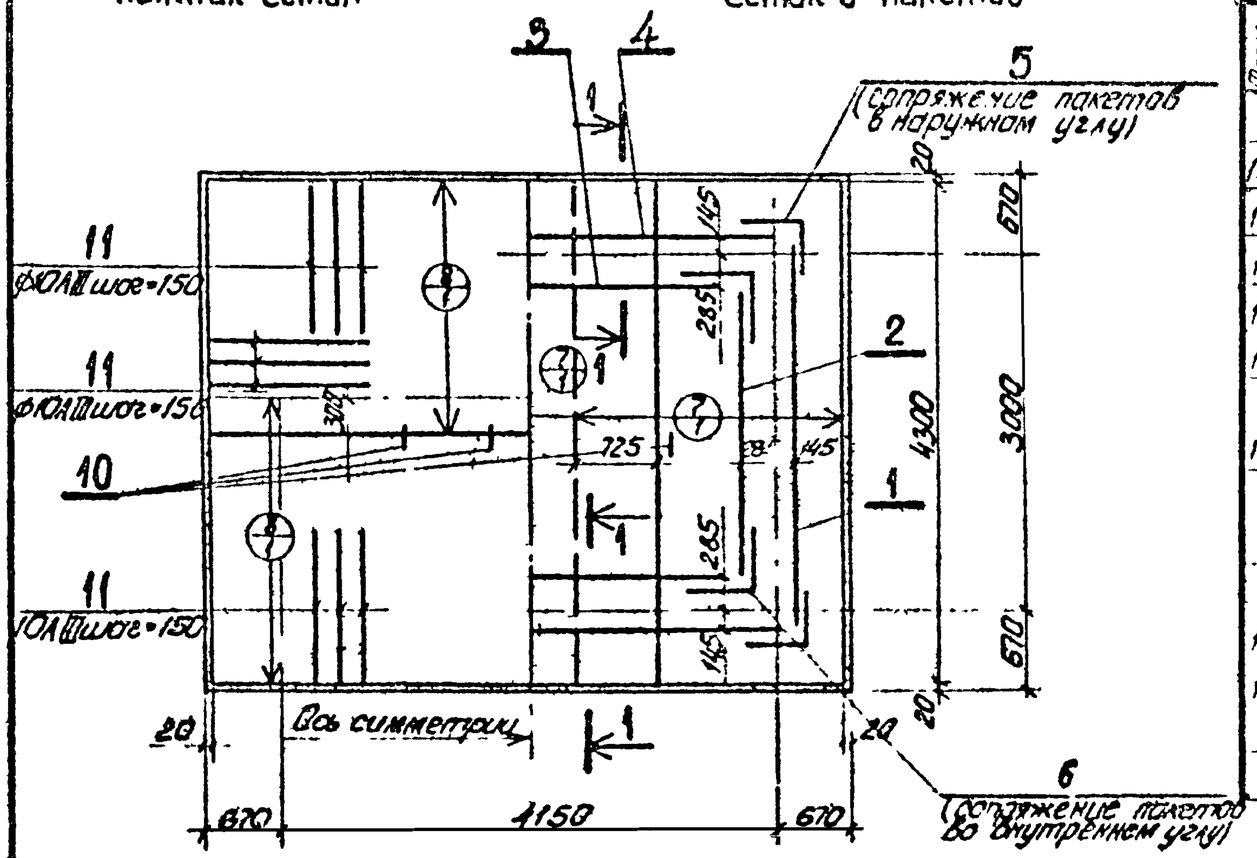

Спецификация элементов монолитной конструкции днища

Форм.	Зона	Поз.	Обозначение	Наименование		Масса единицы
				Арочные единицы и б. тали		
12		1	т.п. КЖИ-ПК-1	Фиксирующие пакеты ПК-1	2	0.022т
12		2	То же КЖИ-ПК-2	То же ПК-2	2	0.018т
12		3	" КЖИ-ПК-3	— " — ПК-3	2	0.028т
12		4	" КЖИ-ПК-4	— " — ПК-4	2	0.030т
12		5	" АС-53	Наружное сопряжение пакетов УН	4	0.016т
12		6	" То же	Внутреннее сопряжение пакетов УВ	4	0.008т
		7	ГОСТ 8478-66	Сетка $\frac{100/100/9/9}{2300}$ L=4300	3	0.102т
		8	То же	Сетка $\frac{100/100/7/7}{2300}$ L=5450	2	0.078т
11		9	т.п. КЖИ-МН-7	Монтажная лягушка МН-7	72	
11		10	То же КЖИ-МН-6	Монтажная петля МН-6	3	0.00 т
		11	" АС-28	Соединительный стержень ФЮАIII L=1500 ГОСТ 5781-75	134	0.001т

1-1

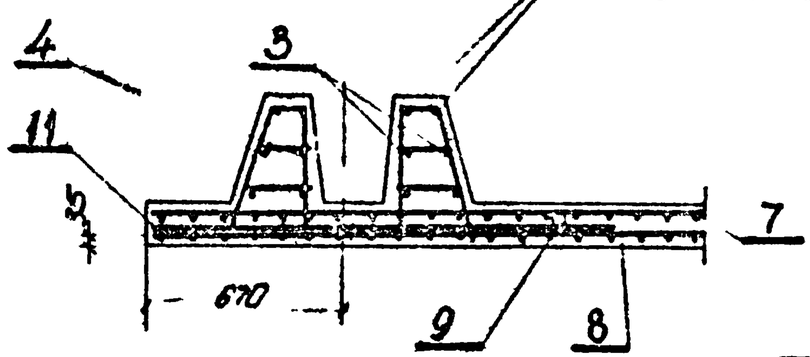

1. Первоначально укладываются нижние сетки, затем верхние пакеты, к которым подтягиваются верхние сетки, находящиеся в зоне пакетов.
2. Положение верхних сеток обеспечивается установкой специальных фиксаторов-лягушек, нижние сетки укладываются на бетонные сухарики, количество их должно составить 3шт на 1м².
3. Защитный слой бетона для рабочей арматуры принят 20мм, кроме указанного на чертеже.

Привязан				815-26		АС	
Инв.№							
ГИП	Ефремов			Жижесборник емк. 35 м³	Стадия	Лист	Листов
Нач.отд.	Девочкин				Р	28	
Гл.спец.	Кузьменко						
Рук.гр.	Бровченко			Днище Армирование (мокрые грунты)	ГОССТРОЙ РСФСР РОСГЛАВНИИСТРОЙПРОЕКТ СибЗНИИЭПсельстрой г. Новосибирск		
Проверил	Иванова						
Нормоконтр.	Кутепова						

Альбом I

Спецификация сборных элементов на жижесборник

Марка	Обозначение	Наименование	Кол. шт.	Примечание
		Сборные железобетонные конструкции		
КЦО-1	Серия 3.900-3 в.7	Кольцо опорное КЦО-1	1	0.4 т
КЦ-7-9	То же	Кольцо стеновое КЦ-7-9	2	0.05 т
П26-5-1	Серия 3006-2в.II-2 и КЖИ-26-5-1	Плита покрытия П26-5-1	1	5.05 т
П26-5-1А	То же и КЖИ-П26-5-1А	То же П26-5-1А	1	4.85 т
		Стеновые панели		
		Для сухих грунтов		
ПС1Е^{а}	т.п. КЖИ-ПС1Б^{а}-36-Б3^{а}	ПС1Б^{а}-36-Б3^{а}	2	2.4т
ПС1Б^{б}	То же КЖИ-ПС1Б^{б}-36-Б3^{а}	ПС1Б^{б}-36-Б3^{а}	2	2.4т
ПС1А^{а}	" КЖИ-ПС1А^{б}-36-Б3	ПС1А^{а}-36-Б3	2	2.1т
ПС1А^{б}	" КЖИ-ПС1А^{б}-36-Б3	ПС1А^{б}-36-Б3	2	2.1т
ПС1-36-Б	" КЖИ-ПС1-36-Б3^{а}	ПС1-36-Б3^{а}	2	4.8т.
		Для мокрых грунтов		
ПС1Б^{а}	т.п. КЖИ-ПС1Б^{а}-36-Б[illegible]	ПС1Б^{а}-36-Б4^{а}	2	2.4т
ПС1Б^{б}	То же КЖИ-ПС1Б^{б}-36-Б[illegible]	ПС1Б^{б}-36-Б4^{а}	2	2.4т
ПС1А^{а}	" КЖИ-ПС1А^{а}-36-[illegible]	ПС1А^{а}-36-Б4	2	2.1т
ПС1А^{б}	" КЖИ-ПС1А^{б}-36-Б4	ПС1А^{б}-36-Б4	2	2.1т
ПС1-36-Б	" КЖИ-ПС1-36-Б4^{а}	ПС1-36-Б4^{а}	2	4.8т

Марка	Обозначение	Наименование	Кол. шт.	Примечание
		Стальные элементы.		
СМ-1	т.п. КЖИ-СМ-1	Стремянка СМ-1	1	0.034 т
ЛК	ГОСТ 3634-79	Люк чугунный ЛК	1	0.065т
МН-1	Серия 3.903-3 в.7	МН-1.	6	0.001 т
НД-1	т.п. АС-29	Накладная деталь НД-1		
		-100×10 L=350 ГОСТ 103-76	4	0.003 т
НД-2	т.п. АС-29	То же НД-2 ∠50×5 L=70 ГОСТ 8509-72*	2	
	Серия 4.900-8 8.5 л.3-61	Сальник dy=208	1	0.030 т
	Серия 1.494-32 Д.00.000	Дефлектор вентиляционной колонки	1	0.008 т
	ГОСТ 1839-72*	Асбестоцементная труба dy-200	1	0.051 т
	ГОСТ 6482-71*	Бетон : труба dy-300	1	0.072
		Материалы		
		Бетон М300 на замоноличивание	2.9	м^{3}

Типовой проект

Инв. № подл. | Подпись и дата | Взам. инв. №

Привязан

Инв. №

ГИП	Ефремов		
Нач.отд.	Дебочкин		
Гл.спец.	Кузьменко		
Рук.груп.	Бровченко		
Провер.	Иванова		
Исполн.	Цепчуко		

815-26 АС

Жижесборник емкостью 50м^{3}

Стадия	Лист	Листов
Р	29	

Спецификация сборных элементов на жижесборник.

Госстрой РСФСР Росглавинжстройпроект СНБЗНИИЭПСЕЛЬСТРОЙ г.Новосибирск

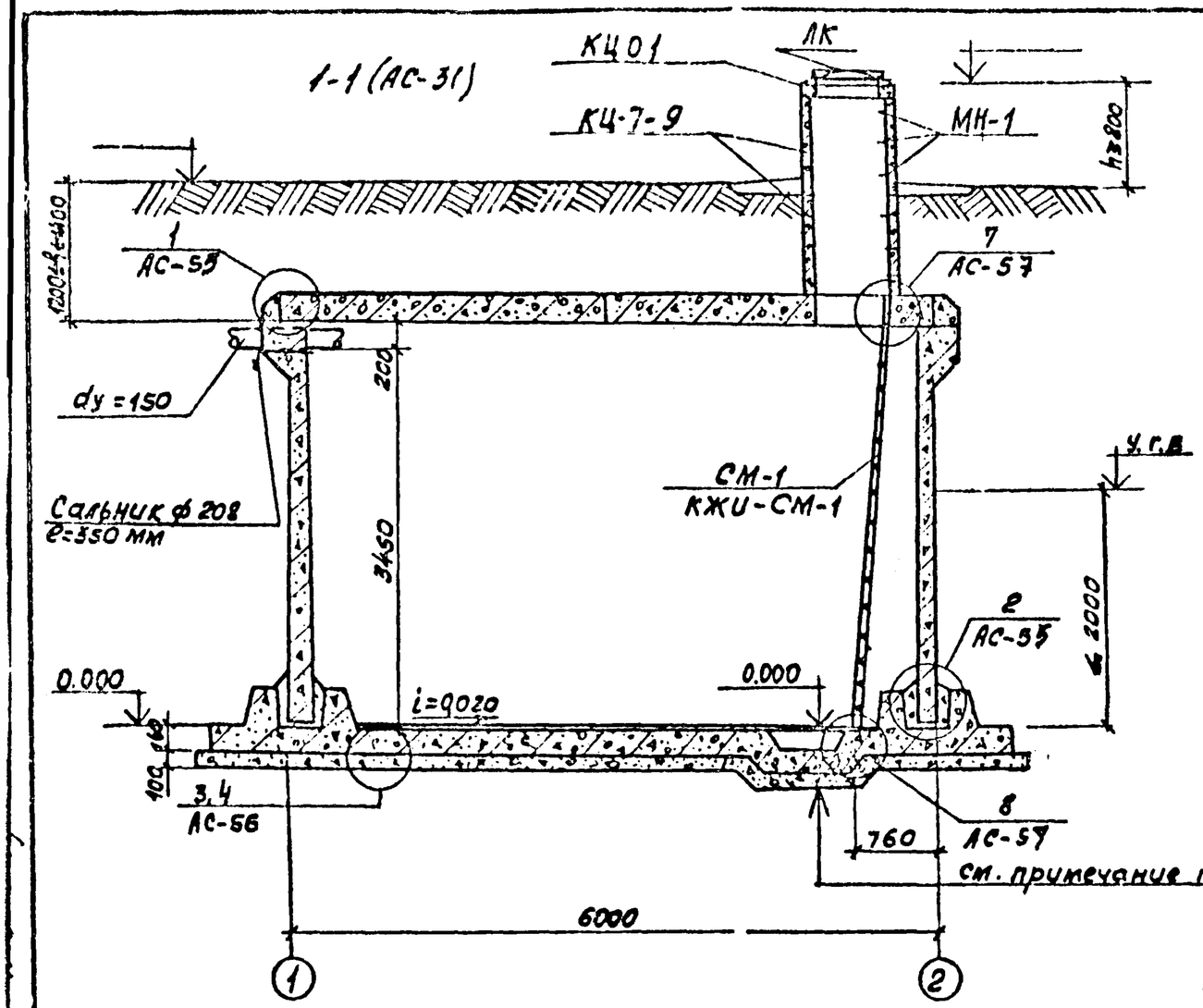

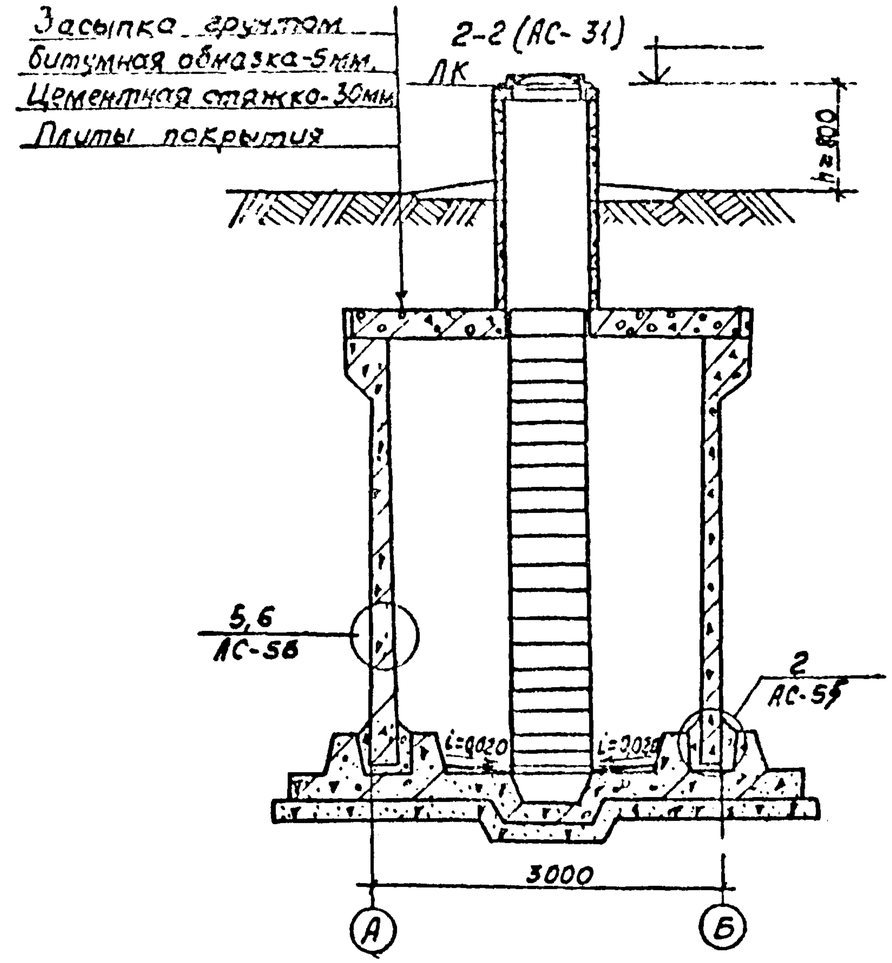

1. Спецификацию изделий см. лист АС-28.
2. Конструкцию приямка см. на листе АС-31.

				815-26 АС			
Привязан	ГИП	Ефремов		Жижесборник емкостью 50 м³	Стадия	Лист	Листов
	Нач.отд	Девочкин			Р	30	
	Гл.спец.	Кузьменко			Госстрой РСФСР Росельвниистройпроект СИБЭНИИЭПСЕЛЬСТРОЙ г. Новосибирск		
	Рук.гр.	Бровченко					
	Проверил	Иванова		Разрезы 1-1; 2-2			
Инв №	Исполнил	Целуйко					

Типовой проект 902-2-224 Альбом I

Схема расположения плит покрытия

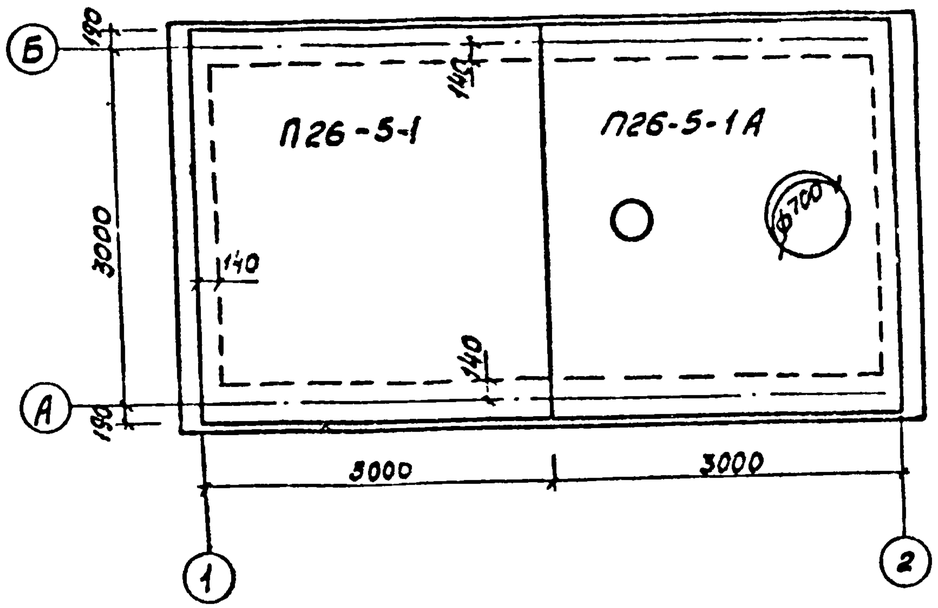

Схема расположения стеновых панелей

1:2
3.900-3.6.2

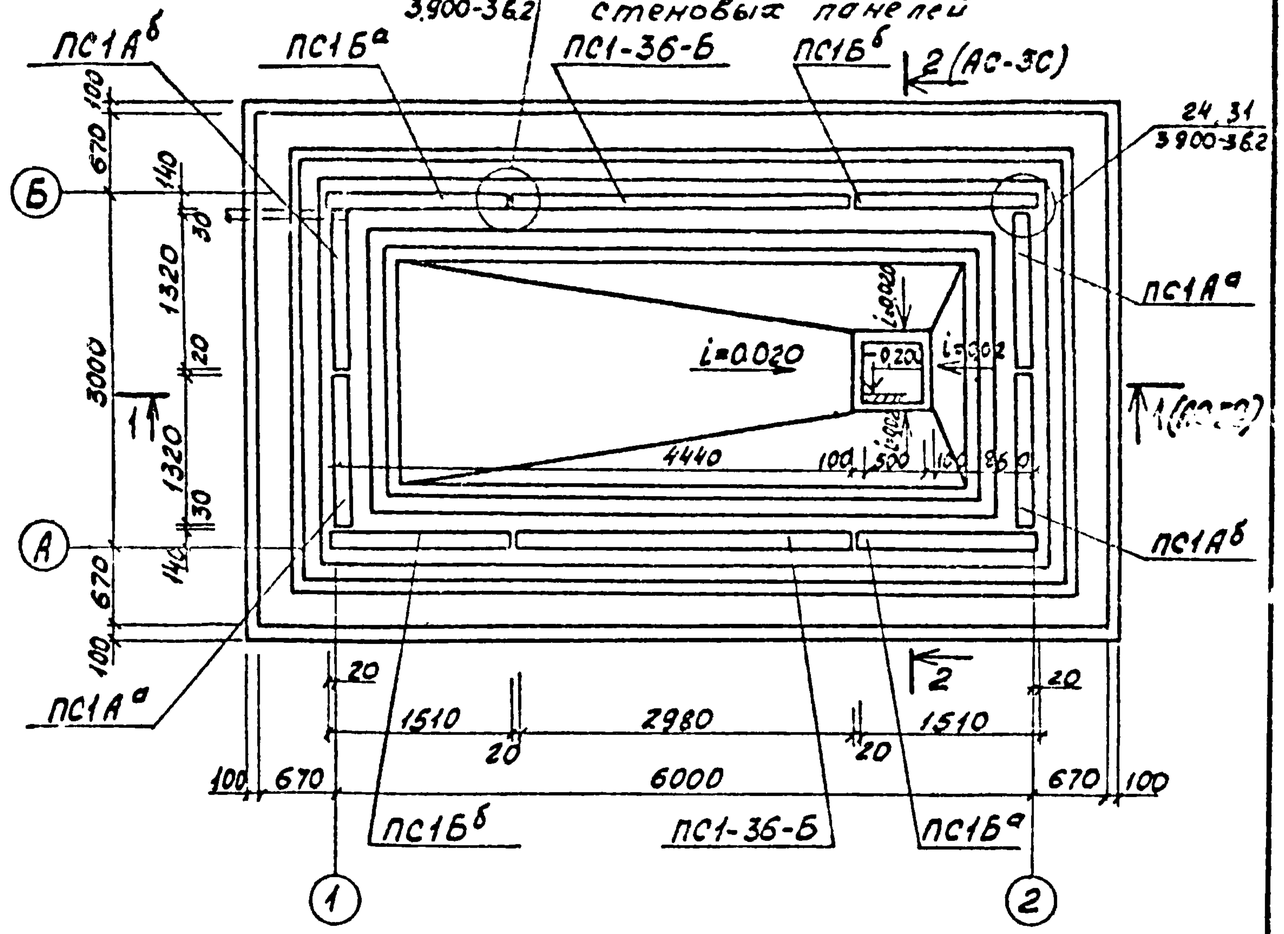

1. Относительная отметка верха плиты днища соответствует абсолютной отм. [ ]
2. Все сборные ж.б. элементы устанавливаются на минимальную толщину подливки из цементного раствора состава 1:2.

				815-26 АС			
Привязан							
Инв. №							
ГИП	Ефремов			Жижесборники емкостью 50 м³	Стадия	Лист	Листов
Нач.отд	Левочкин				Р	31	
Гл.спец.	Кузьменко						
Рук.гр.	Бровченко			Схемы расположения стеновых панелей и плит покрытия	Госстрой РСФСР Ростовгипрокоммунмаш СИБГИПРОСЕЛЬСТРОЙ г. Новосибирск		
Проверил	Иванова						
Исполн.	Дзгуйко						

Опалубочный план днища

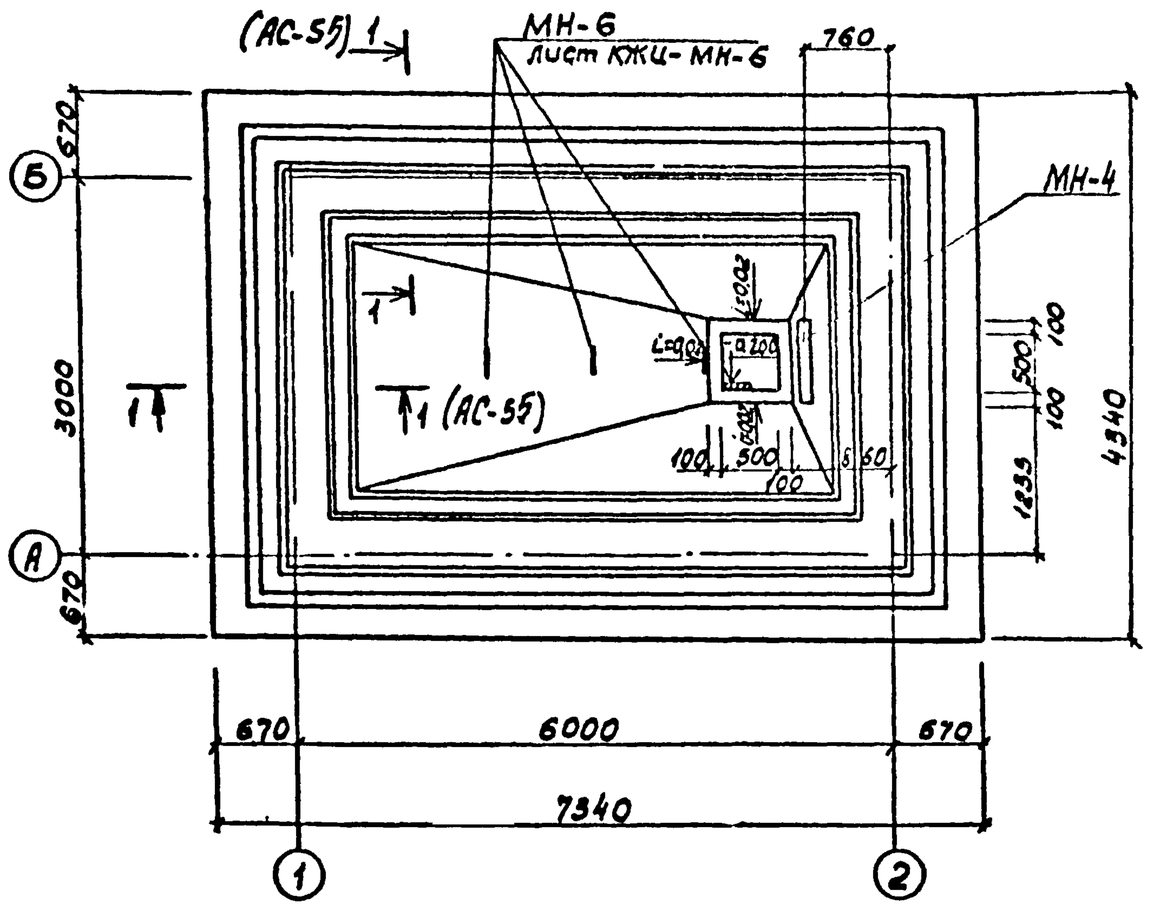

Спецификация элементов на днище

Марка	Обозначение	Наименование	Кол.	Примечание
	ТП АС-33,АС-34	Монолит. плита днища	1	
МН-4	То же КЖИ-МН-4	Закладное изделие МН-4	1	
		Материалы		
		Бетон М-200	9,3	м³
		Бетон М-100	0,7	м³
		Бетон М-50	3,5	м³

1. За отм. 0.000 принята абсолютная отметка ☐
2. Бетонирование днища производить в соответствии со СНиП III-15-76.

ГИП	Ефремов		
Нач. отд.	Девочкин		
Гл. спец.	Кузьменко		
Рук. гр.	Бровченко		
Проверил	Иванова		
Исполнил	Целуйко		

Привязан

Инв. №

815-26 ЛС

Жижесборник емкостью 50 м³

Днище. Опалубочный чертеж

Стадия	Лист	Листов
Р	32	

Госстрой РСФСР Росселькомстройпроект СИБЗНИИЭПСЕЛЬСТРОЙ г. Новосибирск

Альбом I

Типовой проект

Инв. № подл. | Подпись и дата | Взам. инв. №

План раскладки нижних сеток

План раскладки верхних сеток и пакетов

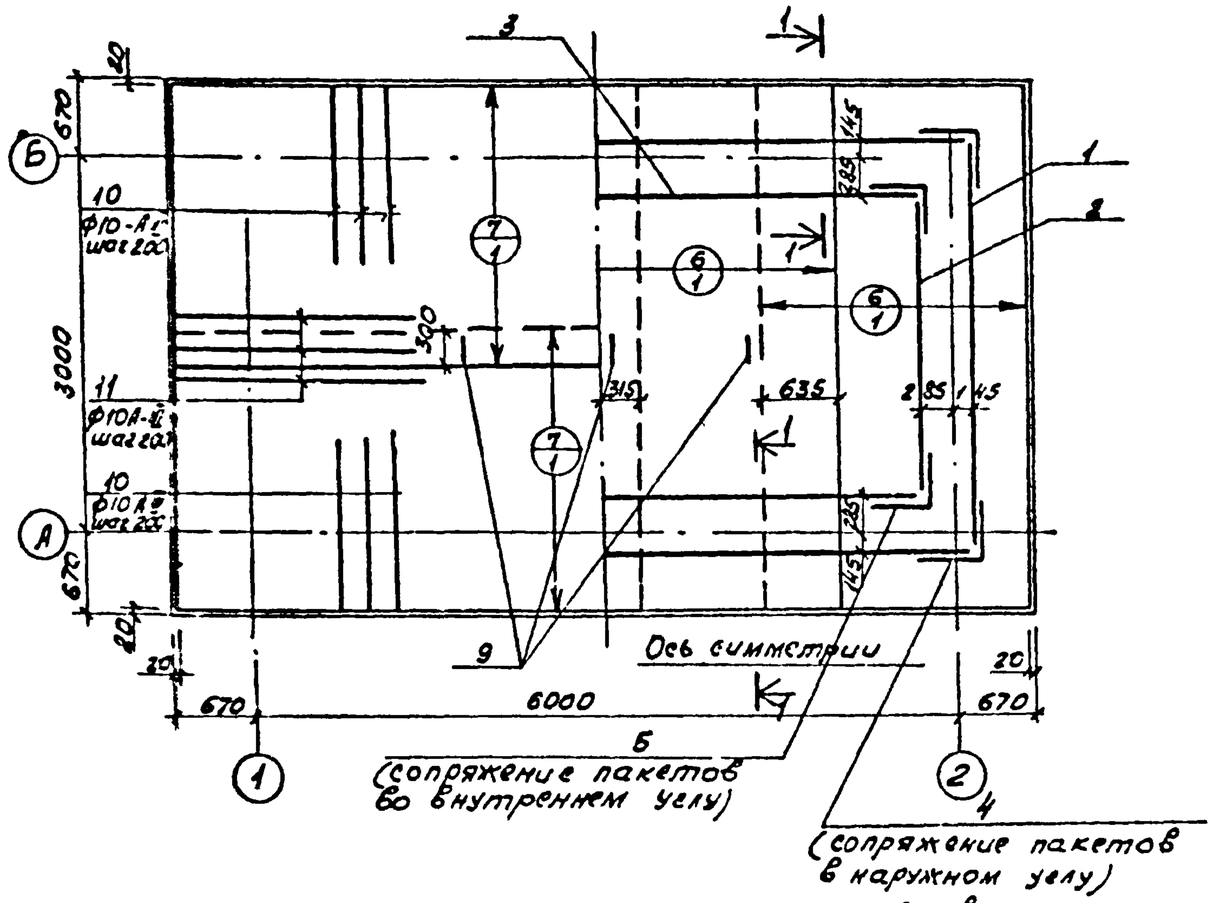

Спецификация элементов монолитной конструкции днища

Формат	Зона	Поз.	Обозначение	Наименование	Кол	Примечание
				Сборочные единицы и детали		
12		1	т.п. КЖИ-ПК-1	Арматурный пакет ПК-1	6	0,022 т
12		2	То же КЖИ-ПК-2	То же ПК-2	2	0,018 т
12		3	" КЖИ-ПК-5	" ПК-5	2	0,044 т
12		4	" АС-53	Наружное сопряжение пакетов УН	4	0,004 т
12		5	" То же	Внутреннее сопряжение пакетов УВ	4	0,002 т
		6	ГОСТ 8478-66	сетка $\frac{100/100/8/8}{2300}$ L=4300	4	0,102 т
		7	То же	сетка $\frac{100/100/7/7}{2300}$ L=7300	2	0,105 т
11		8	т. п. КЖИ-МН-7	Монтажная лягушка МН-7	107	
11		9	То же КЖИ-МН-6	Монтажная петля МН-6	3	0,001 т
		10	" АС-33	Одиночный стержень		
				ф10А-III L=1500 ГОСТ 5781-75	74	0,001 т
		11	" То же	То же L = 2000	46	0,001 т

1. Первоначально укладываются нижние сетки, затем верхние и пакеты, к которым подтягиваются верхние сетки, находящиеся в зоне пакетов.
2. Положение верхних сеток обеспечивается установкой специальных фиксаторов „лягушек", нижние сетки укладываются на бетонные „сухарики", количество их должно составить 3шт. на 1м².
3. Защитный слой бетона для рабочей арматуры принят 20мм, кроме указанного на чертеже.

1 - 1
М1:20

Перепуски двух верхних стержней пакетов в местах стыков сварить между собой $l_{шв}$=50мм, $h_{шв}$=5мм

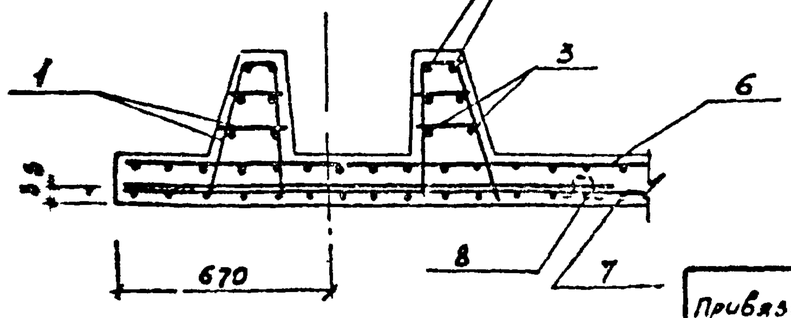

Типовой проект

Инв. № подл. | Подпись и дата | Взам. инв. №

Привязан

Инв. №

ГИП	Ефремов		
Нач.отд.	Дерючкин		
Гл.спец.	Кульменко		
Рук.гр.	Бровченко		
Проверил	Иванова		
Исполн.	Иванова		

815-26 АС

Жижесборник емкостью 50 м³

Днище
Армирование
(сухие грунты)

Стадия	Лист	Листов
Р	33	

Госстрой РСФСР
Росглавниистройпроект
СИБЗНИИЭП СЕЛЬСТРОЙ
г. Новосибирск

План раскладки нижних сеток

План раскладки верхних сеток и пакетов

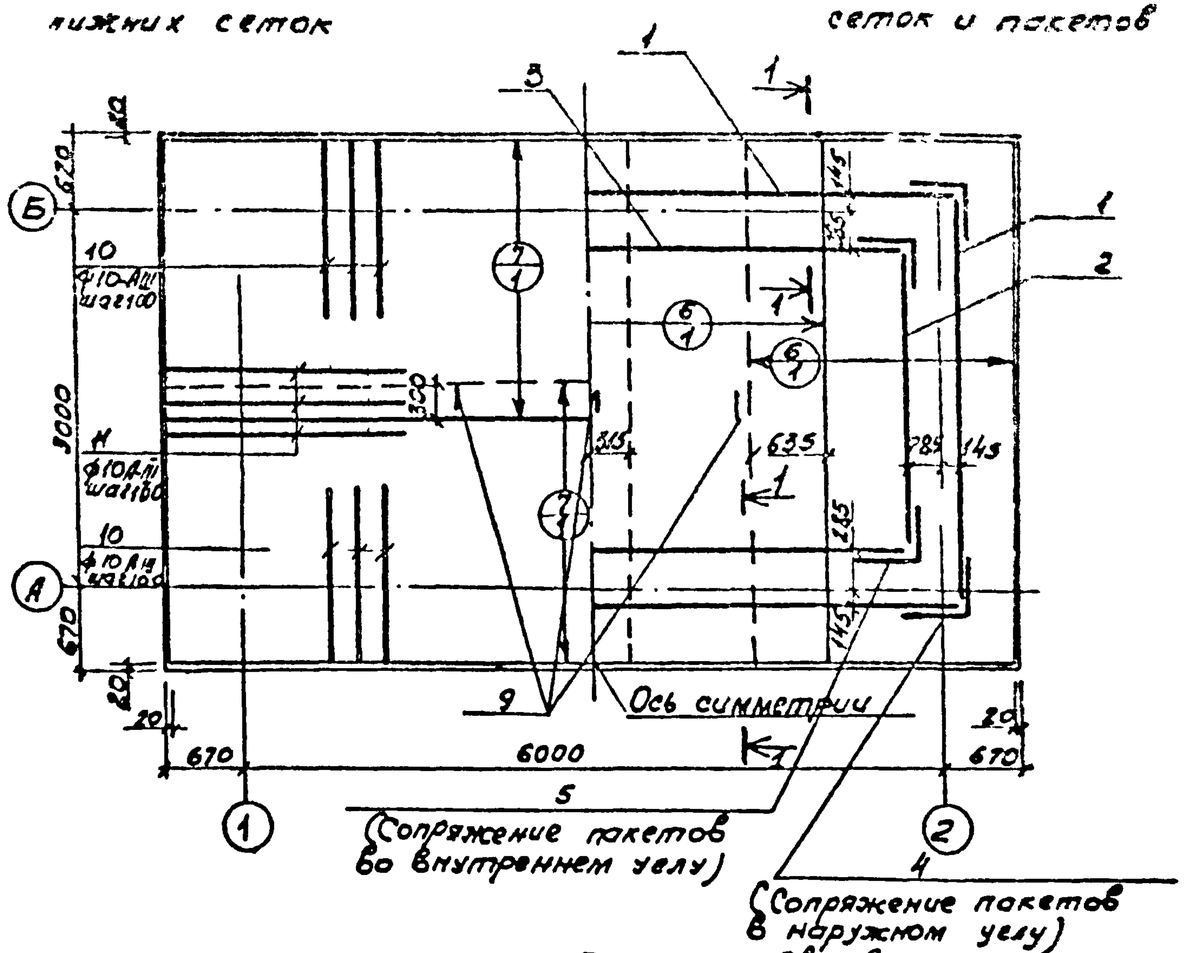

Спецификация элементов монолитной конструкции днища

Формат	Зона	Поз.	Обозначение	Наименование	Кол	Примечание
				Сборочные единицы и детали		
12		1	т.п. КЖИ-ПК-1	Арматурный пакет ПК-1	6	0,022т
12		2	То же КЖИ-ПК-2	То же ГС-25 ПК-2	2	0,018т
12		3	" КЖИ-ПК-5	" ПК-5	2	0,044т
12		4	" АС-53	Наружное сопряжение		
				пакетов УН	4	0,004т
12		5	" То же	Внутреннее сопряжение		
				пакетов УВ	4	0,002т
		6	ГОСТ 8478-66	Сетка $\frac{100/100/9/9}{2300}$ L=4300	4	0,102т
		7	То же	Сетка $\frac{100/100/7/7}{2300}$ L=7300	2	0,105т
11		8	т.п. КЖИ-МН-7	Монтажная лягушка МН-7	107	
11		9	То же КЖИ-МН-6	Монтажная петля МН-6	3	0,001т
		10	" АС-34	Одиночный стержень		
				ф10А-III L=1500 ГОСТ 5781-75	148	0,001т
		11	" То же	То же L=2000	92	0,001т

1. Первоначально укладываются нижние сетки, затем верхние и пакеты, к которым подтягиваются верхние сетки, находящиеся в зоне пакетов.
2. Положение верхних сеток обеспечивается установкой специальных фиксаторов "лягушек", нижние сетки укладываются на бетонные "сухарики" количество их должно составить 3шт. на 1 м².
3. Защитный слой бетона для рабочей арматуры принят 20мм, кроме указанного на чертеже.

1 - 1
М1:20

Перепуски двух верхних стержней пакетов в местах стыков сварить между собой $e_{шв}$=50мм; $h_{шв}$=6мм

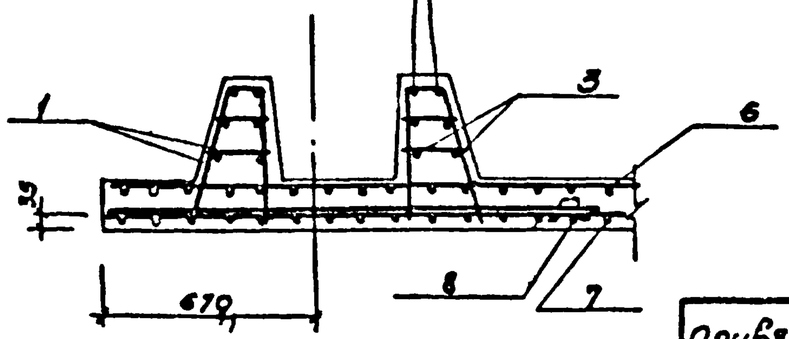

Типовой проект

Инв. № подл. | Подпись и дата | Взам. инв. №

Привязан

Инв. №

ГИП	Ефремов		
Нач.отд.	Девочкин		
Гл.спец.	Кузьменко		
Рук.гр.	Бровченко		
Проверил	Иванова		
Исполн.	Целуйко		

815-26 АС

Жижесборник емкостью 50 м³

Днище
Армирование
(мокрые грунты)

Стадия	Лист	Листов
Р	34	

Госстрой РСФСР
Росглавкиевстройпроект
СИБЗНИИЭПСЕЛЬСТРОЙ
г. Новосибирск

Альбом V

Типовой проект

Спецификация сборных элементов на жижесборник

Марка	Обозначение	Наименование	Кол	Примечание
		Сборные железобетонные конструкции		
КЦП2-15-1	Серия 3.900-3 в.7	Плита перекрытия КЦП2-15-1	2	0,70 т
КЦ-15-9	То же	Кольцо стеновое КЦ-15-9	4	1.00 т
ИП5-6А	Серия ИИ-24-2/70 и КЖИ-ИП5-6А	Плита покр с отв ИП5-6А	2	2,20 т
ИП5-6Б	То же и КЖИ-ИП5-6Б	То же ИП5-6Б	1	2,20 т
		Стеновые панели		
		для сухих грунтов		
ПС1А^{а}	т п КЖИ-ПС1А^{а}-36-Б3^{а}	ПС1А^{а}-36-Б3^{а}	2	2,1 т
ПС1А^{б}	То же КЖИ-ПС1А^{б}-36-Б3^{а}	ПС1А^{б}-36-Б3^{а}	2	2,1 т
ПС1Б^{а}	" КЖИ-ПС1Б^{а}-36-Б3	ПС1Б^{а}-36-Б3	2	2,4 т
ПС1Б^{б}	" КЖИ-ПС1Б^{б}-36-Б3	ПС1Б^{б}-36-Б3	2	2,4 т
ПС1И	" КЖИ-ПС1И-36-Б3	ПС1И-36-Б3	2	2,1 т
ПС1-36-Б	Серия 3900-3 в 4	ПС1-36-Б3	2	4,8 т
		Для мокрых грунтов		
ПС1А^{а}	т.п. КЖИ-ПС1А^{а}-36-Б4^{а}	ПС1А^{а}-36-Б4^{а}	2	2,1 т
ПС1А^{б}	То же КЖИ-ПС1А^{б}-36-Б4^{а}	ПС1А^{б}-36-Б4^{а}	2	2,1 т
ПС1Б^{а}	" КЖИ-ПС1Б^{а}-36-Б4	ПС1Б^{а}-36-Б4	2	2,4 т
ПС1Б^{б}	" КЖИ-ПС1Б^{б}-36-Б4	ПС1Б^{б}-36-Б4	2	2,4 т
ПС1И	" КЖИ-ПС1И-36-Б4	ПС1И-36-Б4	2	2,1 т
ПС1 36-Б	" КЖИ-ПС1-36-Б4	ПС1-36-Б4	2	4.8 т

Марка	Обозначение	Наименование	Кол.	Примечание
		Стальные элементы		
СМ-1	т п КЖИ-СМ-1	Стремянка СМ-1	1	0,084 т
ЛК	ГОСТ 3634-79	Люк чугунный ЛК	2	0,065 т
МН-1	Серия 3.903-3 в.7	МН-1	6	0,001 т
НД-1	т.п. АС-35	Накладная деталь НД-1		
		-100 x 10 L=350 ГОСТ103-76	4	0,003 т
НД-2	То же АС-35	То же НД-2 150x5 L=70 ГОСТ8509-72*	2	
	Серия 4.900-8 в.5 л.3-61	Сальник dy-203	1	0,030 т
	Серия 1.494-32 Д.00.000	Дефлектор вентиляционной колонки	2	0.008 т
	ГОСТ 1839-72*	Асбестоцементная труба dy-200	2	0,051 т
	ГОСТ 6482-71*	Бетонная труба dy-300	2	0,072 т
		Материалы		
		Бетон М 300 на замоноличивание	4.8	м^3

Привязан

Инв №

ГИП	Ефремов		
Нач.отд.	Сребочкин		
Гл.спец.	Кузьменко		
Рук.гр.	Бровченко		
Проверил	Иванова		
Исполнил	Селуйко		

815-26 АС

Жижесборник емкостью 75 м^3

Спецификация сборных элементов на жижесборник

Стадия	Лист	Листов
Р	35	

Госстрой РСФСР Росглавниистройпроект СИБЗНИИЭПСЕЛЬСТРОЙ г. Новосибирск

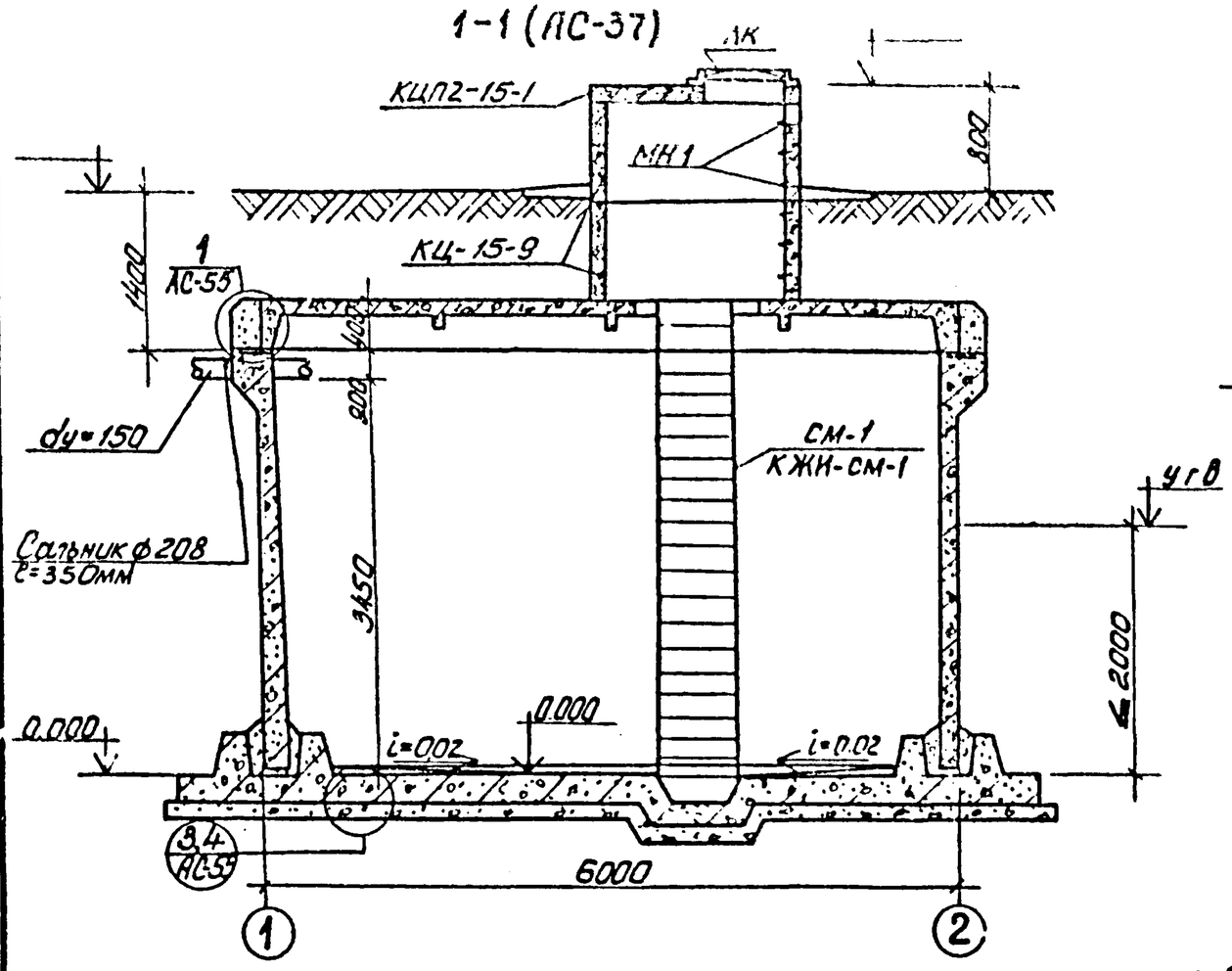

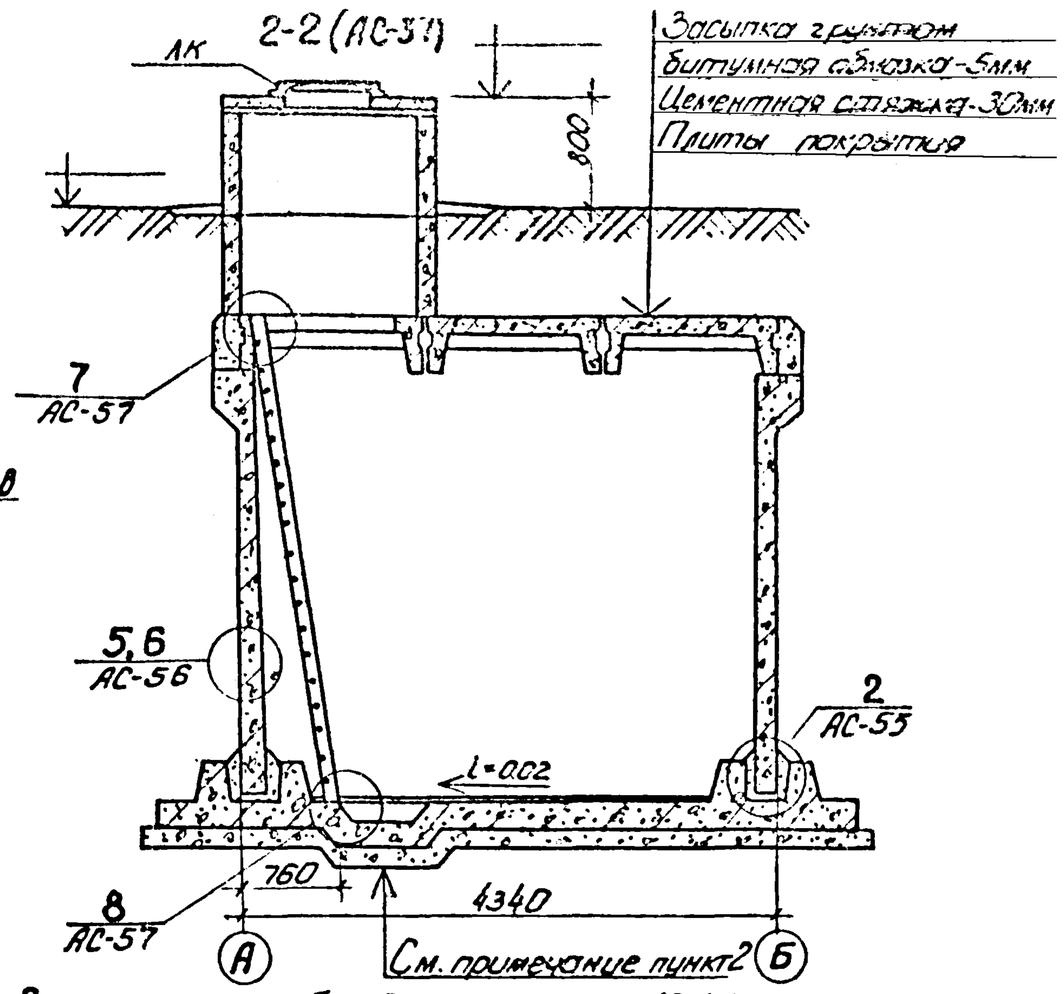

1. Спецификацию ж.б. изделий см. лист АС-35
2. Конструкцию приямка см. на листе АС-52

Типовой проект

Привязан

Инв №

ГИП	Ефремов		
Нач.отд	Девочкин		
Гл спец	Кузьменко		
Рук грп	Бровченко		
Проверил	Иванова Т		
Исполнил	Целчико		

815-26 АС

Жижесборник емкостью 75 м³

Разрезы 1-1, 2-2; м 1:50

Стадия	Лист	Листов
Р	36	

ГОССТРОЙ РСФСР
РОСГЛАВНЕФТЕСТРОЙПРОЕКТ
СибЗНИИЭПсельстрой
г. Новосибирск

Схема расположения плит покрытия

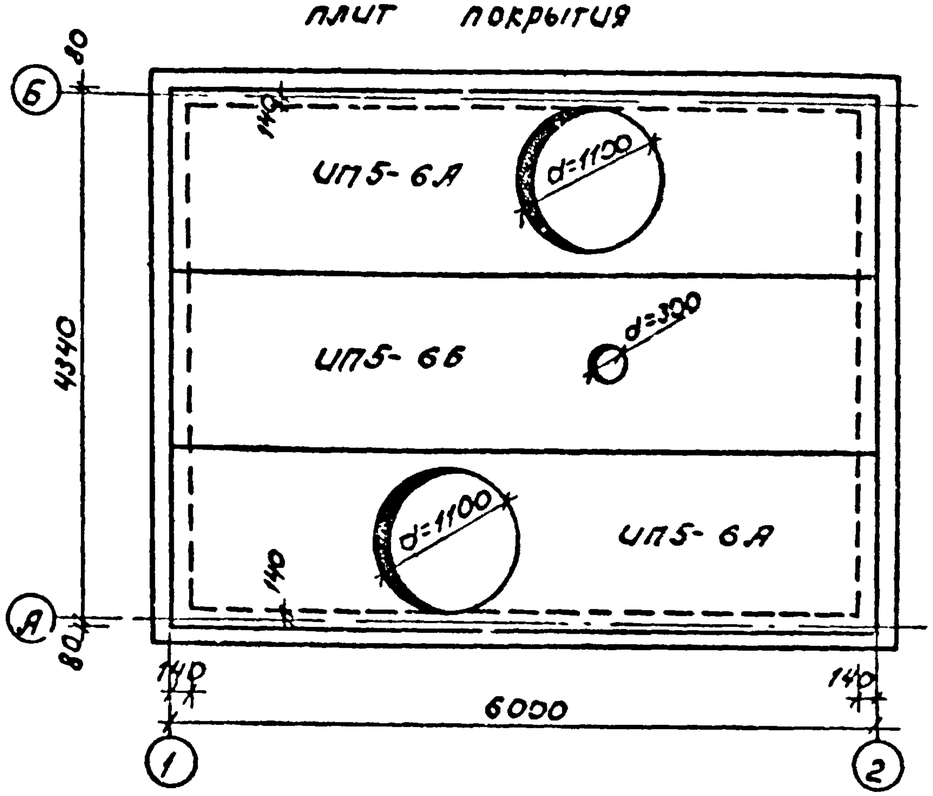

Схема расположения стеновых панелей

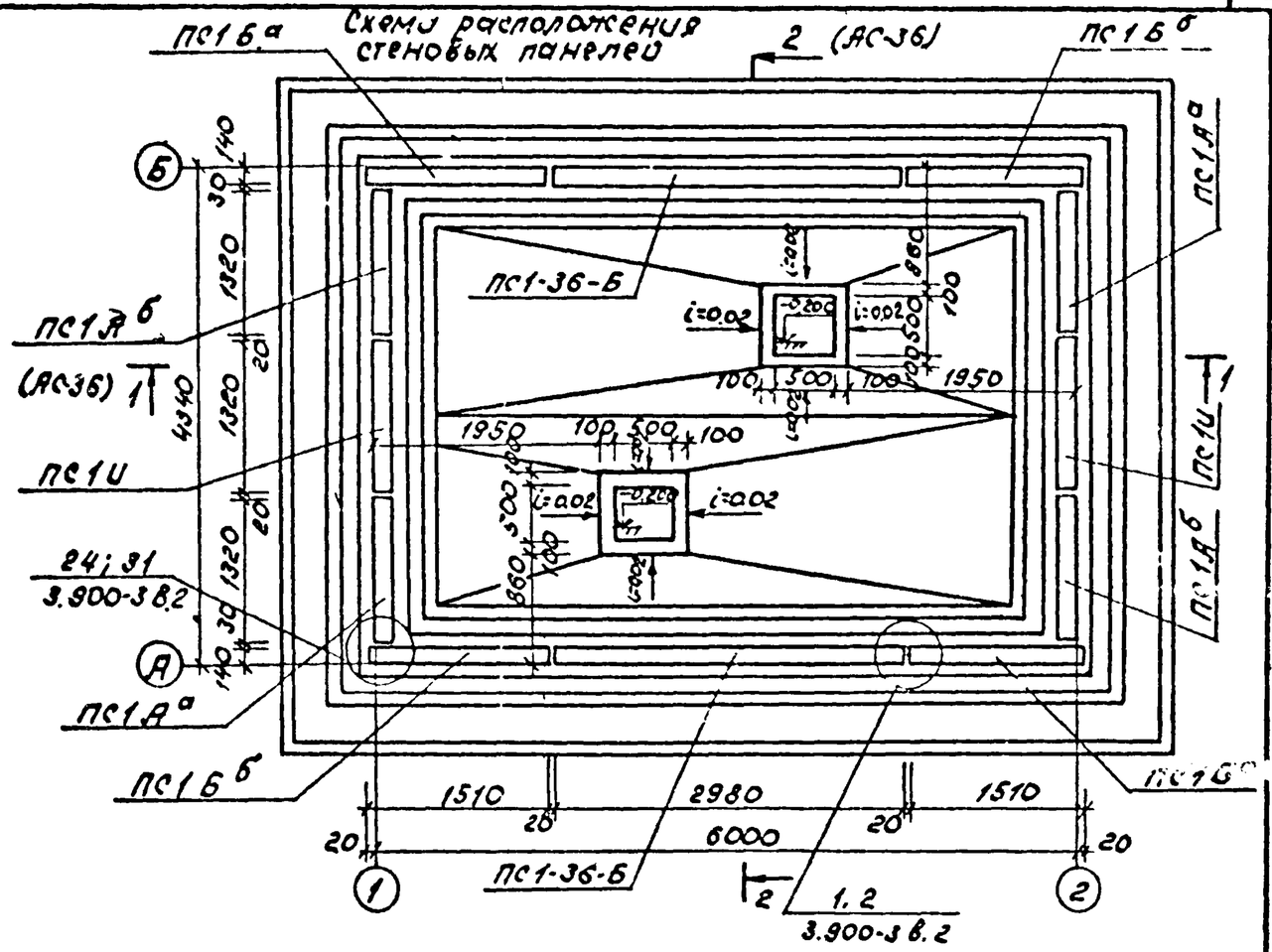

1. Относительная отметка верха железобетонной плиты днища соответствует абсолютной отм. ☐
2. Все сборные железобетонные элементы устанавливаются на минимальную толщину подливки из цементного раствора состава 1:2.

Привязан				815-26			АС
				Жижесборник емкостью 75 м³	Стадия	Лист	Листов
					Р	37	
Инв. №				Схемы расположения стеновых панелей и плит покрытия	Госстрой РСФСР Росглавнистройпроект СИБЗНИИЭПСЕЛЬСТРОЙ г. Новосибирск		

ГИП	Ефремов	
Нач.отд	Девочкин	
Гл.спец	Кузьменко	
Рук.гр.	Бровченко	
Провер	Иванова	
Исполн	Цетлина	

Схема расположения стеновых панелей (Вариант с монолитными углами)

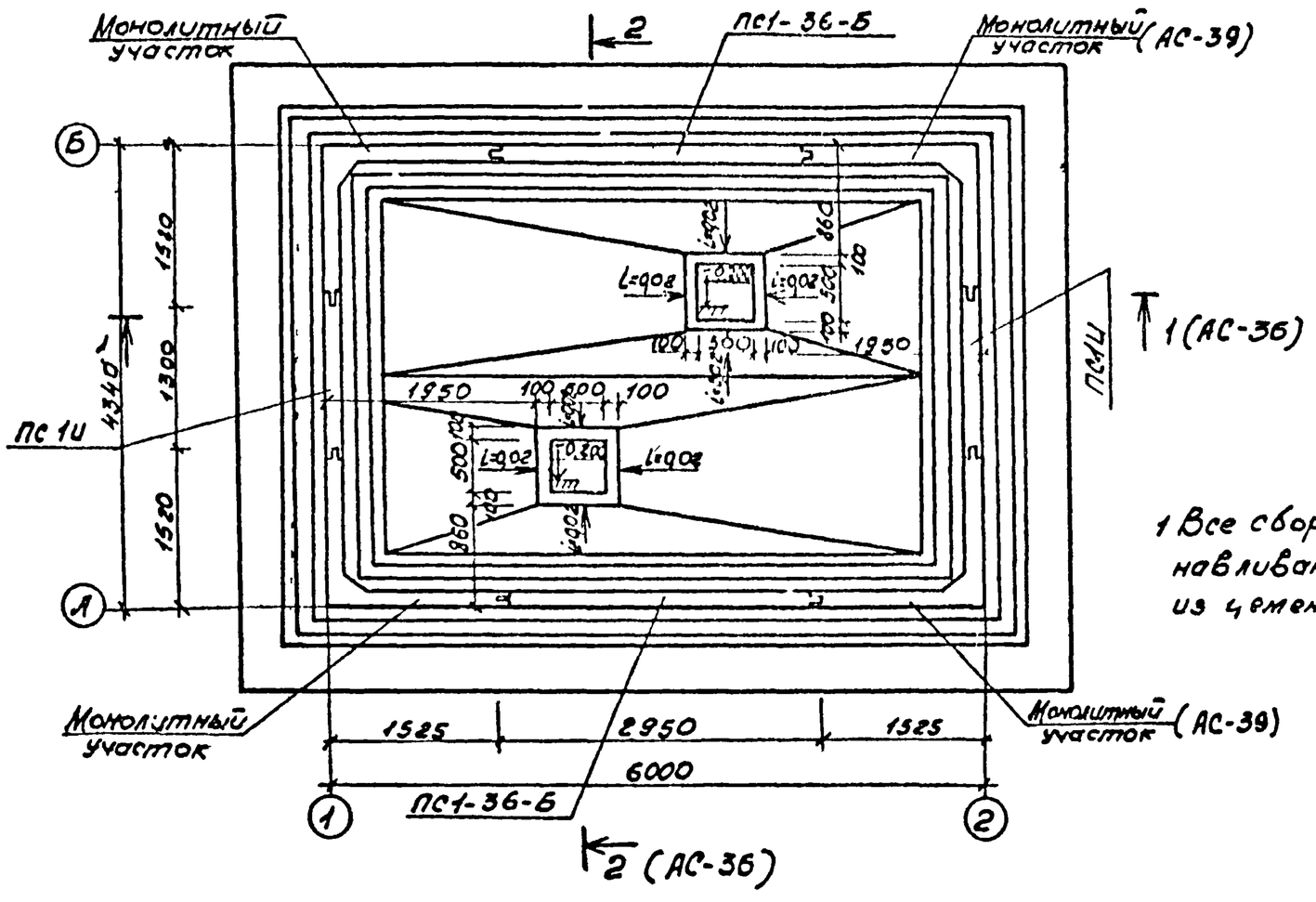

1 Все сборные железобетонные элементы устанавливаются на минимальную толщину подливки из цементного раствора состава 1:2.

				815-26 АС			
Привязан				Жижесборник емкостью 75 м³	Стадия	Лист	Листов
					Р	38	
Инв №	ГИП	Ефремов		Схема расположения стеновых панелей (вариант с монолитными углами)	Госстрой РСФСР Росглавниистройпроект СИБЗНИИЭПСЕЛЬСТРОЙ г. Новосибирск		
	Нач.отд	Девочкин					
	Гл.спец	Кузьменко					
	Рук.гр.	Бровченко					
	Провер.т	Иванова					
	Исполн.	Целуйко					

Монолитный участок (АС-38)

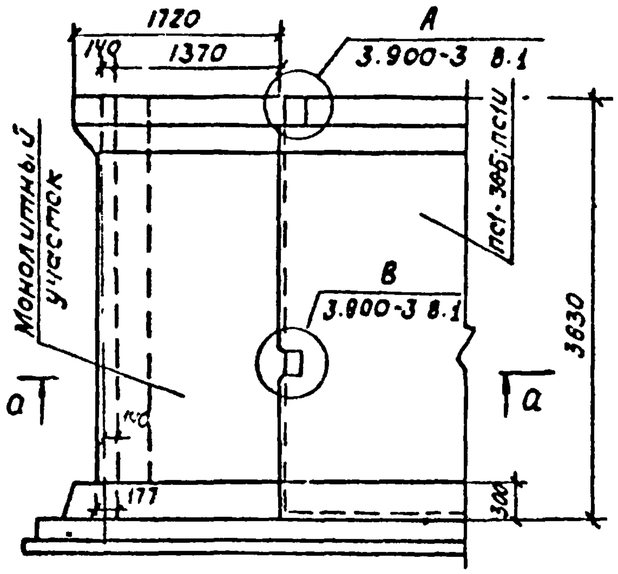

а - а

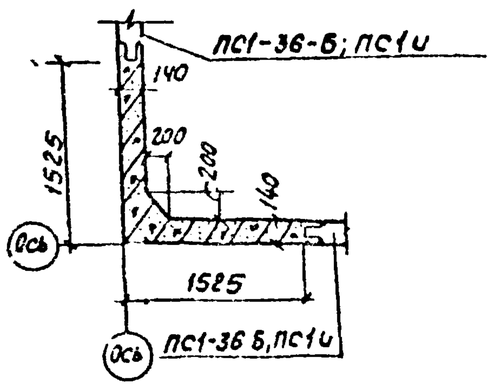

Спецификация к листу АС-38

Марка	Обозначение	Наименование	Кол	Примечание
		Сборные ж.б. конструкции		
		для сухих грунтов		
ПС1У	т.п. КЖИ-ПС1У-36-БЗ	ПС1У-36-БЗ	2	2.1 т
ПС1-36-Б	Серия 3.900-3 в.4	ПС1-36-БЗ	2	4.8 т
		Для мокрых грунтов		
ПС1У	т.п. КЖИ-ПС1У-36-БЧ	ПС1У-36-БЧ	2	2.1 т
ПС1-36-Б	Серия 3.900-3 в.4	ПС1-36-БЧ	2	4.8 т
		Монолитные ж.б. конструкции		
		для сухих и мокрых грунтов		
	Серия 3.900-3 в 1	Монолитный участок	4	
		Материалы		
		Бетон М 200	2.3	м³

Выборка арматуры на один монолитный участок, кг.

Марка элемента	Арматурные изделия								
	Арматурная сталь ГОСТ 5781-75								
	Класс А III ф мм				Итого	Класс А-I ф мм		Итого	
	10А-III	12А-III	14А-III	18А-III		6А-I			
	87.4	32.4	29.6	21.0	170.4	1.5		1.5	171.9

Привязан				815-26 АС				
	Гл. ин. пр.	Ефремов		Жижесборник емкостью 75 м.³	Стадия	Лист	Листов	
	Нач. отд.	Девочкин			Р	39		
	Гл. спец.	Кузьменко						
	Рук. гр.	Бровченко		Монолитный участок.	Госстрой РСФСР Росглавниистройпроект СИБЗНИИЭПСЕЛЬСТРОЙ в Новосибирске			
Инв. №	Провер.	Иванова						
	Исполн.	Цетуйко						

Типовой проект

Опалубочный план днища

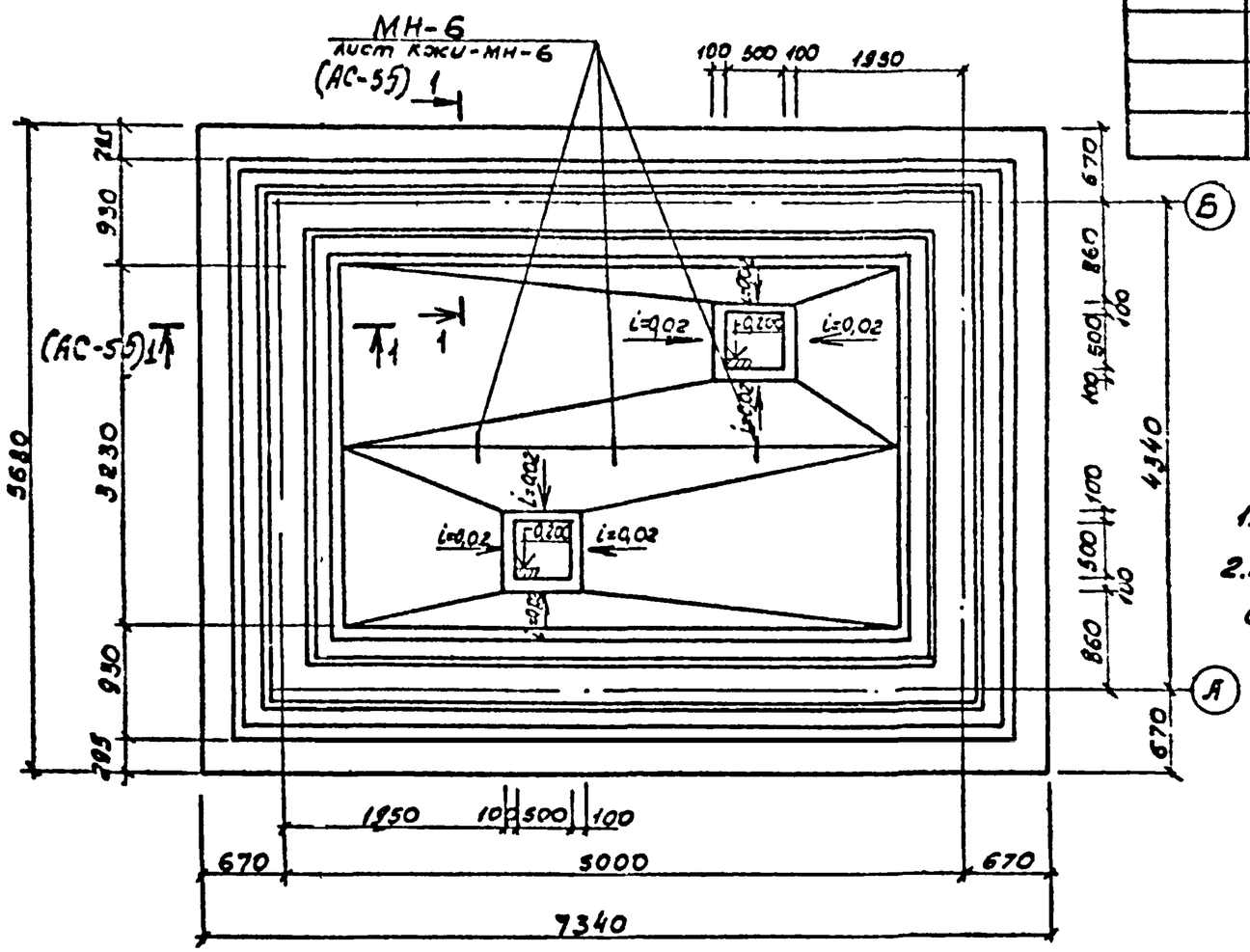

Спецификация элементов на днище

Марка	Обозначение	Наименование	Кол	Примечание
	тп АС41,42	Монол. плита днища	1	
		Материалы		
		Бетон М-200	11,6	м³
		—"— М-100	1.0	м³
		—"— М-50	4,4	м³

1. За отм. 0,000 принята абсолютная отметка
2. Бетонирование днища производить в соответствии со СНиП III-15-76.

Инв. № подл. | Подпись и дата | Взам. инв. №

Привязан

Инв. №

ГИП	Ефремов	
Гл. инж. отд.	Довочкин	
Гл. спец.	Кузьменко	
Рук. гр.	Бровченко	
Гл. инж.	Иванова	
Исполн.	Цзлайко	

815-26 АС

Железобетонный резервуар емкостью 75 м³

Днище. М1:50
Опалубочный чертеж
М 1:50

Стадия	Лист	Листов
Р	40	

Госстрой РСФСР Росглавинжстройпроект
СИБЗНИИЭПСЕЛЬСТРОЙ
г. Новосибирск

Альбом I

Типовой проект

План раскладки нижних сеток

План раскладки верхних сеток и пакетов

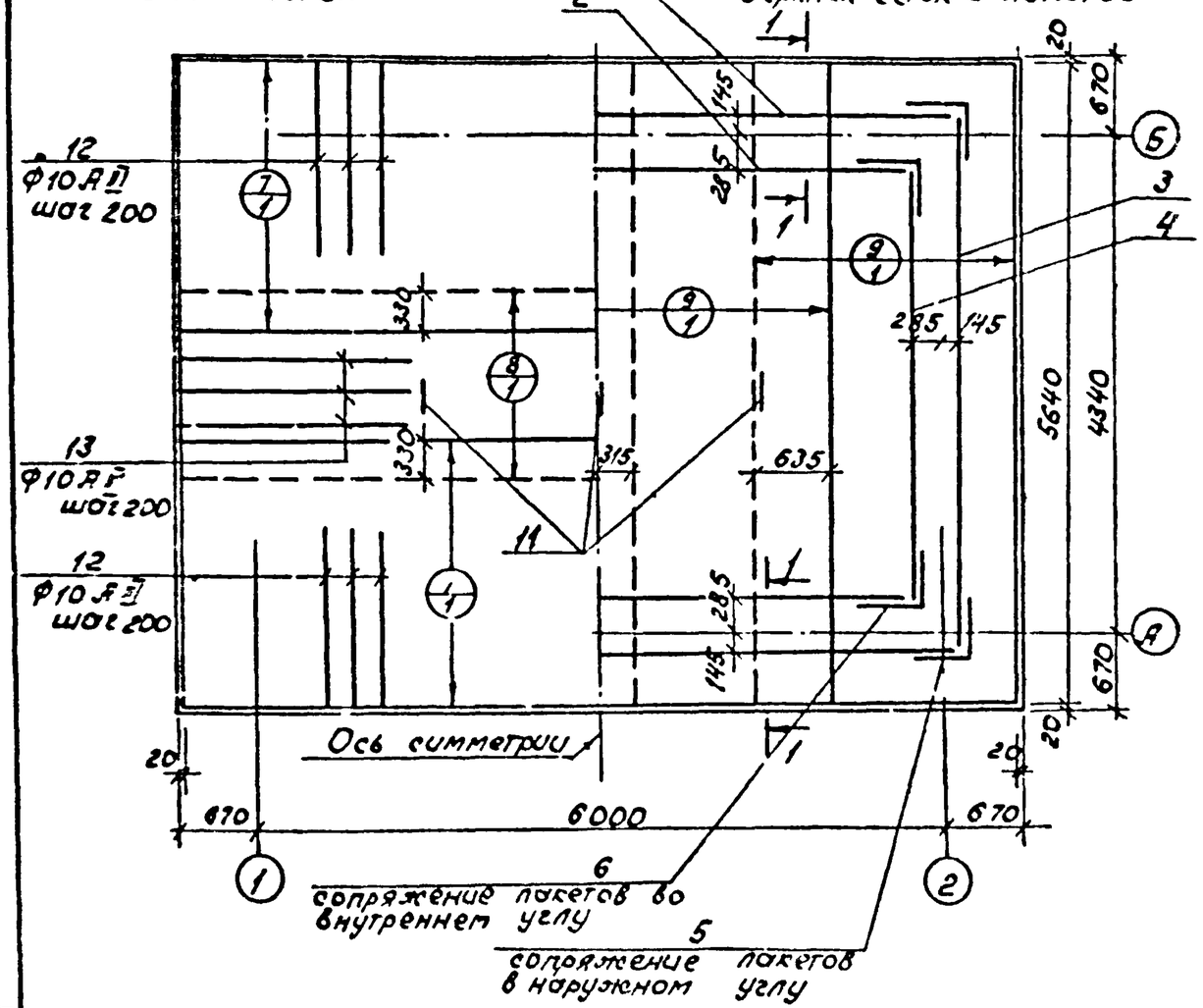

1 - 1

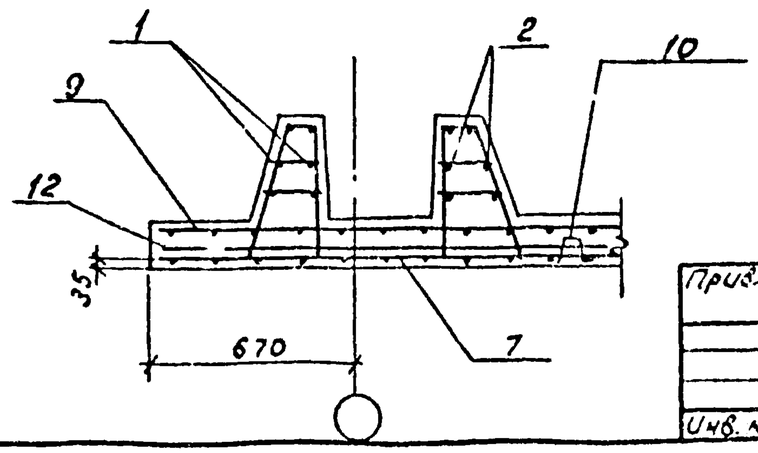

Спецификация элементов монолитной конструкции днища

Формат	Зона	Поз.	Обозначение	Наименование	Кол	Примечание
				Сборочные единицы и детали		
12		1	Т.П. КЖИ-ПК-1	Арматурный пакет ПК-1	2	0.022т
12		2	То же КЖИ-ПК-5	То же ПК-5	4	0.044т
12		3	" КЖИ-ПК-6	" ПК-6	2	0.031т
12		4	" КЖИ-ПК-7	" ПК-7	2	0.030т
12		5	" АС-53	Наружное сопряжение		
				пакетов УН	4	0.004т
12		6	" То же	Внутреннее сопряже-		
				ние пакетов УВ	4	0.002т
		7	ГОСТ 8478-66	Сетка $\frac{100/100/7/7}{2300}$ L=7300	2	0.105т
		8	То же	То же $\frac{100/100/7/7}{1700}$ L=7300	1	0.078т
		9	"	—"— $\frac{100/100/9/9}{2300}$ L=5640	4	0.133т
11		10	Т.П. КЖИ-МН-7	Монтажная лягушка МН-7	120	
11		11	То же КЖИ-МН-6	Монтажная петля МН-6	3	
		12	" АС-41	Одиночный стержень		
				Ф10 AIII L=1500 ГОСТ 5781-82	74	0.001т
		13	" То же	То же L=2000	54	0.001т

1. Первоначально укладываются нижние сетки, затем верхние и пакеты к которым подтягиваются верхние сетки, находящиеся в зоне пакетов.
2. Положение верхних сеток обеспечивается установкой специальных фиксаторов - „лягушек," нижние сетки укладываются на бетонные „сухарики", количество их должно составить 3 шт. на 1м².
3. Защитный слой бетона для рабочей арматуры принят 20мм, кроме указанного на чертеже.

Привязан

Инв. №

СИП	Ефремов		
Нач.отд.	Девочкин		
Гл.спец.	Кузьменко		
Рук.гр.	Бровченко		
Провер.	Иванова		
Исполн.	Кутелова		

815-26 АС

Железобетонный емкостью 75 м³

Днище М1:50
Армирование
(сухие грунты)

Стадия	Лист	Листов
Р	41	

Госстрой РСФСР
Росславниистройпроект
СИБЗНИИЗПСЕЛЬСТРОЙ
г. Новосибирск

Инв. № подл. | Подпись и дата | Взам. инв. №

Альбом I

Типовой проект

План раскладки нижних сеток

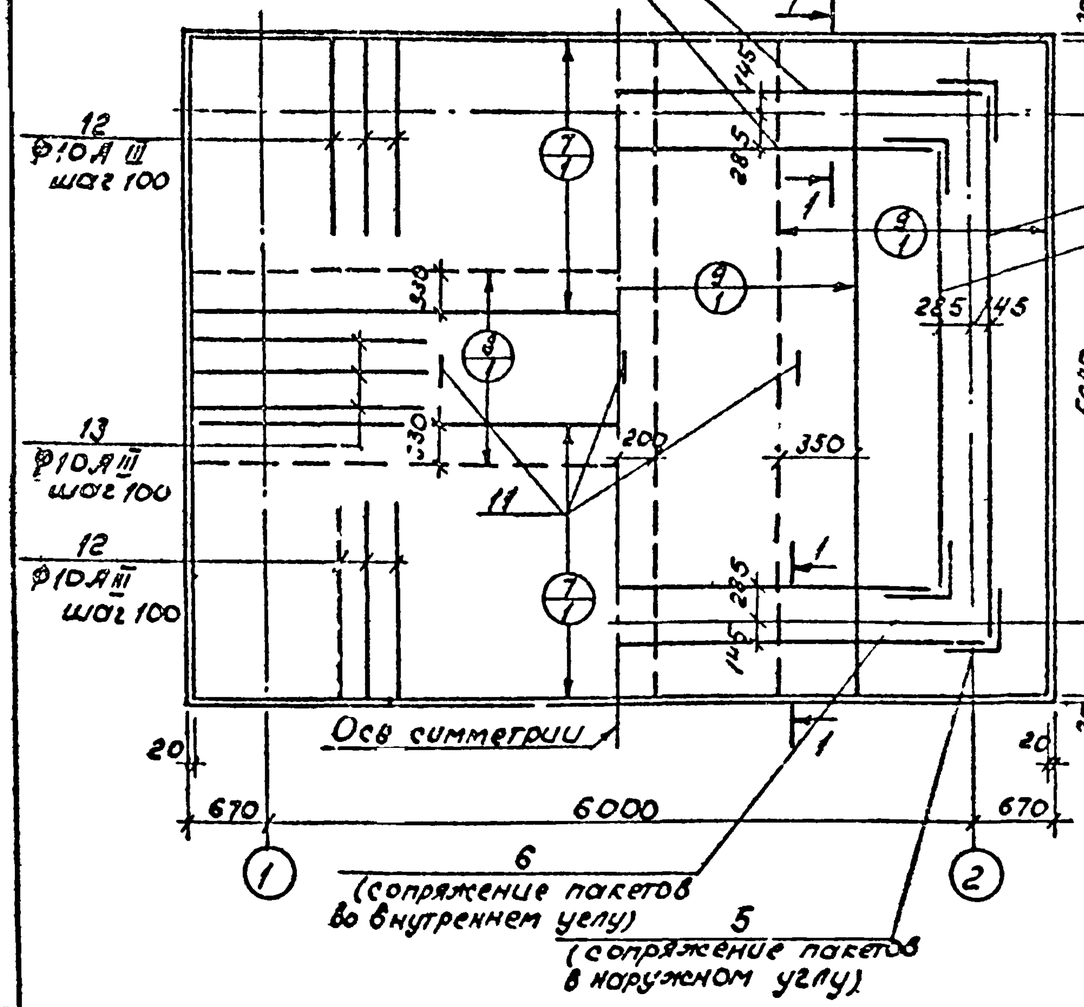

План раскладки верхних сеток и пакетов

1 - 1

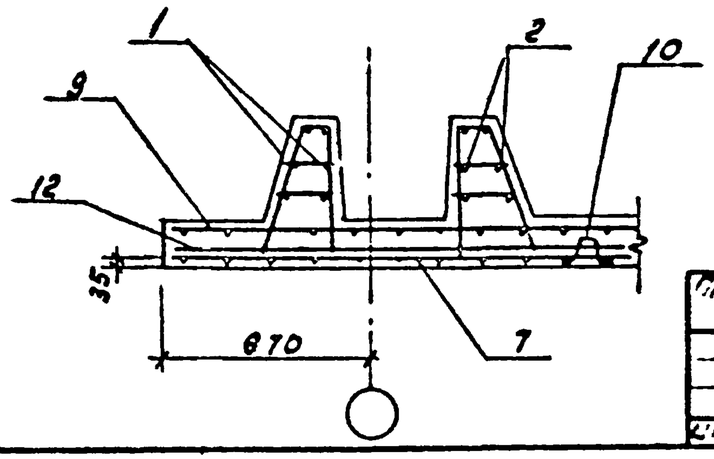

Спецификация элементов монолитной конструкции днища

Формат	Зона	Поз.	Обозначение	Наименование	Кол.	Примечание
				Сборочные единицы деталь		
12		1	Т.п. КЖИ-ПК-1	Арматурный пакет ПК-1	2	0.022т
12		2	То же КЖИ-ПК-5	То же ПК-5	4	0.044т
12		3	" КЖИ-ПК-6	" ПК-6	2	0.031т
12		4	" КЖИ-ПК-7	" ПК-7	2	0.030т
12		5	" АС-53	Наружное сопряжение		
				пакетов УН	4	0.004-
12		6	" АС-53	Внутреннее сопряжение		
				пакетов УВ	4	0.002т
		7	ГОСТ 8478-66	Сетка $\frac{100/100/7/7}{2300}$ L=7300	2	0.105т
		8	То же	То же $\frac{100/100/7/7}{1700}$ L=7300	1	0.078т
12		9	Т п КЖИ-С-8	Сетка С-8	4	0.133т
11		10	То же КЖИ-МН-7	Монтажная лягушка МН-7	120	
11		11	" КЖИ-МН-6	Монтажная петля МН-6	3	0.001т
		12	" АС-42	Одиночный стержень		
				Ф10А III L=1500 ГОСТ 5781-75	148	0.001т
		13	" АС-42	То же L=2000	108	0.001т

1. Первоначально укладываются нижние сетки, затем верхние и пакеты, к которым подтягиваются верхние сетки находящиеся в зоне пакетов.
2. Положение верхних сеток обеспечивается установкой специальных фиксаторов-„лягушек", нижние сетки укладываются на бетонные „сухарики", количество их должно составить 3 шт. на 1 м².
3. Защитный слой бетона для рабочей арматуры принят 20мм, кроме указанного на чертеже.

Привязан			
Инв. №			
ГИП	Ерремов		
Нач.отд.	Девочкин		
Гл.спец.	Кузьменко		
Рук.гр.	Бровченко		
Провер.	Уванова		
Исполн.	Кутепова		

815-26 АС

Жижесборник емкостью 75 м³

Днище. М 1:50 Армирование. (мокрые грунты)

Стадия	Лист	Листов
Р	42	

Госстрой РСФСР Росглавниистройпроект СИБЗНИИЭПСЕЛЬСТРОЙ г. Новосибирск

Инв. № подл. | Подпись и дата | Взам. инв. №

Альбом I

Типовой проект

Спецификация сборных элементов на жижесборник.

Марка	Обозначение	Наименование	Кол.	Примечание
		Сборные железобетонные конструкции		
КЦП2-15-1	Серия 3.900-3 в.7	Плита перекрытия КЦП2-15-1	2	0.70 т
КЦ-15-9	То же	Кольцо стеновое КЦ-15-9	4	1.00 т
НП5-6А	Серия ИИ-24-2/70 и КЖИ-НП5-6А	Плита покр с отв НП5-6А	2	2.2 т
НП5-6Б	То же и КЖН-НП5-6Б	То же НП5-6Б	2	2.2 т
		Стеновые панели		
		Для сухих грунтов		
ПС1Б^{а}	т.п. КЖН-ПС1Б^{а}-36-БЗ	ПС1Б^{а}-36-БЗ	2	2.4 т
ПС1Б^{б}	То же КЖН-ПС1Б^{б}-36-БЗ	ПС1Б^{б}-36-БЗ	2	2.4 т
ПС1А^{а}	» КЖН-ПС1А^{а}-36-БЗ^{а}	ПС1А^{а}-36-БЗ^{а}	2	2.1 т
ПС1А^{б}	» КЖН-ПС1А^{б}-36-БЗ^{а}	ПС1А^{б}-36-БЗ^{а}	2	2.1 т
ПС1-36-Б	Серия 3.900-3 в.4	ПС1-36-БЗ	2	4.8 т
ПС1-36-Б^{а}	То же и КЖН-ПС1-36-БЗ^{а}	ПС1-36-БЗ^{а}	2	4.8 т
		Для мокрых грунтов		
ПС1Б^{а}	т.п. КЖН-ПС1Б^{а}-36-Б4	ПС1Б^{а}-36-Б4	2	2.4 т
ПС1Б^{б}	То же КЖН-ПС1Б^{б}-36-Б4	ПС1Б^{б}-36-Б4	2	2.4 т
ПС1А^{а}	» КЖН-ПС1А^{а}-36-Б4^{а}	ПС1А^{а}-36-Б4^{а}	2	2.1 т
ПС1А^{б}	» КЖН-ПС1А^{б}-36-Б4^{а}	ПС1А^{б}-36-Б4^{а}	2	2.1 т
ПС1-36-Б	Серия 3.900-3 в.4	ПС1-36-Б4	2	4.8 т
ПС1-36-Б^{а}	То же и КЖН-ПС1-36-Б4^{а}	ПС1-36-Б4^{а}	2	4.8 т

Марка	Обозначение	Наименование	Кол.	Примечание
		Стальные элементы		
СМ-1	т.п. КЖИ-СМ-1	Стремянка СМ-1	1	0.084 т
ЛК	ГОСТ 3634-79	Люк чугунный ЛК	2	0.065 т
МН-1	Серия 3903-3 в.7	МН-1	6	0.001 т
НД-1	т.п. АС-43	Накладная деталь НД-1		
		-100×10 L=350 ГОСТ 103-76	4	0.003 т
НД-2	т.п. АС-43	Тоже НД-2 L 50×5 L=70 ГОСТ 8509-72	2	
	Серия 4.900-8 в.5 л 3-61	Сальник dy-200	1	0.030 т
	Серия 1.494-32 Д.00.000	Дефлектор вентиляционной колонки	2	0.008 т
	ГОСТ 1839-72^{а}	Асбестоцементная труба dy-200	2	0.051 т
	ГОСТ 6482-71^{а}	Бетонная труба dy-300	2	0.072 т
		Материалы		
		Бетон М 300 на замоноличивание	5.6	м^{3}

Привязан

Инв. №

ГИП	Ефремов	
Нач.отд	Девочкин	
Гл.спец	Кузьменко	
Рук.гр.	Бровченко	
Провер	Иванова	
Исполн	Целуйко	

815-26 АС

Жижесборник емкостью 100 м^{3}

Спецификация сборных элементов на жижесборник.

Стадия	Лист	Листов
Р	43	

Госстрой РСФСР Росглавниистройпроект СИБЗНИИЭПСЕЛЬСТРОЙ г. Новосибирск

Инв. № подл. | Подпись и дата | Взам. инв. №

Альбом I

Типовой проект

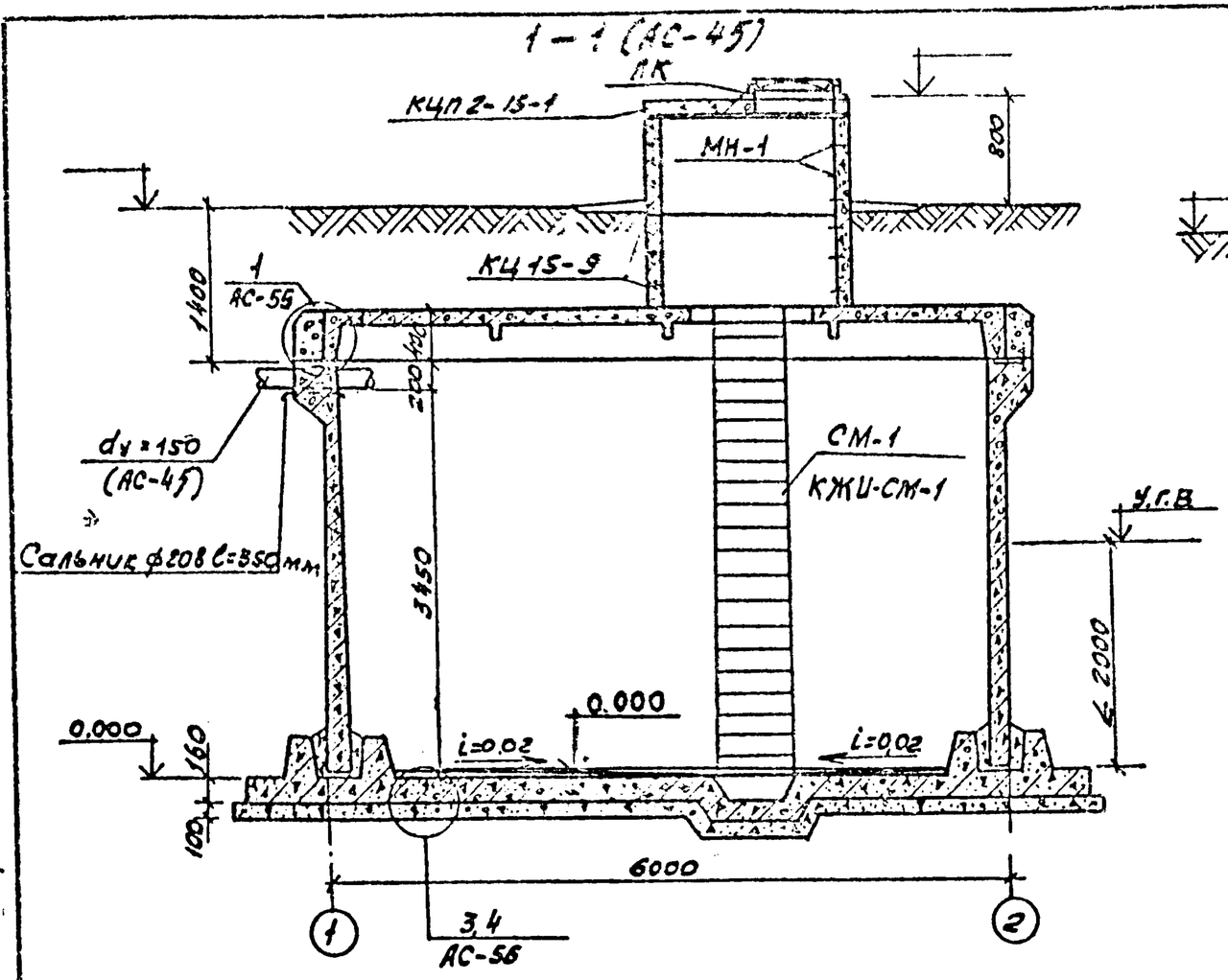

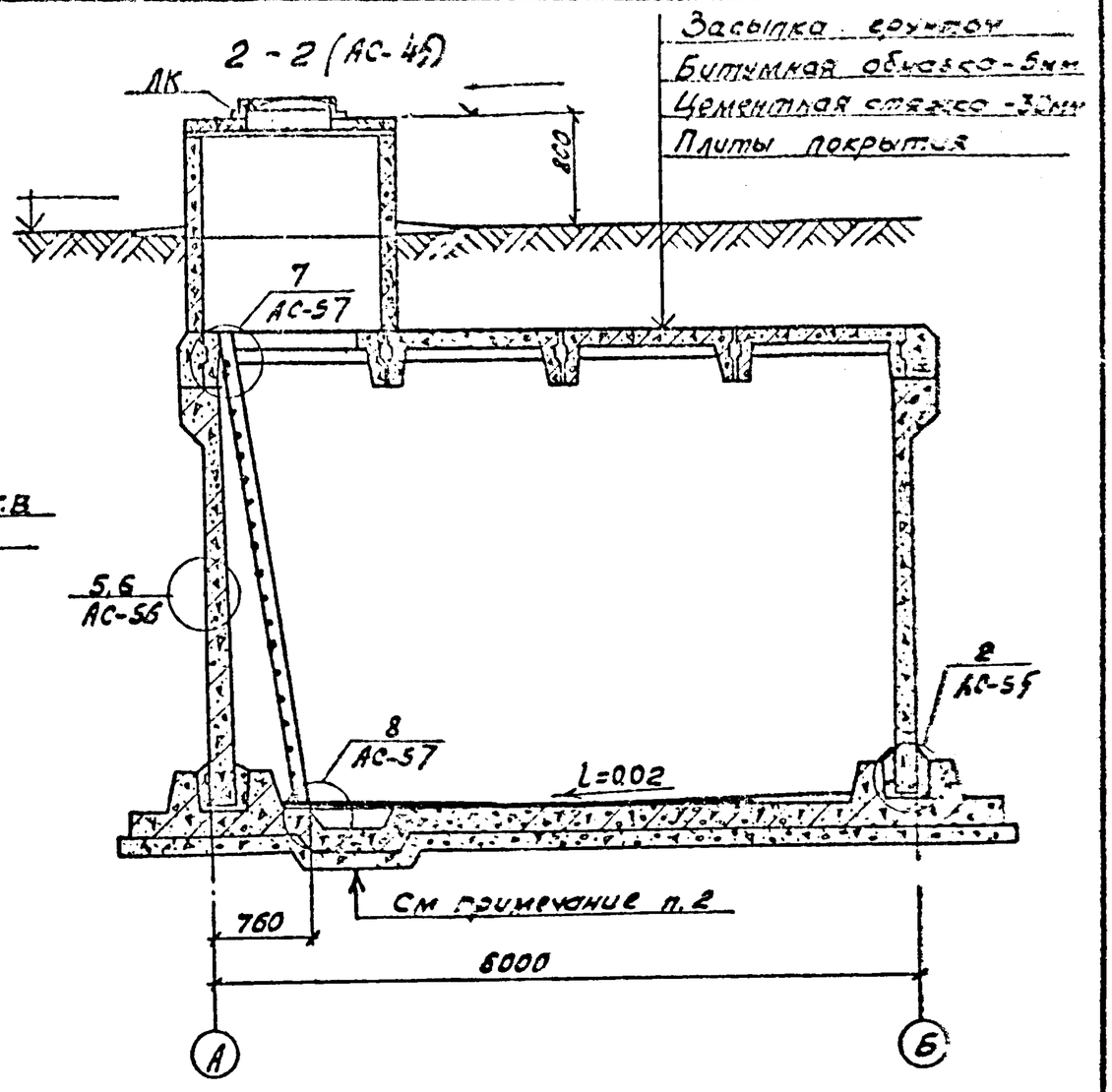

1. Спецификацию ж.б. изделий см. лист АС-43
2. Конструкцию приямка см. на листе АС-52

ГИП	Ефремов		815-26 АС
Нач.отд.	Девочкин		Жижесборник емкостью 100 м³
Гл.спец.	Кузьменко		Разрезы 1-1; 2-2
Рук.гр.	Бровченко		
Проверил	Иванова		
Исполнил	Целуйко		

Стадия	Лист	Листов
Р	44	

Госстрой РСФСР
Росглавсантехпроект
СИБЗНИИЭПсельстрой
г. Новосибирск

Привязан

Инв. №

Инв. № подл. | Подпись и дата | Взам. инв. №

Альбом I

Типовой проект

Схема расположения плит покрытия

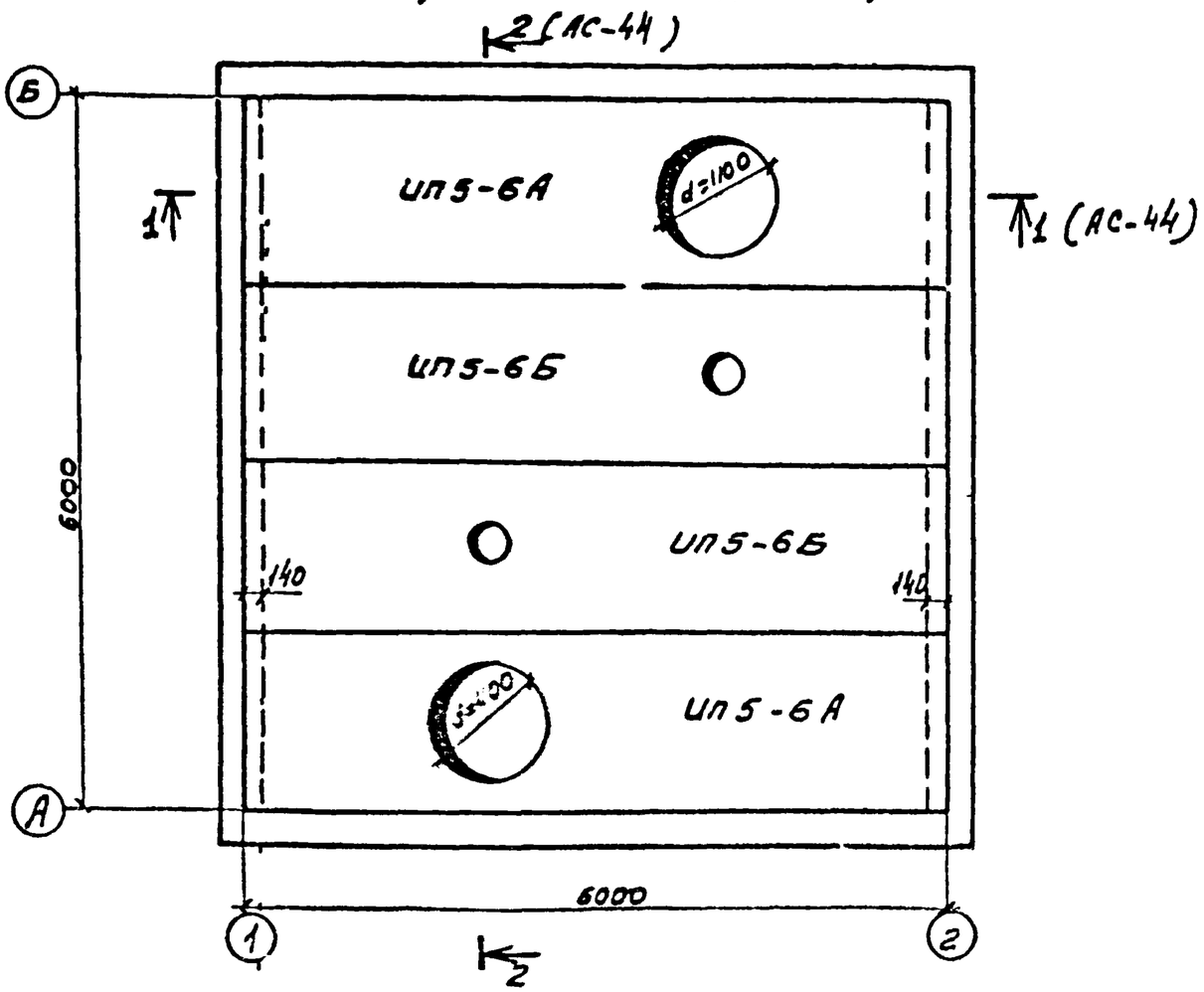

1. Все сборные железобетонные элементы устанавливаются на минимальную толщину подливки из цементного раствора состава 1:2.

ГИП	Ефремов		
Нач. отд.	Давочкин		
Гл. спец.	Кузьменко		
Рук. гр.	Бровченко		
Проверил	Шанова		
Исполнил	Целуйко		

Привязан

Инв №

815-26 АС

Железобетонный емкостью 100 м³

Схема расположения плит покрытия

Стадия	Лист	Листов
Р	46	

Госстрой РСФСР Росглавниипроект СИБГИПРОСЕЛЬСТРОЙ г. Новосибирск

Инв. № подл. | Подпись и дата | Взам. инв. №

Альбом I

Типовой проект

Схема расположения стеновых панелей

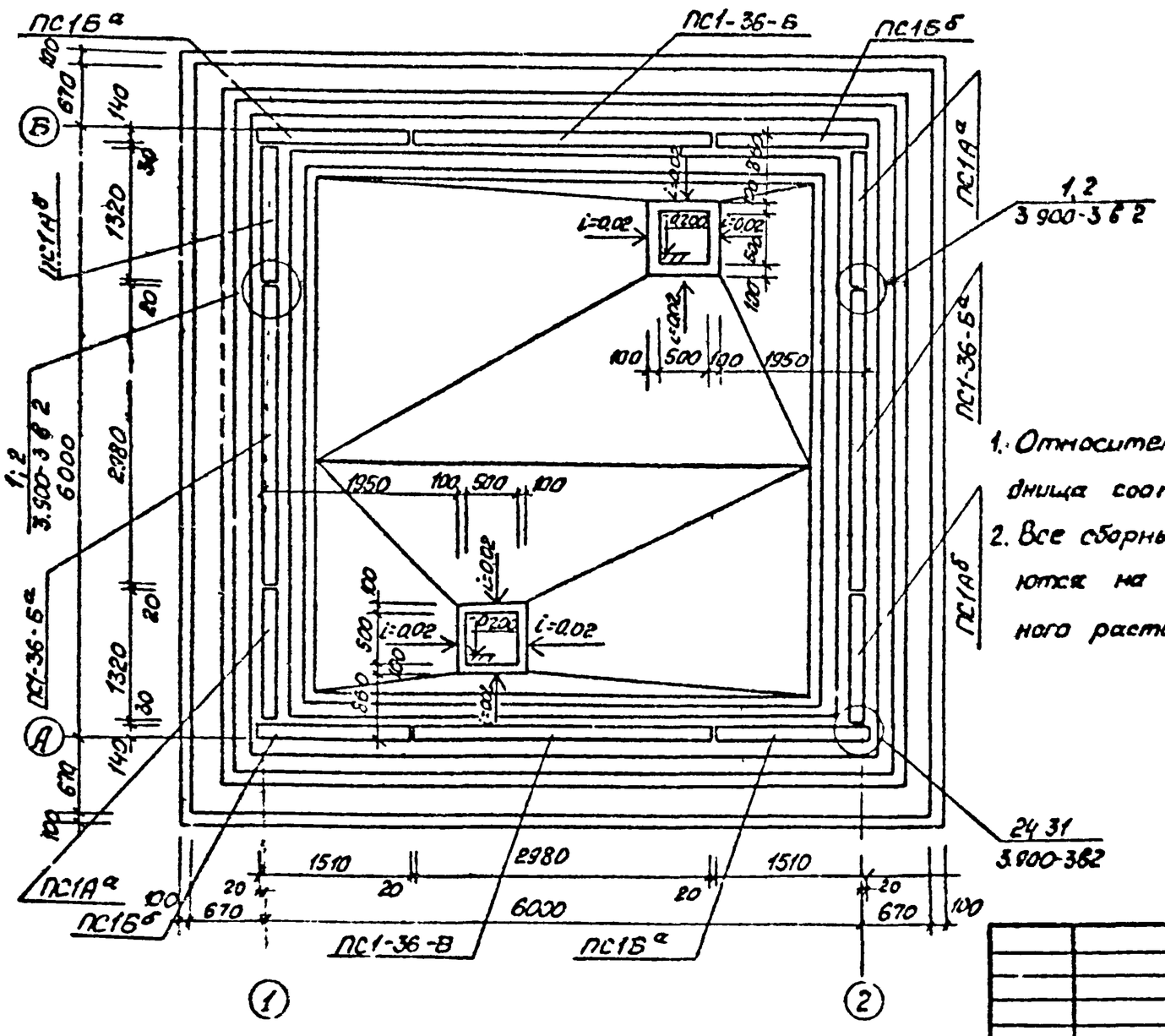

1. Относительная отметка верха железобетонной плиты днища соответствует абсолютной отм.
2. Все сборные железобетонные элементы устанавливаются на минимальную толщину подливки из цементного раствора состава 1:2.

				815-26		АС
ГИП	Ефремов			Жижесборник емкостью 100 м³	Стадия	Лист	Листов
Нач. отд.	Дворкин				Р	46	
Гл. спец.	Кузьменко			Схема расположения стеновых панелей.	Проектный институт Росглавмонтажпроект СИБЗНИИЭПСельстрой г. Новосибирск	
Рук. гр.	Бровченко					
Проверил	Иванова Т					
Исполнил	Целуйко					

Привязан

Инв. №

Инв. № подл. | Подпись и дата | Взам. инв. №

Альбом I

Типовой проект

Схема расположения стеновых панелей
(Вариант с монолитными углами)

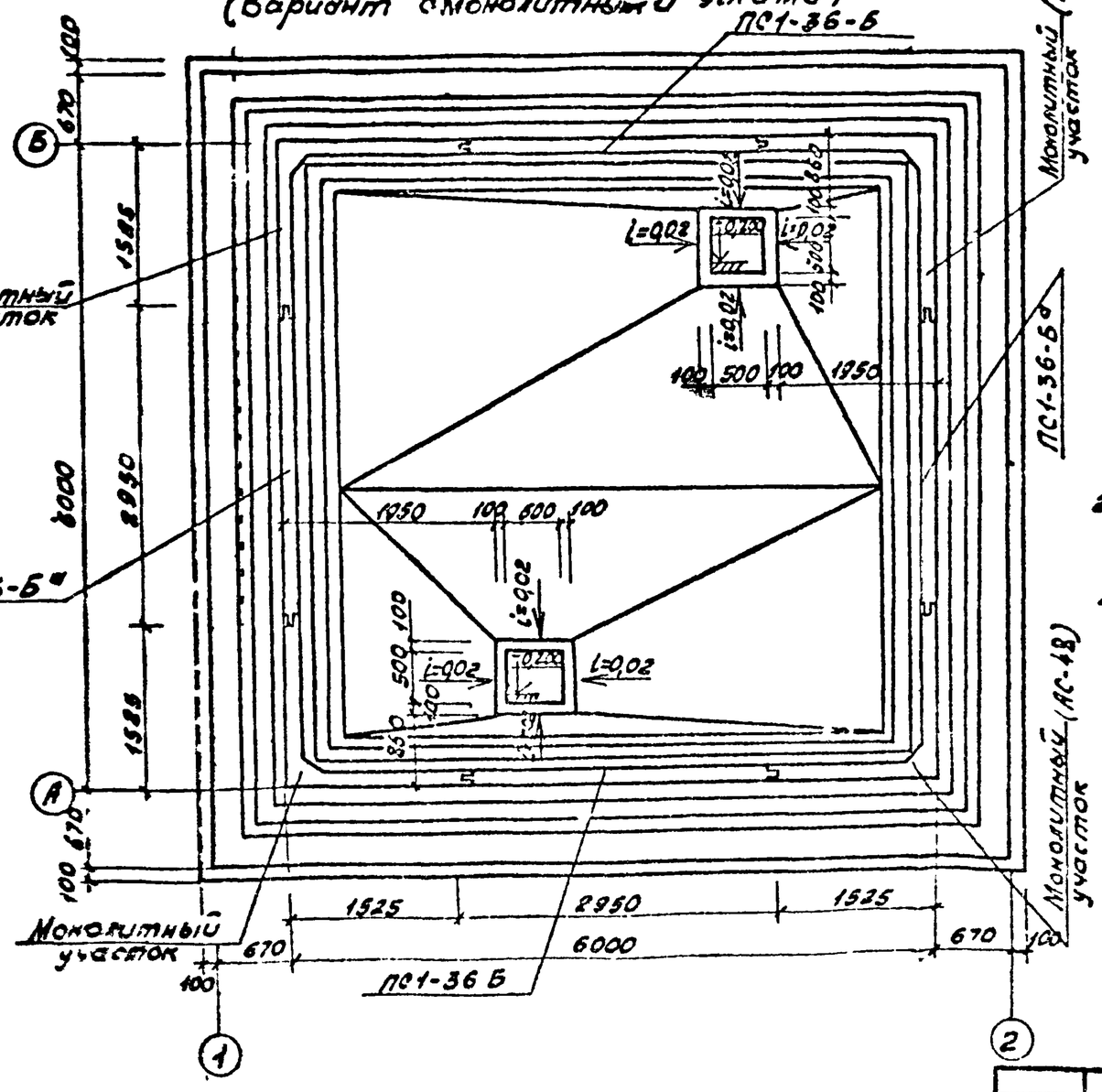

1. Относительная отметка верха железобетонной плиты днища соответствует абсолютной отм. ▭
2. Все сборные железобетонные элементы устанавливаются на минимальную толщину подливки из цементного раствора состава 1:2.

Инв. № подл. | Подпись и дата | Взам. инв. №

Привязан

Инв. №

ГИП	Бураков		
Нач.отд.	Дьячкин		
Гл.спец.	Кузьменко		
Рук.гр.	Бровченко		
Проверил	Иванова		
	Утенова		

815-26 АС

Жижесборник емкостью 100 м³

Схема расположения стеновых панелей (вариант с монолит. углами)

Стадия	Лист	Листов
Р	47	

Ростгражданпроект Госгражданстроя СИБЗНИИЭП г. Новосибирск

Альбом I

Типовой проект

Монолитный участок (АС-47)

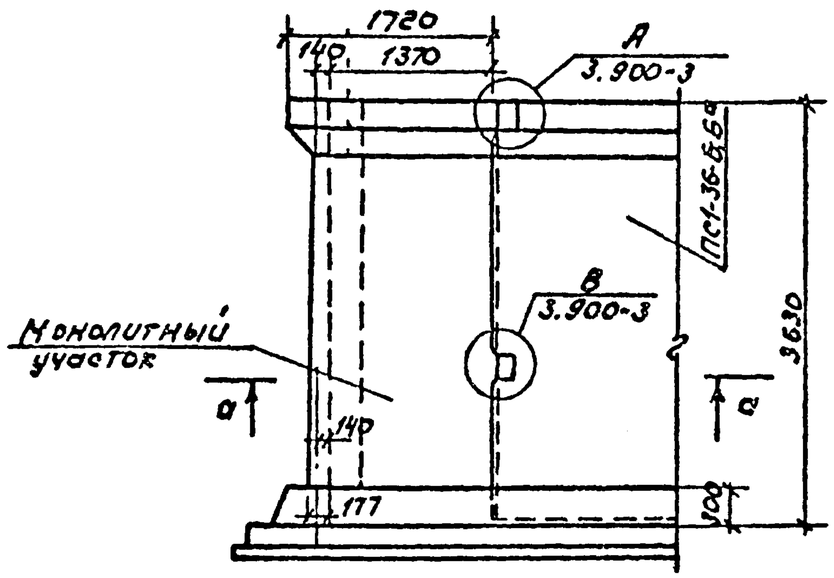

а – а

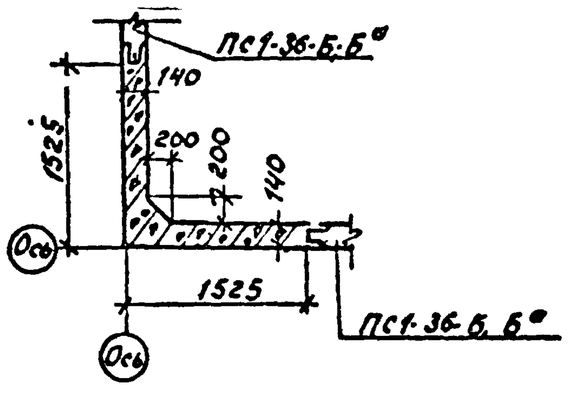

Спецификация к листу АС-47

Марка	Обозначение	Наименование	Кол.	Примечание
		Сборные ж.-б. конструкции		
		Для сухих грунтов		
ПС1-36-Б	Серия 3.900-3 в.4	Стен панель ПС1-36-Б3	2	4.8т
ПС1-36 Б а	То же и КЖИ-ПС1-36-Б3а	То же ПС1-36-Б3а	2	4.8т
		Для мокрых грунтов		
ПС1-36-Б	Серия 3.900-3 в.4	Стен. панель ПС1-36-Б4	2	4.8т
ПС1-36-Б4	То же и КЖИ-ПС1-36-Б4а	То же ПС1-36-Б4а	2	4.8т
		Монолитные ж.-б. конструкции		
		Для сухих и мокрых грунтов		
	Серия 3.900-3 в 1	Монолитный участок	4	
		Материалы		
		Бетон М200	23	м³

Выборка арматуры на один монолитный участок

Марка элемента	Арматурные изделия								Всего
	Арматурная сталь ГОСТ 5781-75								
	Класс А III				Итого	Класс А I		Итого	
	Ф мм					Ф мм			
	10 А III	12 А III	14 А III	18 А III		6 А I			
	87.4	32.4	28.6	21.0	170.4	1.5		1.5	171.9

Привязан	ГИП	Евремов		815-26 АС			
	Нач. отд.	Девочкин		Железобетонный емкостью 100м³	Стадия	Лист	Листов
	Гл. спец.	Кузьменко			Р	48	
	Рук. гр.	Бровченко		Монолитный участок	Госстрой РСФСР Росглавмонтажстройпроект СИБЗНИИЭПСельстрой г. Новосибирск		
Инв. № 2	Провер.	Иванова					
	Исполн.	Кутелова					

Инв. № подл. | Подпись и дата | Взам. инв. №

Альбом I

Типовой проект

Опалубочный план днища
(АС-55)

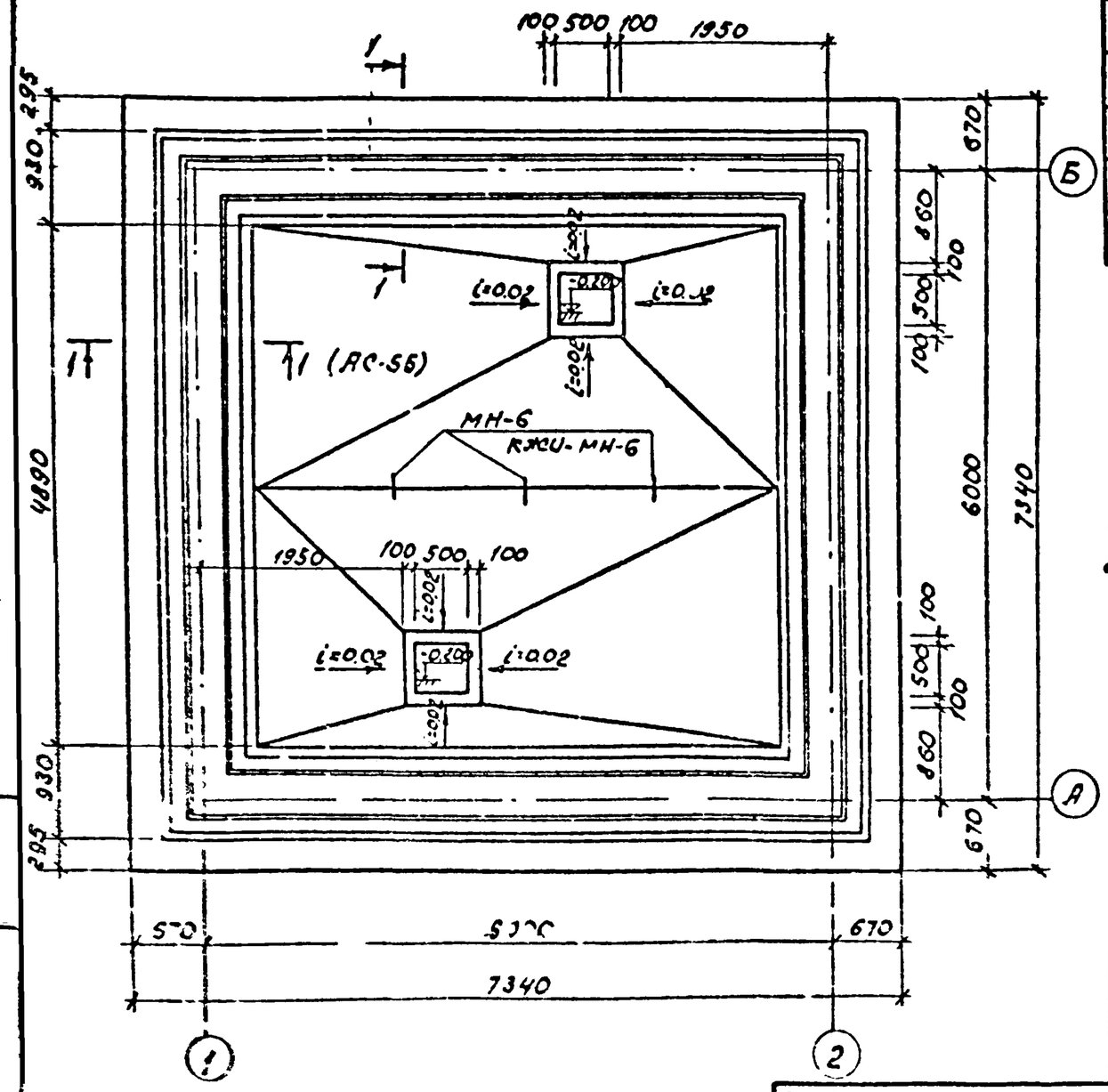

Спецификация элементов на днище

Марка	Обозначение	Наименование	Кол.	Примечание
	ТП АС-50,АС-51	Плита днища	1	
		Материалы		
		Бетон М-200	13.9	м³
		То же М-100	14	м³
		" М-50	555	м³

1. За отм. 0.000 принята абсолютная отм. [ ]
2. Бетонирование должно производиться в соответствии со СНиП III-15-76.

Привязан	ГИП	Ефремов		815-26 АС			
	Нач.отд.	Дебочкин					
	Гл.спец.	Кузьменко		Железобетонный резервуар емкостью 100 м³	Стадия	Лист	Листов
	Рук.гр.	Бровченко			Р	49	
	Провер.	Иванова		Днище М 1:50 Опалубочный чертеж	Госстрой РСФСР Росглавниистройпроект СИБЗНИИЭПСЕЛЬСТРОЙ г. Новосибирск		
Инв.№	Исполн.	Целуйко					

Инв.№ подл. | Подп. и дата | Взам.инв.№

Альбом I

Типовой проект

План раскладки нижних сеток

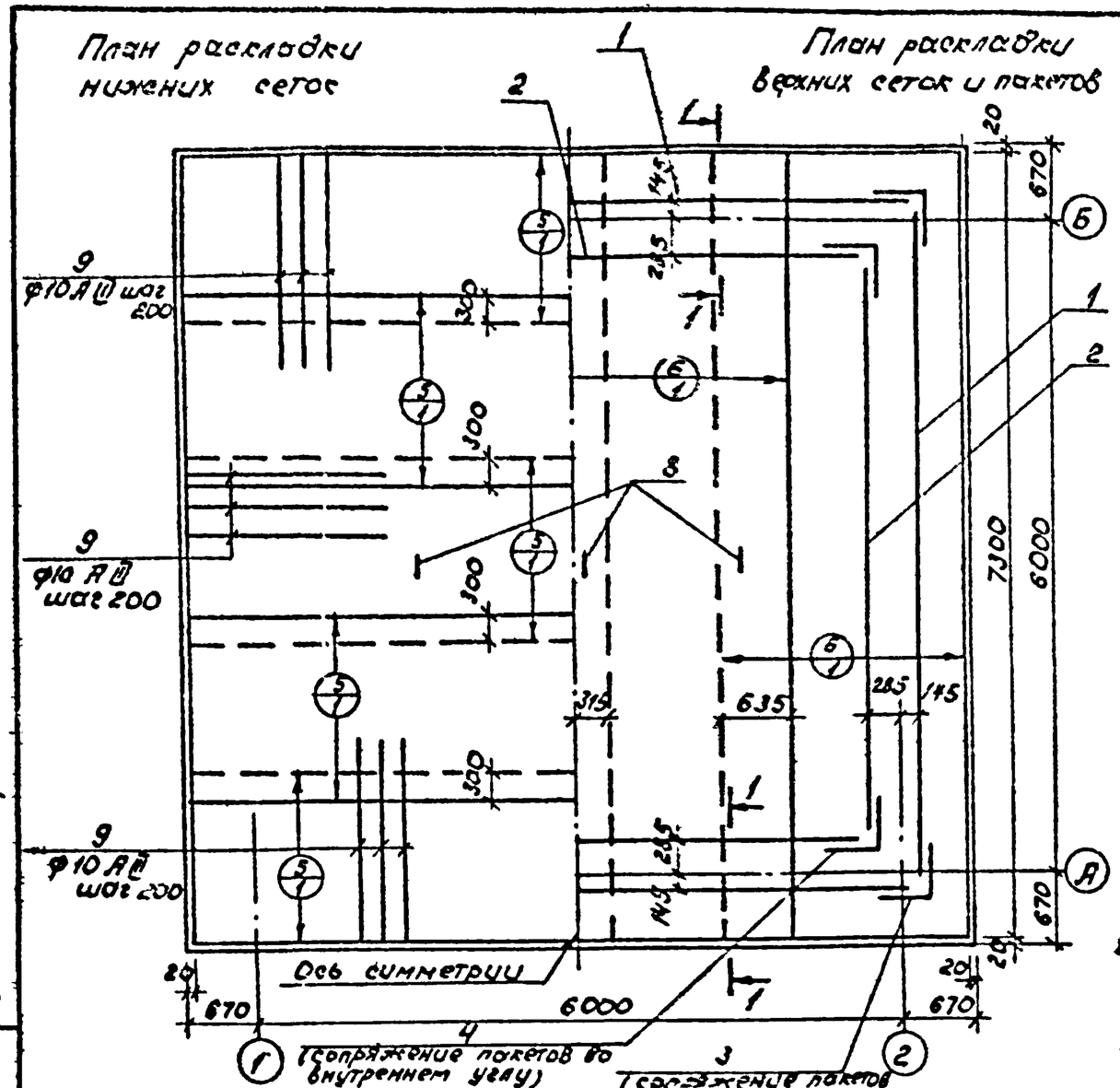

План раскладки верхних сеток и пакетов

Спецификация элементов монолитной конструкции днища

Формат	Зона	Поз.	Обозначение	Наименование	Кол.	Примечание
				Сборочные единицы и детали		
12		1	Т.П. КЖСИ-ПК-1	Арматурный пакет ПК-1	8	0.022т
12		2	То же КЖСИ-ПК-5	То же ПК-5	4	0.044т
12		3	" АС-53	Наружное сопряжение		
				пакетов УН	4	0.004т
12		4	" То же	Внутреннее сопряжение		
				пакетов УВ	4	0.002т
		5	ГОСТ 8478-66	Сетка $\frac{100/100/7/7}{1700}$ L=7300	5	0.078т
		6	То же	Сетка $\frac{100/100/9/9}{2300}$ L=7300	4	0.173т
11		7	Т.П. КЖСИ-МН-7	Монтажная лягушка МН-7	164	
11		8	То же КЖСИ-МН-6	Монтажная петля МН-6	3	0.001т
		9	" АС-50	Одиночный стержень		
				Ф10 А III L=2000 ГОСТ 5781-75	145	0.001т

1. Первоначально укладываются нижние сетки, затем верхние и пакеты, к которым подтягиваются верхние сетки, находящиеся в зоне пакетов.
2. Положение верхних сеток обеспечивается установкой специальных фиксаторов-„лягушек", нижние сетки укладываются на бетонные „сухарики" количество их должно составить 3шт на 1м²
3. Защитный слой бетона для рабочей арматуры принят 20мм, кроме указанного на чертеже.

Переписки двух верхних стержней пакетов в местах стыков сварить между собой $\ell_{шв}$ = 30мм; $h_{шв}$ = 5мм

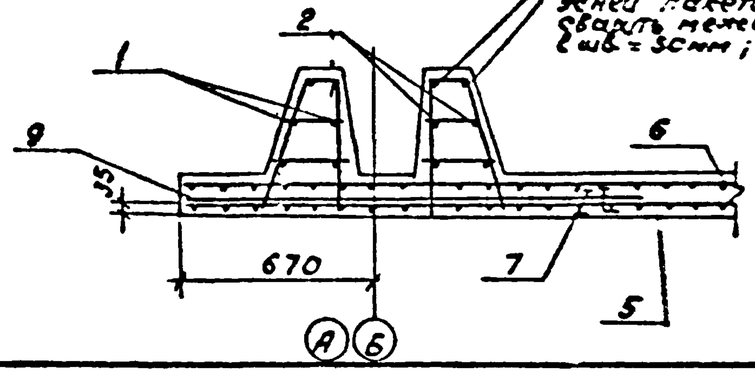

Привязан			
Инв. №			

ГИП	Ефремов		
Нач.отд.	Девочкин		
Гл.спец.	Кузьменко		
Рук.гр.	Бровченко		
Провер.	Иванова		
Исполн.	Целуйко		

815-26 АС

Жижесборник на 100 м³

Днище М 1:50 Армирование (сухие грунты)

Стадия	Лист	Листов
Р	50	

Госстрой РСФСР Росгражданниистройпроект СИБЗНИИЭПСЕЛЬСТРОЙ г. Новосибирск

Инв. № подл. | Подпись и дата | Взам. инв. №

Альбом I

Типовой проект

План раскладки нижних сеток

План раскладки верхних сеток и пакетов

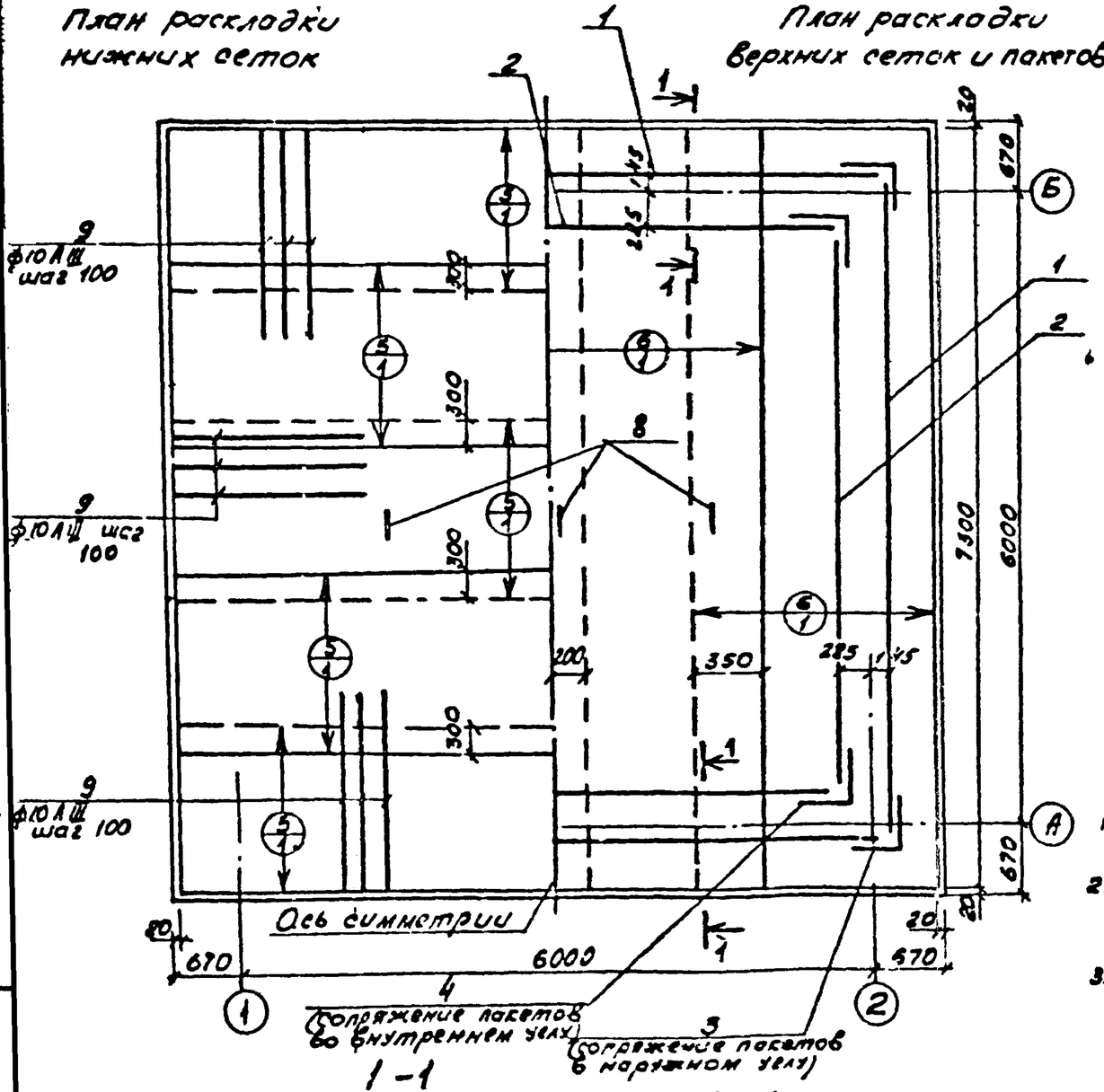

Спецификация элементов монолитной конструкции днища

Формат	Зона	Поз.	Обозначение	Наименование	Кол.	Примечание
				Сборочные единицы и детали		
12		1	т.п. КЖИ-ПК-1	Арматурный пакет ПК-1	8	0,022 т
12		2	То же КЖИ-ПК-2	То же ПК-3	4	0,044 т
12		3	" АС-53	Наружное сопряжение		
				пакетов УН	4	0,004 т
12		4	" То же	Внутреннее сопряжение		
				пакетов УВ	4	0,002 т
		5	ГОСТ 8478-66	Сетка $\frac{100/100/7/7}{1700}$ L=7300	5	0,078 т
12		6	т.п. КЖИ-С9	Сетка С-9	4	0,189 т
11		7	" КЖИ-МН-7	Монтажная лягушка МН-7	164	
11		8	" КЖИ-МН-6	Монтажная петля МН-6	3	0,001 т
		9	" АС-51	Одиночный стержень		
				ф10А III L=2000 ГОСТ 5781-75	292	0,001 т

1. Первоначально укладываются нижние сетки, затем верхние и пакеты, к которым подтягиваются верхние сетки, находящиеся в зоне пакетов.
2. Положение верхних сеток обеспечивается установкой специальных фиксаторов-„лягушек", нижние сетки укладываются на бетонные „сухарики" количество их должно составить 3 шт. на 1 м².
3. Защитный слой бетона для рабочей арматуры принят 20 мм, кроме указанного на чертеже.

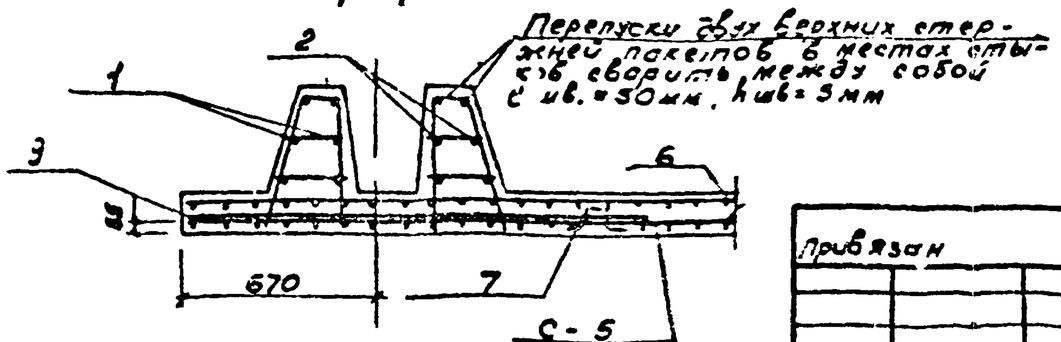

Привязан			
Инв. №			

ГИП	Ефремов		
Нач.отд.	Девочкин		
Гл.спец.	Кузьменко		
Рук.гр.	Бровченко		
Проверил	Иванова Т		
Исполнил	Иванова Л		

815-26 ЛС

Жижесборник емкостью 100 м³

Днище Армирование (мокрые грунты)

Стадия	Лист	Листов
Р	51	

Госстрой РСФСР Росселькомстройпроект СИБЗНИИЭПСЕЛЬСТРОЙ г. Новосибирск

Инв. № подл. | Подпись и дата | Взам. инв. №

Альбом I

Типовой проект

План приямка

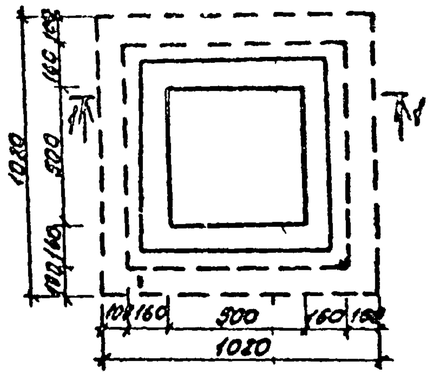

1-1

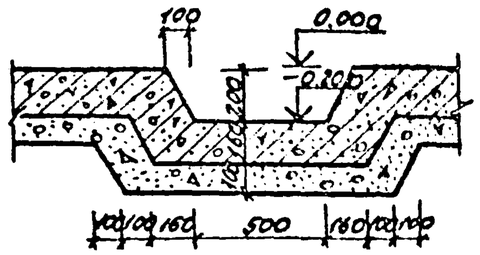

Армирование приямка

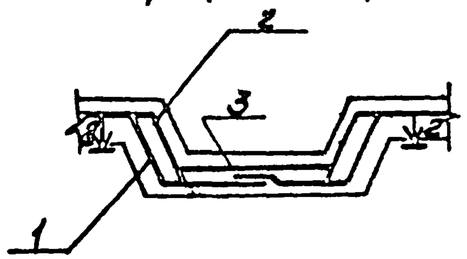

2-2

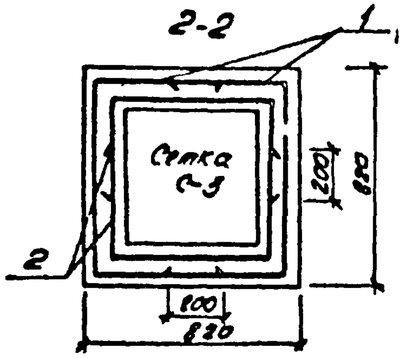

Схема гиба сетки-1

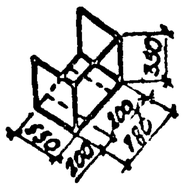

Раскрой сетки-1

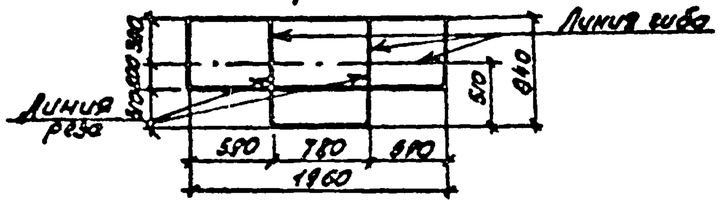

Схема гиба сетки-2

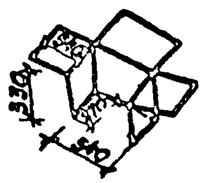

Раскрой сетки-2

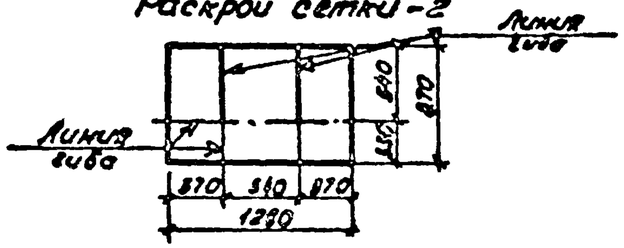

Спецификация элементов монолитной конструкции приямка

Формат	Зона	Поз.	Обозначение	Наименование	Кол.	Примечание
				Сборочные единицы и детали		
12		1	ГОСТ 8478-66	Сетка $\frac{160/100/5/5}{1100}$ L=1960	2	0,007
		2	То же	То же L=1280	2	0,005 т
		3		" L=600	1	0,002 т

1. Защитный слой бетона принять 35 мм.

Привязан

Инв. №

ГИП	Егоремов		
Нач.отд.	Девочкин		
Гл.спец.	Кузьменко		
Рук.гр.	Бровченко		
Проверил	Иванова		
Исполн.	Целуйко		

815-26 АС

Жижесборники емкостью 25÷100 м³

Стадия	Лист	Листов
Р	52	

Приямок

Госстрой РСФСР Росельстройпроект СИБЗНИИЭПСЕЛЬСТРОЙ г. Новосибирск

Инв. № подл. | Подпись и дата | Взам. инв. №

Альбом I

Сопряжение пакетов в углах

а) наружном (УН)

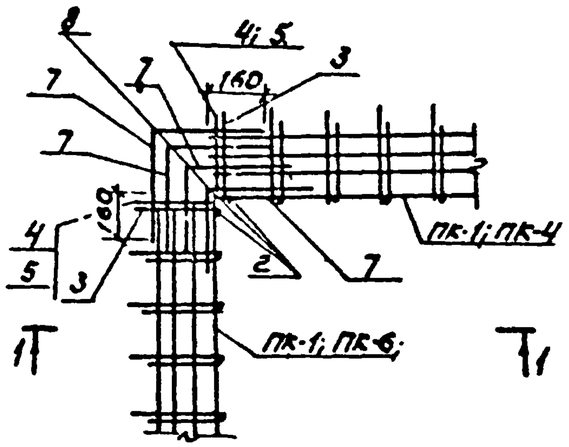

б) внутреннем (УВ)

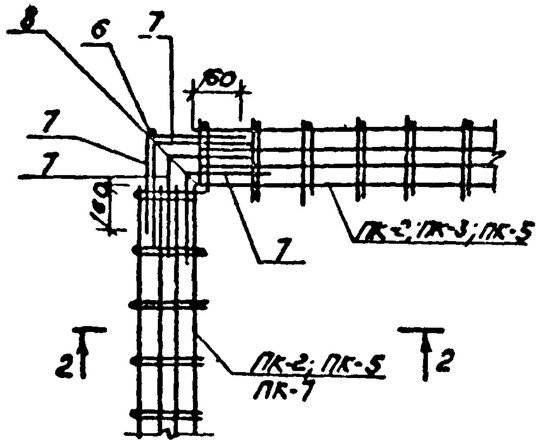

1-1

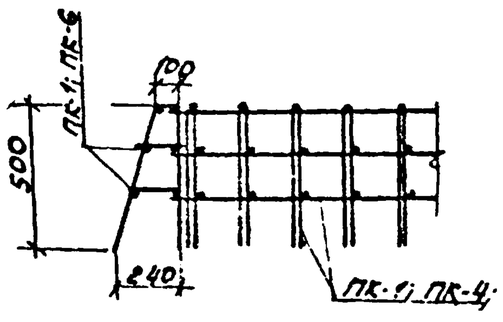

2-2

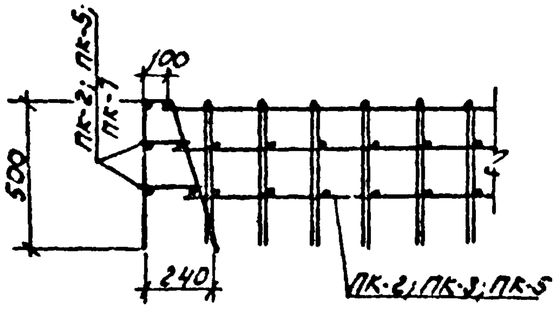

Стык пакетов в плане

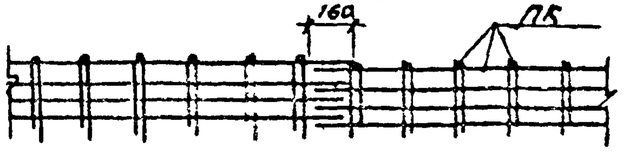

Ведомость арматуры на 1 элемент

Марка эл-та	№ поз.	Эскиз или сечение	ф мм	Длина мм	Кол. шт.
УН	2	500	12АIII	500	3
	3	110 106° 510	8АI	620	2
	4	170	8АI	170	2
	5	210	8АI	210	2
	7	360 360	8АI	720	6
	8	106°	8АI	900	1
УВ	6	500	16АIII	500	1
	7	360 360	8АI	720	3
	8	140 106° 760	8АI	900	1

Выборка арматуры на 1 элемент, кг

	Арматурные изделия					Всего
	Арматурная сталь ГОСТ 5781-75					
	Кл. АI		Кл. АIII ф мм			
	ф мм 8АI	Итого	12АIII	16АIII	Итого	
УН	2.85	2.85	1.33	—	1.33	4.18
УВ	1.21	1.21	—	0.79	0.79	2.00

Привязан

Инв. №

ГИП	Ефремов	
Нач. отд.	Девочкин	
Гл. спец.	Кузьменко	
Рук. гр.	Бровченко	
Провер.	Иванова Т.	
Исполн.	Иванова Л.	

815-26 АС

Железобетонные емкостью 25÷100 м³

Днище. Сопряжения пакетов в углах. Стык пакетов в плане.

Стадия	Лист	Листов
Р	53	

Госстрой СССР, Росглавниистройпроект, СИБЗНИИЭПСЕЛЬСТРОЙ г. Новосибирск

Типовой проект

Выборка арматуры на днище, кг.

Марка элемента	Арматурные изделия																			Всего
	Арматурная сталь ГОСТ 5781-75											Арм. сетки ГОСТ 8478-66					Профильная сталь			
	Класс А-I					Класс А-III														
	Ф мм				Итого	Ф мм				Итого						Итого				
		8А-I	10А-I				10А-III	12А-III		16А-III		100/100/5,5 / 1100	100/100/7,1 / 1700	100/100/7,1 / 2350	100/100/5,5 / 2300			Полоса 100х10		
емк. 25м³ (сухие грунты)	—	111.0	25.8	—	136.8	—	83.3	35.4	—	40.3	159.0	25.5	—	248	—	—	—	5.6	—	374.9
емк. 25м³ (мокрые грунты)	—	111.0	25.8	—	136.8	—	111.2	35.4	—	40.3	186.9	25.5	—	124	204	—	—	5.6	—	682.8
емк. 35м³ (сухие грунты)	—	131.8	31.2	—	163.0	—	92.6	39.9	—	48.4	180.9	25.5	—	342	—	—	—	5.6		720.0
емк. 35м³ (мокрые грунты)	—	131.8	31.2	—	163.0	—	124.1	39.9	—	48.4	212.4	25.5	—	156.2	306	—	—	5.6	—	868.7
емк. 50м³ (сухие грунты)	—	166.2	45.6	—	211.8	—	125.3	49.1	—	62.8	237.2	25.5	—	210	408	—	—	5.6	—	1098.1
емк. 50м³ (мокрые грунты)	—	166.2	45.6	—	211.8	—	250.9	49.1	—	62.8	362.4	25.5	—	210	408	—	—	5.6		1223.3
емк. 75м³ (сухие грунты)	—	203.8	51.0	—	254.8	—	135.1	41.6	—	114.2	290.9	51.1	78.1	210	533.8	—	—	5.6	—	1418.6
емк. 75м³ (мокрые грунты)	—	203.8	51.0	—	254.8	—	369.9	41.6	—	114.2	402.7	51.1	78.1	210	—	—	—	5.6		1625.2
емк. 100м³ (сухие грунты)	—	222.2	69.0	—	291.2	—	178.9	64.6	—	88.3	331.8	51.1	390.6	—	690.9	—	—	5.6	—	1761.1
емк. 100м³ (мокрые грунты)	—	222.2	69.0	—	291.2	—	413.3	64.6	—	88.3	428.2	51.1	390.6	—	—	—	—	5.6	—	2023.6

ГИП	Ефремов		
Нач.отд.	Девочкин		
Гл.спец.	Кузьменко		
Рук.гр.	Бровченко		
Провер.	Иванова		
Исполн.	Цемуйко		

Привязан

Инв. №

815-26 АС

Жижесборники емк 25 ÷ 100 м³

Выборка арматуры на днище.

Стадия	Лист	Листов
Р	54	

Госстрой РСФСР Росглавниистройпроект СИБЗНИИЭПСЕЛЬСТРОЙ г. Новосибирск

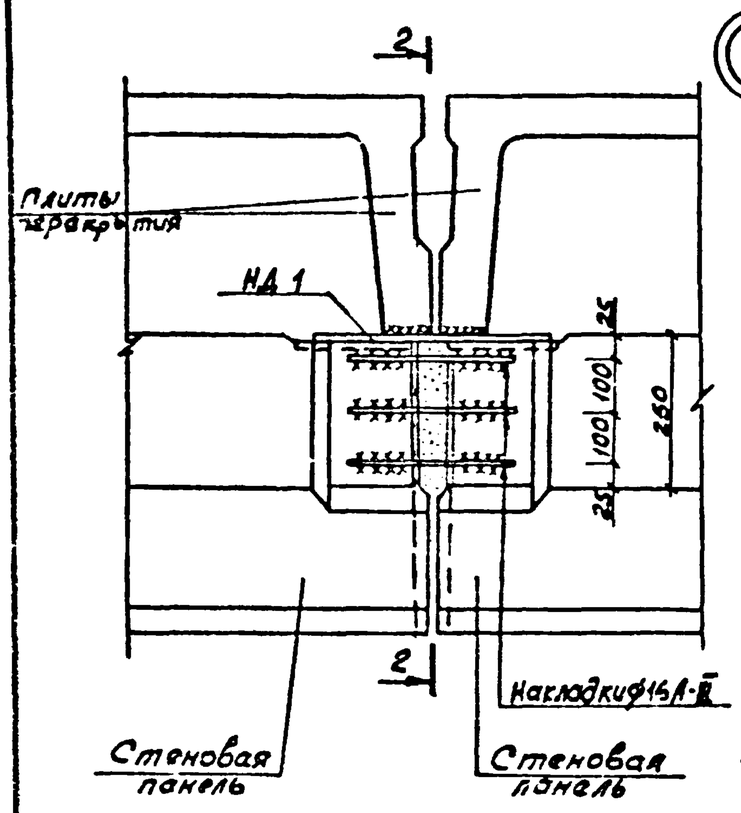

1

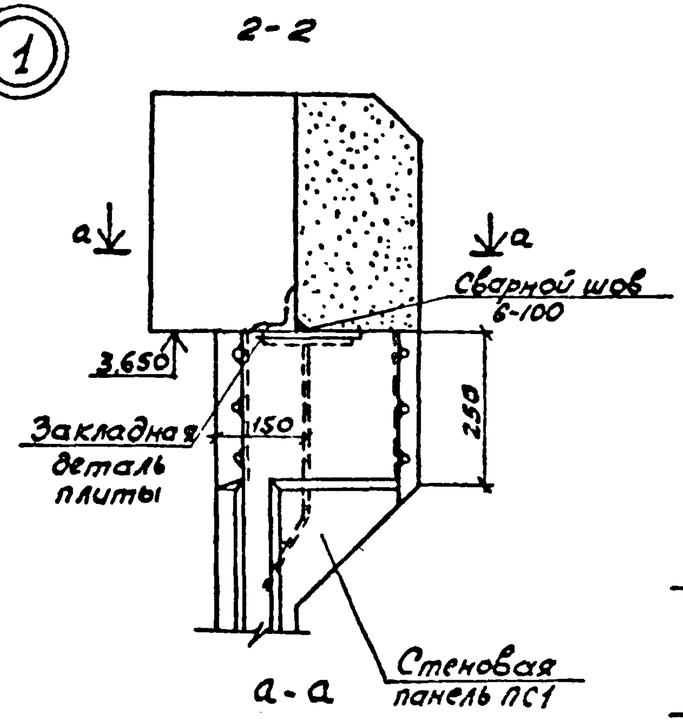

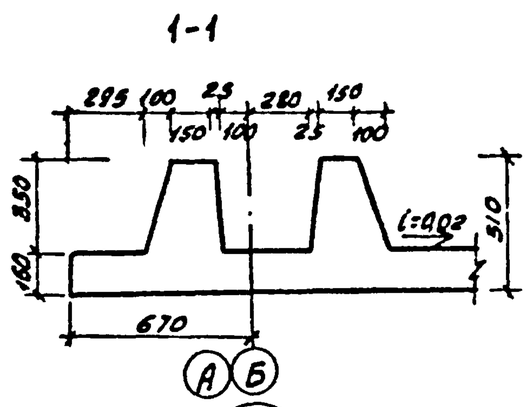

2

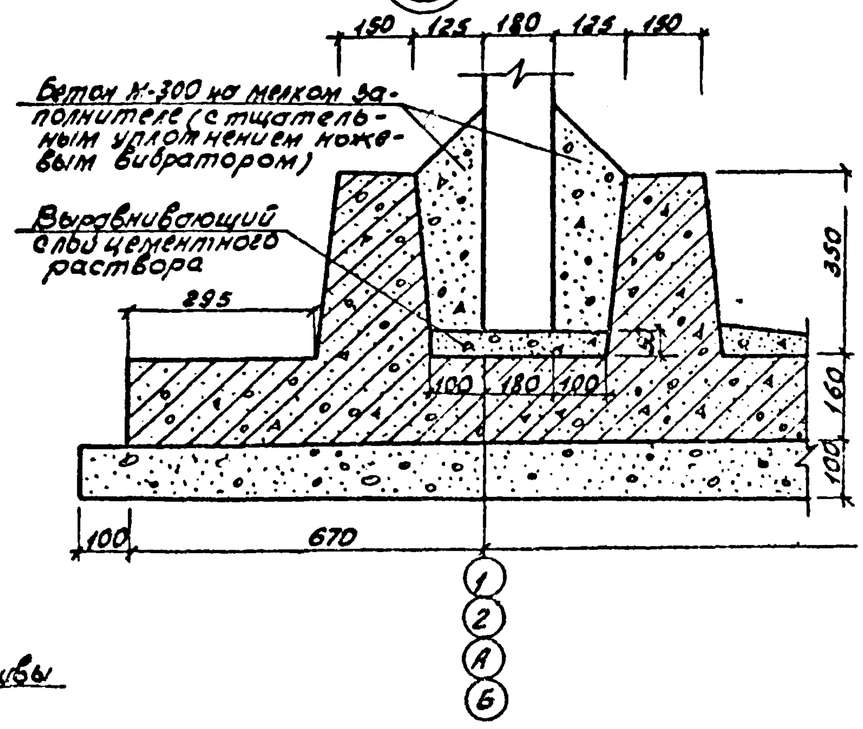

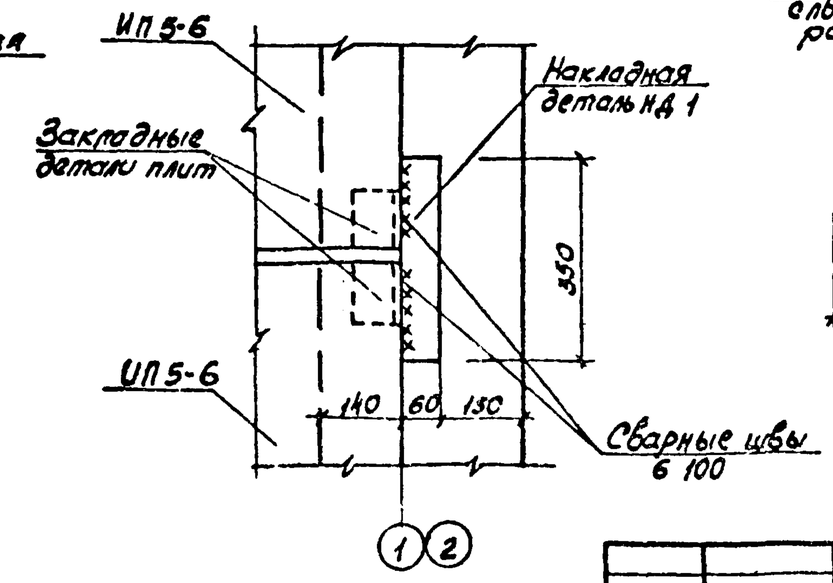

Установка монтажной петли

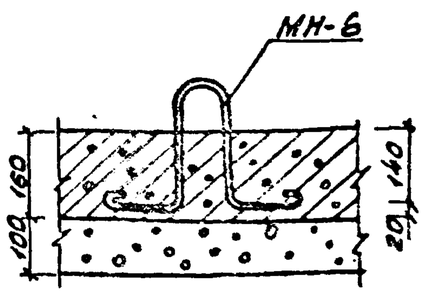

Привязан	ГИП	Ефремов	815-26 АС
	Нач.отд.	Дебочкин	Железобетонные емкостью 25м³ ÷ 100м³
	Гл.спец.	Кульменко	Узлы 1,2 Сечение 1-1
	Рук.гр.	Бробченко	
	Проверил	Иванова	
Инв. №	Исполн.	Иванова	

Стадия	Лист	Листов
Р	55	

Госстрой РСФСР Росглавинвестстройпроект СИБЗНИИЭПСЕЛЬСТРОЙ г. Новосибирск

Альбом III

Типовые чертежи

Вентиляционная колонка
Общий вид

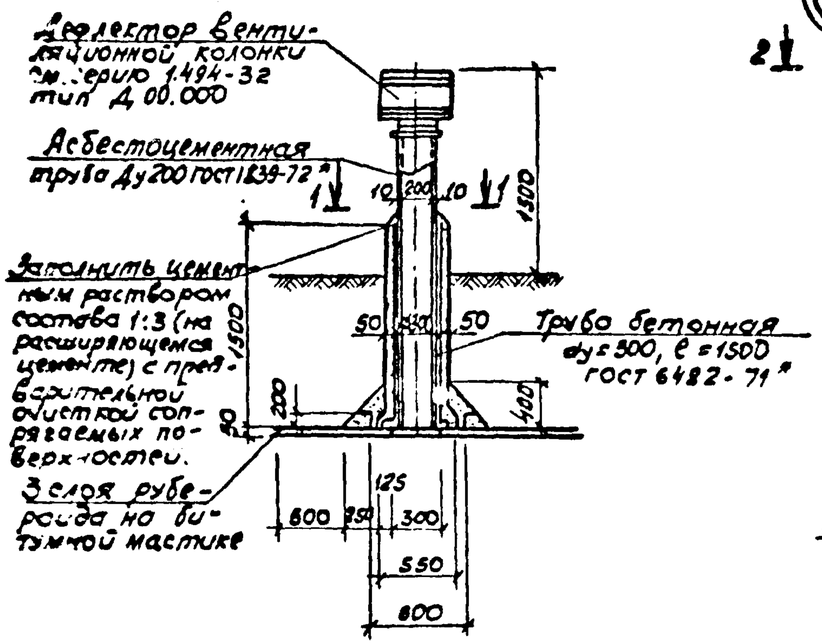

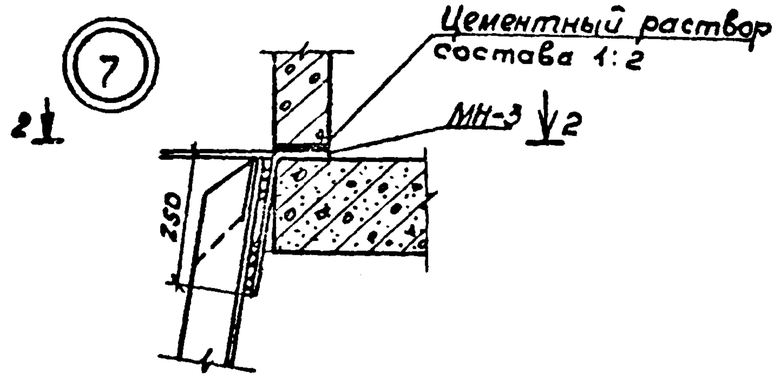

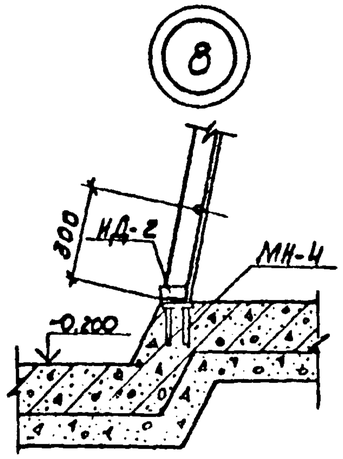

2-2

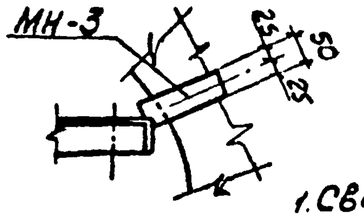

1-1

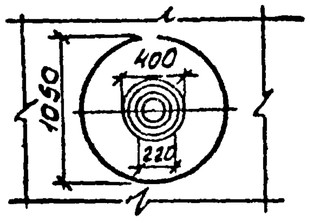

1. Сварку производить электродами Э-50А, сварные швы h=6мм.
2. Стремянку и все металлические детали окрасить перхлорвиниловым лаком марки ХСЛ-4000 на растворителе Р-4 по грунту марки ХС-04.
3. Вентиляционные колонки устанавливаются на покрытие в собранном виде.

				815-26 АС		
Привязан	ГИП	Ефремов		Жижесборники емкостью 25 ÷ 100 м³	Стадия	Лист	Листов
	Нач.отд	Девочкин			Р	57	
	Гл.спец.	Кувьменко					
	Рук.гр.	Бровченко		Вентиляционная колонка Узлы 7, 8	Госстрой РСФСР Росельстройпроект СИБЗНИИЭПСЕЛЬСТРОЙ г. Новосибирск	
Инв. №	Проверил	Иванова				
	Исполнил	Иванова				

Типовой проект

Инв. № подл. | Подпись и дата | Взам. инв. №