ГОСУДАРСТВЕННЫЙ КОМИТЕТ СОВЕТА МИНИСТРОВ СССР ПО ДЕЛАМ СТРОИТЕЛЬСТВА
(ГОССТРОЙ СССР)

ТИПОВЫЕ ТЕХНОЛОГИЧЕСКИЕ КАРТЫ

АЛЬБОМ 06-Д

ОТДЕЛОЧНЫЕ РАБОТЫ

Цена 2р. 16коп.

СОДЕРЖАНИЕ АЛЬБОМА

6.05.01.17а	Устройство наливных поливинилацетатных полов.	3
06.6.05.03.10	Устройство мастичных бесшовных полов.	27
06.6.05.03.08	Устройство полов из шлакоситалловых плит.	37
06.6.05.07.08	Сварка ковров из ленрлиума при помощи нормативной машинки "Пчелка".	42
06.6.05.07.09	Устройство полов из линолеума методом сварки с помощью инфракрасного излучателя "Пилад"	49
06.6.04.01.11	Облицовка стен поливинилхлоридной рейкой.	55
6.03.01.01 А	Оклейка стен простыми и средней плотности обоями.	60

I. Область применения

Технологическая карта разработана на оклейку поверхностей простыми и средней плотности обоями по штукатурке или гипсовым плитам в жилых зданиях.

Работы ведутся в одну смену звеном в количестве 4х человек.

Сменная выработка звена составляет – 164 м²

(состав звена см. стр. 14)

Привязка типовой технологической карты к местным условиям строительства заключается в уточнении объемов работ, средств механизации, потребности в строительных ресурсах. При этом методы выполнения работ и технико-экономические показатели строительного процесса, приведенные в карте могут изменяться только в сторону их улучшения.

II. Технико-экономические показатели строительного процесса

NN п/п	Наименование показателей	Ед. изм.	Количество на 100 м²		
			по ЕНиР	по тех. карт.	Фактич.
1	2	3	4	5	6
1.	Трудоемкость	чел-дн.	2.89	2.43	
2.	Зарплата	руб.	13-54,6	11-30,5	
	Выработка 1 рабочего в смену	м²	34.6	41.0	

III. Организация и технология строительного процесса

До начала обойных работ должны быть выполнены все общестроительные специальные и столярные работы (за исключением набивки наличников, плинтусов и последней окраски столярных изделий и полов).

На объект должны быть завезены инструменты, инвентарные приспособления, клей, макулатура и обои, подготовленные к оклейке.

Требования предъявляемые к качеству оштукатуренных поверхностей.

N п/п	Наименование отклонений	Допускаемые отклонения
1	Неровности поверхности (обнаруживаются при накладывании правила или шаблона длиной 2м).	Не более двух неровностей глубиной или высотой до 3мм
2	Отклонение поверхности от вертикали на всю высоту помещения	2мм на 1м высоты и не более 10мм
3	Отклонение поверхности от горизонтали	2мм на 1м длины, но не более 10мм на всю длину помещения
4	Отклонение лузг, усенков, оконных и дверных откосов, пилястр, столбов от вертикали и горизонтали	2мм на 1м высоты или длины, но не более 5 на весь элемент
5	Отклонение ширины оштукатуренного откоса от проектной	± 3мм
6	Отклонение тяг от прямой линии в пределах между углами пересечения тяг и раскреповки	3мм
ТТК	Оклейка стен простыми и средней плотности обоями по штукатурке и гипсовым плитам	6-03-01-01а

Трест „Центрсантехмонтаж" г. Одесса
Гл. инж. пр-та Ковалев
Нач. отдела Тарасов
Гл. инж. пр-та Бернштейн
Нач. отдела Ростовщиков
Исполнитель Ковалев
Проверил Попович

Допускаемые отклонения при монтаже гипсовых плит

N п/п	Наименование отклонений	Допуск. отклон.
1	Смещение осей панелей стен и перегородок в нижнем сечении относительно разбивочных осей	± 4мм
2	Отклонение плоскостей панелей стен и перегородок от вертикали (в верхнем сечении).	± 5мм
3.	Разница в отметках опорных поверхностей панелей в пределах выверяемого участка	5мм

Перечень и последовательность операций по оклейке поверхностей стен простыми и средней плотности обоями по штукатурке и гипсовым плитам

1. Очистка стен от набелов.
2. Прочистка поверхностей.
3. Подмазка неровностей
4. Шлифовка подмазанных мест пемзой
5. Проклейка поверхностей.
6. Оклейка макулатурой.
7. Оклейка обоями внахлестку.

Подготовка оштукатуренных поверхностей и гипсовых плит.

Оклеиваемая поверхность должна быть чистая, сухая с влажностью не более 8%, без трещин, выбоин и выступающих крупинок песка. Набелы, образующиеся при окраске потолков и верхней части стены, очищаются скребком на удлиненной ручке ℓ=1700мм. Всю поверхность прочищают щеткой или шкуркодержателем и удаляют пыль сухой травяниотой кистью. Неровности и выбоины подмазывают шпаклевкой и после высыхания шлифуют и очищают от пыли.

Для улучшения отсасывающей способности поверхности и создания на ней клеящей пленки поверхности проклеивают мучным клейстером с добавлением животного клея. Проклейку производить теплым клейстером, который хорошо впитывается в поверхность.

Клейстер наносят маховой кистью или валиком и тщательно растушовывают Проклейку производить непосредственно перед наклейкой макулатуры, чтобы она успела лишь „правянуть", но не просохнуть.

Макулатуру (газетную бумагу) наклеивают для выравнивания и увеличения прочности сцепления обоев с поверхностью.

Макулатура, смоченная клейстером, очень быстро набухает и теряет прочность, поэтому намазанные места надо немедленно оклеивать

ТТК	Оклейка стен простыми и средней плотности обоями по штукатурке или гипсовым плитам	6-03-01-02
	Организация и технология строительного процесса	Выпуск 2

Трест Черноморгражданстрой г. Одесса

Гл. инженер		Чтоврати	Лисок
Гл. инж. пр-та		Беренштейн	Комсорг
Нач. отдела		Кистерский	Исполнитель
Исполнитель	Горлин	Гравченко	

Оклейку накулатурой под простые и средней плотности обои производить в нахлестку.

Проклейку поверхностей и наклейку накулатуры производят также клеем КМЦ (ксиметилцеллюлозный). На 1 литр клейстера добавляется 200г тонкомолотого мела или 260гр меловой пасты 30%-ной влажности.

Подготовка обоев

Подготовка обоев ведется централизованно в специальных обойных централизованных цехах.

В процессе подготовки обои сортируют, обрезают кромки и раскраивают полотнища по заданной длине.

Простые и средней плотности обои наклеивают внахлестку, поэтому кромку обрезают с одной стороны. Кромка накладываемой полосы обоев всегда должна быть обращена к свету иначе стык будет виден из-за тени от шва, поэтому половину обоев обрезают с правой стороны, а вторую половину с левой.

Для раскроя обоев применяется полуавтомат разработанный специальным конструкторским бюро СКБ Мосстрой Главмосстроя. Изготовитель полуавтомата – трест Мосотделстрой №1.

ТТК	Оклейка стен простыми и средней плотности обоями по штукатурке или гипсовым плитам	5-03-01-01а
	Организация и технология строительного процесса	Выпуск 1

Черноморехлеспроект г. Одесса

Гл. инж. проекта Бернштейн
Нач. отдела Костржицкий
Исполнитель Гордиенко

Конструкция полуавтомата дает возможность полностью механизировать все операции по заготовке обоев.

Полуавтомат для раскроя обоев производит обрезку кромок и раскрой обоев по заданной длине методом перфорирования и одновременно обрабатывает от двух до шести бабин, в которых имеется от 300-500 п.м. обоев.

Заготовленные на полуавтомате обои комплектуются на комнаты, квартиры, по секциям и сериям домов.

Транспортировка обоев на объект производится в специальных контейнерах, вмещающих комплект обоев - на квартиру.

Марку комплекта, включающую номер квартиры и комнаты, проставляют с тыльной стороны обоев.

Если обойные фабрики поставляют на строительство обои не в бабинах, а в кусках, то в процессе сортировки необходимо тщательно каждый рулон проверить по цвету и рисунку. Рулоны отличающиеся по светлоте откладывают отдельно. В дальнейшем темные из них клеят на более освещенную стену, а светлые на менее освещенную.

Стык между ними должен проходить только в углах комнаты.

Для обрезки кромок применяется обрезная машина с дисковым ножом, которой приводится в движение электродвигателем.

ТТК	Оклейка стен простыми и средней плотности обоями по штукатурке или гипсовым плитам	6-03-01-01а	
	Организация и технология строительного процесса	Выпуск 1	

Трест „Черноморсельэлектромонтаж" г. Одесса

Гл. инженер | Гл. инж. пр-та | Нач. отдела | Исполнитель

Согласовано: Бернштейн, Кисловский, Гордиенко

Изменения | Дата | Лист

Оклейка стен обоями.

Наклеивать обои начинают после того, как макулатура на стенах совершенно просохнет.

Для наклейки обоев применяют клей КМЦ, приготовляемый на основе карбоксиметилцеллюлозы. Клей доставляют на постройку в виде порошка и на месте работ растворяют в воде.

На 4 весовые части сухого клея КМЦ приходится 96 весовых частей воды.

Клей наносят на обои при помощи станка разработанного трестом „Мосотделстрой №1 (см. рис.1).

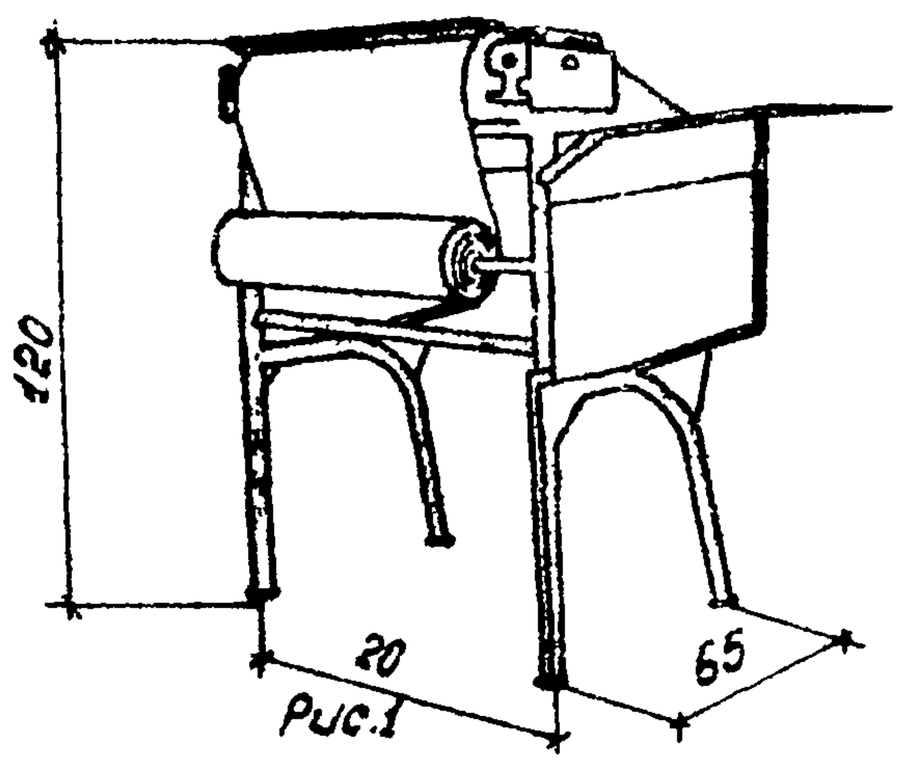

Рис.1

Рабочие чертежи станка можно получить в ЦБТИ НИИОМТП.

Рабочий пропускает обои между валиками станка, один из которых опущен в ванночку с клеем, а затем отрывает намазанное клейстером полотнище по перфорированной линии, складывает намазанной стороной внутрь и кладет на столик станка.

Перед оклейкой обоями стены промазывают клейстером у плинтелей, наличников, в углах, у карниза.

Наклейку обоев начинают с угла от наружной стены с оконными проемами.

Первое полотнище наклеивают по отвесу. Если угол стены не вертикален, то с обоев срезают косую полоску так, чтобы полотно аккуратно входило в угол, не огибая его.

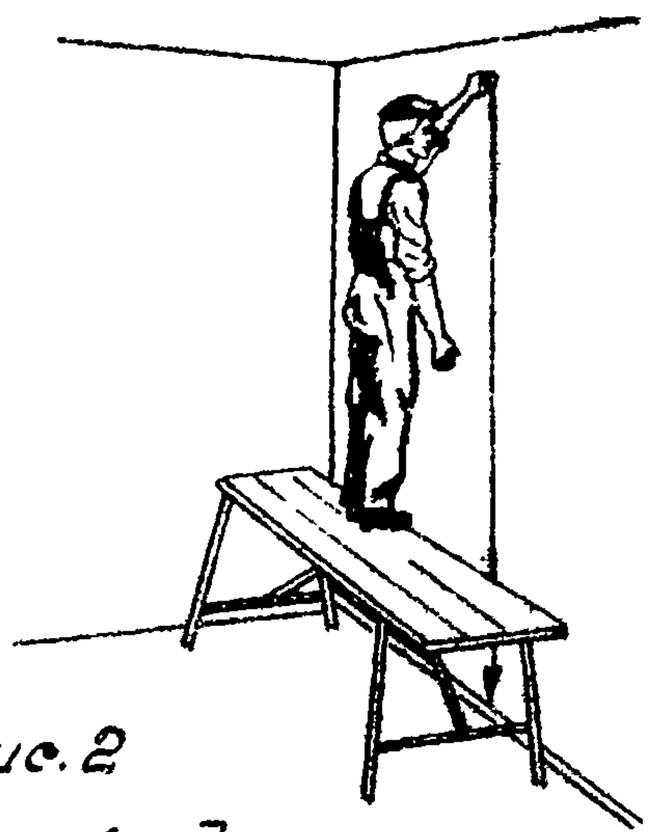

Рис. 2

При большой длине стены проверку вертикального положения следует производить и на середине (см. рис. 2).

При наклейке верхний конец полотнища прижимают к стене, затем щеткой или ветошью прижимают к стене середину полотнища, после чего разглаживают влево и вправо остальную его часть. Следующее полотнище приклеивают таким же образом следя за тем, чтобы рисунок обоев точно совпадал на стыках.

ТТК	Оклейка стен простыми и средней плотности обоями по штукатурке или гипсовым плитам	6-03-01-01а
	Организация строительного процесса. Технология	Выпуск 1

Трест „Черноморжоргтехстрой" г. Одесса

Гл. инженер		Столяров	
Гл. инж. пр-та		Бернштейн	
Нач. отдела		Кострюковский	
Исполнитель		Городенко	

Исполнитель | Чертежник | Листов

Участки поверхностей над дверями и у окон оклеивают кусками обоев, которые остаются при раскрое на полотнища. Излишки обоев у карнизов, плинтусов, дверных наличников, у откосов окон, ниш радиаторов и в других местах обрезают сразу же после наклейки. За плинтусы и наличники обои запускаются, а не обрезаются по ним. Заклеивать обоями кромки наличников и плинтусов не допускается.

После оклейки обоям дают просохнуть не менее 4часов, а затем приступают к наклейке борта, бордюра или фриза. Эти названия определяются различной шириной полосы.

Полосу шириной 8см называют бортом в 10-25см-бордюром, а большей ширины-фризом. По краям /сверху и снизу/ фризы оклеиваются узким бортиком, называемым „горошком" или „шнурком."

Оклейку обоями следует производить при закрытых окнах. Интенсивная тепка или сквозняк вызывают отставание обоев от стены. Оптимальная температура воздуха в период высыхания 10-18°. При длительном высыхании на обоях часто появляются темные пятна; „пузыри", возникающие вскоре после наклейки полотна, в этом случае не исчезают и требуют специальных мер по исправлению (см. табл. на стр. 16-17).

При оклейке стен обоями используют инструменты и приспособления показанные на рис. 3

ТТК	Оклейка стен простыми и средней плотности обоями по штукатурке и гипсовым плитам	6-03-01-01а	
	Организация и технология строительного процесса	Выпуск 1	

Трест Южнопромгражстрой г. Одесса

Гл. инженер Ставрати
Гл. инж. пр-та Бернштейн
Нач. отдела Кострежский
Исполнитель Гордиченко

Исполнил Колесо Писак

06.11.08

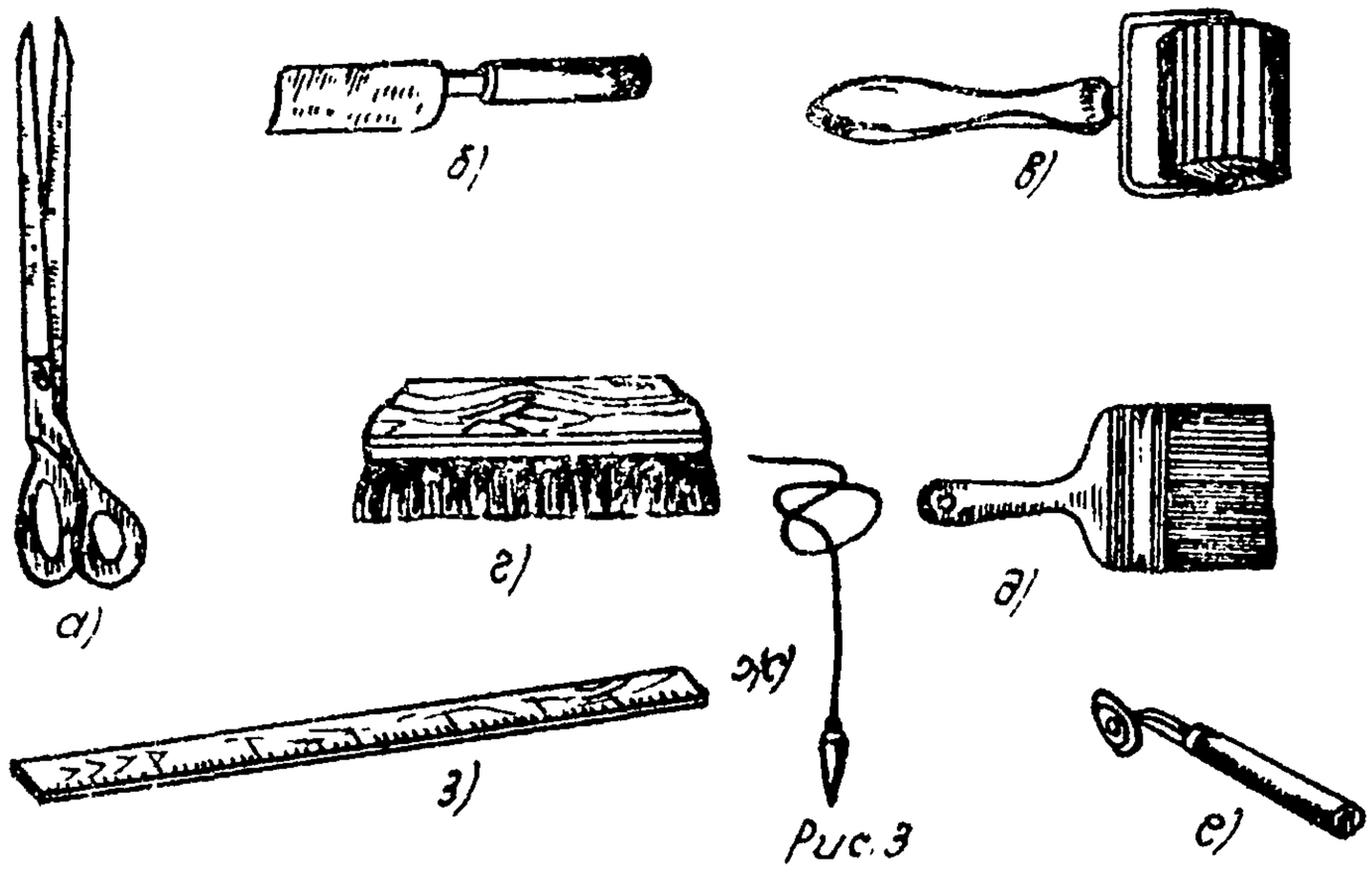

Рис.3

Инструменты и приспособления для обойных работ.

а)-конторские ножницы; б)-нож; в)-резиновый валик, г)-щетка с длинным волосом; д)-плоская кисть, е)-дисковой нож; ж)-отвес; з)-линейка.

Оклейку обоев производить со столиков подмостей при высоте помещения-до 2.7 м (см. рис.4). при большей высоте помещения-инвентарных лестниц-стремянок.

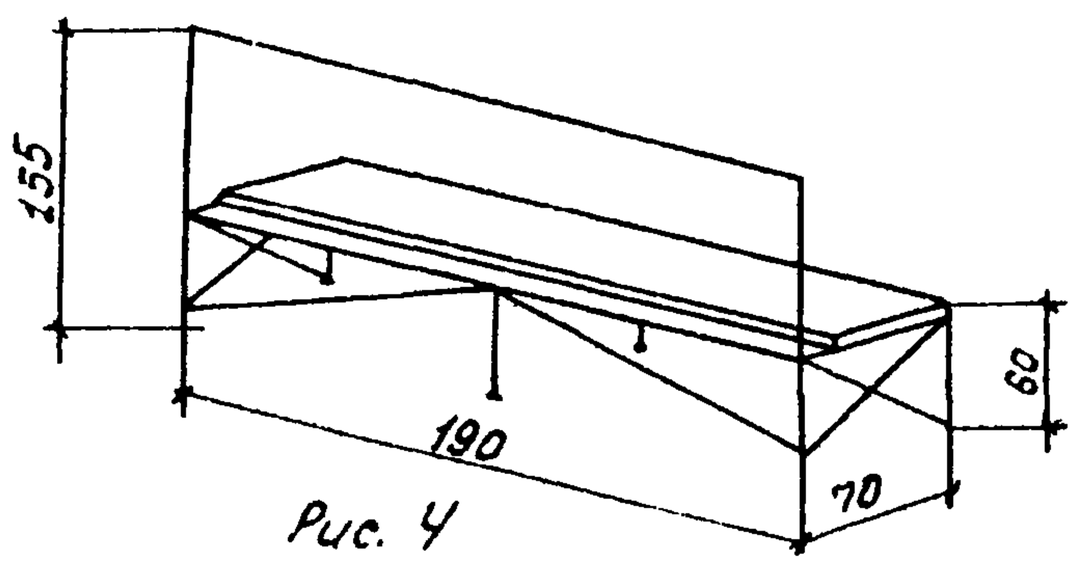

Рис. 4

Столик подмости

ТТК	Оклейка стен простыми и средней плотности обоями по штукатурке или гипсовым плитам	6-03-01-01а
	Организация и технология строительного процесса	Выпуск 1

Трест Промфинансстрой г. Одесса

Гл.инженер		Отворотн	
Гл.инж.пр-та		Бернштейн	
Нач.отдела		Костржицкий	
Исполнитель		Гордиенко	

Исполнитель Гордиенко

Лист

Инв.№

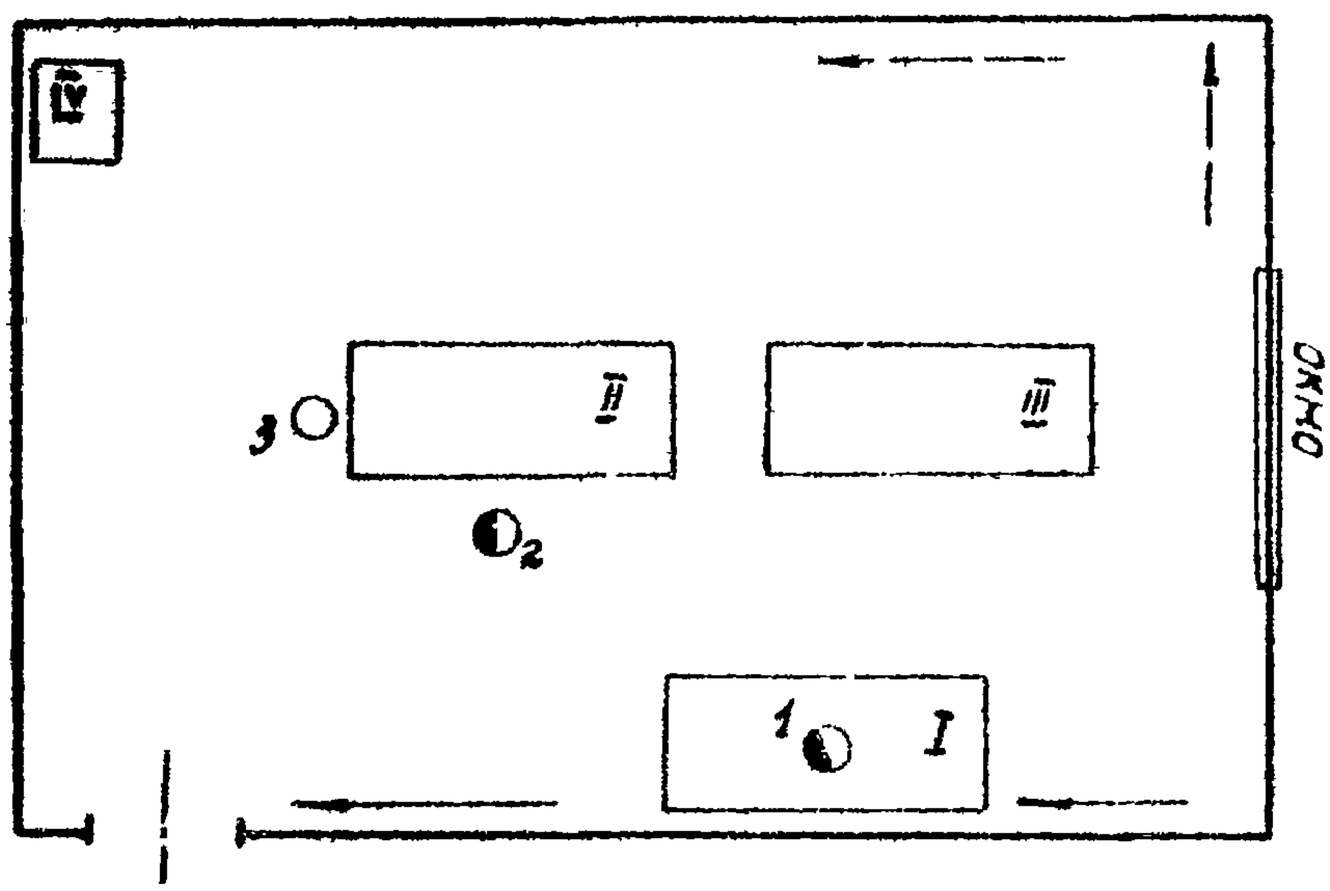

Схема организации рабочего места при наклейке обоев.

I-столик подмости; II-столик с намазочным приспособлением, III-столик для выдерживания намазанных обоев, IV-контейнер с обоями; 1-маляр 5разр. клеящий обои; 2-маляр 3разр. намазывающий обои клейстером; 3-ведро с клейстером для заливки в станок.

Состав звена и распределение работы между рабочими

№№ звена	Состав звена по профессиям	К-во чел.	Перечень работ
I	Маляр 4разряда Маляр 3разряда	1 1	Очистка стен; подмазка неровностей; шлифовка подмазанных мест; проклейка поверхностей; оклейка макулатурой.
	Маляр 5разряда Маляр 3разряда	1 1	Оклейка обоями внахлестку; наклейка бордюра.

ТТК	Оклейка стен простыми и средней плотности обоями по штукатурке или гипсовым плитам	6-03-01-01а
	Организация и технология строительного процесса	Выпуск 1

Трест „Черноморжелезобетонстрой" г. Одесса	Гл. инженер		Столбрати	Исполнитель		Лист
	Гл. инж. пр.		Бернштейн			
	Нач. отдела		Костроицкий			
	Исполнитель		Гордиенко			

ТТК Изделия из средней плотности и обыкновенного цементного бетона для индивидуального жилищного строительства

Организация и технология монтажа стеновых панелей

Выпуск 1

6.03-01-10 Ал

Схема направления движения звена на захватке

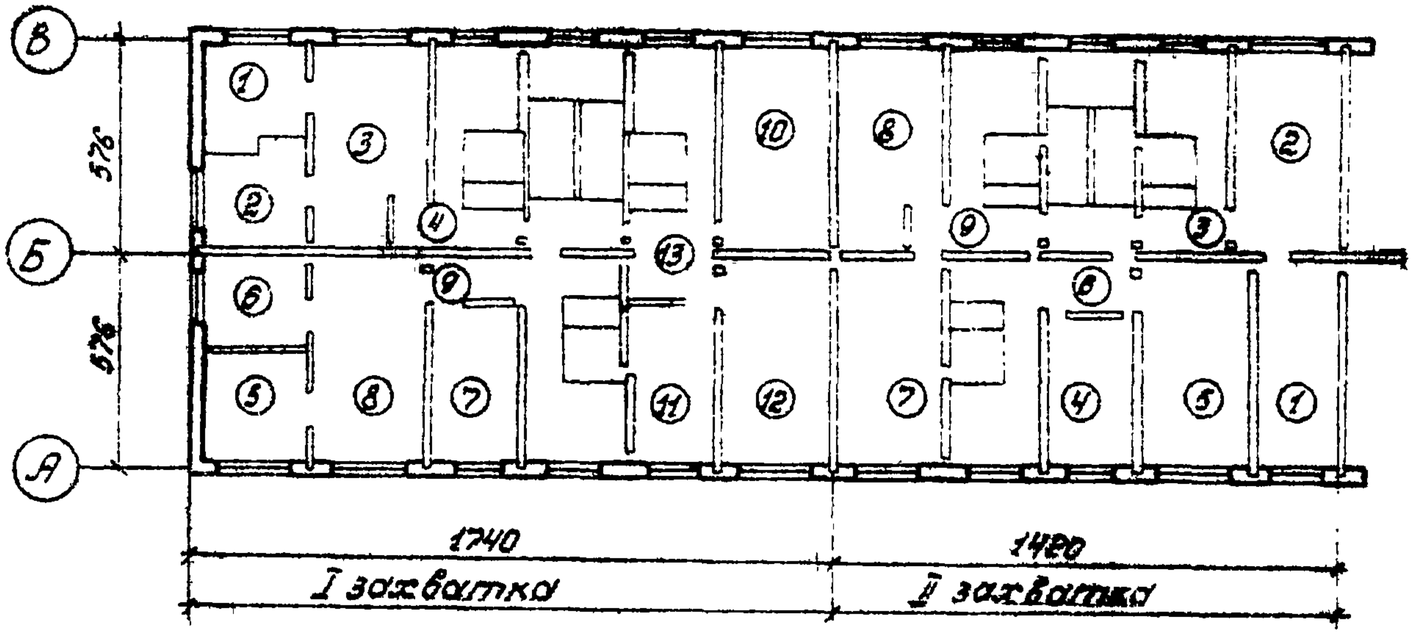

Условные обозначения

(1) – Порядок движения звеньев

Примечания

Пример дан для дома серии 1-464-А
Высота помещений от пола до потолка 2,5 м.
Переход звеньев по захваткам с определением выполняемых ими процессов см. стр. 19.

06.11.08

Требования к качеству выполненных работ.

Качество обойных работ должно удовлетворять следующим требованиям:

на оклеенных поверхностях не должно быть пузырей и пятен;

все полотнища должны иметь одинаковый цвет и оттенок;

пригонка рисунка на стыках должна быть точной с допусками не более 0.5мм;

пропуски, доклейки и отслоения не допускаются;

перекосы сморщенность, неплотности примыкания к основе (в местах примыкания обоев к откосам проемов) не допускаются;

кромка полотнища обоев должна быть обращена к свету.

Причины появления и способы устранения дефектов обойных работ.

Дефекты	Причины появления	Способы устранения
1	2	3
Полное и частичное отслаивание обоев.	Оклеивание по поверхностям, окрашенным ранее водными колерами слишком быстрое высыхание склеенных обоев от сквозняков или чрезмерной тяги.	Переклеить
Пузыри и морщины.	Замедленное высыхание; крепкий клейстер при тонких обоях; небрежное разглаживание.	Разрезать пузыри и переклеить

ТТК	Оклейка стен простыми и средней плотности обоями по штукатурке или гипсовым плитам	6-03-01-01а
	Организация и технология строительного процесса.	Выпуск 1

Лист | Подпись | Дата | Исполнитель | Гл. инженер | Гл. инж. пр-та | Нач. отдела | Исполнитель | Отобрал | Бернштейн | Кострыкин | Гордиенко

ГПИ Проектстройпроект „Черноморскхоретехстрой" г. Одесса

06.11.08

1	2	3.
Наклонное расположение полотен.	При наклейке не применялся отвес.	Переклеить
Криволинейность рисунка	Небрежность в подборе рисунка при раскатке обоев.	Переклеить
Нитки швов.	Наклеивание внахлестку против света	Переклеить
Загрязнение обоев, залив кромки. Просачивание клейстера через обои	Небрежность в работе, намазывание обоев горячим клейстером, особенно, если бумага обоев тонкая.	Переклеить
Разрывы обоев в углах стен	Заклеивание угла целым полотном без разрезания его.	Правильно оклеить угол.
Отставание обоев у наличников и плинтусов.	Места у наличников и плинтусов перед наклейкой обоев не промазаны клейстером.	Подклеить.
Твердые вкрапления под обоями	Ком в клейстере	Очистить и переклеить
Разная кромка.	Небрежность при обрезке обоев	Переклеить

Техника безопасности.

Все работы вести в строгом соответствии со СНиП III А.11-62 при этом особое внимание обратить на следующее:

1. Перед началом работы маляры должны пройти инструктаж по технике безопасности.
2. До начала обойных работ необходимо обесточить всю электропроводку.
3. При расчистке поверхностей маляры должны работать в марлевых повязках.
4. Основания стремянок должны быть подбиты резиновыми подкладками для уменьшения скольжения о поверхность пола.

ТТК	Оклейка стен простыми и средней плотности обоями по штукатурке или гипсовым плитам	6-03-01-01а
	Организация и технология строительного процесса	Выпуск 1

Трест „Черноморсельэлектрострой" г. Одесса

Исполнители: Стаборский, Бернштейн, Кострыкин, Гордиенко

Гл. инженер, Гл. инж. пр-ва, Нач. отдела, Исполнитель

Листок

Трест Черноморскоремтехстрой в Одессе	Гл. инженер	Стоврати	Исполнитель	Гарсанф	Писок
	Гл. инж. пр-та	Бернштейн			
	Нач. отдела	Костржицкий			
	Исполнитель	Гордеенко			

График производства работ на оклейку стен простыми и средней плотности обоями по штукатурке или гипсовым плитам (на 100 м²)

17

80.11.90

| №№ п/п | Наименование работ | Единица измерения | Объем работ | Трудоемк. человекочасов в чел.-час. | Общая трудоемкость в чел.-час. | Состав звена | Текущее время в днях, часах | | |

Трест Черноморскоретехстрой г. Одесса					
Гл. инженер		ставрати	Исполнитель		писак
Гл. инж. пр-та		бернштейн			
Нач. отдела		кострожицкий			
Исполнитель		Гордиенко			

ТТК

Циклограмма производства работ по оклейке стен простыми и средней плотности обоями.

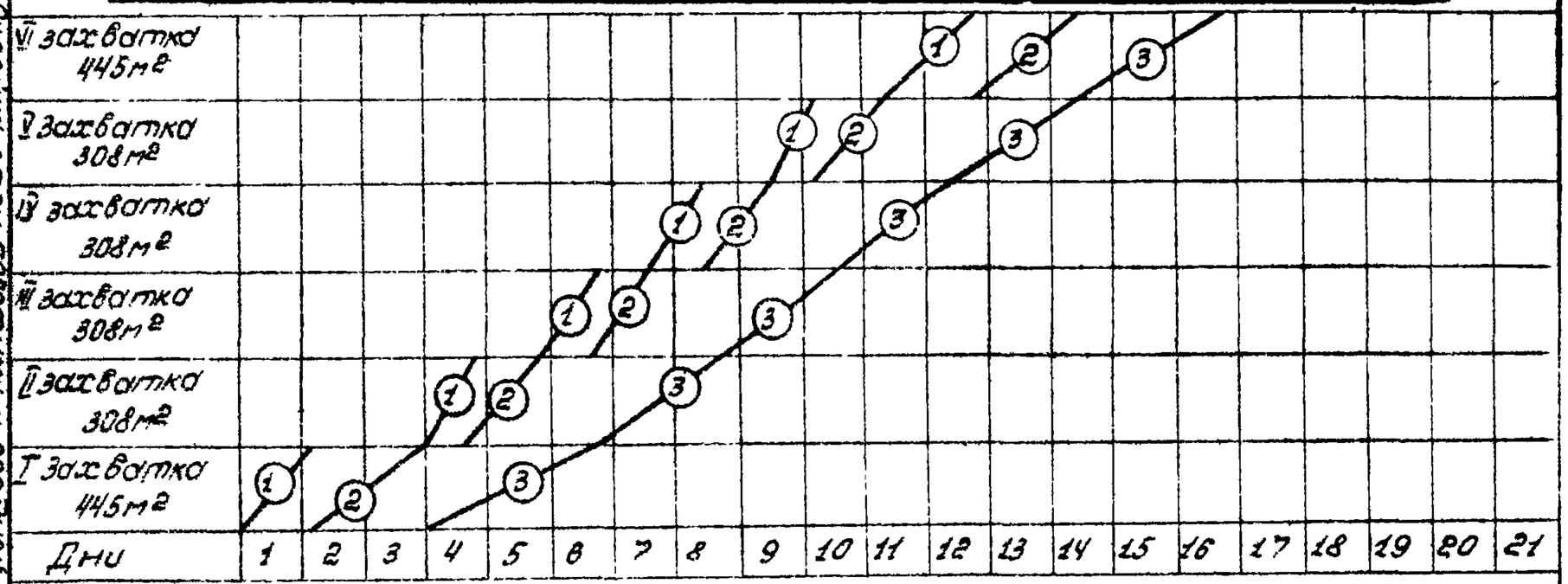

Примечания:

1. Работы обозначенные (1), (2) выполняются малярами М3, М4;
   (3) – малярами М1, М2;
2. Разбивку на захватки см. стр. 15

Условные обозначения:

(1) – Очистка стен; подмазка неровностей
(2) – Шлифовка подмазанных мест; проклейка поверхностей; оклейка макулатурой.
(3) – Оклейка обоями внахлестку; наклейка бордюра.

Технология производства отделочных работ

Оклейка стен простыми и средней плотности обоями по штукатурке и гипсовым плитам машин

6.03-04-04 Выпуск 2

Трест Черноморскагропромстрой г. Одесса	Гл. инженер	Ставраги	Исполнитель		Писак
	Гл. инж. пр-та	Бернштейн			
	Нач. отдела	Костржицкий			
	Исполнитель	Гордиенко			

Калькуляция трудовых затрат и заработной платы на оклейку стен простыми и средней плотности обоями по штукатурке или гипсовым плитам

19

№ п/п	Шифр. нормативный источник	Наименование работ	Ед. изм.	Объем раб.	По ЕНиР: Норма времени на ед. изм. в чел.-час	Затраты труда на весь объем в чел.-час	Расценка на един. измер. в руб. коп.	Сумма на весь объем работ в руб. коп.	Состав звена	По технологической карте: Норма времени на ед. изм. в чел.-час	Затраты труда на весь объем в чел.-час	Расценка на ед. измер. в руб. коп	Сумма на весь объем работ в руб. коп.	Состав звена
1	2	3	4	5	6	7	8	9	10	11	12	13	14	15
1.	§8-33	Очистка от навелов												
	т2. N1а	верха стен	100м²	1	0.58	0.58	0-28.6	0-28.6	2разр.	1.1	1.1	0-54.2	0-54.2	маляр
2.	N2а	Прочистка повер-												5разр-1
		хностей	100м²	1	0.76	0.76	0-37.5	0-37.5	Тоже	1.4	1.4	0-69	0-69	4разр-1
3.	N3а	Проклейка повер-												3разр-2
		хностей	100м²	1	1.45	1.45	0-80.5	0-80.5	3разр.	1.5	1.5	0-83.2	0-83.2	
4	N4а	Подмазка нерав-												
		ностей	100м²	1	1.25	1.25	0-61.6	0-61.6	2разр.	1.5	1.5	0-73.9	0-73.9	
5	N5а	Шлифовка подмазан-												
		ных мест	100м²	1	0.62	0.62	0-34.4	0-34.4	3разр	0.5	0.5	0-27.7	0-27.7	
6.	N6а	Оклейка бумагой												
		внахлестку	100м²	1	4.5	4.5	2-50	2-50	Тоже	4.0	4.0	2-32.2	2-32.2	
7	N9а	Оклейка обоями							4разр-1					
		внахлестку	100м²	1	11.5	11.5	6-79	6-79	3разр-1	8.0	8.0	4-72	4-72.3	

ТТК	Оклейка стен простыми и средней плотности обоями по штукатурке или гипсовым плитам	6-03-01-01а
	Организация и технология строительного процесса	Выпуск 1

Трест „Черноморскаретвострой" г. Одесса	Гл. инженер		Столбрати	Исполнитель	Лисак
	Гл. инж. пр-та		Бернштейн		
	Нач. отдела		Костржицкий		
	Исполнитель		Гордиенко		

20

06.11.90

1	2	3	4	5	6	7	8	9	10	11	12	13	14	15
8	N10а	Наклейка бордюра	100м	1	3.1	3.1	1-83	1-83	4разр-1	2.0	2.0	1-18	1-18	
									3разр-1					
		Итого	100	1		23.76		13-54.6			20.0		11-30	

ТТК	Оклейка стен простыни и средней плотности обоями по штукатурке или гипсовым плитам	6-03-01-01с
	Организация и технология строительного процесса	Выпуск 1

06.11.08

IV. Материально-технические ресурсы

1. Основные материалы и полуфабрикаты

№№ п/п	Наименование	Марка	Ед. изм.	К-во на 100м²
1	2	3	4	5
1.	Бордюр		пм	35
2.	Бумага (макулатура)		кг	7.1
3.	Клей КМЦ		кг	1.5
4.	Обои в контейнерах		м²	1 12
5.	Пемза		кг	0.2

2. Машины, оборудование, инвентарь, инструменты, приспособления

№№ п/п	Наименование	Тип	ГОСТ или марка	К-во шт. на бригаду	Примечание
1	2	3	4	5	6
1.	Столик обойщика		ОЛ-79	1	
2.	Станок для нанесения		ОЛ-79-А	1	
	клейстера на обои				
3.	Ножницы обойные			2	НИИСП Гос-строя УССР
4.	Кисть-ручник №26	КР-1	ГОСТ 10597-65	4	
5.	Маховая кисть	КМЛ60	ГОСТ 10597-65	4	
6.	Щетка для обойных				тр-т Мосоргстрой
	работ			2	Главмосстроя при Мосгорисполк.
7.	Валик обойный			1	тр-т Мосоргстрой Главмосстроя
					при Мосгорисполк.

ТТК	Оклейка стен простыми и средней плотности обоями по штукатурке или гипсовым плитам	6-03-01-01
	Материально-технические ресурсы	Выпуск 1

06.11.08

1	2	3	4	5	6
8	Кисть такловица	КМА-1 КМА-2	ГОСТ 10597-65	4	
9	Отвес	200	ГОСТ 7948-71	1	
10	Шнур разметочный в корпусе			1	НИИСП Госстроя УССР
11	Метр складной деревянный			2	Львовская фабрика детских игрушек Минместпрома УССР
12	Приспособление для зачистки поверхностей			2	Тр. „Мосгорстрой" Главмосстроя при Мосгорисполк.
13	Инвентарная стремянка с широкими проступями (При $h_{пом} \geq 2{,}7$м)			2	УПП Главмосстроя при Мосгорисполк.
14	Столик-подмости (При $h_{пом} \leq 2{,}7$)			2	Тр-т. Мосотделстрой N1

Лист | Инструмент | Контрольн. | Спецоборудование

Разработал Бернштейн
Рук. отдела Контрольник
Руководитель Гордин

Трест „Черноморгидроэнергострой" г. Одесса

ТТК	Оклейка стен простыми и средней плотности обоями по штукатурке или гипсовым плитам	6-03-01-01а
	Материально-технические ресурсы	Выпуск 1

Отпечатано
в Новосибирском филиале ЦИТП
630064 г. Новосибирск пр Карла Маркса 1
Выдано в печать: „15" июля 1977 г
Заказ 1828 Тираж 600