ГОСУДАРСТВЕННЫЙ КОМИТЕТ СОВЕТА МИНИСТРОВ СССР ПО ДЕЛАМ СТРОИТЕЛЬСТВА
(ГОССТРОЙ СССР)

ТИПОВЫЕ ТЕХНОЛОГИЧЕСКИЕ КАРТЫ

АЛЬБОМ 06-Д

ОТДЕЛОЧНЫЕ РАБОТЫ

Цена 2р. 16коп.

СОДЕРЖАНИЕ АЛЬБОМА

6.05.01.17а	Устройство наливных поливинилацетатных полов.	3
06.6.05.03.10	Устройство мастичных бесшовных полов.	27
06.6.05.03.08	Устройство полов из шлакоситалловых плит.	37
06.6.05.07.08	Сварка ковров из ленрлиума при помощи нормативной машинки "Пчелка".	42
06.6.05.07.09	Устройство полов из линолеума методом сварки с помощью инфракрасного излучателя "Пилад"	49
06.6.04.01.11	Облицовка стен поливинилхлоридной рейкой.	55
6.03.01.01 А	Оклейка стен простыми и средней плотности обоями.	60

ТИПОВАЯ ТЕХНОЛОГИЧЕСКАЯ КАРТА	06.09.12
Облицовка стен поливинилхлоридной рейкой	06.6.04.01.II

I. ОБЛАСТЬ ПРИМЕНЕНИЯ

Типовая технологическая карта применяется при проектировании, организации и производстве работ по облицовке стен административных и соцкультбытовых зданий поливинилхлоридной рейкой размером 75х22 мм с замковым шпунтом.

В основу разработки типовой технологической карты положена облицовка стен торгового зала размером I2xI8 м с высотой этажа 3.6м.

Облицовка I5I.2 м2 стен выполняется 2-мя звеньями плотников в количестве 4-х человек в течение I2.32 дней при работе в две смены в летний период.

Привязка типовой технологической карты к местным условиям строительства заключается в уточнении объемов работ, средств механизации и потребности в материальных ресурсах, а также графической схемы организации процесса.

Разработана трестом "Донорг техстрой" Минтяжстроя УССР	Утверждена Главным Техническим Управлением Минтяжстроя СССР, Минпромстроя СССР, Минстроя СССР "17" сентября 1975 г. N 3-20-2-8	Срок введения с 1 января 1975г.

2.ТЕХНИКО-ЭКОНОМИЧЕСКИЕ ПОКАЗАТЕЛИ СТРОИТЕЛЬНОГО ПРОЦЕССА

Трудоемкость на весь объем работ в чел.-дн.	49.26
Трудоемкость на I м2 стены в чел.-дн.	0.325
Выработка на одного рабочего в смену в м2	3.07

3.ОРГАНИЗАЦИЯ И ТЕХНОЛОГИЯ СТРОИТЕЛЬНОГО ПРОЦЕССА

3.I.До начала облицовки стен поливинилхлоридной рейкой должны быть выполнены следующие работы:

а)закончены общестроительные и монтажные работы,опрессованы и опробованы сети;

б)выполнено временное освещение строительной площадки и рабочих мест;

в)нашит деревянный каркас из антисептированного бруска 50х50мм, который пристреливается к стене дюбелями;

г)оштукатурена облицовываемая поверхность заподлицо с деревянным каркасом;

д)завезены материалы и инструменты.

3.2.Работы по облицовке стен поливинилхлоридной рейкой ведутся последовательно от оси "I" по ряду "В" к оси "4" (рис.I).
Поверхность стен разбивается на три захватки,каждая захватка делится на участки кратные ширине рейки - 75 мм.
Участки стены шириной менее 75 мм облицовываются доборными рейками различной ширины. Рейка крепится по всей высоте: с одной стороны прибивается вертикально к деревянному каркасу гвоздями длиной 40 мм; с другой стороны крепится замковым шпунтом к соседней рейке.

Схема организации работ

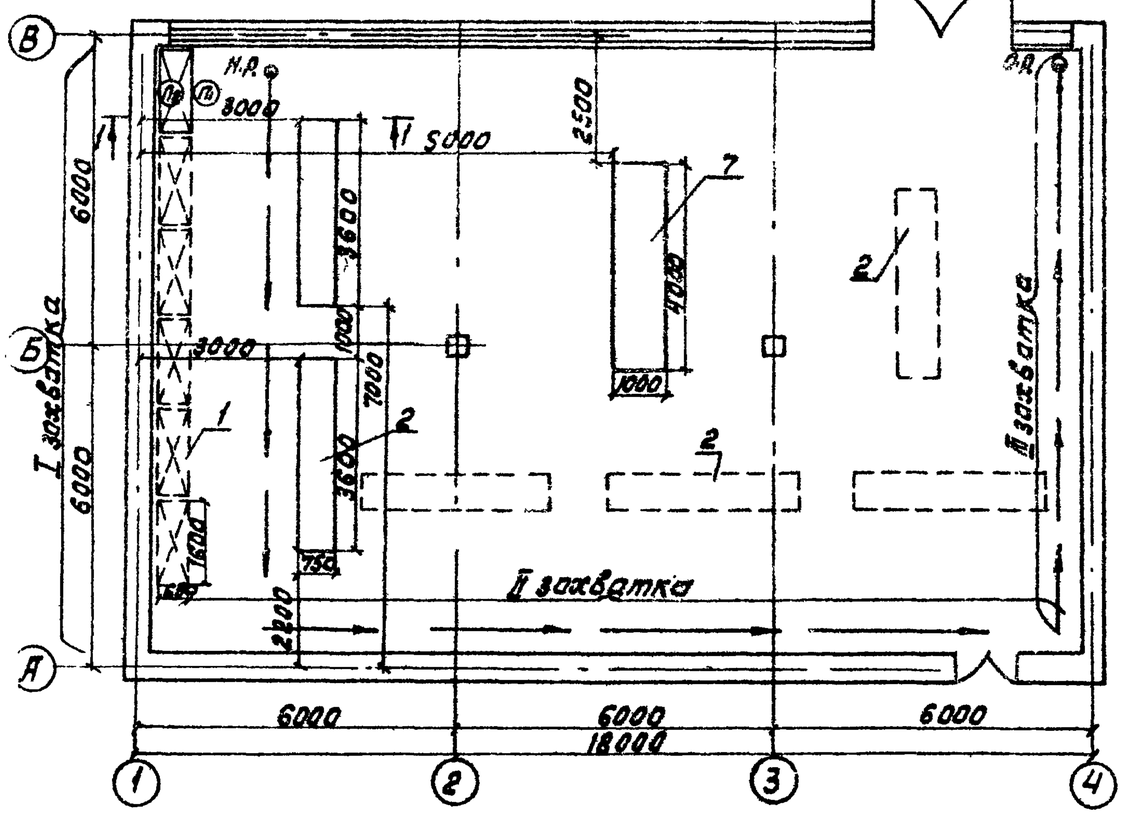

Рис.1

1-1

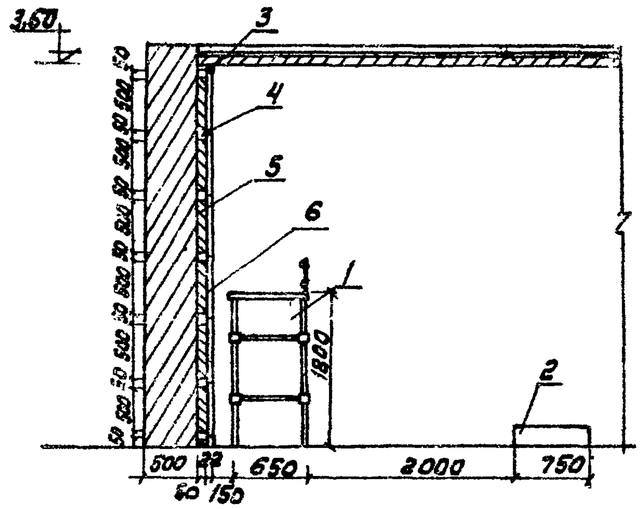

Рис.2

Экспликация:

1- переносные телескопические стойки с ограждением;
2- места складирования рейки;
3- алюминиевая полоса;
4- деревянный каркас из бруска 50×50мм;
5- оштукатуренная поверхность;
6- поливинилхлоридная рейка;
7- стеллаж для нарезки рейки.

Условные обозначения:

— направление производства работ;
(П1) — плотник (П1);
(П2) — плотник (П2);
Н.Р. — начало работы;
О.Р. — окончание работы.

06.6.04.01.II
06.09.12

Верхние и нижние торцы облицовываемой рейки обрамляются штампованной алюминиевой полосой.

Таблица I

3.3.Качество производства облицовочных работ определяется соблюдением допускаемых отклонений от проектного положения согласно СНиП Ш-21-73.

Наименование отклонений	Допускаемые отклонения в мм
Неровности поверхности (обнаруживаются при накладывании правила или шаблона длиной 2 м)	Не более 2-х неровностей глубиной или высотой до 2 мм
Отклонение поверхности от вертикали	2мм на I м высоты, но не более 10мм на всю высоту помещения.

4.ОРГАНИЗАЦИЯ И МЕТОДЫ ТРУДА РАБОЧИХ

Таблица 2

Состав бригад по профессиям и распределение работы между звеньями.

№№ звеньев	Состав звена по профессии	К-во человек	Перечень работ
I-2	Плотники	2	Облицовка стен поливинилхлоридной рейкой с подноской, выверкой отвесом, прибивкой гвоздями.

4.I.Методы и приемы работ.

Облицовка стен выполняется двумя звеньями плотников из 4-х человек.

Каждое звено состоит из 2-х человек:

плотники 4 разр. - (П1),(П2).

Перед началом облицовки плотник (П2) нарезает рейку ножовкой по размерам на стеллаже.

Плотник (П1) берет нарезанную рейку,складированную в зоне облицовки и вместе с плотником (П2),стоящим на подмостях,устанавливает рейку вертикально на глаз. После этого плотник (П1) придерживает рейку, а плотник (П2) проверяет ее вертикальность с помощью отвеса. Затем плотник (П2) вместе с плотником (П1) пришивает рейку гвоздями к деревянному каркасу. Плотник (П1) берет вторую рейку и вместе с плотником (П2) крепят ее с помощью замкового шпунта к первой рейке, а затем прибивают вторую сторону рейки гвоздями к деревянному каркасу.

4.2.Указания по технике безопасности.

При облицовке стен поливинилхлоридной рейкой необходимо выполнять правила по технике безопасности,предусмотренные СНиП Ш-А.11-70 "Правила техники безопасности в строительстве",обратив особое внимание на приводимые ниже требования:

а)перед началом работ переносные подмости осматриваются и принимаются производителем работ;

б)рабочих,выполняющих облицовку стен поливинилхлоридной рейкой, необходимо специально проинструктировать об огнеопасности данных материалов и о соблюдении при работе с ними мер пожарной безопасности;

в)на участках производства облицовочных работ вывешиваются аншлаги: "Не курить", "огнеопасно";

г)при хранении поливинилхлоридной рейки необходимо соблюдать требования СНиП I-В.15-69 "Материалы и изделия на основе полимеров";

4.3. График выполнения работ

Наименование работ	Единица измерения	Объем работ	Трудоемкость на единицу изм. в чел.-час.	Трудоемкость на весь объем работ в чел.-дн.	Состав бригад	Рабочие дни														
						1	2	3	4	5	6	7	8	9	10	11	12	13	14	15
						Смены														
						1 2	1 2	1 2	1 2	1 2	1 2	1 2	1 2	1 2	1 2	1 2	1 2	1 2	1 2	1 2
Облицовка поверхности стен поливинилхлоридной рейкой Нашивка алюминиевой полосы	м²	151,2	2,5	49,26	плотники 4разр. - 4чел.															

4.4. Калькуляция трудовых затрат

Шифр норм	Наименование работ	Единица измерения	Объем работ	Норма времени на единицу измерения в чел.-час.	Затраты труда на весь объем работ в чел.-дн.	Расценка на единицу измерения в руб.-коп.	Стоимость затрат труда на весь объем работ в руб.-коп.
местная норма треста „Ленотделстрой"	Облицовка поверхности стен поливинилхлоридной рейкой с подноской, выверкой, прибивкой гвоздями.	м²	151,2	2,4	45,36	5-00	756-00
§19-14 н16 применительно	Нашивка алюминиевой полосы вверху и внизу.	100м² пола	4,32	7,3	3,9	3-83	16-54
	Итого:				49,26		772-54

д)нагрузки на подмости не должны превышать допускаемых величин, установленных расчетом - 200 кг/м2;

е)щиты применяются ровными с щелями не более 10 мм.

5.МАТЕРИАЛЬНО-ТЕХНИЧЕСКИЕ РЕСУРСЫ

Таблица 3

Основные конструкции,материалы и полуфабрикаты

Наименование	Марка	Ед. изм.	Кол-во
Поливинилхлоридная рейка		м.п.	201.6
Гвозди строительные	длина 40мм	кг	0,6
Алюминиевая полоса 40х8 мм		м.п.	42

Таблица 4

Машины,оборудование,механизированный инструмент и инвентарь

Наименование	Тип	Марка Гост	Кол-во	Техническая характеристика
Отвес	0-200	ГОСТ 7948-71	1	
Молоток	МПЛ	ГОСТ 11042-72	2	
Уровень строительный	УСI-300	ГОСТ 9416-67	1	
Карандаш плотничный			2	
Клещи			2	

Продолжение таблицы 4

Наименование	Тип	Марка Гост	Кол-во	Техническая характеристика
Метр складной металлический		ГОСТ 7253-54	2	
Пила-ножовка			I	
Переносные подмости телескопические с оргаждением	Трест "Донбасстройметанизация черт.№ I55.000		I	I.6x0.65м
Рейка			I	ℓ =2.0 м

Отпечатано
в Новосибирском филиале ЦИТП
630064 г. Новосибирск пр Карла Маркса 1
Выдано в печать: „15" июля 1977 г
Заказ 1828 Тираж 600