ТИПОВЫЕ КОНСТРУКЦИИ, ИЗДЕЛИЯ И УЗЛЫ ЗДАНИЙ И СООРУЖЕНИЙ

Шифр 111 - 83

ПАНЕЛИ СТЕН ИЗ ТЯЖЕЛОГО БЕТОНА БЕЗ ПРЕДВАРИТЕЛЬНОГО НАПРЯЖЕНИЯ ДЛИНОЙ 6 М ДЛЯ НЕОТАПЛИВАЕМЫХ ЗДАНИЙ ПРОМЫШЛЕННЫХ ПРЕДПРИЯТИЙ

Выпуск 1

ПАНЕЛИ СТЕН. ОПАЛУБКА И АРМИРОВАНИЕ

РАБОЧИЕ ЧЕРТЕЖИ

20862-02
цена 1-74

ТИПОВЫЕ КОНСТРУКЦИИ, ИЗДЕЛИЯ И УЗЛЫ ЗДАНИЙ И СООРУЖЕНИЙ

Шифр 111-83

ПАНЕЛИ СТЕН ИЗ ТЯЖЕЛОГО БЕТОНА БЕЗ ПРЕДВАРИТЕЛЬНОГО НАПРЯЖЕНИЯ ДЛИНОЙ 6 М ДЛЯ НЕОТАПЛИВАЕМЫХ ЗДАНИЙ ПРОМЫШЛЕННЫХ ПРЕДПРИЯТИЙ

ВЫПУСК 1
ПАНЕЛИ СТЕН. ОПАЛУБКА И АРМИРОВАНИЕ

РАБОЧИЕ ЧЕРТЕЖИ

РАЗРАБОТАНЫ

ЦНИИПРОМЗДАНИЙ

Зам. директора С.М.Гликин

Зав. отделом наружных ограждающих констр. Г.М.Смилянский

Гл. инженер проекта Г.Т.Рево

с участием НИИЖБ

Зам. директора Н.Н.Коровин

Рук. сектора Ю.В.Чикенков

Ст. научн. сотрудник А.А.Евдокимов

УТВЕРЖДЕНЫ

ГОССТРОЕМ СССР

Протокол от 14 ноября 1985 г. №К4-45

ВВЕДЕНЫ В ДЕЙСТВИЕ

с 1 февраля 1986 г

© ЦИТП Госстроя СССР, 1989

20862-02 2

Обозначение	Наименование	Стр.
111-831-ОТО	Техническое описание	2
111-831-1	Панель стеновая	5
111-831-1СБ	Панель стеновая. Сборочный чертеж.	11
111-831-ОРС	Ведомость расхода стали	16

Инв. № подл.	Подпись и дата	Взам. инв. №		

111-831-0

Зав. отд.	Смирнов		Содержание	Стадия	Лист	Листов
Н. контр.	Ребо			Р		1
Гл. инж.	Ребо			ЦНИИЭПромзданий		
Ст. инж.	Иванов					

1. Общие сведения

1.1. Настоящий выпуск содержит рабочие чертежи плоских однослойных железобетонных панелей с обычным армированием (без предварительного напряжения арматуры) для неотапливаемых промышленных предприятий.

1.2. Состав серии, номенклатура, условия применения и указания по расчету панелей приведены в выпуске 0. Рабочие чертежи арматурных и закладных изделий и монтажные петли приведены в выпуске 2 настоящей серии.

2. Конструкции

2.1. Панели запроектированы плоскими, однослойными толщиной 180 мм из тяжелого бетона марки 300.

2.2. Панели армируются пространственными каркасами, состоящими из продольных плоских, соединенных между собой отдельными стержнями из холоднотянутой проволоки периодического профиля класса Вр-I по ГОСТ 6727-80.

2.3. Закладные изделия панелей должны быть защищены от коррозии цинковым покрытием в соответствии с указаниями СНиП II-28-73* „Защита строительных конструкций от коррозии."

2.4. Закладные изделия должны фиксироваться на бортах стальных форм.

111-83.1-ОТО

Зав. отд.	Смирнов		Техническое описание	Стадия	Лист	Листов
Н. контр.	Ребо			Р	1	3
Гл. инж.	Ребо			ЦНИИЭПромзданий		
Ст. инж.	Иванов					

2.5. Монтажные петли следует изготовлять из гладкой горячекатаной проволоки класса А-I из стали марок ВСт.3пс2 и ВСт.3сп2.

Сталь марки ВСт.3пс2 не допускается применять для монтажных петель предназначенных для подъема и монтажа панелей при температуре ниже -40°С.

3. Указания по изготовлению

Изготовление панелей рекомендуется производить в кассетных формах в соответствии с требованиями ГОСТ 13578-68 и ГОСТ 13015.0-80 „Конструкции и изделия бетонные и железобетонные сборные. Общие технические требования."

4. Правила приемки

Приемку панелей следует производить партиями в соответствии с требованиями ГОСТ 13015.1-81 „Конструкции и изделия бетонные и железобетонные сборные. Правила приемки."

5. Маркировка и хранение.

5.1. Маркировочные надписи на панелях следует наносить в соответствии с требованиями ГОСТ 13015.2-81 „Конструкции и изделия бетонные и железобетонные сборные. Правила маркировки."

5.2. Панели следует хранить в вертикальном (рабочем) положении в специальных кассетных устройствах, исключающих повреждение или загрязнение их. В кассетах панели устанавливаются на деревянные прокладки толщиной не менее 30мм. Прокладки устанавливаются по линии подъемных петель.

6. Методы испытаний и контроля.

6.1. Испытание панелей по прочности, жесткости и трещиностойкости и оценка качества изделий должны производиться в соответствии с ГОСТ 8829-77 „Конструкции и изделия железобетонные сборные. Методы испытаний и оценки прочности жесткости и трещиностойкости" и „Инструкцией по испытаниям железобетонных стеновых панелей промышленных зданий" М., 1970г.

Схема опирания и загружения панелей при испытаниях приведена на рис. 1.
Контрольные нагрузки по проверке прочности, жесткости и контролируемые прогибы приведены на листе 3.

6.2. Правила и методы контроля для оценки качества бетона, применяемого при изготовлении панелей надлежит выполнять в соответствии с требованиями следующих документов:
ГОСТ 10180-78; ГОСТ 12730.0-78 ... ГОСТ 12730.5-78;
ГОСТ 18105.1-80; ГОСТ 10181.0-81 ... ГОСТ 10181.4-81.

6.3. Панели должны сопровождаться документом о качестве по ГОСТ 13015.3-81.

Расположение нагрузок по фасаду

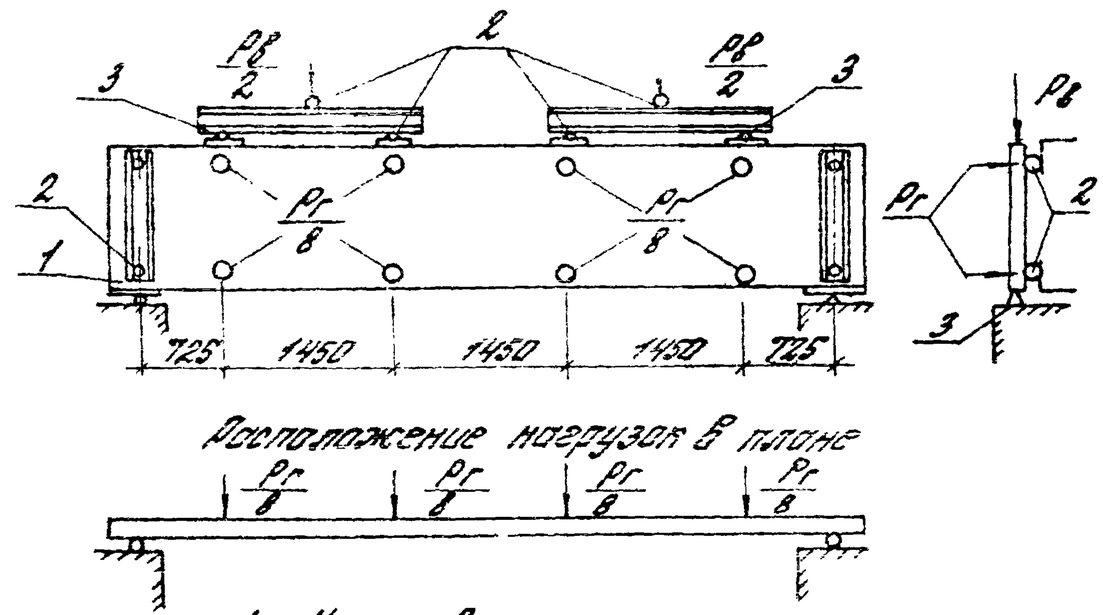

1. - Испытываемая панель
2.- Шаровые опоры
3.- Неподвижные опоры.

Рис.1

Марка панели	Контрольные нагрузки при испытании панелей на прочность: Вертикальная, тс включая собствен. вес		Горизонтальная, тс				Контрольные нагрузки при испытании панелей на жесткость и трещиностойкость: Вертикальная (включая собственный вес), тс	Горизонтальная, тс	Контрольный прогиб, см	Допускаемые отклонения, см	
			C=1,25		C=1,6						
	C=1,25	C=1,6	Контрольная нагрузка	Допускаемые отклонения	Контрольная нагрузка	Допускаемые отклонения				$f_{эл}/f_{пред} < 0,85$	$f_{эл}/f_{пред} > 0,85$
ПС 600.90.10-1Т	3,70	4,74	0,52	0,08	0,67	0,10	2,81	0,30	0,42	0,06	—
ПС 600.90.10-2Т	3,70	4,74	0,85	0,13	1,09	0,16	2,81	0,49	1,83	0,27	—
ПС 600.120.10-1Т	4,32	5,53	0,69	0,10	0,88	0,13	3,26	0,40	0,42	0,06	—
ПС 600.120.10-2Т	4,32	5,53	1,13	0,17	1,45	0,22	3,26	0,65	1,83	0,27	—
ПС 600.150.10-1Т	4,94	6,32	0,87	0,13	1,12	0,17	3,71	0,50	0,42	0,06	—
ПС 600.150.10-2Т	4,94	6,32	1,42	0,21	1,82	0,27	3,71	0,81	1,94	0,29	—
ПС 600.180.10-1Т	5,56	7,11	1,04	0,16	1,33	0,20	4,16	0,50	0,42	0,06	—
ПС 600.180.10-2Т	5,56	7,11	1,70	0,26	2,18	0,33	4,16	0,97	2,05	0,30	—
ПС 615.90.10-1Т	3,73	4,78	0,53	0,05	0,68	0,10	2,83	0,30	0,42	0,06	—
ПС 615.90.10-2Т	3,73	4,78	0,87	0,13	1,11	0,17	2,83	0,50	1,83	0,27	—
ПС 615.120.10-1Т	4,39	5,62	0,71	0,11	0,90	0,14	3,31	0,40	0,42	0,06	—
ПС 615.120.10-2Т	4,39	5,62	1,16	0,17	1,48	0,22	3,31	0,67	1,83	0,27	—
ПС 615.180.10-1Т	5,63	7,20	1,06	0,16	1,35	0,20	4,21	0,61	0,42	0,06	—
ПС 615.180.10-2Т	5,63	7,20	1,73	0,26	2,22	0,33	4,21	0,10	2,05	0,30	—
ПС 640.90.10-1Т	3,80	4,86	0,55	0,08	0,70	0,10	2,88	0,32	0,42	0,06	—
ПС 640.90.10-2Т	3,80	4,86	0,90	0,14	1,15	0,17	2,88	0,52	1,83	0,27	—
ПС 640.120.10-1Т	4,46	5,70	0,74	0,11	0,94	0,14	3,36	0,42	0,42	0,06	—
ПС 640.120.10-2Т	4,46	5,70	1,20	0,18	1,54	0,23	3,36	0,69	1,83	0,27	—
ПС 640.180.10-1Т	5,79	7,42	1,10	0,17	1,41	0,21	4,33	0,63	0,42	0,06	—
ПС 640.180.10-2Т	5,79	7,42	1,80	0,27	2,30	0,34	4,33	1,04	2,05	0,30	—
ПС 300.90.10-2Т	0,89	1,14	0,43	0,06	0,55	0,08	0,65	0,25	0,06	0,01	—
ПС 300.120.10-2Т	1,21	1,55	0,57	0,09	0,73	0,11	0,90	0,32	0,06	0,01	—
ПС 300.180.10-2Т	1,83	2,34	0,85	0,13	1,09	0,16	1,35	0,49	0,06	0,01	—

В марках панелей номер схемы расположения закладных изделий в панели и условное обозначение сейсмичности района "С" опущены.
При проверке трещиностойкости панелей на контрольные нагрузки величина раскрытия трещин не должна превышать 0,20 мм.

Инв. № подл. | Подпись и дата | Взам. инв. №

Формат	Зона	Поз	Обозначение	Наименование	Кол. на исполн. 111-83.1-1-																					Примечание
					–	001	002	003	004	005	006	007	008	009	010	011	012	013	014	015	016	017	018	019		
				Документация																						
А3			111-83.1-1СБ	Сборочный чертеж																						
А3			111-83.1-ОТО	Техническое описание																						
А3			111-83.1-ОРС	Ведомость расхода стали																						
				Сборочные единицы																						
А4		1	111-83.2-0100	Каркас пространств. КП1	1						1	1														
			111-83.2-0200	КП2		1							1	1												
			111-83.2-0300	КП3			1								1	1										
			111-83.2-0400	КП4				1									1	1								
			111-83.2-0700	КП7					1										1	1						
			111-83.2-0800	КП8						1											1	1				
			111-83.2-0900	КП9																			1	1		
А4		2	111-83.2-0020	Петля строповочная П1	2	2					2	2	2	2									2	2		
			-01	П2			2	2							2	2	2	2								
			-02	П3					2	2									2	2	2	2				
А4		3	111-83.2-0030	Изделие закладное М1	4	4	4	4	4	4	4	4	4	4	4	4	4	4	4	4	4	4	4	4		
				Материалы																						
				Бетон тяжелый М300	0,53	0,53	0,71	0,71	1,07	1,07	0,53	0,53	0,53	0,53	0,71	0,71	0,71	0,71	1,07	1,07	1,07	1,07	0,54	0,54		М3
				ρ = 2500 кг/м³																						
				Марка	ПС602.90.10-1Т-1	ПС600.90.10-2Т-1	ПС600.120.10-1Т-1	ПС600.120.10-2Т-1	ПС602.180.10-1Т-1	ПС600.180.10-2Т-1	ПС602.90.10-1Т-2	ПС600.90.10-1Т-3	ПС600.90.10-2Т-2	ПС600.90.10-2Т-3	ПС600.120.10-1Т-2	ПС600.120.10-1Т-3	ПС600.120.10-2Т-2	ПС600.120.10-2Т-3	ПС600.180.10-1Т-2	ПС600.180.10-1Т-3	ПС600.180.10-2Т-2	ПС600.180.10-2Т-3	ПС615.90.10-1Т-4	ПС615.90.10-1Т-5		

Инв. № подл. | Подпись и дата | Взам. инв. №

Зав. отд.	Смиянский		
Н. контр.	Рево		
Гл. инж. пр.	Рево		
Ст. инж.	Кузнецова		

111-83.1-1

Панель стеновая

Стадия	Лист	Листов
Р	1	6

ЦНИИПромзданий

Формат	Зона	Поз.	Обозначение	Наименование	Кол. на исполн. 111-83.1-1- 020	021	022	023	024	025	026	027	028	029	030	031	032	033	034	035	036	037	038	039	Примечан.
				Документация																					
А3			111-83.1-ПСБ	Сборочный чертеж																					
А3			111-83.1-ОТО	Техническое описание																					
А3			111-83.1-ОРС	Ведомость расходов стали																					
				Сборочные единицы																					
А4		1	111-83.2-1000	Каркас пространств. КП10	1	1																			
			111-83.2-1100	КП11			1	1																	
			111-83.2-1200	КП12					1	1															
			111-83.2-1300	КП13							1	1													
			111-83.2-1400	КП14									1	1											
			111-83.2-1500	КП15											1	1									
			111-83.2-1600	КП16													1	1							
			111-83.2-1700	КП17															1	1					
			111-83.2-1800	КП18																	1	1			
			111-83.2-1900	КП19																			1	1	
А4		2	111-83.2-0020	Петля строповочная П1	2	2									2	2	2	2							
			-01	П2			2	2	2	2									2	2	2	2			
			-02	П3							2	2	2	2									2	2	
А4		3	111-83.2-0030	Изделие закладное М1	4	4	4	4	4	4	4	4	4	4	4	4	4	4	4	4	4	4	4	4	
				Материалы																					
				Бетон тяжелый М300	0,54	0,54	0,73	0,73	0,73	0,73	1,09	1,09	1,09	1,09	0,56	0,56	0,56	0,56	0,75	0,75	0,75	0,75	1,14	1,14	м3
				ρ = 2500 кг/м3																					
				Марка	ПС615.90.10-2Т-4	ПС615.90.10-2Т-5	ПС615.120.10-1Т-4	ПС615.120.10-1Т-5	ПС615.120.10-2Т-4	ПС615.120.10-2Т-5	ПС615.180.10-1Т-4	ПС615.180.10-1Т-5	ПС615.180.10-2Т-4	ПС615.180.10-2Т-5	ПС640.90.10-1Т-2	ПС640.90.10-1Т-3	ПС640.90.10-2Т-2	ПС640.90.10-2Т-3	ПС640.120.10-1Т-2	ПС640.120.10-1Т-3	ПС640.120.10-2Т-2	ПС640.120.10-2Т-3	ПС640.180.10-1Т-2	ПС640.180.10-1Т-3	

Инв. № подл. | Подпись и дата | Взам. инв. №

Формат	Зона	Поз.	Обозначение	Наименование	Кол. на исполн. 111-83.1-1-																					Примечание
					043	044	045	046	047	048	049	050	051	052	053	054	055	056	057	058	059	060		
				Документация																				
А3			111-83.1-105	Сборочный чертеж																				
А3			111-83.1-030	Техническое описание																				
А3			111-83.1-000	Ведомость расхода стали																				
				Сборочные единицы																				
А4		1	111-83.2-0100	Каркас пространств. КП1			1				1	1						1						
			111-83.2-0200	КП2				1					1	1					1					
			111-83.2-0300	КП3					1					1	1					1				
			111-83.2-0400	КП4						1						1	1				1			
			111-83.2-0500	КП5																		1		
			111-83.2-0600	КП6																			1	
			111-83.2-0700	КП7																				1
			111-83.2-2000	КП20	1	1																		
А4		2	111-83.2-0020	Петля строповочная П1			2	2			2	2	2	2				2	2					
			-01	П2					2	2					2	2	2	2			2	2		
			-02	П3	2	2																	2	2	2	
А4		3	111-83.2-0030	Изделие закладное М1	4	4	2	2	2	2	2	2	2	2	2	2	2	2	2	2	2	2	2	2	2	
			-02	М2			2	2	2	2	2	2	2	2	2	2	2									
А4		4	111-83.2-0040	М3														5	5	5	5	5	5	5		
				Материалы																						
				Бетон тяжелый М300	1,14	1,14	0,53	0,53	0,71	0,71	0,53	0,53	0,53	0,53	0,71	0,71	0,71	0,71	0,53	0,53	0,71	0,71	0,89	0,89	1,07	м3
				ρ = 2500 кг/м3																						
				Марка	ПС640.180.10-2Т-2	ПС640.180.10-2Т-3	ПС600.90.10-1Т-6	ПС600.90.10-2Т-6	ПС600.120.10-1Т-6	ПС600.120.10-2Т-6	ПС600.90.10-1Т-7	ПС600.90.10-1Т-8	ПС600.90.10-2Т-7	ПС600.90.10-2Т-8	ПС600.120.10-1Т-7	ПС600.120.10-1Т-8	ПС600.120.10-2Т-7	ПС600.120.10-2Т-8	ПС600.90.10-1Т-9	ПС600.90.10-2Т-9	ПС600.120.10-1Т-9	ПС600.120.10-2Т-9	ПС600.150.10-1Т-9	ПС600.150.10-2Т-9	ПС600.180.10-1Т-9		

Инв. № подл. | Подпись и дата | Взам. инв. №

20862-02 8

Формат	Зона	Поз.	Обозначение	Наименование	Кол. на исполн. 111-83.1-1-																				Примечание
					061	062	063	064	065	066	067	068	069	070	071	072	073	074	075	076	077	078	079	080	
				Документация																					
А3			111-83.1-ТСБ	Сборочный чертеж																					
А3			111-83.1-ОТО	Техническое описание																					
А3			111-83.1-ОРС	Ведомость расхода стали																					
				Сборочные единицы																					
А4		1	111-83.2-0100	Каркас пространств. КП1		1	1																		
			111-83.2-0200	КП2				1	1																
			111-83.2-0300	КП3						1	1														
			111-83.2-0400	КП4								1	1												
			111-83.2-0500	КП5										1	1										
			111-83.2-0600	КП6												1	1								
			111-83.2-0700	КП7														1	1						
			111-83.2-0800	КП8	1															1	1				
			111-83.2-2100	КП21																		1			
			111-83.2-2200	КП22																			1		
			111-83.2-2300	КП23																				1	
А4		2	111-83.2-0020	Деталь стропповочная П1		2	2	2	2													2	2	2	
			-01	П2						2	2	2	2												
			-02	П3	2									2	2	2	2	2	2	2	2				
А4		3	111-83.2-0030	Изделие закладное М1	2	2	2	2	2	2	2	2	2	2	2	2	2	2	2	2	2	4	4	4	
А4		4	111-83.2-0040	М3	5	5	5	5	5	5	5	5	5	5	5	5	5	5	5	5	5				
				Материалы																					
				Бетон тяжелый М300 Р 2500 кг	1,07	0,53	0,53	0,53	0,53	0,71	0,71	0,71	0,71	0,89	0,89	0,89	0,89	1,07	1,07	1,07	1,07	0,26	0,35	0,53		м3
				Марка	ПС600.160.10-2Т-9	ПС600.90.10-1Т-10	ПС600.90.10-1Т-14	ПС600.90.18-2Т-10	ПС600.90.10-2Т-14	ПС600.120.10-1Т-10	ПС600.120.10-1Т-14	ПС600.120.10-2Т-10	ПС600.120.10-2Т-14	ПС600.150.10-1Т-10	ПС600.150.10-1Т-14	ПС600.150.10-2Т-10	ПС600.150.10-2Т-14	ПС600.160.10-1Т-10	ПС600.160.10-1Т-14	ПС600.160.10-2Т-10	ПС600.160.10-2Т-14	ПС300.90.10-2Т-12	ПС300.120.10-2Т-12	ПС300.160.10-2Т-12		

111-83.1-1

Лист 4

Формат	Зона	Поз.	Обозначение	Наименование	Кол. на колонн 111-83.1-1-																					Примечание
					081	082	083	084	085	086	087	088	089	090	091	092	093	094	095	096	097	098	099	100	101	
				Документация																						
А3			111-83.1-ТСБ	Сборочный чертеж																						
А3			111-83.1-ОТО	Техническое описание																						
А3			111-83.1-ОРС	Ведомость расхода стали																						
				Сборочные единицы																						
А4		1	111-83.2-0100	Каркас пространств. КП1	1						1	1														
			111-83.2-0200	КП2		1							1	1												
			111-83.2-0300	КП3			1								1	1										
			111-83.2-0400	КП4				1									1	1								
			111-83.2-0700	КП7					1										1	1						
			111-83.2-0800	КП8						1											1	1				
			111-83.2-0900	КП9																			1	1		
			111-83.2-1000	КП10																					1	
А4		2	111-83.2-0020	Петля строповочная П1	2	2					2	2	2	2									2	2	2	
			-01	П2			2	2							2	2	2	2								
			-02	П3					2	2									2	2	2	2				
А4		3	111-83.2-0030-01	Изделие закладное МС1	4	4	4	4	4	4	4	4	4	4	4	4	4	4	4	4	4	4	4	4	4	
				Материалы																						
				Бетон тяжелый М300 $\rho = 2500$ кг/м3	0,53	0,53	0,71	0,71	1,07	1,07	0,53	0,53	0,53	0,53	0,71	0,71	0,71	0,71	1,07	1,07	1,07	1,07	0,54	0,54	0,54	м3
				Марка	ПС600.90.10-1Т-1С	ПС600.90.10-2Т-1С	ПС600.120.10-1Т-1С	ПС600.120.10-2Т-1С	ПС600.180.10-1Т-1С	ПС600.180.10-2Т-1С	ПС600.90.10-1Т-2С	ПС600.90.10-1Т-3С	ПС600.90.10-2Т-2С	ПС600.90.10-2Т-3С	ПС600.120.10-1Т-2С	ПС600.120.10-1Т-3С	ПС600.120.10-2Т-2С	ПС600.120.10-2Т-3С	ПС600.180.10-1Т-2С	ПС600.180.10-1Т-3С	ПС600.180.10-2Т-2С	ПС600.180.10-2Т-3С	ПС615.90.10-1Т-4С	ПС615.90.10-1Т-5С	ПС615.90.10-2Т-4С	

Инв. № подл. | Подпись и дата | Взам. инв. №

20862-02 10

Формат	Зона	Поз.	Обозначение	Наименование	Кол. на исполн. 111-83.1-1- 102	103	104	105	106	107	108	109	110	111	112	113	114	115	116	117	118	119	120	121	122	Примечан.
				Документация																						
А3			111-83.1-ССБ	Сборочный чертеж																						
А3			111-83.1-ОТО	Техническое описание																						
А3			111-83.1-ОРС	Ведомость расхода стали																						
				Сборочные единицы																						
А4		1	111-83.2-1000	Каркас пространств. КП10	1																					
			111-83.2-1100	КП11		1	1																			
			111-83.2-1200	КП12				1	1																	
			111-83.2-1300	КП13						1	1															
			111-83.2-1400	КП14								1	1													
			111-83.2-1500	КП15										1	1											
			111-83.2-1600	КП16												1	1									
			111-83.2-1700	КП17														1	1							
			111-83.2-1800	КП18																1	1					
			111-83.2-1900	КП19																		1	1			
			111-83.2-2000	КП20																				1	1	
А4		2	111-83.2-0020	Петля строповочная П1	2									2	2	2	2									
			-01	П2		2	2	2	2									2	2	2	2					
			-02	П3						2	2	2	2									2	2	2	2	
А4		3	111-83.2-0030-01	Изделие закладное М61	4	4	4	4	4	4	4	4	4	4	4	4	4	4	4	4	4	4	4	4	4	
				Материалы																						
				Бетон тяжелый М300 р = 2500 кг/м³	0,54	0,73	0,73	0,73	0,73	1,09	1,09	1,09	1,09	0,56	0,56	0,56	0,56	0,75	0,75	0,75	0,75	1,14	1,14	1,14	1,14	м³
				Марка	ПС615.90.10-2Т-5С	ПС615.120.10-1Т-4С	ПС615.120.10-1Т-5С	ПС615.120.10-2Т-4С	ПС615.120.10-2Т-5С	ПС615.180.10-1Т-4С	ПС615.180.10-1Т-5С	ПС615.180.10-2Т-4С	ПС615.180.10-2Т-5С	ПС640.90.10-1Т-2С	ПС640.90.10-1Т-3С	ПС640.90.10-2Т-2С	ПС640.90.10-2Т-3С	ПС640.120.10-1Т-2С	ПС640.120.10-1Т-3С	ПС640.120.10-2Т-2С	ПС640.120.10-2Т-3С	ПС640.180.10-1Т-2С	ПС640.180.10-1Т-3С	ПС640.180.10-2Т-2С	ПС640.180.10-2Т-3С		

Инв. № подл. | Подпись и дата | Взам. инв. №

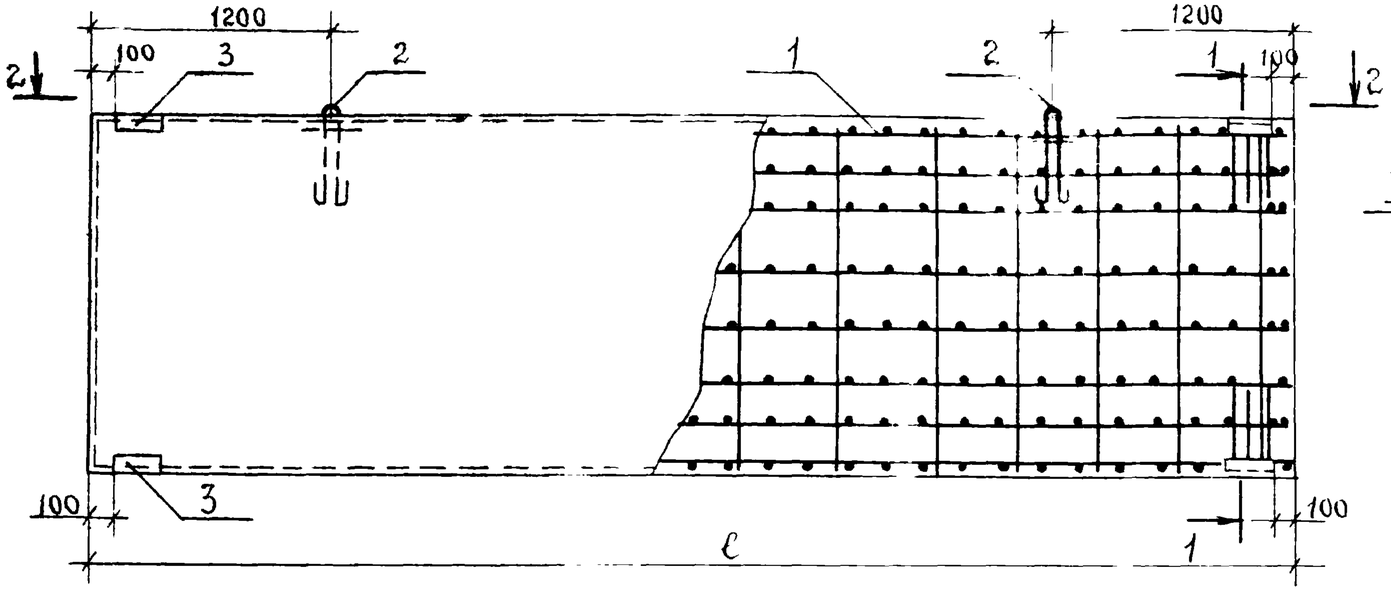

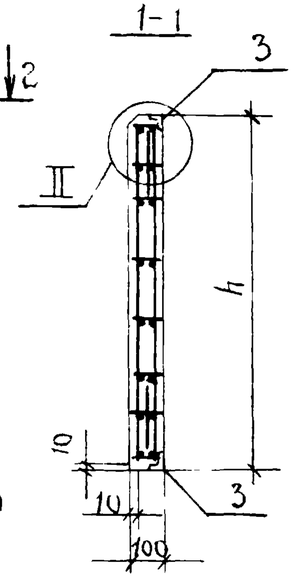

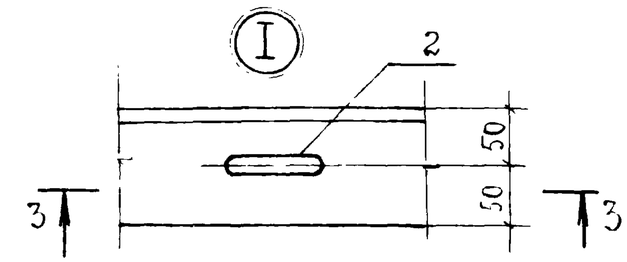

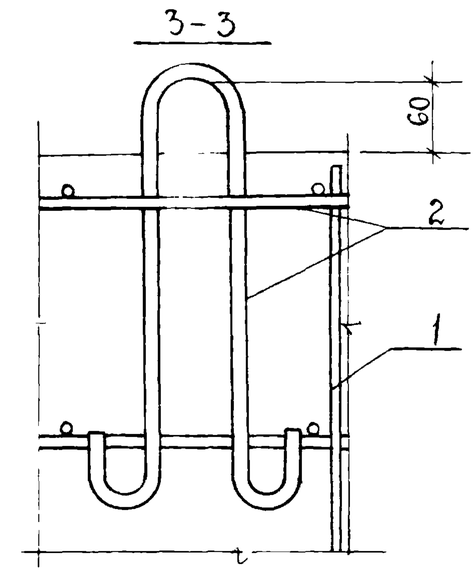

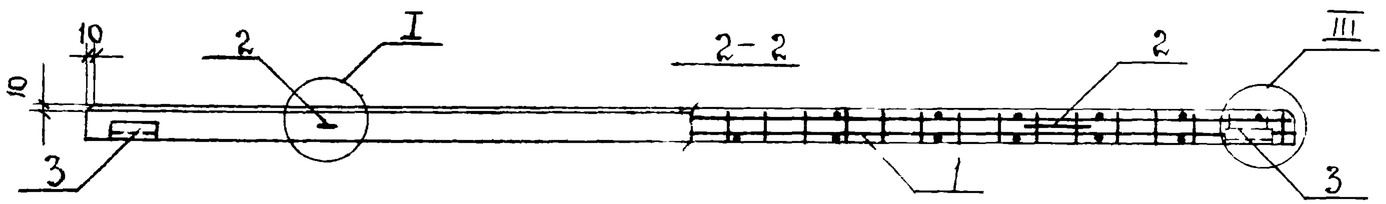

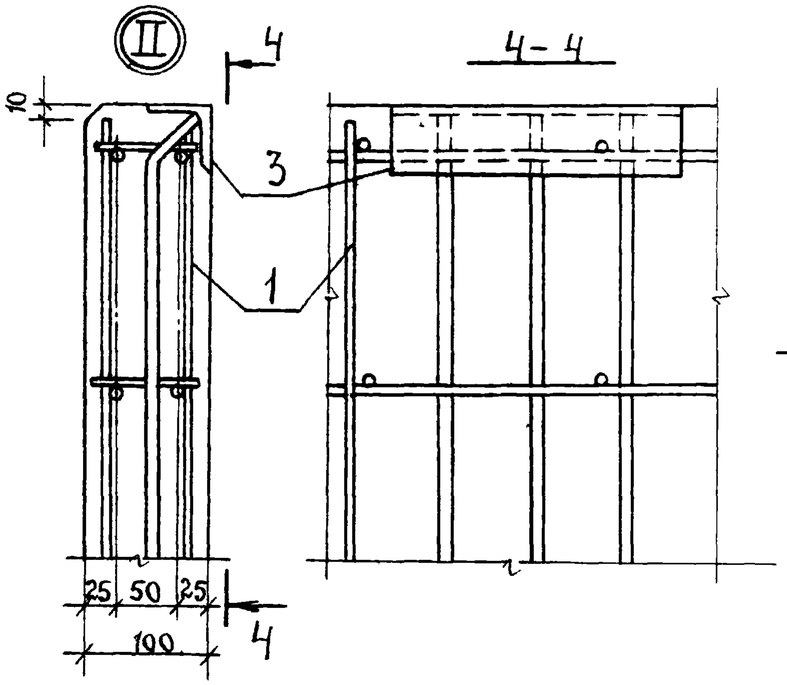

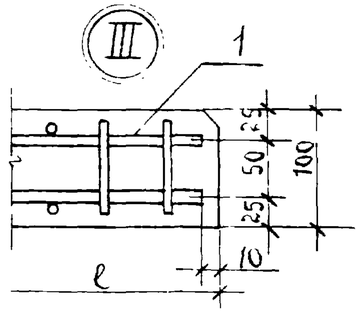

Деталь установки М3 (поз. 4) в подкарнизных панелях.

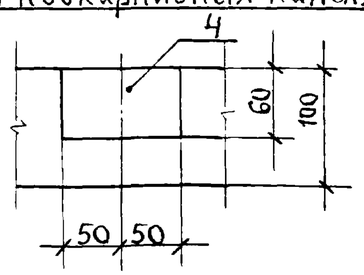

1. Закладные изделия условно показаны для рядовой панели между средними осями по продольной и торцевой стенам для строительства в районах с сейсмичностью до 6 баллов.
2. Схемы расположения закладных изделий см. лист 2.
3. Таблицу исполнений см. листы 3...5.

Зав.ОПОК	Смилянский	подп.	
Н.контр.	Рево	"	
Гл.инж.пр.	Рево	"	
Ст.инж.	Кузнецова	"	

111-83.1-1СБ

Панель стеновая. Сборочный чертеж.

Стадия	Масса	Масштаб
Р	см. табл.	
Лист 1	Листов 5	

ЦНИИПРОМЗДАНИЙ

Инв.№ подл. | Подпись и дата | Взам.инв.№

Чров: Добровольц 11.10.82 Кон. Кузнецова

Схемы расположения закладных изделий в панелях

№ схемы	Схема	Назначение
1	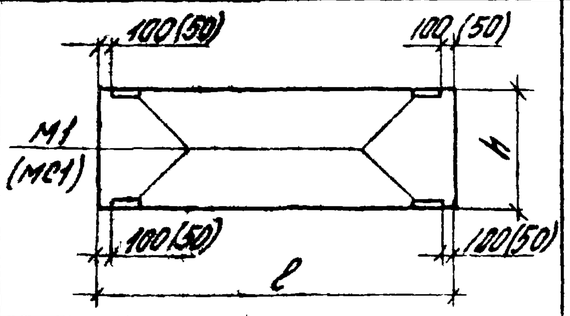	Рядовая панель между средними осями по продольной и торцовой стенам
2 3-зеркально	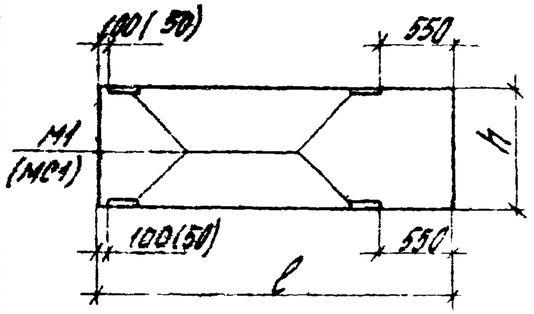	Рядовая панель по продольной стене для углов и т.ш. и по торцевой стене для углов при привязке „250"
4 5-зеркально	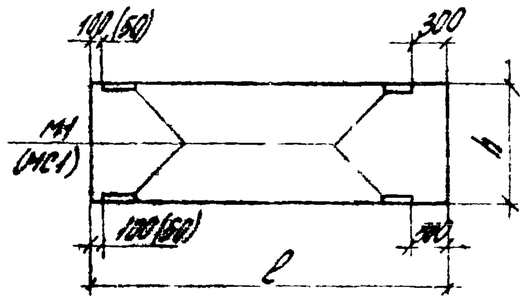	Рядовая панель по торцевой стене для углов при привязке „0"
6	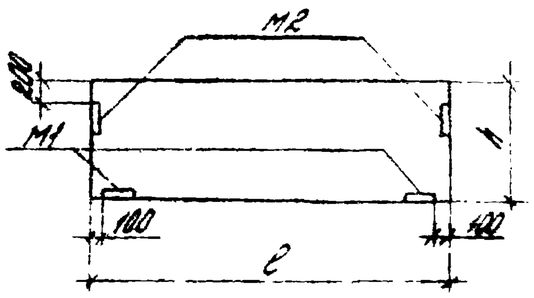	Парапетная панель между средними осями по продольной стене

№ схемы	Схема	Назначение
7 8-зеркально	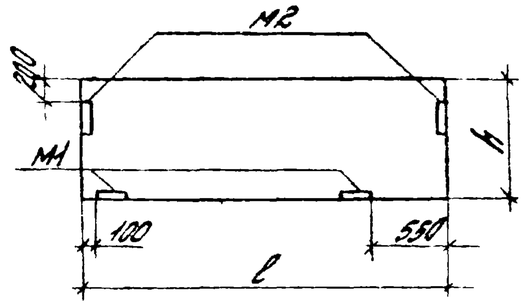	Парапетная панель для углов и т.ш. по продольной стене
9	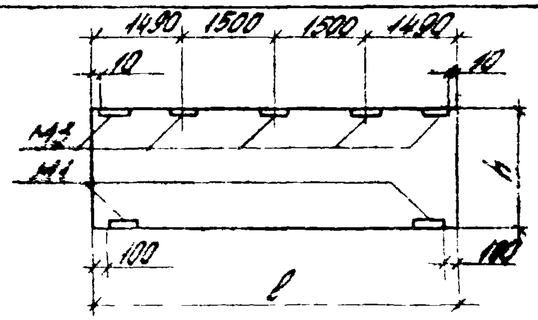	Подкарнизная панель между средними осями по продольной стене
10 11-зеркально	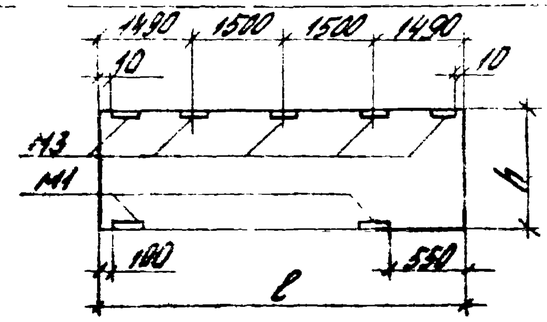	Подкарнизная панель для углов и т.ш. по продольной стене
12	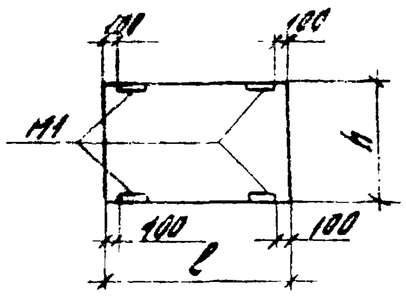	Доборная панель

В скобках указаны привязка и марка закладного изделия (МС1) рядовых панелей для сейсмических районов

Инв. № подл. | Подпись и дата | Взам. инв. №

Обозначение	Марка	№ схемы	Размеры мм l	Размеры мм h	Масса, т
111-83.1-1-	ПС600.90.10-1Т-1	1	5980	885	1,33
-001	ПС600.90.10-2Т-1				
-002	ПС600.120.10-1Т-1			1185	1,78
-003	ПС600.120.10-2Т-1				
-004	ПС600.180.10-1Т-1			1785	2,68
-005	ПС600.180.10-2Т-1				
-006	ПС600.90.10-1Т-2	2		885	1,33
-007	ПС600.90.10-1Т-3	3			
-008	ПС600.90.10-2Т-2	2			
-009	ПС600.90.10-2Т-3	3			
-010	ПС600.120.10-1Т-2	2		1185	1,78
-011	ПС600.120.10-1Т-3	3			
-012	ПС600.120.10-2Т-2	2			
-013	ПС600.120.10-2Т-3	3			
-014	ПС600.180.10-1Т-2	2		1785	2,68
-015	ПС600.180.10-1Т-3	3			
-016	ПС600.180.10-2Т-2	2			
-017	ПС600.180.10-2Т-3	3			
-018	ПС615.90.10-1Т-4	4	6120	885	1,35
-019	ПС615.90.10-1Т-5	5			
-020	ПС615.90.10-2Т-4	4			

Обозначение	Марка	№ схемы	Размеры мм l	Размеры мм h	Масса, т
111-83.1-1-021	ПС615.90.10-2Т-5	5	6120	885	1,35
-022	ПС615.120.10-1Т-4	4		1185	1,83
-023	ПС615.120.10-1Т-5	5			
-024	ПС615.120.10-2Т-4	4			
-025	ПС615.120.10-2Т-5	5			
-026	ПС615.180.10-1Т-4	4		1785	2,73
-027	ПС615.180.10-1Т-5	5			
-028	ПС615.180.10-2Т-4	4			
-029	ПС615.180.10-2Т-5	5			
-030	ПС640.90.10-1Т-2	2	6370	885	1,40
-031	ПС640.90.10-1Т-3	3			
-032	ПС640.90.10-2Т-2	2			
-033	ПС640.90.10-2Т-3	3			
-034	ПС640.120.10-1Т-2	2		1185	1,86
-035	ПС640.120.10-1Т-3	3			
-036	ПС640.120.10-2Т-2	2			
-037	ПС640.120.10-2Т-3	3			
-038	ПС640.180.10-1Т-2	2		1785	2,85
-039	ПС640.180.10-1Т-3	3			
-040	ПС640.180.10-2Т-2	2			
-041	ПС640.180.10-2Т-3	3			

Инв. № подл. | Подпись и дата | Взам. инв. №

Обозначение	Марка	№ схемы	Размеры, мм		Масса, т
			l	h	
111-83.1-1 -042	ПС600.90.10 -1Т-6	6	5980	885	1,33
-043	ПС600.90.10 -2Т-6				
-044	ПС600.120.10 -1Т-6			1185	1,78
-045	ПС600.120.10 -2Т-6				
-046	ПС600.90.10 -1Т-7	7		885	1,33
-047	ПС60.90.10 - 1Т-8	8			
-048	ПС600.90.10-2Т-7	7			
-049	ПС 600.90.10 - 2Т-8	8			
-050	ПС 600.120.10-1Т-7	7		1185	1,78
-051	ПС600.120.10 - 1Т-8	8			
-052	ПС600.120.10-2Т-7	7			
-053	ПС600.120.10-2Т-8	8			
-054	ПС600.90.10-1Т-9	9		885	1,33
-055	ПС600.90.10-2Т-9				
-056	ПС600.120.10-1Т-9			1185	1,78
-057	ПС600.120.10-2Т-9				
-058	ПС600.150.10-1Т-9			1485	223
-059	ПС600.150.10-2Т-9				
-060	ПС600.180.10-1Т-9			1785	268
-061	ПС600.180.10-2Т-9				

Обозначение	Марка	№ схемы	Размеры, мм		Масса, т
			l	h	
111-83.1-1-062	ПС600.90.10-1Т-10	10	5980	885	1,33
-063	ПС600.90.10-1Т-11	11			
-064	ПС600.90.10-2Т-10	10			
-065	ПС600.90.10-2Т-11	11			
-066	ПС600.120.10-1Т-10	10		1185	1,78
-067	ПС600.120.10-1Т-11	11			
-068	ПС600.120.10-2Т-10	10			
-069	ПС600.120.10-2Т-11	11			
-070	ПС600.150.10-1Т-10	10		1485	2,23
-071	ПС600.150.10-1Т-11	11			
-072	ПС600.150.10-2Т-10	10			
-073	ПС600.150.10-2Т-11	11			
-074	ПС600.180.10-1Т-10	10		1785	2,68
-075	ПС600.180.10-1Т-11	11			
-076	ПС600.180.10-2Т-10	10			
-077	ПС600.180.10-2Т-11	11			
-078	ПС300.90.10-2Т-12	12	2980	885	0,65
-079	ПС300.120.10-2Т-12			1185	0,88
-080	ПС300.180.10-2Т-12			1785	1,33

Инв. № подл. | Подпись и дата | Взам. инв. №

Обозначение	Марка	№ схемы	Размеры, мм ℓ	Размеры, мм h	Масса, т
111-83.1-1-081	ПС600.90.10-1Т-1С	1	5980	885	1.33
-082	ПС600.90.10-2Т-1С				
-083	ПС600.120.10-1Т-1С			1185	1.78
-084	ПС600.120.10-2Т-1С				
-085	ПС600.180.10-1Т-1С			1785	2.68
-086	ПС600.180.10-2Т-1С				
-087	ПС600.90.10-1Т-2С	2		885	1.33
-088	ПС600.90.10-1Т-3С	3			
-089	ПС600.90.10-2Т-2С	2			
-090	ПС600.90.10-2Т-3С	3			
-091	ПС600.120.10-1Т-2С	2		1185	1.78
-092	ПС600.120.10-1Т-3С	3			
-093	ПС600.120.10-2Т-2С	2			
-094	ПС600.120.10-2Т-3С	3			
-095	ПС600.180.10-1Т-2С	2		1785	2.68
-096	ПС600.180.10-1Т-3С	3			
-097	ПС600.180.10-2Т-2С	2			
-098	ПС600.180.10-2Т-3С	3			
-099	ПС600.90.10-1Т-4С	4	6120	885	1.35
-100	ПС600.90.10-1Т-5С	5			
-101	ПС600.90.10-2Т-4С	4			

Обозначение	Марка	№ схемы	Размеры, мм ℓ	Размеры, мм h	Масса, т
111-83.1-1-102	ПС615.90.10-2Т-5С	5	6120	885	1.35
-103	ПС615.120.10-1Т-4С	4		1185	1.83
-104	ПС615.120.10-1Т-5С	5			
-105	ПС615.120.10-2Т-4С	4			
-106	ПС615.120.10-2Т-5С	5			
-107	ПС615.180.10-1Т-4С	4		1785	2.73
-108	ПС615.180.10-1Т-5С	5			
-109	ПС615.180.10-2Т-4С	4			
-110	ПС615.180.10-2Т-5С	5			
-111	ПС640.90.10-1Т-2С	2	6370	885	1.46
-112	ПС640.90.10-1Т-3С	3			
-113	ПС640.90.10-2Т-2С	2			
-114	ПС640.90.10-2Т-3С	3			
-115	ПС640.120.10-1Т-2С	2		1185	1.88
-116	ПС640.120.10-1Т-3С	3			
-117	ПС640.120.10-2Т-2С	2			
-118	ПС640.120.10-2Т-3С	3			
-119	ПС640.180.10-1Т-2С	2		1785	2.85
-120	ПС640.180.10-1Т-3С	3			
-121	ПС640.180.10-2Т-2С	2			
-122	ПС640.180.10-2Т-3С	3			

Инв.№ подл. | Подпись и дата | Взам.инв.№

Марка панели	Изделия арматурные												Изделия закладные					Общий расход стали, кг
	Арматура класса											Всего	Арматура класса		Прокат марки ВСТ3кп2-1 ТУ14-4-3023-80		Всего	
	А-III				А-I				Вр-I				А-III					
	ГОСТ 5781-82				ГОСТ 5781-82				ГОСТ 6727-80				ГОСТ 5781-82		ГОСТ 8509-72*			
	Ф6	Ф8	Ф10	Итого	Ф10	Ф12	Ф14	Итого	Ф4	Ф5	Итого		Ф10	—	L63x63x6	—		
ПС600.90.10-1Т-1	10,6	—	0,4	11,0	1,1	—	—	1,1	1,3	4,2	5,5	17,6	3,0	—	4,6	—	7,6	25,2
ПС600.90.10-2Т-1	—	28,2	0,4	28,6	1,1	—	—	1,1	1,9	4,2	6,1	35,8	3,0	—	4,6	—	7,6	43,4
ПС600.120.10-1Т-1	15,9	—	0,4	16,3	—	1,9	—	1,9	1,9	5,8	7,7	25,9	3,0	—	4,6	—	7,6	33,5
ПС600.120.10-2Т-1	—	37,6	0,4	38,0	—	1,9	—	1,9	2,6	5,8	8,4	48,3	3,0	—	4,6	—	7,6	55,9
ПС600.180.10-1Т-1	21,1	—	0,4	21,5	—	—	2,9	2,9	2,6	8,6	11,2	35,6	3,0	—	4,6	—	7,6	43,2
ПС600.180.10-2Т-1	—	47,0	0,4	47,4	—	—	2,9	2,9	3,2	8,6	11,8	62,1	3,0	—	4,6	—	7,6	69,7
ПС600.90.10-1Т-2	10,6	—	0,4	11,0	1,1	—	—	1,1	1,3	4,2	5,5	17,6	3,0	—	4,6	—	7,6	25,2
ПС600.90.10-1Т-3	10,6	—	0,4	11,0	1,1	—	—	1,1	1,3	4,2	5,5	17,6	3,0	—	4,6	—	7,6	25,2
ПС600.90.10-2Т-2	—	28,2	0,4	28,6	1,1	—	—	1,1	1,9	4,2	6,1	35,8	3,0	—	4,6	—	7,6	43,4
ПС600.90.10-2Т-3	—	28,2	0,4	28,6	1,1	—	—	1,1	1,9	4,2	6,1	35,8	3,0	—	4,6	—	7,6	43,4
ПС600.120.10-1Т-2	15,9	—	0,4	16,3	—	1,9	—	1,9	1,9	5,8	7,7	25,9	3,0	—	4,6	—	7,6	33,5
ПС600.120.10-1Т-3	15,9	—	0,4	16,3	—	1,9	—	1,9	1,9	5,8	7,7	25,9	3,0	—	4,6	—	7,6	33,5
ПС600.120.10-2Т-2	—	37,6	0,4	38,0	—	1,9	—	1,9	2,6	5,8	8,4	48,3	3,0	—	4,6	—	7,6	55,9
ПС600.120.10-2Т-3	—	37,6	0,4	38,0	—	1,9	—	1,9	2,6	5,8	8,4	48,3	3,0	—	4,6	—	7,6	55,9
ПС600.180.10-1Т-2	21,1	—	0,4	21,5	—	—	2,9	2,9	2,6	8,6	11,2	35,6	3,0	—	4,6	—	7,6	43,2
ПС600.180.10-1Т-3	21,1	—	0,4	21,5	—	—	2,9	2,9	2,6	8,6	11,2	35,6	3,0	—	4,6	—	7,6	43,2
ПС600.180.10-2Т-2	—	47,0	0,4	47,4	—	—	2,9	2,9	3,2	8,6	11,8	62,1	3,0	—	4,6	—	7,6	69,7
ПС600.180.10-2Т-3	—	47,0	0,4	47,4	—	—	2,9	2,9	3,2	8,6	11,8	62,1	3,0	—	4,6	—	7,6	69,7

Инв. № подл. | Подпись и дата | Взам. инв. №

Гл. инж.	Стилянский		
Н. контр.	Рево		
Гл. инж. пр.	Рево		
Ст. инж.	Кузнецова		

111-83.1-ОРС

Ведомость расхода стали

Стадия	Лист	Листов
Р	1	5

ЦНИИПромзданий

Продолжение ведомости

Марка панели	Изделия арматурные												Изделия закладные					Общий расход стали, кг
	Арматура класса											Всего	Арматура класса		Прокат марки ВС-3кп2-1 ТУ14-3023-80		Всего	
	А-III				А-I				Вр-I				А-III					
	ГОСТ 5781-82				ГОСТ 5781-82				ГОСТ 6727-80				ГОСТ 5781-82		ГОСТ 8509-72*			
	Ф8	Ф8	Ф8	Итого	Ф10	Ф12	Ф14	Итого	Ф4	Ф5	Итого		Ф10	—	L63x63x5	—		
ПС615.90.10-1Т-4	10,8	—	0,4	11,2	1,1	—	—	1,1	1,3	4,2	5,5	17,8	3,0	—	4,6	—	7,6	25,4
ПС615.90.10-1Т-5	10,8	—	0,4	11,2	1,1	—	—	1,1	1,3	4,2	5,5	17,8	3,0	—	4,6	—	7,6	25,4
ПС615.90.10-2Т-4	—	28,9	0,4	29,3	1,1	—	—	1,1	1,9	4,2	5,5	36,5	3,0	—	4,6	—	7,6	45,3
ПС615.90.10-2Т-5	—	28,9	0,4	29,3	1,1	—	—	1,1	1,9	4,2	5,5	36,5	3,0	—	4,6	—	7,6	45,3
ПС615.120.10-1Т-4	16,2	—	0,4	16,6	—	1,9	—	1,9	1,9	5,8	7,7	26,2	3,0	—	4,6	—	7,6	33,8
ПС615.120.10-1Т-5	16,2	—	0,4	16,6	—	1,9	—	1,9	1,9	5,8	7,7	26,2	3,0	—	4,6	—	7,6	33,8
ПС615.120.10-2Т-4	—	38,6	0,4	39,0	—	1,9	—	1,9	2,6	5,8	8,4	49,3	3,0	—	4,6	—	7,6	56,9
ПС615.120.10-2Т-5	—	38,6	0,4	39,0	—	1,9	—	1,9	2,6	5,8	8,4	49,3	3,0	—	4,6	—	7,6	56,9
ПС615.180.10-1Т-4	21,6	—	0,4	22,0	—	—	2,9	2,9	2,6	8,6	11,2	36,1	3,0	—	4,6	—	7,6	43,7
ПС615.180.10-1Т-5	21,6	—	0,4	22,0	—	—	2,9	2,9	2,6	8,6	11,2	36,1	3,0	—	4,6	—	7,6	43,7
ПС615.180.10-2Т-4	—	48,2	0,4	48,6	—	—	2,9	2,9	3,2	8,6	11,8	63,3	3,0	—	4,6	—	7,6	70,9
ПС615.180.10-2Т-5	—	48,2	0,4	48,6	—	—	2,9	2,9	3,2	8,6	11,8	63,3	3,0	—	4,6	—	7,6	70,9
ПС640.90.10-1Т-2	11,3	—	0,4	11,7	1,1	—	—	1,1	1,4	4,2	5,6	18,4	3,0	—	4,6	—	7,6	26,0
ПС640.90.10-1Т-3	11,3	—	0,4	11,7	1,1	—	—	1,1	1,4	4,2	5,6	18,4	3,0	—	4,6	—	7,6	26,0
ПС640.90.10-2Т-2	—	30,1	0,4	30,5	1,1	—	—	1,1	2,0	4,2	6,2	37,8	3,0	—	4,6	—	7,6	45,4
ПС640.90.10-2Т-3	—	30,1	0,4	30,5	1,1	—	—	1,1	2,0	4,2	6,2	37,8	3,0	—	4,6	—	7,6	45,4
ПС640.120.10-1Т-2	16,9	—	0,4	17,3	—	1,9	—	1,9	2,0	5,8	7,8	27,0	3,0	—	4,6	—	7,6	34,6
ПС640.120.10-1Т-3	16,9	—	0,4	17,3	—	1,9	—	1,9	2,0	5,8	7,8	27,0	3,0	—	4,6	—	7,6	34,6
ПС640.120.10-2Т-2	—	40,2	0,4	40,6	—	1,9	—	1,9	2,7	5,8	8,5	51,0	3,0	—	4,6	—	7,6	58,6
ПС640.120.10-2Т-3	—	40,2	0,4	40,6	—	1,9	—	1,9	2,7	5,8	8,5	51,0	3,0	—	4,6	—	7,6	58,6
ПС640.180.10-1Т-2	22,6	—	0,4	23,0	—	—	2,9	2,9	2,7	8,6	11,3	37,2	3,0	—	4,6	—	7,6	44,8
ПС640.180.10-1Т-3	22,6	—	0,4	23,0	—	—	2,9	2,9	2,7	8,6	11,3	37,2	3,0	—	4,6	—	7,6	44,8
ПС640.180.10-2Т-2	—	50,2	0,4	50,6	—	—	2,9	2,9	3,4	8,6	12,0	65,5	3,0	—	4,6	—	7,6	73,1
ПС640.180.10-2Т-3	—	50,2	0,4	50,6	—	—	2,9	2,9	3,4	8,6	12,0	65,5	3,0	—	4,6	—	7,6	73,1

Инв.№ подл. | Подпись и дата | Взам.инв.№

Продолжение ведомости

Марка панели	Изделия арматурные												Изделия закладные						Общий расход стали, кг
	Арматура класса											Всего	Арматура класса		Прокат марки ВСТ 3кп2-1 ТУ14-1-3023-80			Всего	
	А-III ГОСТ 5781-82				А-I ГОСТ 5781-82				Вр-I ГОСТ 6727-80				А-III ГОСТ 5781-82		ГОСТ 8509-72	ГОСТ 103-76	Итого		
	Ф6	Ф8	Ф10	Итого	Ф10	Ф12	Ф14	Итого	Ф4	Ф5	Итого		Ф10	—	L63x63x5	-6x60			
ПС600.90.10-1Т-6	10,6	—	0,4	11,0	1,1	—	—	1,1	1,3	4,2	5,5	17,6	3,0	—	5,7	—	5,7	8,7	26,3
ПС600.90.10-2Т-6	—	28,2	0,4	28,6	1,1	—	—	1,1	1,9	4,2	6,1	35,8	3,0	—	5,7	—	5,7	8,7	44,5
ПС600.120.10-1Т-6	15,9	—	0,4	16,3	—	1,9	—	1,9	1,9	5,8	7,7	25,9	3,0	—	5,7	—	5,7	8,7	34,6
ПС600.120.10-2Т-6	—	37,6	0,4	38,0	—	1,9	—	1,9	2,6	5,8	8,4	48,3	3,0	—	5,7	—	5,7	8,7	57,0
ПС600.90.10-1Т-7	10,6	—	0,4	11,0	1,1	—	—	1,1	1,3	4,2	5,5	17,6	3,0	—	5,7	—	5,7	8,7	26,3
ПС600.90.10-1Т-8	10,6	—	0,4	11,0	1,1	—	—	1,1	1,3	4,2	5,5	17,6	3,0	—	5,7	—	5,7	8,7	26,3
ПС600.90.10-2Т-7	—	28,2	0,4	28,6	1,1	—	—	1,1	1,9	4,2	6,1	35,8	3,0	—	5,7	—	5,7	8,7	44,5
ПС600.90.10-2Т-8	—	28,2	0,4	28,6	1,1	—	—	1,1	1,9	4,2	6,1	35,8	3,0	—	5,7	—	5,7	8,7	44,5
ПС600.120.10-1Т-7	15,9	—	0,4	16,3	—	1,9	—	1,9	1,9	5,8	7,7	25,9	3,0	—	5,7	—	5,7	8,7	34,6
ПС600.120.10-1Т-8	15,9	—	0,4	16,3	—	1,9	—	1,9	1,9	5,8	7,7	25,9	3,0	—	5,7	—	5,7	8,7	34,6
ПС600.120.10-2Т-7	—	37,6	0,4	38,0	—	1,9	—	1,9	2,6	5,8	8,4	48,3	3,0	—	5,7	—	5,7	8,7	57,0
ПС600.120.10-2Т-8	—	37,6	0,4	38,0	—	1,9	—	1,9	2,6	5,8	8,4	48,3	3,0	—	5,7	—	5,7	8,7	57,0
ПС600.90.10-1Т-9	10,6	—	0,4	11,0	1,1	—	—	1,1	1,3	4,2	5,5	17,6	3,0	—	2,3	1,5	3,8	6,8	24,4
ПС600.90.10-2Т-9	—	28,2	0,4	28,6	1,1	—	—	1,1	1,9	4,2	6,1	35,8	3,0	—	2,3	1,5	3,8	6,8	42,6
ПС600.120.10-1Т-9	15,9	—	0,4	16,3	—	1,9	—	1,9	1,9	5,8	7,7	25,9	3,0	—	2,3	1,5	3,8	6,8	32,7
ПС600.120.10-2Т-9	—	37,6	0,4	38,0	—	1,9	—	1,9	2,6	5,8	8,4	48,3	3,0	—	2,3	1,5	3,8	6,8	55,1
ПС600.150.10-1Т-9	18,5	—	0,4	18,9	—	—	2,9	2,9	2,2	7,4	9,6	31,4	3,0	—	2,3	1,5	3,8	6,8	38,2
ПС600.150.10-2Т-9	—	42,3	0,4	42,7	—	—	2,9	2,9	2,9	7,4	10,3	55,9	3,0	—	2,3	1,5	3,8	6,8	62,7
ПС600.180.10-1Т-9	21,1	—	0,4	21,5	—	—	2,9	2,9	2,6	8,6	11,2	35,6	3,0	—	2,3	1,5	3,8	6,8	42,4
ПС600.180.10-2Т-9	—	47,0	0,4	47,4	—	—	2,9	2,9	3,2	8,6	11,8	62,1	3,0	—	2,3	1,5	3,8	6,8	69,9

Продолжение ведомости

Марка панели	Изделия арматурные											Всего	Изделия закладные					Всего	Общий расход стали, кг
	Арматура класса												Арматура класса		Прокат марки ВСт3кп2 ТУ14-1-3023-80				
	А-III				А-I				Вр-I				А-III						
	ГОСТ 5781-82				ГОСТ 5781-82				ГОСТ 6727-80				ГОСТ 5781-82		ГОСТ 8509-72* 163×53×5	ГОСТ 103-76 -6×60	Итого		
	Ф5	Ф8	Ф10	Итого	Ф10	Ф12	Ф14	Итого	Ф4	Ф5	Итого		Ф10	—					
ПС600.90.10-1Т-10	10,6	—	0,4	11,0	1,1	—	—	1,1	1,3	4,2	5,5	17,6	3,0	—	2,3	1,5	3,8	6,8	24,4
ПС600.90.10-1Т-11	10,6	—	0,4	11,0	1,1	—	—	1,1	1,3	4,2	5,5	17,6	3,0	—	2,3	1,5	3,8	6,8	24,4
ПС600.90.10-2Т-10	—	28,2	0,4	28,6	1,1	—	—	1,1	1,9	4,2	6,1	35,8	3,0	—	2,3	1,5	3,8	6,8	42,6
ПС600.90.10-2Т-11	—	28,2	0,4	28,6	1,1	—	—	1,1	1,9	4,2	6,1	35,8	3,0	—	2,3	1,5	3,8	6,8	42,6
ПС600.120.10-1Т-10	15,9	—	0,4	16,3	—	1,9	—	1,9	1,9	5,8	7,7	25,9	3,0	—	2,3	1,5	3,8	6,8	32,7
ПС600.120.10-1Т-11	15,9	—	0,4	16,3	—	1,9	—	1,9	1,9	5,8	7,7	25,9	3,0	—	2,3	1,5	3,8	6,8	32,7
ПС600.120.10-2Т-10	—	37,6	0,4	38,0	—	1,9	—	1,9	2,6	5,8	8,4	48,3	3,0	—	2,3	1,5	3,8	6,8	55,1
ПС600.120.10-2Т-11	—	37,6	0,4	38,0	—	1,9	—	1,9	2,6	5,8	8,4	48,3	3,0	—	2,3	1,5	3,8	6,8	55,1
ПС600.150.10-1Т-10	18,5	—	0,4	18,9	—	—	2,9	2,9	2,2	7,4	9,6	31,4	3,0	—	2,3	1,5	3,8	6,8	38,2
ПС600.150.10-1Т-11	18,5	—	0,4	18,9	—	—	2,9	2,9	2,2	7,4	9,6	31,4	3,0	—	2,3	1,5	3,8	6,8	38,2
ПС600.150.10-2Т-10	—	42,3	0,4	42,7	—	—	2,9	2,9	2,9	7,4	10,3	55,9	3,0	—	2,3	1,5	3,8	6,8	62,7
ПС600.150.10-2Т-11	—	42,3	0,4	42,7	—	—	2,9	2,9	2,9	7,4	10,3	55,9	3,0	—	2,3	1,5	3,8	6,8	62,7
ПС600.180.10-1Т-10	21,1	—	0,4	21,5	—	—	2,9	2,9	2,6	8,6	11,2	35,6	3,0	—	2,3	1,5	3,8	6,8	42,4
ПС600.180.10-1Т-11	21,1	—	0,4	21,5	—	—	2,9	2,9	2,6	8,6	11,2	35,6	3,0	—	2,3	1,5	3,8	6,8	42,4
ПС600.180.10-2Т-10	—	47,0	0,4	47,4	—	—	2,9	2,9	3,2	8,6	11,8	62,1	3,0	—	2,3	1,5	3,8	6,8	68,9
ПС600.180.10-2Т-11	—	47,0	0,4	47,4	—	—	2,9	2,9	3,2	8,6	11,8	62,1	3,0	—	2,3	1,5	3,8	6,8	68,9
ПС300.90.10-2Т-12	—	—	0,4	0,4	1,1	—	—	1,1	0,7	6,3	7,0	8,5	3,0	—	4,6	—	4,6	7,6	15,1
ПС300.120.10-2Т-12	—	—	0,4	0,4	1,1	—	—	1,1	0,9	8,2	9,1	10,6	3,0	—	4,6	—	4,6	7,6	18,2
ПС300.180.10-2Т-12	—	—	0,4	0,4	1,1	—	—	1,1	1,2	11,9	13,1	14,6	3,0	—	4,6	—	4,6	7,6	22,2

Инв.№ подл. | Подпись и дата | Взам.инв.№

Марка панели	Изделия арматурные											Всего	Изделия закладные				Всего	Общий расход стали, кг
	Арматура класса												Арматура класса		Прокат марки ВСт 3кп2-1 ТУ14-1-3023-80			
	А-III				А-I				Вр-I				А-III					
	ГОСТ 5781-82				ГОСТ 5781-82				ГОСТ 6727-80				ГОСТ 5781-82		ГОСТ 8509-72*			
	Ф6	Ф8	Ф10	Итого	Ф10	Ф12	Ф14	Итого	Ф4	Ф5	Итого		Ф10	–	163х630	–		
ПС600.90.10-1Т-1С	10,6	–	0,4	11,0	1,1	–	–	1,1	1,3	4,2	5,5	17,6	3,0	–	5,8	–	8,8	26,4
ПС600.90.10-2Т-1С	–	28,2	0,4	11,0	1,1	–	–	1,1	1,9	4,2	6,1	35,8	3,0	–	5,8	–	8,8	44,6
ПС600.120.10-1Т-1С	15,9	–	0,4	16,3	–	1,9	–	1,9	1,9	5,8	7,7	25,9	3,0	–	5,8	–	8,8	34,7
ПС600.120.10-2Т-1С	–	37,6	0,4	38,0	–	1,9	–	1,9	2,6	5,8	8,4	48,3	3,0	–	5,8	–	8,8	57,1
ПС600.180.10-1Т-1С	21,1	–	0,4	21,5	–	–	2,9	2,9	2,6	8,6	11,2	35,6	3,0	–	5,8	–	8,8	44,4
ПС600.180.10-2Т-1С	–	47,0	0,4	47,4	–	–	2,9	2,9	3,2	8,6	11,8	62,1	3,0	–	5,8	–	8,8	70,9
ПС600.90.10-1Т-2С	10,6	–	0,4	11,0	1,1	–	–	1,1	1,3	4,2	5,5	17,6	3,0	–	5,8	–	8,8	26,4
ПС600.90.10-1Т-3С	10,6	–	0,4	11,0	1,1	–	–	1,1	1,3	4,2	5,5	17,6	3,0	–	5,8	–	8,8	26,4
ПС600.90.10-2Т-2С	–	28,2	0,4	28,6	1,1	–	–	1,1	1,9	4,2	6,1	35,8	3,0	–	5,8	–	8,8	44,6
ПС600.90.10-2Т-3С	–	28,2	0,4	28,6	1,1	–	–	1,1	1,9	4,2	6,1	35,8	3,0	–	5,8	–	8,8	44,6
ПС600.120.10-1Т-2С	15,9	–	0,4	16,3	–	1,9	–	1,9	1,9	5,8	7,7	25,9	3,0	–	5,8	–	8,8	34,7
ПС600.120.10-1Т-3С	15,9	–	0,4	16,3	–	1,9	–	1,9	1,9	5,8	7,7	25,9	3,0	–	5,8	–	8,8	34,7
ПС600.120.10-2Т-2С	–	37,6	0,4	38,0	–	1,9	–	1,9	2,6	5,8	8,4	48,3	3,0	–	5,8	–	8,8	57,1
ПС600.120.10-2Т-3С	–	37,6	0,4	38,0	–	1,9	–	1,9	2,6	5,8	8,4	48,3	3,0	–	5,8	–	8,8	57,1
ПС600.180.10-1Т-2С	21,1	–	0,4	21,5	–	–	2,9	2,9	2,6	8,6	11,2	35,6	3,0	–	5,8	–	8,8	44,4
ПС600.180.10-1Т-3С	21,1	–	0,4	21,5	–	–	2,9	2,9	2,6	8,6	11,2	35,6	3,0	–	5,8	–	8,8	44,4
ПС600.180.10-2Т-2С	–	47,0	0,4	47,4	–	–	2,9	2,9	3,2	8,6	11,8	62,1	3,0	–	5,8	–	8,8	70,9
ПС600.180.10-2Т-3С	–	47,0	0,4	47,4	–	–	2,9	2,9	3,2	8,6	11,8	62,1	3,0	–	5,8	–	8,8	70,9
ПС615.90.10-1Т-4С	10,6	–	0,4	11,2	1,1	–	–	1,1	1,3	4,2	5,5	17,8	3,0	–	5,8	–	8,8	26,6
ПС615.90.10-1Т-5С	10,6	–	0,4	11,2	1,1	–	–	1,1	1,3	4,2	5,5	17,8	3,0	–	5,8	–	8,8	26,6
ПС615.90.10-2Т-4С	–	28,9	0,4	29,3	1,1	–	–	1,1	1,9	4,2	6,1	36,5	3,0	–	5,8	–	8,8	45,3
ПС615.90.10-2Т-5С	–	28,9	0,4	29,3	1,1	–	–	1,1	1,9	4,2	6,1	36,5	3,0	–	5,8	–	8,8	45,3

Продолжение ведомости

Марка панели	Изделия арматурные											Всего	Изделия закладные				Всего	Общий расход стали, кг
	Арматура класса												Арматура класса		Прокат марки ВСт3кп2-1 ТУ14-5023-80			
	А-III				А-I				Вр-I				А-III					
	ГОСТ 5781-82				ГОСТ 5781-82				ГОСТ 8727-80				ГОСТ 5781-82		ГОСТ 8509-72*			
	Ф5	Ф8	Ф10	Итого	Ф10	Ф12	Ф14	Итого	Ф4	Ф5	Итого		Ф10	-	183х89х5	-		
ПС615.120.10-1Т-4С	16,2	-	0,4	16,6	-	1,9	-	1,9	1,9	5,8	7,7	26,2	3,0	-	5,8	-	8,8	25,8
ПС615.120.10-1Т-5С	16,2	-	0,4	16,6	-	1,9	-	1,9	1,9	5,8	7,7	26,2	3,0	-	5,8	-	8,8	25,8
ПС615.120.10-2Т-4С	-	38,5	0,4	39,0	-	1,9	-	1,9	2,6	5,8	8,4	49,3	3,0	-	5,8	-	8,8	58,1
ПС615.120.10-2Т-5С	-	38,6	0,4	39,0	-	1,9	-	1,9	2,6	5,8	8,4	49,3	3,0	-	5,8	-	8,8	58,1
ПС615.180.10-1Т-4С	21,5	-	0,4	22,0	-	-	2,9	2,9	2,5	8,6	11,2	36,1	3,0	-	5,8	-	8,8	44,9
ПС615.180.10-1Т-5С	21,6	-	0,4	22,0	-	-	2,9	2,9	2,6	8,5	11,2	36,1	3,0	-	5,8	-	8,8	44,9
ПС615.180.10-2Т-4С	-	48,2	0,4	48,6	-	-	2,9	2,9	3,2	8,6	11,8	63,3	3,0	-	5,8	-	8,8	72,1
ПС615.180.10-2Т-5С	-	48,2	0,4	48,6	-	-	2,9	2,9	3,2	8,5	11,8	63,3	3,0	-	5,8	-	8,8	72,1
ПС640.90.10-1Т-2С	14,3	-	0,4	14,7	1,1	-	-	1,1	1,4	4,2	5,6	18,4	3,0	-	5,8	-	8,8	27,2
ПС640.90.10-1Т-3С	14,3	-	0,4	14,7	1,1	-	-	1,1	1,4	4,2	5,6	18,4	3,0	-	5,8	-	8,8	27,2
ПС640.90.10-2Т-2С	-	30,1	0,4	30,5	1,1	-	-	1,1	2,0	4,2	6,2	37,8	3,0	-	5,8	-	8,8	46,6
ПС640.90.10-2Т-3С	-	30,1	0,4	30,5	1,1	-	-	1,1	2,0	4,2	6,2	37,8	3,0	-	5,8	-	8,8	46,6
ПС640.120.10-1Т-2С	16,9	-	0,4	17,3	-	1,9	-	1,9	2,0	5,8	7,8	27,0	3,0	-	5,8	-	8,8	35,8
ПС640.120.10-1Т-3С	16,9	-	0,4	17,3	-	1,9	-	1,9	2,0	5,8	7,8	27,0	3,0	-	5,8	-	8,8	35,8
ПС640.120.10-2Т-2С	-	40,2	0,4	40,6	-	1,9	-	1,9	2,7	5,8	8,5	51,0	3,0	-	5,8	-	8,8	59,8
ПС640.120.10-2Т-3С	-	40,2	0,4	40,6	-	1,9	-	1,9	2,7	5,8	8,5	51,0	3,0	-	5,8	-	8,8	59,8
ПС640.180.10-1Т-2С	22,6	-	0,4	23,0	-	-	2,9	2,9	2,7	8,6	11,3	37,2	3,0	-	5,8	-	8,8	46,0
ПС640.180.10-1Т-3С	22,6	-	0,4	23,0	-	-	2,9	2,9	2,7	8,6	11,3	37,2	3,0	-	5,8	-	8,8	46,0
ПС640.180.10-2Т-2С	-	50,2	0,4	50,6	-	-	2,9	2,9	3,4	8,6	12,0	65,5	3,0	-	5,8	-	8,8	74,3
ПС640.180.10-2Т-3С	-	50,2	0,4	50,6	-	-	2,9	2,9	3,4	8,6	12,0	65,5	3,0	-	5,8	-	8,8	74,3