ТИПОВОЙ ПРОЕКТ

416-9-17.83

РАЗГРУЗОЧНОЕ УСТРОЙСТВО С ДВУМЯ ВАГОНООПРОКИДЫВАТЕЛЯМИ ДЛЯ РАЗГРУЗКИ ВАГОНОВ С УГЛЕМ ГРУЗОПОДЪЕМНОСТЬЮ ДО 134 Т

АЛЬБОМ XIV

НЕСТАНДАРТИЗИРОВАННОЕ И НЕТИПОВОЕ ОБОРУДОВАНИЕ

				Привязан
Инв №				

ТИПОВОЙ ПРОЕКТ

416-9-17.83

РАЗГРУЗОЧНОЕ УСТРОЙСТВО

С ДВУМЯ ВАГОНООПРОКИДЫВАТЕЛЯМИ ДЛЯ РАЗГРУЗКИ ВАГОНОВ С УГЛЕМ ГРУЗОПОДЪЕМНОСТЬЮ ДО 134 Т

АЛЬБОМ XIV

СОСТАВ ПРОЕКТА

Альбом I Общая пояснительная записка. Технологические чертежи

Альбом II Отопление и вентиляция

Альбом III Внутренний водопровод и канализация

Альбом IV Автоматизация вспомогательных механизмов и задание заводу

Альбом V Электроснабжение и электрическое освещение

Альбом VI Архитектурные решения

Альбом VII Конструкции металлические

Альбом VIII Конструкции железобетонные подземной части

Альбом IX Конструкции железобетонные надземной части

Альбом X Изделия железобетонные подземной части. Части 1,2

Альбом XI Изделия железобетонные надземной части

Альбом XII Изделия арматурные для монолитных железобетонных конструкций

Альбом XIII Изделия закладные для монолитных железобетонных конструкции и соединительные

Альбом XIV Нестандартизированное и нетиповое оборудование

Альбом XV Заказные спецификации

Альбом XVI Сметы. Ведомости потребности в материалах. Часть 1,2

РАЗРАБОТАН
ВГПИ „ТЕПЛОЭЛЕКТРОПРОЕКТ"

Главный инженер института В.Н. Охотин

Главный инженер проекта Л.П. Симонов

ТЕХНО-РАБОЧИЙ ПРОЕКТ
УТВЕРЖДЕН МИНЭНЕРГО СССР
ПРОТОКОЛОМ № 48 ОТ 17.09.1981 Г.
РАБОЧИЕ ЧЕРТЕЖИ ВВЕДЕНЫ
В ДЕЙСТВИЕ ИНСТИТУТОМ
„ТЕПЛОЭЛЕКТРОПРОЕКТ"
„ПРИКАЗ №52 ОТ 26.05.1983 Г.

Привязан

Инв №

Опись альбома (начало)

Обозначение	Наименование	стр. альбома
	Титульный лист	1
	Опись альбома (начало)	2
	Опись альбома (окончание)	3
	Титульный лист. Нестандартизированное оборудование технологической части	4
	Опись нестандартизированного оборудования технологической части (начало)	5
	Опись нестандартизированного оборудования технологической части (окончание)	6
01. 0. 00	Рама под натяжное устройство	7
01. 0. 01	Ребро	7
01. 0. 02	Косынка	7
01. 0. 00 СБ	Рама под натяжное устройство. Сборочный чертёж	8
01. 0. 03	Косынка	9
01. 0. 04	Опора	9
01. 0. 05	стойка	9
02. 0. 00	секция рамы №1	9
02. 0. 00 СБ	секция рамы №1. Сборочный чертёж	10
02. 0. 01	Полка	11
02. 0. 02	Распорка	11
03. 0. 00	секция рамы №2	11
04. 0. 01	ребро	11
03. 0. 00 СБ	Секция рамы №2 Сборочный чертёж	12
04. 0. 02	Косынка	13
04. 0. 03	Шайба	13
04. 0. 00	Рама под приводной барабан	13
04. 0. 00 СБ	рама под приводной барабан Сборочный чертеж	14
04. 0. 04	Ребро	15
04. 0. 05	Кронштейн	15
05. 0. 00	Опора	15
05. 0. 00 СБ	Опора. Сборочный чертеж	16
05. 0. 01	Косынка	16
05. 0. 02	Косынка	16
05. 0. 04	стойка	17
06. 0. 00	Столик поддерживающий	17
06. 0. 01	Ребро	17
06. 0. 02	Полка	17
06. 0. 00 СБ	Столик поддерживающий Сборочный чертёж	18
06. 0. 03	Подставка	19
06. 0. 04	Основание	19
00. 0. 01	Прокладка	19
00. 0. 02	Опорный уголок	19
07. 0. 01	Наклонная стенка	20
07. 0. 02	Торцовая стенка	20
07. 0. 03	Вертикальная стенка	20
07. 0. 00	Приёмная секция	20
07. 0. 00 СБ	Приёмная секция Сборочный чертёж	21
07. 0. 07	Ребро	22
07. 0. 05	Планка	22
07. 0. 06	Планка	22
07. 0. 04	Торцовая стенка	22
08. 0. 00 СБ	Средняя секция Сборочный чертёж	23
08. 0. 00	Средняя секция	24
08. 0. 01	Косынка	24
08. 0. 02	Стенка	24
09. 0. 00	Концевая секция	25
09. 0. 02	Стенка	25

Обозначение	Наименование	стр. альбома
09 0. 01	Фланец	25
09. 0. 03	Стенка	25
09. 0. 00 СБ	Концевая секция Сборочный чертёж	26
10. 0. 00	Головная воронка	27
10. 1. 00	Дверка	27
10. 0. 01	Боковая стенка	27
10. 0. 00 СБ	Головная воронка. Сборочный чертёж	28
10. 1. 00 СБ	Дверка. Сборочный чертёж	29
10. 1. 01	Полотно	29
10. 1. 02	Уплотнение	29
10. 1. 03	Уплотнение	29
10. 0. 02	Торцовая стенка	30
10. 0. 03	Планка	30
10. 0. 04	Планка	30
10. 0. 05	Ручка	30
10. 0. 06	Ограждение	31
10. 0. 07	Ограждение	31
10. 0. 08	планка	31
10. 0. 09	Косынка	31
11. 0. 00 СБ	ссыпной короб. Сборочный чертёж	32
11. 0. 06	Стенка вертикальная	33
11. 0. 04	стенка наклонная	33
11. 0. 00	ссыпной короб	33
11. 0. 03	Низ стенки.	34
11. 0. 02	средняя стенка	34
11. 0. 01	Верх стенки	34
11. 0. 05	Ребро	34
11. 0. 07	Планка	35
11. 0. 08	Планка	35
11. 0. 09	Планка	35
12. 0. 00	Воронка	35
12. 1. 00 СБ	Торцовая стенка Сборочный чертёж	36
12. 1. 00	Торцовая стенка	36
12. 0. 00 СБ	Воронка. Сборочный чертёж	36
12. 1. 01	Плита	37
12. 2. 00	Боковая стенка	37
12. 2. 00 СБ	Боковая стенка Сборочный чертёж	37
12. 2. 01	Петля	38
12. 2. 02	Ребро	38
13. 0. 01	Передняя стенка	38
13. 0. 03	Косынка	38
13. 0. 00 СБ	Совок. Сборочный чертёж	39
13. 0. 02	Боковая стенка	39
13. 0. 00	Совок	39
14. 0. 00 СБ	Вставка. Сборочный чертёж	40
14. 0. 00	Вставка	40
14. 0. 01	Уплотнение	40
14. 0. 02	Держатель	41
14. 0. 03	Основание	41
15. 0. 00 СБ	Укрытие. Сборочный чертёж	41
15. 0. 03	Стенка	42
15. 0. 01	Косынка	42
15. 0. 00	Укрытие	42
16. 0. 00 СБ	Кронштейн. Сборочный чертёж	43
16. 0. 01	Косынка	43
16. 0. 00	Кронштейн	43
17. 0. 00	Секция рамы №3.	43
17. 0. 00 СБ	Секция рамы №3 Сборочный чертёж	44
00. 0. 03	Упор	45
18. 0. 00	Ограждение натяжного устройства	45
18. 0. 02	Полка левая	45

Опись альбома (окончание)

Обозначение	Наименование	Стр. альбома
18.0.03	Полка правая	45
18.0.00СБ	Ограждение натяжного устройства сборочный чертёж	46
18.0.01	Вертикальная стойка	47
19.0.00	Секция бокового ограждения №1.	47
19.0.01	Ручка	47
19.0.02	Скоба	47
19.0.00СБ	Секция бокового ограждения №1. Сборочный чертёж	48
19.0.03	Вертикальная стойка	48
20.0.00	Секция бокового ограждения №2	48
20.0.00СБ	Секция бокового ограждения №2 Сборочный чертёж	49
21.0.00	Секция бокового ограждения №3.	49
22.0.02	Перекладина	49
21.0.00СБ	Секция бокового ограждения №3. Сборочный чертёж	50
22.0.00	Нижнее ограждение	50
22.0.00СБ	Нижнее ограждение. Сборочный чертёж	51
00.0.04	Опорный уголок	51
00.0.05	Петля	51
23.0.00СБ	Стойка. Сборочный чертёж	52
23.0.02	Стойка	52
23.0.00	Стойка	52
23.0.01	Подставка	53
00.0.06	Полоса	53
00.0.07	Планка	53
00.0.08	Заглушка	53
24.0.00ВС	Привод питателя правый Ведомость спецификаций	54
24.0.00ВП	Привод питателя правый. Ведомость покупных изделий.	54
24.0.00	Привод питателя правый	55
24.0.00СБ	Привод питателя правый. Сборочный чертёж	55
25.0.00ВС	Привод питателя левый Ведомость спецификаций	56
25.0.00ВП	Привод питателя левый. Ведомость покупных изделий	56
25.0.00	Привод питателя левый.	57
25.0.00СБ	Привод питателя левый. Сборочный чертёж	57
24.1.00СБ	Рама привода питателя. Сборочный чертеж (лист 1)	58
24.1.00СБ	Рама привода питателя. Сборочный чертёж (лист 2)	59
24.1.00	Рама привода питателя	60
24.1.01	Ребро	60
24.1.02	Ребро	60
24.1.03	Шайба косая	61
24.1.04	Опора	61
24.2.00	Ограждение муфты МУВП-2000	61
24.2.00СБ	Ограждение муфты МУВП-2000 Сборочный чертёж	61
24.2.01	Укрытие	62
24.2.02	Горец	62
24.2.03	Опора	62
24.2.04	Ручка	62
24.3.00	Ограждение муфты М35	63
24.3.00СБ	Ограждение муфты М35 Сборочный чертёж	63
24.3.01	Укрытие	63
24.3.02	Горец	63
24.3.03	Опора	64
24.4.00	Ограждение муфты М310	64
24.4.00СБ	Ограждение муфты М310 Сборочный чертёж	64

Обозначение	Наименование	Стр. альбома
24.4.01	Опора	65
24.4.02	Ручка	65
24.4.03	Укрытие	65
24.4.04	Горец	65
26.0.00	Штырь	66
26.0.01	Наконечник	66
26.0.00СБ	Штырь. Сборочный чертёж	66
26.0.02	Обушок	67
27.0.01	Болт	67
27.0.02	Труба	67
27.0.00	Болт анкерный	67
13.0.04	Вставка	68
15.0.02	Фланец	68
	Титульный лист. Нетиповое оборудование отопления и вентиляции	69
	Опись нетипового оборудования отопления и вентиляции	70
01.0.0 - ОВН	Регистр из гладких труб ф 108.	71
02.0.0 - ОВН	Ограждение ременной передачи	71
03.0.0 - ОВН	Воздухосборник вертикальный	71
04.0.0 - ОВН	Воздухосборник горизонтальный	71
05.0.0 - ОВН	Гидравлический затвор типа „Чайник"	72
06.0.0 - ОВН	Взрывной клапан	72
07.0.0 - ОВН	Отсос 1	72
08.0.0 - ОВН	Рама под вентилятор ЦП6-45 №8	72
09.00 - ОВН	Рама под дымосос ДН-17	73
10.0.0 - ОВН	Пылеуловитель коагуляционный центробежный мокрый типа КУМП-25	73
10.1.0 - ОВН	Труба-коагулятор	73
10.2.0 - ОВН	Каплеуловитель	73
10.3.0 - ОВН	Закручиватель	74
11.0.0 - ОВН	Лючок для чистки воздуховодов	74
12.0.0 - ОВН	Лючок для замера параметров воздуха	74
	Титульный лист. Нетиповое оборудование. Водопровод и канализация.	75
	Опись нетипового оборудования водопровода и канализации.	76
ВК-00	Сопло	77
ВК-00СБ	Сопло	77
ВК-01	Сопло	77
ВК-02	Труба	77

ТИПОВОЙ ПРОЕКТ

416-9-17.83

РАЗГРУЗОЧНОЕ УСТРОЙСТВО С ДВУМЯ ВАГОНООПРОКИДЫВАТЕЛЯМИ ДЛЯ РАЗГРУЗКИ ВАГОНОВ С УГЛЕМ ГРУЗОПОДЪЕМНОСТЬЮ ДО 134 Т

НЕСТАНДАРТИЗИРОВАННОЕ ОБОРУДОВАНИЕ ТЕХНОЛОГИЧЕСКОЙ ЧАСТИ

Главный инженер проекта Л.П. Симонов
Рук. группы Л.И. Бабич

Привязан
Инв. №

Опись нестандартизированного оборудования технологической части (начало)

Обозначение	Наименование	Стр. альбома
	Титульный лист	4
	Опись нестандартизированного оборудования технологической части (начало)	5
	Опись нестандартизированного оборудования технологической части (окончание)	6
01.0.00	Рама под натяжное устройство	7
01.0.00 СБ	Рама под натяжное устройство Сборочный чертёж	8
01.0.01	Ребро	7
01.0.02	Косынка	7
01.0.03	Косынка	9
01.0.04	Опора	9
01.0 05	Стойка	9
02.0.00	Секция рамы №1	9
02.0.00 СБ	Секция рамы №1 Сборочный чертёж	10
02.0.01	Полка	11
02.0.02	Распорка	11
03.0.00	Секция рамы №2	11
03.0.00 СБ	Секция рамы №2 Сборочный чертеж	12
04.0.00	Рама под приводной барабан	13
04.0.00 СБ	Рама под приводной барабан Сборочный чертеж	14
04.0.01	Ребро	11
04.0.02	Косынка	13
04.0.03	Шайба	13
04.0 04	Ребро	15
04.0.05	Кронштейн	15
05.0 00	Опора	15
05.0 00СБ	Опора Сборочный чертеж	16
05.0.01	Косынка	16
05.0.02	Косынка	16
05.0.04	Стойка	17
06 0 00	Столик поддерживающий	17
06 0.00 СБ	Столик поддерживающий Сборочный чертеж	18
06 0.01	Ребро	17
06.0.02	Полка	17
06.0.03	Подставка	19
06.0.04	Основание	19
07.0.00	Приёмная секция	20
07.0 00СБ	Приёмная секция. Сборочный чертёж	21
07.0.01	Наклонная стенка	20
07.0.02	Торцевая стенка	20
07.0.03	Вертикальная стенка	20
07.0.04	Торцевая стенка	22
07.0.05	Планка	22
07.0.06	Планка	22
07.0.07	Ребро	22
08.0.00	Средняя секция	24
08.0.00СБ	Средняя секция. Сборочный чертёж	23
08.0.01	Косынка	24
08 0.02	Стенка	24
09.0.00	Концевая секция	25
09.0.00 СБ	Концевая секция. Сборочный чертёж	26
09.0.01	Фланец	25
09.0.02	Стенка	25
09.0 03	Стенка	25
10.0 00	Головная воронка	27
10.0.00 СБ	Головная воронка. Сборочный чертёж	28
10.0.01	Боковая стенка	27
10.0.02	Торцевая стенка	30
10.0.03	Планка	30
10.0.04	Планка	30
10.0.05	Ручка	30
10.0.06	Ограждение	31
10.0.07	Ограждение	31
10.0.08	Планка	31
10.0.09	Косынка	31
10.1.00	Дверка	27
10.1.00 СБ	Дверка. Сборочный чертёж	29
10.1.01	Полотно	29
10.1.02	Уплотнение	29

Обозначение	Наименование	Стр. альбома
10.1.03	Уплотнение	29
11.0.00	Ссыпной короб	33
11.0.00 СБ	Ссыпной короб. Сборочный чертёж	32
11.0.01	Верх стенки	34
11.0.02	Средняя стенка	34
11.0.03	Низ стенки	34
11.0.04	Стенка наклонная	33
11.0.05	Ребро	34
11.0.06	Стенка вертикальная	33
11 0.07	Планка	35
11.0.08	Планка	35
11.0.09	Планка	35
12.0.00	Воронка	35
12 0 00 СБ	Воронка. Сборочный чертёж	36
12.1 00	Торцевая стенка	36
12 1.00 СБ	Торцевая стенка. Сборочный чертёж	36
12.1.01	Плита	37
12.2.00	Боковая стенка.	37
12.2.00СБ	Боковая стенка Сборочный чертёж	37
12.2.01	Петля	38
12.2.02	Ребро	38
13.0.00	Совок	39
13.0 00СБ	Совок. Сборочный чертёж	39
13 0.01	Передняя стенка	38
13.0 02	Боковая стенка	39
13.0 03	Косынка	38
13.0.04	Вставка	65
14.0.00	Вставка	40
14.0.00СБ	Вставка. Сборочный чертёж	40
14.1.01	Уплотнение	40
14.0.02	Держатель	41
14 0.03	Основание	41
15.0.00	Укрытие	42
15.0.00 СБ	Укрытие. Сборочный чертёж	41
15.0.01	Косынка	42
15.0.03	Стенка	42
16.0.00	Кронштейн	43
16.0.00 СБ	Кронштейн. Сборочный чертёж	43
16.0.01	Косынка	43
17.0.00	Секция рамы №3	43
17.0.00 СБ	Секция рамы №3 Сборочный чертёж	44
18.0.00	Ограждение натяжного устройства	45
18.0.00 СБ	Ограждение натяжного устройства Сборочный чертеж	46
18.0.01	Вертикальная стойка	47
18.0.02	Полка левая	45
18.0 03	Полка правая	45
19.0.00	Секция бокового ограждения №1	47
19.0 00СБ	Секция бокового ограждения №1 Сборочный чертеж	48
19.0.01	Ручка	47
19.0.02	Скоба	47
19.0.03	Вертикальная стойка	48
20 0.00	Секция бокового ограждения №2	48
20.0.00СБ	Секция бокового ограждения №2 Сборочный чертеж	49
21.0.00	Секция бокового ограждения №3	49
21.0.00 СБ	Секция бокового ограждения №3 Сборочный чертеж	50
22.0.00	Нижнее ограждение	50
22.0.00 СБ	Нижнее ограждение. Сборочный чертёж	51
22.0.02	Перекладина	49
23.0.00	Стойка	52
23.0 00 СБ	Стойка. Сборочный чертёж	52
23.0.01	Подставка	53
23.0.02	Стойка	52
24.0.00 ВС	Привод питателя правый Ведомость спецификаций	54

Опись нестандартизированного оборудования-часть I (окончание)

Обозначение	Наименование	Стр. альбома
24. 0. 00 ВП	Привод питателя правый ведомость покупных изделий	54
24. 0. 00	Привод питателя правый	55
24. 0. 00 СБ	Привод питателя правый сборочный чертёж	55
25. 0. 00 ВС	Привод питателя левый ведомость спецификаций	56
25. 0. 00 ВП	Привод питателя левый ведомость покупных изделий	56
25. 0. 00	Привод питателя левый	57
25. 0. 00 СБ	Привод питателя левый сборочный чертеж	57
24. 1. 00	Рама привода питателя	60
24. 1. 00 СБ	Рама привода питателя сборочный чертеж (лист 1)	58
24. 1. 00 СБ	Рама привода питателя сборочный чертеж (лист 2)	59
24. 1. 01	Ребро	60
24. 1. 02	Ребро	60
24. 1. 03	Шайба косая	61
24. 1. 04	Опора	61
24. 2. 00	Ограждение муфты МУВП-2000	61
24. 2 00 СБ	Ограждение муфты МУВП-2000 сборочный чертеж	61
24. 2. 01	Укрытие	62
24. 2. 02	Торец	62
24. 2. 03	Опора	62
24. 2. 04	Ручка	62
24. 3. 00	Ограждение муфты М35	63
24. 3 00 СБ	Ограждение муфты М35 сборочный чертёж	63
24. 3. 01	Укрытие	63
24. 3. 02	Торец	63
24. 3. 03	Опора	64
24. 4. 00	Ограждение муфты М 310	64
24. 4. 00 СБ	Ограждение муфты М 310 сборочный чертёж	64
24. 4. 01	Опора	65
24. 4. 02	Ручка	65
24. 4. 03	Укрытие	65
24. 4. 04	Торец	65
26. 0. 00	Штырь	66
26. 0. 00 СБ	Штырь. Сборочный чертёж	66
26. 0. 01	Наконечник	66
26. 0. 02	Обушок	67
00. 0. 01	Прокладка	19
00. 0. 02	Опорный уголок	19
0. 00. 03	Упор	45
0. 00. 04	Опорный уголок	51
0. 00. 05	Петля	51
0. 00. 06	Полоса	50
0. 00. 07	Планка	50
0. 00. 08	Заглушка	50
27. 0. 00	Болт анкерный	67
27. 0. 01	Болт	67
27. 0. 02	Труба	67
15. 0. 02	Фланец	68

Типовой проект 416-9-17.83 Альбом XIV

Формат	Зона	Поз.	Обозначение	Наименование	Кол.	Примечание
				Документация		
24			01.0.00СБ	Сборочный чертеж		
				Детали		
11		1	01.0.01	Ребро	12	
11		2	01.0.02	Косынка	6	
11		3	01.0.03	Косынка	2	
11		4	01.0.04	Опора	2	
11		5	01.0.05	Стойка	1	
		6	01.0.05-01	Стойка	1	
64		7	01.0.06	Стойка		
				Швеллер 16 ГОСТ 8240-72 / Ст3сп2 ГОСТ535-79		
				L= 775-20	2	11,2 кг.
64		8	01.0.07	Опора		
				Швеллер 16 ГОСТ 8240-72 / Ст3сп2 ГОСТ 535-79		
				L= 1755-3,7	2	25.0 кг.
64		9	01.0.08	Поперечина		
				Швеллер 16 ГОСТ 8240-72 / Ст3сп2 ГОСТ 535-79		
				L= 2200-4,4	1	31,2 кг.
64		10	01.0.09.	Поперечина		
				Швеллер 16 ГОСТ 8240-72 / Ст3сп2 ГОСТ 535-79		
				L= 2330-4,4.	1	33,1 кг.

Изм.	Лист.	№ докум.	Подл.	Дата
Разраб.		Мусина		
Пров.		Шеина		
Т.контр.		Дюнзе.		
Н.контр.		Бабич.		
Утв.		Симонов.		

01.0.00

Рама под натяжное устройство.

Лит.	Лист	Листов
И	1	2

ТЕПЛОЭЛЕКТРОПРОЕКТ

Формат 11

Формат	Зона	Поз.	Обозначение	Наименование	Кол.	Примечание
64		11	01.0.10	Планка		
				Лист Б-10 ГОСТ 19903-74 / Ст3сп2 ГОСТ 14637-79		
				100-0,87 × 200-1,15	4	1.6 кг.
64		12	01.0.11	Планка		
				Лист. Б-10 ГОСТ 19903-74 / Ст3сп2 ГОСТ 14637-79		
				150-1.0 × 200-1,15	4	2,4 кг
64		13	01.0.12	Планка		
				Лист. Б-10 ГОСТ 19903-74 / Ст3сп2 ГОСТ 14637-79		
				100-0,87 × 380-1,4	2	3.0 кг.
64		14	01.0.13	Планка		
				Лист Б-10 ГОСТ 19903-74 / Ст3сп2 ГОСТ 14637-79		
				180-1,15 × 215-1,15	2	3 кг.

Изм	Лист	N докум.	Подп	Дата

01.0.00

Лист 2

Формат 11

10.0.10

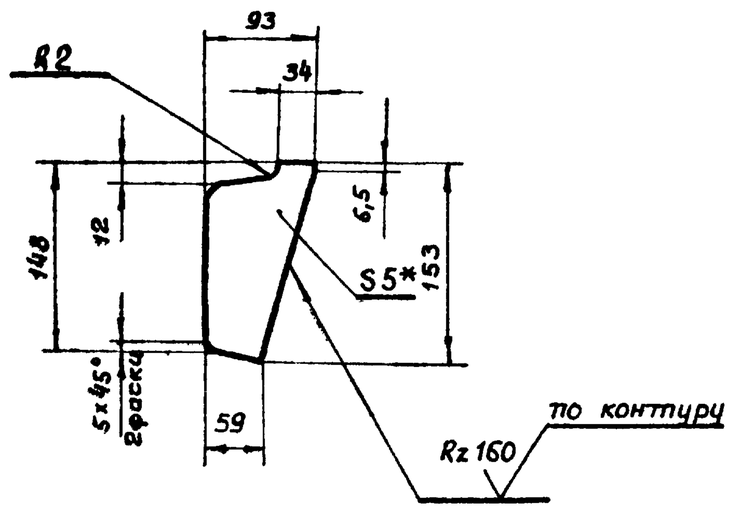

1. Неуказанные предельные отклонения размеров: валов - h14, остальных ± $\frac{JT16}{2}$
2. *Размер для справок.

01.0.01

Изм.	Лист	№ докум.	Подп.	Дата
Разраб.		Мусина		
Пров.		Шеина		
Т.контр.		Дюнзе.		
Н.контр.		Бабич.		
Утв.		Симонов.		

Ребро

Лит.	Масса	Масштаб
И	0,45	1:5

Лист. Листов 1

Лист Б-5 ГОСТ 19903-74 / Ст3сп2 ГОСТ 14637-79

ТЕПЛОЭЛЕКТРОПРОЕКТ

20.0.10

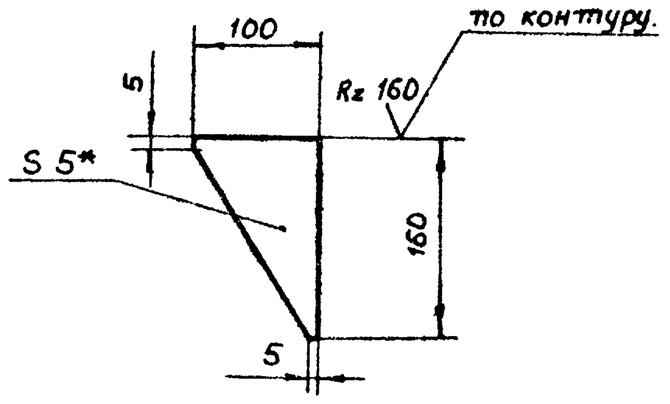

1. Неуказанные предельные отклонения. размеров. валов - h 14.
2. *Размер для справок.

01.0.02

Изм.	Лист	№ докум.	Подп.	Дата
Разраб.		Мусина		
Пров.		Шеина		
Т.контр.		Дюнзе		
Н.контр.		Бабич		
Утв.		Симонов		

Косынка

Лит.	Масса	Масштаб
4	0,65	1:5

Лист Листов 1

Лист Б-5 ГОСТ 19903-74 / Ст3сп2 ГОСТ 14637-79

ТЕПЛОЭЛЕКТРОПРОЕКТ

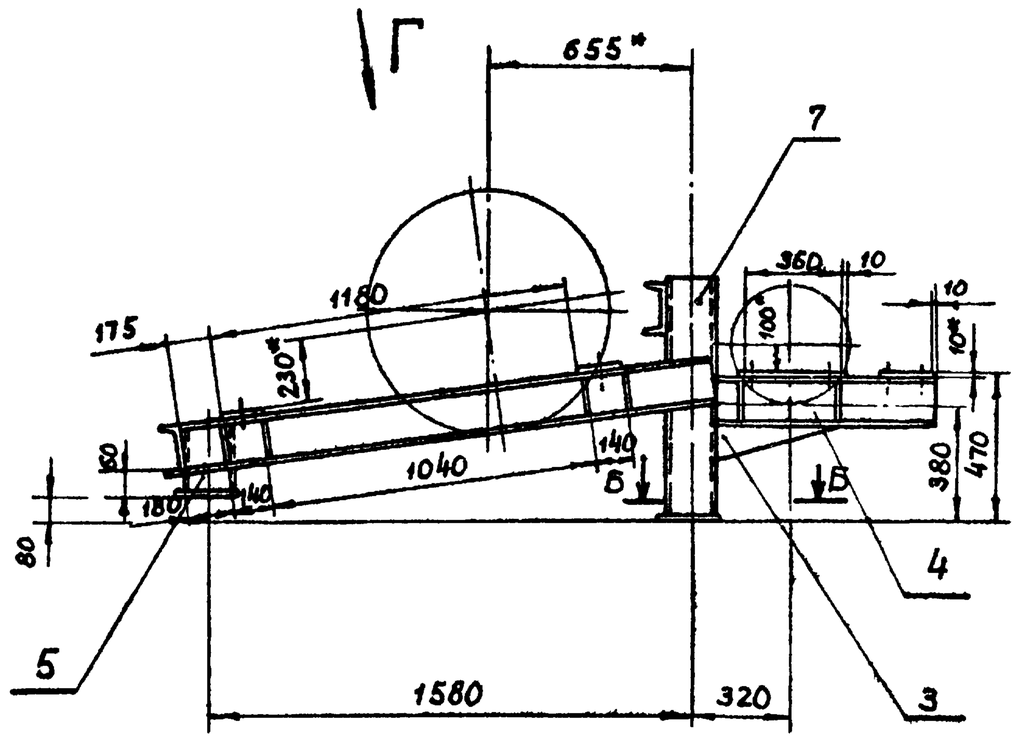

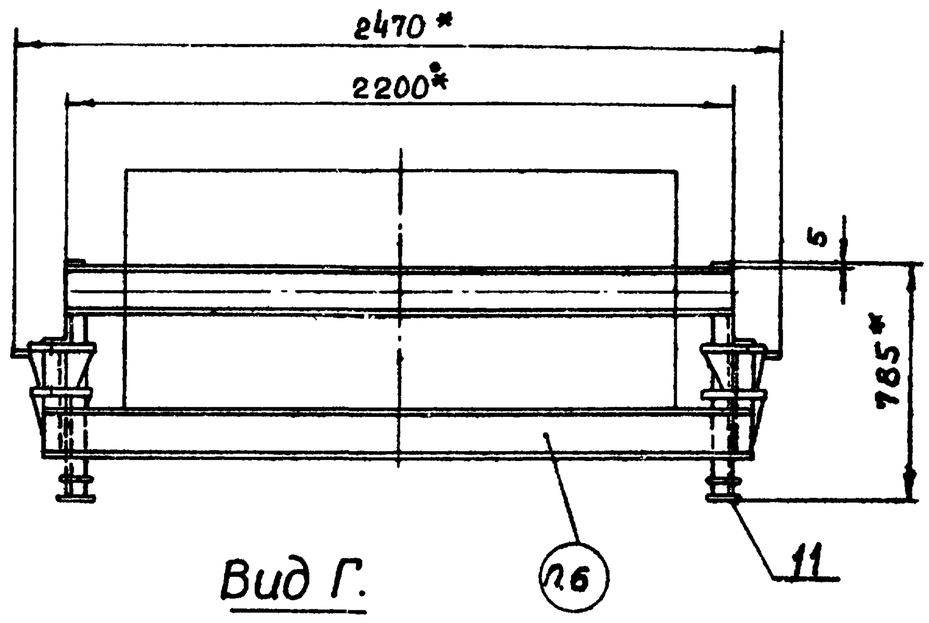

Вид Г.

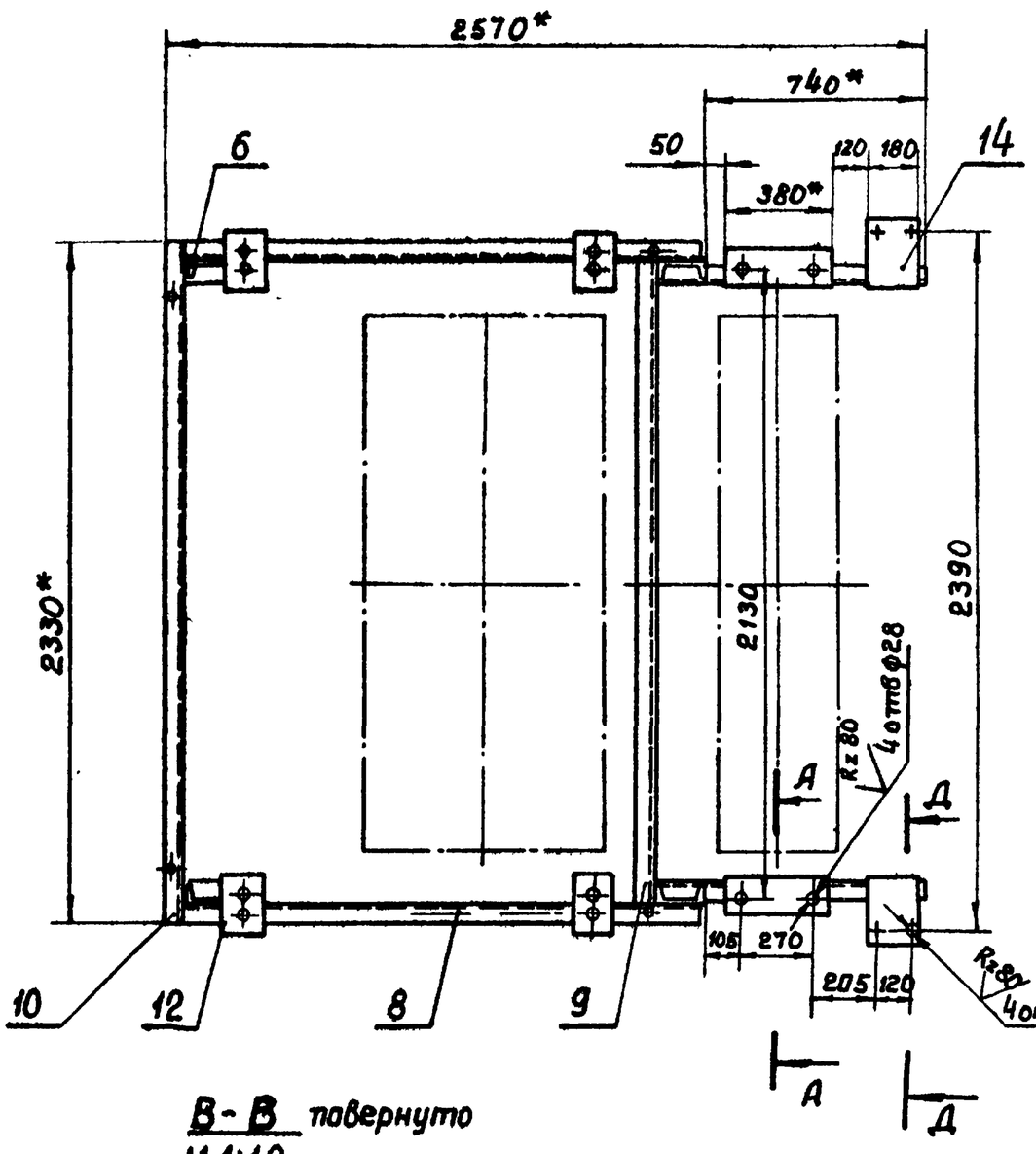

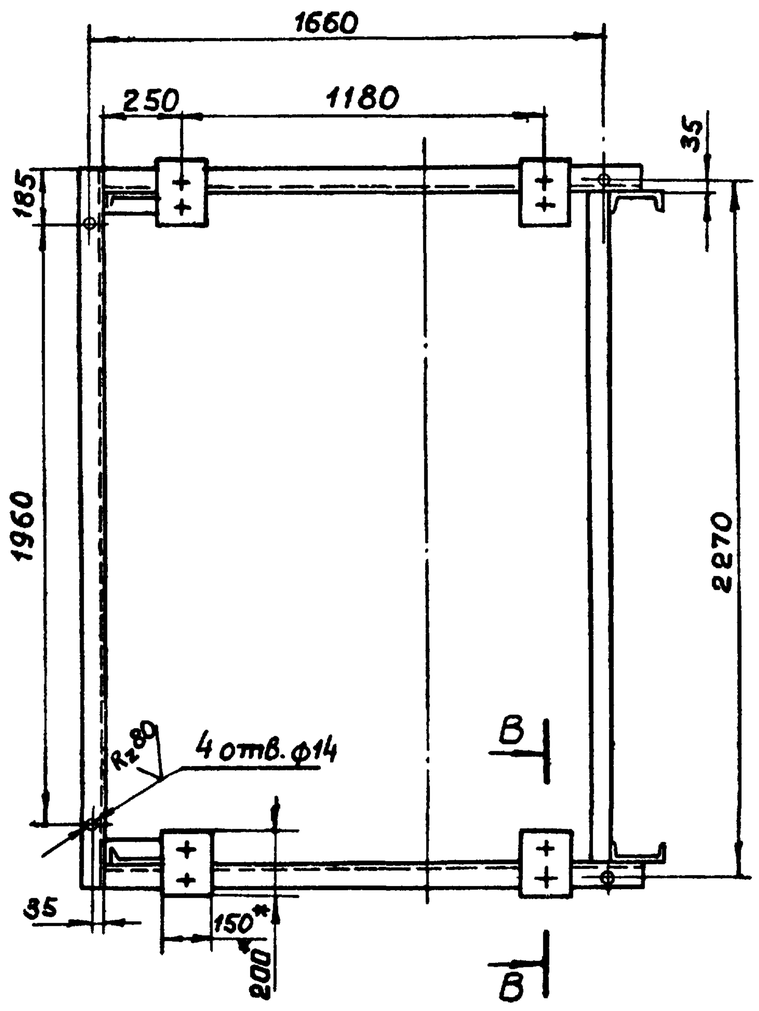

В - В повернуто
М 1:10

Д - Д повернуто
М 1:10

1. Детали без чертежа (поз. 7,8,9,10,11,12,13) обработать $Rz\,160$ по торцам.
2. Неуказанные предельные отклонения размеров: валов - h14, отверстий – H14, остальных $\pm \frac{JT16}{2}$.
3. Смещение осей отверстий от номинального расположения не более 0,5 мм.
4. Сварку рамы производить швами Т1-△5 по всей длине соприкосновения по ГОСТ 5264-80 Электроды Э-42 ГОСТ 9467-75
5. Контроль сварных швов внешним осмотром и измерениями по ГОСТ 3242-79
6. Маркировать: М-1
7. * Размеры для справок
8. Покрыть грунтовкой ГФ-0119 ГОСТ 23343-78.

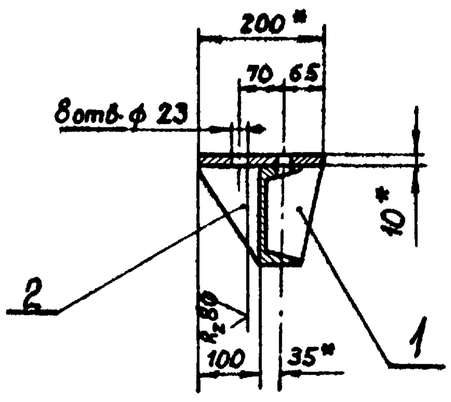

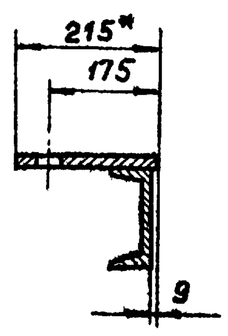

Б - Б
М 1:10

А - А повернуто
М 1:10

Изм.	Лист	№ докум.	Подп.	Дата	01.0.00СБ	
Разраб		Мусина		5.05.84	Рама под натяжное устройство Сборочный чертеж	Лит. И; Масса 209,2; Масштаб 1:20
Пров.		Шеина		5.05.84		Лист; Листов 1
Т.контр.		Дюнзе		25.5.84		ТЕПЛОЭЛЕКТРОПРОЕКТ
Н.контр.		Бабич.		26.05.84		
Утв.		Симонов.		27.05.84		

Копировал Качалина Формат 22

Инв.№ подл. | 15-4477 | Подп. и дата | ДК-25.10.83 | Взам. инв.№ | Инв.№ дубл. | Подп. и дата

Типовой проект 416-9-17.83 Альбом XIV

01.0.03

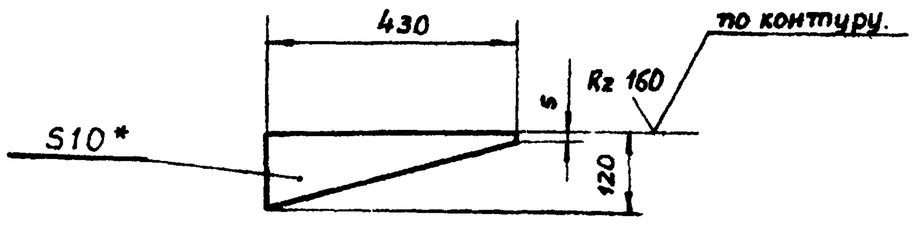

1 Неуказанные предельные отклонения размеров. валов h 14

2 * Размер для справок.

Изм.	Лист	№ докум.	Подп.	Дата	01.0.03	Лит.	Масса	Масштаб
Разраб.		Мусина			Косынка	И	41	1:10
Пров.		Шеина				Лист	Листов 1	
Т.контр.		Дюнзе						
Н.контр.		Бабич.		26.05.81	Лист Б-10 ГОСТ 19903-74 / Ст3сп2 ГОСТ 14637-79	ТЕПЛОЭЛЕКТРОПРОЕКТ		
Утв.		Симонов.		27.05.81				

Формат 11

01.0.04

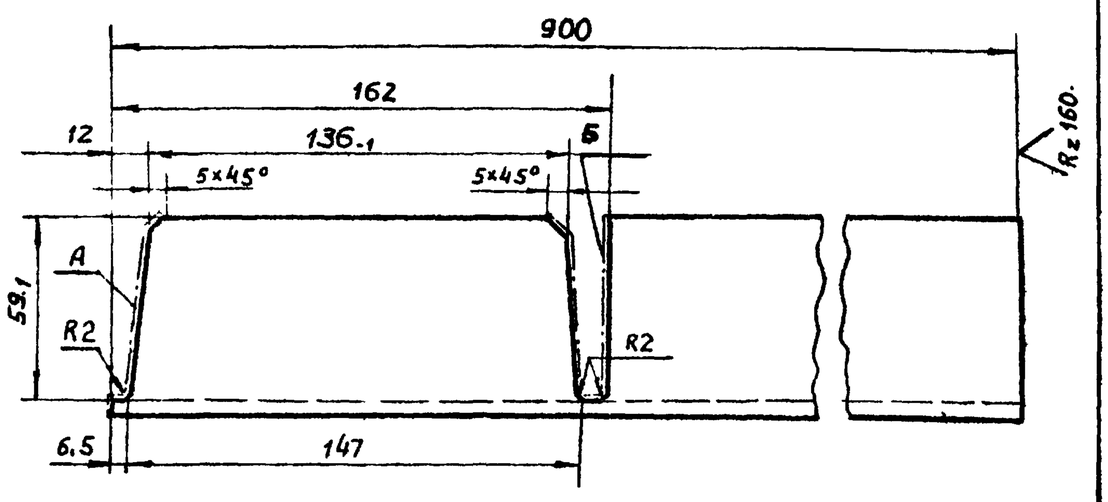

1 Шероховатость поверхностей А и Б – Rz 160

2. Неуказанные предельные отклонения размеров $\pm \frac{JT16}{2}$.

Изм.	Лист	№ докум.	Подп.	Дата	01.004	Лит.	Масса	Масштаб
Разраб.		Мусина			Опора.	И	12	1:2
Пров.		Шеина				Лист	Листов 1	
Т.контр.		Дюнзе		25.5.81				
Н.контр.		Бабич.		26.05.81	Швеллер 16 ГОСТ 8240-72 / Ст3сп2 ГОСТ 535-79.	ТЕПЛОЭЛЕКТРОПРОЕКТ		
Утв.		Симонов.		27.05.81				

Формат 11

50.0.10

01.0.05 – изображено

01.0.05-01 – зеркальное отражение

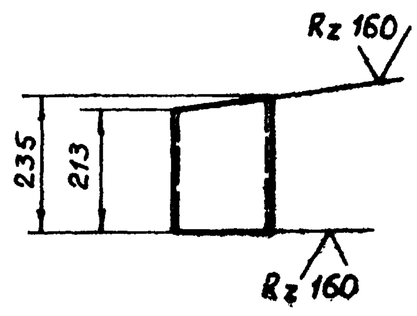

Неуказанные предельные отклонения размеров: валов – h 14.

Изм.	Лист	№ докум.	Подп.	Дата	01.0.05	Лит.	Масса	Масштаб
Разраб.		Мусина		7.04.81	Стойка	И	3,2	1:10
Пров.		Шеина		7.04.81		Лист	Листов 1	
Т.контр.		Дюнзе.		25.5.81				
Н.контр.		Бабич.		26.05.81	Швеллер 16 ГОСТ 8240-72 / Ст3сп2 ГОСТ 535-79	ТЕПЛОЭЛЕКТРОПРОЕКТ		
Утв.		Симонов.		27.05.81				

Инв. N подл. 15-4474 | Подп. и дата 25.10.83 | Взам. инв. № | Инв. N дубл. | Подп. и дата

ГОСТ 2 108-68 Форма 1 (Спецификация)

Формат	Зона	Поз.	Обозначение	Наименование	Кол.	Примечание.
				Документация		
12			02.0 00 СБ	Сборочный чертеж		
				Детали		
11		1	02.0.01	Полка	4	
11		2	02.0.02	Распорка	2	
Б.4		3	02.0.03.	Боковина		
				Швеллер 16 ГОСТ 8240-72 / Ст3сп2 ГОСТ 535-79		
				L = 3620-6	2	51,4 кг.

Изм.	Лист	N докум.	Подп.	Дата	02.0.00	Лит.	Лист	Листов
Разраб.		Мусина		7.04.81	Секция рамы №1	И		1
Пров.		Шеина		7.04.81		ТЕПЛОЭЛЕКТРОПРОЕКТ		
Т.контр.		Дюнзе		25.5.81				
Н.контр.		Бабич.		26.05.81				
Утв.		Симонов.		27.05.81				

Формат 11

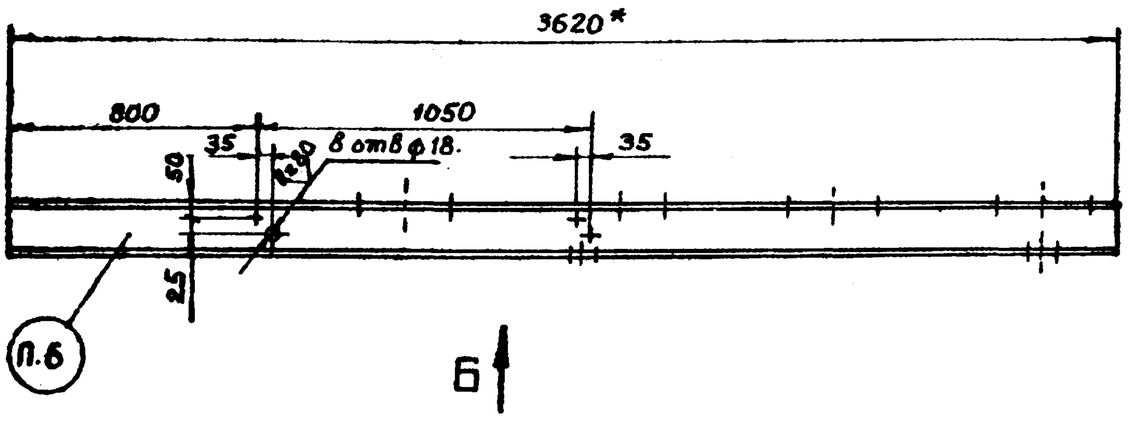

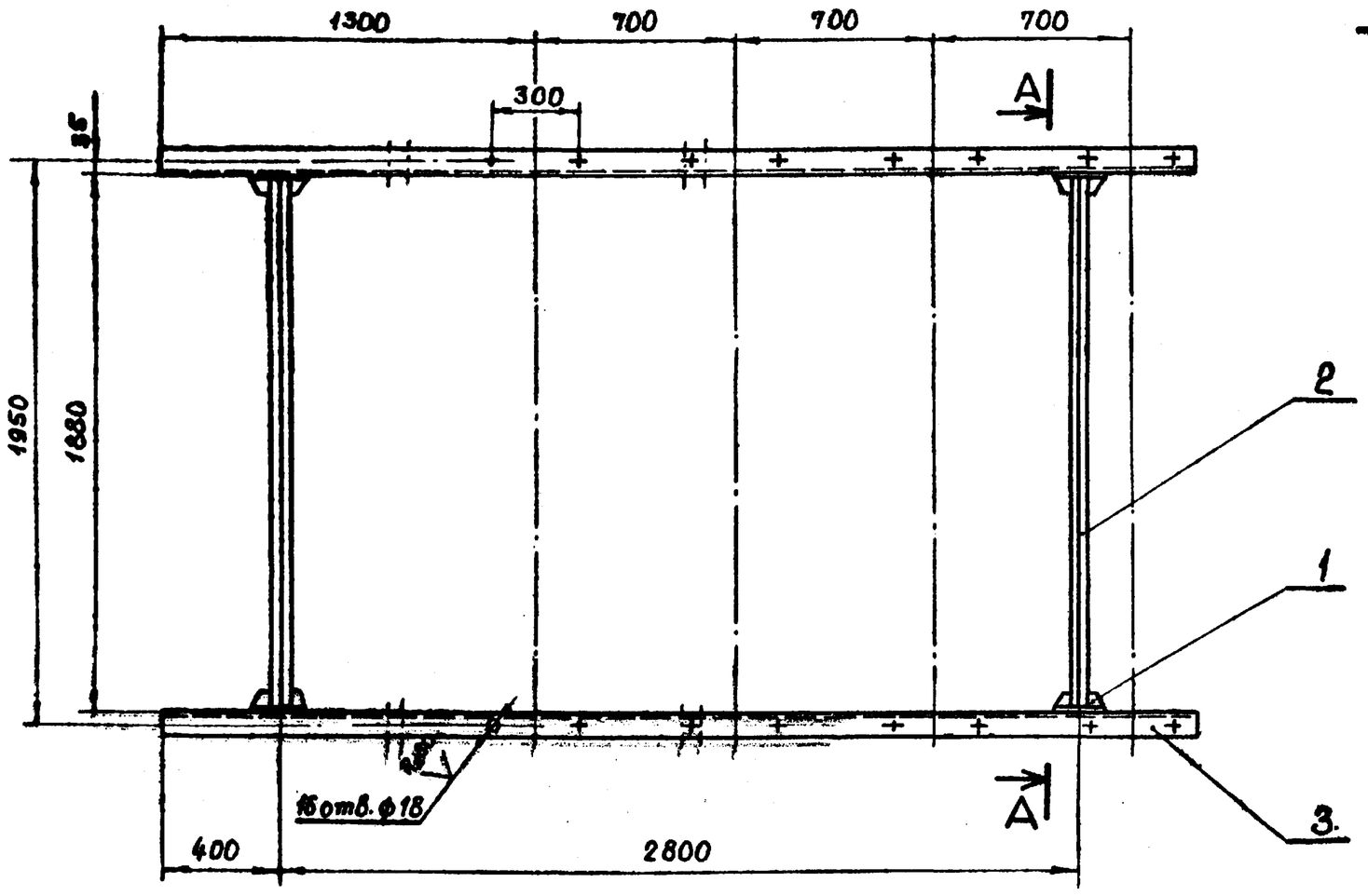

Вид Б

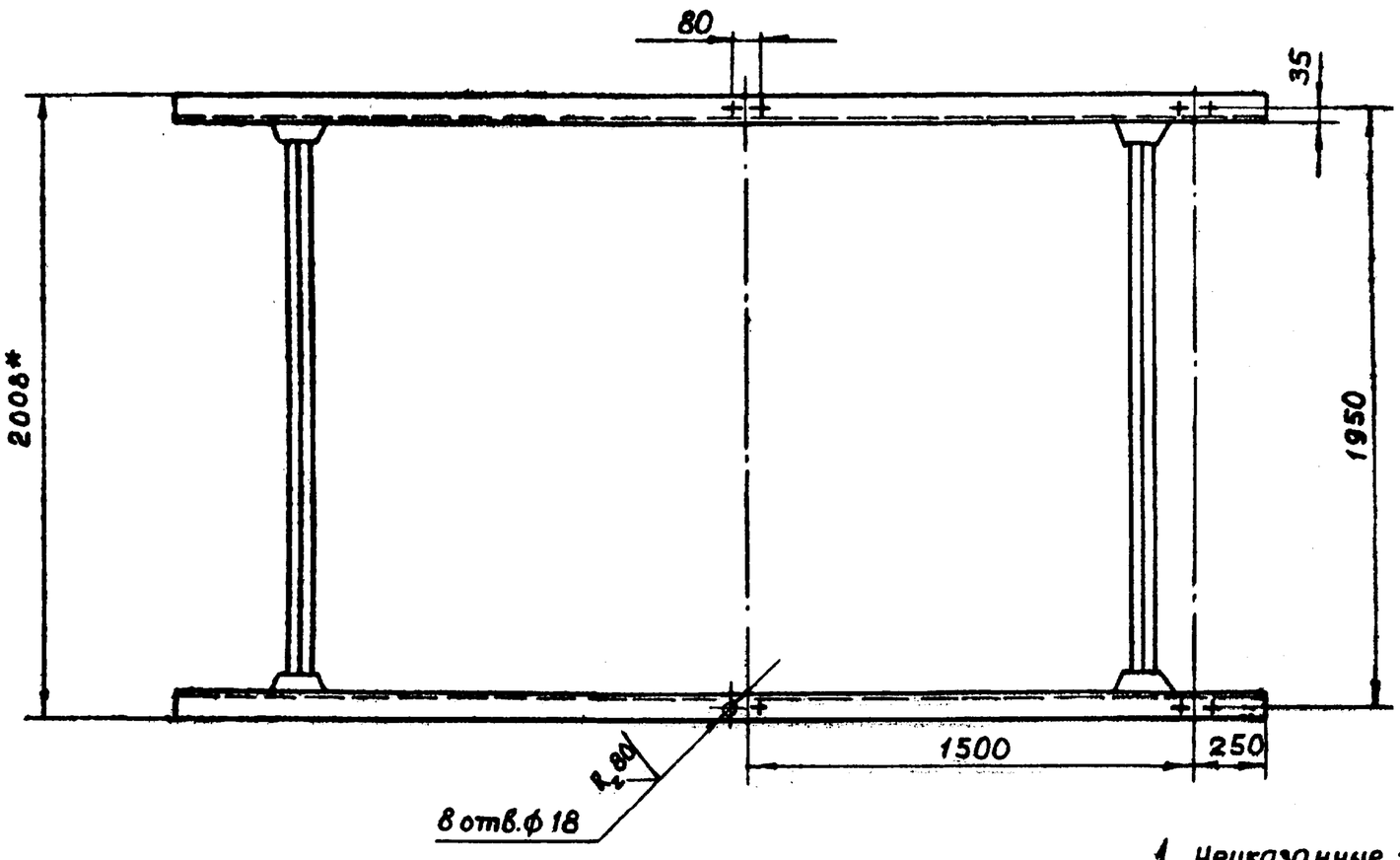

Вид В
М 1:10

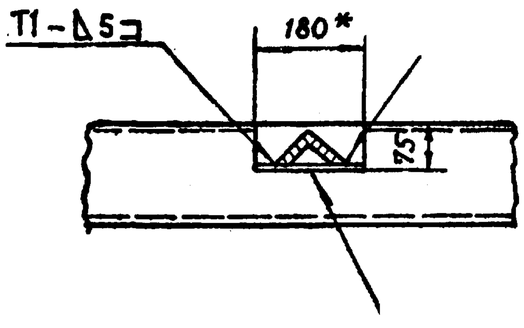

А–А

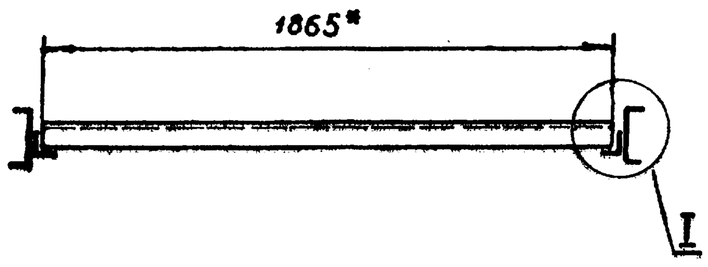

I
М 1:10

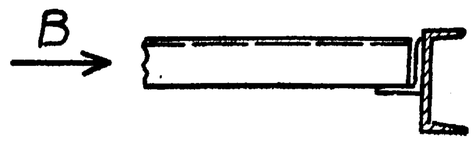

1. Неуказанные предельные отклонения размеров: отверстий - по Н14, остальных – $\pm \frac{IT16}{2}$
2. Смещение осей отверстий от номинального расположения не более 0,5 мм.
3. Деталь поз. 3 обработать перед сваркой по торцам $R_z 160$
4. Сварка ручная электродовая ГОСТ 5264-80. электроды Э-42 ГОСТ 9467-75.
5. Контроль сварных швов внешним осмотром и измерениями по ГОСТ 3242-79.
6. Маркировать: М-2.
7. * Размеры для справок.
8. Покрыть грунтовкой ГФ-0119 ГОСТ 23343-78.

Изм.	Лист	№ докум.	Подпись	Дата
Разраб.		Мусина		9.04.84
Пров.		Шеина		9.04.84
Т.контр.		Дюнзе		25.5.84
Н.контр.		Бабич		26.05.84
Утв.		Симонов		27.05.84

02.0.00СБ

Секция рамы №1
Сборочный чертеж

Лит.	Масса	Масштаб
Н	135	1:20
Лист	Листов 1	

ТЕПЛОЭЛЕКТРОПРОЕКТ

Копировал Качалина Формат 22

Типовой проект 416-9-47.83 Альбом XIV

Инв.№ подл.	Подп. и дата	Взам.инв.№	Инв.№ дубл.	Подп. и дата
15-4шт	25.10.83			

Типовой проект 416-9-17.83 Альбом XIV

02.0.01

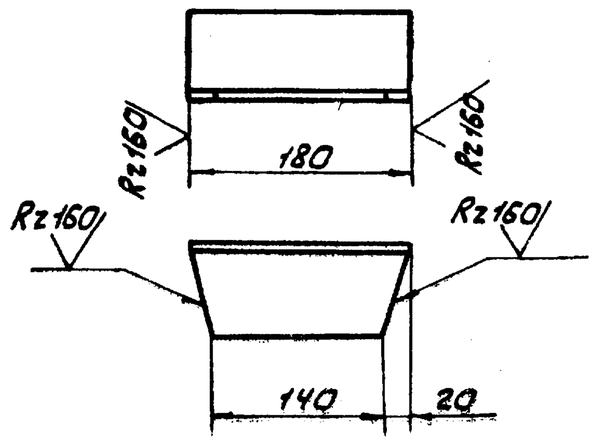

Неуказанные предельные отклонения размеров $-\pm\frac{JT16}{2}$

Изм.	Лист	№ докум.	Подпись	Дата
Разраб.		Мусина		7.04.81
Пров.		Шеина		7.04.81
Т.контр.		Дюнзе		25.5.81
Н.контр.		Бабич		26.05.81
Утв.		Симонов		27.05.81

02.0.01

Полка

Лит.	Масса	Масштаб
И	1.2	1:5

Лист | Листов 1

Уголок Б-75х75х6 ГОСТ 8509-72 / Ст3сп2 ГОСТ 535-79

ТЕПЛОЭЛЕКТРОПРОЕКТ

02.0.02

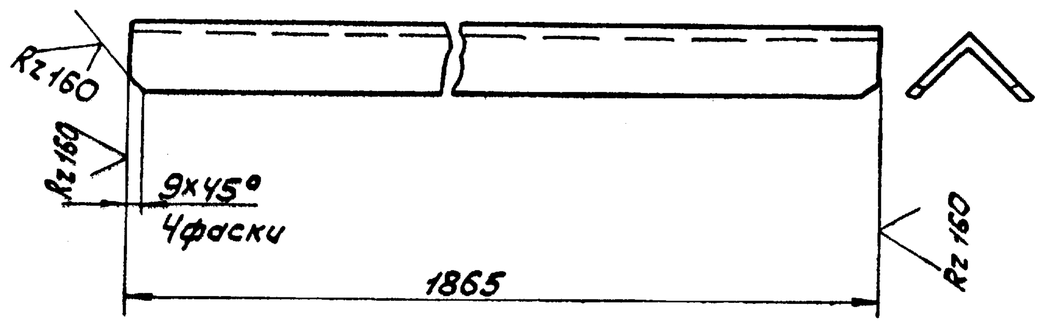

1. Неуказанные предельные отклонения размеров $-\pm\frac{JT16}{2}$

Изм.	Лист	№ докум.	Подпись	Дата
Разраб.		Мусина		6.04.81
Пров.		Шеина		7.04.81
Т.контр.		Дюнзе		25.5.81
Н.контр.		Бабич		26.05.81
Утв.		Симонов		27.05.81

02.0.02

Распорка

Лит.	Масса	Масштаб
И	13,7	1:5

Лист | Листов 1

Уголок Б-75х75х6 ГОСТ 8509-72 / Ст3сп2 ГОСТ 535-79

ТЕПЛОЭЛЕКТРОПРОЕКТ

Формат	Зона	Поз.	Обозначение	Наименование	Кол.	Примечание
				Документация		
22			03.0.00СБ	Сборочный чертеж		
				Детали		
11		1	02.0.01	Полка	6	
11		2	02.0.02	Распорка	3	
64		3	03.0.01	Боковина		
				Швеллер 16ГОСТ 8240-12 / Ст3сп2 ГОСТ 535-79	2	54,5 кг
				L=3840-6		

Изм.	Лист	№ докум.	Подп.	Дата
Разраб.		Мусина		6.04.81
Пров.		Шеина		7.04.81
Т.контр.		Дюнзе		25.5.81
Н.контр.		Бабич		26.05.81
Утв.		Симонов		27.05.81

03.0.00

Секция рамы №2

Лит.	Лист.	Листов
И		1

ТЕПЛОЭЛЕКТРОПРОЕКТ

04.0.01

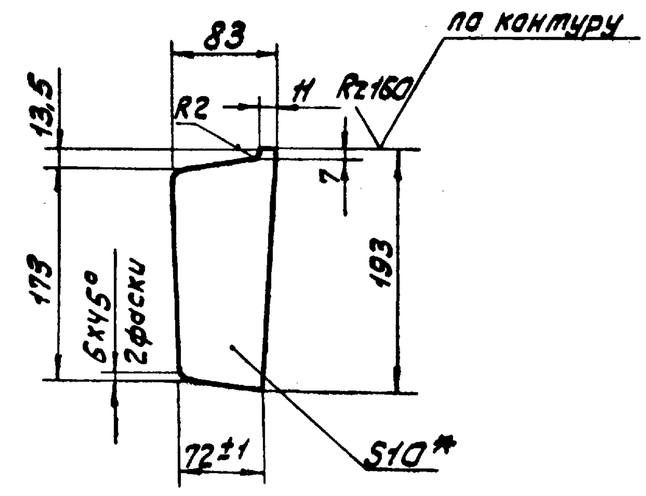

1. Неуказанные предельные отклонения размеров $\pm\frac{JT16}{2}$
2. *Размер для справок.

Изм.	Лист	№ докум.	Подпись	Дата
Разраб.		Мусина		4.03.81
Пров.		Шеина		5.03.81
Т.контр.		Дюнзе		25.5.81
Н.контр.		Бабич		26.05.81
Утв.		Симонов		27.05.81

04.0.01

Ребро

Лит.	Масса	Масштаб
И	1.25	1:5

Лист | Листов 1

Лист Б-10 ГОСТ 19903-74 / Ст3сп2 ГОСТ 14637-79

ТЕПЛОЭЛЕКТРОПРОЕКТ

Инв. № подл. | Подп. и дата | Взам. инв. № | Инв. № дубл. | Подп. и дата

Инв. № подл. | Подп. и дата | Взам. инв. № | Инв. № дубл. | Подп. и дата

Инв. № подл. | Подп. и дата | Взам. инв. № | Инв. № дубл. | Подп. и дата

Инв. № подл. | Подп. и дата | Взам. инв. № | Инв. № дубл. | Подп. и дата

копировал: Орлова

формат 22

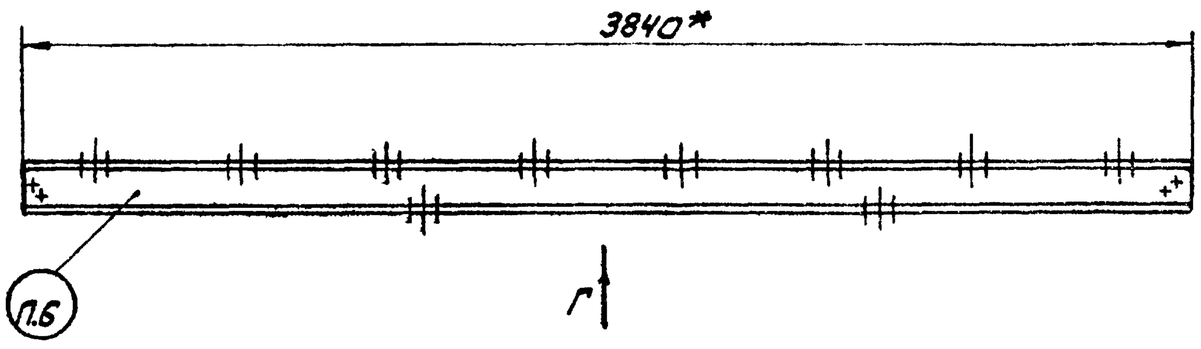

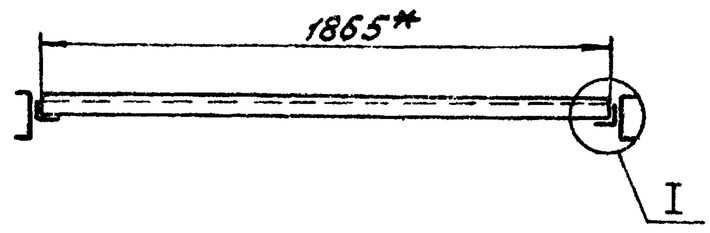

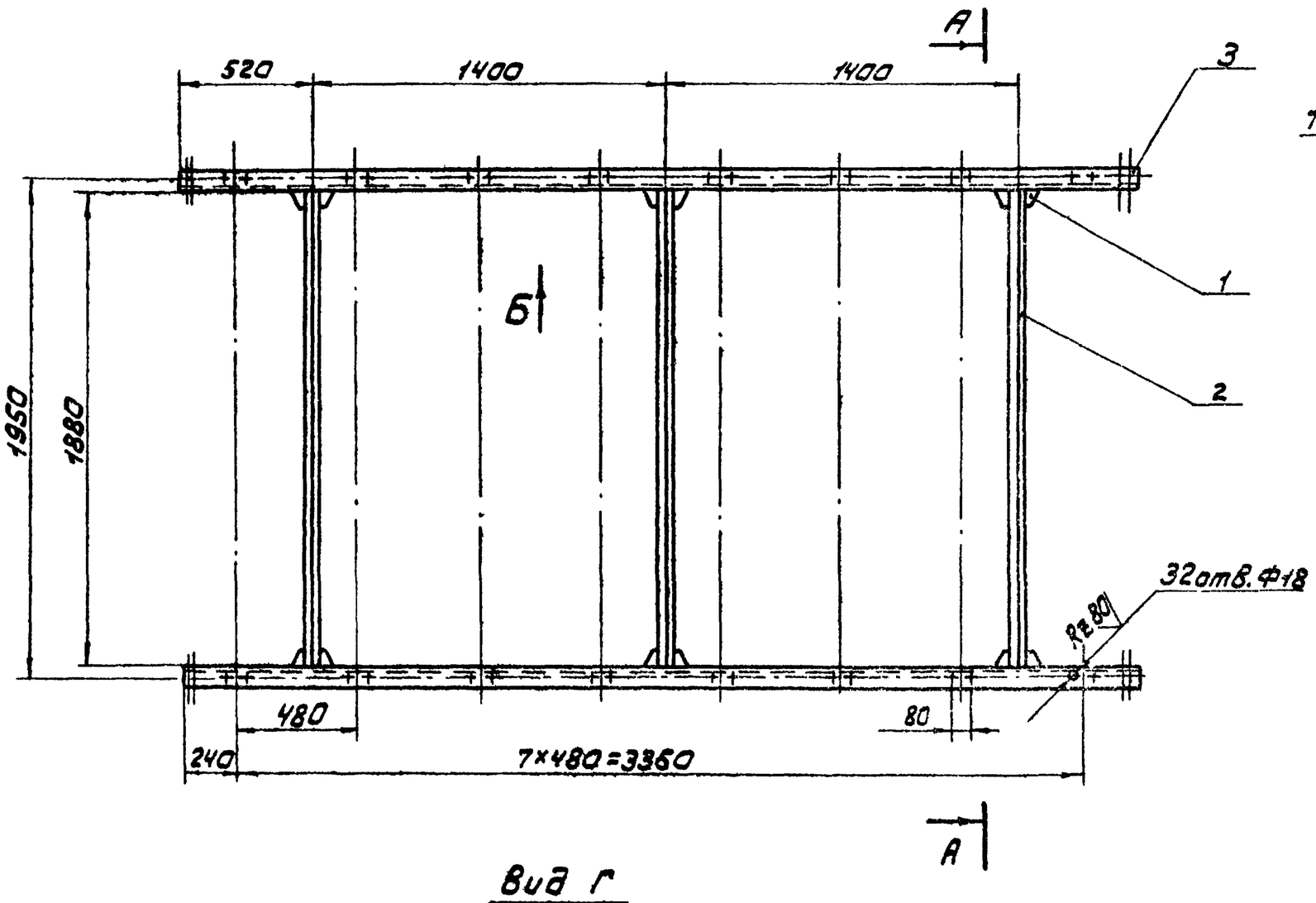

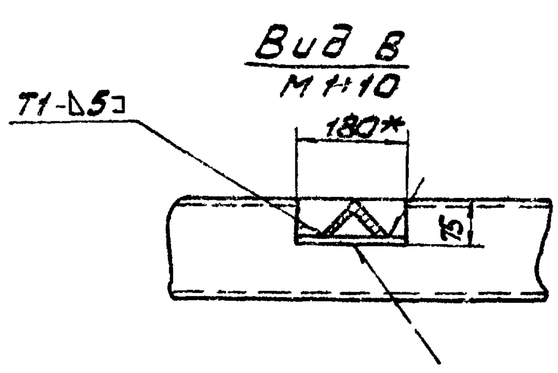

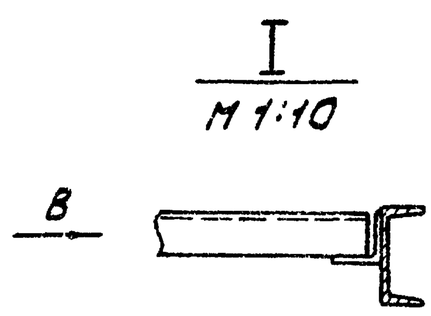

Вид Г

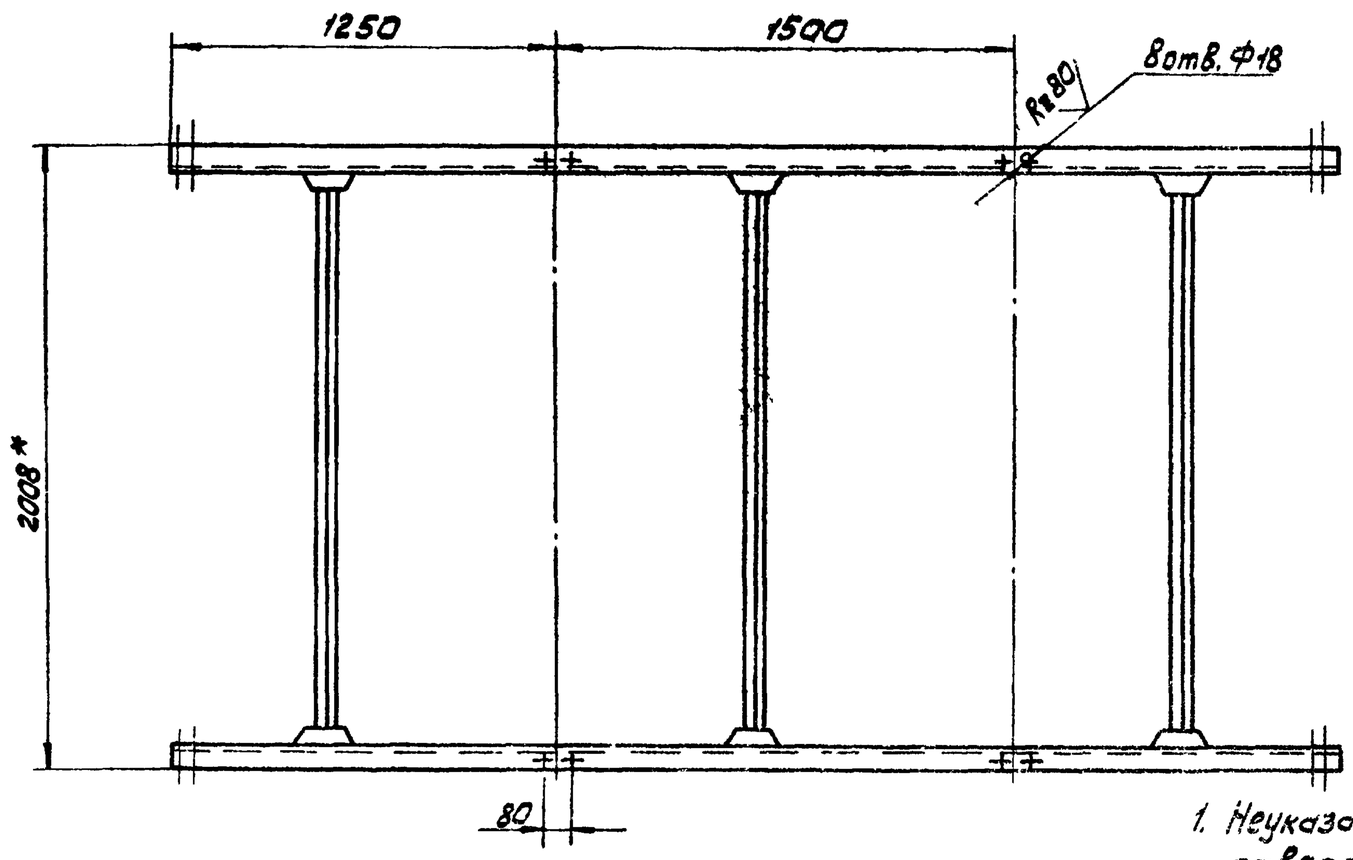

Вид Б
М 1:10

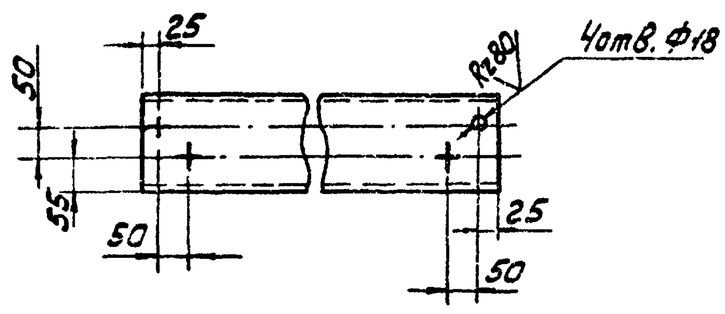

1. Неуказанные предельные отклонения размеров: отверстий – Н14, остальных – $\pm \frac{IT16}{2}$
2. Смещение осей отверстий от номинального расположения не более 0,5мм
3. Деталь без чертежа поз. 3 обработать $\overset{Rz\,150}{\nabla}$ по торцам
4. Сварка ручная электродуговая ГОСТ 5264-80 электроды Э-42 ГОСТ 9467-75
5. Контроль сварных швов внешним осмотром и измерениями по ГОСТ 3242-79
6. Маркировать: М-3.
7* Размеры для справок.
8. Покрыть грунтовкой ГФ-0119 ГОСТ 23343-78.

Изм.	Лист	№ докум.	Подпись	Дата
Разраб.		Масина		
Провер.		Шейко		
Т.контр.		Денза		
Н.контр.		Бабич		
Утв.		Симанов		

03.0.00СБ

Секция рамы №2. Сборочный чертеж.

Лит.	Масса	Масштаб
У	155,5	1:20
Лист	Листов 1	

ТЕПЛОЭЛЕКТРОПРОЕКТ

Копировал: Орлова

Формат А2

Инв.№подл. | Подп. и дата | Взам.инв.№ | Инв.№дубл. | Подп. и дата

Типовой проект 416-9-11.83 Альбом XIV

04.0.02

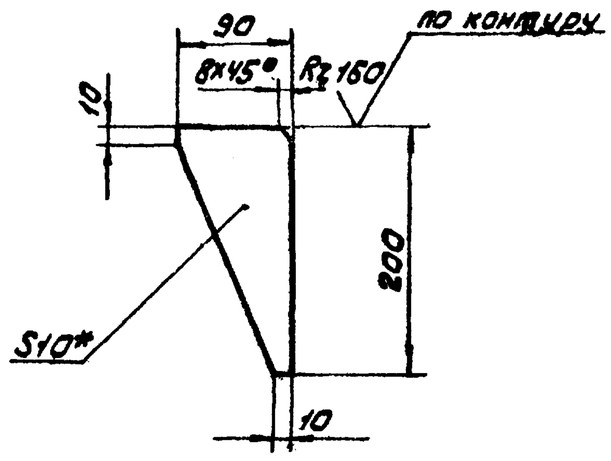

1. Предельные отклонения размеров $\pm \frac{IT-16}{2}$
2. *Размер для справок.

Изм.	Лист	№ докум.	Подпись	Дата
Разраб.		Мусина		
Пров.		Шевина		
Т.контр.		Дюнзе		
Н.контр.		Бабич		26.05.83
Утв.		Симонов		27.05.83

04.0.02

Косынка

Лит.	Масса	Масштаб
И	1.4	1:5
Лист	Листов 1	

Лист Б-10 ГОСТ 19903-74 / Ст3сп2 ГОСТ 14637-79

ТЕПЛОЭЛЕКТРОПРОЕКТ

04.0.03

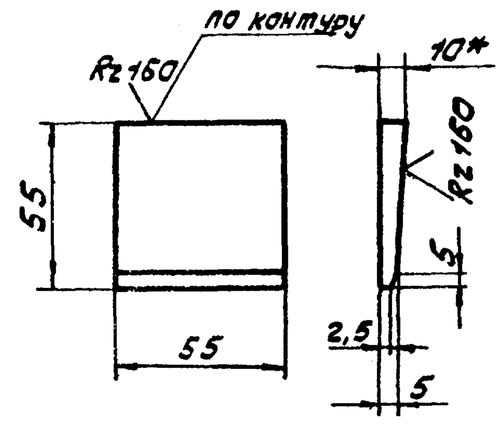

1. Предельные отклонения размеров $\pm \frac{IT-16}{2}$
2. *Размер для справок

Изм.	Лист	№ докум.	Подпись	Дата
Разраб.		Мусина		
Пров.		Шевина		5.05.83
Т.контр.		Дюнзе		25.5.83
Н.контр.		Бабич		26.05.83
Утв.		Симонов		27.05.83

04.0.03

Шайба

Лит.	Масса	Масштаб
И	0.2	1:5
Лист	Листов 1	

Лист Б-10 ГОСТ 19903-74 / Ст3сп2 ГОСТ 14637-79

ТЕПЛОЭЛЕКТРОПРОЕКТ

Формат	Зона	Поз.	Обозначение	Наименование	Кол.	
				Документация		
А2			04.0.00СБ	Сборочный чертеж		
				Детали		
А1		1	04.0.01	Ребро	12	
А1		2	04.0.02	Косынка	8	
А1		3	04.0.03	Шайба	4	
А1		4	04.0.04	Ребро	4	
А1		5	04.0.05	Кронштейн	2	
БЧ		6	04.0.06	Пластина		
				Лист Б-5 ГОСТ 19903-74 / Ст3сп2 ГОСТ 14637-79		
				180±1,25×110±1,1	4	3,1 кг
БЧ		7	04.0.07	Пластина		
				Лист Б-5 ГОСТ 19903-74 / Ст3сп2 ГОСТ 14637-79		
				220±1,45×115±1,1	2	2,0 кг
БЧ		8	04.0.08	Пластина		
				Лист Б-10 ГОСТ 19903-74 / Ст3сп2 ГОСТ 14637-79		
				250±1,45×100±1,1	4	7,9 кг
БЧ		9	04.0.09	Пластина		
				Лист Б-10 ГОСТ 19903-74 / Ст3сп2 ГОСТ 14637-79		
				350±1,8×100±1,1	2	5,5 кг
БЧ		10	04.0.10	Пластина		
				Лист Б-10 ГОСТ 19903-74 / Ст3 сп2 ГОСТ 14637-79		

Изм.	Лист	N докум.	Подп.	Дата
Разраб.		Мусина		5.05.83
Пров.		Шевина		5.05.83
Т.контр.		Дюнзе		25.5.83
Н.контр.		Бабич		26.05.83
Утв.		Симонов		27.05.83

04.0.00

Рама под приводной барабан

Лит.	Лист	Листов
И	1	2

ТЕПЛОЭЛЕКТРОПРОЕКТ

Формат	Зона	Поз.	Обозначение	Наименование	Кол.	Примечание
				600±2.2×180±1.25	2	17,0 кг
БЧ		11	04.0.11	Пластина		
				Лист Б16 ГОСТ 19903-74 / Ст3сп2 ГОСТ 14637-79		
				220±1.45×190±1.45	2	10,5кг
БЧ		12	04.0.12	Подставка		
				Швеллер 20 ГОСТ 8240-72 / Ст3сп2 ГОСТ 535-79		
				L=200-1.15	2	7,4 кг
БЧ		13	04.0.13	Стойка		
				Швеллер 20 ГОСТ 8240-72 / Ст3сп2 ГОСТ 535-79		
				L=970-2,3	2	35,7кг
БЧ		14	04.0.14	Стойка		
				Швеллер 20 ГОСТ 8240-72 / Ст3сп2 ГОСТ 535-79		
				L=1390-3,1	2	51,2кг
БЧ		15	04.0.15	Поперечина		
				Швеллер 20 ГОСТ 8240-72 / Ст3сп2 ГОСТ 535-79		
				L=2155-4,4	2	79,3кг
БЧ		16	04.0.16	Перекладина		
				Швеллер 20 ГОСТ 8240-72 / Ст3сп2 ГОСТ 535-79		
				L=2250-4,4	1	41,4кг

Изм.	Лист	N докум.	Подп.	Дата

04.0.00

Лист 2

Копировал: Орлова Формат А2

Типовой проект 416-9-10.83 Альбом XIV

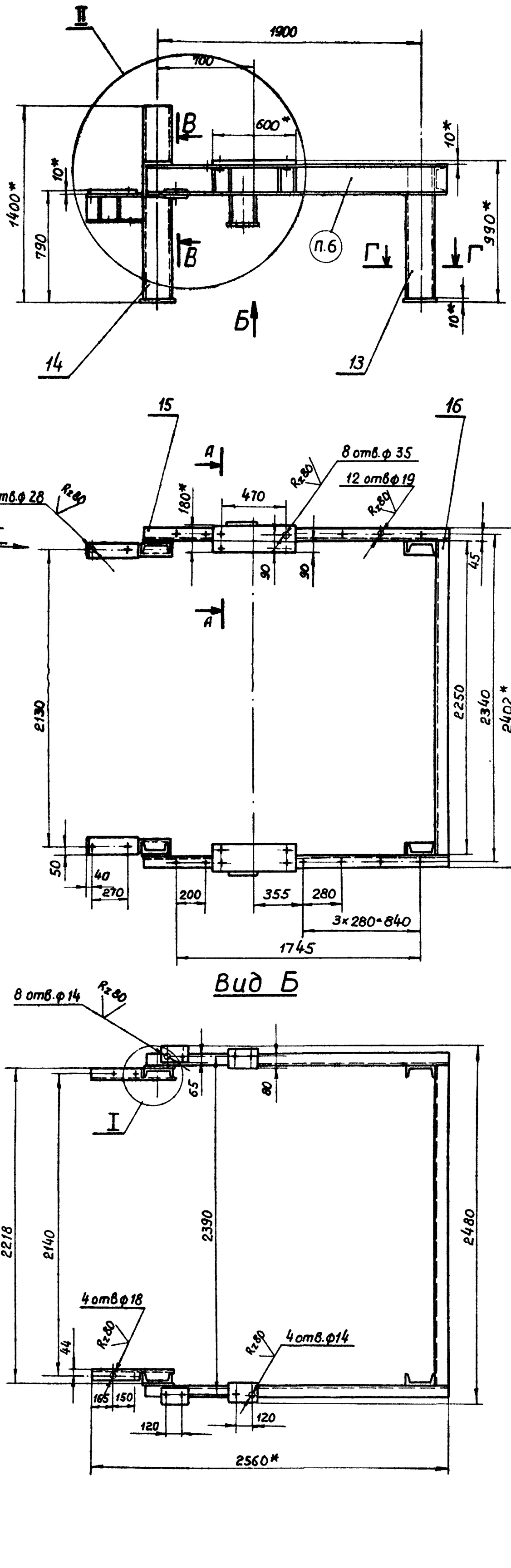

Вид Б

II
М 1:10

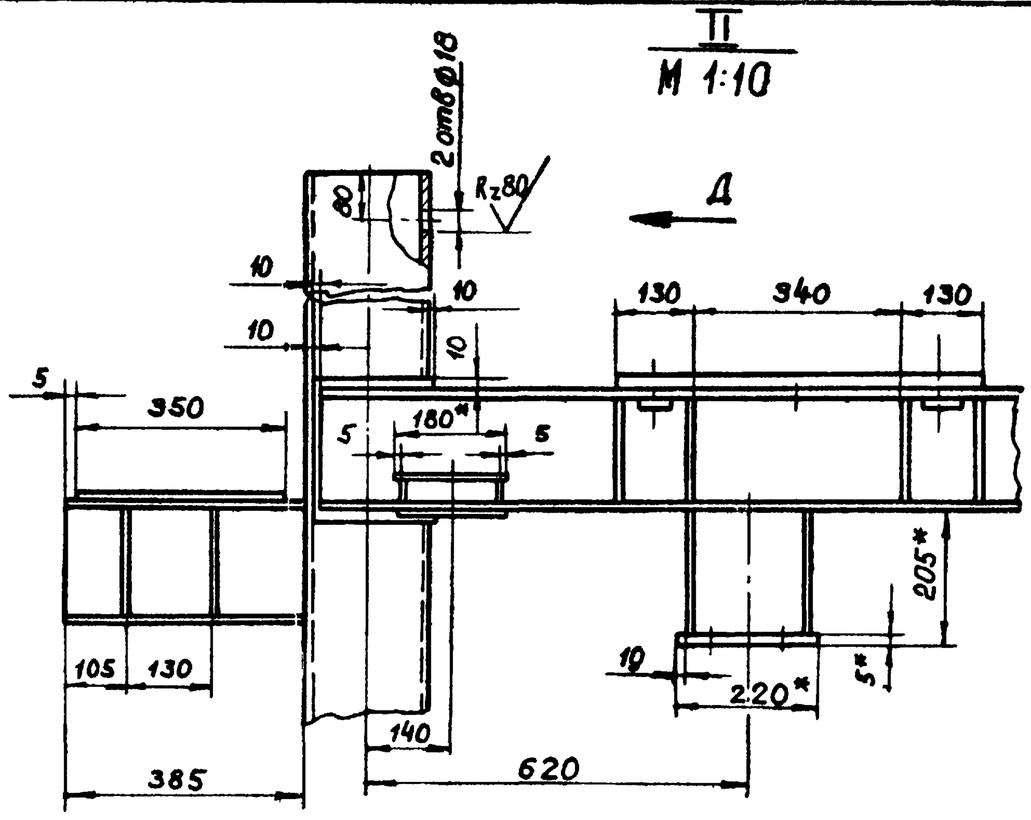

А-А
повернуто
М 1:10

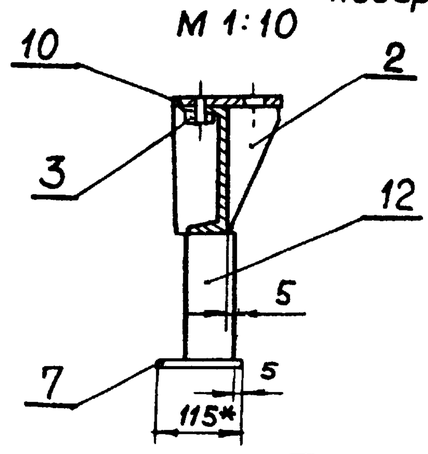

В-В
М 1:10

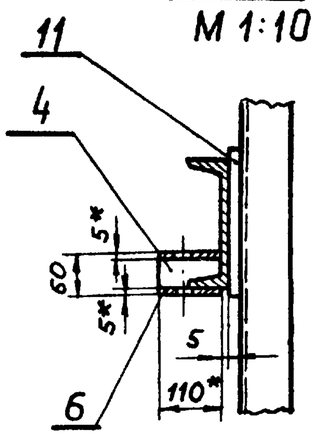

I
М 1:5

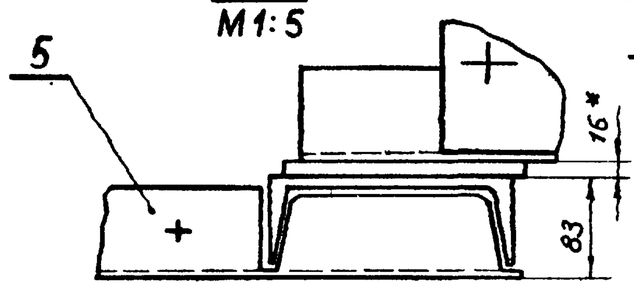

Вид Е
повернуто
М 1:5

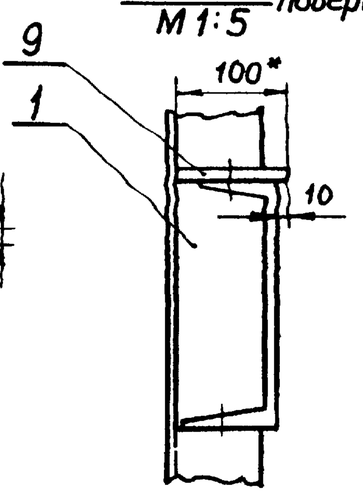

Вид Д

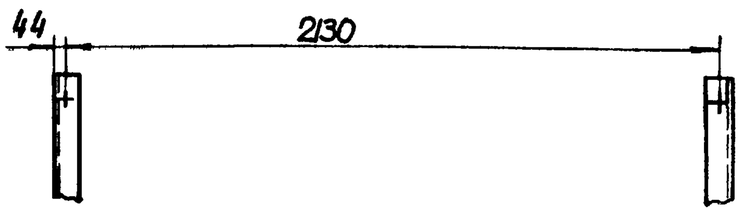

Г-Г
М 1:10

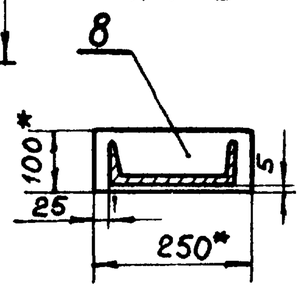

1. Неуказанные предельные отклонения размеров: отверстий по H 14, валов h 14, остальных $\pm \frac{IT-16}{2}$
2. Смещение осей отверстий от номинального расположения не более 0,5 мм.
3. Детали без чертежа поз. 15, 16, 17 обработать $Rz\,\overset{16}{\nabla}$ по торцам
4. Сварку рамы производить швами Т1 - Δ5 по всей длине соприкосновения по ГОСТ 5264-80, электроды Э-42 ГОСТ 9467-75
5. Контроль сварных швов внешним осмотром и измерениями по ГОСТ 3242-79
6. Маркировать. М-4
7. * Размеры для справок
8. Покрыть грунтовкой ГФ-0119 ГОСТ 23343-78.

					04.0.00 СБ	
Изм.	Лист	Ндокум	Подпись	Дата	Рама под приводной барабан. Сборочный чертеж	Лит. И; Масса 311; Масштаб 1:20
Разраб.		Мусина		19.05.91		Лист; Листов 1
Пров.		Шейна		19.05.91		
Т.контр.		Дюнзе		25.5.91		ТЕПЛОЭЛЕКТРОПРОЕКТ
Н.контр.		Бабич		26.05.91		
Утв.		Симонов		27.05.91		

Инв.№ подл.	Подп. и дата	Взам. инв.№	Инв.№ дубл.	Подп. и дата
15-4-4777	25.10.83			

04.0.04

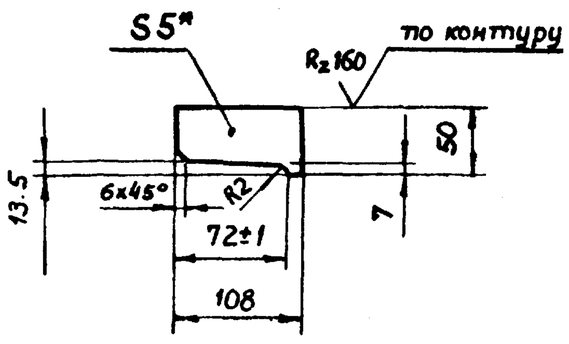

1. Неуказанные предельные отклонения размеров $\pm \frac{JT16}{2}$
2* Размер для справок.

Изм.	Лист	N докум.	Подпись	Дата
Разраб.	Мусина			4.03.81
Пров.	Шеина			4.03.81
Т.контр.	Дюнзе			25.5.81
Н.контр.	Бабич.			26.05.81
Утв.	Симонов.			27.05.81

04.0.04

Ребро

Лит.	Масса	Масштаб
И	0,2	1:5.

Лист 6-5 ГОСТ 19903-74 / Ст3сп2 ГОСТ 14637-79.

Лист | Листов 1

ТЕПЛОЭЛЕКТРОПРОЕКТ

Формат 11

05.0.05

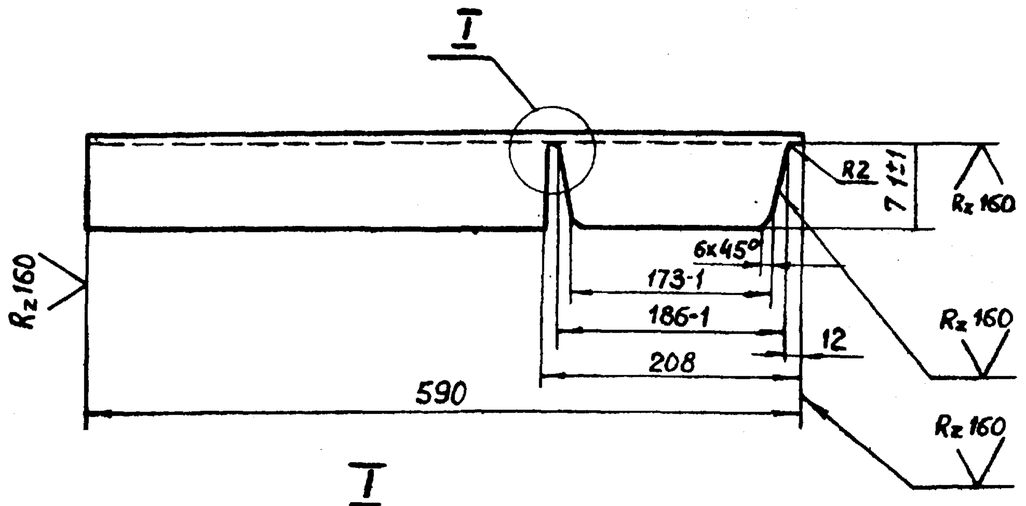

I
M 1:1

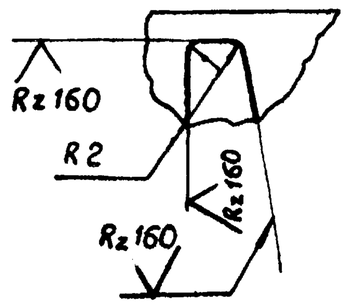

Неуказанные предельные отклонения размеров $\pm \frac{JT16}{2}$.

Изм.	Лист	N докум.	Подп.	Дата
Разраб.	Мусина			4.03.81
Пров.	Шеина			4.03.81
Т.контр.	Дюнзе			25.5.81
Н.контр.	Бабич.			26.05.81
Утв.	Сименов.			27.05.81

04.0.05

Кронштейн.

Лит.	Масса	Масштаб
И	10,8	1:5

Швеллер 20 ГОСТ 8240-72 / Ст3сп2 ГОСТ 535-79

Лист | Листов 1

ТЕПЛОЭЛЕКТРОПРОЕКТ

Формат 11

Формат	Зона	Поз.	Обозначение	Наименование	Кол.	Примечание
				05.0.00-03	1	
				Детали		
		4	05.0.04-03	Стойка	1	
				05.0.00-04		
				Детали.		
		4	05.0.04-04	Стойка	1	
				05.0.00-05		
				Детали		
		4	05.0.04-05	Стойка	1	
				05.0.00-06		
				Детали		
		4	05.0.04-06	Стойка	1	
				05.0.00-07		
				Детали.		
		4.	05.004-07	Стойка	1	
				05.0.00-08		
				Детали.		
		4	05.0.04-08	Стойка	1	
				05.0.00-09		
				Детали		
		4	05.0.04-09	Стойка	1	

Изм.	Лист	N докум.	Подп.	Дата

05.0.00 — Лист 2

Формат	Зона	Паз.	Обозначение	Наименование	Кол.	Примечание
				Документация		
12			05.0.00СБ	Сборочный чертеж		
				Детали.		
11		1	05.0.01	Косынка	2	
11		2	05.0.02	Косынка	1	
Б4		3	05.0.03	Пластина		
				Лист Б-10 ГОСТ 19903-74 / Ст3сп2 ГОСТ 14637-79		
				250±1,45 × 100±1,1	1	2.0 кг.
			Переменные данные для исполнений			
				05.0.00		
				Детали		
11		4	05.0.04	Стойка	1	
				05.0.00-01		
				Детали.		
		4	05.0.04-01	Стойка	1	
				05.0.00-02		
				Детали		
		4	05.0.04-02	Стойка	1	

Изм.	Лист	N докум.	Подп.	Дата
Разраб.	Мусина			2.03.81
Провер.	Шеина			4.03.81
Н контр.	Бабич.			9.03.81
Утв.	Симонов.			10.03.81

05.0.00

Опора

Лит.	Лист	Листов.
И	1	2

ТЕПЛОЭЛЕКТРОПРОЕКТ

Копировал Качалина.

Инв. N подл. | Подп. и дата | Взам. инв. N | Инв. N дубл. | Подп. и дата

15-4077 МЦ-1.5.10.83

05.0.00 СБ

Типовой проект 416-9-17.83 Альбом XIV

Рис. 1

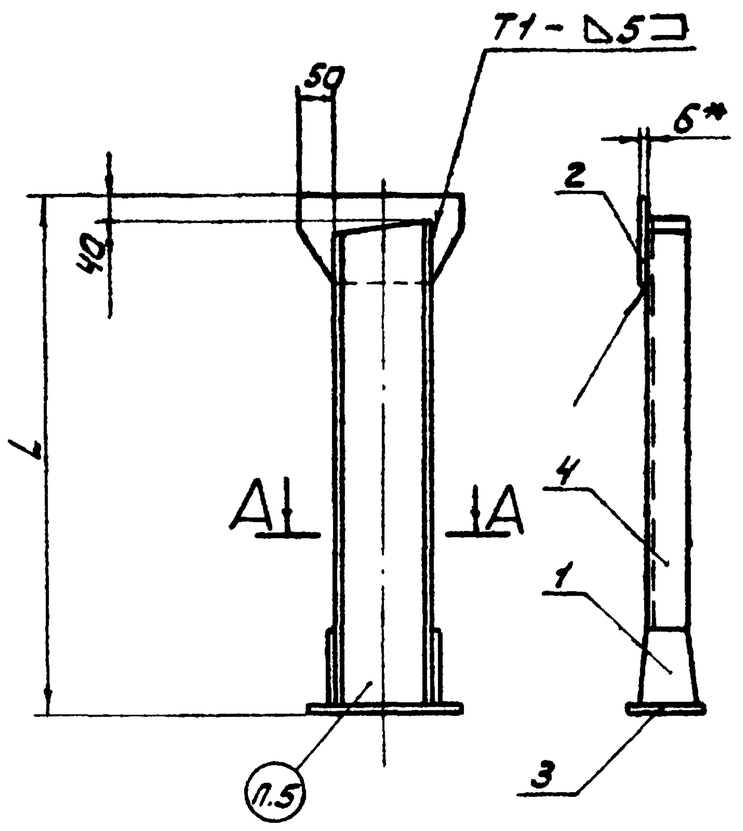

Рис. 2

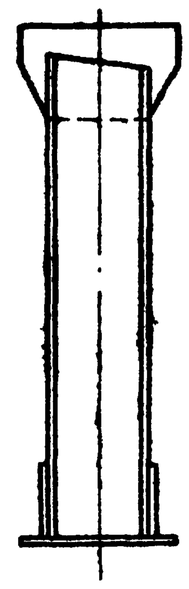

А – А

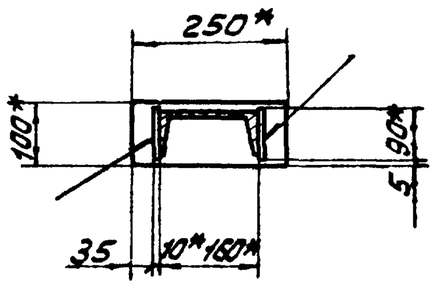

Обозначение	Марка	Рис.	L, мм	Масса, кг
05.0.00	М-5	1	1218	22.7
-01	М-6	2	1218	22.7
-02	М-7	1	1500	26.7
-03	М-8	2	1500	26.7
-04	М-9	1	1935	32.9
-05	М-10	2	1935	32.9
-06	М-11	1	2215	36.8
-07	М-12	2	2215	36.8
-08	М-13	1	2498	40.9
-09	М-14	2	2498	40.9

1. Предельные отклонения размеров $\pm\frac{IT16}{2}$
2. Деталь без чертежа поз.3 обработать $\overset{Rz160}{\vee}$ по торцам.
3. Сварка ручная электродуговая ГОСТ 5264-80, электроды Э42 ГОСТ 9467-75.
4. Контроль сварных швов внешним осмотром и измерениями по ГОСТ 3242-79.
5. Маркировать: см. таблицу.
6. * Размеры для справок.
7. Покрыть грунтовкой ГФ-0119 ГОСТ 23343-78

Изм.	Лист	№ докум.	Подпись	Дата	05.0.00 СБ			
Разраб.		Мусина		6.05.81	Опора Сборочный чертеж	Лит.	Масса	Масштаб
Провер.		Шеина		6.05.81		И	См. табл.	1:10
Т. контр.		Дюнзе		25.5.81		Лист	Листов 1	
Н. контр.		Бабич		26.05.81		ТЕПЛОЭЛЕКТРОПРОЕКТ		
Утв.		Симонов		27.05.81				

Формат 12

05.0.01

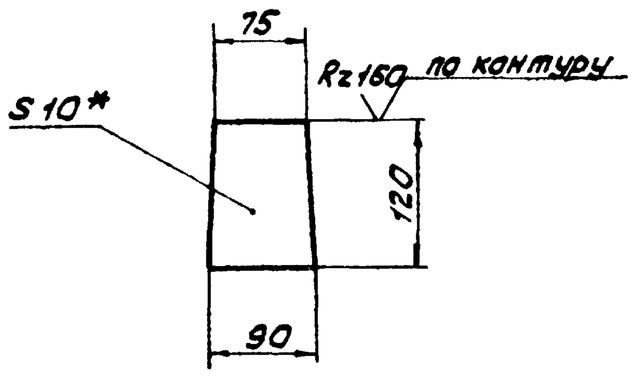

1. Предельные отклонения размеров $\pm\frac{IT16}{2}$
2. * Размер для справок.

Изм.	Лист	№ докум.	Подпись	Дата	05.0.01			
Разраб.		Мусина		4.02.81	Косынка	Лит.	Масса	Масштаб
Пров.		Шеина		4.02.81		И	0.85	1:5
Т. контр.		Дюнзе		25.5.81	Лист Б-10 ГОСТ 19903-74 Ст 3сп 2 ГОСТ 14637-79	Лист	Листов 1	
Н. контр.		Бабич		26.05.81		ТЕПЛОЭЛЕКТРОПРОЕКТ		
Утв.		Симонов		27.05.81				

Формат 11

05.0.02

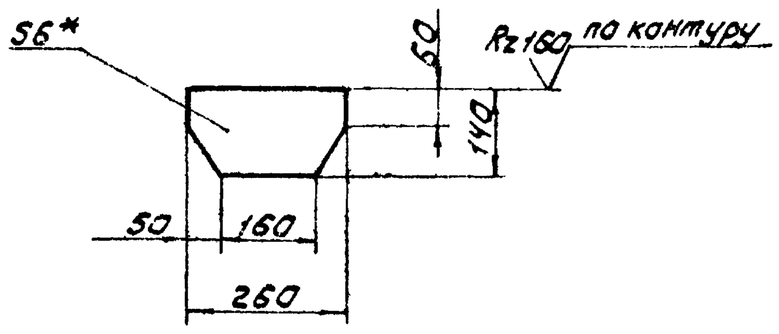

1. Предельные отклонения размеров $\pm\frac{IT16}{2}$.
2. * Размер для справок.

Изм.	Лист	№ докум.	Подпись	Дата	05.0.02			
Разраб.		Мусина		2.02.81	Косынка	Лит.	Масса	Масштаб
Пров.		Шеина		5.5.81		И	1.7	1:10
Т. контр.		Дюнзе		25.5.81		Лист	Листов 1	
Н. контр.		Бабич		24.05.81	Лист Б-5 ГОСТ 19903-74 Ст 3сп 2 ГОСТ 14637-79	ТЕПЛОЭЛЕКТРОПРОЕКТ		
Утв.		Симонов		1.06.81				

Формат 11

Типовой проект 416-9-П.83 Альбом XIV

05.0.04

Рис.1 Рис.2

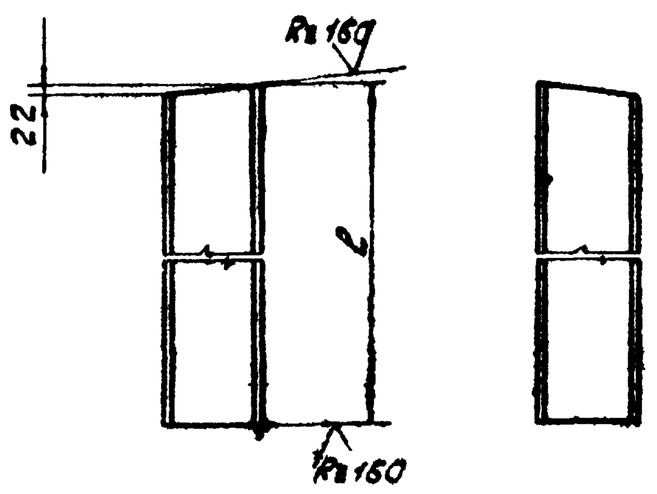

Обозначение	Рис.	l, мм	Масса, кг
05.0.04	1	1168	16.5
-01	2	1168	16.5
-02	1	1450	20.6
-03	2	1450	20.6
-04	1	1885	26.8
-05	2	1885	26.8
-06	1	2165	30.7
-07	2	2165	30.7
-08	1	2448	34.8
-09	2	2448	34.8

Предельные отклонения размеров: валов - h14, остальных $\pm \frac{IT16}{2}$

05.0.04

Стойка

Изм.	Лист	N докум.	Подпись	Дата
Разраб.	Мусина			2.02.81
Пров.	Михеева			3.02.81
Т.контр.	Дюнзе			25.5.81
Н.контр.	Бабич			1.06.81
Утв.	Симонов			2.06.81

Лит. И | Масса См. табл. | Масштаб 1:10

Лист | Листов 1

Швеллер 16 ГОСТ 8240-72 / Ст3сп2 ГОСТ 535-79

ТЕПЛОЭЛЕКТРОПРОЕКТ

Формат 11

Инв. N подл. | Подпись и дата | Взам. инв. N | Инв. N дубл. | Подпись и дата

Формат	Зона	Поз.	Обозначение	Наименование	Кол.	Примечание
				Документация		
22			06.0.00СБ	Сборочный чертеж		
				Детали		
11		1	06.0.01	Ребро	8	
11		2	06.0.02	Палка	16	
11		3	06.0.03	Подставка	8	
11		4	06.0.04	Основание	1	
Б/ч		5	06.0.05	Ребро		
				Лист Б-10 ГОСТ 19903-74 / Ст3сп2 ГОСТ 14637-79		
				200±1.45×200±1.45	12	3.15 кг
				Стандартные изделия		
		6		Болт М12×40.36 ГОСТ 7798-70	32	
		7		Гайка М12.4 ГОСТ 5915-70	32	
		8		Шайба 12.02 ГОСТ 11371-78	32	
		9		Шайба 12 65Г ГОСТ 6402-70	32	

06.0.00

Столик поддерживающий

Изм.	Лист	N докум.	Подп.	Дата
Разраб.	Мусина			2.02.81
Пров.	Михеева			3.02.81
Н.контр.	Бабич			4.02.81
Утв.	Симонов			5.02.81

Лит. И | Лист | Листов 1

ТЕПЛОЭЛЕКТРОПРОЕКТ

Инв. N подл. | Подп. и дата | Взам. инв. N | Инв. N дубл. | Подп. и дата

06.0.01

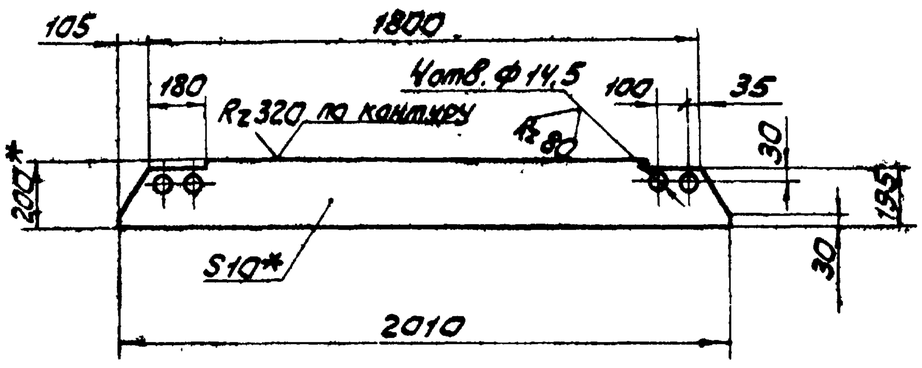

1. Неуказанные предельные отклонения размер: отверстий - H14, валов - h14 остальных $\pm \frac{IT16}{2}$
2. Смещение осей отверстий от номинального расположения не более 0,5 мм
3. * Размер для справок.

06.0.01

Ребро

Изм.	Лист	N докум.	Подп.	Дата
Разраб.	Мусина			2.02.81
Пров.	Михеева			3.02.81
Т.контр.	Дюнзе			25.5.81
Н.контр.	Бабич			26.05.81
Утв.	Симонов			27.05.81

Лист И | Масса 30.2 | Масштаб 1:10

Лист | Листов 1

Лист Б-10 ГОСТ 19903-74 / Ст3сп2 ГОСТ 14637-79

ТЕПЛОЭЛЕКТРОПРОЕКТ

Формат 11

Инв. N подл. | Подп. и дата | Взам. инв. N | Инв. N дубл. | Подп. и дата

06.0.02

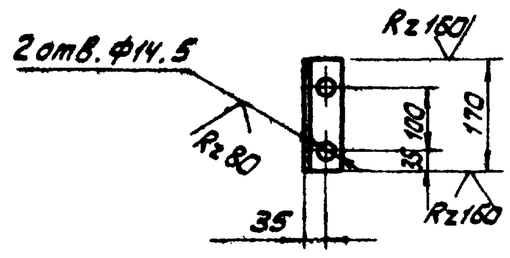

1. Неуказанные предельные отклонения размеров: отверстий - H14, остальных $\pm \frac{IT16}{2}$
2. Смещение осей отверстий от номинального расположения не более 0,5 мм

06.0.02

Полка

Изм.	Лист	N докум.	Подп.	Дата
Разраб.	Мусина			2.02.81
Пров.	Михеева			3.02.81
Т.контр.	Дюнзе			25.5.81
Н.контр.	Бабич			26.05.81
Утв.	Симонов			27.05.81

Лист И | Масса 0,97 | Масштаб 1:10

Лист | Листов 1

Уголок Б-63×63×6 ГОСТ 8509-72 / Ст3сп2 ГОСТ 535-79

ТЕПЛОЭЛЕКТРОПРОЕКТ

Формат 11

Инв. N подл. | Подпись и дата | Взам. инв. N | Инв. N дубл. | Подпись и дата

Инв. N подл. | Подпись и дата | Взам. инв. N | Инв. N дубл. | Подпись и дата

15-4ИТП 25.10.83

06.0.00 СБ

Альбом XVI

Типовой проект 416-9-17.83

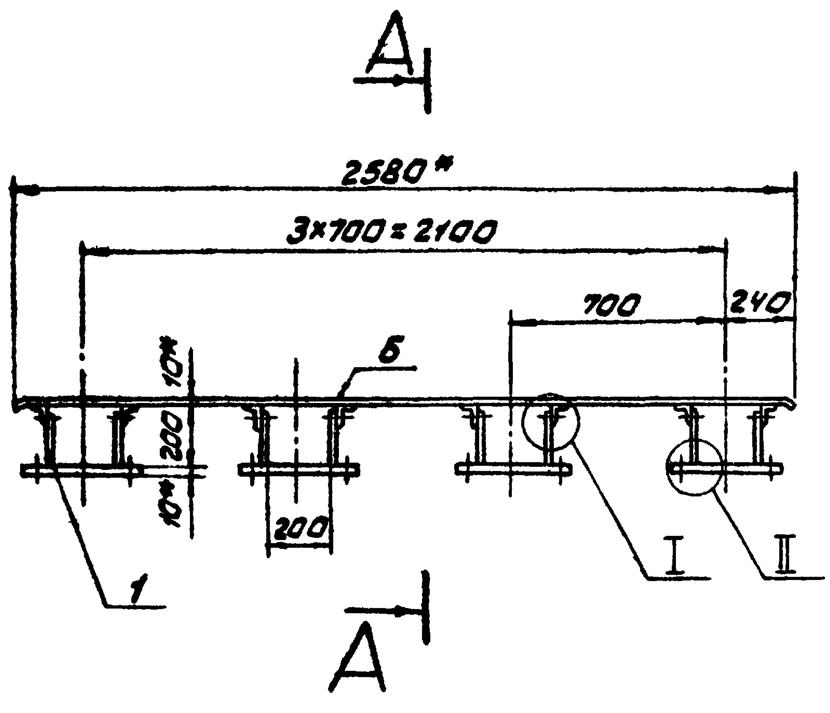

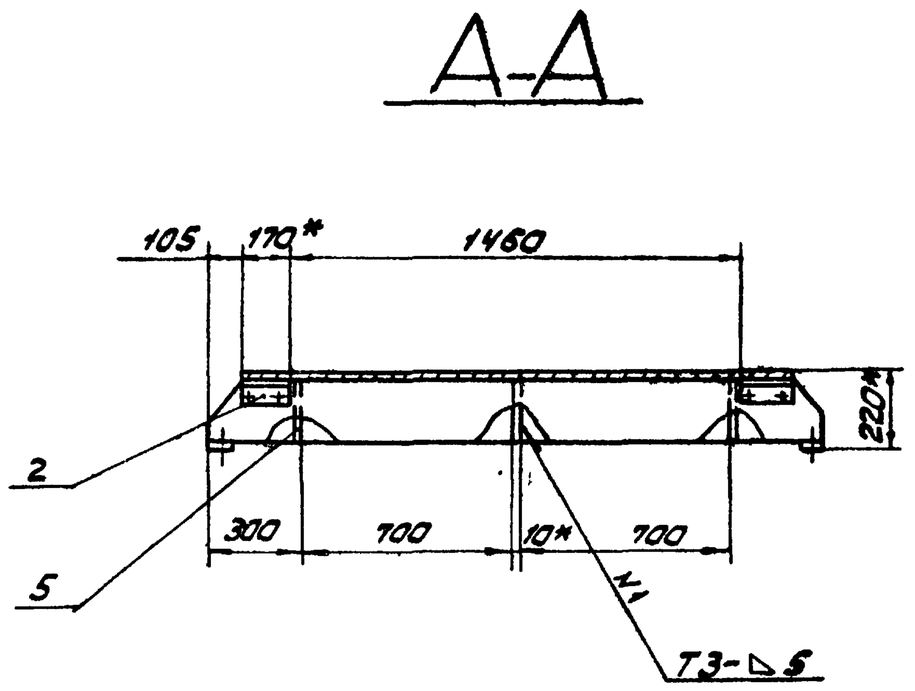

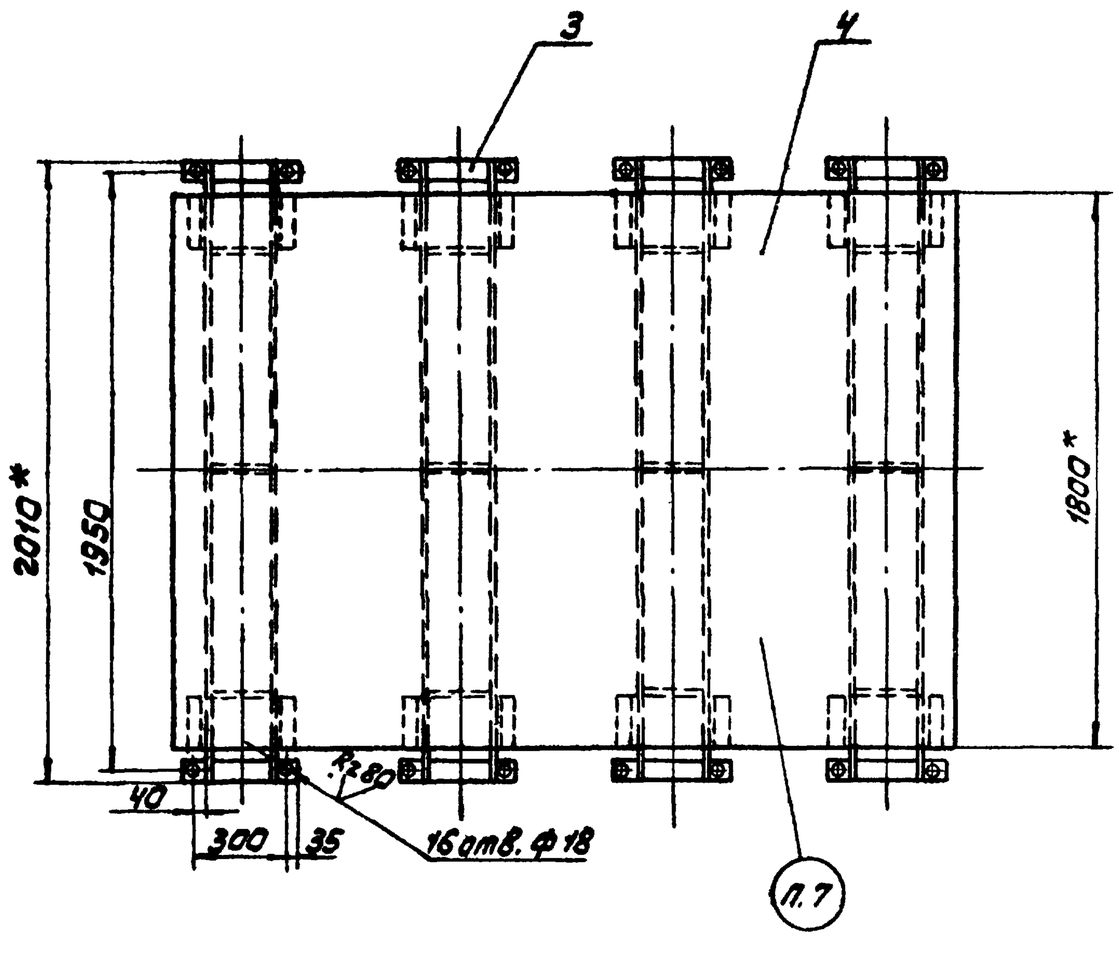

II

М 1:5

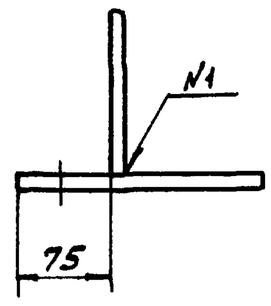

I

М 1:5

1. Деталь без чертежа (поз.5) обработать Rz320 по торцам.
2. Неплоскостность поверхности Б не более 1 мм
3. Неуказанные предельные отклонения размеров – по ± IT-16/2
4. Смещение осей отверстий от номинального расположения не более 0,5 мм.
5. Сварка ручная электродуговая ГОСТ 5264-80, электроды Э-42 ГОСТ 9467-75.
6. Контроль сварных швов внешним осмотром и измерениями по ГОСТ 3242-79.
7. Маркировать: М-15
8. * Размеры для справок
9. Покрыть грунтовкой ГФ-0119 ГОСТ 23343-78

Изм.	Лист	№ докум.	Подп.	Дата
Разраб.		Мусина		2.02.81
Пров.		Михеева		3.03.81
Т. контр.		Дюнзе		25.5.81
Н. контр.		Бабич		26.05.81
Утв.		Симонов		27.05.81

06.0.00 СБ

Столик поддерживающий
Сборочный чертеж

Лит.	Масса	Масштаб
И	672.5	1:20
Лист	Листов 1	

ТЕПЛОЭЛЕКТРОПРОЕКТ

Инв.№ подл. | Подп. и дата | Взам. инв.№ | Инв.№ дубл. | Подпись и дата
15-4477-П | 05-25 п.83

Типовой проект 4-11-9-17.83 Альбом XIV

06.00.03

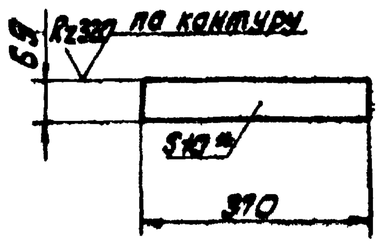

1. Неуказанные предельные отклонения размеров $\pm\frac{JT16}{2}$

2. * Размер для справок.

Изм.	Лист	№ докум.	Подп.	Дата
Разраб.		Мусина		3.02.81
Пров.		Михеева		3.02.81
Т.контр.		Дюнзе		25.5.81
Н.контр.		Бабич		26.05.81
Утв.		Симонов		27.05.81

06.0.03

Подставка

Лист	Масса	Масштаб
И	1.9	1:10

Лист | Листов 1

Лист Б-10 ГОСТ 19903-74 / Ст3сп2 ГОСТ 14637-79

ТЕПЛОЭЛЕКТРОПРОЕКТ

Формат 11

06.0.04

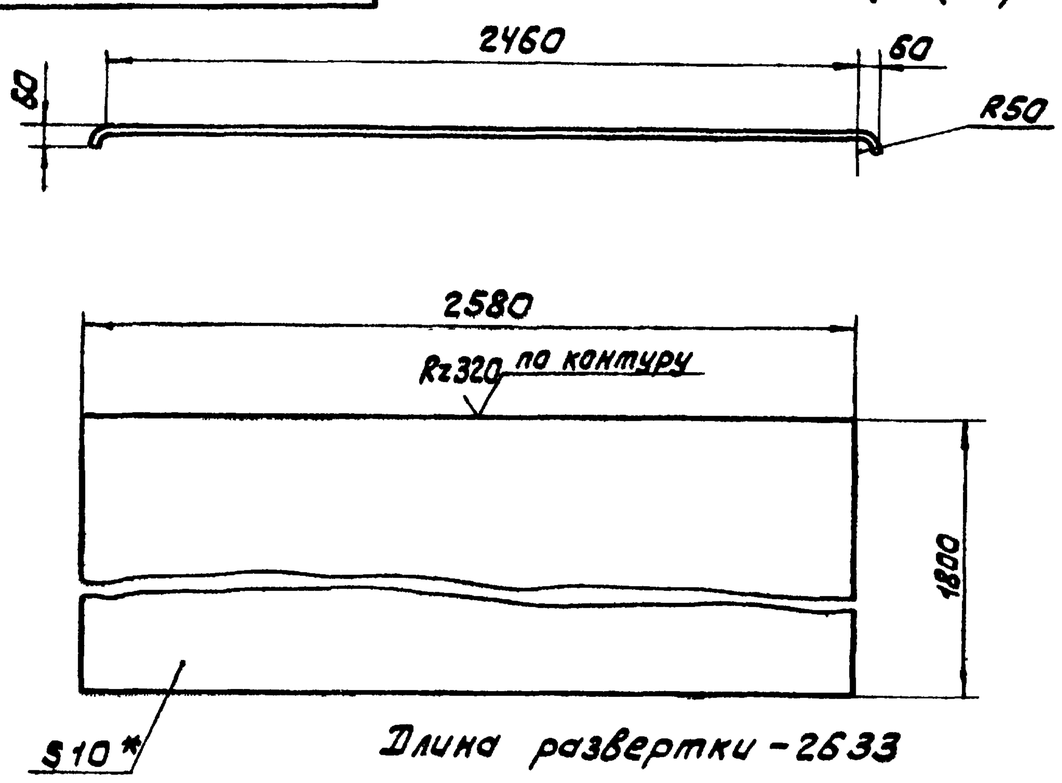

Длина развертки - 2633

1. Неуказанные предельные отклонения размеров по $\pm\frac{JT16}{2}$

2. *Размеры для справок

Изм.	Лист	№ докум.	Подп.	Дата
Разраб.		Мусина		3.02.81
Пров.		Михеева		3.02.81
Т.контр.		Дюнзе		25.5.81
Н.контр.		Бабич		1.06.81
Утв.		Симонов		2.06.81

06.0.04

Основание

Лист	Масса	Масштаб
И	360,0	1:20

Лист | Листов 1

Лист Б-10 ГОСТ 19903-74 / Ст3сп2 ГОСТ 14637-79

ТЕПЛОЭЛЕКТРОПРОЕКТ

Формат 11

00.0.01

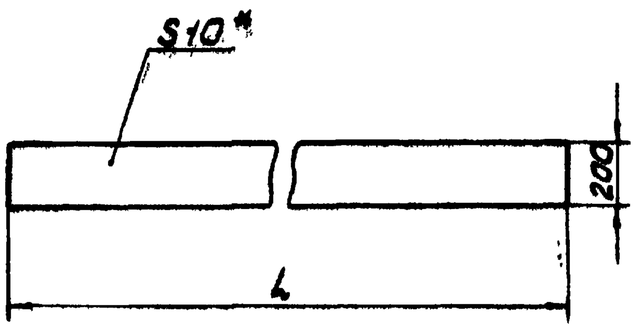

Обозначение	L,мм	Масса,кг	Колич.
00.0.01	1400	3,36	1
-01	5200	12,5	4

Изм.	Лист	№ докум.	Подпись	Дата
Разраб.		Мусина		3.02.81
Пров.		Михеева		3.02.81
Т.контр.		Дюнзе		25.5.81
Н.контр.		Бабич		26.05.81
Утв.		Симонов		27.05.81

00.0.01

Прокладка

Лит.	Масса	Масштаб
И	см.табл.	1:10

Лист | Листов 1

Пластина I, лист ТМХЩ-С-10×200-99 ГОСТ 7338-77

ТЕПЛОЭЛЕКТРОПРОЕКТ

Формат 11

00.0.02

00.0.02 - изображено
00.0.02-01 - зеркальное отражение

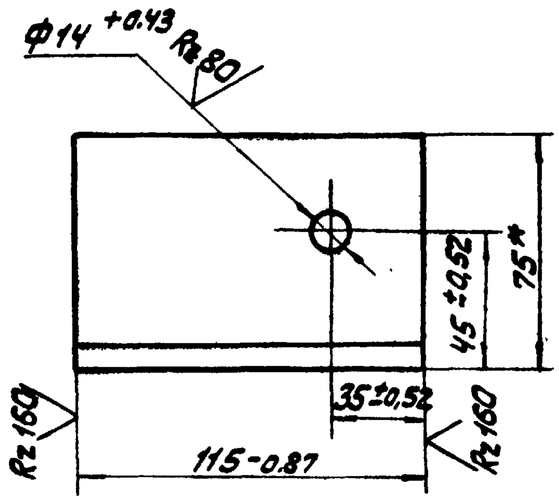

1. *Размер для справок

2. Покрыть грунтовкой ГФ-0119 ГОСТ 23343-78

Изм.	Лист	№ докум.	Подпись	Дата
Разраб.		Мусина		2.02.81
Пров.		Шеина		3.02.81
Т.контр.		Дюнзе		25.5.81
Н.контр.		Бабич		26.05.81
Утв.		Симонов		27.05.81

00.0.02

Опорный уголок

Лит.	Масса	Масштаб
И	0,55	1:2

Лист | Листов 1

Уголок Б-75×50×5 ГОСТ 8510-72 / Ст3сп2 ГОСТ 535-79

ТЕПЛОЭЛЕКТРОПРОЕКТ

Копировал: Орлова

Формат 11

Типовой проект 4169-1783 Альбом XIV

07.0.01

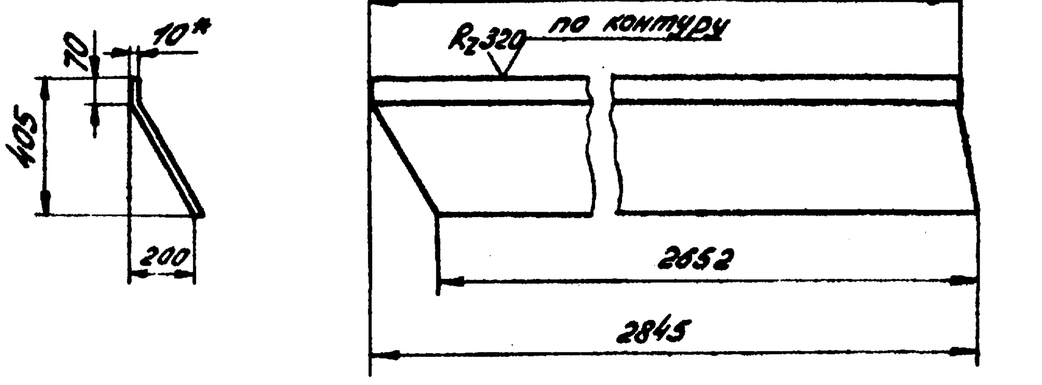

Развертка

1. Неуказанные предельные отклонения размеров: валов - h14, остальных ± IT16/2.
2. * Размер для справок

Изм.	Лист	N докум.	Подп.	Дата
Разраб.		Мусина		
Пров.		Михеева		25.03.81
Т.контр.		Дюнзе		25.5.81
Н.контр.		Бабич		26.05.81
Утв.		Симонов		27.05.81

07.0.01

Наклонная стенка

Лит.	Масса	Масшт.
И	75,4	1:20
Лист	Листов 1	

Лист Б-10 ГОСТ 19903-74 / Ст3сп2 ГОСТ 14637-79

ТЕПЛОЭЛЕКТРОПРОЕКТ

Формат 11

07.0.02

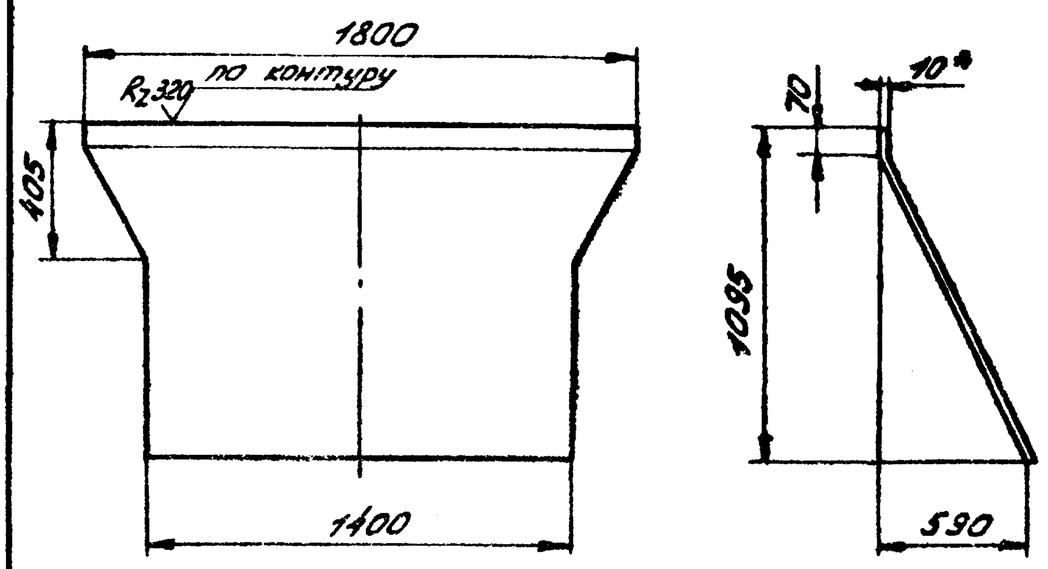

Развертка
М 1:50

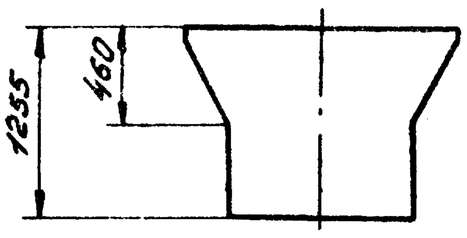

1. Неуказанные предельные отклонения размеров: валов - h14, остальное ± IT16/2
2. * Размер для справок

Изм.	Лист	№ докум.	Подп.	Дата
Разраб.		Мусина		
Пров.		Михеева		25.03.81
Т.контр.		Дюнзе		25.5.81
Н.контр.		Бабич		26.05.81
Утв.		Симонов		27.05.81

07.0.02

Торцовая стенка

Лит.	Масса	Масшт.
И	131,3	1:20
Лист	Листов 1	

Лист Б-10 ГОСТ 19903-74 / Ст3сп2 ГОСТ 14637-79

ТЕПЛОЭЛЕКТРОПРОЕКТ

Формат 11

07.0.03

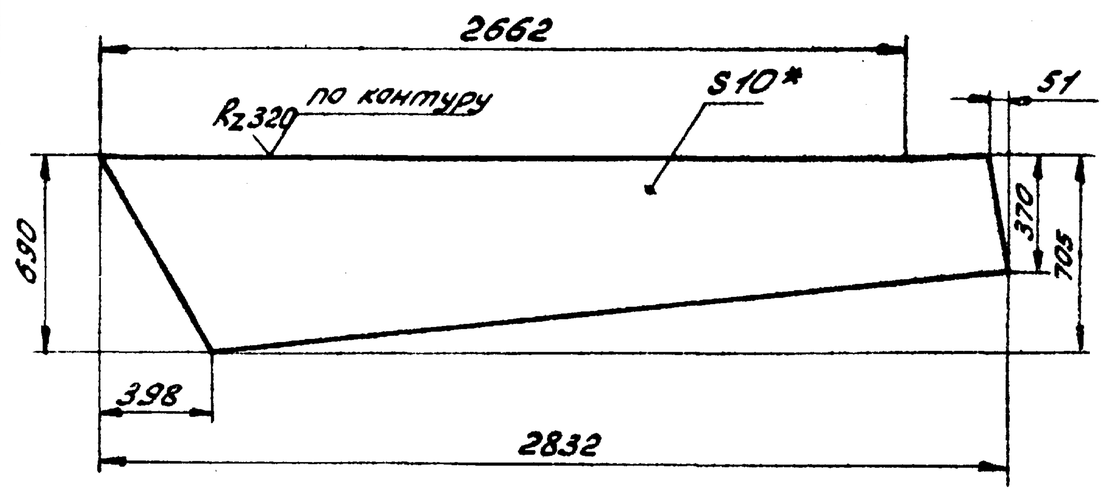

1. Неуказанные предельные отклонения размеров: валов - h14, остальных ± IT16/2
2. * Размер для справок.

Изм.	Лист	№ докум.	Подп.	Дата
Разраб.		Мусина		
Пров.		Михеева		25.03.81
Т.контр.		Дюнзе		25.5.81
Н.контр.		Бабич		26.05.81
Утв.		Симонов		27.05.81

07.0.03

Вертикальная стенка

Лит.	Масса	Масшт.
И	116	1:20
Лист	Листов 1	

Лист Б-10 ГОСТ 19903-74 / Ст3сп2 ГОСТ 14637-79

ТЕПЛОЭЛЕКТРОПРОЕКТ

Формат	Зона	Поз.	Обозначение	Наименование	Кол.	Примечание
				Документация		
22			07.0.00СБ	Сборочный чертеж		
				Детали		
11		1	07.0.01	Наклонная стенка	1	
		2	07.0.01-01	Наклонная стенка	1	
11		3	07.0.02	Торцовая стенка	1	
11		4	07.0.03	Вертикальная стенка	2	
11		5	07.0.04	Торцовая стенка	1	
11		6	07.0.05	Планка	1	
		7	07.0.05-01	Планка	1	
11		8	07.0.06	Планка	1	
		9	07.0.06-01	Планка	1	
11		10	07.0.07	Ребро	40	
64		11	07.0.08	Фланец		
				Уголок Б-110х70х8 ГОСТ 8510-72 / Ст3сп2 ГОСТ 535-79		
				L = 2040 - 4,4	2	22,25кг
64		12	07.0.09	Фланец		
				Уголок Б-110х70х8 ГОСТ 8510-72 / Ст3сп2 ГОСТ 535-79		
				L = 2820 - 5,4	2	30,8кг
64		13	07.0.10	Стенка		
				Лист 5-5 ГОСТ 19903-74 / Ст3сп2 ГОСТ 14637-79		
				758-2 х 110-1	2	3,3кг
				Стандартные изделия		
		14		Гайка М16,4	20	
				ГОСТ 5915-70		

Изм.	Лист	№ докум.	Подп.	Дата
Разраб.		Мусина		
Пров.		Михеева		25.03.81
Н.контр.		Бабич		26.05.81
Утв.		Симонов		27.05.81

07.0.00

Приемная секция

Лит.	Лист	Листов
И		1

ТЕПЛОЭЛЕКТРОПРОЕКТ

Инв.№ подл. | Подп. и дата | Взам.инв.№ | Инв.№ дубл. | Подп. и дата

15-4477 ЦК-25.10.83

07.0.00СБ

Типовой проект 416-9-17.83 Альбом XIV

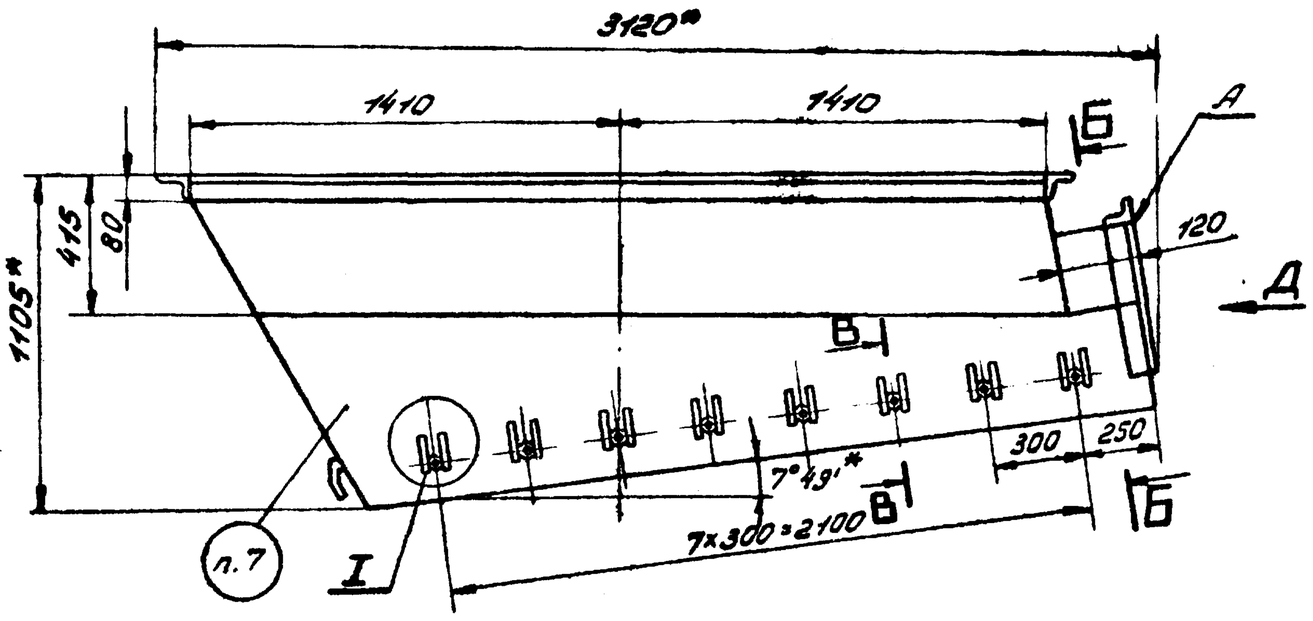

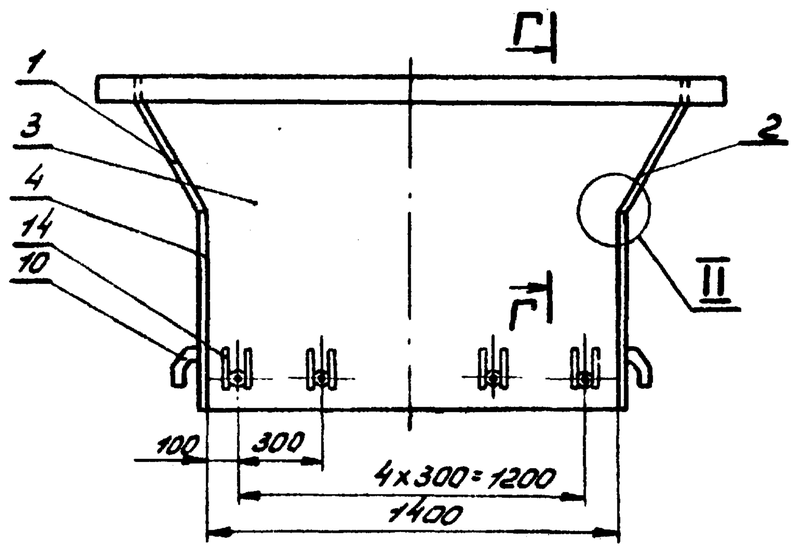

Вид Д

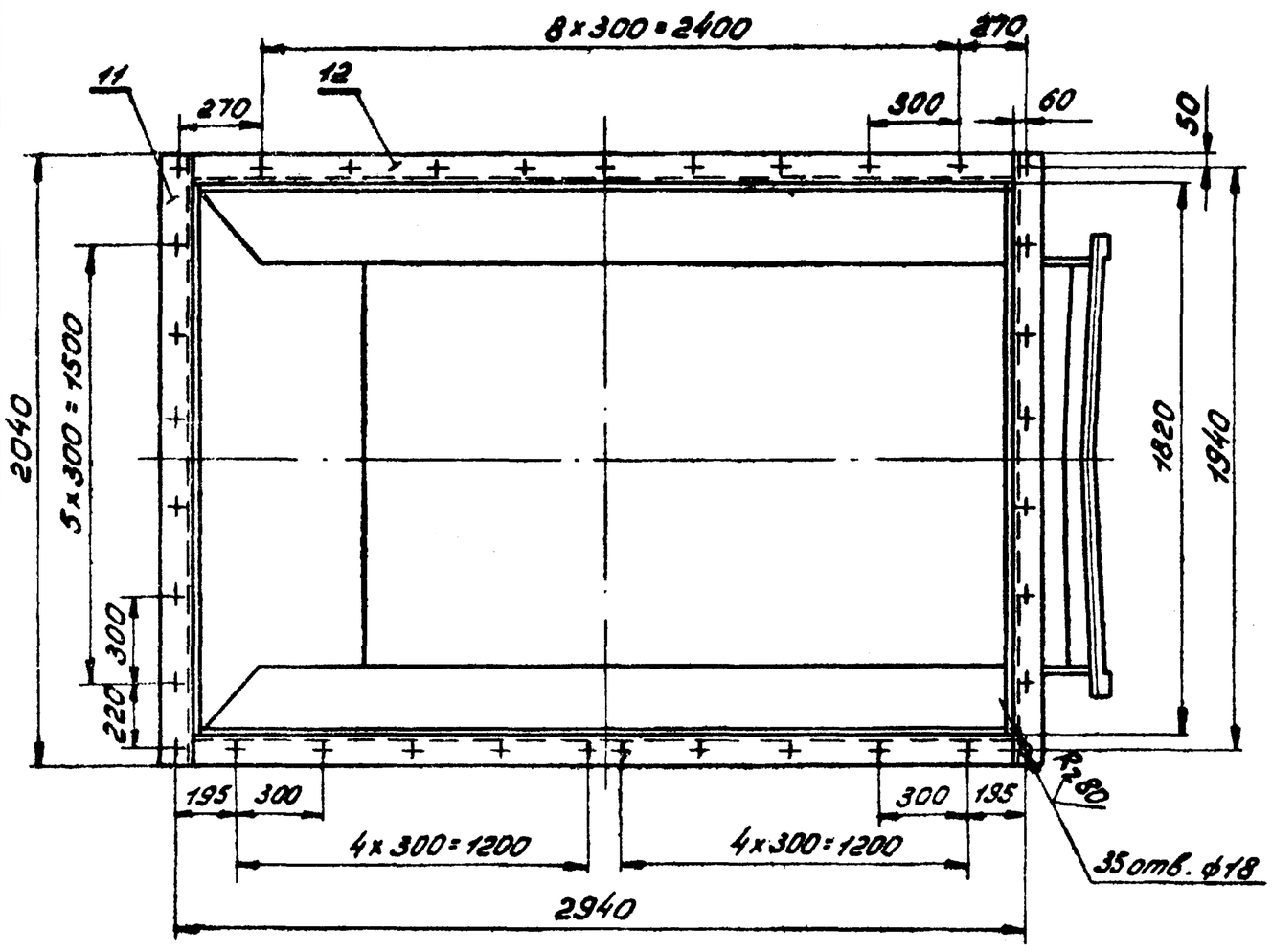

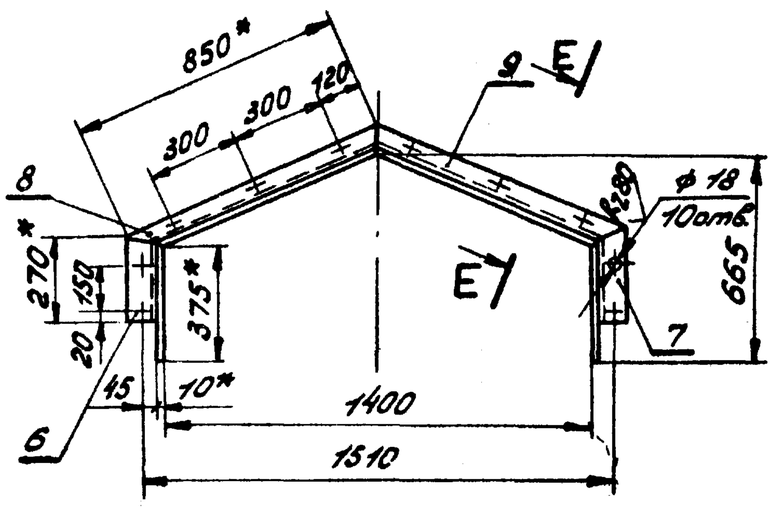

Б-Б

I
м 1:5

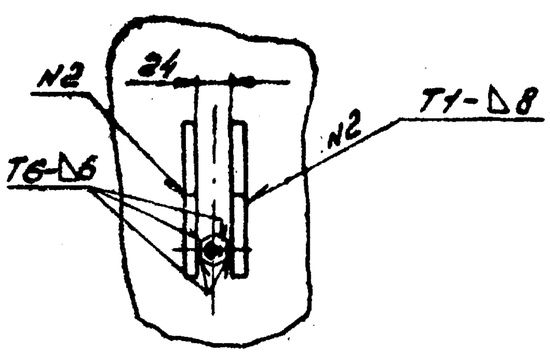

В-В повернуто
м 1:5

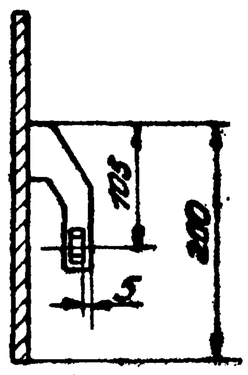

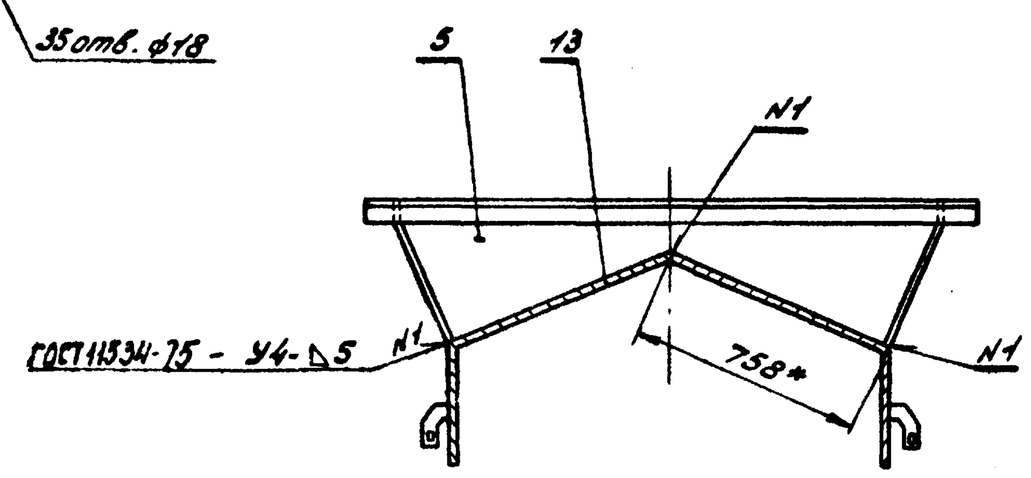

Г-Г
м 1:5

II
м 1:5

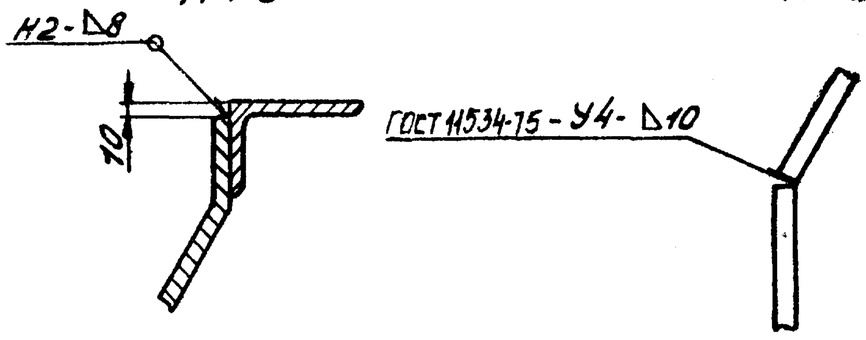

Е-Е
м 1:5

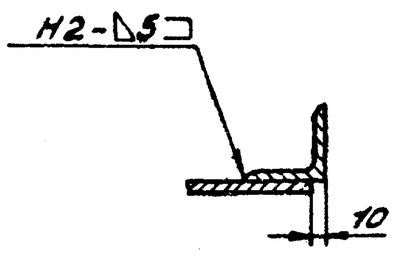

1. Неуказанные предельные отклонения размеров: отверстий - H14, валов - h14, остальных $\pm \frac{JT16}{2}$.
2. Смещение осей отверстий от номинального расположения не более 0,5мм.
3. Детали без чертежа поз. 11,12, обработать R_z160 по торцам, деталь без чертежа поз.13 обработать R_z320 по контуру.
4. Допускается сверлить отверстия во фланцах А черт. 07.0.00СБ; 08.0.00СБ; 09.0.00СБ по единому шаблону.
5. Сварка ручная электродуговая ГОСТ 5264-80, электроды Э-42 ГОСТ 9467-75.
6. Контроль сварных швов внешним осмотром и измерениями по ГОСТ 3242-79.
7. Маркировать: Л-1.
8* Размеры для справок.
9. Покрыть грунтовкой ГФ-0119 ГОСТ 23343-78.

Инв.№ подл. | Подп. и дата | Взам.инв.№ | Инв.№ дубл. | Подп. и дата

					07.0.00СБ	
Изм.	Лист	№ докум.	Подп.	Дата	Приемная секция. Сборочный чертеж	Лит. И; Масса 764,0; Масшт. 1:20
Разраб.		Мусина		23.03.83		Лист; Листов 1
Пров.		Михеева		24.03.83		
Т.контр.		Дюнзе		25.03.83		ТЕПЛОЭЛЕКТРОПРОЕКТ
Н.контр.		Бабич		26.05.83		
Утв.		Симонов		27.05.83		

Типовой проект 416-947.83 Альбом XIV

07.0.07

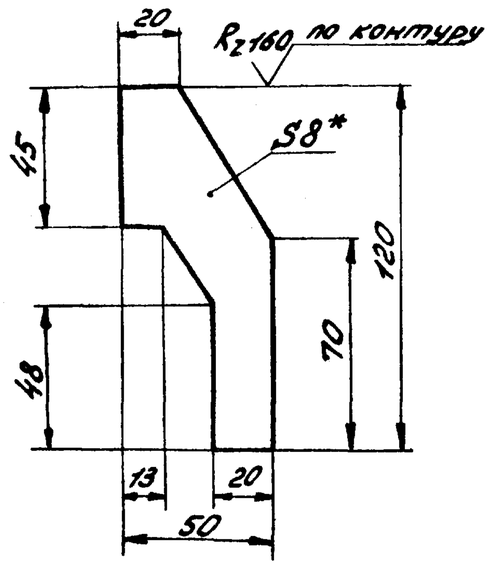

1. Неуказанные предельные отклонения размеров: валов - h14; остальных $\pm \frac{JT16}{2}$.
2. * Размер для справок.

Изм.	Лист	№ докум.	Подп.	Дата	07.0.07			
Разраб.		Мусина		23.03.81	Ребро	Лит. И	Масса 0,2	Масшт. 1:20
Пров.		Михеева		25.03.81		Лист	Листов 1	
Т.контр.		Дюнзе		25.5.81				
Н.контр.		Бабич		26.05.81	Лист Б-5 ГОСТ 19903-74 / Ст3сп2 ГОСТ 14637-79	ТЕПЛОЭЛЕКТРОПРОЕКТ		
Утв.		Симонов		27.05.81				

Формат 11

07.0.05

07.0.05 - изображено
07.0.05-01 - зеркальное отражение

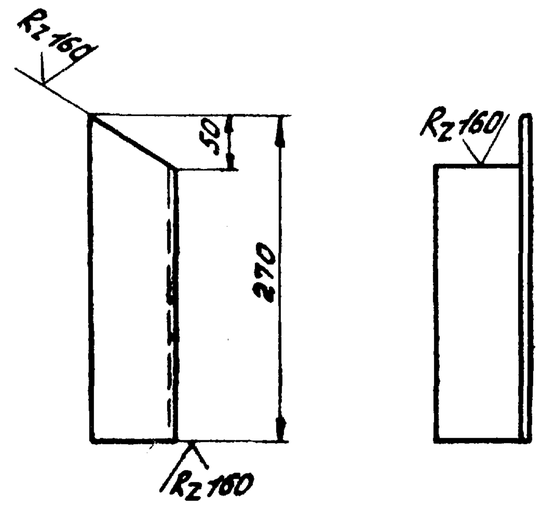

Неуказанные предельные отклонения размеров: валов - h14, остальных $\pm \frac{JT16}{2}$

Изм.	Лист	№ докум.	Подп.	Дата	07.0.05			
Разраб.		Мусина		23.03.81	Планка	Лит. И	Масса 1,9	Масшт. 1:2
Пров.		Михеева		28.03.81		Лист	Листов 1	
Т.контр.		Дюнзе		25.5.81				
Н.контр.		Бабич		26.05.81	Уголок Б-75х75х6 ГОСТ 8509-72 / Ст3сп2 ГОСТ 14637-69	ТЕПЛОЭЛЕКТРОПРОЕКТ		
Утв.		Симонов		27.05.81				

Формат 11

07.0.06

07.0.06 - изображено
07.0.06-01 - зеркальное отражение

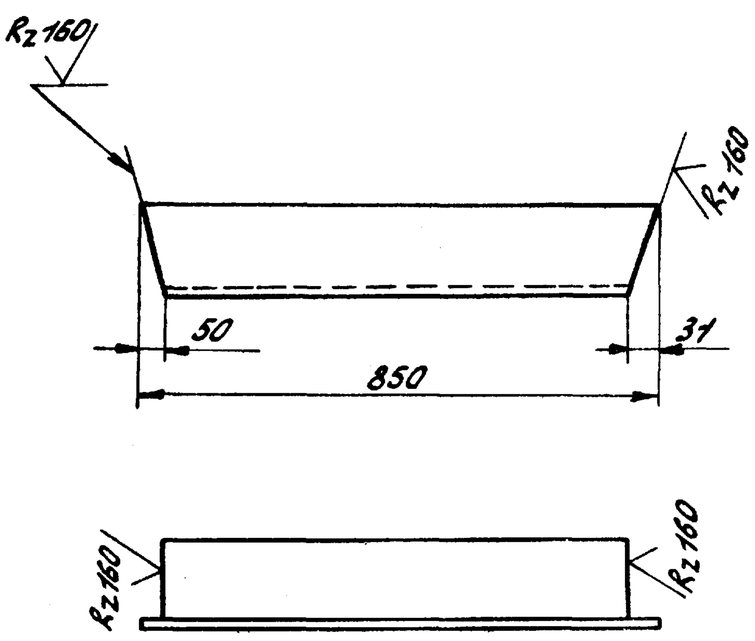

Неуказанные предельные отклонения размеров: валов - h14, остальных $\pm \frac{JT16}{2}$

Изм.	Лист	№ докум.	Подп.	Дата	07.0.06			
Разраб.		Мусина		18.03.81	Планка	Лит. И	Масса 5,6	Масшт. 1:2
Пров.		Михеева		25.03.81		Лист	Листов 1	
Т.контр.		Дюнзе		25.5.81				
Н.контр.		Бабич		26.05.81	Уголок Б-75х75х6 ГОСТ 8509-72 / Ст3сп2 ГОСТ 535-79	ТЕПЛОЭЛЕКТРОПРОЕКТ		
Утв.		Симонов		27.05.81				

07.0.04

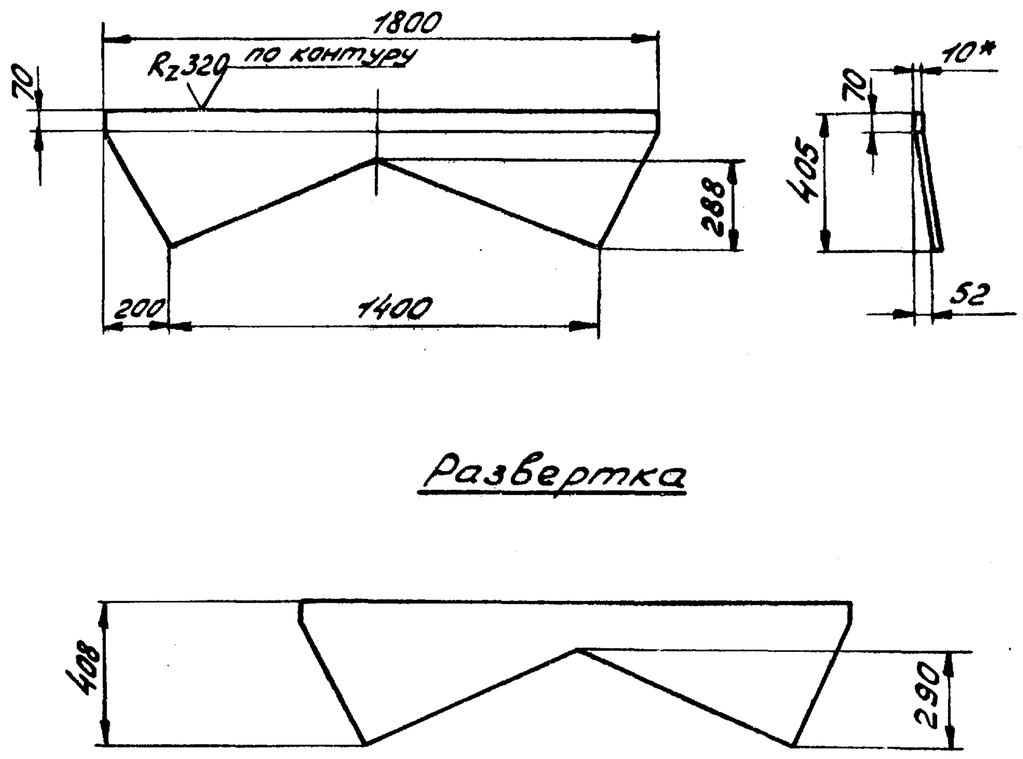

Развертка

1. Неуказанные предельные отклонения размеров: валов - h14, остальных $\pm \frac{JT16}{2}$.
2. * Размер для справок.

Изм.	Лист	№ докум.	Подп.	Дата	07.0.04			
Разраб.		Мусина		18.03.81	Торцовая стенка.	Лит. И	Масса 43,1	Масшт. 1:20
Пров.		Михеева		25.03.81		Лист	Листов 1	
Т.контр.		Дюнзе		25.5.81				
Н.контр.		Бабич		26.05.81	Лист Б-10 ГОСТ 19903-74 / Ст3сп2 ГОСТ 14637-79	ТЕПЛОЭЛЕКТРОПРОЕКТ		
Утв.		Симонов		27.05.81				

08.0.00СБ

Типовой проект 416-9-1983 Альбом XIV

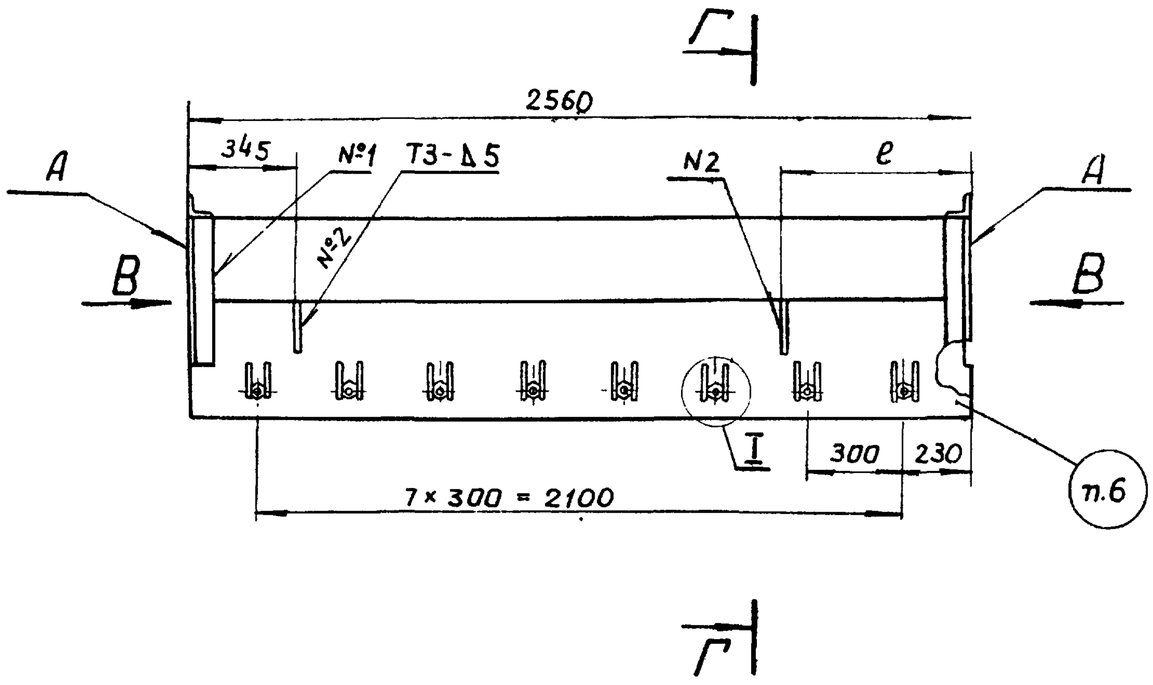

Вид В.

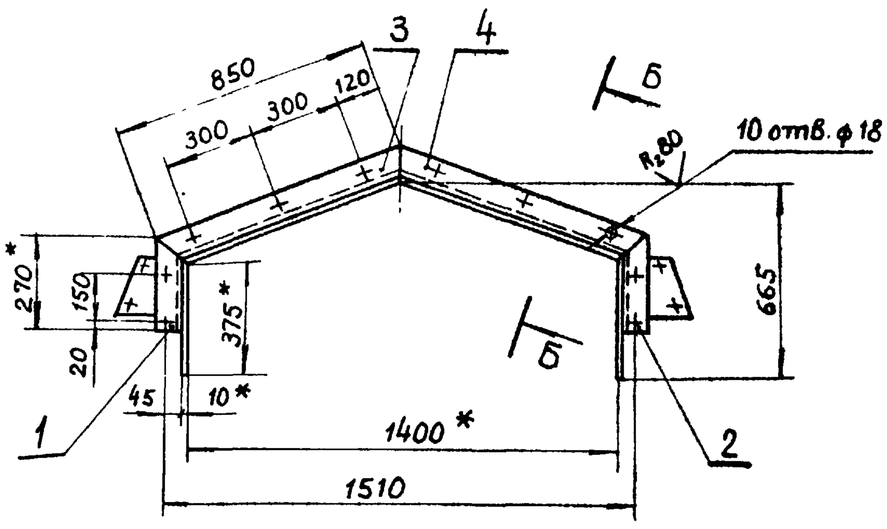

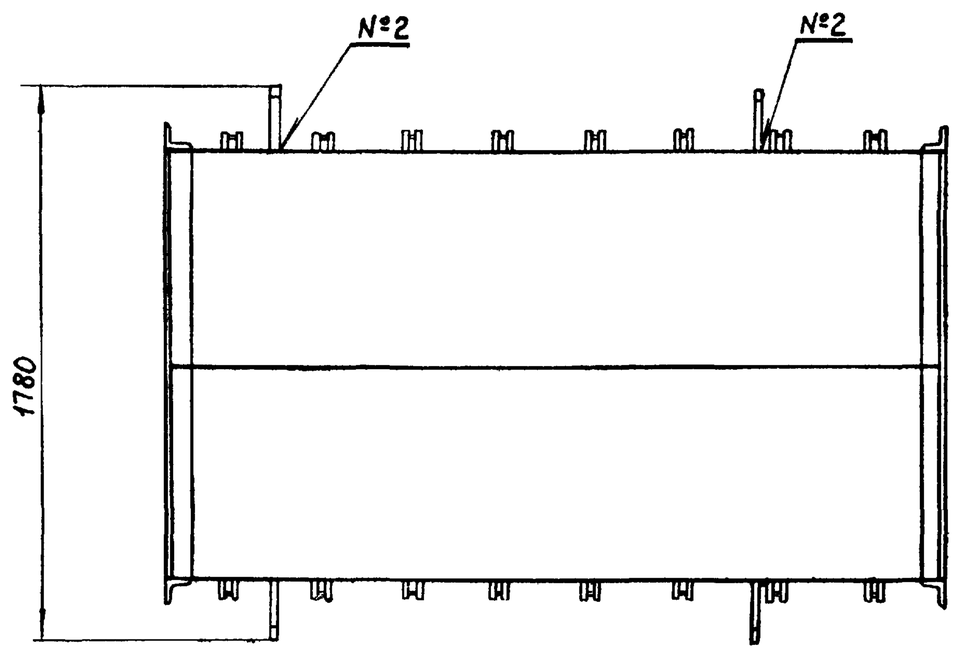

Г–Г

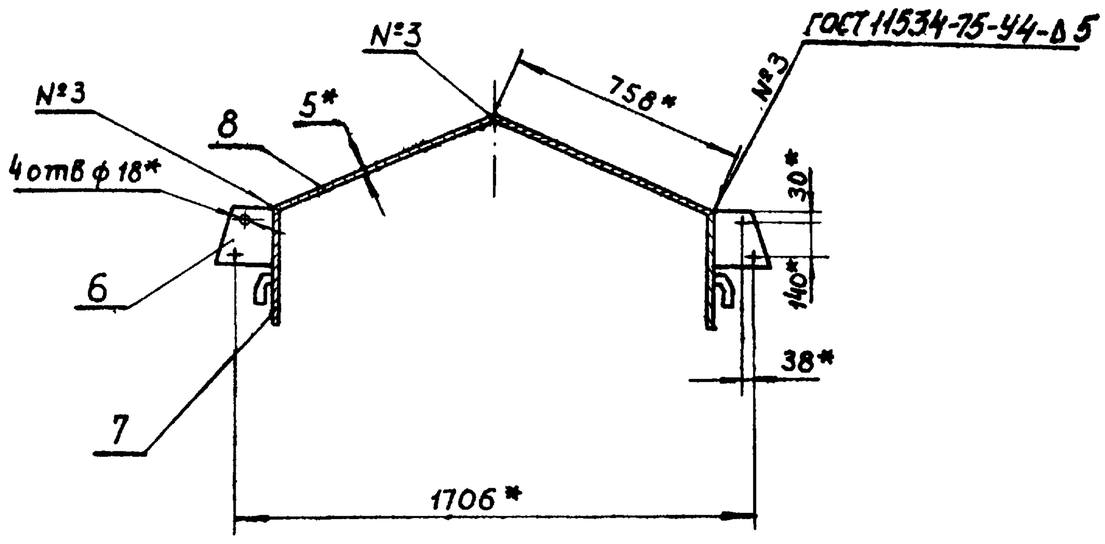

Обозначение	Марка	е мм
08.0.00	Л-2	585
-01	Л-3	345.

Б–Б повернуто

М 1:2

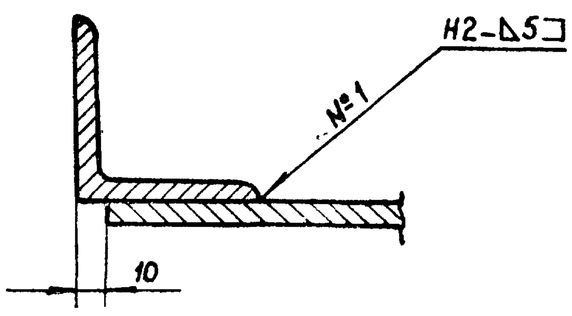

I

М 1:5

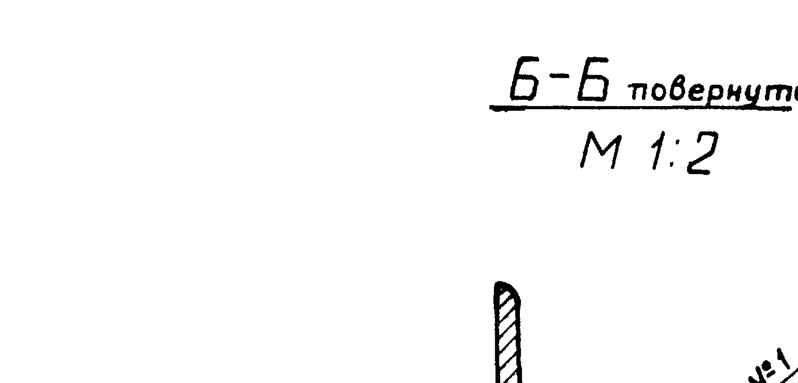

1. Неуказанные предельные отклонения размеров: валов - h14, отверстий - H14, остальных ± IT16/2
2. Смещение осей отверстий от номинального расположения не более 0,5 мм.
3. Допускается сверлить отверстия во фланцах А черт. 07.0.00СБ, 08.0.00СБ, 09.0.00СБ по единому шаблону
4. Сварка ручная электродуговая ГОСТ 5264-80, электроды Э-42 ГОСТ 9467-75
5. Контроль сварных швов внешним осмотром и измерениями по ГОСТ 3264-79
6. Маркировать: см. таблицу:
7. *Разрезы для справок
8. Покрыть грунтовкой ГФ-0119 ГОСТ 23343-78.

Изм.	Лист	№ докум.	Подпись	Дата
Разраб.		Мусина		5.04.81
Пров.		Михеева		8.01.81
Т. контр.		Дюнзе		26.5.81
Н. контр		Бабич.		11.6.81
Утв.		Симонов.		2.06.81

08.0.00 СБ

Средняя секция
Сборочный чертеж

Лит.	Масса	Масштаб
И	341.0	1:20
Лист	Листов 1	

ТЕПЛОЭЛЕКТРОПРОЕКТ

Инв. N подл. 15-4477 | Подп. и дата 25.10.83 | Взам. инв. № | Инв. N дубл. | Подп. и дата

Типовой проект 16-9-17.83 Альбом XIV

08.0.01

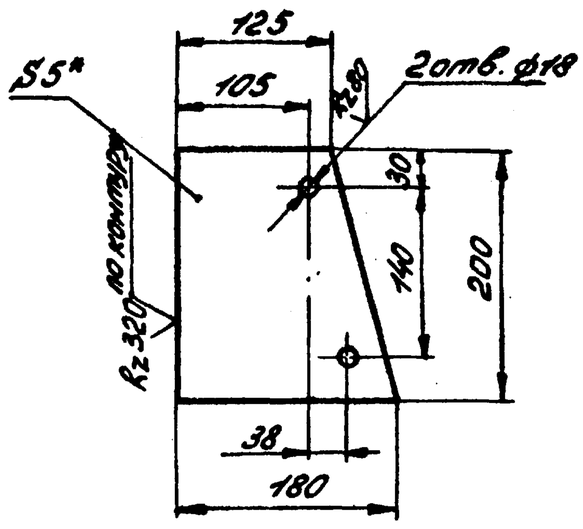

1. Неуказанные предельные отклонения размеров: отверстий - H14, остальных $\pm \frac{IT16}{2}$.
2. * Размер для справок.

Изм.	Лист	№ докум.	Подп.	Дата	08.0.01			
Разраб.		Мусина		30.03.81	Косынка	Лит.	Масса	Масштаб
Пров.		Михеева		31.03.81		И	0,83	1:5
Т.контр.		Дюнзе		29.5.81		Лист	Листов 1	
Н.контр.		Бабич		29.5.81	Б-5 ГОСТ 19903-74 / Ст3сп2 ГОСТ 14637-79	ТЭП ТЕПЛОЭЛЕКТРОПРОЕКТ		
Утв.		Симонов		1.06.81				

Инв.№ подл. | Подп. и дата | Взам. инв.№ | Инв.№ дубл. | Подп. и дата

Формат 11

08.0.02

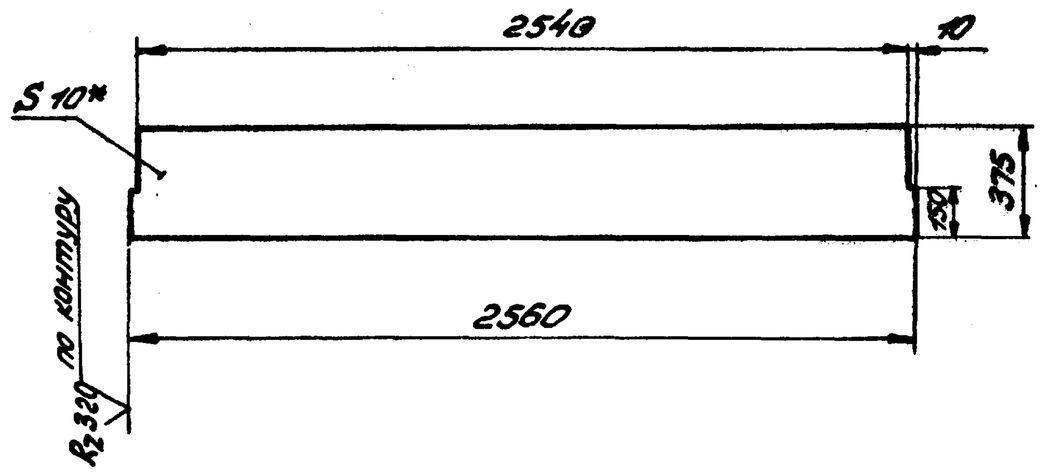

1. Неуказанные предельные отклонения размеров: валов - h14, остальных $\pm \frac{IT16}{2}$.
2. * Размер для справок.

Изм.	Лист	№ докум.	Подп.	Дата	08.0.02			
Разраб.		Мусина		30.03.81	Стенка	Лит.	Масса	Масштаб
Пров.		Михеева		31.03.81		И	75,1	1:20
Т.контр.		Дюнзе		29.5.81		Лист	Листов 1	
Н.контр.		Бабич		29.5.81	Б-10 ГОСТ 19903-74 / Ст3сп2 ГОСТ 14637-79	ТЭП ТЕПЛОЭЛЕКТРОПРОЕКТ		
Утв.		Симонов		1.06.81				

Инв.№ подл. | Подп. и дата | Взам. инв.№ | Инв.№ дубл. | Подп. и дата

Формат 11

Формат	Зона	Поз.	Обозначение	Наименование	Кол.	Примечание
				Документация		
22			08.0.00СБ	Сборочный чертеж		
				Детали		
11		1	07.0.05	Планка	2	
		2	07.0.05-01	Планка	2	
11		3	07.0.06	Планка	2	
		4	07.0.06-01	Планка	2	
11		5	07.0.07	Ребро	32	
11		6	08.0.01	Косынка	4	
11		7	08.0.02	Стенка	2	
54		8	08.0.03	Стенка		
				Б-5 ГОСТ 19903-74 / Лист Ст3сп2 ГОСТ 14637-79		
				758-2 × 2540-5,4	2	75,6 кг

Изм.	Лист	№ докум.	Подп.	Дата	08.0.00			
Разраб.		Мусина		30.03.81	Средняя секция	Лит.	Лист	Листов
Пров.		Михеева		31.03.81		И	1	2
Н.контр.		Бабич		28.5.81		ТЭП ТЕПЛОЭЛЕКТРОПРОЕКТ		
Утв.		Симонов		1.06.81				

Инв.№ подл. | Подп. и дата | Взам. инв.№ | Инв.№ дубл. | Подп. и дата

Формат 11

Формат	Зона	Поз.	Обозначение	Наименование	Кол.	Примечание
				Стандартные изделия		
54		9		Гайка М16	16	
				ГОСТ 5915-70		

Изм.	Лист	№ докум.	Подп.	Дата	08.0.00	Лист 2

Инв.№ подл. | Подп. и дата | Взам. инв.№ | Инв.№ дубл. | Подп. и дата

Формат 11

Типовой проект 416-9-17.83 Альбом XN

Формат	Зона	Поз.	Обозначение	Наименование	Кол.	Примечание
				Документация		
22			09.0.00СБ	Сборочный чертеж		
				Детали		
11		1	07.0.05	Планка	1	
		2	07.0.05-01	Планка	1	
11		3	07.0.06	Планка	1	
		4	07.0.06-01	Планка	1	
11		5	07.0.07	Ребро	36	
11		6	08.0.01	Косынка	4	
11		7	09.0.01	Фланец	1	
11		8	09.0.02	Стенка	2	
11		9	09.0.03	Стенка	2	
				Стандартные изделия		
		10		Гайка М16.4 ГОСТ 5915-70	18	

Изм.	Лист	N докум.	Подп.	Дата
Разраб.		Мусина		10.3.81
Пров.		Михеева		17.3.81
Н. контр.		Бабич		26.5.81
Утв.		Симонов		27.05.81

09.0.00

Концевая секция

Лит.	Лист	Листов
И		1

ТЕПЛОЭЛЕКТРОПРОЕКТ

Формат 11

20.0.60

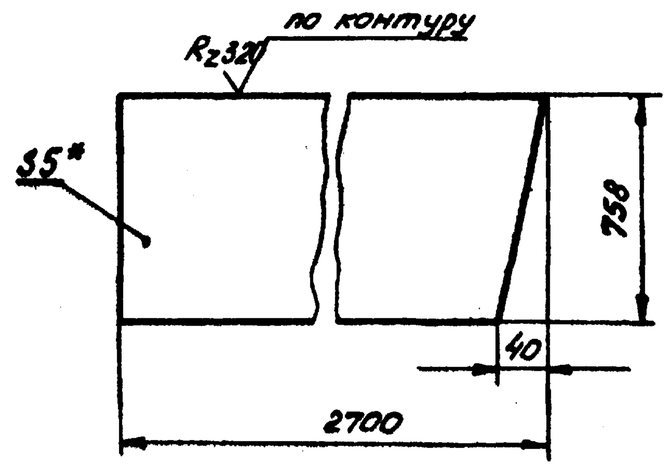

1. Неуказанные предельные отклонения размеров: валов - h 14, остальных $\pm \frac{IT16}{2}$
2. * Размер для справок.

Изм.	Лист	№ докум.	Подп.	Дата
Разраб.		Мусина		17.3.81
Пров.		Михеева		17.3.81
Т. контр.		Дюнзе		25.5.81
Н. контр.		Бабич		26.5.81
Утв.		Симонов		27.05.81

09.0.02

Стенка

Лит.	Масса	Масшт.
И	80,3	1:5

Лист | Листов 1

Лист Б-5 ГОСТ 19903-74 / Ст 3 сп 2 ГОСТ 14637-79

ТЕПЛОЭЛЕКТРОПРОЕКТ

Формат 11

10.0.60

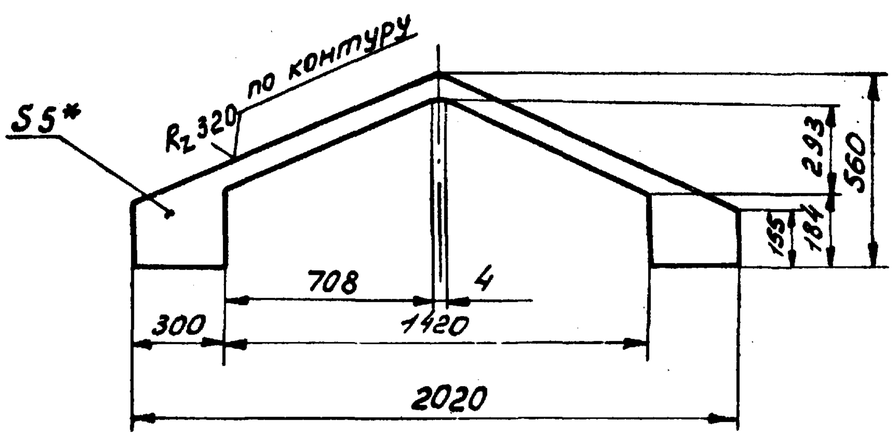

1. Неуказанные предельные отклонения размеров: валов - h 14, остальных $\pm \frac{IT16}{2}$.
2. * Размеры для справок.

Изм.	Лист	№ докум.	Подп.	Дата
Разраб.		Мусина		17.3.81
Пров.		Михеева		17.3.81
Т. контр.		Дюнзе		25.5.81
Н. контр.		Бабич		26.05.81
Утв.		Симонов		27.05.81

09.0.01

Фланец

Лит.	Масса	Масшт.
И	10,7	1:20

Лист | Листов 1

Лист Б-5 ГОСТ 19903-74 / Ст 3 сп 2 ГОСТ 14637-79

ТЕПЛОЭЛЕКТРОПРОЕКТ

30.0.60

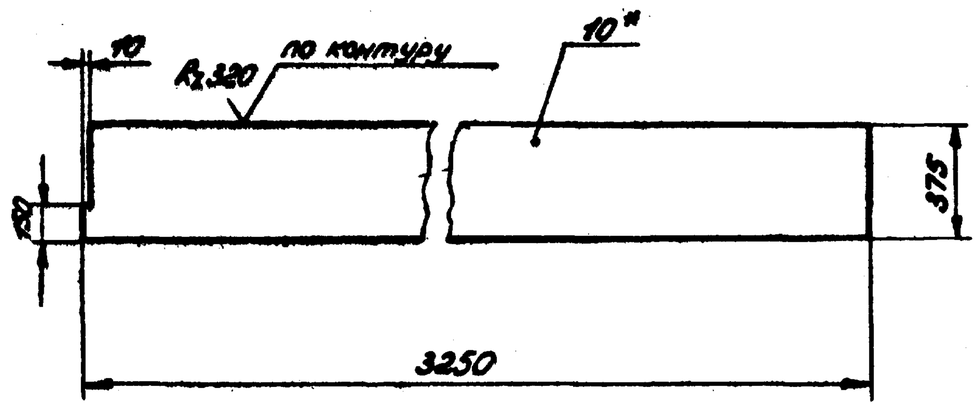

1. Неуказанные предельные отклонения размеров: валов - h 14, остальных $\pm \frac{IT16}{2}$
2. * Размер для справок.

Изм.	Лист	№ докум.	Подп.	Дата
Разраб.		Мусина		17.3.81
Пров.		Михеева		17.3.81
Т. контр.		Дюнзе		25.5.81
Н. контр.		Бабич		26.05.81
Утв.		Симонов		27.05.81

09.0.03

Стенка

Лит.	Масса	Масшт.
И	95	1:20

Лист | Листов 1

Лист Б-10 ГОСТ 19903-74 / Ст 3 сп 2 ГОСТ 14637-79

ТЕПЛОЭЛЕКТРОПРОЕКТ

09.0.00СБ

Типовой проект 416-9-17.83 Альбом XIV

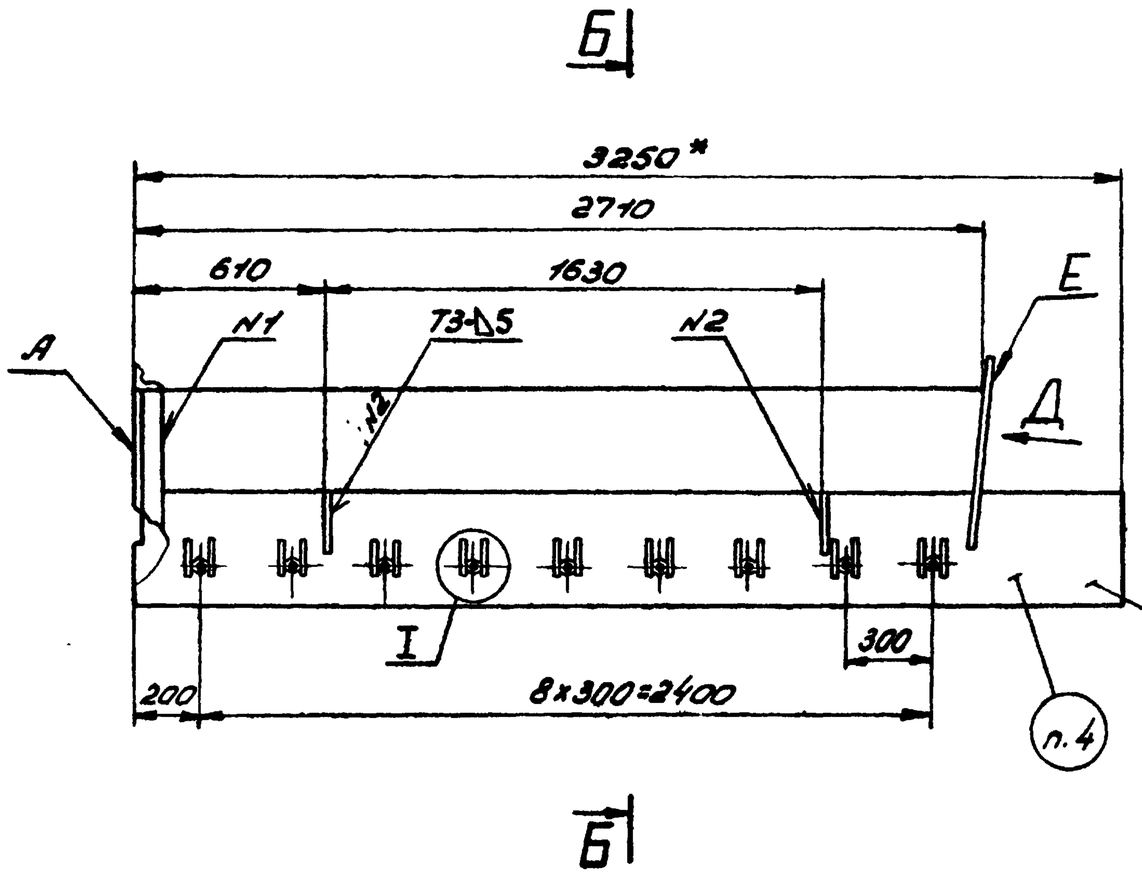

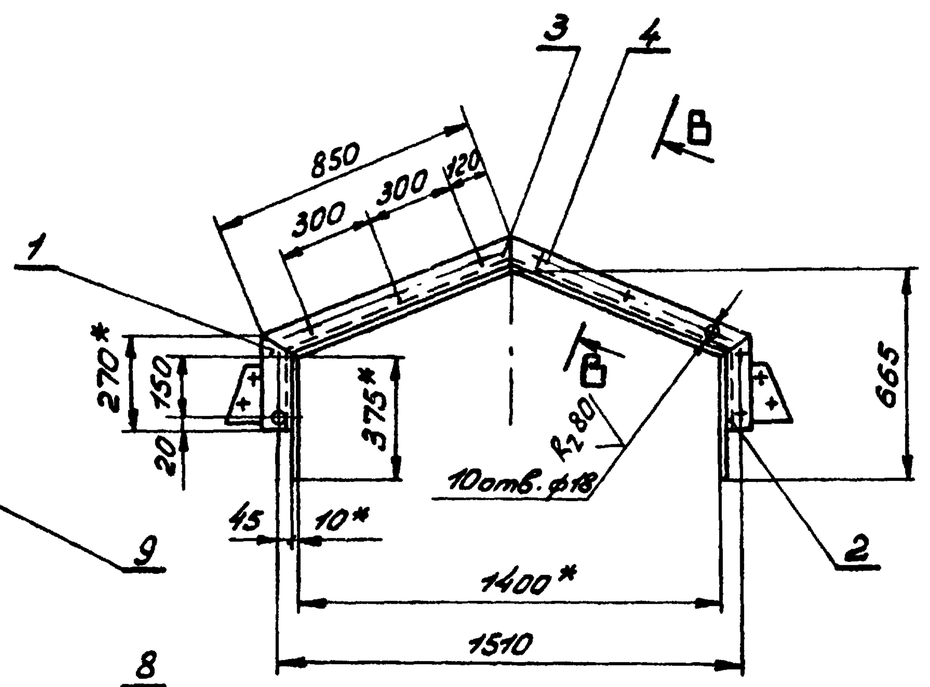

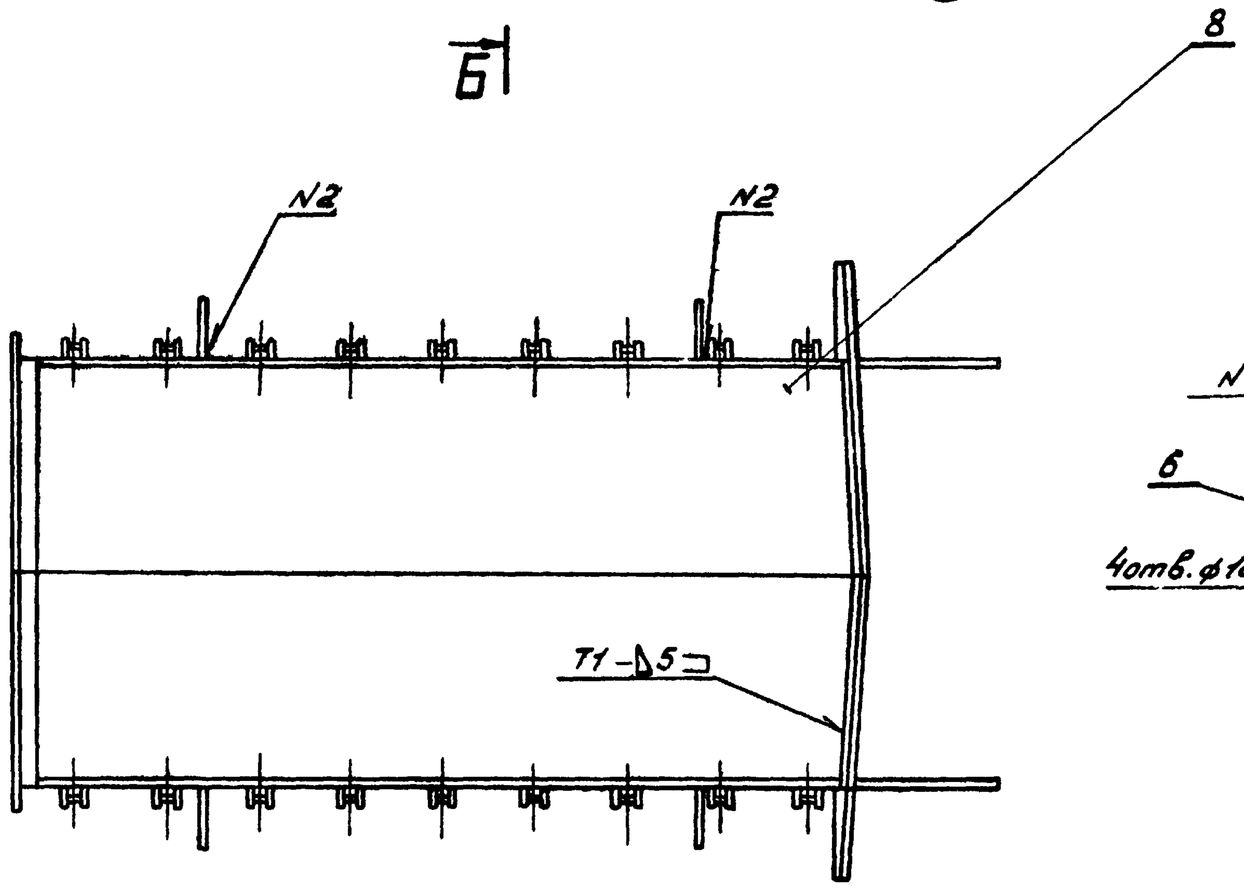

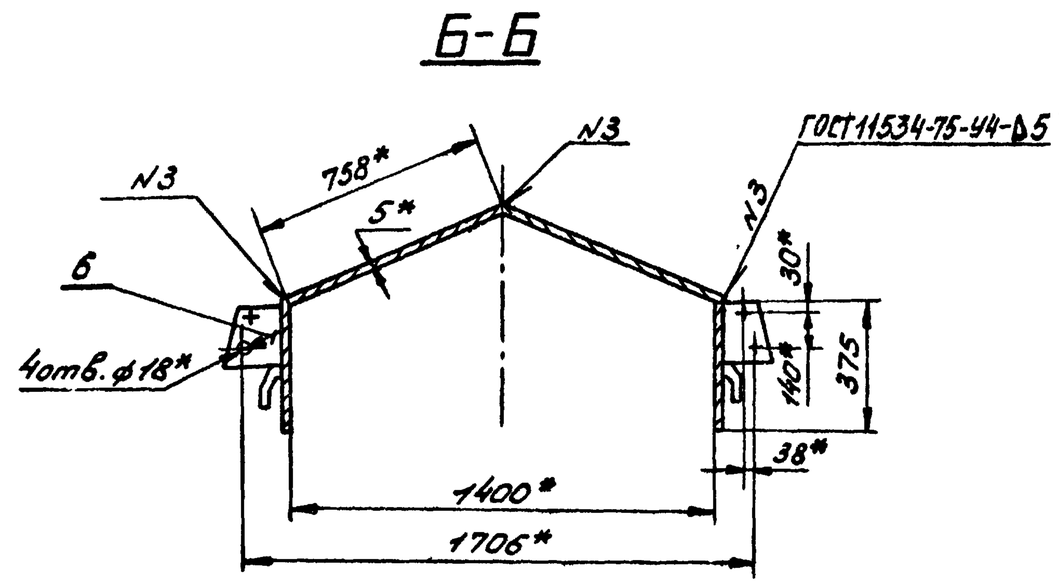

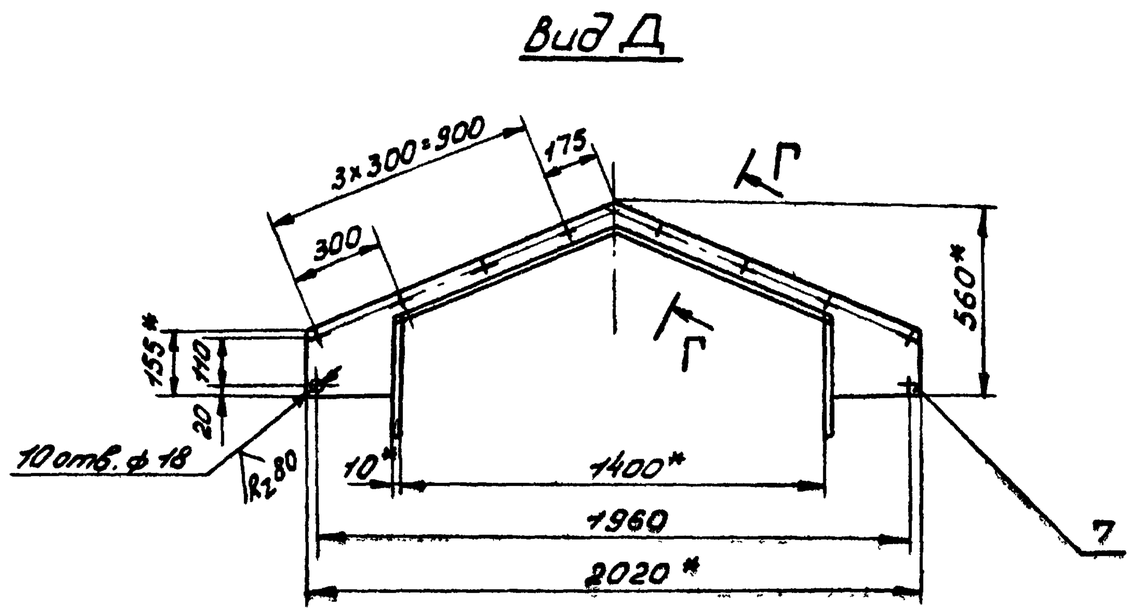

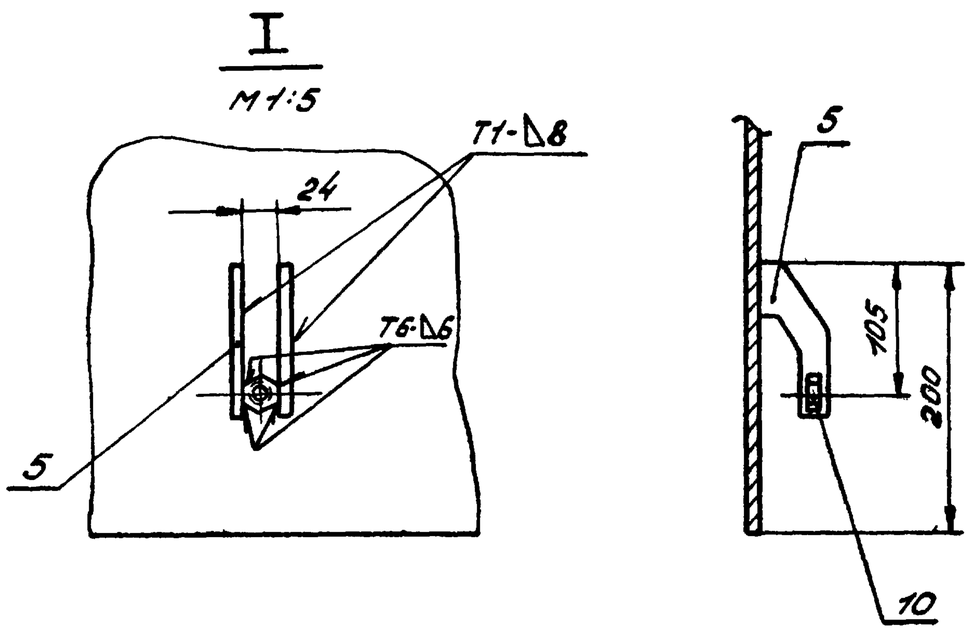

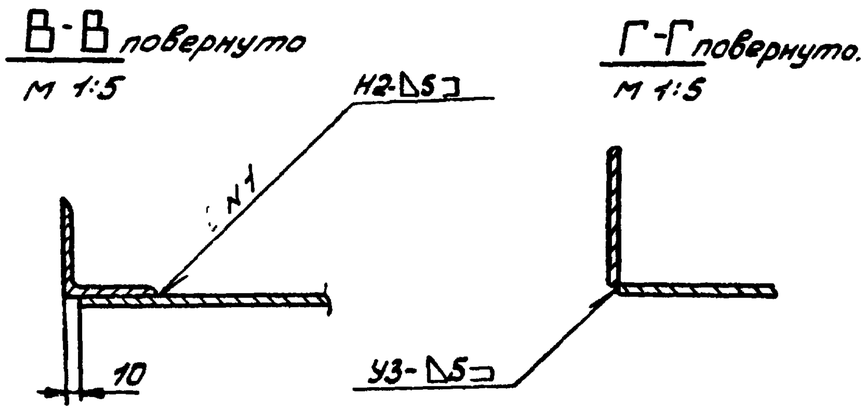

1. Неуказанные предельные отклонения размеров: отверстий - Н14; валов - h14; остальных $\pm \frac{IT16}{2}$;
2. Смещение осей отверстий от номинального расположения не более 0,5 мм.
3. Допускается: 1) сверлить отверстия во фланцах А черт. 07.0.00СБ; 08.0.00СБ; 09.0.00СБ по единому шаблону;
   2). отверстия фланца Е сверлить по единому шаблону с фланцем и головной воронки черт. 10.0.00СБ.
4. Сварка ручная электродуговая ГОСТ 5264-80 электроды Э-42 ГОСТ 9467-75.
5. Контроль сварных швов внешним осмотром и измерениями по ГОСТ 3264-79.
6. Маркировать: Л-4.
7.* Размеры для справок.
8. Покрыть грунтовкой ГФ-0119 ГОСТ 23343-78

					09.0.00СБ			
Изм.	Лист	N докум.	Подп.	Дата	Концевая секция Сборочный чертеж	Лит.	Масса	Масшт.
Разраб.		Мусина		17.01.81		И	386,0	1:20
Пров.		Михеева		17.01.81		Лист	Листов 1	
Т.контр.		Дюнзе		25.5.81				
Н.контр.		Бабич		26.05.81		ТЭП ТЕПЛОЭЛЕКТРОПРОЕКТ		
Утв.		Симонов		27.05.81				

Инв. N подл. 15-4477 | Подп. и дата 25.10.83 | Взам. инв. N | Инв. N дубл. | Подп. и дата

Типовой проект 416-9-17.83 Альбом XIV

Формат	Зона	Поз.	Обозначение	Наименование	Кол.	Примечание
				Документация		
22			10.0.00СБ	Сборочный чертеж		
				Сборочные единицы		
11		1	10.1.00	Дверка	1	
				Детали		
11		2	10.0.01	Боковая стенка	2	
11		3	10.0.02	Торцовая стенка	1	
11		4	10.0.03	Планка	1	
		5	10.0.03-01	Планка	1	
11		6	10.0.04	Планка	1	
		7	10.0.04-01	Планка	1	
11		8	10.0.05	Ручка	1	
11		9	10.0.06	Ограждение	1	
11		10	10.0.07	Ограждение	1	
		11	10.0.07-01	Ограждение	1	
11		12	10.0.08	Планка	1	
11		13	10.0.09	Косынка	6	
БЧ		14	10.0.10	Фланец		
				Уголок 6-75х75х6 ГОСТ 8509-72 / Ст3сп2 ГОСТ 535-79		
				L = 300 · 1,3	2	2,1кг
БЧ		15	10.0.11	Фланец		
				Уголок 6-75х75х6 ГОСТ 8509-72 / Ст3сп2 ГОСТ 535-79		
				L = 1050 - 2,5	2	7,2кг
БЧ		16	10.0.12	Фланец		
				Уголок 6-75х75х6 ГОСТ 8509-72 / Ст3сп2 ГОСТ 535-79		
				L = 2020 - 4,4	1	13,9кг

Инв.№ подл. | Подп. и дата | Взам. инв.№ | Инв.№ дубл. | Подп. и дата

Изм.	Лист	№ докум.	Подп.	Дата
Разраб.	Мусина			25.04
Пров.	Михеева			28.04
Н.контр.	Бабич			26.05
Утв.	Симонов			27.05

10.0.00

Головная воронка.

Лит	Лист	Листов
И	1	2

ТЕПЛОЭЛЕКТРОПРОЕКТ

Формат А1

Формат	Зона	Поз.	Обозначение	Наименование	Кол.	Примечание
БЧ		17	10.0.13.	Стенка		
				Лист Б-5 ГОСТ 19903-74 / Ст3сп2 ГОСТ 14637-79		
				1007-2,5 х 1885-3,7	2	149кг
				Стандартные изделия		
		18		Болт М12х40.36		
				ГОСТ 7798-70	14	
		19		Гайка М12.4		
				ГОСТ 5915-70	14	

Инв.№ подл. | Подп. и дата | Взам. инв.№ | Инв.№ дубл. | Подп. и дата

Изм.	Лист	№ докум.	Подп.	Дата

10.0.00

Лист 2

Формат А1

Формат	Зона	Поз.	Обозначение	Наименование	Кол.	Примечание
				Документация		
11			10.1.00СБ	Сборочный чертеж		
				Детали		
11		1	10.1.01	Полотно	1	
11		2	10.1.02	Уплотнение	2	
11		3	10.1.03	Уплотнение	2	
				Стандартные изделия		
БЧ		4		Заклепка 5х12-011	20	
				ГОСТ 10300-80		

Инв.№ подл. | Подп. и дата | Взам. инв.№ | Инв.№ дубл. | Подп. и дата

Изм.	Лист	№ докум.	Подп.	Дата
Разраб.	Мусина			25.04
Пров.	Михеева			28.04
Н.контр.	Бабич			26.05
Утв.	Симонов			27.05

10.1.00

Дверка

Лит	Лист	Листов
И		1

ТЕПЛОЭЛЕКТРОПРОЕКТ

Формат А1

10.1.01

√ (√)

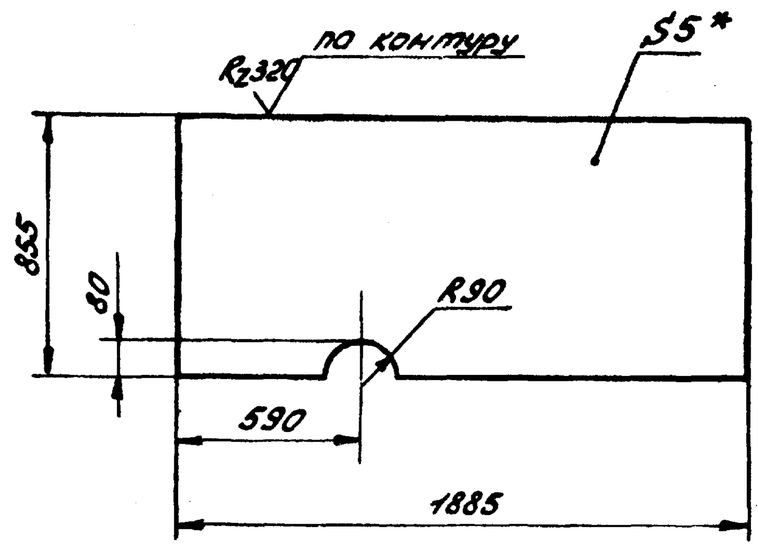

1. Неуказанные предельные отклонения размеров: валов - h14, остальных ± JT16/2.
2. * Размер для справок

Инв.№ подл. | Подп. и дата | Взам. инв.№ | Инв.№ дубл. | Подп. и дата

Изм.	Лист	№ докум.	Подп.	Дата
Разраб.	Мусина			25.04
Пров.	Михеева			28.04
Т.контр.	Дюнзе			25.5.81
Н.контр.	Бабич			26.05
Утв.	Симонов			27.05

10.0.01

Боковая стенка

Лит.	Масса	Масшт.
И	63,2	1:20
Лист	Листов 1	

Лист Б-5 ГОСТ 19903-74 / Ст3сп2 ГОСТ 14637-79

ТЕПЛОЭЛЕКТРОПРОЕКТ

Копировал: Кидрявцева

Формат А1

10.0.00СБ

Типовой проект 4/16-9-17.83 Альбом XIV

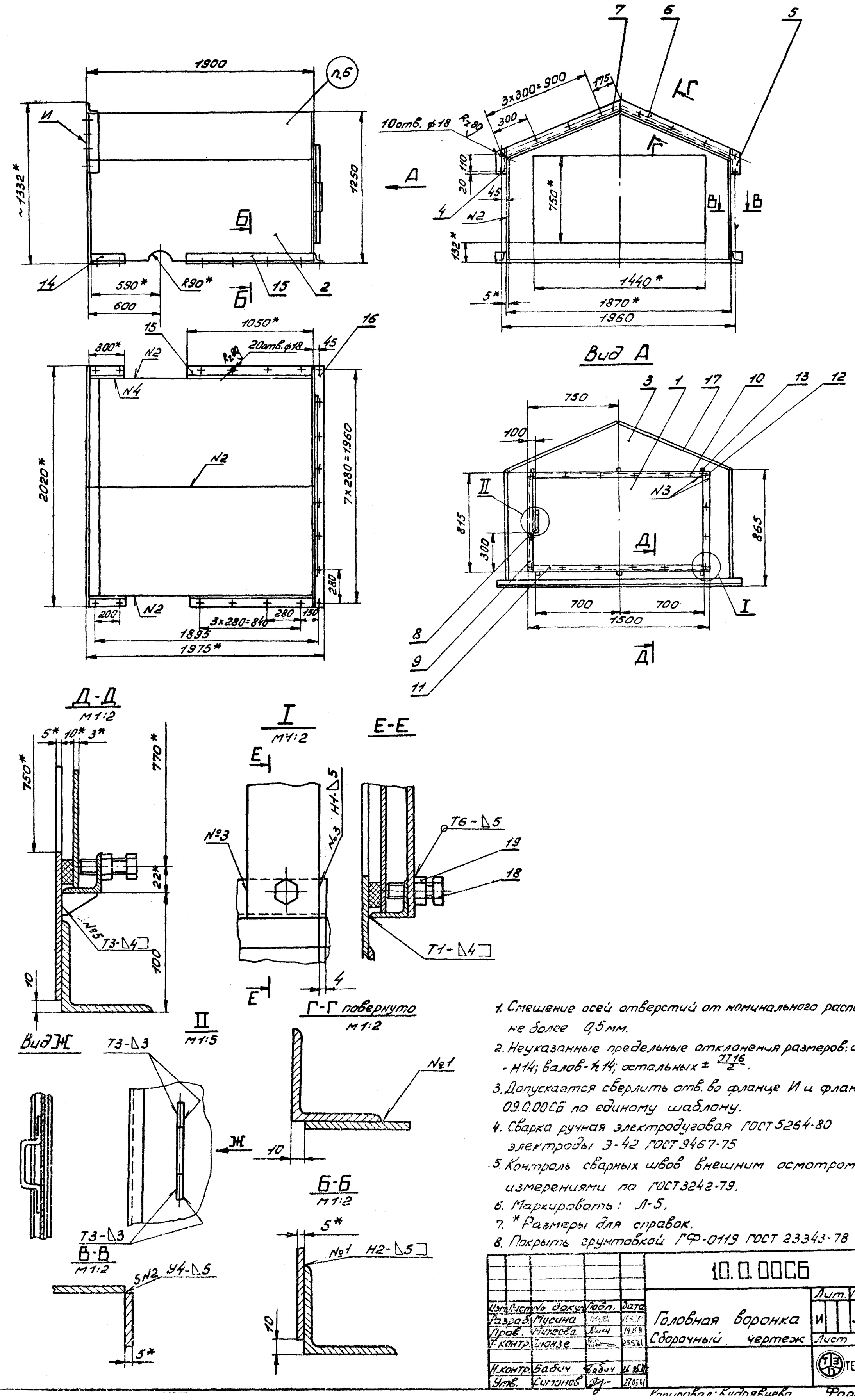

1. Смещение осей отверстий от номинального расположения не более 0,5 мм.
2. Неуказанные предельные отклонения размеров: отверстий - Н14; валов - h14; остальных ± $\frac{IT16}{2}$.
3. Допускается сверлить отв. во фланце И и фланца Е черт. 09.0.00СБ по единому шаблону.
4. Сварка ручная электродуговая ГОСТ 5264-80 электроды Э-42 ГОСТ 9467-75
5. Контроль сварных швов внешним осмотром и измерениями по ГОСТ 3242-79.
6. Маркировать: Л-5.
7. * Размеры для справок.
8. Покрыть грунтовкой ГФ-0119 ГОСТ 23343-78

Изм.	Лист	№ докум.	Подп.	Дата	10.0.00СБ			
Разраб.		Мусина			Головная воронка	Лит.	Масса	Масшт.
Пров.		Михеева		19.05.81	Сборочный чертеж	И	398,0	1:20
Т. контр.		Дюнзе		25.5.81		Лист	Листов 1	
Н. контр.		Бабич		26.05.81		ТЕПЛОЭЛЕКТРОПРОЕКТ		
Утв.		Симонов		27.05.81				

Копировал: Кудрявцева Формат 22

Инв. № подл. 15-4474 | Подп. и дата | Взам. инв. № | Инв. № дубл. | Подп. и дата

Типовой проект 416-9-11.83 Альбом XIV

10.1.00СБ

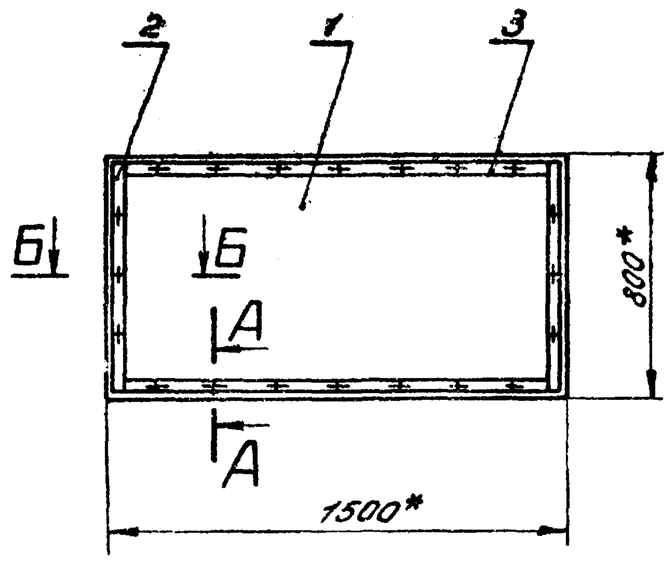

А-А
М1:1



Б-Б
М1:1

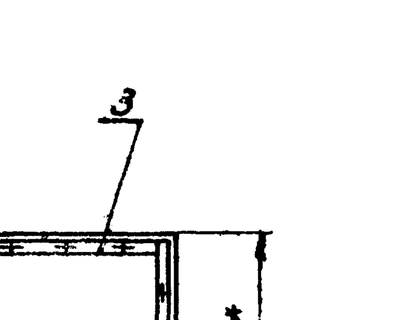

* Размеры для справок.

Изм.	Лист	№ докум.	Подп.	Дата
Разраб.		Мусина		20.5.81
Пров.		Михеева		21.05.81
Т.контр.		Дюнзе		25.5.81
Н.контр.		Бабич		26.05.81
Утв.		Симонов		26.05.81

10.1.00СБ

Дверка

Сборочный чертеж

Лит.	Масса	Масшт.
И	29,5	1:20
Лист	Листов 1	

ТЕПЛОЭЛЕКТРОПРОЕКТ

Формат 11

10.1.01

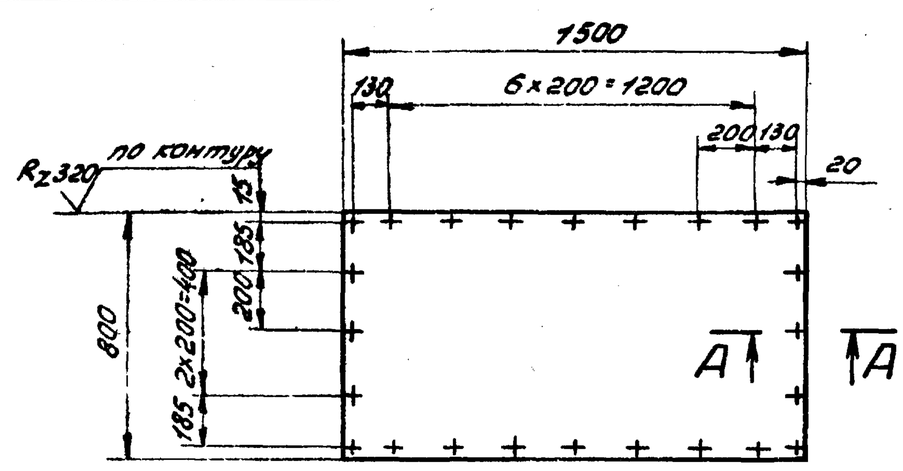

А-А
М2:1

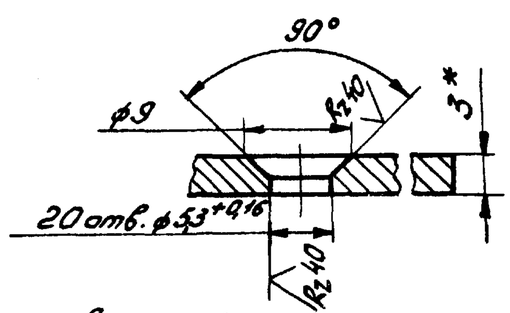

1. Смещение осей отверстий от номинального расположения не более 0,2 мм.
2. Неуказанные предельные отклонения размеров: отверстий - H14, валов - h14, остальных $\pm \frac{IT16}{2}$.
3. * Размер для справок.

Изм.	Лист	№ докум.	Подп.	Дата
Разраб.		Мусина		20.5.81
Пров.		Михеева		21.05.81
Т.контр.		Дюнзе		25.5.81
Н.контр.		Бабич		26.05.81
Утв.		Симонов		27.05.81

10.1.01

Полотно

Лит.	Масса	Масшт.
И	28,3	1:20
Лист	Листов 1	

Лист Б-3 ГОСТ 19903-74
Ст3сп2 ГОСТ 16523-70

ТЕПЛОЭЛЕКТРОПРОЕКТ

Формат 11

10.1.02

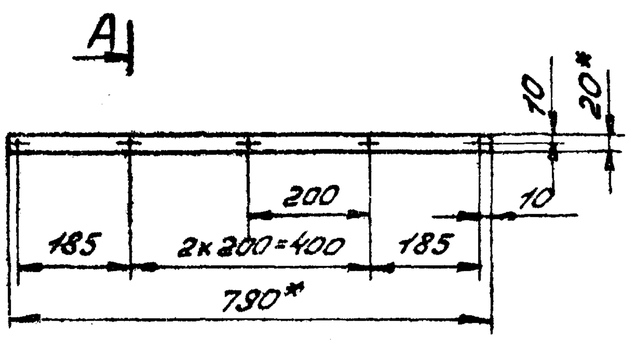

А-А
М1:1

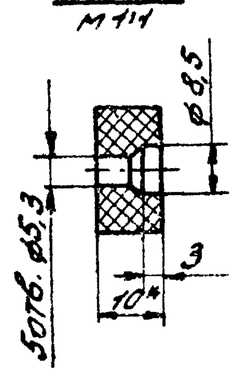

* Размеры для справок.

Изм.	Лист	№ докум.	Подп.	Дата
Разраб.		Мусина		20.5.81
Пров.		Михеева		21.05.81
Т.контр.		Дюнзе		25.5.81
Н.контр.		Бабич		26.05.81
Утв.		Симонов		26.05.81

10.1.02

Уплотнение

Лит.	Масса	Масшт.
И	0,2	1:10
Лист	Листов 1	

Пластина I
Лист, ТМКЩ-С-10×20×790-9.9
ГОСТ 7338-77

ТЕПЛОЭЛЕКТРОПРОЕКТ

Формат 11

10.1.03

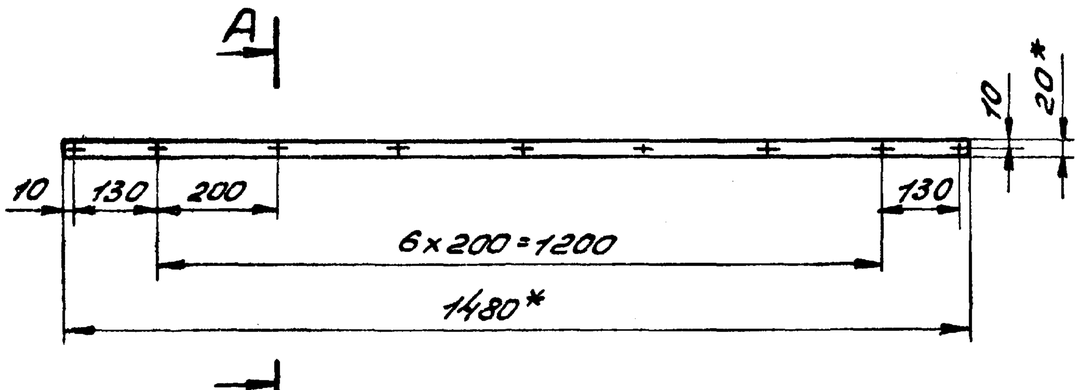

А-А
М1:1

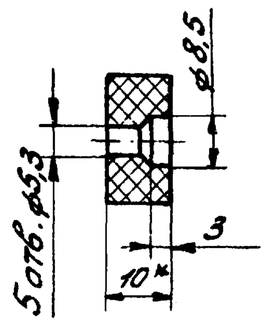

* Размеры для справок.

Изм.	Лист	№ докум.	Подп.	Дата
Разраб.		Мусина		26.3.81
Пров.		Михеева		26.03.81
Т.контр.		Дюнзе		25.5.81
Н.контр.		Бабич		26.05.81
Утв.		Симонов		27.05.81

10.1.03

Уплотнение

Лит.	Масса	Масшт.
И	0,4	1:10
Лист	Листов 1	

Пластина I
Лист, ТМКЩ-С-10×20-1480-
-9-9. ГОСТ 7338-77.

ТЕПЛОЭЛЕКТРОПРОЕКТ

Копировал: Кудрявцева

Формат 11

Инв. N подл. | Подп. и дата | Взам. инв. N | Инв. N дубл. | Подп. и дата

10.0.02

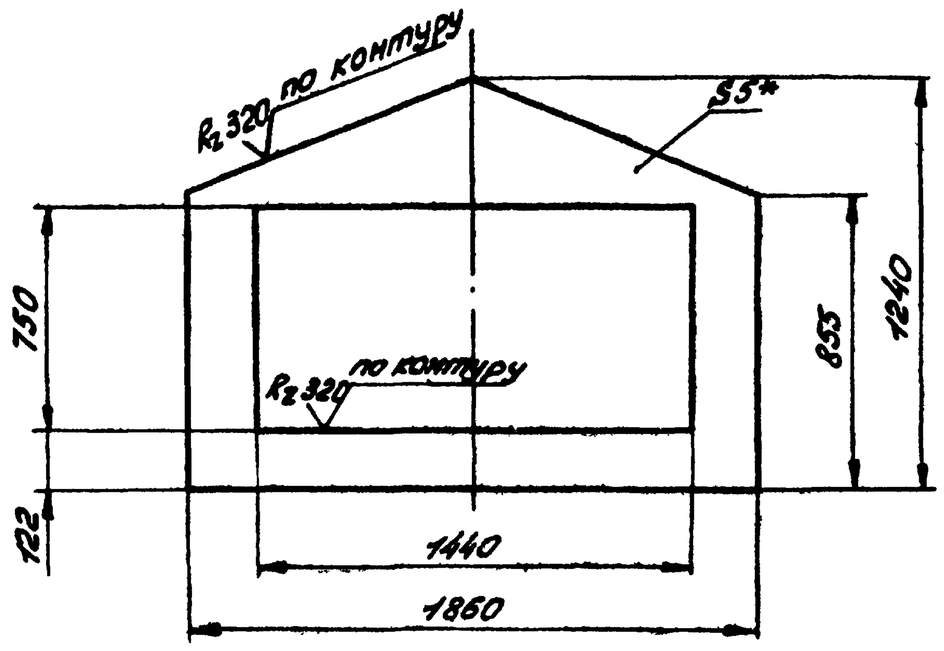

1. Неуказанные предельные отклонения размеров: валов - h14, отверстий - H14, остальных $\pm \frac{JT16}{2}$
2. * Размер для справок.

Изм.	Лист	№ докум.	Подп.	Дата
Разраб.		Мусина		26.03.81
Пров.		Михеева		27.03.81
Т.контр.		Дюнзе		25.5.81
Н.контр.		Бабич		29.04.81
Утв.		Симонов		1.06.81

10.0.02

Лит.	Масса	Масштаб
И	33,5	1:20

Торцовая стенка

Лист | Листов 1

Б-5 ГОСТ 19903-74 / Лист Ст3сп2 ГОСТ 14637-79

ТЕПЛОЭЛЕКТРОПРОЕКТ

Формат 11

10.0.03

10.0.03 - изображено

10.0.03-01 - зеркальное отражение

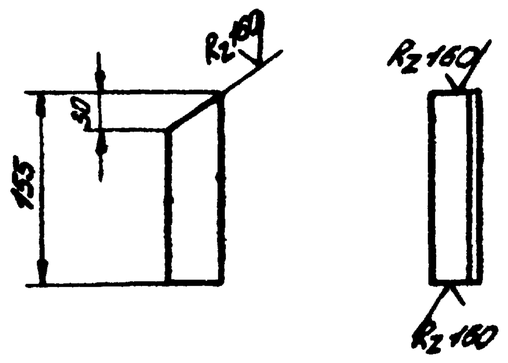

Неуказанные предельные отклонения размеров: валов - h14, остальных $\pm \frac{JT16}{2}$

Изм.	Лист	№ докум.	Подп.	Дата
Разраб.		Мусина		26.03.81
Провер.		Михеева		27.03.81
Т.контр.		Дюнзе		25.5.81
Н.контр.		Бабич		29.04.81
Утв.		Симонов		1.06.81

10.0.03

Лит.	Масса	Масштаб
И	1,1	1:2

Планка

Лист | Листов 1

Уголок Б75х75х6 ГОСТ 8509-72 / Ст3сп2 ГОСТ 535-79

ТЕПЛОЭЛЕКТРОПРОЕКТ

Формат 11

10.0.04

10.0.04 - изображено

10.0.04-01 - зеркальное отражение

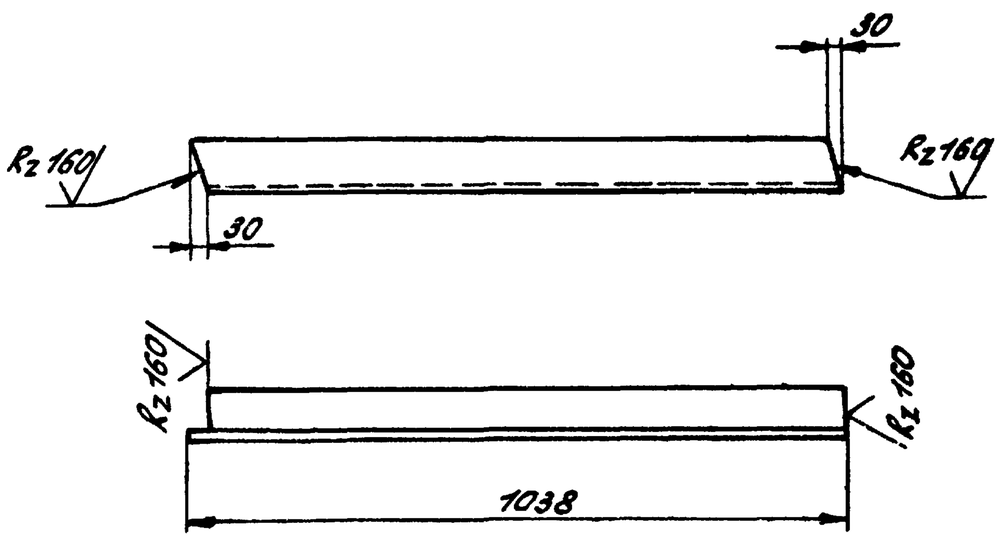

Неуказанные предельные отклонения размеров: валов - h14, остальных $\pm \frac{JT16}{2}$.

Изм.	Лист	№ докум.	Подп.	Дата
Разраб.		Мусина		26.03.81
Пров.		Михеева		27.03.81
Т.контр.		Дюнзе		25.5.81
Н.контр.		Бабич		29.04.81
Утв.		Симонов		1.06.81

10.0.04

Лит.	Масса	Масштаб
И	7,2	1:10

Планка

Лист | Листов 1

Уголок Б75х75х6 ГОСТ 8509-72 / Ст3сп2 ГОСТ 535-79

ТЕПЛОЭЛЕКТРОПРОЕКТ

10.0.05

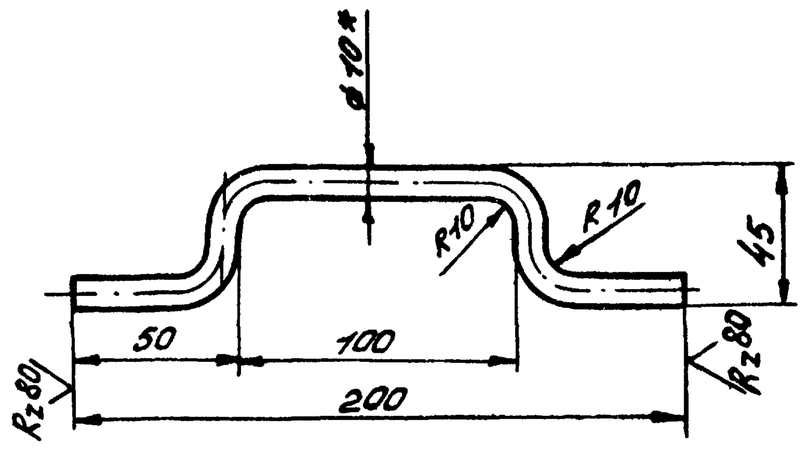

1. Неуказанные предельные отклонения размеров: валов - h14, остальных $\pm \frac{JT16}{2}$
2. Длина развертки L = 225мм
3. * Размер для справок.

Изм.	Лист	№ докум.	Подп.	Дата
Разраб.		Мусина		26.03.81
Пров.		Михеева		27.03.81
Т.контр.		Дюнзе		25.5.81
Н.контр.		Бабич		29.04.81
Утв.		Симонов		1.06.81

10.0.05

Лит.	Масса	Масштаб
И	0,15	1:5

Ручка

Лист | Листов 1

Круг В10 ГОСТ 2590-71 / Ст3сп2 ГОСТ 535-79

ТЕПЛОЭЛЕКТРОПРОЕКТ

10.0.06

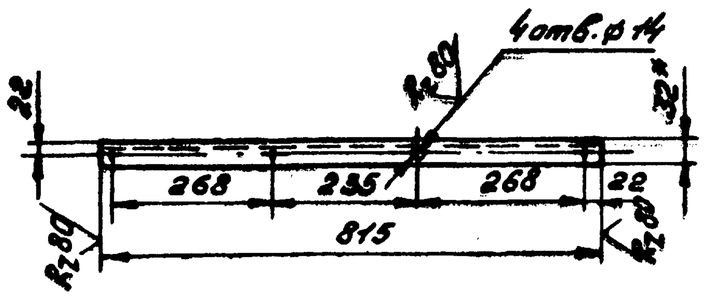

1. Неуказанные предельные отклонения размеров: отверстий - H14, валов - h14, остальных $\pm \frac{IT16}{2}$.
2. * Размер для справок.

Изм.	Лист	№ докум.	Подп.	Дата
Разраб.		Мусина		26.03.81
Пров.		Михеева		27.03.81
Т.контр.		Дюнзе		25.5.81
Н.контр.		Бабич		27.5.81
Утв.		Симонов		1.06.81

10.0.06

Ограждение

Лит.	Масса	Масшт.
И	1,6	1:10
Лист	Листов 1	

Уголок Б-32х32х4 ГОСТ 8509-72 / Ст3сп2 ГОСТ 535-79

ТЕПЛОЭЛЕКТРОПРОЕКТ

Формат 11

10.0.07

10.0.07 - изображено
10.0.07-01 - зеркальное отражение

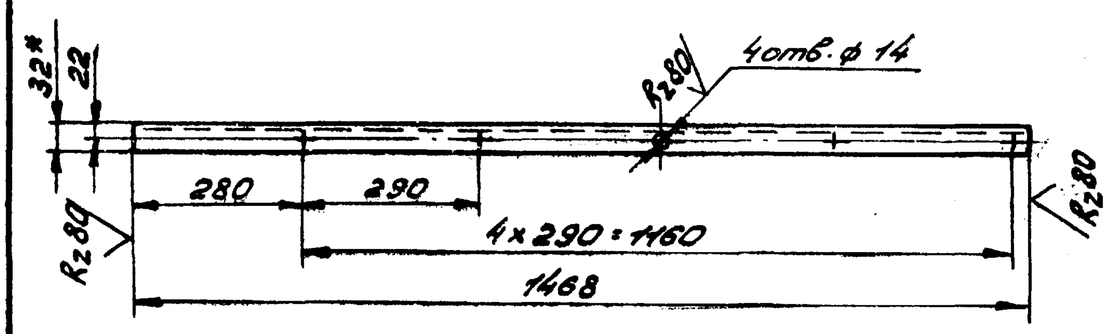

1. Неуказанные предельные отклонения размеров: отверстий - H14, валов - h14, остальных $\pm \frac{IT16}{2}$.
2. * Размер для справок.

Изм.	Лист	№ докум.	Подп.	Дата
Разраб.		Мусина		26.03.81
Пров.		Михеева		27.03.81
Т.контр.		Дюнзе		25.5.81
Н.контр.		Бабич		27.5.81
Утв.		Симонова		1.06.81

10.0.07

Ограждение

Лит.	Масса	Масшт.
И	2,8	1:10
Лист	Листов 1	

Уголок Б-32х32х4 ГОСТ 8509-72 / Ст3сп2 ГОСТ 535-79

ТЕПЛОЭЛЕКТРОПРОЕКТ

Формат 11

10.0.08

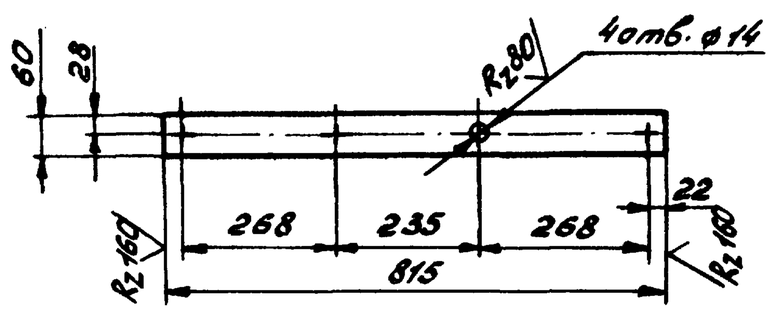

1. Неуказанные предельные отклонения размеров: отверстий - H14, остальных $\pm \frac{IT16}{2}$.
2. * Размер для справок.

Изм.	Лист	№ докум.	Подп.	Дата
Разраб.		Мусина		26.03.81
Пров.		Михеева		27.03.81
Т.контр.		Дюнзе		25.5.81
Н.контр.		Бабич		27.5.81
Утв.		Симонов		1.06.81

10.0.08

Планка

Лит.	Масса	Масшт.
И	1,9	1:10
Лист	Листов 1	

Полоса Б-2,5х60 ГОСТ 103-76 / Ст3сп2 ГОСТ 535-79

ТЕПЛОЭЛЕКТРОПРОЕКТ

Инв.№ подл. | Подп. и дата | Взам. инв.№ | Инв.№ дубл. | Подп. и дата | Инв.№ подл. 15-411-ТП-ЭС | Подп. и дата 24.10.83

10.0.09

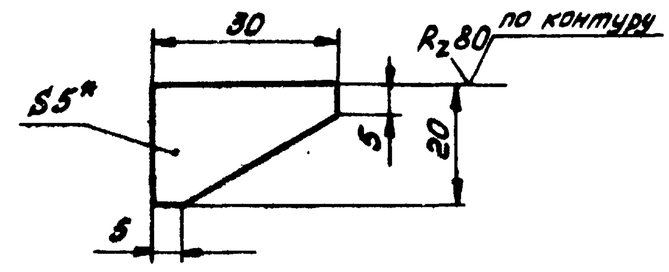

1. Неуказанные предельные отклонения размеров: валов - h14, остальных $\pm \frac{IT16}{2}$.
2. * Размер для справок.

Изм.	Лист	№ докум.	Подп.	Дата
Разраб.		Мусина		26.03.81
Пров.		Михеева		27.03.81
Т.контр.		Дюнзе		25.5.81
Н.контр.		Бабич		24.05.81
Утв.		Симонов		1.06.81

10.0.09

Косынка

Лит.	Масса	Масшт.
И	0,02	1:1
Лист	Листов 1	

Лист Б-5 ГОСТ 19903-74 / Ст3сп2 ГОСТ 14637-79

ТЕПЛОЭЛЕКТРОПРОЕКТ

Инв.№ подл. | Подп. и дата | Взам. инв.№ | Инв.№ дубл. | Подп. и дата

Типовой проект 446-9-12.83 Альбом XIV

11.0.00С6

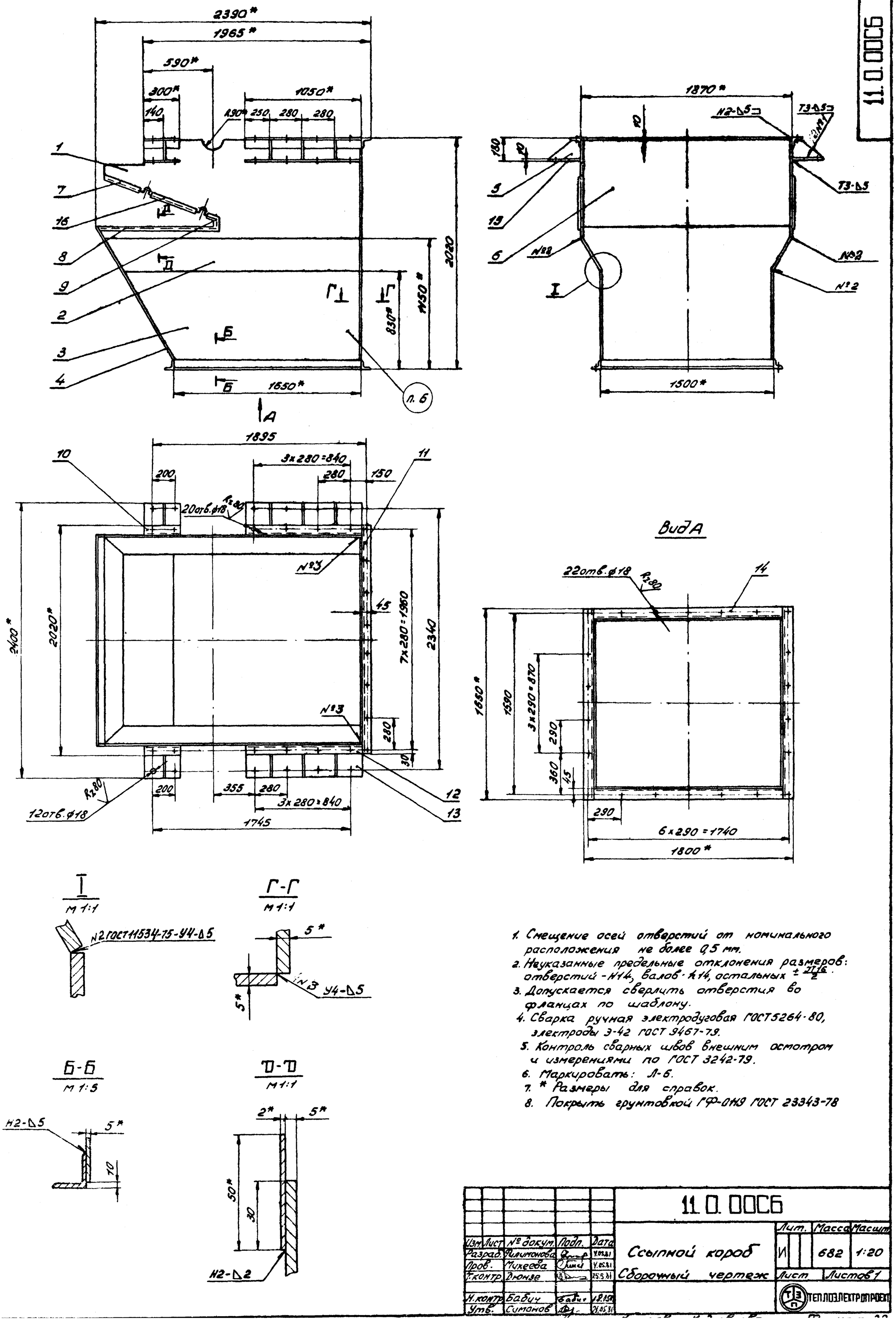

1. Смещение осей отверстий от номинального расположения не более 0,5 мм.
2. Неуказанные предельные отклонения размеров: отверстий - Н14, валов - h14, остальных $\pm \frac{IT16}{2}$.
3. Допускается сверлить отверстия во фланцах по шаблону.
4. Сварка ручная электродуговая ГОСТ 5264-80, электроды Э-42 ГОСТ 9467-79.
5. Контроль сварных швов внешним осмотром и измерениями по ГОСТ 3242-79.
6. Маркировать: Л-6.
7. * Размеры для справок.
8. Покрыть грунтовкой ГФ-0119 ГОСТ 23343-78

					11.0.00С6			
Изм.	Лист	№ докум.	Подп.	Дата	Ссыпной короб	Лит.	Масса	Масшт.
Разраб.		Филимонова		4.05.81		И	682	1:20
Пров.		Михеева		4.05.81	Сборочный чертеж	Лист	Листов 1	
Т.контр.		Дюнзе		25.5.81				
Н.контр.		Бабич		18.05.81		ТЕПЛОЭЛЕКТРОПРОЕКТ		
Утв.		Симонов		21.05.81				

Инв. № подл. 15-44777 | Подп. и дата | Взам. инв. № | Инв. № дубл. | Подп. и дата

Типовой проектный альбом XIV

11.0.06

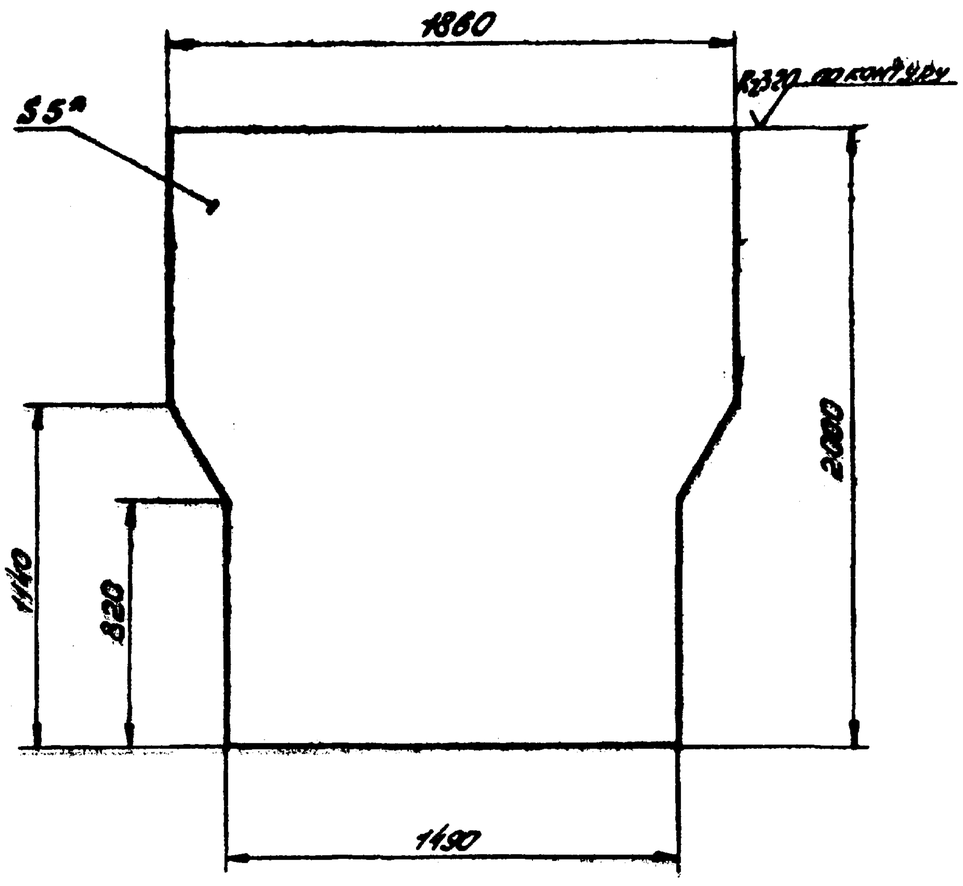

1. Неуказанные предельные отклонения размеров: валов - h14, остальных $\pm \frac{IT16}{2}$.
2. * Размер для справок.

Изм.	Лист	№ докум.	Подп.	Дата
Разраб.	Филимонова			27.11.80
Пров.	Михеева			28.11.80
Т.контр.	Дюнзе			4.5.81
Н.контр.	Бабич			5.05.81
Утв.	Симонов			6.05.81

11.0.06

Стенка вертикальная

Лит.	Масса	Масштаб
И	131,0	1:20

Лист | Листов 1

Лист Б-5 ГОСТ 19903-74 / Ст3сп2 ГОСТ 14637-79

ТЕПЛОЭЛЕКТРОПРОЕКТ

Формат 11

11.0.04

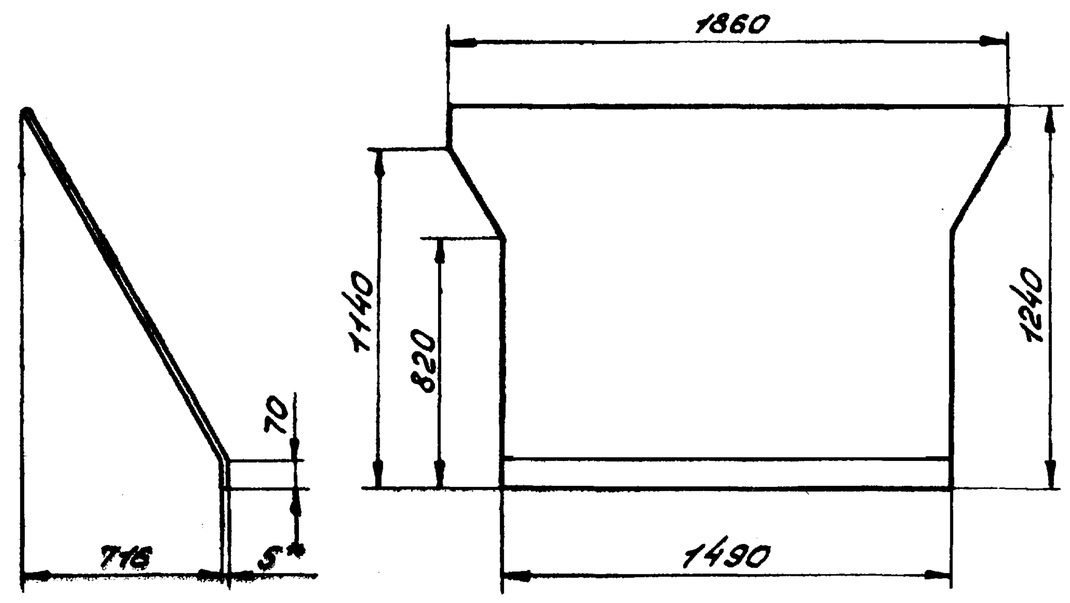

Развертка

М1:50

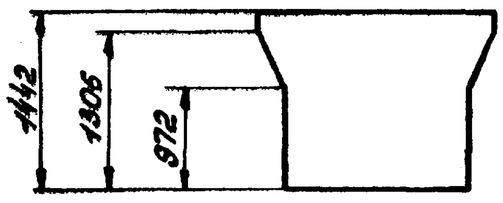

1. Неуказанные предельные отклонения размеров: валов - h14, остальных $\pm \frac{IT16}{2}$.
2. Длина развертки L = 1306.
3. * Размер для справок.

Изм.	Лист	№ докум.	Подп.	Дата
Разраб.	Филимонова			27.11.80
Провер.	Михеева			28.11.80
Т.контр.	Дюнзе			4.5.81
Н.контр.	Бабич			5.05.81
Утв.	Симонов			6.05.81

11.0.04

Стенка наклонная

Лит.	Масса	Масштаб
И	93,1	1:20

Лист | Листов 1

Лист Б-5 ГОСТ 19903-74 / Ст3сп2 ГОСТ 14637-79

ТЕПЛОЭЛЕКТРОПРОЕКТ

Формат 11

Формат	Зона	Поз.	Обозначение	Наименование	Кол.	Примечание
				Документация		
22			11.0.00СБ	Сборочный чертеж		
				Детали		
11		1	11.0.01	Верх стенки	2	
11		2	11.0.02	Средняя стенка	2	
11		3	11.0.03	Низ стенки	2	
11		4	11.0.04	Стенка наклонная	1	
11		5	11.0.05	Ребро	8	
11		6	11.0.06	Стенка вертикальная	1	
11		7	11.0.07	Планка	2	
11		8	11.0.08	Планка	2	
11		9	11.0.09	Планка	2	
БЧ		10	11.0.10	Фланец верхний		
				Уголок Б-75х75х6 ГОСТ 8509-72 / Ст3сп2 ГОСТ 535-79 L = 300-1,3	2	2,1кг

Изм.	Лист	№ докум.	Подп.	Дата
Разраб.	Филимонова			27.11.80
Пров.	Михеева			28.11.80
Т.контр.	Дюнзе			4.5.81
Н.контр.	Бабич			5.05.81
Утв.	Симонов			6.05.81

11.0.00

Сборный короб

Лит.	Лист	Листов
И	1	2

ТЕПЛОЭЛЕКТРОПРОЕКТ

Формат	Зона	Поз.	Обозначение	Наименование	Кол.	Примечание
БЧ		11	11.0.11	Фланец верхний		
				Уголок Б-75х75х6 ГОСТ 8509-72 / Ст3сп2 ГОСТ 535-79		
				L = 2020-4,4	1	14кг
БЧ		12	11.0.12	Фланец		
				Уголок Б-75х75х6 ГОСТ 8509-72 / Ст3сп2 ГОСТ 535-79		
				L = 1050-2,6	2	7,2кг
БЧ		13	11.0.13	Планка		
				Лист Б-10 ГОСТ 19903-74 / Ст3сп2 ГОСТ 14637-79		
				1050-2,6 × 265-1,3	2	21,8кг
БЧ		14	11.0.14	Фланец нижний		
				Уголок Б-75х75х6 ГОСТ 8509-72 / Ст3сп2 ГОСТ 535-79		
				L = 1650-3,7	4	11,4кг
БЧ		15	11.0.15	Фланец		
				Лист Б-10 ГОСТ 19903-74 / Ст3сп2 ГОСТ 14637-79		
				300-1,3 × 265-1,5	2	6,2кг
БЧ		16	11.0.16	Планка Лист Б-2 ГОСТ 19903-74 / Ст3сп2 ГОСТ 16523-70		
				L = 485-1,55 × 50-0,62	2	0,38кг

11.0.00 Лист 2

Формат 11

Типовой проект 416-3-118.83 Альбом XIV

11.0.03

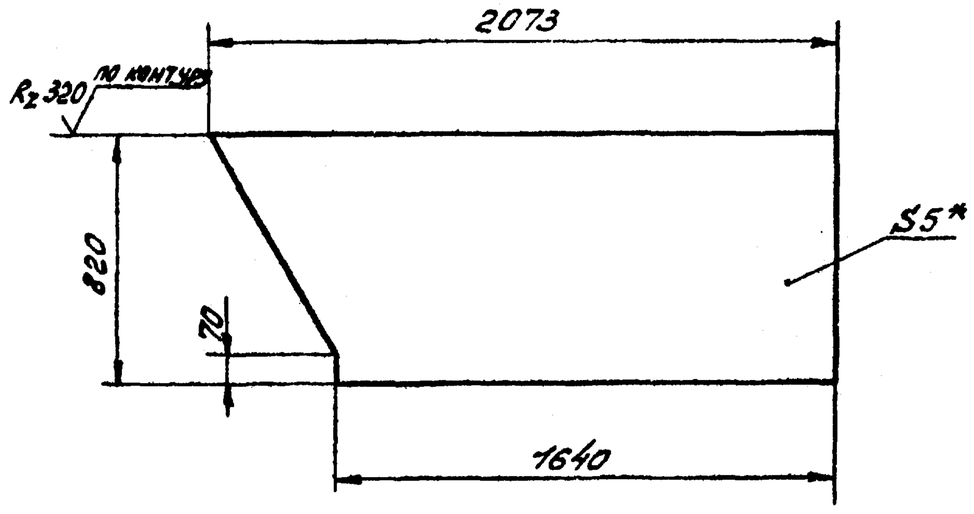

1. Неуказанные предельные отклонения размеров: валов - h14, остальных $\pm \frac{IT16}{2}$.
2. * Размер для справок.

Изм.	Лист	№ докум.	Подп.	Дата
Разраб.	Филимонова			29.04.81
Пров.	Михеева			25.04.81
Т.контр.	Дюнзе			4.5.81
Н.контр.	Бабич			5.05.81
Утв.	Симонов			6.05.81

11.0.03 — Низ стенки

Лит	Масса	Масшт.
И	59,0	1:20

Лист — Листов 1

Б-5 ГОСТ 19903-74
Лист Ст3сп2 ГОСТ 14637-79

ТЕПЛОЭЛЕКТРОПРОЕКТ

Формат 11

11.0.02

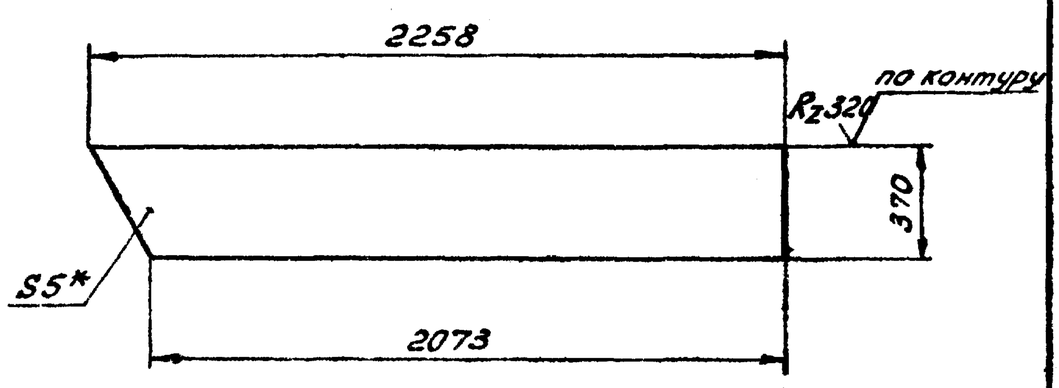

1. Неуказанные предельные отклонения размеров: валов - h14, остальных $\pm \frac{IT16}{2}$.
2. * Размер для справок.

Изм.	Лист	№ докум.	Подп.	Дата
Разраб.	Филимонова			21.04.81
Пров.	Михеева			22.04.81
Т.контр.	Дюнзе			4.5.81
Н.контр.	Бабич			5.05.81
Утв.	Симонов			6.05.81

11.0.02 — Средняя стенка

Лит.	Масса	Масшт.
И	31,4	1:20

Лист — Листов 1

Б-5 ГОСТ 19903-74
Лист Ст3сп2 ГОСТ 14637-79

ТЕПЛОЭЛЕКТРОПРОЕКТ

Формат 11

11.0.01

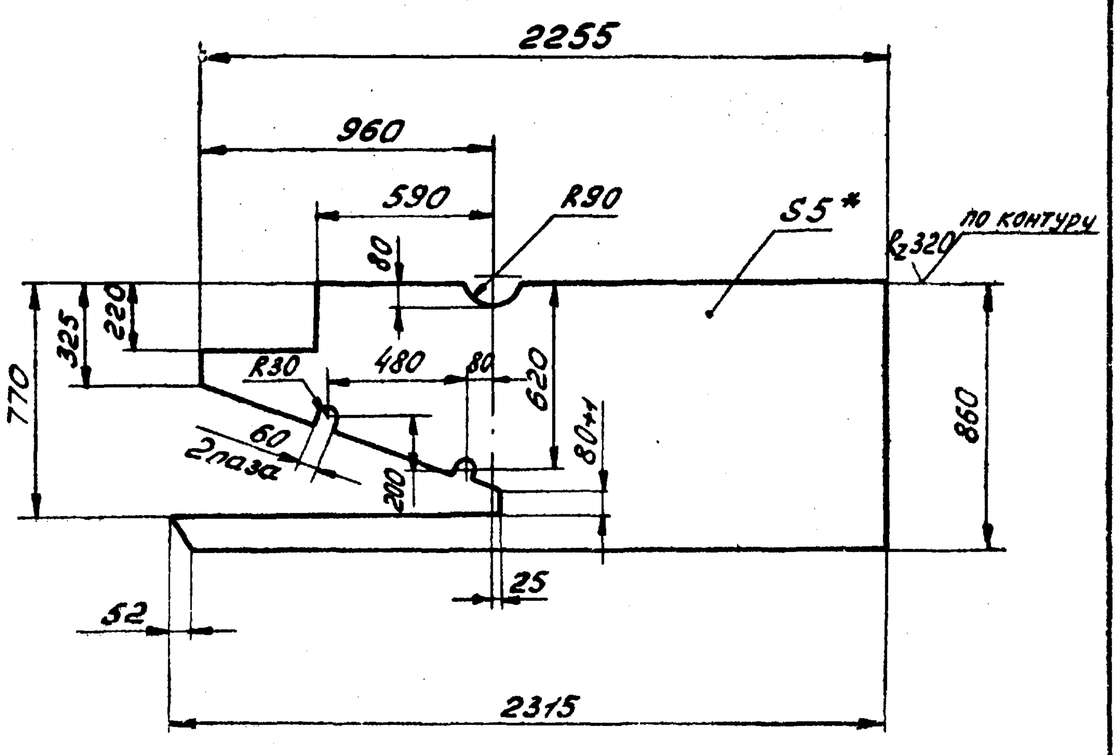

1. Неуказанные предельные отклонения размеров: валов - h14, остальных $\pm \frac{IT16}{2}$.
2. * Размер для справок.

Изм.	Лист	№ докум.	Подп.	Дата
Разраб.	Филимонова			20.04.81
Пров.	Михеева			21.04.81
Т.контр.	Дюнзе			4.5.81
Н.контр.	Бабич			5.05.81
Утв.	Симонов			6.05.81

11.0.01 — Верх стенки

Лит.	Масса	Масшт.
И	66,5	1:20

Лист — Листов 1

Б-5 ГОСТ 19903-74
Лист Ст3сп2 ГОСТ 14637-79

ТЕПЛОЭЛЕКТРОПРОЕКТ

Формат 11

Инв.№ подл. 15-4477 | Подп. и дата 24.10.83 | Взам. инв.№ | Инв.№ дубл. | Подп. и дата

11.0.05

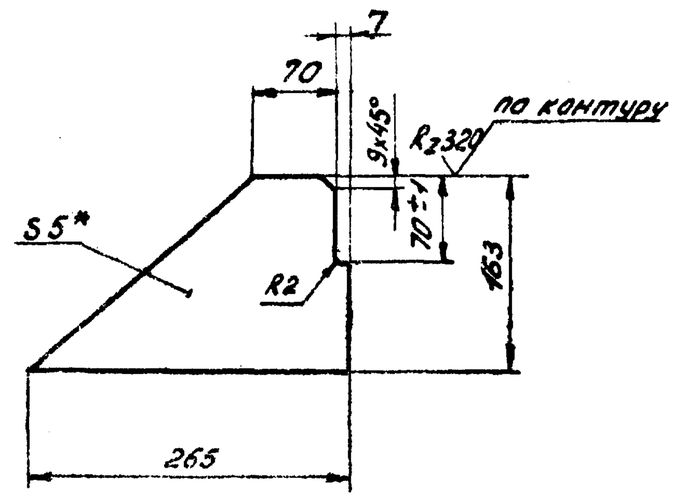

1. Неуказанные предельные отклонения размеров: валов - h14, остальных $\pm \frac{IT16}{2}$.
2. * Размер для справок.

Изм.	Лист	№ докум.	Подп.	Дата
Разраб.	Филимонова			05.05.81
Пров.	Михеева			6.05.81
Т.контр.	Дюнзе			4.5.81
Н.контр.	Бабич			5.05.81
Утв.	Симонов			6.05.81

11.0.05 — Ребро

Лит.	Масса	Масшт.
И	1,7	1:20

Лист — Листов 1

Б-5 ГОСТ 19903-74
Лист Ст3сп2 ГОСТ 14637-79

ТЕПЛОЭЛЕКТРОПРОЕКТ

Филимонова и Кибовичева

Формат 11

Инв.№ подл. | Подп. и дата | Взам. инв.№ | Инв.№ дубл. | Подп. и дата

Типовой проект 416-911.83 Альбом XIV

11.0.07

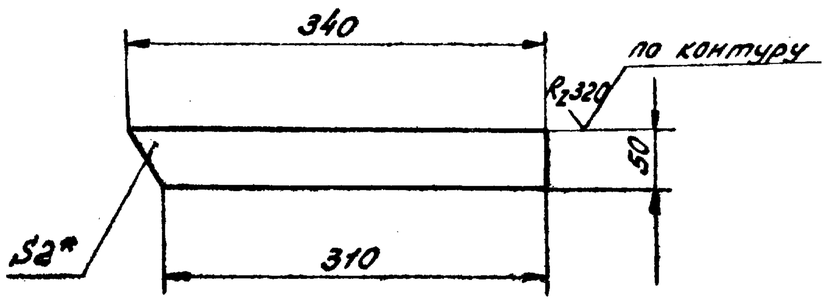

1. Неуказанные предельные отклонения размеров: валов - h 14, остальных $\pm \frac{JT16}{2}$.
2. * Размер для справок.

Изм.	Лист	№ докум.	Подп.	Дата
Разраб.		Филимонова		27.04.81
Пров.		Михеева		28.04.81
Т.контр.		Дюнзе		4.5.81
Н.контр.		Бабич		5.05.81
Утв.		Симонов		6.05.81

11.0.07

Планка

Лит.	Масса	Масшт.
И	0,6	1:5

Лист | Листов 1

Лист Б-2 ГОСТ 19903-74 / Ст3сп2 ГОСТ 16523-70

ТЕПЛОЭЛЕКТРОПРОЕКТ

Формат 11

11.0.08

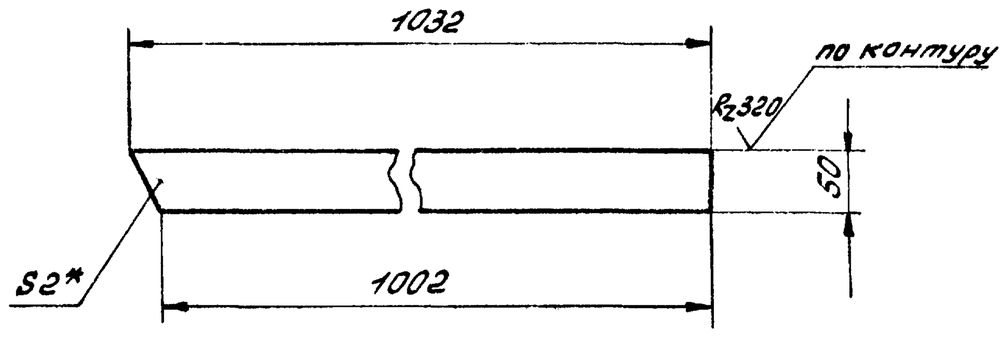

1. Неуказанные предельные отклонения размеров: валов - h 14, остальных $\pm \frac{JT16}{2}$.
2. * Размер для справок.

Изм.	Лист	№ докум.	Подп.	Дата
Разраб.		Филимонова		28.04.81
Пров.		Михеева		29.04.81
Т.контр.		Дюнзе		4.5.81
Н.контр.		Бабич		5.05.81
Утв.		Симонов		6.05.81

11.0.08

Планка

Лит.	Масса	Масшт.
И	0,8	1:5

Лист | Листов 1

Лист Б-2 ГОСТ 19903-74 / Ст3 сп2 ГОСТ 16523-70

ТЕПЛОЭЛЕКТРОПРОЕКТ

Формат 11

11.0.00

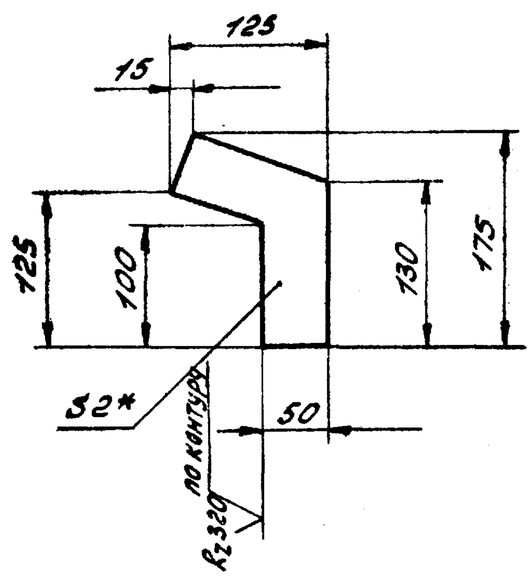

1. Неуказанные предельные отклонения размеров: валов - h 14, остальных $\pm \frac{JT16}{2}$.
2. * Размер для справок

Изм.	Лист	№ докум.	Подп.	Дата
Разраб.		Филимонова		27.04.81
Пров.		Михеева		28.04.81
Т.контр.		Дюнзе		4.5.81
Н.контр.		Бабич		5.05.81
Утв.		Симонов		6.05.81

11.0.09

Планка

Лит.	Масса	Масшт.
И	0,44	1:5

Лист | Листов 1

Лист Б-2 ГОСТ 19903-74 / Ст3 сп2 ГОСТ 16523-70

ТЕПЛОЭЛЕКТРОПРОЕКТ

Формат	Зона	Поз.	Обозначение	Наименование	Кол.	Примечание
				Документация		
12			12.0.00СБ	Сборочный чертеж		
				Сборочные единицы		
11		1	12.1.00	Торцовая стенка	1	
11		2	12.2.00	Боковая стенка	1	
		3	12.2.00-01	Боковая стенка	1	

Изм.	Лист	N докум.	Подп.	Дата
Разраб.		Филимонова		27.04.81
Пров.		Михеева		28.04.81
Н.контр.		Бабич		5.05.81
Утв.		Симонов		6.05.81

12.0.00

Воронка

Лит.	Лист	Листов
И		1

ТЕПЛОЭЛЕКТРОПРОЕКТ

Инв. N подл. | Подп. и дата | Взам. инв. N | Инв. N дубл. | Подп. и дата

12.1.00СБ

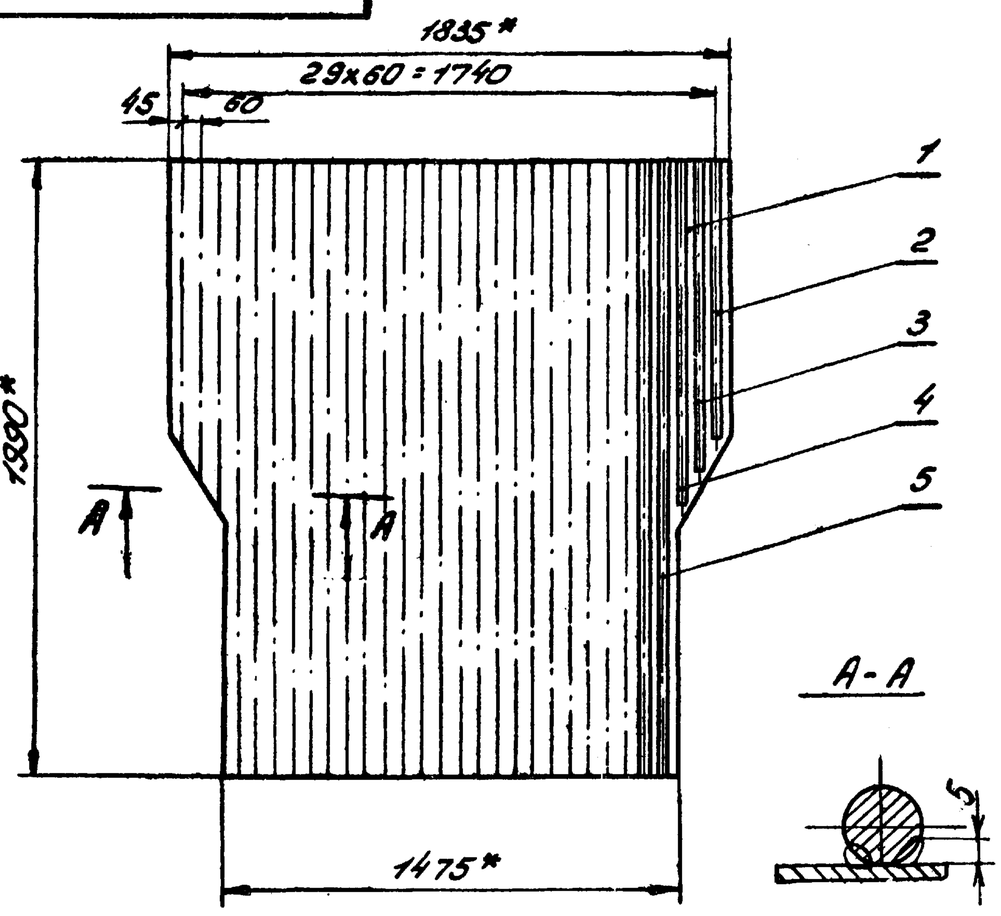

1. Неуказанные предельные отклонения размеров: валов - h14, остальных $\pm \frac{IT16}{2}$.
2. Сварка ручная электродуговая электроды Э-42 ГОСТ 9467-79,
3. Контроль сварных швов внешним осмотром и измерениями по ГОСТ 3242-79.
4. * Размер для справок.
5. Покрыть грунтовкой ГФ-0119 ГОСТ 23343-78

Изм.	Лист	№ докум.	Подп.	Дата
Разраб.	Филимонова			27.04.81
Пров.	Михеева			28.04.81
Т.контр.	Дюнзе			4.5.81
Н.контр.	Бабич			6.05.81
Утв.	Симонов			6.05.81

12.1.00СБ

Торцовая стенка
Сборочный чертеж

Лит.	Масса	Масшт.
И	197,5	1:20
Лист	Листов 1	

ТЕПЛОЭЛЕКТРОПРОЕКТ

Формат 11

Формат	Зона	Поз.	Обозначение	Наименование	Кол.	Примечание
				Документация		
11			12.1.00СБ	Сборочный чертеж		
				Детали		
11		1	12.1.01	Плита	1	
БЧ		2	12.1.02	Пруток		
				Круг $\frac{В16\ ГОСТ\ 2590-71}{Ст3сп2\ ГОСТ\ 535-79}$		
				* L = 810-2,3	2	1,35 кг
БЧ		3	12.1.03	Пруток		
				Круг $\frac{В16\ ГОСТ\ 2590-71}{Ст3сп2\ ГОСТ\ 535-79}$		
				L = 910-2,3	2	1,45 кг
БЧ		4	12.1.04	Пруток		
				Круг $\frac{В16\ ГОСТ\ 2590-71}{Ст3сп2\ ГОСТ\ 535-79}$		
				L = 1010-2,6	2	1,6 кг
БЧ		5	12.1.05	Пруток		
				Круг $\frac{В16\ ГОСТ\ 2590-71}{Ст3сп2\ ГОСТ\ 535-79}$		
				L = 1990-3,7	24	3,15 кг

Изм.	Лист	№ докум.	Подп.	Дата
Разраб.	Филимонова			27.04.81
Пров.	Михеева			28.04.81
Н.контр.	Бабич			6.05.81
Утв.	Симонов			6.05.81

12.1.00

Торцовая стенка

Лит.	Лист	Листов
И		1

ТЕПЛОЭЛЕКТРОПРОЕКТ

Формат 11

12.0.00СБ

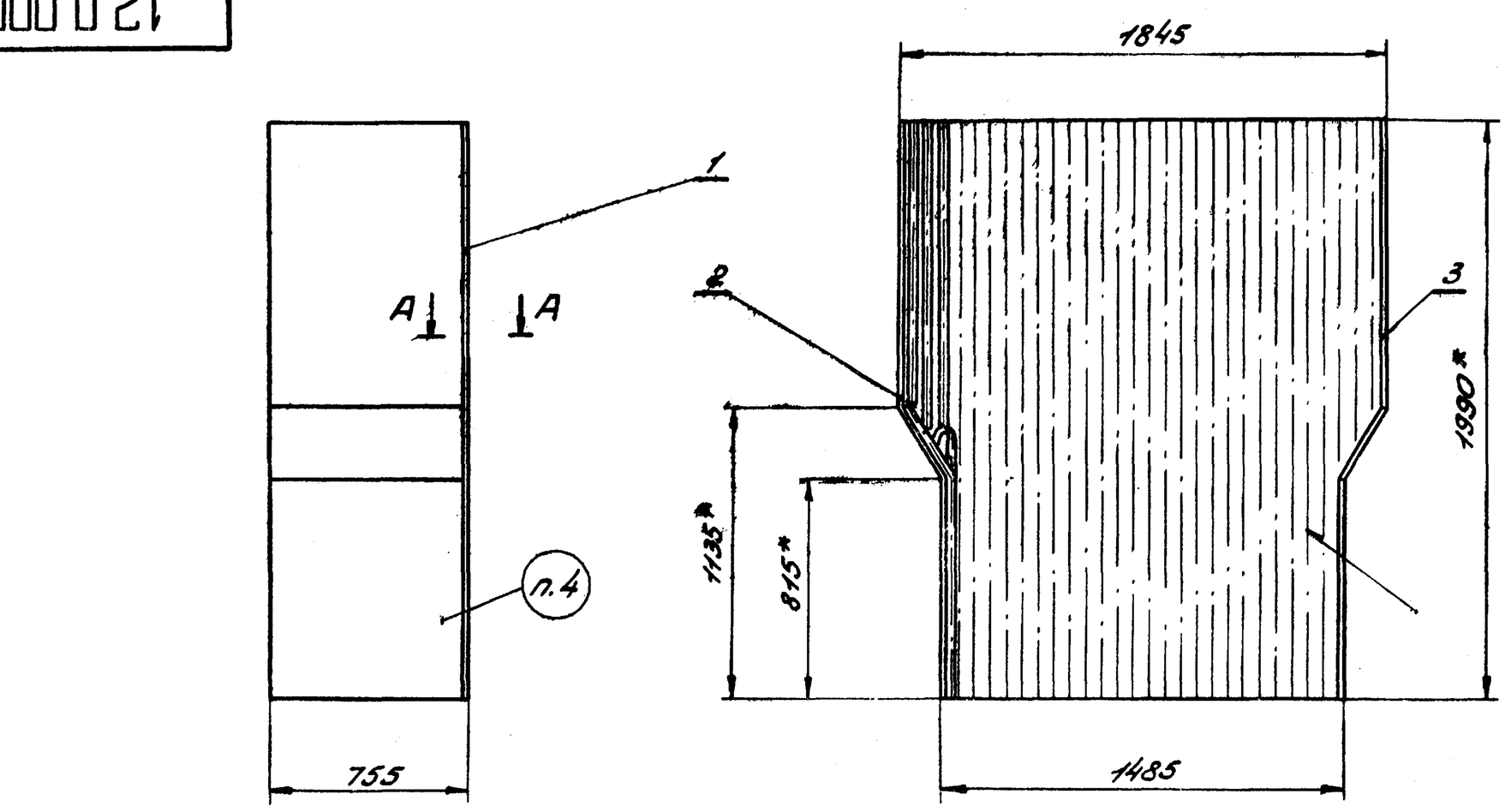

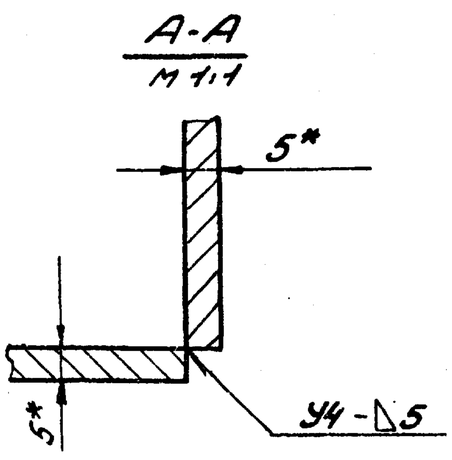

1. Неуказанные предельные отклонения размеров: валов - h14, остальных $\pm \frac{IT16}{2}$.
2. Сварка ручная электродуговая ГОСТ 5264-80, электроды Э-42, ГОСТ 9467-75
3. Контроль сварных швов внешним осмотром и измерениями по ГОСТ 3242-79.
4. Маркировать: Л-7.
5. * Размеры для справок.
6. Покрыть грунтовкой ГФ-0119 ГОСТ 23343-78.

Изм.	Лист	№ докум.	Подп.	Дата
Разраб.	Филимонова			27.04.81
Пров.	Михеева			28.04.81
Т.контр.	Дюнзе			4.5.81
Н.контр.	Бабич			6.05.81
Утв.	Симонов			6.05.81

12.0.00СБ

Воронка
Сборочный чертеж

Лит.	Масса	Масшт.
И	358,0	1:20
Лист	Листов 1	

ТЕПЛОЭЛЕКТРОПРОЕКТ

Типовой проект 416-9-11.83 Альбом XIV

Инв. № подл. | Подп. и дата | Взам. инв. № | Инв. № дубл. | Подп. и дата

24.10.83

15-4477

12.1.00

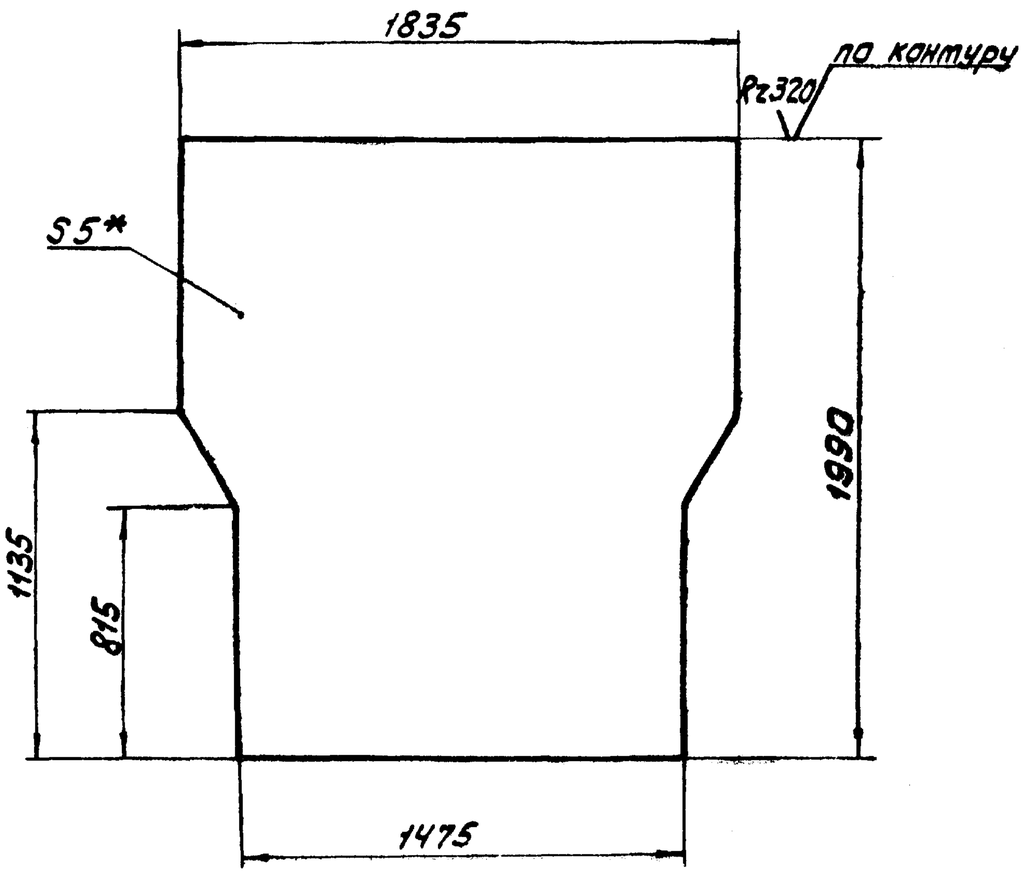

1. Неуказанные предельные отклонения размеров: валов - h14, остальных $\pm \frac{JT16}{2}$
2. * Размер для справок.

Изм.	Лист	№ докум.	Подпись	Дата
Разраб.		Филиманова		23.04.81
Пров.		Михеева		28.04.81
Т. контр.		Дюнзе		4.5.81
Н. контр.		Бабич		5.05.81
Утв.		Симанов		6.05.81

12.1.01

Плита

Лит.	Масса	Масштаб
И	113,3кг	1:20
Лист	Листов 1	

Лист 6-5 ГОСТ 19903-74 / Ст3сп2 ГОСТ 14637-79

ТЕПЛОЭЛЕКТРОПРОЕКТ

Копировал: Орлова

Инв. № подл. | Подп. и дата | Взам. инв. № | Инв. № дубл. | Подп. и дата

Формат	Зона	Поз.	Обозначение	Наименование	Кол.	Примечание
				Документация		
12			12.2.00 СБ	Сборочный чертеж		
				Детали		
11		1	12.2.01	Петля	1	
11		2	12.2.02	Ребро	11	
Б4		3	12.2.03	Верхняя стенка		
				Лист Б-5 ГОСТ 19903-74 / Ст3сп2 ГОСТ 14637-79		
				855-2,3 × 750-2	1	25,2 кг
Б4		4	12.2.04	Наклонная стенка		
				Лист Б-5 ГОСТ 19903-74 / Ст3сп2 ГОСТ 14637-79		
				750-2 × 368-1,4	1	10,8 кг
Б4		5	12.2.05	Нижняя стенка		
				Лист Б-5 ГОСТ 19903-74 / Ст3сп2 ГОСТ 14637-79		
				815-2,3 × 750-2	1	24,0 кг
				Различие исполнений 12.2.00 и 12.2.00-01 по сборочному чертежу		

Изм.	Лист	№ докум.	Подп.	Дата
Разраб.		Филиманова		23.04.81
Пров.		Михеева		28.04.81
Н. контр.		Бабич		5.05.81
Утв.		Симанов		6.05.81

12.2.00

Боковая стенка

Лит.	Лист	Листов
И		1

ТЕПЛОЭЛЕКТРОПРОЕКТ

Копировал: Орлова

12.2.00 СБ

12.2.00СБ - изображено

12.2.00СБ-01 - зеркальное отражение

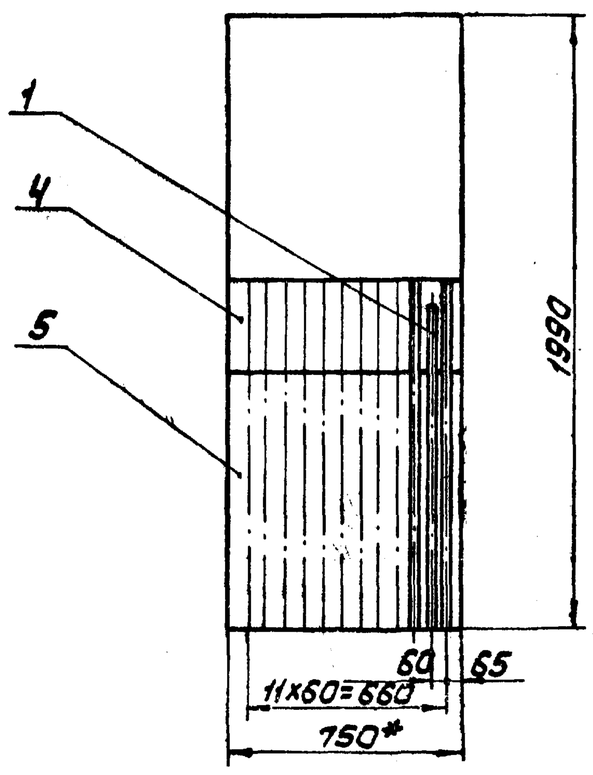

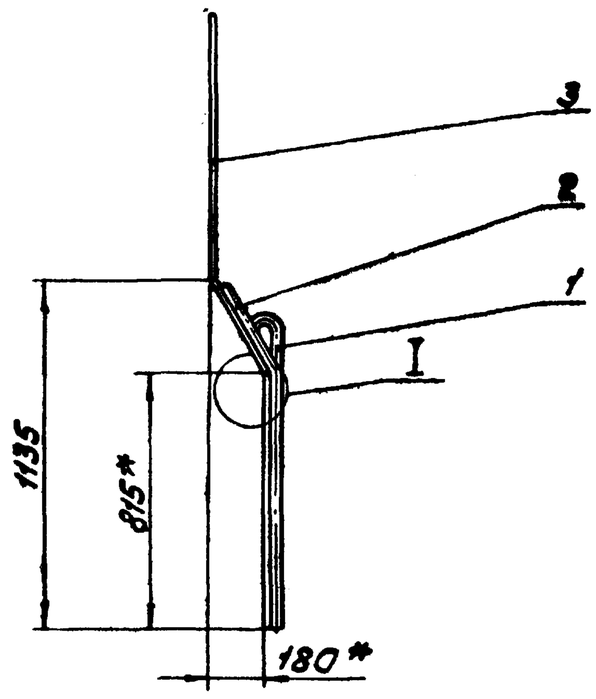

А-А повернуто

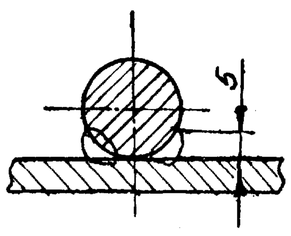

I
М 1:2

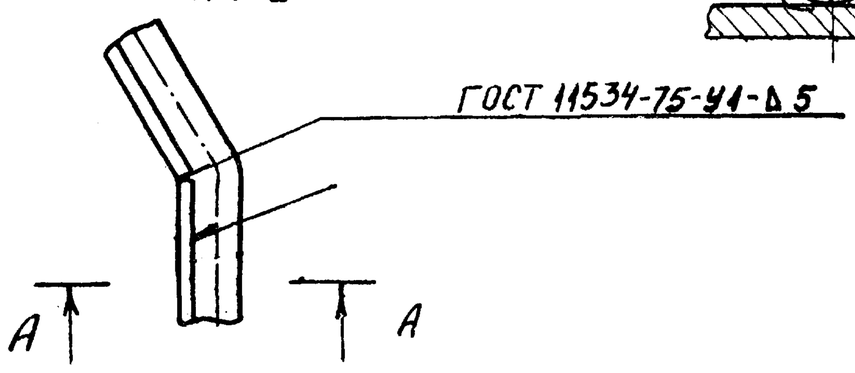

1. Неуказанные предельные отклонения размеров: валов - h14, остальных $\pm \frac{JT16}{2}$.
2. Сварка ручная электродуговая электроды Э-42, ГОСТ 9467-75.
3. Контроль сварных швов внешним осмотром и измерениями по ГОСТ 3242-79.
4. * Размер для справок
5. Покрыть грунтовкой ГФ-0119 ГОСТ 23343-78

Изм.	Лист	№ докум.	Подпись	Дата
Разраб.		Филиманова		23.04.81
Пров.		Михеева		28.04.81
Т. контр.		Дюнзе		4.5.81
Н. контр.		Бабич		5.05.81
Утв.		Симанов		6.05.81

12.2.00 СБ

Боковая стенка
Сборочный чертеж

Лит.	Масса	Масштаб
И	80,27	1:20
Лист	Листов 1	

ТЕПЛОЭЛЕКТРОПРОЕКТ

Копировал: Орлова

Формат А2

Инв. № подл. | Подп. и дата | Взам. инв. № | Инв. № дубл. | Подп. и дата

Типовой проект 416-9-11.83 Альбом XIV

12.2.01

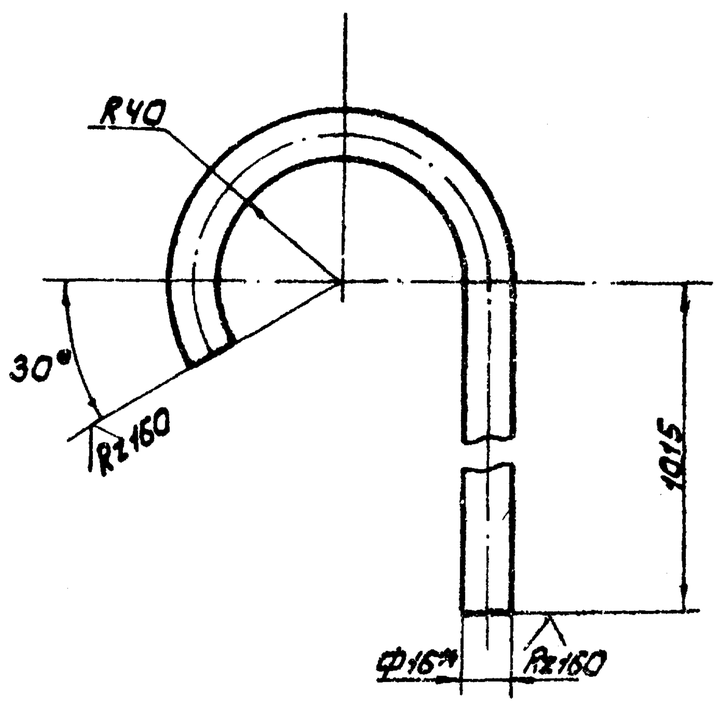

1. Неуказанные предельные отклонения размеров: валов - h14, остальных $\pm \frac{IT16}{2}$.
2. Длина развертки L=1190 мм
3. * Размер для справок.

Изм.	Лист	№ докум.	Подпись	Дата
Разраб.		Филимонова		27.01.81
Пров.		Михеева		28.01.81
Т.контр.		Дюнзе		25.5.81
Н.контр.		Бабич		26.05.81
Утв.		Симанов		1.06.81

12.2.01

Петля

Лит.	Масса	Масштаб
И	1,88	1:2

Лист | Листов 1

Круг В16 ГОСТ 2590-71 / Ст3сп2 ГОСТ535-79

ТЕПЛОЭЛЕКТРОПРОЕКТ

Копировал: Орлова Формат А1

12.2.02

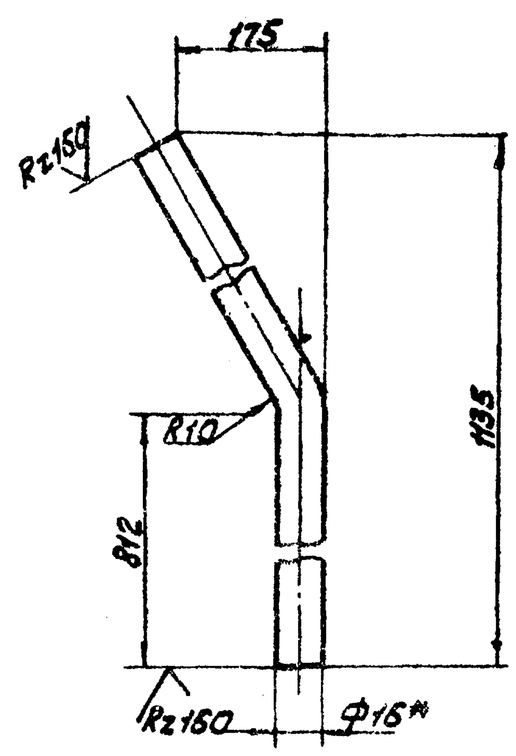

1. Неуказанные предельные отклонения размеров: валов - h14, остальных $\pm \frac{IT16}{2}$.
2. Длина развертки L=1180 мм
3. * Размер для справок.

Изм.	Лист	N докум.	Подпись	Дата
Разраб.		Филимонова		27.01.81
Пров.		Михеева		28.01.81
Т.контр.		Дюнзе		25.5.81
Н.контр.		Бабич		26.05.81
Утв.		Симанов		1.06.81

12.2.02

Ребро

Лит.	Масса	Масштаб
И	1,69	1:5

Лист | Листов 1

Круг В16 ГОСТ 2590-71 / Ст3сп2 ГОСТ535-79

ТЕПЛОЭЛЕКТРОПРОЕКТ

Копировал: Орлова Формат А1

13.0.01

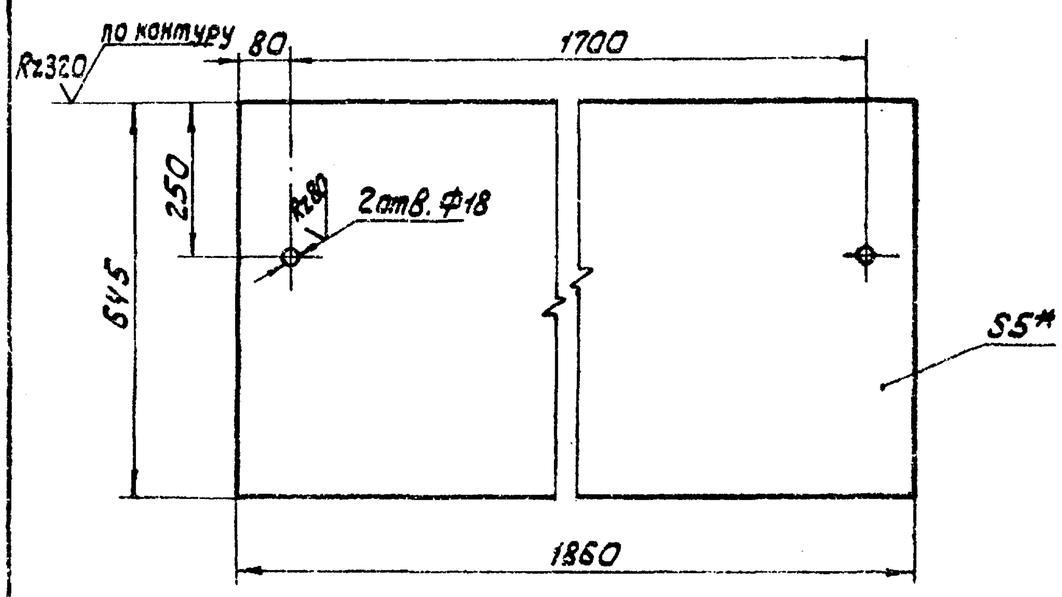

1. Неуказанные предельные отклонения размеров: валов - h14, отверстий - H14, остальных $\pm \frac{IT16}{2}$.
2. * Размер для справок.

Изм.	Лист	№ докум.	Подпись	Дата
Разраб.		Филимонова		27.01.81
Пров.		Михеева		12.05.81
Т.контр.		Дюнзе		25.5.81
Н.контр.		Бабич		26.05.81
Утв.		Симанов		6.06.81

13.0.01

Передняя стенка

Лит.	Масса	Масштаб
И	124,1	1:10

Лист | Листов 1

Лист 6-5 ГОСТ 19903-74 / Ст3сп2 ГОСТ14637-79

ТЕПЛОЭЛЕКТРОПРОЕКТ

Копировал: Орлова Формат А1

13.0.03

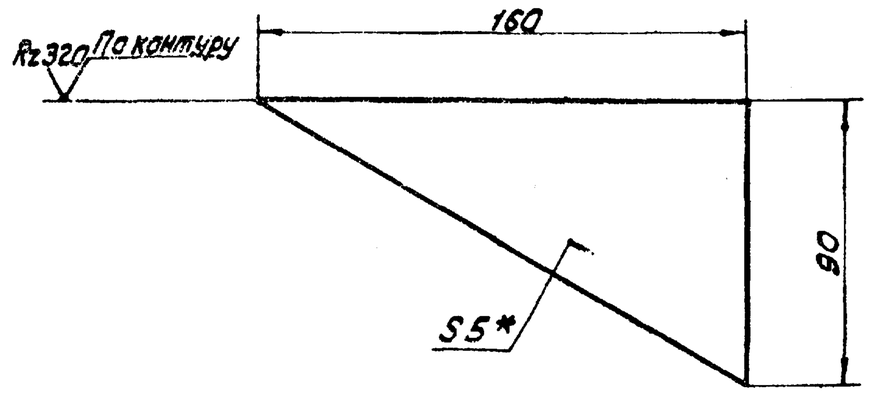

1. Неуказанные предельные отклонения размеров: валов - h14.
2. * Размер для справок

Изм.	Лист	N докум.	Подпись	Дата
Разраб.		Филимонова		27.01.81
Пров.		Михеева		2.04.81
Т.контр.		Дюнзе		25.5.81
Н.контр.		Бабич		26.05.81
Утв.		Симанов		1.06.81

13.0.03

Косынка

Лит.	Масса	Масштаб
И	0,28	1:2

Лист | Листов 1

Лист 6-5 ГОСТ 19903-74 / Ст3сп2 ГОСТ14637-79

ТЕПЛОЭЛЕКТРОПРОЕКТ

Копировал: Орлова Формат А1

13.0.00СБ

Типовой проект 416-9-1783 Альбом XIV

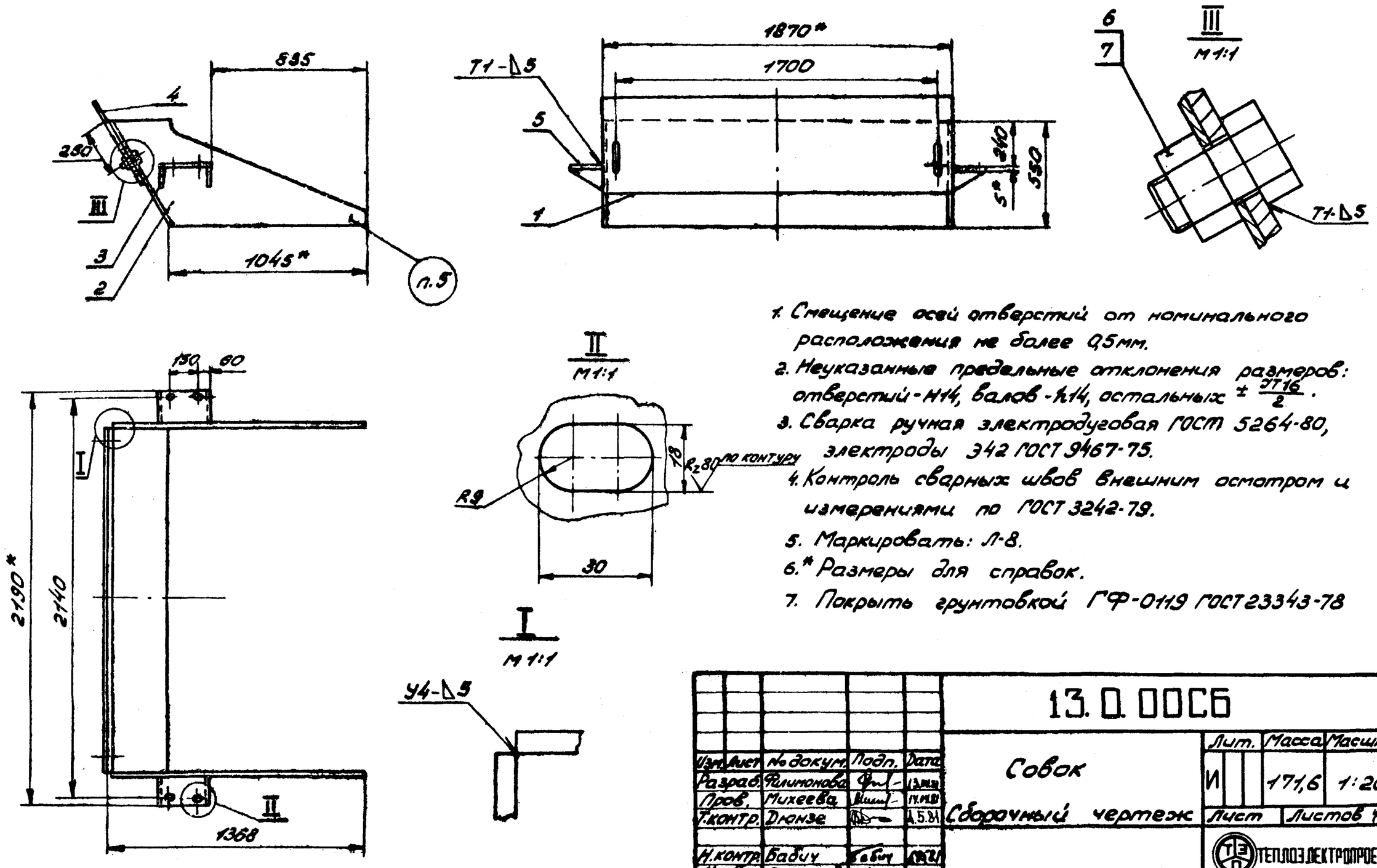

1. Смещение осей отверстий от номинального расположения не более 0,5мм.
2. Неуказанные предельные отклонения размеров: отверстий - H14, валов - h14, остальных $\pm \frac{IT16}{2}$.
3. Сварка ручная электродуговая ГОСТ 5264-80, электроды Э42 ГОСТ 9467-75.
4. Контроль сварных швов внешним осмотром и измерениями по ГОСТ 3242-79.
5. Маркировать: Л-8.
6. * Размеры для справок.
7. Покрыть грунтовкой ГФ-0119 ГОСТ 23343-78

Изм.	Лист	№ докум.	Подп.	Дата	13.0.00СБ			
Разраб.		Филимонова		13.04.81	Совок	Лит.	Масса	Масшт.
Пров.		Михеева		14.04.81		И	171,6	1:20
Т.контр.		Дюнзе		4.5.81	Сборочный чертеж	Лист	Листов 1	
Н.контр.		Бабич		5.05.81		ТЕПЛОЭЛЕКТРОПРОЕКТ		
Утв.		Симонов		6.05.81				

Формат 12

13.0.02

✓(✓)

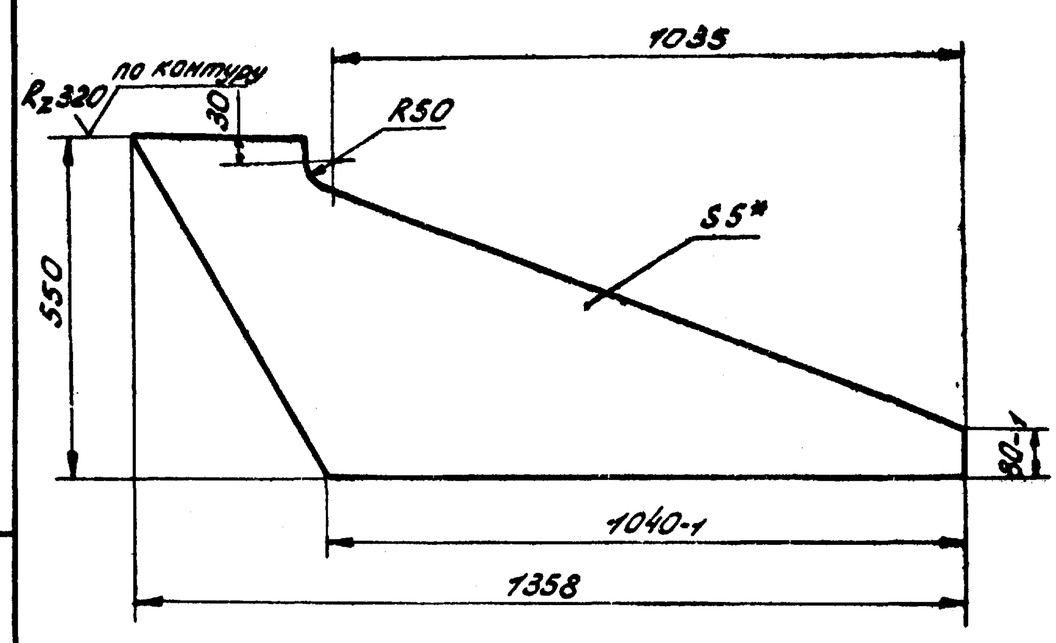

1. Неуказанные предельные отклонения размеров: валов - h14, остальных $\pm \frac{IT16}{2}$.
2. * Размер для справок.

Формат	Зона	Поз.	Обозначение	Наименование	Кол.	Примечание
				Документация		
12			13.0.00СБ	Сборочный чертеж		
				Детали		
11		1	13.0.01	Передняя стенка	1	
11		2	13.0.02	Боковая стенка	2	
11		3	13.0.03	Косынка	4	
11		4	13.0.04	Вставка	1	
Б4		5	13.0.05	Планка		
				Лист $\frac{Б\text{-}5\ ГОСТ\ 19903\text{-}74}{Ст3сп2\ ГОСТ\ 14637\text{-}79}$		
				270-1,3 × 160-1	2	1,7кг
				Стандартные изделия		
		6.		Болт М16×25.36 ГОСТ 7798-70	2	
		7		Гайка М16.4 ГОСТ 5915-70	2	

Изм.	Лист	№ докум.	Подп.	Дата	13.0.02			
Разраб.		Филимонова		20.04.81	Боковая стенка	Лит.	Масса	Масшт.
Пров.		Михеева		21.04.81		И	14,32	1:10
Т.контр.		Дюнзе		4.5.81		Лист	Листов 1	
Н.контр.		Бабич		5.05.81	Лист $\frac{Б\text{-}5\ ГОСТ\ 19903\text{-}74}{Ст3сп2\ ГОСТ\ 14637\text{-}79}$	ТЕПЛОЭЛЕКТРОПРОЕКТ		
Утв.		Симонов		6.05.81				

Изм.	Лист	№ докум.	Подп.	Дата	13.0.00			
Разраб.		Филимонова		8.04.81	Совок	Лит.	Лист	Листов
Пров.		Михеева		9.04.81		И		1
Н.контр.		Бабич		12.04.81		ТЕПЛОЭЛЕКТРОПРОЕКТ		
Утв.		Симонов		6.05.81				

Инв. № подл. | Подп. и дата | Взам. инв. № | Инв. № дубл. | Подп. и дата

Инв. № подл. 15-44ТП | Подп. и дата 24.10.83

Типовой проект 446-9-17.83 Альбом XIV

14.0.00 СБ

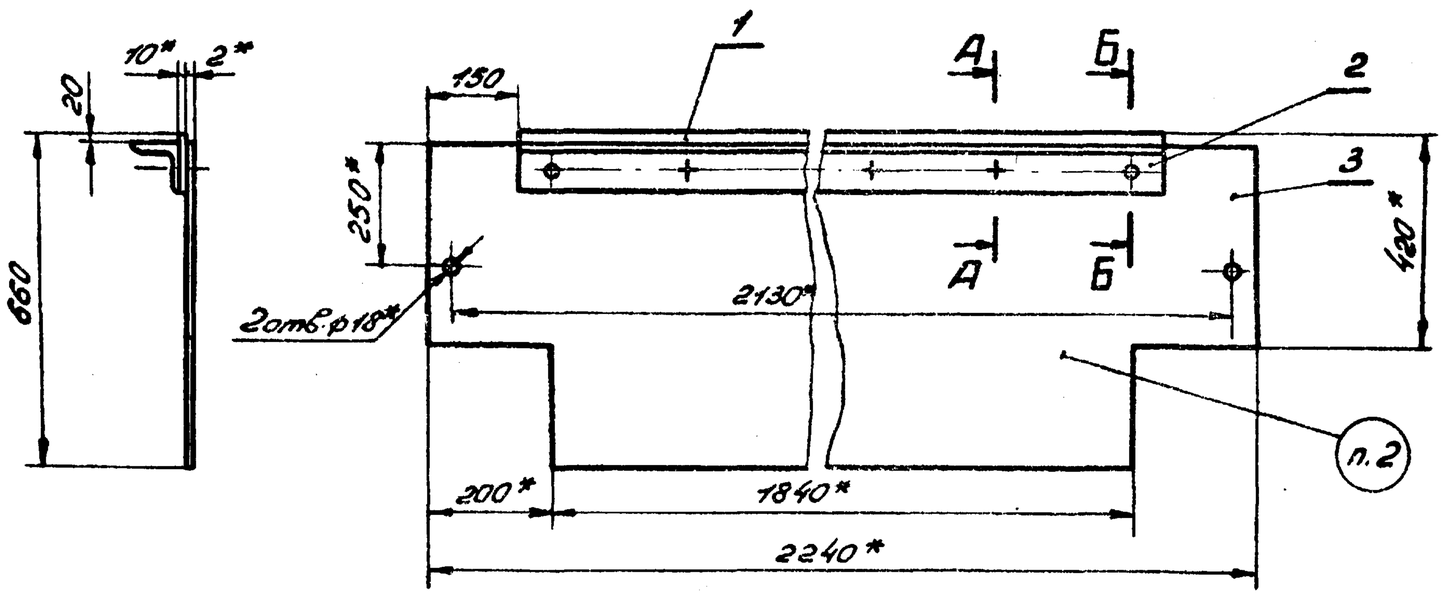

А-А
М1:2

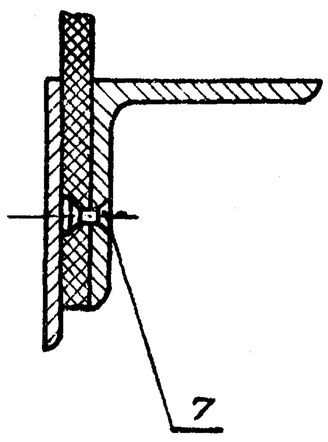

Б-Б
М1:2

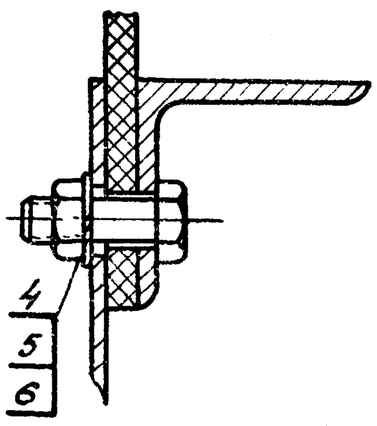

1. Неуказанные предельные отклонения размеров: отверстий - Н14, валов - h14, остальных $\pm\frac{IT16}{2}$.
2. Маркировать: Л-9.
3.* Размеры для справок.
4. Покрыть грунтовкой ГФ-0119 ГОСТ 23343-78.

Изм.	Лист	№ докум.	Подп.	Дата	14.0.00 СБ			
Разраб.		Филимонова		26.04.81	Вставка	Лит. И	Масса 38,0	Масшт. 1:10
Пров.		Михеева		28.04.81	Сборочный чертеж	Лист	Листов 1	
Т.контр.		Дюнзе		4.5.81				
Н.контр.		Бабич		6.05.81		ТЕПЛОЭЛЕКТРОПРОЕКТ		
Утв.		Симонов		7.05.81				

Формат 12

Формат	Зона	Поз.	Обозначение	Наименование	Кол.	Примечание
				Документация		
12			14.0.00СБ	Сборочный чертеж		
				Детали		
11		1	14.0.01	Уплотнение	1	
11		2	14.0.02	Держатель	1	
11		3	14.0.03	Основание	1	
				Стандартные изделия		
		4		Болт М16х40.36 ГОСТ 7798-70	2	
		5		Гайка М16.4 ГОСТ 5915-70	2	
		6		Шайба 16 65Г ГОСТ 6402-70	2	
		7.		Заклепка 5х12-011 ГОСТ 10300-68	8	

Изм.	Лист	№ докум.	Подп.	Дата	14.0.00			
Разраб.		Филимонова		26.04.81	Вставка	Лит. И	Лист	Листов 1
Пров.		Михеева		27.04.81		ТЕПЛОЭЛЕКТРОПРОЕКТ		
Н.контр.		Бабич		6.05.81				
Утв.		Симонов		7.05.81				

Формат 11

14.0.01

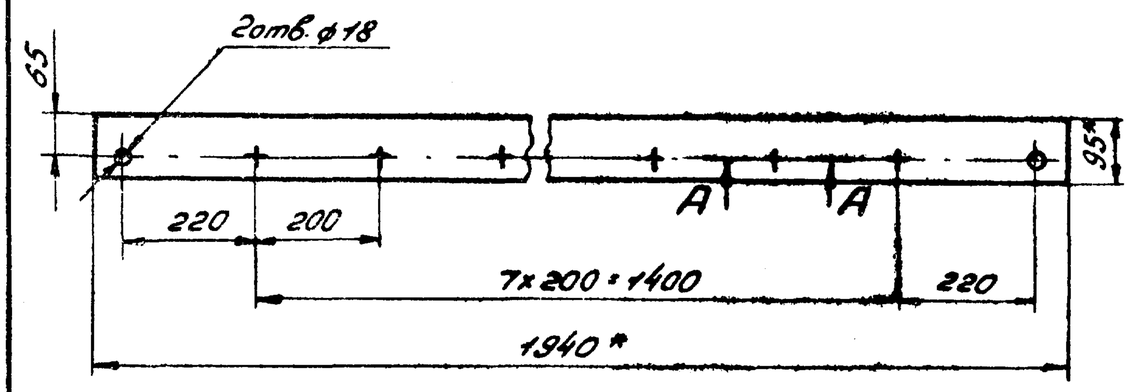

А-А
М1:1

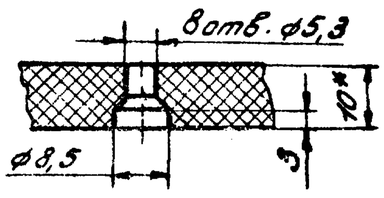

1.* Размеры для справок.

Изм.	Лист	№ докум.	Подп.	Дата	14.0.01			
Разраб.		Филимонова		19.04.81	Уплотнение	Лит. И	Масса 2,3	Масшт. 1:10
Пров.		Михеева		20.04.81		Лист	Листов 1	
Т.контр.		Дюнзе		4.5.81	Пластина I. лист ТМКЩ-С-10х95х1940-9.9 ГОСТ 7338-77	ТЕПЛОЭЛЕКТРОПРОЕКТ		
Н.контр.		Бабич		5.05.81				
Утв.		Симонов		6.05.81				

Копировал: Кудрявцева

Формат 11

Типовой проект 4.1.6-9.1.7.83 Альбом XIV

14.0.02

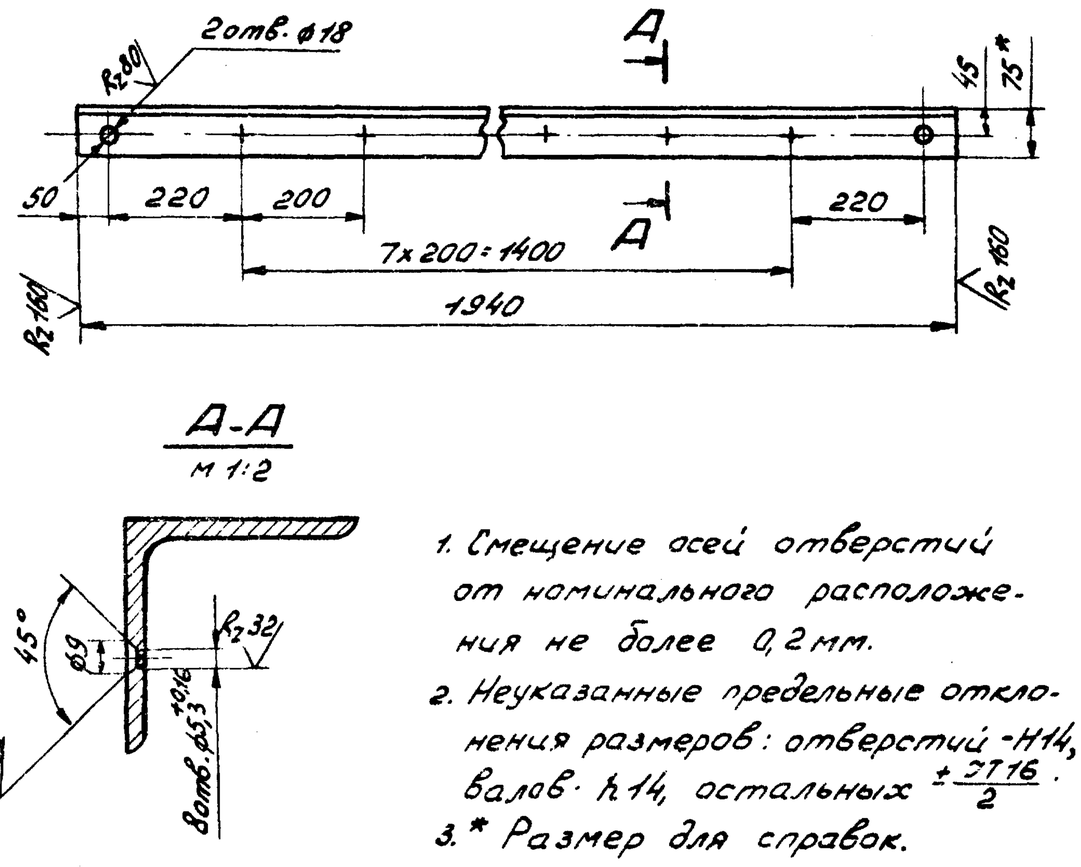

А-А
м 1:2

1. Смещение осей отверстий от номинального расположения не более 0,2 мм.
2. Неуказанные предельные отклонения размеров: отверстий - H14, валов - h14, остальных $\pm\frac{IT16}{2}$.
3. * Размер для справок.

Изм.	Лист	№ докум.	Подп.	Дата
Разраб.		Филимонова		6.01.81
Пров.		Михеева		7.01.81
Т.контр.		Дюнзе		9.1.81
Н.контр.		Бабич		2.02.81
Утв.		Симонов		3.02.81

14.0.02

Держатель

Лит.	Масса	Масшт.
И	13,4	1:10

Лист | Листов 1

Уголок Б-75х75х6 ГОСТ 8502-72 / Ст3сп2 ГОСТ 535-79

ТЕПЛОЭЛЕКТРОПРОЕКТ

Формат 11

14.0.03

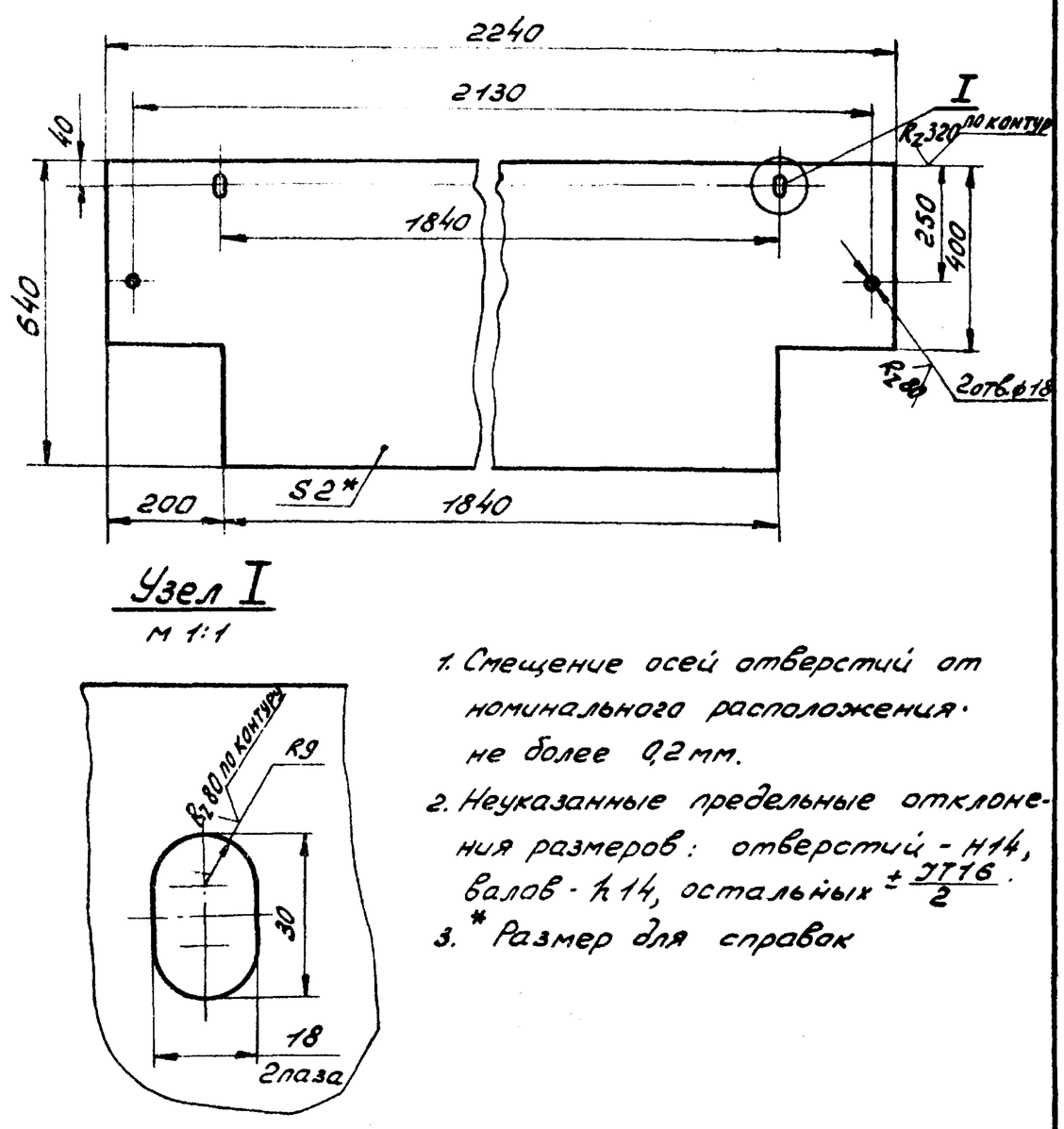

Узел I
м 1:1

1. Смещение осей отверстий от номинального расположения не более 0,2 мм.
2. Неуказанные предельные отклонения размеров: отверстий - H14, валов - h14, остальных $\pm\frac{IT16}{2}$.
3. * Размер для справок

Изм.	Лист	№ докум.	Подп.	Дата
Разраб.		Филимонова		6.01.81
Пров.		Михеева		7.01.81
Т.контр.		Дюнзе		8.1.81
Н.контр.		Бабич		2.02.81
Утв.		Симонов		3.02.81

14.0.03

Основание

Лит.	Масса	Масшт.
И	21,7	1:10

Лист | Листов 1

Лист Б-2 ГОСТ 19903-74 / Ст3сп2 ГОСТ 16523-70

ТЕПЛОЭЛЕКТРОПРОЕКТ

Формат 11

15.0.00С6

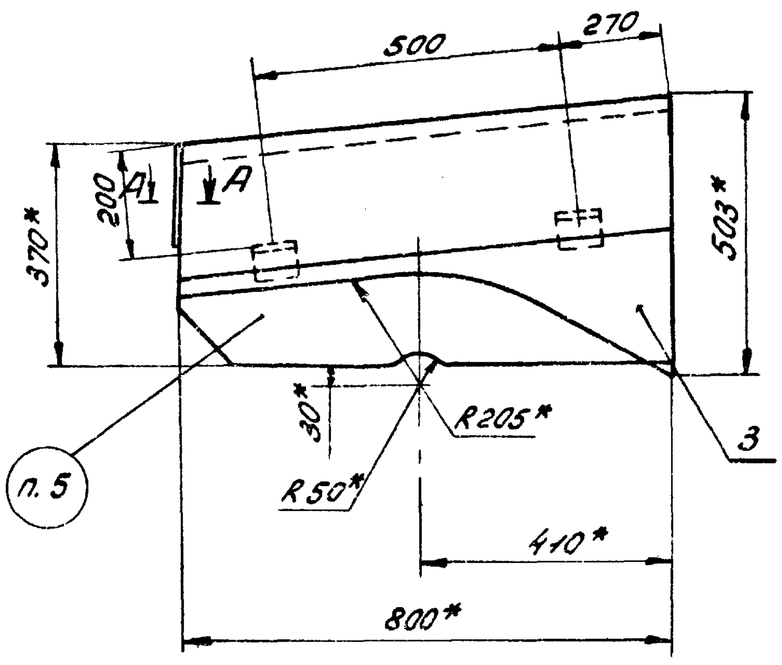

Рис. 1

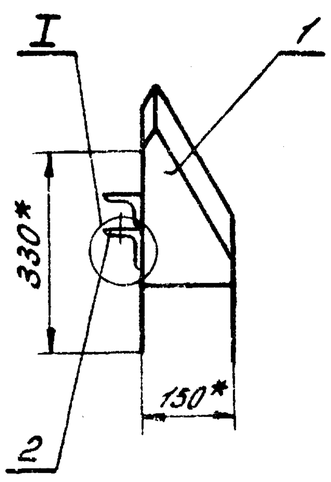

Рис. 2

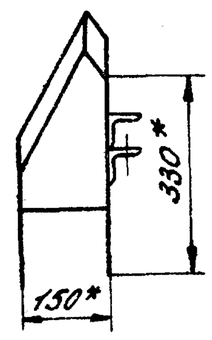

Обозначение	Рис.	Марка
15.0.00	1	Л-10
-01	2	Л-11

1. Смещение осей отверстий от номинального расположения не более 0,2 мм.
2. Неуказанные предельные отклонения размеров: отверстий - H14, валов - h14, остальных $\pm\frac{IT16}{2}$.
3. Сварка ручная электродуговая ГОСТ 5264-80, электроды Э-42 ГОСТ 9467-79.
4. Контроль сварных швов внешним осмотром и измерениями по ГОСТ 3242-79.
5. Маркировать: см. таблицу.
6. * Размеры для справок.
7. Покрыть грунтовкой ГФ-0119 ГОСТ 23343-78.

I
м 1:2

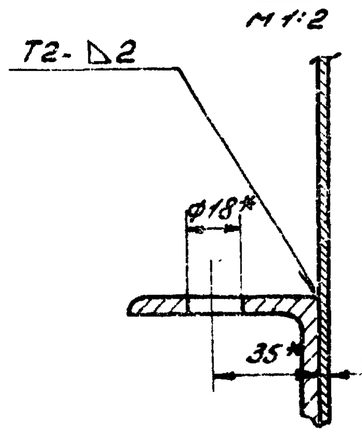

А-А
м 1:1

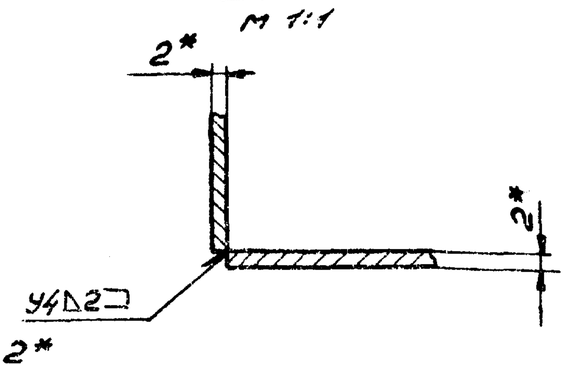

Изм.	Лист	№ докум.	Подп.	Дата
Разраб.		Филимонова		6.01.81
Пров.		Михеева		7.01.81
Т.контр.		Дюнзе		8.1.81
Н.контр.		Бабич		2.02.81
Утв.		Симонов		3.02.81

15.0.00С6

Укрытие
Сборочный чертеж

Лит.	Масса	Масшт.
И	9,46	1:10

Лист | Листов 1

ТЕПЛОЭЛЕКТРОПРОЕКТ

Копировал: Кудрявцева

Формат 12

Инв. № подл. | Подп. и дата | Взам. инв. № | Инв. № дубл. | Подп. и дата

Типовой проект 416-9-1783 Альбом XIV

15.0.03

Развертка
М 1:5

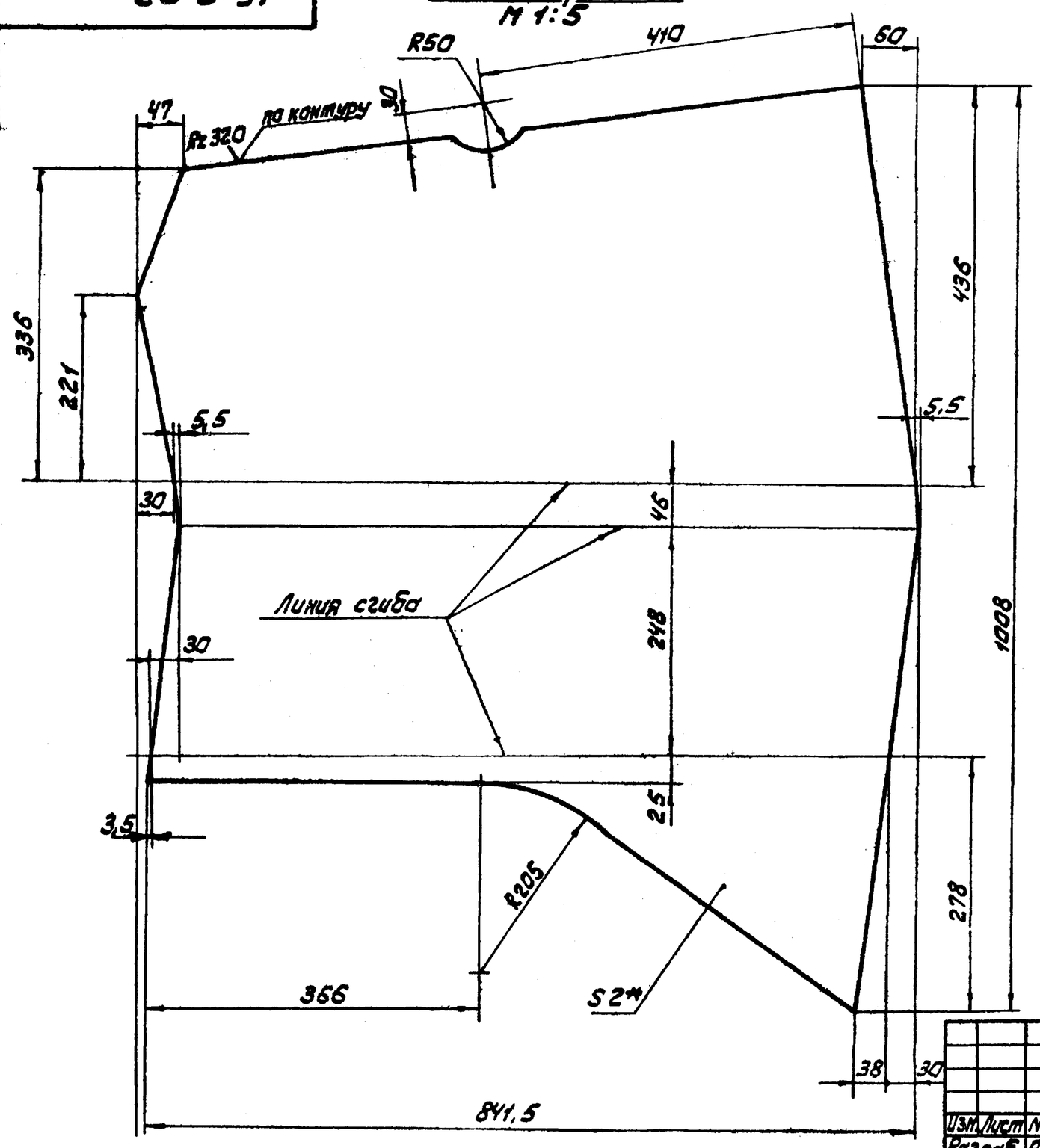

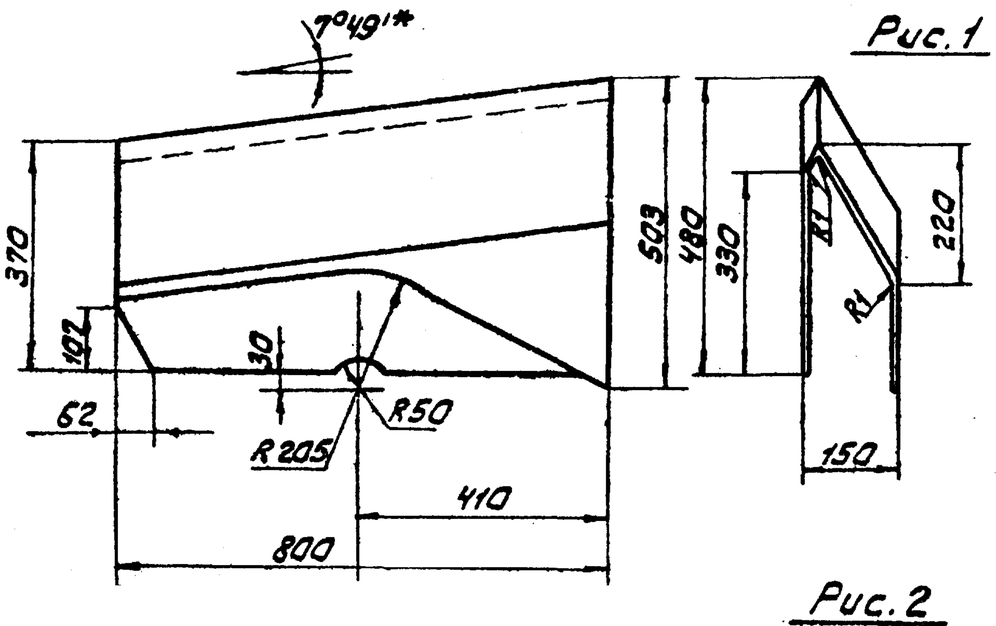

Рис. 1

Рис. 2

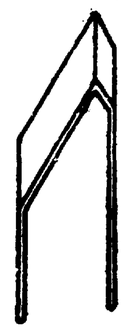

Обозначение	Рис. 1
150.03	1
-01	2

1. Неуказанные предельные отклонения размеров: валов - h14, остальных $\pm \frac{JT16}{2}$.
2. * Размеры для справок.

Изм.	Лист	№ докум.	Подпись	Дата
Разраб.		Филимонова		6.01.81
Пров.		Михеева		7.01.81
Т.контр.		Дюнзе		8.1.81
Н.контр.		Бабич		2.02.81
Утв.		Симонов		3.02.81

15.0.03

Стенка

Лит.	Масса	Масштаб
И	8.55	1:10

Лист | Листов 1

Лист Б-2 ГОСТ 19903-74 / Ст3сп2 ГОСТ 16523-70

ТЕПЛОЭЛЕКТРОПРОЕКТ

Копировал: Орлова

Формат 12

Инв.№ подл. | Подп. и дата | Взам. инв.№ | Инв.№ дубл. | Подп. и дата

15.0.01

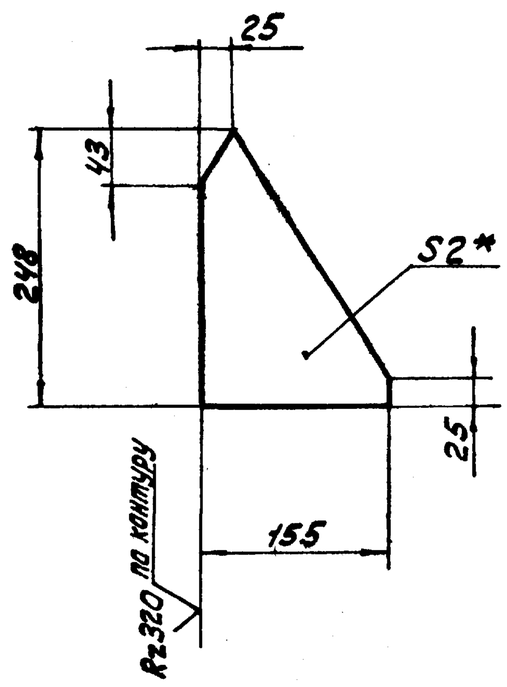

1. Неуказанные предельные отклонения размеров: валов - h14, остальных $\pm \frac{JT16}{2}$.
2. * Размер для справок.

Изм.	Лист	№ докум.	Подпись	Дата
Разраб.		Филимонова		6.01.81
Пров.		Михеева		7.01.81
Т.контр.		Дюнзе		8.1.81
Н.контр.		Бабич		2.02.81
Утв.		Симонов		3.02.81

15.0.01

Косынка

Лит.	Масса	Масштаб
И	0,11	1:5

Лист | Листов 1

Лист Б-2 ГОСТ 19903-74 / Ст3сп2 ГОСТ 16523-70

ТЕПЛОЭЛЕКТРОПРОЕКТ

Копировал: Орлова

Формат 11

Формат	Зона	Поз.	Обозначение	Наименование	Кол.	Примечание
				Документация		
12			15.0.00 СБ	Сборочный чертеж		
				Детали		
11		1	15.0.01	Косынка	1	
11		2	15.0.02	Фланец	2	
			Переменные данные	для исполнений 15.0.00		
11		3	15.0.03	Стенка	1	
				15.0.00-01		
		3	15.0.03-01	Стенка	1	

Изм.	Лист	№ докум.	Подп.	Дата
Разраб.		Филимонова		6.01.81
Пров.		Михеева		7.01.81
Н.контр.		Бабич		2.02.81
Утв.		Симонов		3.02.81

15.0.00

Укрытие

Лит.	Лист	Листов
И		1

ТЕПЛОЭЛЕКТРОПРОЕКТ

Копировал: Орлова

Формат 11

Инв.№ подл. | Подп. и дата | Взам. инв.№ | Инв.№ дубл. | Подп. и дата

15-4шт 24.10.83

Типовой проект 416-3-17.83 Альбом XIV

16.0.00 СБ

Рис. 1

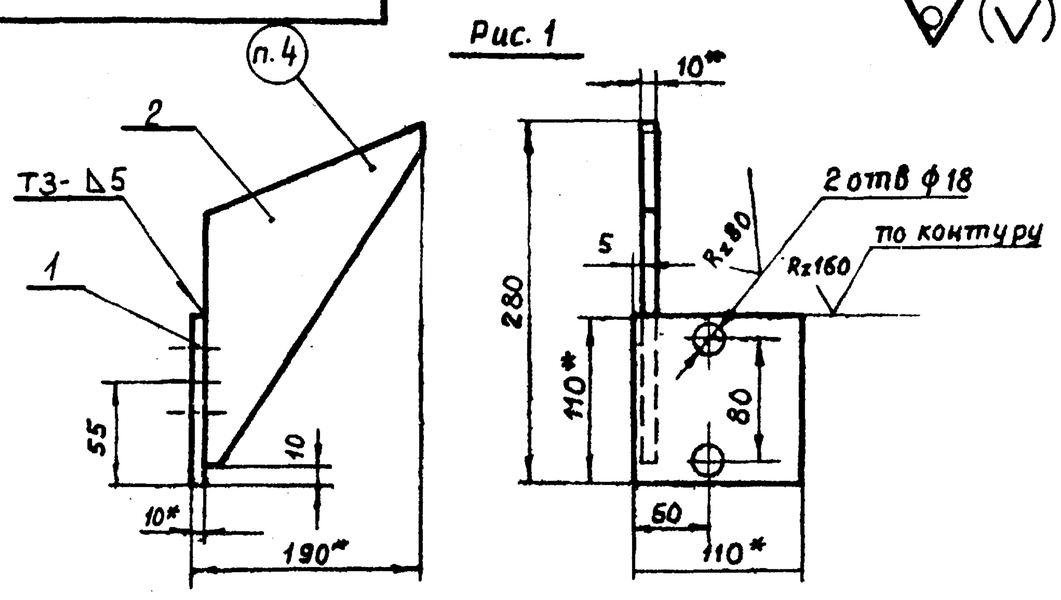

Рис. 2.

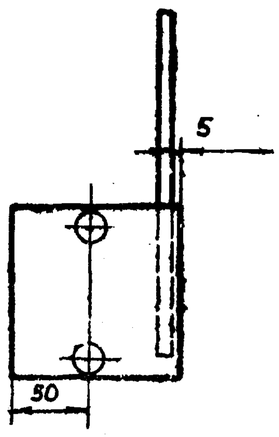

Обозначение	Рис.	Марка
16.0.00	1	М16
-01	2	М17

1. Неуказанные предельные отклонения размеров $\pm \frac{JT16}{2}$.
2. Сварка ручная электродуговая ГОСТ 5264-80, электроды Э-42 ГОСТ 9467-75
3. Контроль сварных швов внешним осмотром и измерениями по ГОСТ 3242-79.
4. Маркировать: см. таблицу
5* Размеры для справок.
6. Покрыть грунтовкой ГФ-0119 ГОСТ 23343-78.

Изм.	Лист	№ докум.	Подпись	Дата
Разраб.		Мусина		2.03.81
Пров.		Шеина		5.03.81
Т.контр.		Дюнзе		8.5.81
Н.контр.		Бабич.		11.05.81
Утв.		Симонов.		12.05.81

16.0.00СБ

Кронштейн
Сборочный чертеж

Лит.	Масса	Масштаб
Н	2.0	1:2

Лист | Листов 1

ТЕПЛОЭЛЕКТРОПРОЕКТ

Копировал Качалина Формат.

Формат	Зона	Поз.	Обозначение.	Наименование	Кол.	Примечание.
				Документация		
11			16.0.00 СБ.	Сборочный чертеж		
				Детали		
11		1	16.0.01	Косынка	1	
Б4		2	16.0.02	Опора	1	
				Лист Б-10 ГОСТ 19903-74 / Ст3Сп2 ГОСТ 14637-79		0,95 кг.
				110±1,1 × 110±1,1.		

Различия исполнений 16.0.00 и 16.0.00-01 по сборочному чертежу.

16.0.01

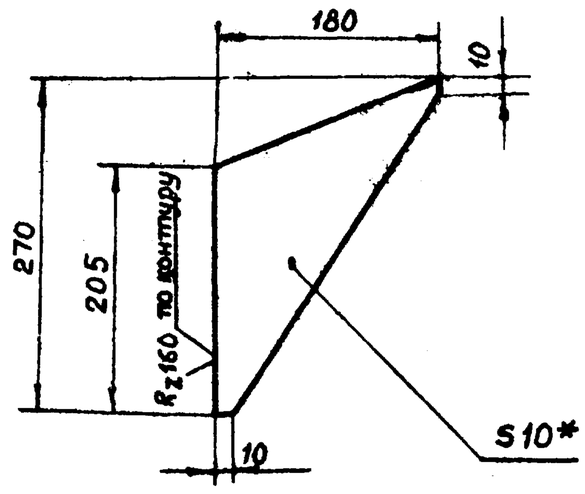

1. Неуказанные предельные отклонения размеров $= \pm \frac{JT16}{2}$
2. *Размер для справок.

Изм.	Лист	№ докум.	Подпись	Дата
Разраб.		Мусина		7.05.81
Пров.		Шеина		5.05.81
Т.контр.		Дюнзе		8.5.81
Н.контр.		Бабич.		11.05.81
Утв.		Симонов.		12.05.81

16.0.01

Косынка

Лит.	Масса	Масштаб
Н	1.1	1:5

Лист | Листов 1

Лист Б-10 ГОСТ 19903-74 / Ст3сп2 ГОСТ 14637-79

ТЕПЛОЭЛЕКТРОПРОЕКТ

Копировал Качалина Формат 11

Формат	Зона	Поз.	Обозначение.	Наименование.	Кол.	Примечание.
				Документация		
22			17.0.00 СБ	Сборочный чертеж		
				Детали		
11		1	02.0.01	Полка	4	
11		2	02.0.02	Распорка	2	
Б4		3	17.0.01	Боковина		
				Швеллер 16 ГОСТ 8240-72 / Ст3сп2 ГОСТ 535-79	2	
				α = 3740-6		53.10 кг
Б4		4	17.0.02	Поперечина		
				Швеллер 16 ГОСТ 8240-72 / Ст3сп2 ГОСТ 535-79	1	
				α = 2208-4,4		31,24 кг.

17.0.00

Изм.	Лист	№ докум.	Подп.	Дата
Разраб.		Мусина		7.05.81
Пров.		Шеина		5.05.81
Н.контр.		Бабич.		11.05.81
Утв.		Симонов.		12.05.81

Секция рамы №3

Лит.	Лист.	Листов
И		1

ТЕПЛОЭЛЕКТРОПРОЕКТ

Подп. и дата | Инв. № дубл. | Взам. инв. № | Подп. и дата | Инв. № подл.

Копировал Качалина Формат 11

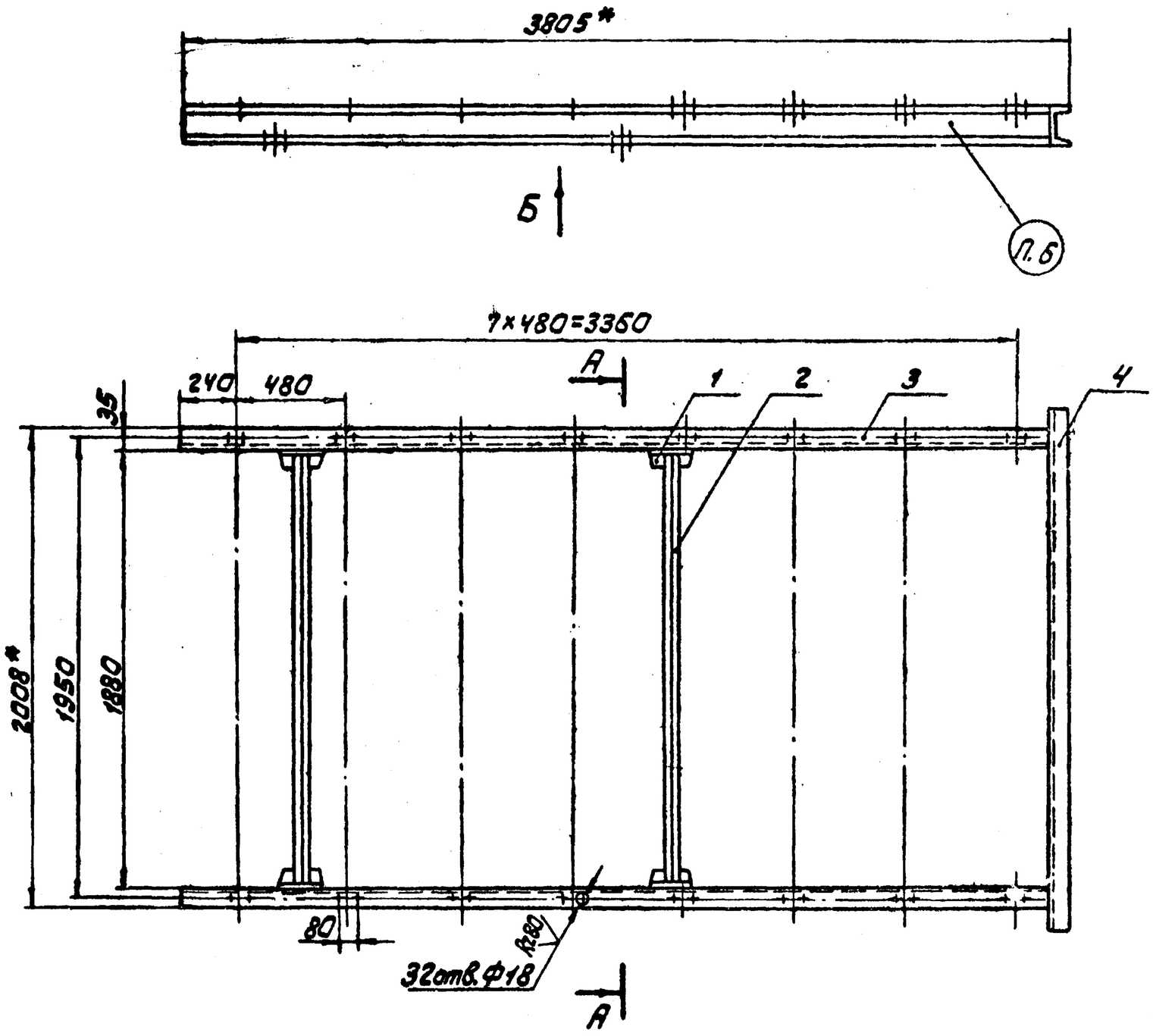

Вид Б

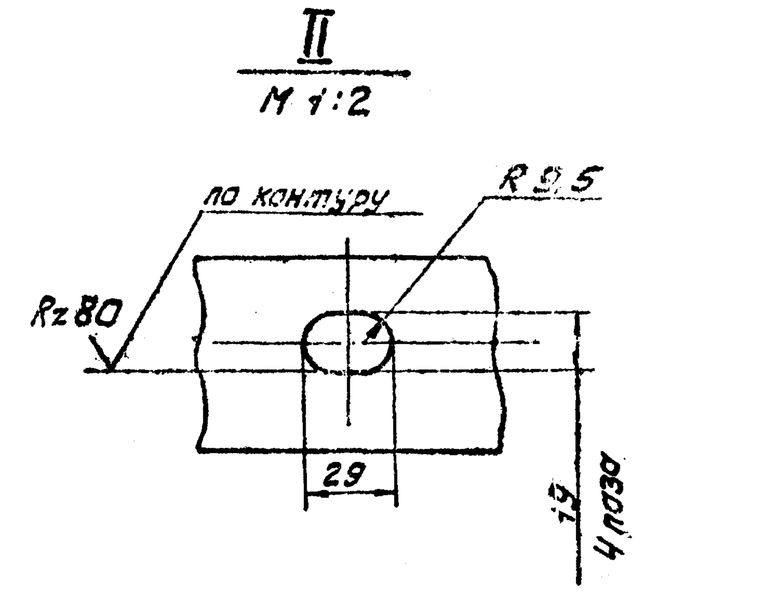

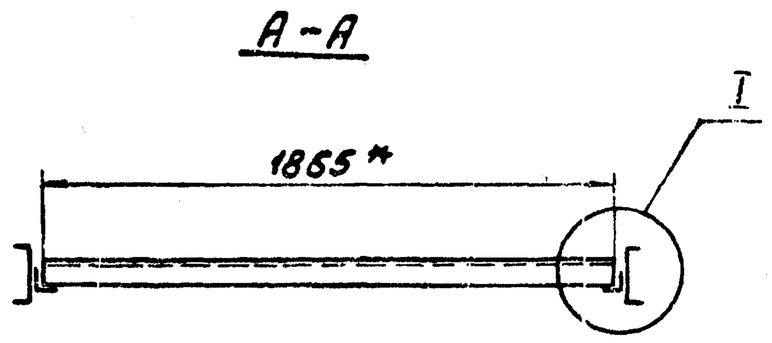

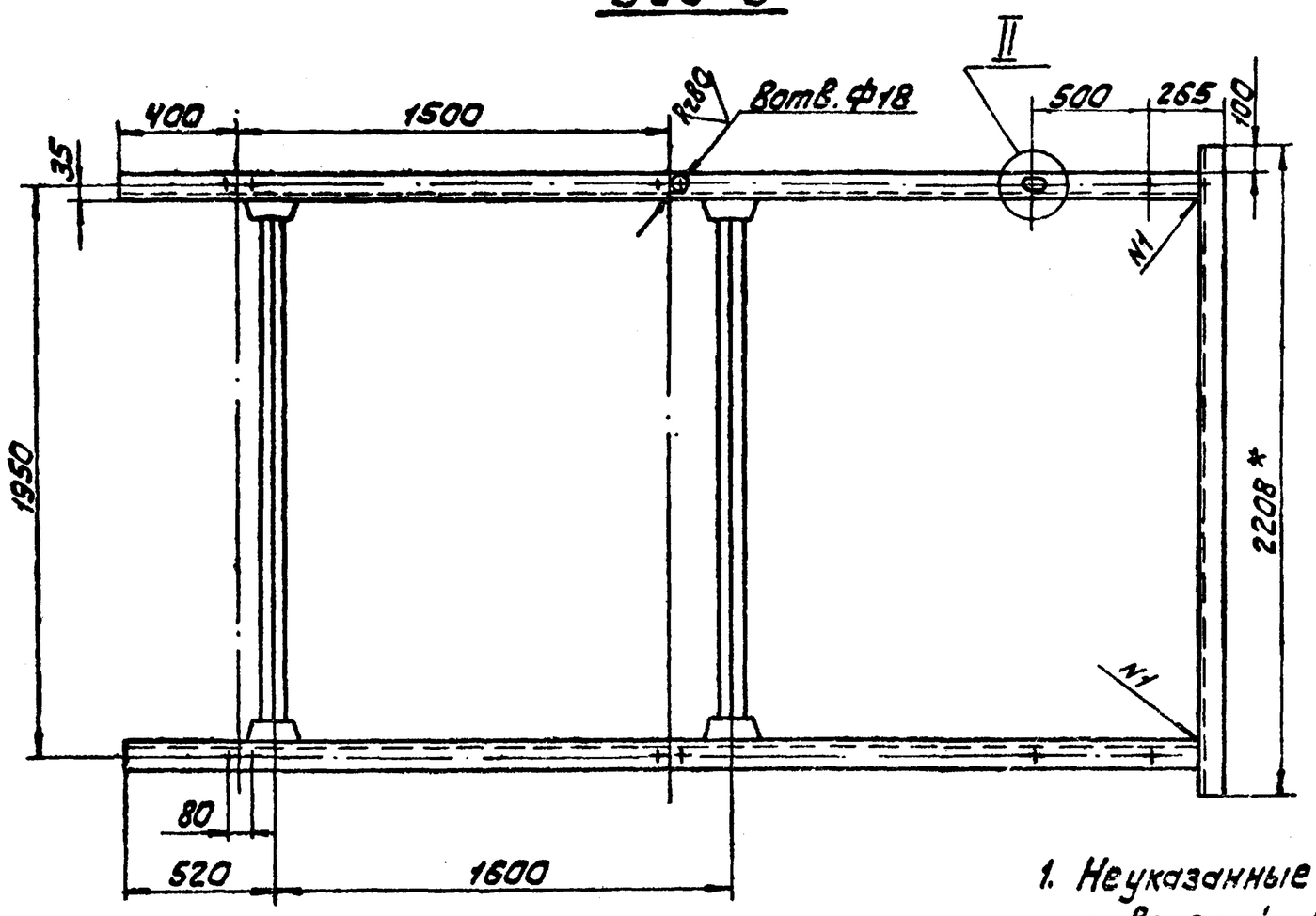

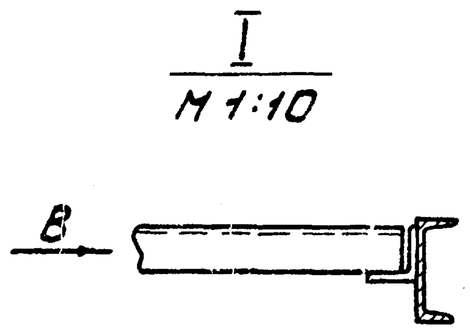

Вид В
М 1:10

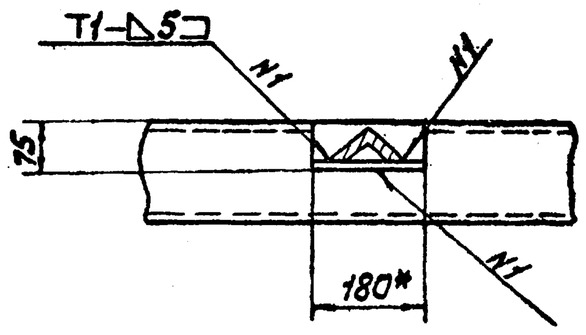

1. Неуказанные предельные отклонения размеров: отверстий – Н14, остальных – $\pm\frac{IT16}{2}$
2. Смещение осей отверстий от номинального расположения не более 0,5 мм
3. Детали без чертежа поз. 3, 4 обработать Rz160 по торцам.
4. Сварка ручная электродуговая ГОСТ 5264-80 Электроды Э-42 ГОСТ 9467-75.
5. Контроль сварных швов внешним осмотром и измерениями по ГОСТ 3242-79.
6. Маркировать: М-16
7. *Размеры для справок
8. Покрыть грунтовкой ГФ-0119 ГОСТ 23343-78.

					17.0.00. СБ			
Изм.	Лист	№ докум.	Подпись	Дата	Секция рамы № 3 Сборочный чертеж	Лит.	Масса	Масштаб
Разраб.		Мусина		6.05.81		И	169,7	1:20
Провер.		Михеева		7.05.81		Лист	Листов 1	
Т.контр.		Дюнзе		8.5.81				
Н.контр.		Бабич		11.05.81		ТЕПЛОЭЛЕКТРОПРОЕКТ		
Утв.		Симонов		12.05.81				

Инв. № подл. 15-4477 | Подпись и дата 24.10.83 | Взам. инв. № | Инв. № дубл. | Подпись и дата

Копировал Орлова

Формат 22

Типовой проект 416-9-17.83 Альбом XIV

00.0.03

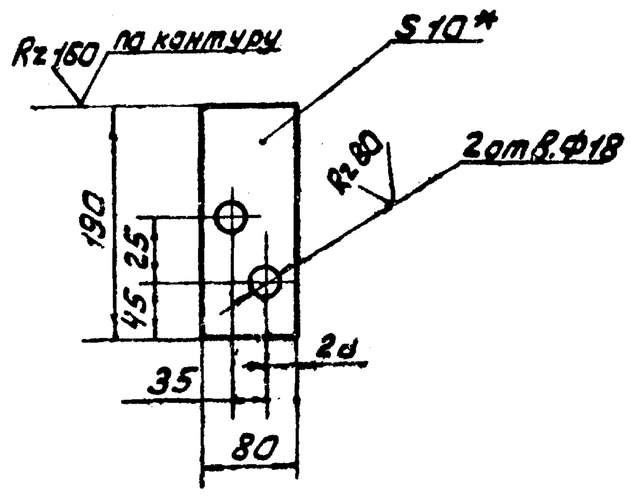

1. Неуказанные предельные отклонения размеров $\pm \frac{JT16}{2}$.
2. * Размер для справок.
3. Покрыть грунтовкой ГФ-0119 ГОСТ 23343-78.

Изм.	Лист	№ докум.	Подпись	Дата
Разраб.		Мусина		1.06.81
Пров.		Шеина		3.05.81
Т.контр.		Дюнзе		8.5.81
Н.контр.		Бабич		12.05.81
Утв.		Симонов		12.05.81

00.0.03

Упор

Лит.	Масса	Масштаб
И	1,2	1:5

Лист | Листов 1

Лист 6-10 ГОСТ 19903-74 / Ст3сп2 ГОСТ 14637-79

ТЕПЛОЭЛЕКТРОПРОЕКТ

Копировал: Орлова

Формат 11

Формат	Зона	Поз.	Обозначение	Наименование	Кол.	Примечание
				Документация		
22			18.0.00 СБ	Сборочный чертеж		
				Детали		
11		1	18.0.01	Вертикальная стойка	6	
11		2	18.0.02	Полка левая	2	
11		3	18.0.03	Полка правая	1	
		4	18.0.03-01	Полка правая	1	
64		5	18.0.04	Поперечина		
				Уголок $\frac{Б\text{-}50\times50\times5\ ГОСТ8509\text{-}72}{Ст3сп2\ ГОСТ535\text{-}79}$		
				L=1590±2	4	6,0 кг
64		6	18.0.05	Перекладина		
				Уголок $\frac{Б\text{-}50\times50\times5\ ГОСТ8509\text{-}72}{Ст3сп2\ ГОСТ535\text{-}79}$		
				L=2510	3	9,5
64		7	18.0.06	Держатель		
				Круг $\frac{В6\ ГОСТ2590\text{-}71}{Ст3сп2\ ГОСТ535\text{-}79}$		
				L=23,2 пм	1	5,1 кг
64		8	18.0.07	Ограждение		
				Сетка 20-1,6-0		
				ГОСТ 5336-80		
				8,2 м²		14,0 кг

Изм.	Лист	№ докум.	Подп.	Дата
Разраб.		Мусина		22.05.81
Пров.		Шеина		24.05.81
Н.контр.		Бабич		26.05.81
Утв.		Симонов		1.06.81

18.0.00

Ограждение натяжного устройства

Лит.	Лист	Листов
И		1

ТЕПЛОЭЛЕКТРОПРОЕКТ

Формат 11

18.0.02

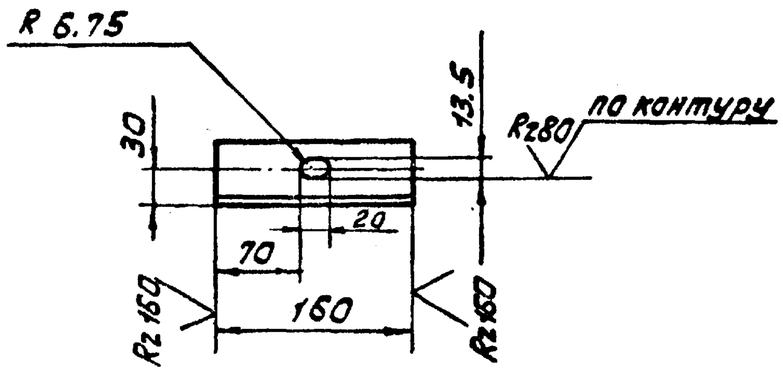

Предельные отклонения размеров:
Валов-h14, отверстий-H14, остальных $\pm \frac{JT16}{2}$

Изм.	Лист	№ докум.	Подпись	Дата
Разраб.		Мусина		22.05.81
Пров.		Шеина		24.05.81
Т.контр.		Дюнзе		25.5.81
Н.контр.		Бабич		26.05.81
Утв.		Симонов		1.06.81

18.0.02

Полка левая

Лит.	Масса	Масштаб
И	0,6	1:5

Лист | Листов 1

Уголок $\frac{Б\text{-}50\times50\times5\ ГОСТ8509\text{-}72}{Ст3сп2\ ГОСТ535\text{-}79}$

ТЕПЛОЭЛЕКТРОПРОЕКТ

Копировал: Орлова

Формат 11

18.0.03

20.0.03 – изображено
20.0.03-01 – зеркальное отражение

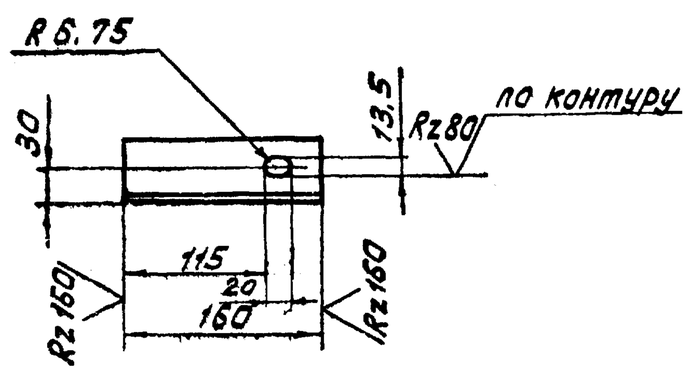

Предельные отклонения размеров:
Валов-h14, отверстий-H14, остальных $\pm \frac{JT16}{2}$.

Изм.	Лист	№ докум.	Подпись	Дата
Разраб.		Мусина		22.05.81
Провер.		Шеина		24.05.81
Т.контр.		Дюнзе		25.5.81
Н.контр.		Бабич		26.05.81
Утв.		Симонов		1.06.81

18.0.03

Полка правая

Лит.	Масса	Масштаб
И	0,6	1:20

Лист | Листов 1

Уголок $\frac{Б\text{-}50\times50\times5\ ГОСТ8509\text{-}72}{Ст3сп2\ ГОСТ535\text{-}79}$

ТЕПЛОЭЛЕКТРОПРОЕКТ

Копировал: Орлова

Формат 11

180.00С6

Типовой проект 416-9-17 83 Альбом XIV

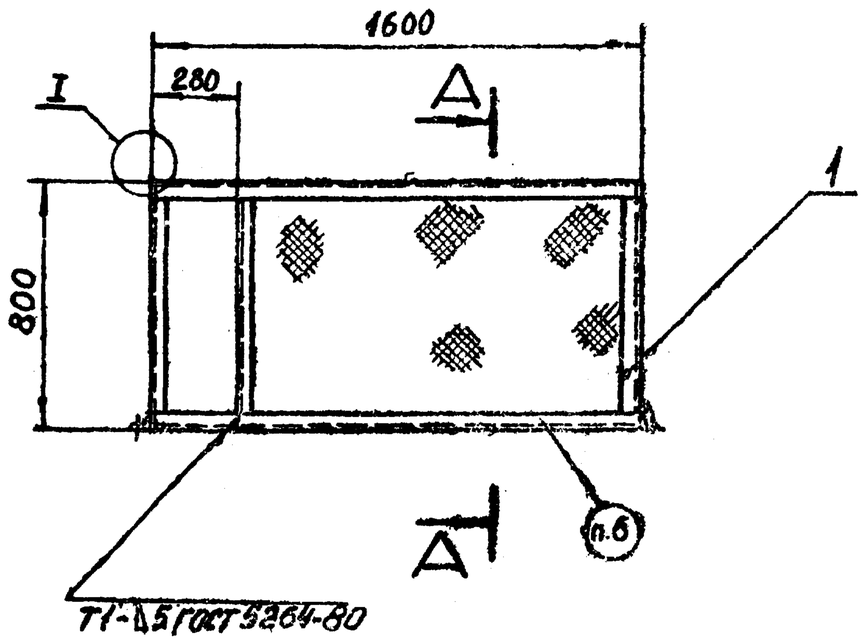

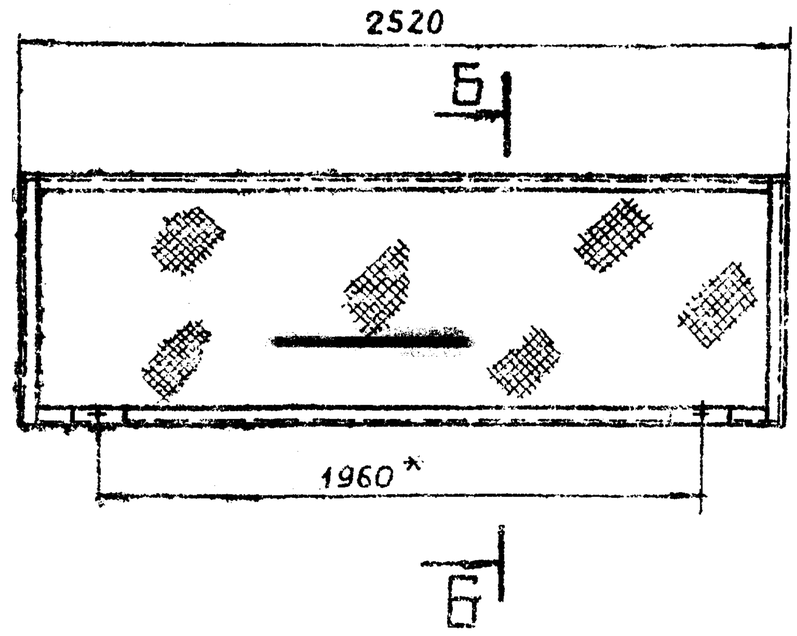

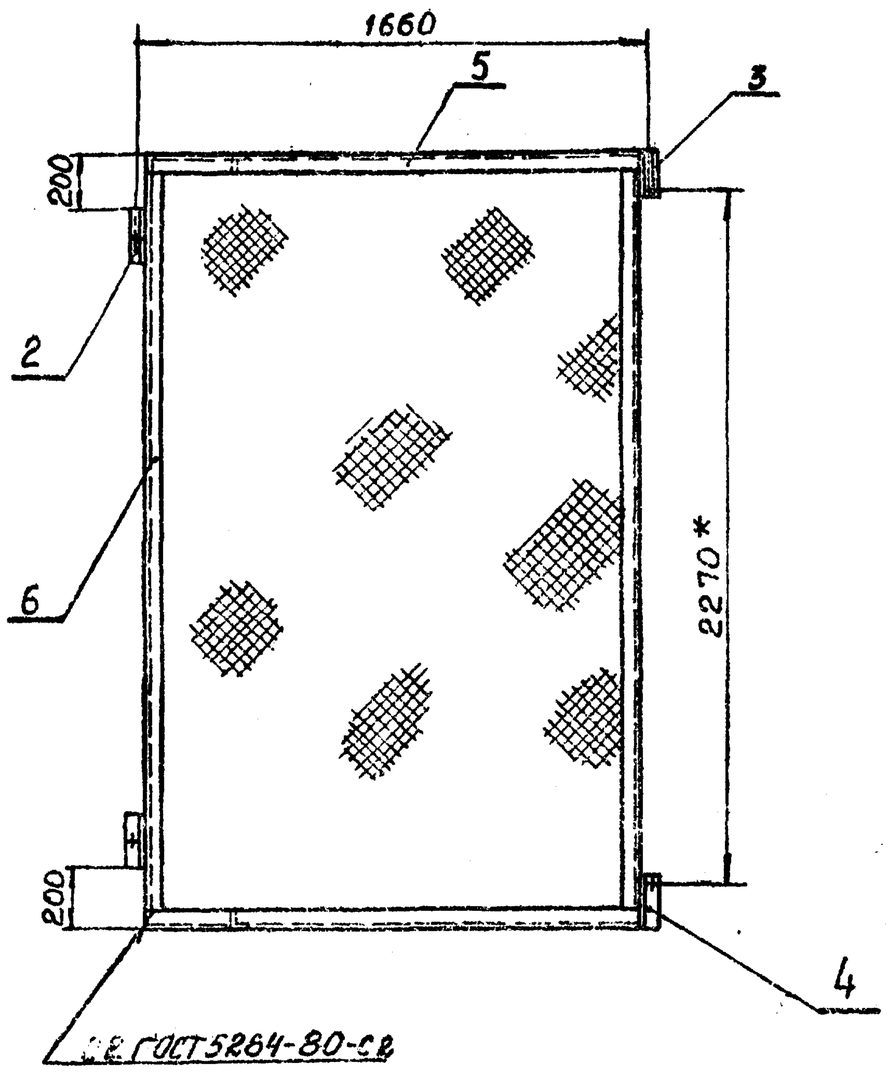

Б – Б
М 1:1

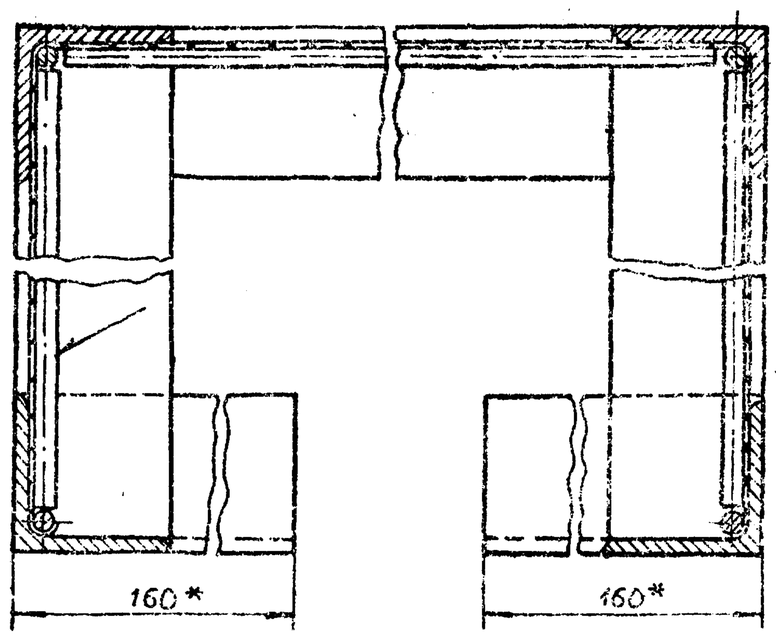

А – А
М 1:2

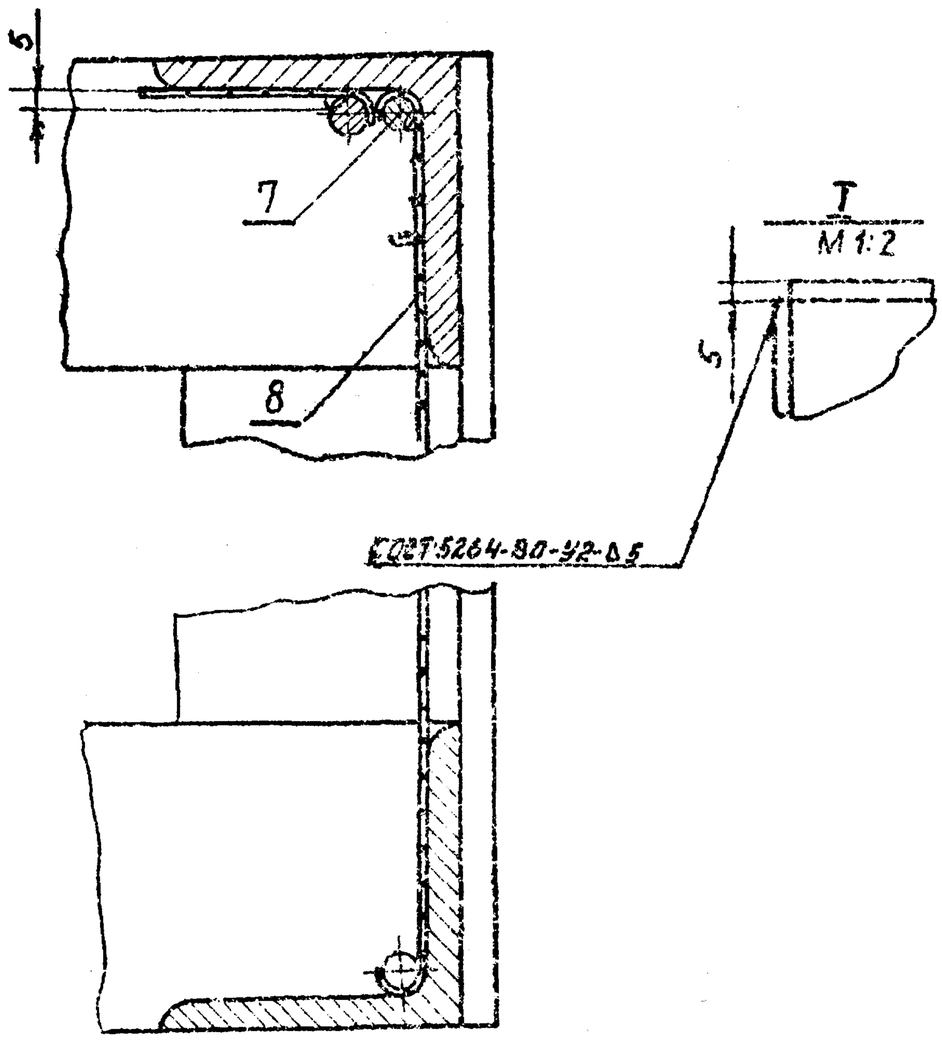

1. Детали без чертежа (поз. 5,6) обработать R_z 220 по торцам
2. Неуказанные предельные отклонения размеров: валов - h14, остальных $\pm \frac{IT16}{2}$
3. Смещение осей отверстий от номинального расположения не более 0,5 мм.
4. Сварка ручная электродуговая

электроды Э-42 ГОСТ 9467-75.

5. Контроль сварных швов внешним осмотром и измерениями по ГОСТ 3242-79
6. Маркировать: 0-1.
7. * Размеры для справок
8. Покрыть грунтовкой ГФ-0119 ГОСТ 23343-78

					18.0.00 С5			
Изм	Лист	№ докум.	Подпись	Дата	Ограждение натяжного устройства. Сборочный чертеж	Лит.	Масса	Масштаб
Разраб.		Мусина		22.04.83		И	92.0	1:20
Пров.		Шеина				Лист	Листов 1	
Т. контр.		Дюнзе		25.5.83				
Н. контр.		Бабич.		26.05.83		ТЭП ТЕПЛОЭЛЕКТРОПРОЕКТ		
Утв.		Симонов.		1.06.83				

Копировал Качалина Формат 22

Инв. № подл. 15-4411 | Подп. и дата 24.10.83 | Взам. инв. № | Инв. № дубл. | Подп. и дата

18.0.01

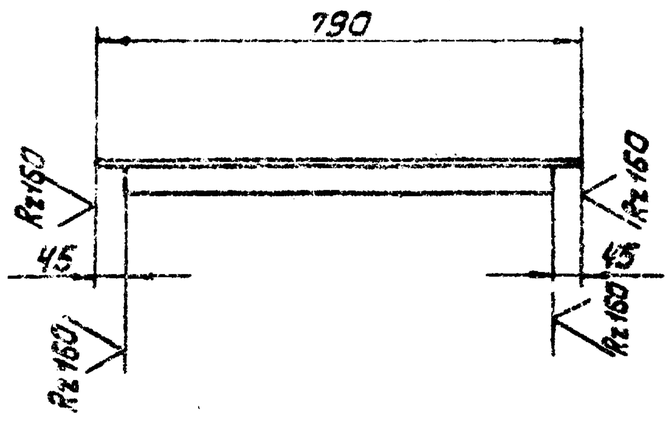

Предельные отклонения размеров:
болов - h14, остальных $\pm \frac{IT16}{2}$.

Изм.	Лист	№ докум.	Подпись	Дата
Разраб.	Мусина			12.05.81
Пров.	Шеина			12.05.81
Т. контр.	Дюнзе			25.5.81
Н. контр.	Бабич			26.05.81
Утв.	Симонов			1.06.81

18.0.01

Вертикальная стойка

Уголок Б-50х50х5 ГОСТ 8509-72 / Ст3сп2 ГОСТ 535-79

Лит.	Масса	Масштаб
И	3,0	1:10
Лист	Листов 1	

ТЕПЛОЭЛЕКТРОПРОЕКТ

Поз.	Обозначение	Наименование	Кол.	Примечание
		Документация		
12	19.0.00 СБ	Сборочный чертеж		
		Детали		
11	19.0.01	Ручка	2	
11	19.0.02	Скоба	2	
11	19.0.03	Вертикальная стойка	2	
БЧ	19.0.04	Перекладина		
		Уголок Б-50х50х5 ГОСТ 8509-72 / Ст3сп2 ГОСТ 535-79		
		L=3450±2	2	13,0 кг
БЧ	19.0.05	Держатель		
		Круг В6 ГОСТ 2590-71 / Ст3сп2 ГОСТ 535-79		
		L=9,3 пм		2,1 кг
БЧ	19.0.06	Ограждение		
		Сетка 20-1.6-0 ГОСТ 5336-80		
		4,2 м²		7,2 кг

Изм.	Лист	№ докум.	Подпись	Дата
Разраб.	Мусина			12.05.81
Пров.	Шеина			12.05.81
Н. контр.	Бабич			26.05.81
Утв.	Симонов			1.06.81

19.0.00

Секция бокового ограждения N1

Лит.	Лист	Листов
И		1

ТЕПЛОЭЛЕКТРОПРОЕКТ

Инв. N подл. | Подп. и дата | Взам. инв. N | Инв. N дубл. | Подп. и дата

19.0.01

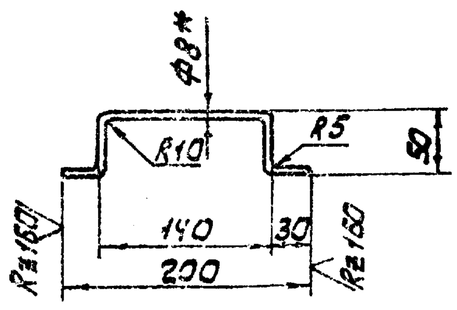

1. Предельные отклонения размеров $\pm \frac{IT16}{2}$.

2. *Размер для справок.

Изм.	Лист	№ докум.	Подпись	Дата
Разраб.	Мусина			12.05.81
Пров.	Шеина			12.05.81
Т. контр.	Дюнзе			25.5.81
Н. контр.	Бабич			26.05.81
Утв.	Симонов			1.06.81

19.0.01

Ручка

Круг В8 ГОСТ 2590-71 / Ст3сп2 ГОСТ 535-79

Лит.	Масса	Масштаб
И	0,12	1:5
Лист	Листов 1	

ТЕПЛОЭЛЕКТРОПРОЕКТ

Копировал: Орлова Формат А4

Инв. N подл. | Подп. и дата | Взам. инв. N | Инв. N дубл. | Подп. и дата | 15-4477 Ук-5 Ур.10-83

20.0.01

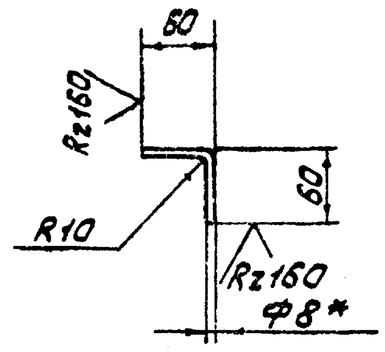

1. Предельные отклонения размеров: $\pm \frac{IT16}{2}$.

2. *Размер для справок.

Изм.	Лист	№ докум.	Подпись	Дата
Разраб.	Мусина			12.05.81
Пров.	Шеина			12.05.81
Н. контр.	Бабич			26.05.81
Утв.	Симонов			1.06.81

19.0.02

Скоба

Круг В8 ГОСТ 2590-71 / Ст3сп2 ГОСТ 535-79

Лит.	Масса	Масштаб
И	0,1	1:5
Лист	Листов 1	

ТЕПЛОЭЛЕКТРОПРОЕКТ

Копировал: Орлова Формат А4

Инв. N подл. | Подп. и дата | Взам. инв. N | Инв. N дубл. | Подп. и дата

Типовой проект 416-9-17.83 Альбом XIV

19.0.00

19.0.00 – изображено
19.0.00-01 – зеркальное отражение

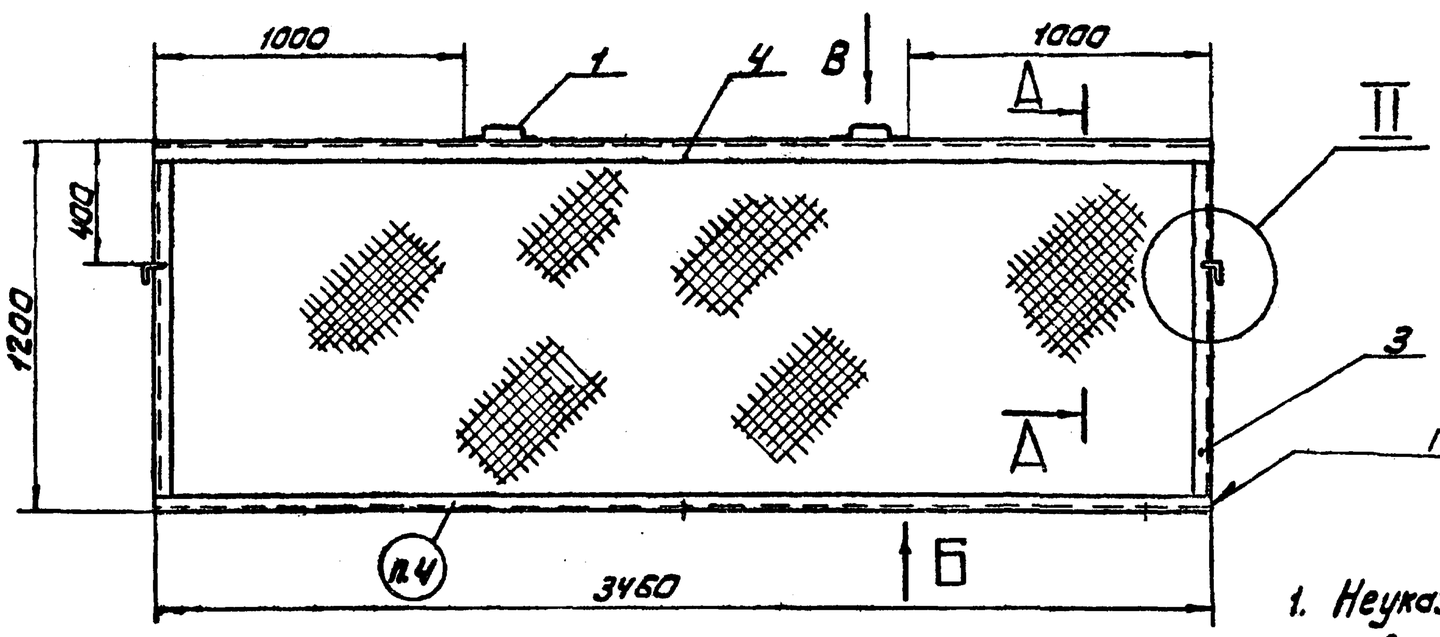

Вид Б

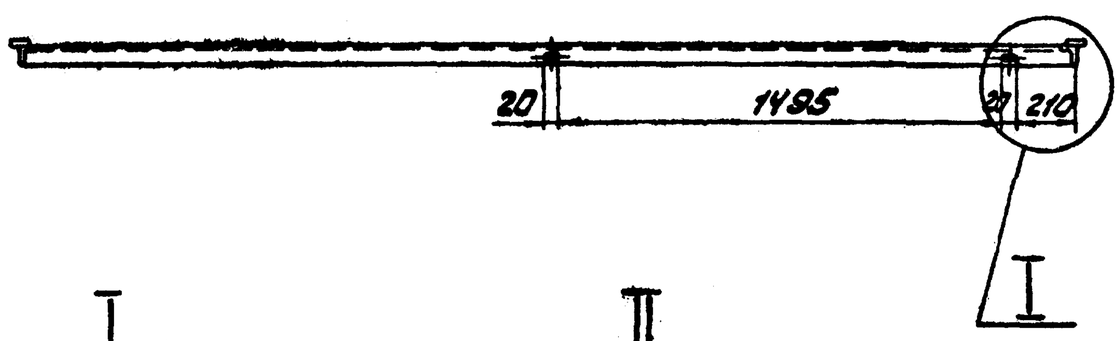

I
М 1:5

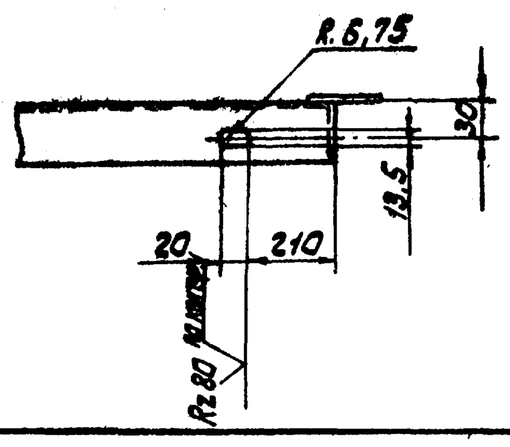

II
М 1:5

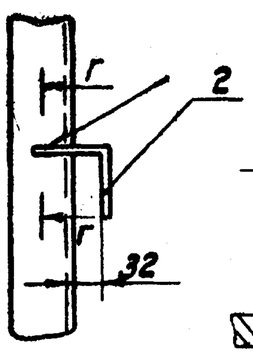

Вид В

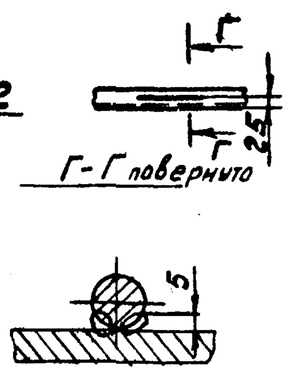

А – А
М 1:1

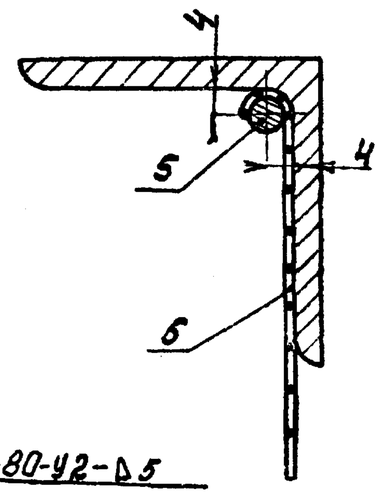

Обозначение	Марки
19.0.00	О-2
-01	О-3

1. Неуказанные предельные отклонения размеров: отверстий – H14, валов – h14, остальных $\pm \frac{IT16}{2}$.
2. Сварка ручная электродуговая электроды Э42 ГОСТ 9467-75.
3. Контроль сварных швов внешним осмотром и измерениями по ГОСТ 3242-79.
4. Маркировать: см. табл.
5. Покрыть грунтовкой ГФ-0119 ГОСТ 23343-78.

ГОСТ 5264-80-У2-А5

Изм.	Лист	№ докум.	Подп.	Дата
Разраб.		Мусина		15.08.83
Провер.		Шеина		19.08.83
Т. контр.		Дюнзе		25.11.83
Н. контр.		Бабич		26.12.83
Утв.		Симонов		14.12.83

19.0.00 СБ

Секция бокового ограждения N1. Сборочный чертеж.

Лит.	Масса	Масштаб
И	44.8	1:20
Лист	Листов 1	

ТЭП ТЕПЛОЭЛЕКТРОПРОЕКТ

Копировал: Орлова Формат А2

19.0.03

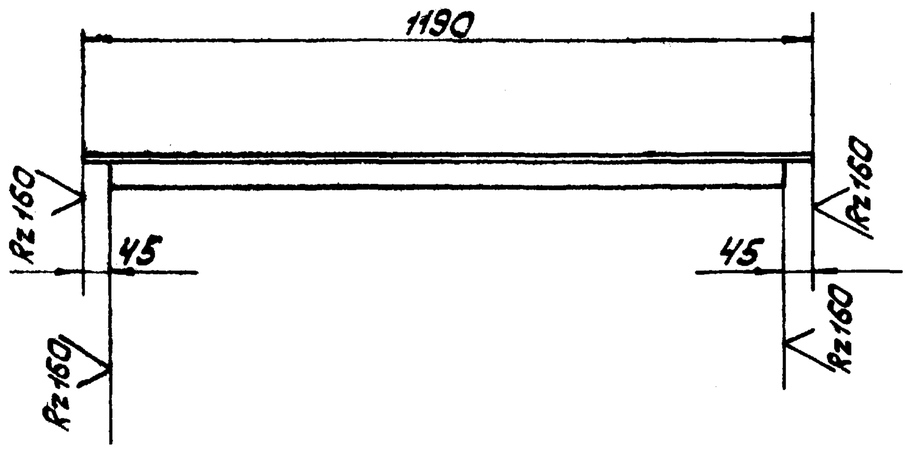

Предельные отклонения размеров:
Валов – h14, остальных $\pm \frac{IT16}{2}$

Изм.	Лист	№ докум.	Подпись	Дата
Разраб.		Мусина		3.08.83
Пров.		Шеина		6.08.83
Т. контр.		Дюнзе		25.11.83
Н. контр.		Бабич		26.12.83
Утв.		Симонов		14.12.83

19.0.03

Вертикальная стойка.

Лит.	Масса	Масштаб
И	4.5	1:10
Лист	Листов 1	

Уголок Б-50х50х5 ГОСТ 8509-72 / Ст3сп2 ГОСТ 535-79

ТЭП ТЕПЛОЭЛЕКТРОПРОЕКТ

Формат	Зона	Поз.	Обозначение	Наименование	Кол.	Примечание
				Документация		
12			20.0.00 СБ	Сборочный чертеж		
				Детали		
11		1	18.0.01	Вертикальная стойка	2	
11		2	19.0.01	Ручка	2	
11		3	19.0.02	Скоба	2	
Б4		4	20.0.01	Перекладина		
				Уголок Б-50х50х5 ГОСТ 8509-72 / Ст3сп2 ГОСТ 535-79		
				L = 3730 ± 2	2	14.1 кг
Б4		5	20.0.02	Держатель		
				Круг В6 ГОСТ 2590-71 / Ст3сп2 ГОСТ 535-79		
				L = 51.1 мм		2,0 кг
Б4		6	20.0.03	Ограждение		
				Сетка 20-1,6-0 ГОСТ 5336-80		
				3,0 м²		5,1 кг

Изм.	Лист	№ докум.	Подп.	Дата
Разраб.		Мусина		13.12.83
Пров.		Шеина		13.12.83
Н. контр.		Бабич		26.12.83
Утв.		Симонов		14.12.83

20.0.00

Секция бокового ограждения N2

Лит.	Лист	Листов
И		1

ТЭП ТЕПЛОЭЛЕКТРОПРОЕКТ

Инв. N подл. | Подп. и дата | Взам. инв. N | Инв. N дубл. | Подп. и дата

20.0.00СБ

Типовой проект 416-9-17.83 Альбом XIV

20.0.00- изображено

20.0.00-01-зеркальное отражение

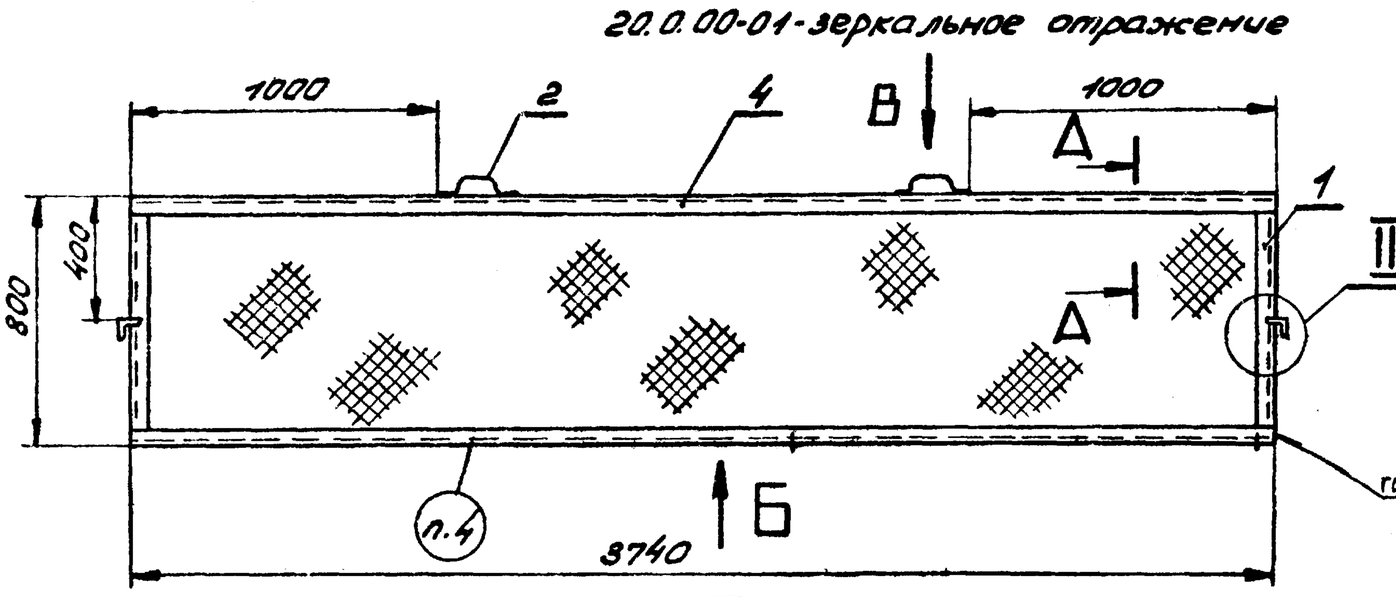

Вид Б

А – А

М 1:1

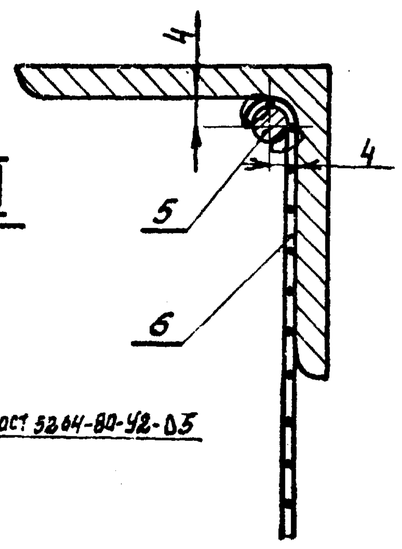

Обозначен.	Марка
20.0.00	О-4
-01	О-5

Вид В

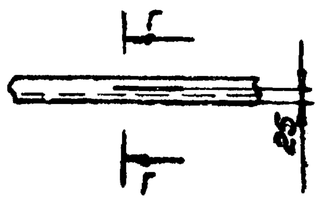

Г-Г повернуто

I

М 1:5

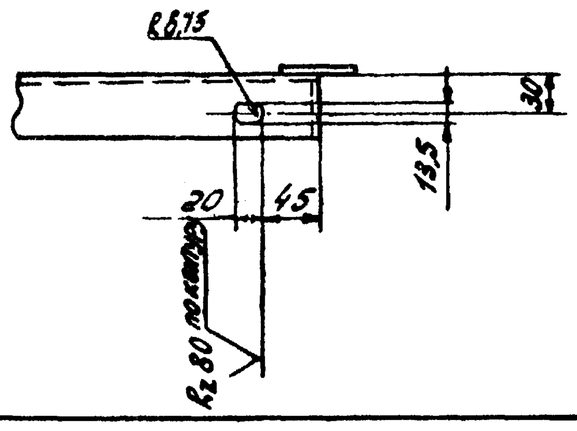

II

М 1:5

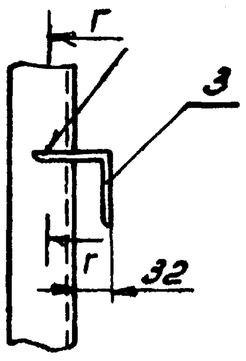

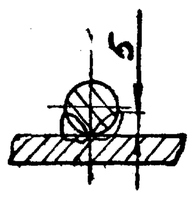

1. Предельные отклонения размеров: валов - h14, остальных $\pm \frac{IT16}{2}$.
2. Сварка ручная электродуговая электроды Э42 ГОСТ 9467-75.
3. Контроль сварных швов внешним осмотром и измерениями по ГОСТ 3242-79.
4. Маркировать: см. табл.
5. Покрыть грунтовкой ГФ-0119 ГОСТ 23343-78.

Изм.	Лист	№ докум.	Подп.	Дата
Разраб.		Мусина		11.01.81
Пров.		Шеина		13.01.81
Т.контр.		Дюнзе		25.5.81
Н.контр.		Бабич		26.05.81
Утв.		Симонов		27.05.81

20.0.00СБ

Секция бокового ограждения №2

Сборочный чертеж

Лит.	Масса	Масшт.
И	41.8	1:20
Лист	Листов 1	

Теплоэлектропроект

Формат А2

Формат	Зона	Поз.	Обозначение	Наименование	Кол.	Примечание
				Документация		
А2			21.0.00СБ	Сборочный чертеж		
				Детали		
А1		1	18.0.01	Вертикальная стойка	2	
А1		2	19.0.01	Ручка	2	
А1		3	19.0.02	Скоба	2	
Б4		4	21.0.01	Перекладина		
				Уголок Б-50х50х5 ГОСТ 8509-72 / Ст3сп2 ГОСТ 535-79		
				L = 2740 ±2	2	10,4 кг
Б4		5	21.0.02	Держатель		
				Круг В6 ГОСТ 2590-71 / В Ст3сп5 ГОСТ 535-79		
				L = 7,1 пм		1,6 кг
Б4		6	21.0.03	Ограждение		
				Сетка 20-1,6-0 ГОСТ 5336-80 2,2 м²		3,8 кг

Инв.№ подл. | Подп. и дата | 15-4шт | 24.10.83

Изм.	Лист	N докум.	Подп.	Дата
Разраб.		Мусина		14.01.81
Пров.		Шеина		14.01.81
Н.контр.		Бабич		26.05.81
Утв.		Симонов		1.06.81

21.0.00

Секция бокового ограждения №3

Лит.	Масса	Масшт.
И		
Лист	Листов 1	

Теплоэлектропроект

22.0.01

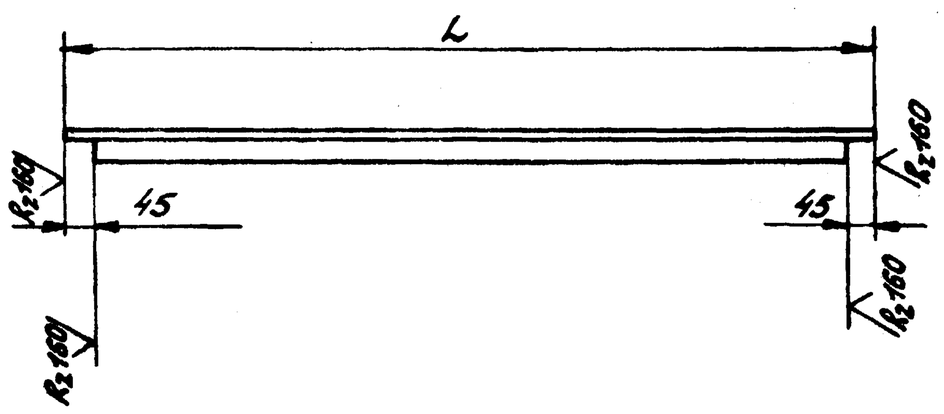

Обозначение	L, мм	Масса, кг
22.0.02	1300	4,9
-01	2110	8,0

Предельные отклонения размеров: валов - h14, остальных $\pm \frac{IT16}{2}$.

Изм.	Лист	№ докум.	Подп.	Дата
Разраб.		Мусина		14.01.81
Пров.		Шеина		15.01.81
Т.контр.		Дюнзе		25.5.81
Н.контр.		Бабич		26.05.81
Утв.		Симонов		27.05.81

22.0.02

Перекладина

Уголок Б-50х50х5 ГОСТ 8509-72 / Ст3сп2 ГОСТ 535-79

Лит	Масса	Масшт.
И	См. табл.	1:10
Лист	Листов 1	

Теплоэлектропроект

Копировал: Кудрявцева. Формат А1

21.0.00 – изображено

21.0.00-01 – зеркальное отражение

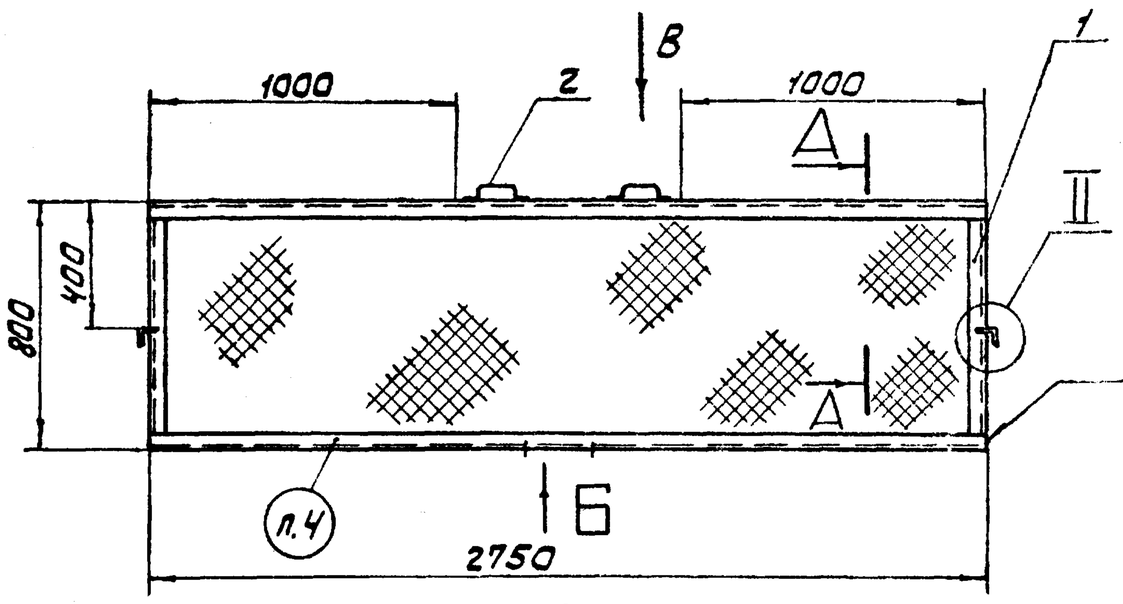

Вид Б

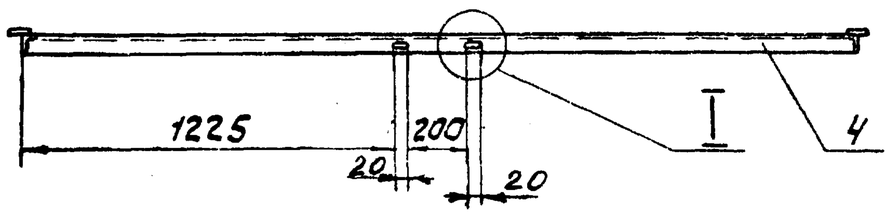

Вид В

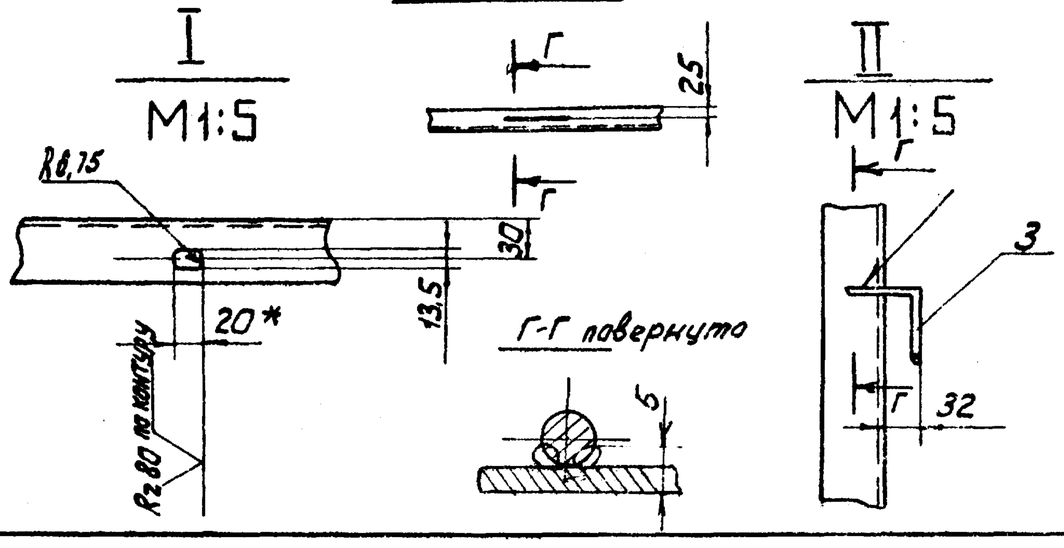

А – А
М 1:1

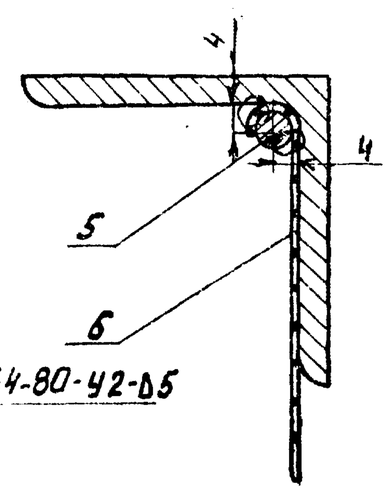

ГОСТ 5264-80-У2-Б5

Обозначение	Марка
21.0.00	О-6
-01	О-7

1. Неуказанные предельные отклонения размеров: отверстий-H14, валов-h14, остальных $\pm \frac{IT16}{2}$
2. Сварка ручная электродуговая электроды Э42 ГОСТ 9467-75.
3. Контроль сварных швов внешним осмотром и измерениями по ГОСТ 3242-79.
4. Маркировать: см. табл.
5. Покрыть грунтовкой ГФ-0119 ГОСТ 23343-78.

Изм.	Лист	№ докум.	Подпись	Дата
Разраб.		Мусина		25.04
Пров.		Шеина		25.04
Т. контр.		Дюнзе		25.04
Н. контр.		Бабич		25.04
Утв.		Симонов		27.04

21.0.00 СБ

Секция бокового ограждения №3 Сборочный чертеж

Лит.	Масса	Масштаб
И	32.7	1:20

Лист | Листов 1

ТЕПЛОЭЛЕКТРОПРОЕКТ

Копировал: Орлова Формат 12

Формат	Зона	Поз.	Обозначение	Наименование	Кол.	Примечание
				Документация		
12			22.0.00 СБ	Сборочный чертеж		
				Детали		
11		1	19.0.01	Ручка	4	
БЧ		2	22.0.01	Поперечина	2	
				Уголок Б50×50×5 ГОСТ 8509-72 / Ст3сп2 ГОСТ 535-79		
				ℓ=1990-2	2	7,5 кг
				Переменные данные для исполнений		
				22.0.00		
				Детали		
11		3	22.0.02	Перекладина	2	
БЧ		4	22.0.03	Держатель		
				Круг В6 ГОСТ 2590-71 / Ст3сп2 ГОСТ 535-79		
				L=6,6 пм		1,5 кг
БЧ		5	22.0.04	Ограждение		
				Сетка 20-1,6-0 ГОСТ 5336-80		
				2,65 м²		4,5 кг
				22.0.00-01		
				Детали		
		3	22.0.02-01	Перекладина	2	

Изм.	Лист	N докум.	Подп.	Дата
Разраб.		Мусина		25.04
Пров.		Шеина		25.04
Н. контр.		Бабич		25.04
Утв.		Симонов		27.04

22.0.00

Нижнее ограждение

Лит.	Лист	Листов
И	1	2

ТЕПЛОЭЛЕКТРОПРОЕКТ

Формат	Зона	Поз.	Обозначение	Наименование	Кол.	Примечание
БЧ		4	22.0.03-01	Держатель		
				Круг В6 ГОСТ 2590-71 / Ст3сп2 ГОСТ 535-79		
				L=8,22 пм		1,8 кг
БЧ		5	22.0.04-01	Ограждение		
				Сетка 20-1,6-0 ГОСТ 5336-80		
				4,26 м²		7,3 кг

22.0.00

Лист 2

Инв. № подл. | Подп. и дата | Взам. инв. № | Инв. № дубл. | Подп. и дата

Типовой проект 416-9-17.83 Альбом XIV

22.0.00С6

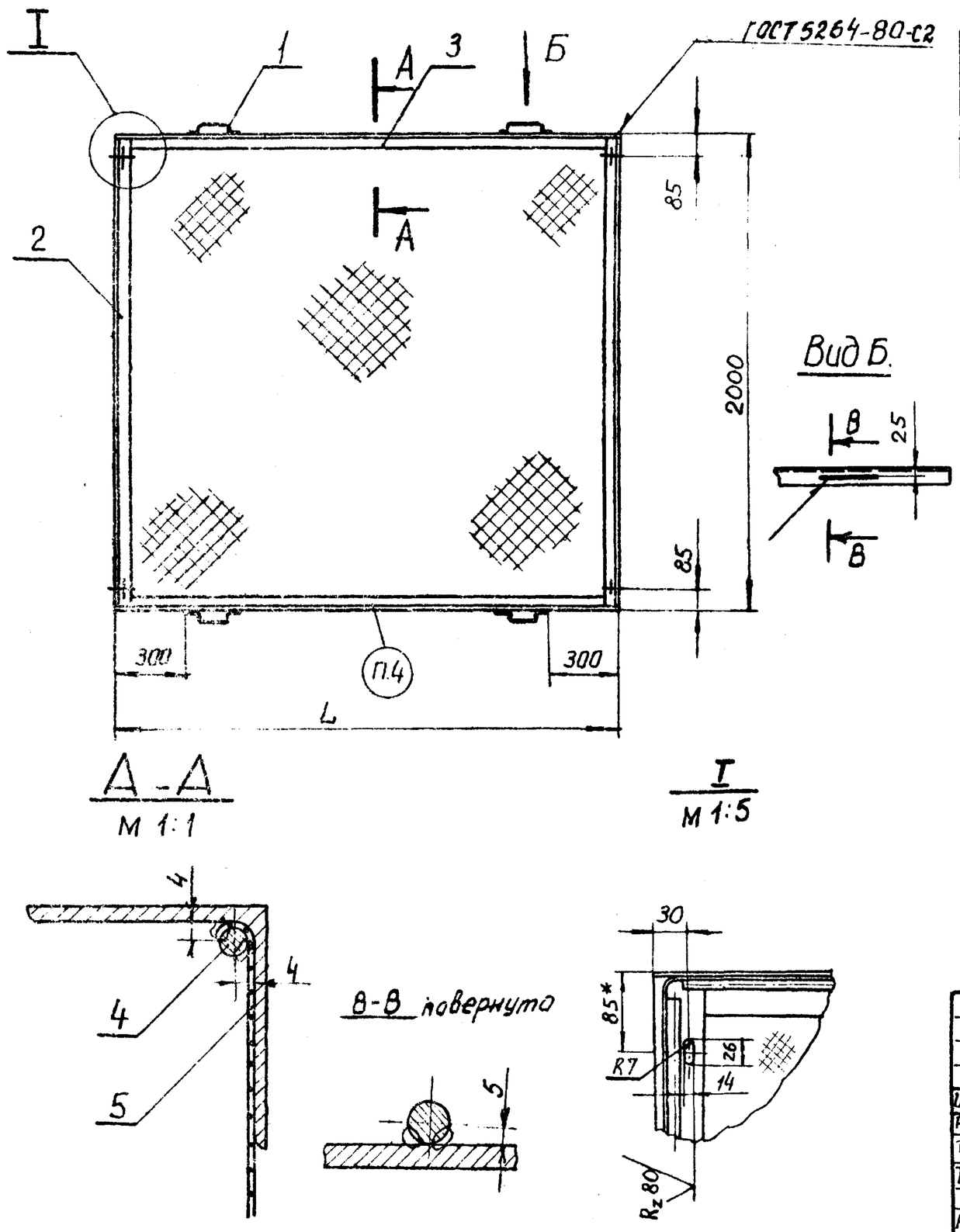

Обозначение	L, мм	Масса, кг	Марка
22.0.00	1310	31,3	0-8
-01	2120	40,6	0-9

1. Неуказанные предельные отклонения размеров валов - h14, отверстий - H14, остальных $\pm\frac{JT16}{2}$
2. Сварка ручная электродуговая электроды Э42 ГОСТ 9467-75
3. Контроль сварных швов внешним осмотром и измерениями по ГОСТ 3242-79
4. Маркировать: см. табл.
5. * Размер для справок
6. Покрыть грунтовкой ГФ-0119 ГОСТ 23343-78.

Изм.	Лист	№ докум.	Подпись	Дата	20.0.00 С6			
Разраб.		Мусина		12.04.81	Нижнее ограждение Сборочный чертеж	Лит.	Масса	Масштаб
Пров.		Шеина		18.04.81		И	См.табл.	1:20
Т.контр.		Дюнзе		25.5.81		Лист	Листов 1	
Н.контр.		Бабич		26.05.81		ТЕПЛОЭЛЕКТРОПРОЕКТ		
Утв.		Симонов		27.05.81				

Копировал Качалина. Формат 12

00.0.04

00.0.04 - изображено
0.0.0.04-01 - зеркальное отражение.

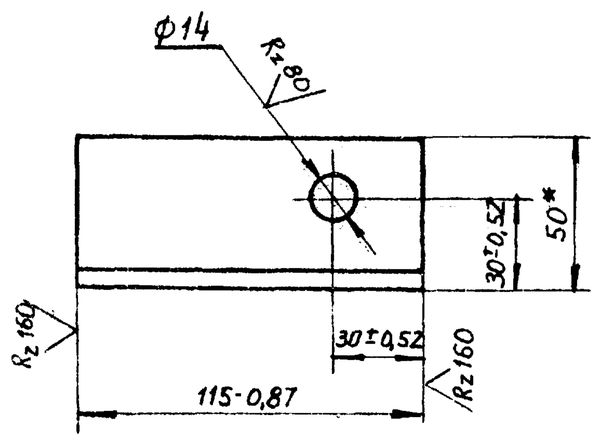

1. * Размер для справок
2. Покрыть грунтовкой ГФ-0119 ГОСТ-23343-78.

Изм.	Лист	№ докум.	Подпись	Дата	00.0.04			
Разраб.		Мусина		5.04.81	Опорный уголок	Лит.	Масса	Масштаб
Пров.		Шеина		7.04.81		И	0,5	1:2
Т.контр.		Дюнзе		25.5.81		Лист	Листов 1	
Н.контр.		Бабич		26.05.81	Уголок Б50×50×5 ГОСТ 8509-72 / Ст3сп2 ГОСТ 535-79	ТЕПЛОЭЛЕКТРОПРОЕКТ		
Утв.		Симонов		7.06.81				

Копировал Формат 11

50.0.00

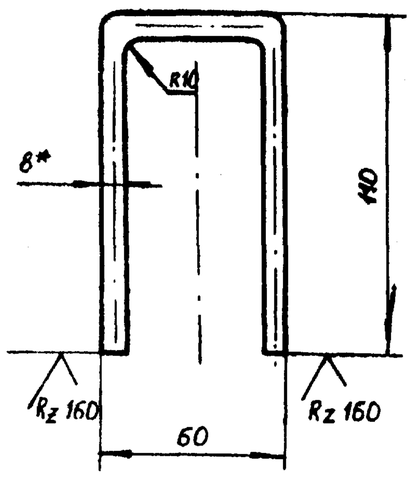

1. Неуказанные предельные отклонения размеров $\pm\frac{JT16}{2}$
2. Покрыть грунтовкой ГФ-0119 ГОСТ 23343-78.

Изм.	Лист	№ докум.	Подпись	Дата	00.0.05			
Разраб.		Мусина		5.04.81	Петля	Лит.	Масса	Масштаб
Пров.		Шеина		7.04.81		И	0,1	1:2
Т.контр.		Дюнзе		4.5.81		Лист	Листов 1	
Н.контр.		Бабич		5.05.81	Круг В8 ГОСТ 2590-71 / Ст3сп2 ГОСТ 535-79	ТЕПЛОЭЛЕКТРОПРОЕКТ		
Утв.		Симонов		6.05.81				

Копировал Формат 11

Типовой проект 416-9-17.83 Альбом XIV

Инв. № подл. | Подп. и дата | Взам. инв. № | Инв. № дубл. | Подп. и дата

Инв. № подл. | Подп. и дата | Взам. инв. № | Инв. № дубл. | Подп. и дата

Типовой проект 416-9-112.83 Альбом XIV

23.0.00 СБ

23.0.00 – изображено
23.0.00-01 – зеркальное отражение

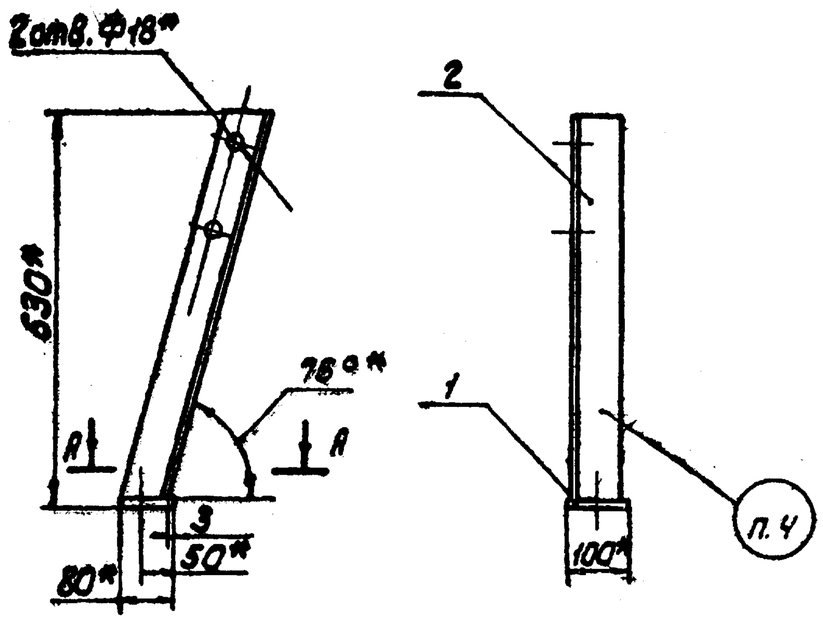

Обозначение	Марка
23.0.00	Л-12
-01	Л-13

1. Неуказанные предельные отклонения размеров $\pm \frac{JT16}{2}$
2. Сварка ручная электродуговая ГОСТ 5264-80, электроды Э-42 ГОСТ 9467-75.
3. Контроль сварных швов внешним осмотром и измерениями по ГОСТ 3242-79.
4. Маркировать: см. табл.
5. * Размеры для справок.
6. Покрыть грунтовкой ГФ-0119 ГОСТ 23343-78.

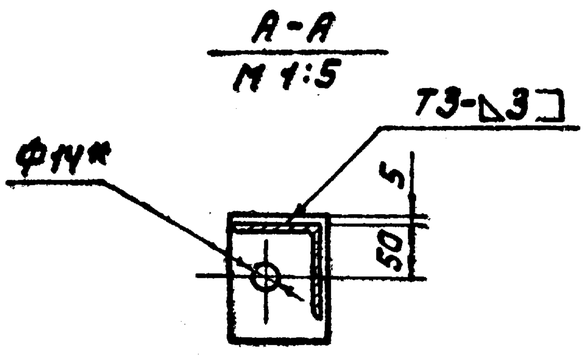

Изм.	Лист	№ докум.	Подпись	Дата
Разраб.		Филимонова		6.05.81
Пров.		Михеева		7.05.81
Т. контр.		Дюнзе		8.05.81
Н. контр.		Бабич		8.05.81
Утв.		Симанов		9.05.81

23.0.00 СБ

Стойка
Сборочный чертеж

Лит.	Масса	Масштаб
И	5.0	1:10
Лист	Листов 1	

ТЕПЛОЭЛЕКТРОПРОЕКТ

Копировал: Орлова

Формат А2

Инв.№ подл. | Подп. и дата | Взам. инв.№ | Инв.№ дубл. | Подп. и дата

23.0.02

23.0.02 – изображено
23.0.02-01 – зеркальное отражение

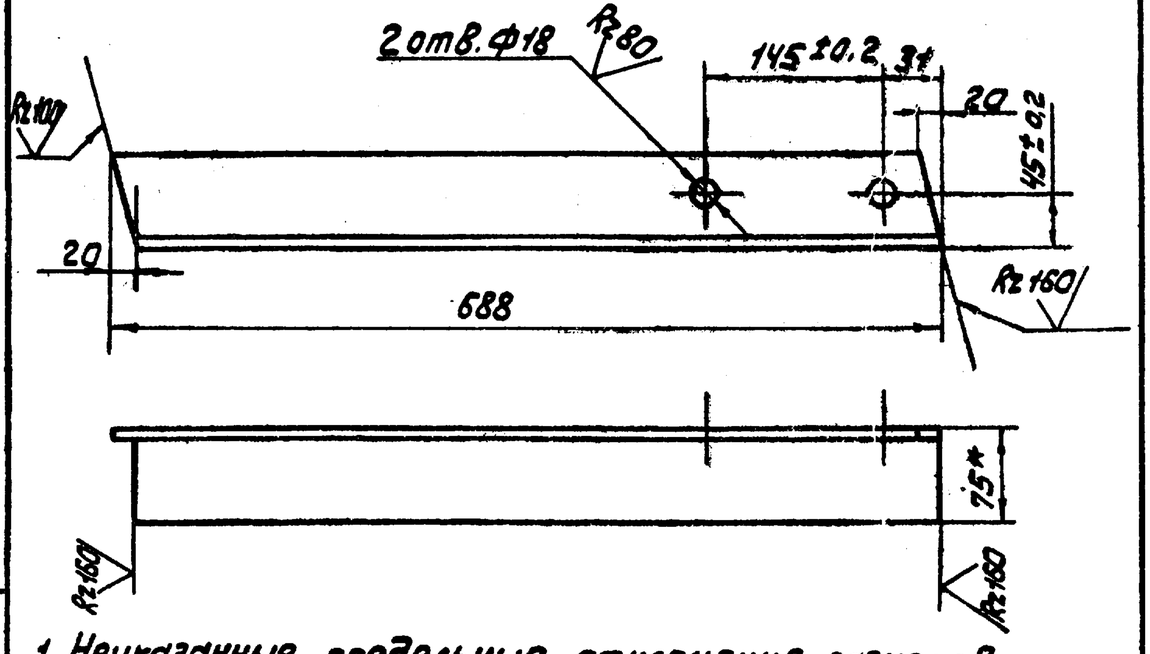

1. Неуказанные предельные отклонения размеров: отверстий – H14, валов – h14, остальных $\pm \frac{JT16}{2}$.
2. * Размер для справок.

Изм.	Лист	№ докум.	Подпись	Дата
Разраб.		Филимонов		6.05.81
Пров.		Михеева		7.05.81
Т. контр.		Дюнзе		8.05.81
Н. контр.		Бабич		8.05.81
Утв.		Симанов		9.05.81

23.0.02

Стойка

Уголок Б-75х75х6 ГОСТ 8509-72 / Ст3сп2 ГОСТ 535-79

Лит.	Масса	Масштаб
И	4.7	1:5
Лист	Листов 1	

ТЕПЛОЭЛЕКТРОПРОЕКТ

Копировал: Орлова

Формат А1

Инв.№ подл. | Подп. и дата | Взам. инв.№ | Инв.№ дубл. | Подп. и дата 24.10.83 15-4477

Формат	Зона	Поз.	Обозначение	Наименование	Кол.	Примечание
				Документация		
12			23.0.00 СБ	Сборочный чертеж		
				Детали		
11		1	23.0.01	Подставка	1	
			Переменные данные для исполнений.			
				23.0.00		
				Детали		
11		2	23.0.02	Стойка	1	
				23.0.00-01		
				Детали		
		2	23.0.02-01	Стойка	1	

Изм.	Лист	№ докум.	Подп.	Дата
Разраб.		Филимонова		6.05.81
Пров.		Михеева		7.05.81
Н. контр.		Бабич		8.05.81
Утв.		Симанов		9.05.81

23.0.00

Стойка

Лит.	Лист	Листов
И		1

ТЕПЛОЭЛЕКТРОПРОЕКТ

Инв.№ подл. | Подп. и дата | Взам. инв.№ | Инв.№ дубл. | Подп. и дата

Типовой проект 16.83-23.85 Альбом XIV

23.0.01

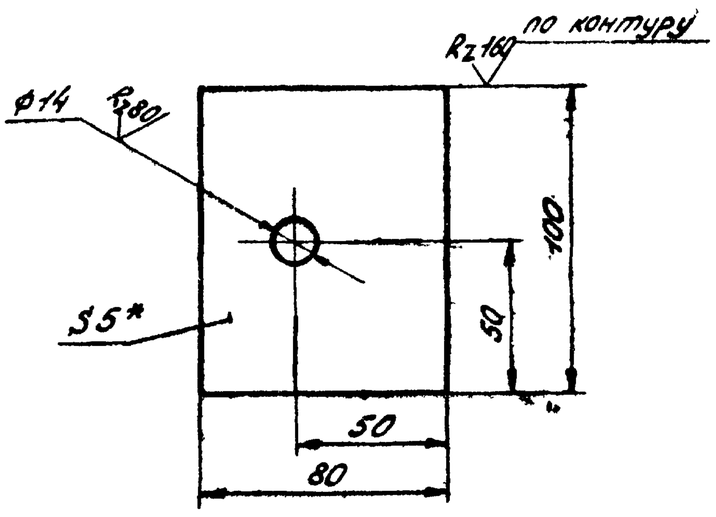

1. Неуказанные предельные отклонения размеров: отверстия - H14, валов - h14, остальных $\pm \frac{IT16}{2}$
2. * Размер для справок.

Изм.	Лист	№ докум.	Подп.	Дата
Разраб.		Филимонова		26.05.81
Пров.		Шеина		18.05.81
Т.контр.		Дюнзе		7.5.81
Н.контр.		Бабич		8.05.81
Утв.		Симонов		11.05.81

23.0.01

Подставка

Лит.	Масса	Масшт.
И	0,3	1:2

Лист | Листов 1

Лист Б-5 ГОСТ 19903-74 / Ст3сп2 ГОСТ 14637-79

ТЭП ТЕПЛОЭЛЕКТРОПРОЕКТ

Формат 11

Инв.№ подл. | Подп. и дата | Взам. инв.№ | Инв.№ дубл. | Подп. и дата

00.0.06

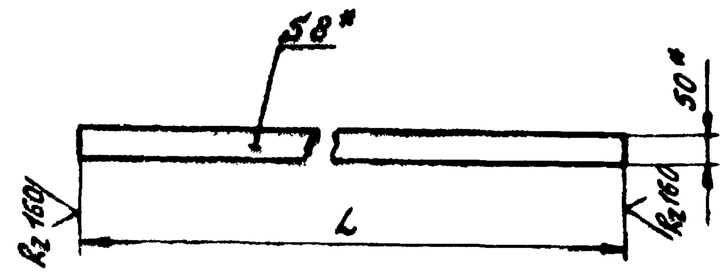

Обозначение	L мм	Масса кг	Колич.	
00.0.06	1400-3,1	4,4	1	
-01	2600-5,0	8,2	8	

* Размеры для справок

Изм.	Лист	№ докум.	Подп.	Дата
Разраб.		Филимонова		4.05.81
Пров.		Шеина		5.05.81
Т.контр.		Дюнзе		7.5.81
Н.контр.		Бабич		8.05.81
Утв.		Симонов		11.05.81

00.0.06

Полоса

Лит.	Масса	Масшт.
И	см. табл.	1:10

Лист | Листов 1

Полоса 8х50 ГОСТ 103-76 / Ст3сп ГОСТ 14637-79

ТЭП ТЕПЛОЭЛЕКТРОПРОЕКТ

Формат 11

Инв.№ подл. | Подп. и дата | Взам. инв.№ | Инв.№ дубл. | Подп. и дата

00.0.07

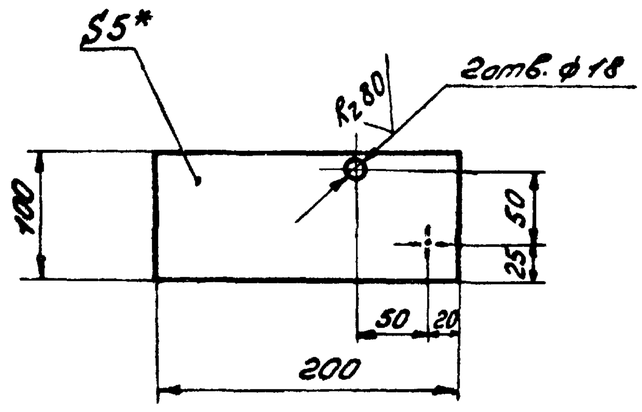

1. Неуказанные предельные отклонения размеров $\pm \frac{IT16}{2}$.
2. Смещение осей отверстий от номинального расположения не более 0,5 мм.
3. * Размер для справок

Изм.	Лист	№ докум.	Подп.	Дата
Разраб.		Мусина		19.05.81
Пров.		Шеина		19.05.81
Т.контр.		Дюнзе		20.5.81
Н.контр.		Бабич		21.05.81
Утв.		Симонов		1.06.81

00.0.07

Планка

Лит.	Масса	Масшт.
И	0,8	1:4

Лист | Листов 1

Лист Б-5 ГОСТ 19903-74 / Ст3сп2 ГОСТ 14637-79

ТЭП ТЕПЛОЭЛЕКТРОПРОЕКТ

Формат 11

Инв.№ подл. 15-41ТП | Подп. и дата АВС 24.10.83 | Взам. инв.№ | Инв.№ дубл. | Подп. и дата

00.0.08

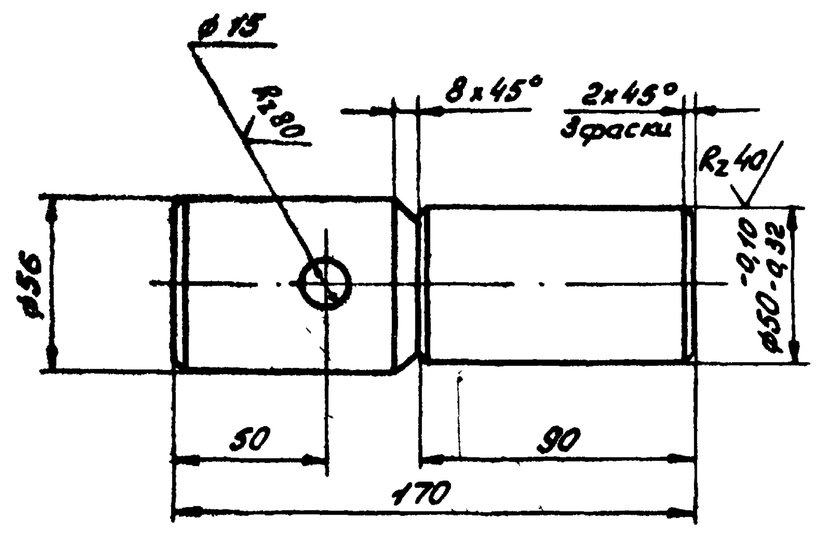

Неуказанные предельные отклонения размеров: отверстий - H14, валов - h14, остальных $\pm \frac{IT16}{2}$.

Изм.	Лист	№ докум.	Подп.	Дата
Разраб.		Мусина		18.05.81
Пров.		Шеина		19.05.81
Т.контр.		Дюнзе		20.5.81
Н.контр.		Бабич		21.05.81
Утв.		Симонов		1.06.81

00.0.08

Заглушка

Лит.	Масса	Масшт.
И	2,9	1:2

Лист | Листов 1

Круг В60 ГОСТ 2590-71 / Ст3сп2 ГОСТ 535-79

ТЭП ТЕПЛОЭЛЕКТРОПРОЕКТ

Копировал: Кидоявцева.

Формат 11

№ строки	Обозначение	Наименование	Куда входит: Обозначение	Куда входит: Кол.	Общее кол.	Примечание
1	24.1.00	Рама привода питателя	24.0.00	1	1	
2	24.2.00	Ограждение муфты МУВП-2000	24.0.00	1	1	
3	24.3.00	Ограждение муфты М35	24.0.00	1	1	
4	24.4.00	Ограждение муфты М310	24.0.00	1	1	

Типовой проект 416-917.83 Альбом XIV

Инв.№ подл.	Подп. и дата	Взам. инв.№	Инв.№ дубл.	Подп. и дата

Изм.	Лист	№ докум.	Подп.	Дата
Разраб.		Мусина		6.05.84
Пров.		Шеина		6.05.84
Н.контр.		Бабич		25.05.84
Утв.		Симанов		1.06.84

24.0.00 ВС

Привод питателя правый
Ведомость спецификаций

Лит.	Лист	Листов
И		1

ТЕПЛОЭЛЕКТРОПРОЕКТ

№ строки	Наименование	Обозначение документа на поставку	Поставщик	Куда входит (обозначение)	Количество: на изделие	Количество: в комплекты	Количество: на регулир.	Количество: Всего	Примечание
1	Электродвигатель 4А 250М12/8/6/4	ОСТ 160.510.038-78	Новокаховский электромашиностроительный завод	24.0.00	1			1	
2	Редуктор КЦ1-300-14-42Ц	ТУ 24-9-490-77	Ленинградское производственное объединение „Эскалатор"	24.0.00	1			1	
3	Редуктор Ц2-750-12,5-5Ц	ТУ 24-9-489-77		24.0.00	1			1	
4	Муфта упругая втулочно-пальцевая 2000-75-I 1.50-II.1-У3	ГОСТ 21424-75		24.0.00	1			1	
5	Муфта М35-К80-Н70	ГОСТ 5006-55		24.0.00	1			1	
6	Муфта М310-Т130-Т170	ГОСТ 5006-55		24.0.00	1			1	
	Болты	ГОСТ 7798-70							
7	М12×40.36			24.0.00	12			12	
8	М20×70.36			24.0.00	6			6	
9	М20×100.36			24.0.00	4			4	
10	М42×150.36			24.0.00	8			8	
	Гайки	ГОСТ 5915-70							
11	М12.4			24.0.00	12			12	
12	М20.4			24.0.00	10			10	
13	М42.4			24.0.00	16			16	
	Шайбы	ГОСТ 6402-70							
14	12.65Г			24.0.00	12			12	
15	20.65Г			24.0.00	10			10	
	Шайбы	ГОСТ 10906-78							
16	12.02			24.0.00	6			6	
17	20.02			24.0.00	6			6	

Инв.№ подл.	Подп. и дата	Взам. инв.№	Инв.№ дубл.	Подп. и дата

15-4477 Ор-24.1.83

Изм.	Лист	№ докум.	Подпись	Дата
Разраб.		Мусина		6.05.84
Пров.		Шеина		6.05.84
Н. контр.		Бабич		25.05.84
Утв.		Симанов		1.06.84

24.0.00 ВЛ

Привод питателя правый
Ведомость покупных изделий

Лит.	Лист	Листов
И		1

ТЕПЛОЭЛЕКТРОПРОЕКТ

Типовой проект 416-9-17.83 Альбом XIV

Формат	Зона	Поз.	Обозначение	Наименование	Кол.	Примечание
				Документация		
12			24.0.00СБ	Сборочный чертеж		
12			24.0.00ВС	Ведомость спецификаций		
12			24.0.00ВП	Ведомость покупных изделий		
11		1	24.1.00	Рама привода питателя.	1	
11		2	24.2.00	Ограждение муфты МУВП-2000	1	
11		3	24.3.00	Ограждение муфты М35	1	
11		4	24.4.00	Ограждение муфты М310	1	
				Стандартные изделия		
				Болты ГОСТ 7798-70		
		5		М12х40.36	12	
		6		М20х70.36	6	
		7		М20х100.36	4	
		8		М42х150.36	8	
				Гайки ГОСТ 5915-70		
		9		М12.4	12	
		10		М20.4	10	
		11		М42.4	16	
				Шайбы ГОСТ 6402-70		
		12		1265Г	12	
		13		20 65Г	10	
				Шайбы ГОСТ 10906-78		
		14		12.02	6	
		15		20.02	6	
				Прочие изделия		
		16		Электродвигатель 4А250М.12/8/6/4 ЛСТ 160.510.038-78	1	
		17		Редуктор КЦ1-300-14-42Ц ТУ.24-9-490-77	1	
		18		Редуктор Ц2-750-125-5Ц ТУ24-9-489-77	1	
		19		Муфта упругая Втулочно-пальцевая 7000-75-I.1-50-II.1-УЗ ГОСТ 21424-75.	1	
		20		Муфта М35-К80-Н70 ГОСТ 5006-55	1	
		21		Муфта М310-Т130-Т170 ГОСТ 5006-55	1	

Изм.	Лист	Nдокум.	Подп.	Дата
Разраб.	Мусина			18.05.81
Пров.	Шеина			19.05.81
Н.контр.	Бабич			26.05.81
Утв.	Симонов			1.06.81

24.0.00

Привод питателя правый

Лит. И | Лист 1 | Листов 2

ТЕПЛОЭЛЕКТРОПРОЕКТ

Формат 11

Изм.	Лист	Nдокум.	Подп.	Дата

24.0.00

Лист 2

Формат 11

24.0.00СБ

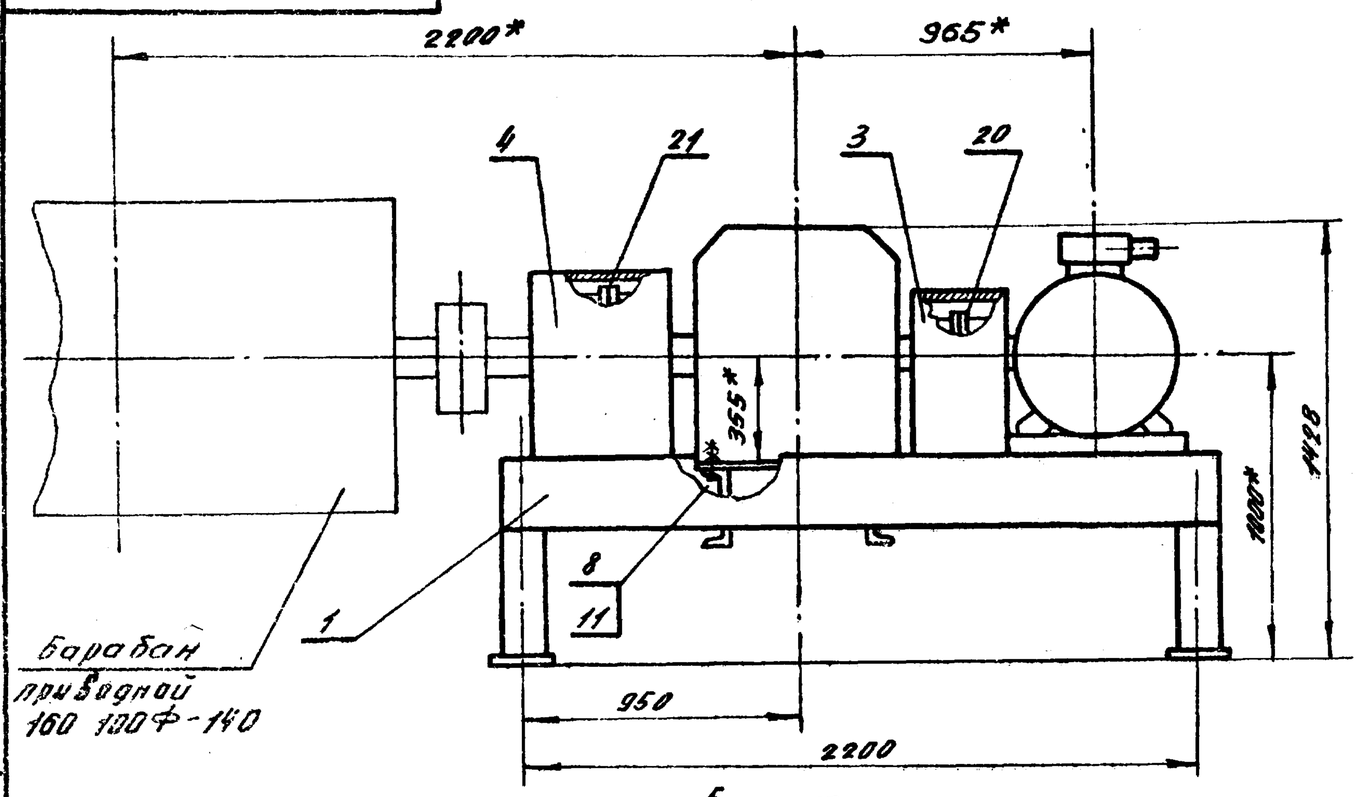

Вид Б повернуто

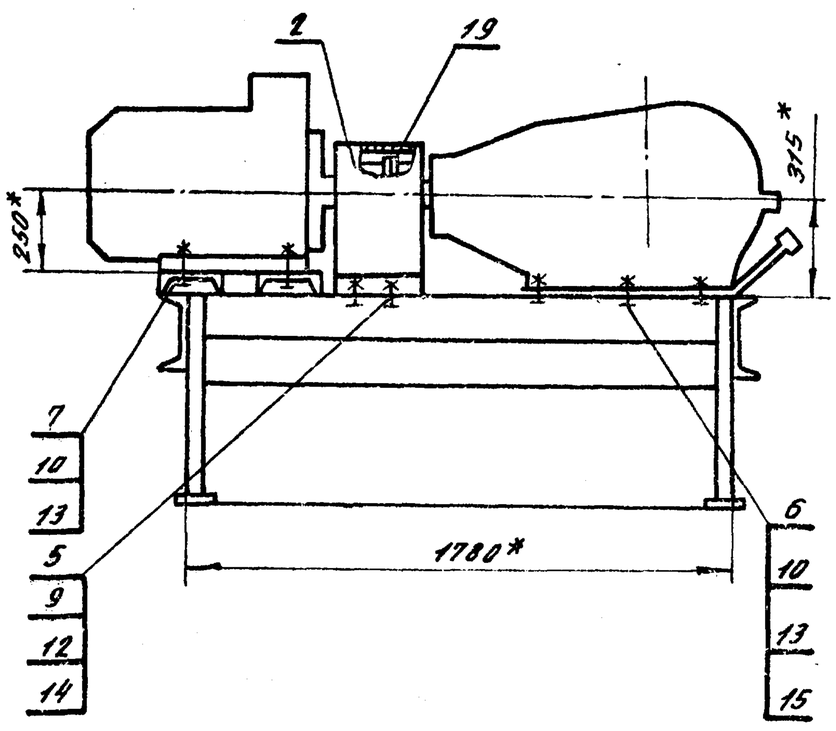

1. Для обеспечения соосности привода допускается применение регулировочных прокладок под электродвигатель и редуктор КЦ1-300-14-42Ц.
2.* Размеры для справок.

Изм.	Лист	Nдокум.	Подп.	Дата
Разраб.	Мусина			18.05.81
Пров.	Шеина			19.05.81
Т.контр.	Дюнзе			25.05.81
Н.контр.	Бабич			26.05.81
Утв.	Симонов			1.06.81

24.0.00СБ

Привод питателя правый

Сборочный чертеж

Лит. | Масса | Масшт.
И | 345п | 1:25

Лист | Листов 1

ТЕПЛОЭЛЕКТРОПРОЕКТ

Копировал: Строганова

Формат 12

Инв.N подл. | Подп. и дата | Взам. инв.N | Инв.N дубл. | Подп. и дата

Типовой проект 416-917.83 Альбом XIV

№ строки	Обозначение	Наименование	Куда входит: Обозначение	Кол.	Общее кол.	Примечание
1	24.1.00	Рама привода питателя	25.0.00	1	1	
2	24.2.00	Ограждение муфты МУВП-2000	25.0.00	1	1	
3	24.3.00	Ограждение муфты М35	25.0.00	1	1	
4	24.4.00	Ограждение муфты М310	25.0.00	1	1	

Изм.	Лист	№ докум.	Подп.	Дата	25.0.00 ВС			
Разраб.		Мусина		18.05.81	Привод питателя левый	Лит.	Лист	Листов
Пров.		Шеина		19.05.81	Ведомость спецификаций	И		1
Н. контр.		Бабич		25.05.81		ТЕПЛОЭЛЕКТРОПРОЕКТ		
Утв.		Симонов		1.06.81				

№ строки	Наименование	Обозначение документа на поставку	Поставщик	Куда входит (обозначение)	Количество: на изделие	В комплекты	на регулир.	Всего	Примечание
1	Электродвигатель 4А 250М12/8/6/4	ОСТ 160.510.038-78	Новокаховский электромашиностроительный завод.	25.0.00	1			1	
2	Редуктор КЦ1-300-14-41Ц	ТУ 24-9-490-77	Ленинградское производственное объединение „Эскалатор"	25.0.00	1			1	
3	Редуктор Ц2-750-12,5-1Ц	ТУ 24-9-489-77		25.0.00	1			1	
4	Муфта упругая втулочно-пальцевая 2000-75-I.1-50-II.1-У3	ГОСТ 21424-75		25.0.00	1			1	
5	Муфта М35-К80-Н70	ГОСТ 5006-55		25.0.00	1			1	
6	Муфта М310-Т130-Т170	ГОСТ 5006-55		25.0.00	1			1	
	Болты	ГОСТ 7798-70							
7	М12×40.36			25.0.00	12			12	
8	М20×70.36			25.0.00	6			6	
9	М20×100.36			25.0.00	4			4	
10	М42×150.36			25.0.00	8			8	
	Гайки	ГОСТ 5915-70							
11	М12.4			25.00.0	12			12	
12	М20.4			25.0.00	10			10	
13	М42.4			25.0.00	16			16	
	Шайбы	ГОСТ 6402-70							
14	12.65Г			25.0.00	12			12	
15	20.65Г			25.0.00	10			10	
	Шайбы	ГОСТ 10906-78							
16	12.02			25.0.00	6			6	
17	20.02			25.0.00	6			6	

Изм.	Лист	№ докум.	Подпись	Дата	25.0.00 ВП			
Разраб.		Мусина		18.05.81	Привод питателя левый	Лит.	Лист	Листов
Пров.		Шеина		19.05.81	Ведомость покупных изделий	И		1
Н. контр.		Бабич		25.05.81		ТЕПЛОЭЛЕКТРОПРОЕКТ		
Утв.		Симонов		1.06.81				

Типовой проект 416-9-178.3 Альбом XIV

Формат	Зона	Поз.	Обозначение	Наименование	Кол.	Примечание
				Документация		
11			25.0.00СБ	Сборочный чертеж.		
12			25.0.00ВС	Ведомость спецификаций		
12			25.0.00ВП	Ведомость покупных изделий		
				Сборочные единицы		
11		1	24.1.00-01	Рама привода питателя	1	
11		2	24.2.00	Ограждение муфты МУВП-2000	1	
11		3	24.3.00	Ограждение муфты М35	1	
11		4	24.4.00	Ограждение муфты М310	1	
				Стандартные изделия		
				Болты ГОСТ 7798-70		
		5		М12х40.36	12	
		6		М20х70.36	6	
		7		М20х100.36	4	
		8		М42х150,36	8	
				Гайки ГОСТ 5915-70		
		9		М12.4	12	
		10		М20.4	10	
		11		М42.4	16	
		1		Шайбы ГОСТ 6402-70		
		12		12.65Г	12	
		13		20.65Г	10	
				Шайбы ГОСТ 10006-78		
		14		12.02	6	
		15		20.02	6	
				Прочие изделия		
		16		Электродвигатель 4А250М 12/8/6/4 ОСТ 160.510.038.78	1	
		17		Редуктор КЦ1-300-14-41Ц ТУ24-9-490-77	1	
		18		Редуктор Ц2-750--12,5-1Ц ТУ24-9-489-77	1	
		19		Муфта упругая втулочно-пальцевая 2100-25-1.1-50-У.1-93.ГОСТ21424-75	1	
		20		Муфта М35-К80-Н70 ГОСТ 5006-55	1	
		21		Муфта М310-Т130-Т170 ГОСТ 5006-55	1	

Инв.№ подл. | Подп. и дата | Взам. инв.№ | Инв.№ дубл. | Подп. и дата

Изм.	Лист	N докум.	Подп.	Дата
Разраб.	Мусина			
Пров.	Шеина			
Н.контр.	Бабич			
Пров.	Симонов			

25.0.00

Привод питателя левый

Лит.	Лист.	Листов
N	1	2

ТЭП ТЕПЛОЭЛЕКТРОПРОЕКТ

Формат 11

Изм.	Лист	№ докум.	Подп.	Дата

25.0.00

Лист 2

Формат 11

25.0.00СБ

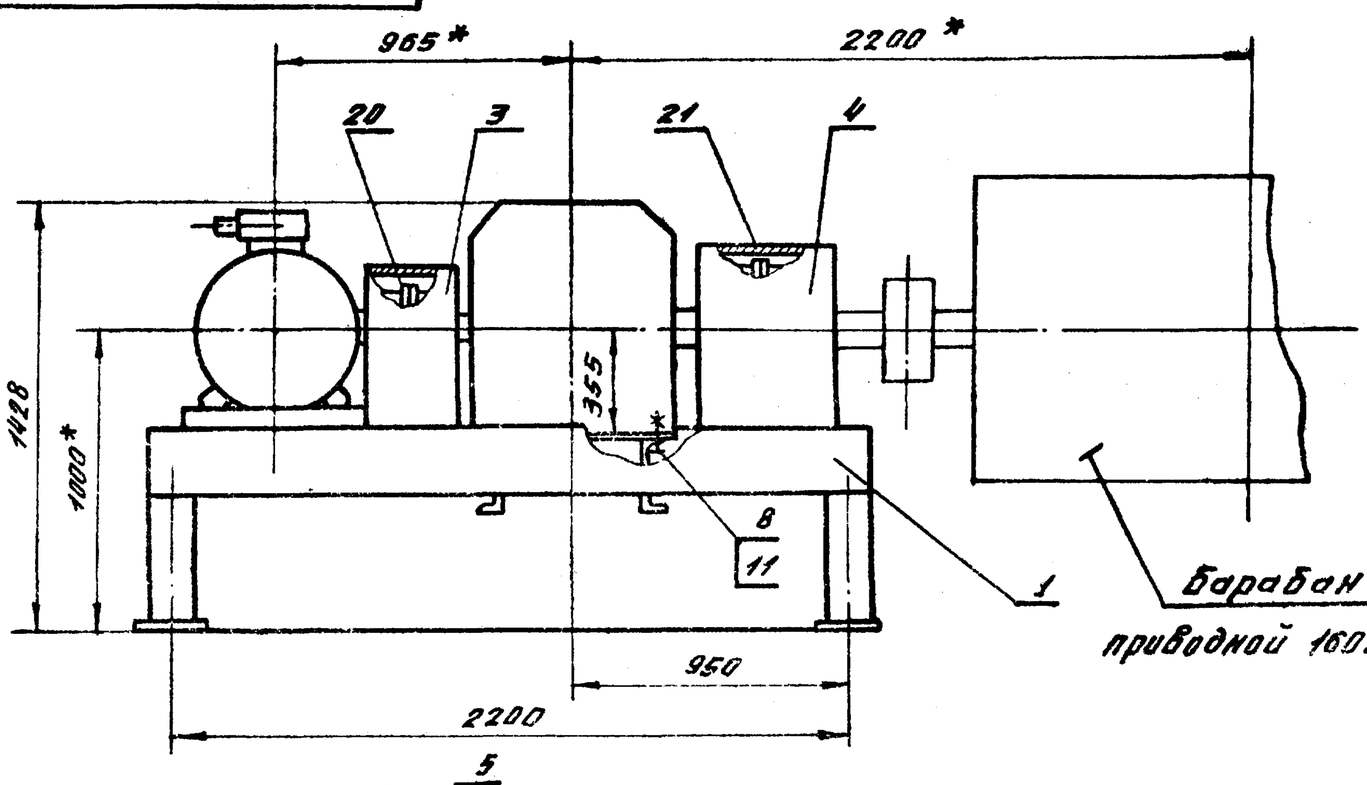

Вид Б повернуто

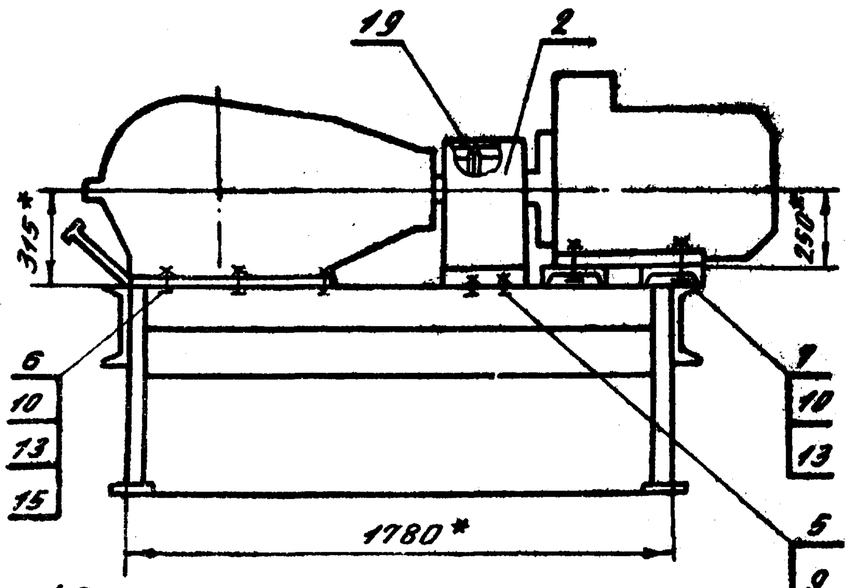

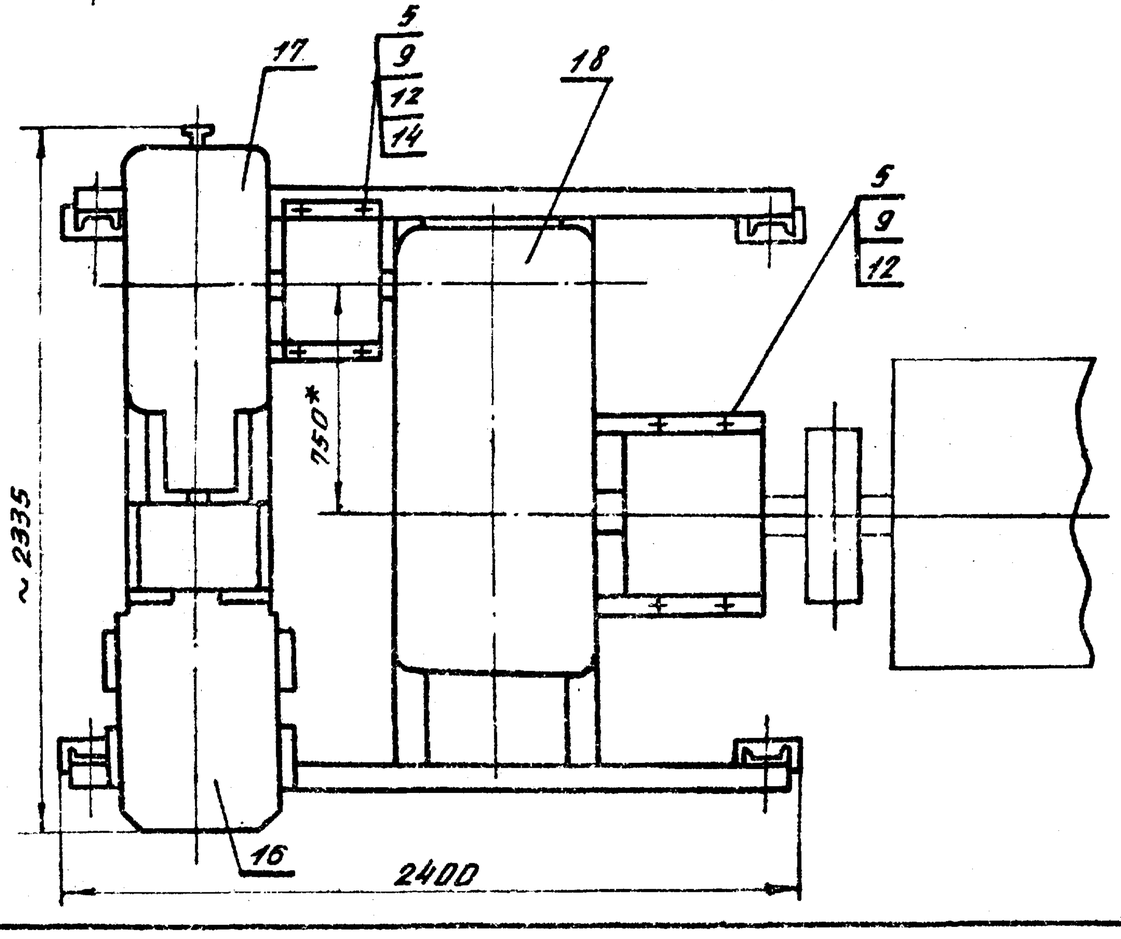

1. Для обеспечения соосности привода допускается применение регулировочных прокладок под электродвигатель и редуктор КЦ1-300-14-41Ц.
2. * Размеры для справок.

Изм.	Лист	№ докум.	Подп.	Дата
Разраб.	Мусина			
Пров.	Шеина			
Т.контр.	Дюнзе			
Н.контр.	Бабич			
Утв.	Симонов			

25.0.00СБ

Привод питателя левый сборочный чертеж

Лит.	Масса	Масшт.
И	3450	1:25
Лист	Листов 1	

ТЭП ТЕПЛОЭЛЕКТРОПРОЕКТ

Копировал: Стаханова Формат 12

Типовой проект 416-9-1783 Альбом XIV

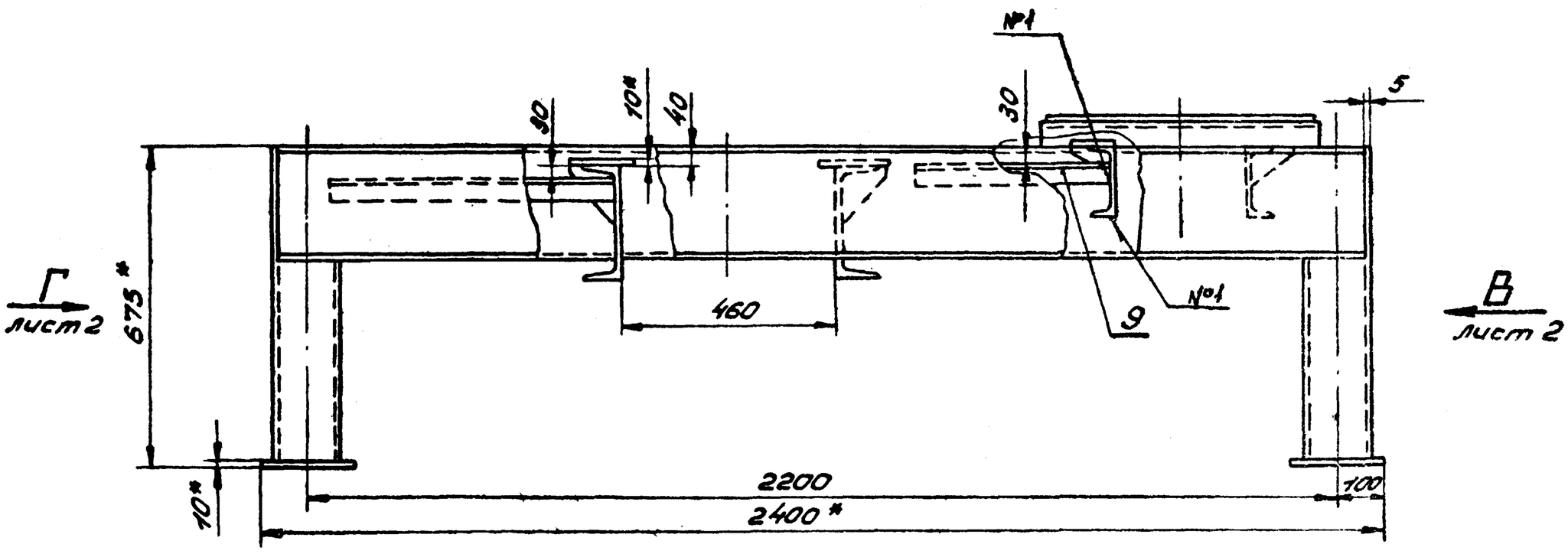

Рис. 1

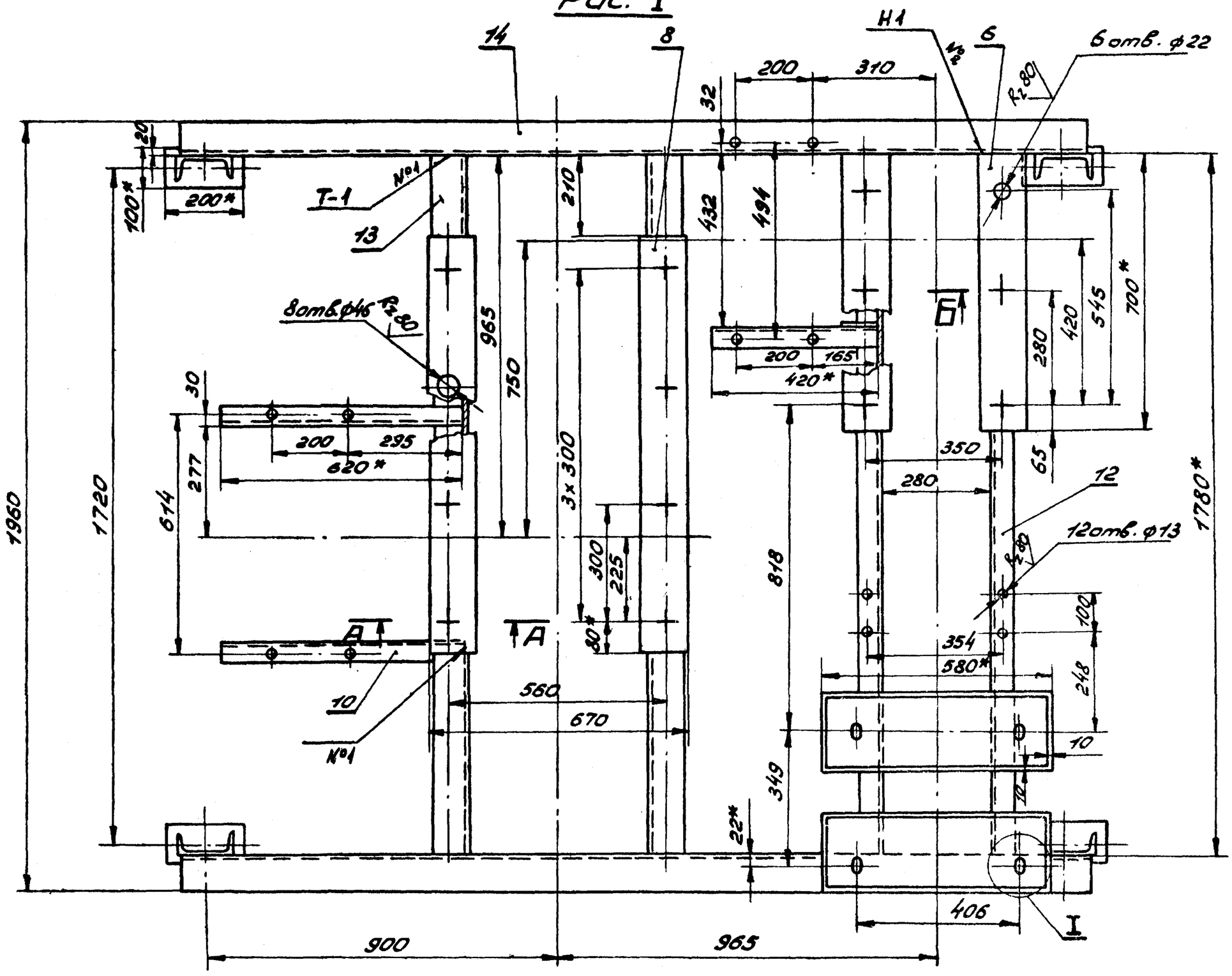

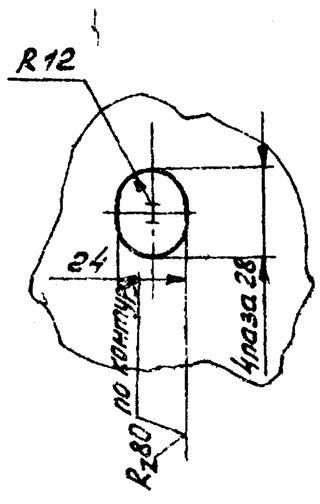

I
М 1:2

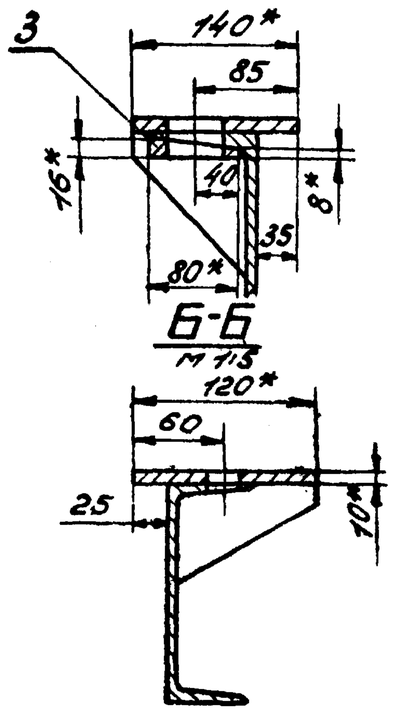

А-А
М 1:5

Б-Б
М 1:5

Обозначение	Рис.
24.1.00	1
-01	2

1. Неуказанные предельные отклонения размеров: отверстий - H14, валов - h14, остальных $\pm \frac{IT16}{2}$
2. Смещения осей отверстий от номинального расположения не более 0,5мм.
3. Детали без чертежа поз. 5÷14 обработать $R_z 160$ по торцам.
4. Сварку рамы производить швами Δ5 по всей длине соприкосновения по ГОСТ 5264-80, электроды Э-42 ГОСТ 9467-75.
5. Контроль сварных швов внешним осмотром и измерениями по ГОСТ 3242-79.
6* Размеры для справок.
7. Покрыть грунтовкой ГФ-0119 ГОСТ 23343-78.

Изм.	Лист	№ докум.	Подп.	Дата
Разраб.		Мусина		4.06.81
Пров.		Шелма		5.06.81
Т.контр.		Дюнзе		25.5.81
Н.контр.		Бабич		24.06.81
Утв.		Симонов		1.06.81

24.1.0006

Рама привода питателя
Сборочный чертеж

Лит.	Масса	Масшт.
И	372	1:10

Лист 1 Листов 2

ТЕПЛОЭЛЕКТРОПРОЕКТ

Копировал: Кибоявцева Формат 22

Инв.№ подл. | Подп. и дата | Взам.инв.№ | Инв.№ дубл. | Подп. и дата

Типовой проект 416-9-17.83 Альбом XIV

Вид В лист 1

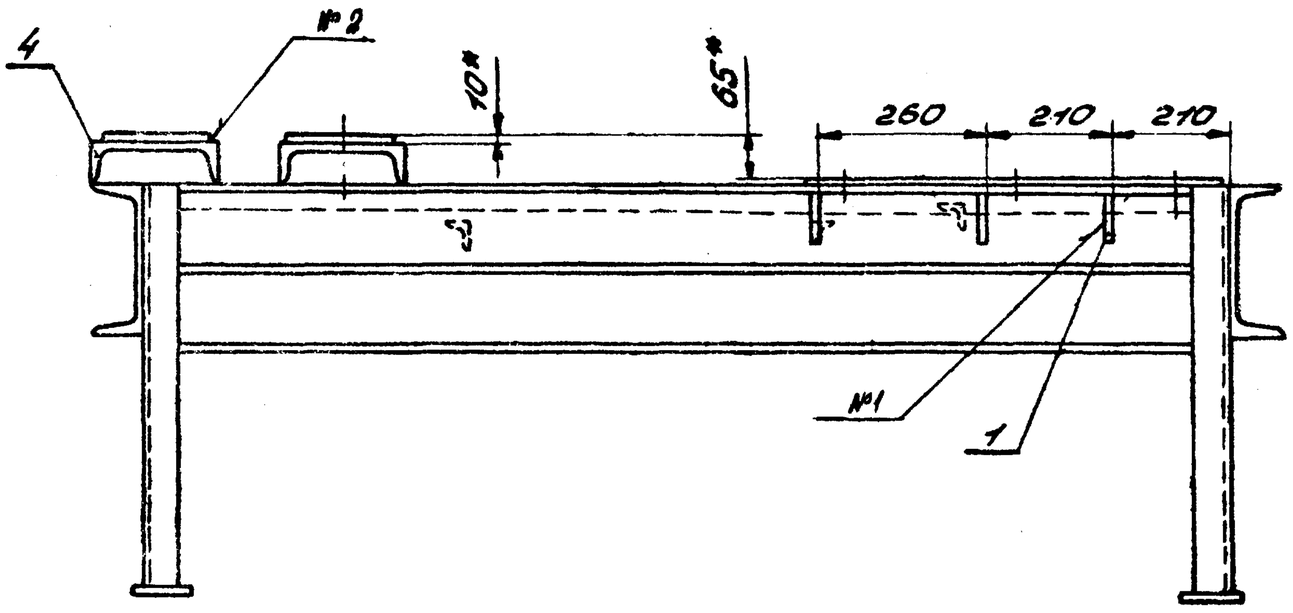

Вид Г лист 1

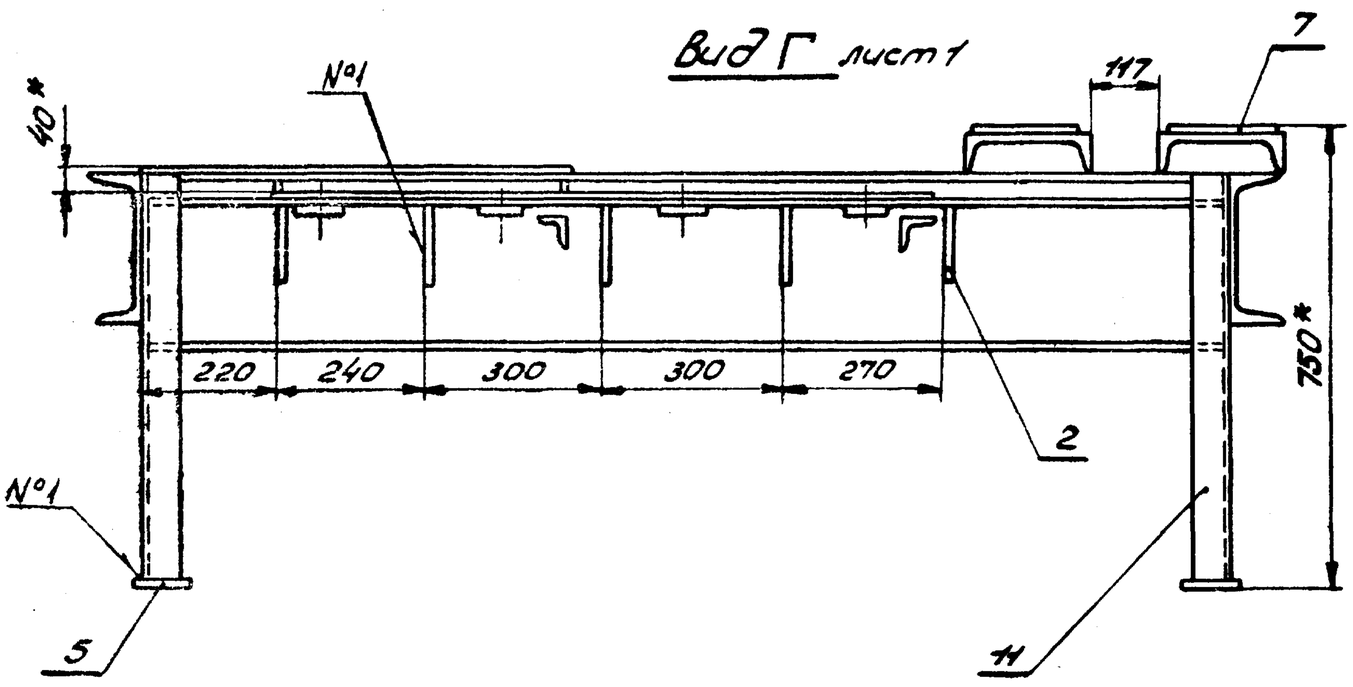

Рис. 2

Остальное см. рис. 1

М 1:20

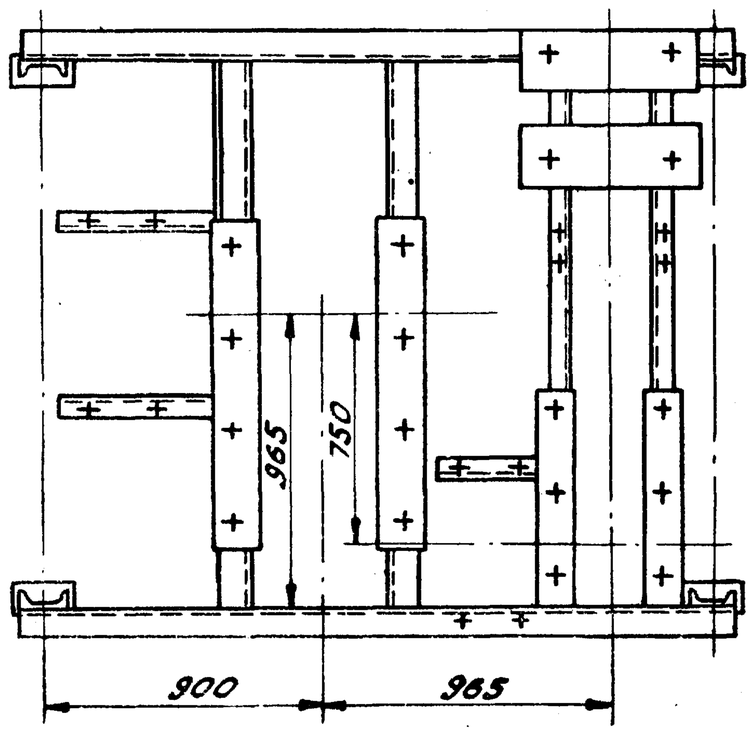

Инв. № подл.	Подп. и дата	Взам. инв. №	Инв. № дубл.	Подп. и дата
15.4 ЦТП	24.10.83			

Изм.	Лист	№ докум.	Подп.	Дата	24.1.0006	Лист 2

Формат А2

Типовой проект 416-3-178.3 Альбом XIV

Формат	Зона	Поз.	Обозначение	Наименование	Кол.	Примечание
				Документация		
22			24.1.00 СБ	Сборочный чертеж		
				Детали		
11		1	24.1.01	Ребро	6	
11		2	24.1.02	Ребро	10	
11		3	24.1.03	Шайба косая	8	
11		4	24.1.04	Опора	2	
БЧ		5	24.1.05	Пластина		
				Лист Б-10 ГОСТ 19903-74 / Ст3сп2 ГОСТ 14637-69		
				100-0,87 × 200-1,15	4	1,6 кг
БЧ		6	24.1.06	Пластина		
				Лист Б-10 ГОСТ 19903-74 / Ст3сп2 ГОСТ 14637-69		
				120-1,0 × 700-2,0	2	6,6 кг
БЧ		7	24.1.07	Пластина		
				Лист Б-10 ГОСТ 19903-74 / Ст3сп2 ГОСТ 14637-69		
				180-1,15 × 560-1,75	2	7,9 кг
БЧ		8	24.1.08	Пластина		
				Лист Б-10 ГОСТ 19903-74 / Ст3сп2 ГОСТ 14637-69		
				140-1,0 × 1060-2,6	2	11,7 кг
БЧ		9	24.1.09	Кронштейн		
				Уголок Б-50×50×5 ГОСТ 8509-72 / Ст3сп2 ГОСТ 535-79		
				L=420-1,55	1	1,6 кг

Инв.№ подл. | Подп. и дата | Взам. инв.№ | Инв.№ дубл. | Подп. и дата

Изм.	Лист	№ докум.	Подп.	Дата
Разраб.	Кусина			18.05.81
Пров.	Щеина			19.05.81
Н. контр.	Бабич			25.05.81
Утв.	Симонов			1.06.81

24.1.00

Рама привода питателя

Лит.	Масса	Масштаб
И		
Лист 1	Листов 2	

ТЕПЛОЭЛЕКТРОПРОЕКТ

Формат А1

Формат	Зона	Поз.	Обозначение	Наименование	Кол.	Примечание
БЧ		10	24.1.10	Кронштейн		
				Уголок Б-50×50×5 ГОСТ 8509-72 / Ст3сп2 ГОСТ 535-79		
				L=620-1,75	2	2,4 кг
БЧ		11	24.1.11	Опора		
				Швеллер 14 ГОСТ 8240-72 / Ст3сп2 ГОСТ 535-79		
				L=675-2,0	4	8,3 кг
БЧ		12	24.1.12	Поперечина		
				Швеллер 14 ГОСТ 8240-72 / Ст3сп2 ГОСТ 535-79		
				L=1780-3,7	2	22,0 кг
БЧ		13	24.1.13	Поперечина		
				Швеллер 24 ГОСТ 8240-72 / Ст3сп2 ГОСТ 535-79		
				L=1780-3,7	2	42,7 кг
БЧ		14	24.1.14	Перекладина		
				Швеллер 24 ГОСТ 8240-72 / Ст3сп2 ГОСТ 535-79		
				L=2330-4,4	2	55,0 кг
			Различия исполнений см. по сборочному	24.1.00 и 24.1.00-01 чертежу.		

Инв.№ подл. | Подп. и дата | Взам. инв.№ | Инв.№ дубл. | Подп. и дата

Изм.	Лист	№ докум.	Подп.	Дата

24.1.00

Лист 2

Формат А1

24.1.01

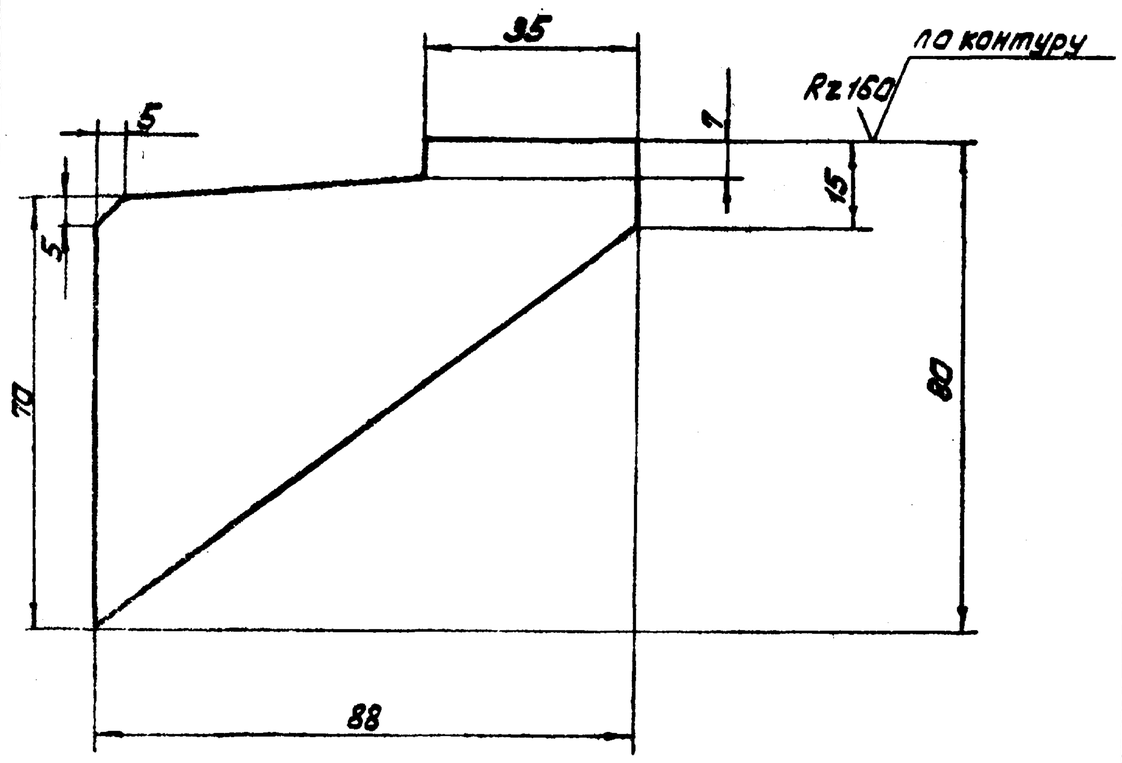

Предельные отклонения размеров: отверстий H14, валов h14, остальных $\pm \frac{JT16}{2}$.

Изм.	Лист	№ докум.	Подпись	Дата
Разраб.	Кусина			19.05.81
Провер.	Щеина			19.05.81
Т. контр.	Дюнзе			25.5.81
Н. контр.	Бабич			25.05.81
Утв.	Симонов			1.06.81

24.1.01

Ребро

Лит.	Масса	Масштаб
И	0,2	1:1
Лист	Листов 1	

Лист Б-5 ГОСТ 19903-74 / Ст3сп2 ГОСТ 14637-79

ТЕПЛОЭЛЕКТРОПРОЕКТ

Копировал: Орлова

Формат А1

24.1.02

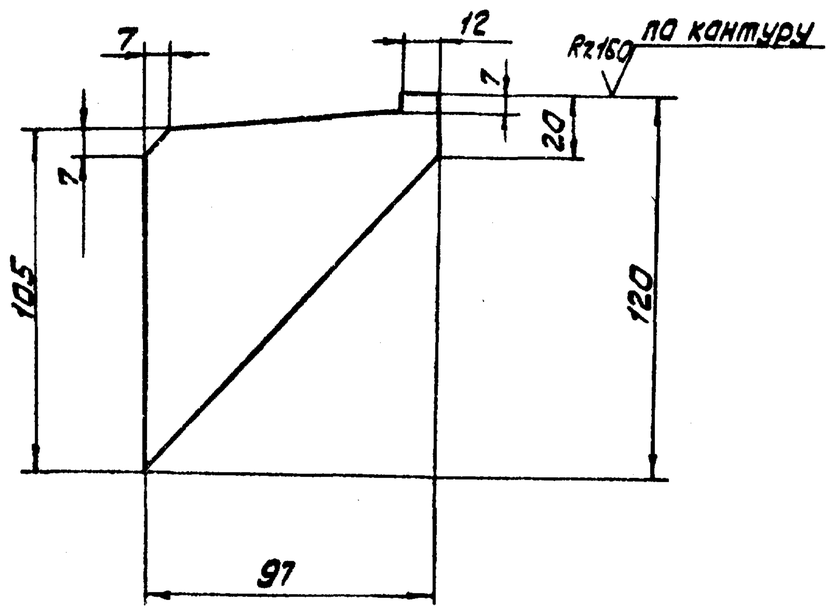

Предельные отклонения размеров: отверстий H14, валов h14, остальных $\pm \frac{JT16}{2}$.

Изм.	Лист	№ докум.	Подпись	Дата
Разраб.	Кусина			19.05.81
Пров.	Щеина			19.05.81
Т. контр.	Дюнзе			25.5.81
Н. контр.	Бабич			25.05.81
Утв.	Симонов			1.06.81

24.1.02

Ребро

Лит.	Масса	Масштаб
И	0,5	1:2
Лист	Листов 1	

Лист Б-10 ГОСТ 19903-74 / Ст3сп2 ГОСТ 14637-79

ТЕПЛОЭЛЕКТРОПРОЕКТ

Копировал: Орлова

Формат А1

Rz 160

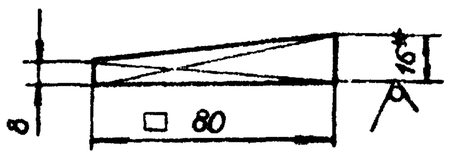

1 Неуказанные предельные отклонения размеров:
валов - h14, остальных $\pm \frac{JT16}{2}$

2* Размер для справок

Изм.	Лист	№ докум.	Подпись	Дата
Разраб.		Филимонова		21.05.81
Провер.		Шеина		22.05.81
Т.контр.		Дюнзе		25.5.81
Н.контр.		Бабич		26.05.81
Утв.		Симонов		27.05.81

24.1.03

Шайба косая

Лит.	Масса	Масштаб
И	0,6	1:2
Лист	Листов 1	

Б-16 ГОСТ 19903-74
Ст3сп2 ГОСТ 14637-79

ТЕПЛОЭЛЕКТРОПРОЕКТ

Копировал качалина Формат

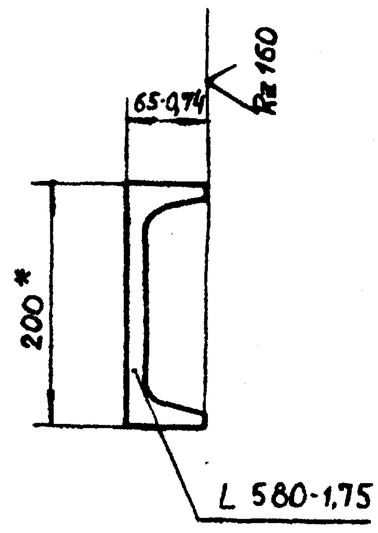

* Размер для справок

Изм.	Лист	№ докум.	Подпись	Дата
Разраб.		Филимонова		21.05.81
Пров.		Шеина		22.5.81
Т.контр.		Дюнзе		25.5.81
Н.контр.		Бабич		26.05.81
Утв.		Симонов		27.05.81

24.1.04

Опора

Лит.	Масса	Масштаб
И	10,7	1:5
Лист	Листов 1	

Швеллер 20 ГОСТ 8240-72
Ст3сп2 ГОСТ 535-79

ТЕПЛОЭЛЕКТРОПРОЕКТ

Копировал качалина Формат.

ГОСТ 2 108-68 Форма 1 (спецификация)

Формат	Зона	Поз.	Обозначение	Наименование	Кол.	Примечание
				Документация		
11			24. 2. 00СБ.	Сборочный чертеж		
				Детали		
11		1	24. 2. 01	Укрытие	1	
11		2	24. 2. 02	Торец.	2	
11		3	24. 2. 03	Опора	2	
11		4	24. 2. 04	Ручка	2	

Изм.	Лист	N докум.	Подп	Дата
Разраб.		Филимонова		18.05.81
Пров.		Шеина		19.05.81
Н.контр.		Бабич		26.05.81
Утв.		Симонов		1.06.81

24.200

Ограждение муфты МУВП-2000

Лит.	Лист.	Листов
И		1

ТЕПЛОЭЛЕКТРОПРОЕКТ

Копировал Качалина Формат 11

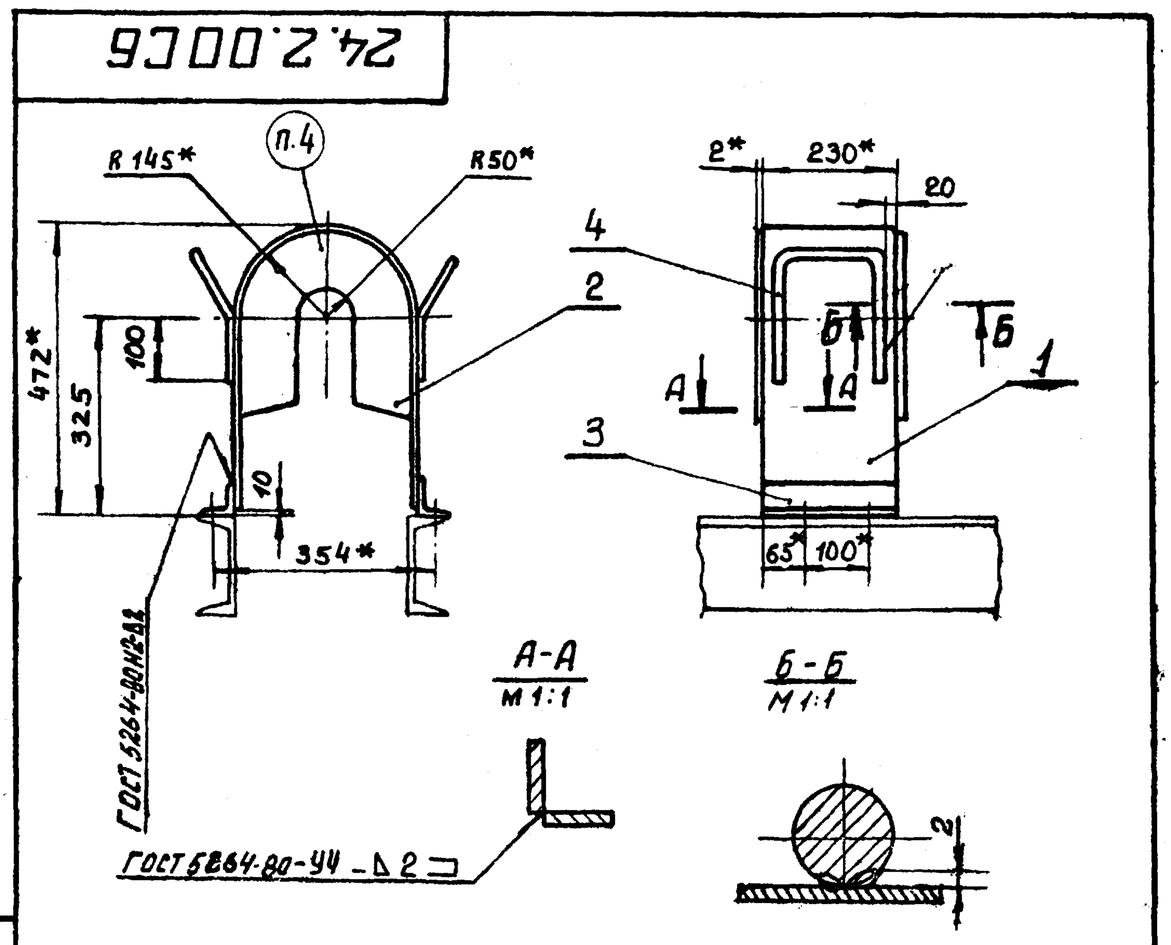

1. Неуказанные предельные отклонения размеров:
валов - h14, остальных $\pm \frac{JT16}{2}$
2. Сварка ручная электродуговая , электроды Э42 ГОСТ 9467-75
3. Контроль сварных швов внешним осмотром и измерениями по ГОСТ 9242-79
4. Маркировать: П-3
5 * Размеры для справок
6. Покрыть грунтовкой ГФ-01119 ГОСТ 23343-78

Изм.	Лист.	N докум.	Подпись	Дата
Разраб.		Филимонова		18.05.81
Пров.		Шеина		19.05.81
Т.контр.		Дюнзе		25.5.81
Н.контр.		Бабич		26.05.81
Утв.		Симонов		1.06.81

24.2.00СБ

Ограждение муфты МУВП-2000 Сборочный чертеж

Лит.	Масса	Масштаб
И	6,3	1:10
Лист	Листов 1	

ТЕПЛОЭЛЕКТРОПРОЕКТ

Копировал Качалина Формат 11

Инв.N подл. | Подп. и дата | Взам.инв.N | Инв.N дубл. | Подп. и дата

Типовой проект 416-9-17.83 Альбом XIV

24.2.01

(√)

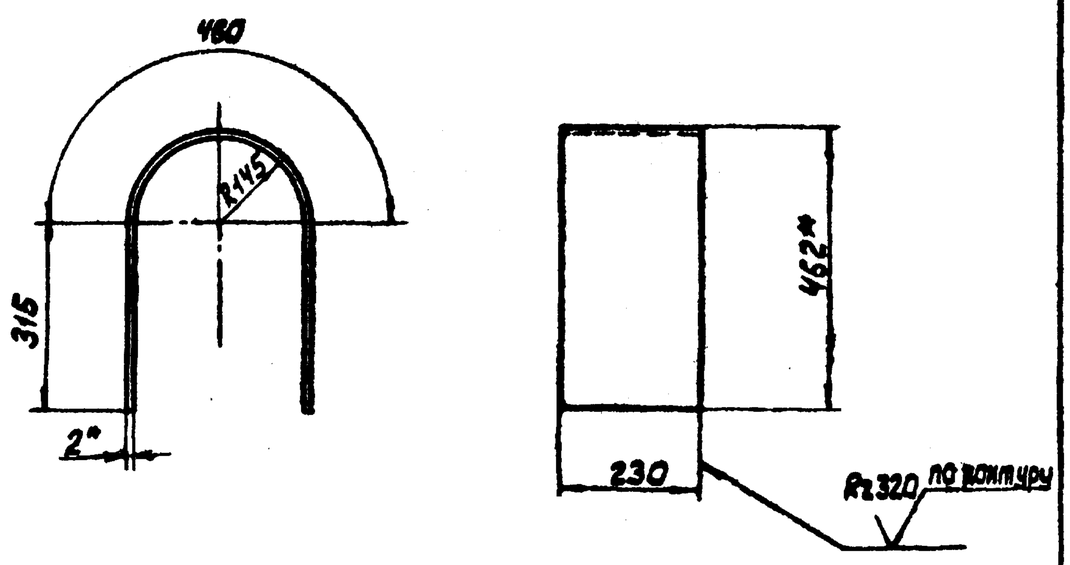

1. Неуказанные предельные отклонения размеров: Валов – h 14, остальных $\pm \frac{IT16}{2}$.
2. * Размер для справок.

Изм.	Лист	№ докум.	Подпись	Дата
Разраб.		Филимонова		18.05.81
Пров.		Шеина		19.05.81
Т. контр.		Дюнзе		25.5.81
Н. контр.		Бабич		26.05.81
Утв.		Симонов		1.06.81

24.2.01

Укрытие

Лит.	Масса	Масштаб
И	3.9	1:10
Лист	Листов 1	

Лист Б-2 ГОСТ 19903-74 / Ст3 сп2 ГОСТ 16523-70

ТЕПЛОЭЛЕКТРОПРОЕКТ

Копировал: Орлова Формат А1

Инв. № подл. | Подп. и дата | Взам. инв. № | Инв. № дубл. | Подп. и дата

24.2.02

(√)

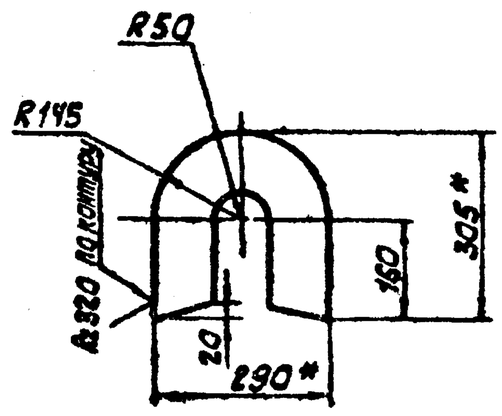

1. Неуказанные предельные отклонения размеров: Валов – h 14, остальных $\pm \frac{IT16}{2}$.
2. * Размер для справок.

Изм.	Лист	№ докум.	Подпись	Дата
Разраб.		Филимонова		18.05.81
Пров.		Шеина		19.05.81
Т. контр.		Дюнзе		25.5.81
Н. контр.		Бабич		26.05.81
Утв.		Симонов		27.05.81

24.2.02

Торец

Лит.	Масса	Масштаб
И	0.9	1:10
Лист	Листов 1	

Лист Б-2 ГОСТ 19903-74 / Ст3 сп2 ГОСТ 16523-70

ТЕПЛОЭЛЕКТРОПРОЕКТ

Копировал: Орлова Формат А1

Инв. № подл. | Подп. и дата | Взам. инв. № | Инв. № дубл. | Подп. и дата

24.2.03

(√)

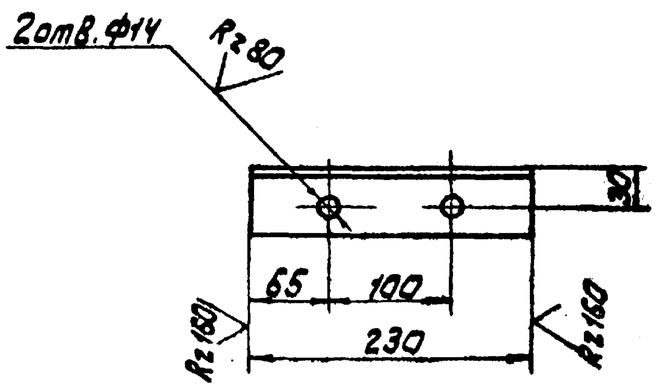

1. Неуказанные предельные отклонения размеров: отверстий – H14, валов – h14, остальных $\pm \frac{IT16}{2}$.
2. Смещение осей отверстий от номинального расположения не более 0,5 мм.

Изм.	Лист	№ докум.	Подпись	Дата
Разраб.		Филимонова		18.05.81
Пров.		Шеина		19.05.81
Т. контр.		Дюнзе		25.5.81
Н. контр.		Бабич		26.05.81
Утв.		Симонов		1.06.81

24.2.03

Опора

Лит.	Масса	Масштаб
И	0,9	1:5
Лист	Листов 1	

Уголок Б-50х50х5 ГОСТ 8509-72 / Ст3 сп2 ГОСТ 535-79

ТЕПЛОЭЛЕКТРОПРОЕКТ

Копировал: Орлова Формат А1

Инв. № подл. | Подп. и дата | Взам. инв. № | Инв. № дубл. | Подп. и дата | 24.10.83 | 15-шт

24.2.04

(√)

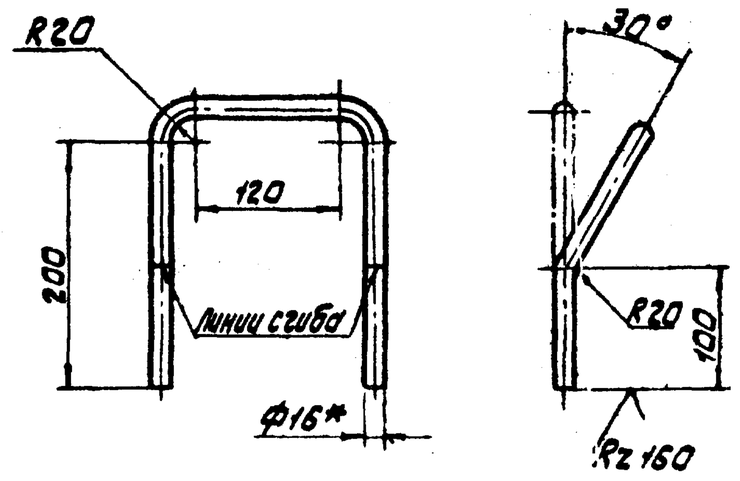

1. Неуказанные предельные отклонения размеров $\pm \frac{IT16}{2}$.
2. * Размер для справок.

Изм.	Лист	№ докум.	Подпись	Дата
Разраб.		Филимонова		18.05.81
Пров.		Шеина		19.05.81
Т. контр.		Дюнзе		25.5.81
Н. контр.		Бабич		26.05.81
Утв.		Симонов		1.06.81

24.2.04

Ручка

Лит.	Масса	Масштаб
И	0,6	1:5
Лист	Листов 1	

Круг В16 ГОСТ 2590-71 / Вст3 сп2 ГОСТ 535-79

ТЕПЛОЭЛЕКТРОПРОЕКТ

Копировал: Орлова Формат А1

Инв. № подл. | Подп. и дата | Взам. инв. № | Инв. № дубл. | Подп. и дата

Типовой проект 416-9-178.83 Альбом XIV

ГОСТ 2.108-68 Форма 1 (спецификация)

Формат	Зона	Поз.	Обозначение	Наименование	Кол.	Примечание
				Документация		
11			24.3.00СБ	Сборочный чертеж		
				Детали		
11		1	24.2.04	Ручка	2	
11		2	24.3.01	Укрытие	1	
11		3	24.3.02	Торец	2	
11		4	24.3.02	Опора	2	

Подп. и дата. | Инв. N дубл. | Взам. инв. N | Подп. и дата | Инв. N подл.

Изм.	Лист	N докум.	Подп.	Дата
Разраб.		Филимонова		12.02.81
Пров.		Шеина		13.02.81
Н. контр.		Бабич		25.02.81
Утв.		Симонов		1.06.81

24.3.00

Ограждение Муфты М35

Лит. И | Лист | Листов 1

ТЕПЛОЭЛЕКТРОПРОЕКТ

Копировал Качалина Формат 11

24.3.00СБ

Ограждение муфты М35

Сборочный чертеж

Изм.	Лист	№ докум.	Подпись	Дата
Разраб.		Филимонова		13.02.81
Пров.		Шеина		19.02.81
Т. контр.		Дюнзе		25.02.81
Н. контр.		Бабич		25.02.81
Утв.		Симонов		1.06.81

Лит. И | Масса 13,3 | Масштаб 1:10

Лист | Листов 1

ТЕПЛОЭЛЕКТРОПРОЕКТ

Копировал Качалина. Формат 11

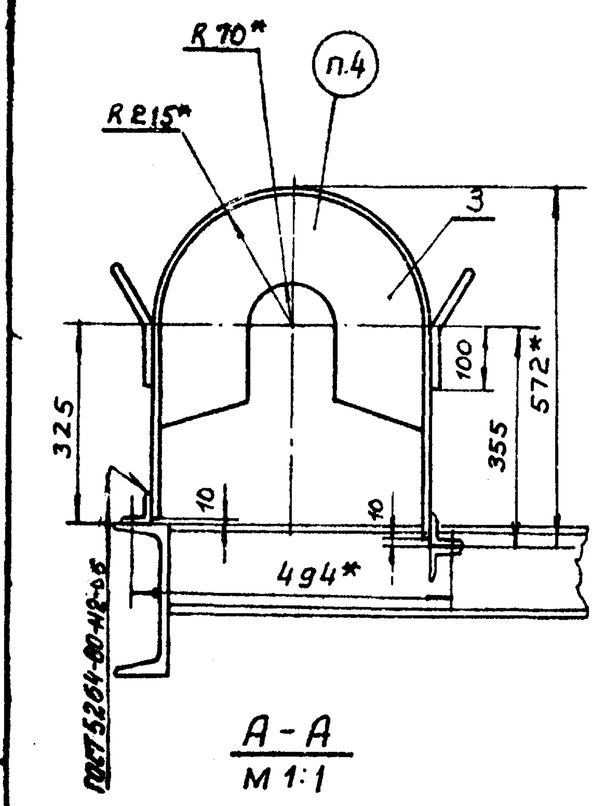

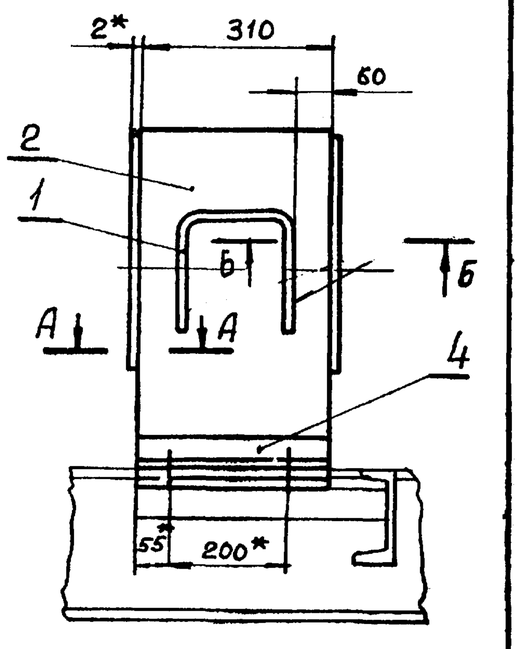

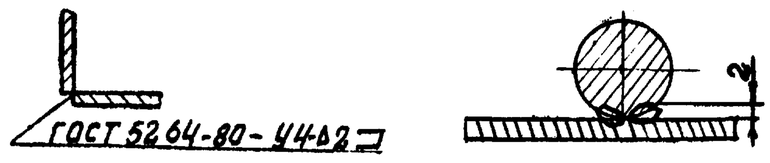

1. Неуказанные предельные отклонения размеров: валов-h14, остальных $\pm \frac{JT16}{2}$
2. Сварка ручная электродуговая, электроды Э42 ГОСТ 9467-75
3. Контроль сварных швов внешним осмотром и измерениями по ГОСТ 3242-79
4. Маркировать: п-4
5* Размеры для справок
6. Покрыть грунтовкой ГФ-0119 ГОСТ 23343-78

24.3.01

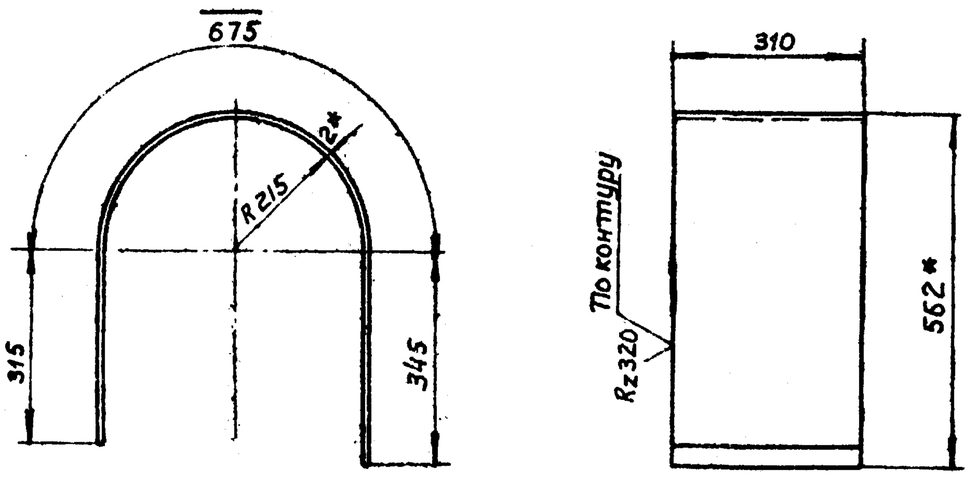

1 Неуказанные предельные отклонения размеров: валов - h14, остальных $\pm \frac{JT16}{2}$

2 * Размеры для справок.

Подп. и дата. | Инв. N дубл. | Взам. инв. N | Подп. и дата 24.10.83 | Инв. N подл. 15-4477

Изм.	Лист.	№ докум.	Подпись	Дата
Разраб.		Филимонова		12.02.81
Провер.		Шеина		13.02.81
Т. контр.		Дюнзе		25.5.81
Н. контр.		Бабич		25.02.81
Утв.		Симонов		1.06.81

24.3.01

Укрытие.

Лит. И | Масса 6,5 | Масштаб 1:10

Лист | Листов 1

Лист Б-2 ГОСТ 19903-74 / Ст3сп2 ГОСТ 16523-70

ТЕПЛОЭЛЕКТРОПРОЕКТ

24.3.02

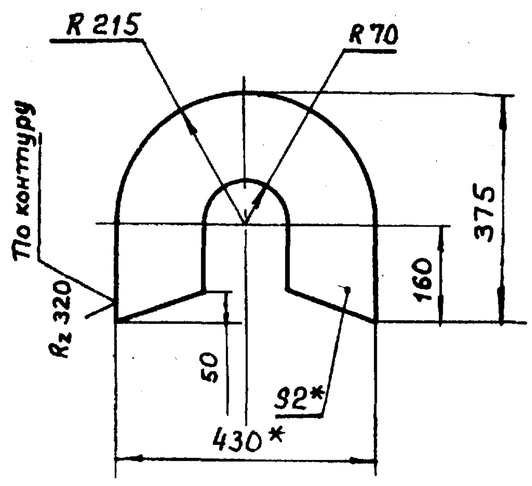

1 Неуказанные предельные отклонения размеров: валов - h 14, отверстий - H14, остальных $\pm \frac{JT16}{2}$

2. * Размер для справок.

Подп. и дата. | Инв. N дубл. | Взам. инв. N | Подп. и дата | Инв. N подл.

Изм.	Лист	№ докум.	Подпись	Дата
Разраб.		Филимонова		2.02.81
Пров.		Шеина		3.02.81
Т. контр.		Дюнзе		25.5.81
Н. контр.		Бабич		25.05.81
Утв.		Симонов		1.06.81

24.3.02

Торец.

Лит. И | Масса 1.6 | Масштаб 1:10

Лист | Листов 1

Лист Б-2 ГОСТ 19903-74 / Ст3сп2 ГОСТ 16523-70

ТЕПЛОЭЛЕКТРОПРОЕКТ

Типовой проект 4-16-9-17.83 Альбом XIV

24.3.03

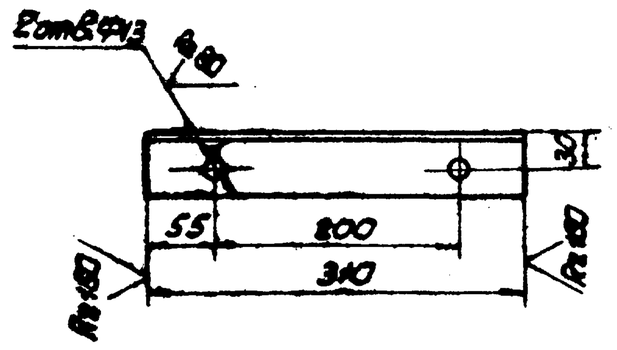

1. Неуказанные предельные отклонения размеров: отверстий – H14, валов – h14, остальных $\pm\frac{IT16}{2}$.
2. Смещение осей отверстий от номинального расположения не более 0,5 мм

Изм.	Лист	№ докум.	Подпись	Дата
Разраб.	Филимонова			18.05.81
Пров.	Шеина			19.05.81
Т.контр.	Дюнзе			25.5.81
Н.контр.	Бабич			26.05.81
Утв.	Симонов			2.06.81

24.3.03

Опора

Лит.	Масса	Масштаб
И	1,2	1:5

Лист | Листов 1

Уголок Б-50×50×5 ГОСТ 8509-72
Вст3сп2 ГОСТ 535-79

ТЕПЛОЭЛЕКТРОПРОЕКТ

Копировал: Орлова

Формат 11

Формат	Зона	Поз.	Обозначение	Наименование	Кол.	Примечание
				Документация		
12			24.4.00СБ	Сборочный чертеж		
				Детали		
11		1	24.4.01	Опора	2	
11		2	24.4.02	Ручка	2	
11		3	24.4.03	Укрытие	1	
11		4	24.4.04	Торец	2	

Изм.	Лист	№ докум.	Подп.	Дата
Разраб.	Филимонова			2.04.81
Пров.	Шеина			3.04.81
Н.контр.	Бабич			26.05.81
Утв.	Симонов			1.06.81

24.4.00

Ограждение муфты М310

Лит.	Лист	Листов
И		1

ТЕПЛОЭЛЕКТРОПРОЕКТ

Копировал: Орлова

Формат 11

24.4.00СБ

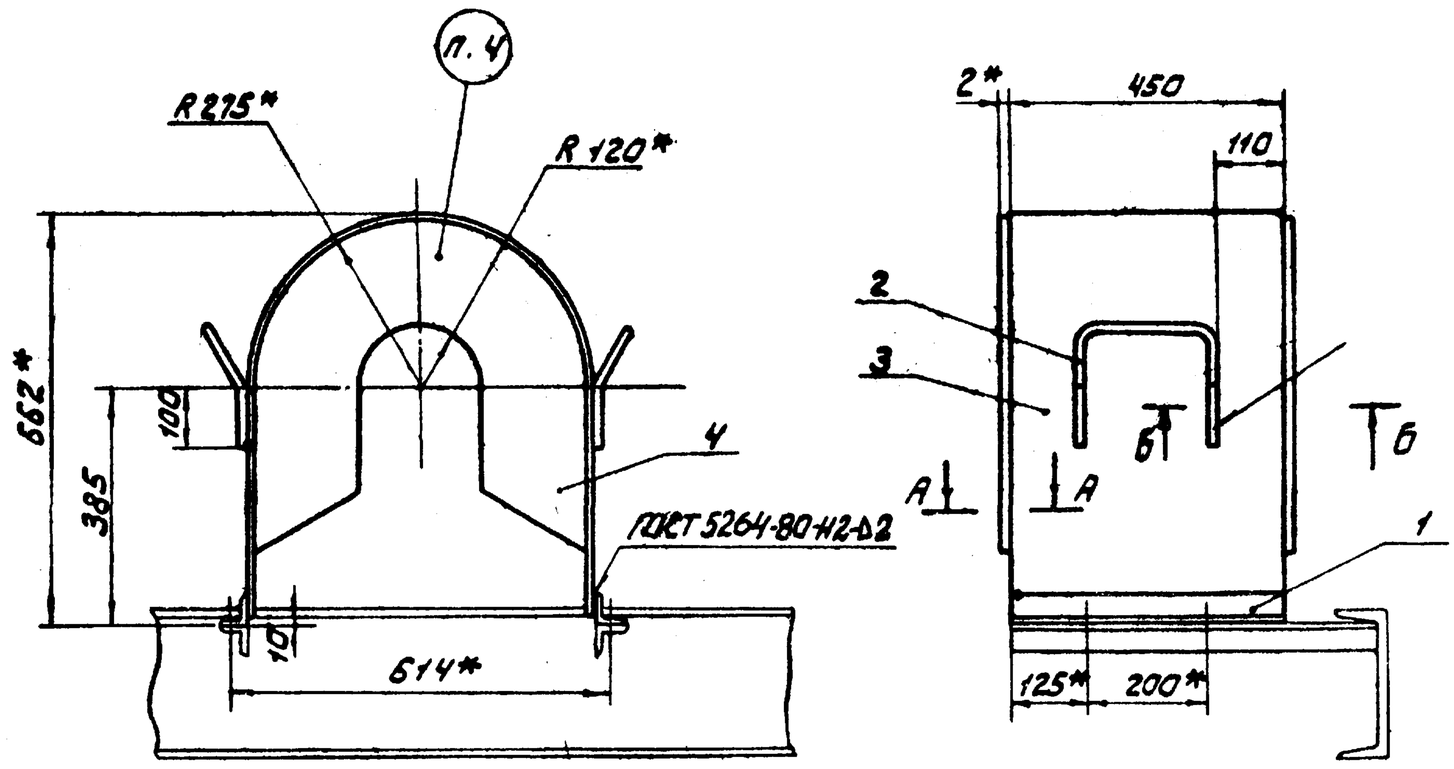

1. Неуказанные предельные отклонения размеров: валов – h14, остальных $\pm\frac{IT16}{2}$
2. Сварка ручная электродуговая электроды Э42 ГОСТ 9467-75
3. Контроль сварных швов внешним осмотром и измерениями по ГОСТ 3242-79.
4. Маркировать: П-5
5. * Размеры для справок.
6. Покрыть грунтовкой ГФ-0119 ГОСТ 23343-78.

А – А
М 1:1

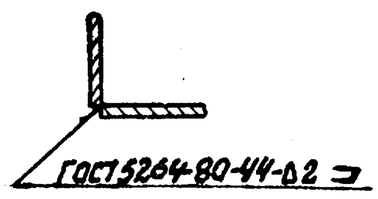

Б – Б
М 1:1

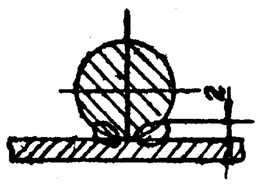

24.4.00СБ

Ограждение муфты М310
Сборочный чертеж

Изм.	Лист	№ докум.	Подпись	Дата
Разраб.	Филимонова			17.05.81
Пров.	Шеина			18.05.81
Т.контр.	Дюнзе			25.5.81
Н.контр.	Бабич			26.05.81
Утв.	Симонов			1.06.81

Лит.	Масса	Масштаб
И	21,7	1:10

Лист | Листов 1

ТЕПЛОЭЛЕКТРОПРОЕКТ

Копировал: Орлова

Формат 12

Инв. № подл. | Подп. и дата | Взам. инв. № | Инв. № дубл. | Подп. и дата

Типовой проект 4-16-9-17.83 Альбом XIV

24.4.01

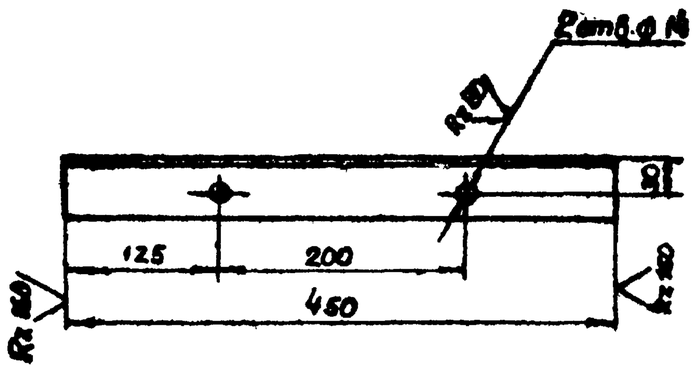

1. Неуказанные предельные отклонения размеров: отверстий – H14, валов – h14, остальных $\pm \frac{IT16}{2}$
2. Смещение осей отверстий от номинального расположения не более 0,5 мм.

Изм.	Лист	№ докум	Подпись	Дата
Разраб.		Филимонова		5.05.81
Пров.		Шеина		6.01.81
Т.контр.		Дюнзе		25.5.81
Н.контр.		Бабич		26.05.81
Утв.		Симонов		1.06.81

24.4.01

Опора

Лит	Масса	Масштаб
И	1:7	1:5

Лист | Листов 1

Уголок $\frac{Б\text{-}90\times50\times5\ ГОСТ\ 8509\text{-}72}{ВСт3\ сп2\ ГОСТ\ 535\text{-}79}$

ТЕПЛОЭЛЕКТРОПРОЕКТ

Копировал Качалина | Формат 11

Инв. № подл. | Подп. и дата | Взам. инв. № | Инв. № дубл. | Подп. и дата

24.4.02

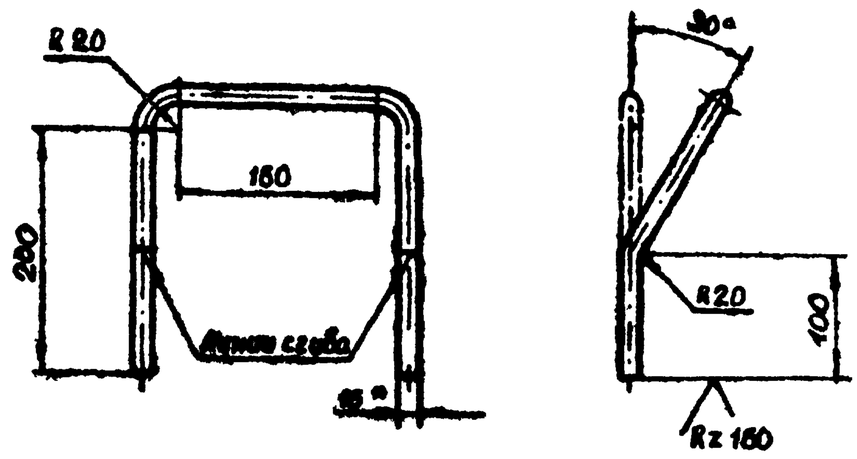

1. Неуказанные предельные отклонения размеров $\pm \frac{IT16}{2}$
2. * Размер для справок

Изм.	Лист	№ докум.	Подпись	Дата
Разраб.		Филимонова		2.01.81
Пров.		Шеина		5.01.81
Т.контр.		Дюнзе		25.5.81
Н.контр.		Бабич		26.05.81
Утв.		Симонов		1.06.81

24.4.02

Ручка

Лит.	Масса	Масштаб
И	1,0	1:5

Лист | Листов 1

Круг $\frac{В16\ ГОСТ\ 2590\text{-}71}{ВСт3сп2\ ГОСТ\ 535\text{-}79}$

ТЕПЛОЭЛЕКТРОПРОЕКТ

Копировал Качалина | Формат 11

Инв. № подл. | Подп. и дата | Взам. инв. № | Инв. № дубл. | Подп. и дата

24.4.03

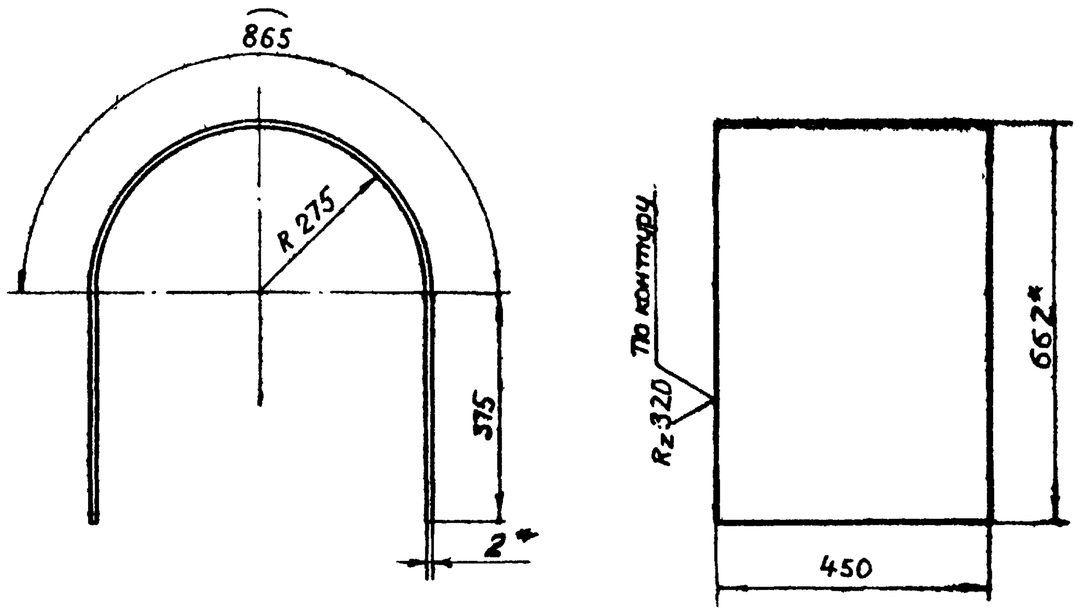

1. Неуказанные предельные отклонения размеров: валов – h14, остальных $\pm \frac{IT16}{2}$
2. * Размеры для справок

Изм.	Лист	№ докум	Подпись	Дата
Разраб.		Филимонова		3.02.81
Провер.		Шеина		4.02.81
Т.контр.		Дюнзе		25.5.81
Н.контр.		Бабич		26.05.81
Утв.		Симонов		2.06.81

24.4.03

Укрытие

Лит	Масса	Масштаб
И	11,9	1:10

Лист | Листов 1

Лист $\frac{Б\text{-}2\ ГОСТ\ 19903\text{-}74}{Ст3сп2\ ГОСТ\ 16523\text{-}70}$

ТЕПЛОЭЛЕКТРОПРОЕКТ

Копировал | Формат 11

Инв. № подл. | Подп. и дата | Взам. инв. № | Инв. № дубл. | Подп. и дата

24.4.04

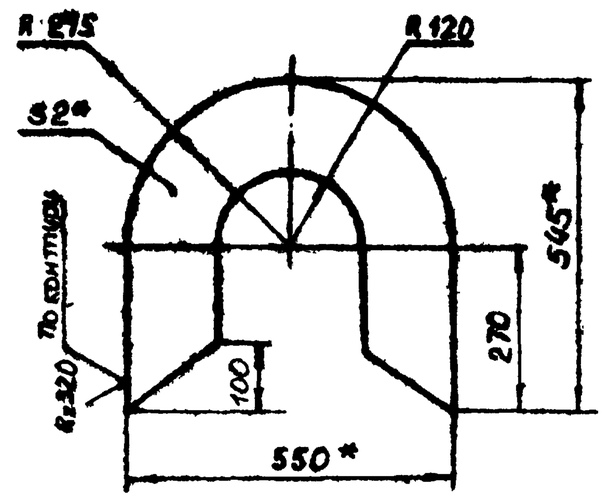

1. Неуказанные предельные отклонения размеров. валов – h14, отверстий – H14, остальных $\pm \frac{IT16}{2}$
2. * Размер для справок

Изм.	Лист	№ докум.	Подпись	Дата
Разраб.		Филимонова		3.03.81
Пров.		Шеина		4.06.81
Т.контр.		Дюнзе		25.5.81
Н.контр.		Бабич		26.06.81
Утв.		Симонов		3.06.81

24.4.04

Торец.

Лит.	Масса	Масштаб
И	2,5	1:10

Лист | Листов 1

Лист $\frac{Б\text{-}2\ ГОСТ\ 19903\text{-}14}{Ст3сп2\ ГОСТ\ 16523\text{-}70}$

ТЕПЛОЭЛЕКТРОПРОЕКТ

Копировал | Формат 11

Инв. № подл. | Подп. и дата | Взам. инв. № | Инв. № дубл. | Подп. и дата

Типовой проект 416-9-178.83 Альбом XIV

ГОСТ 2.106-68 Форма 1 (спецификация)

Формат	Зона	Поз.	Обозначение	Наименование	Кол.	Примечание
				Документация		
12			26.0.00СБ	Сборочный чертеж		
				Детали		
11		1	26.0.01	Наконечник	1	
11		2	26.0.02	Обушок	1	
6.4		3	26.0.03	Держатель		
				Труба 45×3,5 ГОСТ 8732-78 / Б Ст4сп ГОСТ 8731-74		
				ℓ = 940-2,3	1	3,4 кг.

Изм.	Лист	N докум.	Подп.	Дата
Разраб.		Мусина		11.04.83
Пров.		Михеева		12.04.83
Н.контр.		Бабич		14.04.83
Утв.		Симонов		15.04.83

26.0.00

Штырь

Лит. И | Лист | Листов 1

ТЕПЛОЭЛЕКТРОПРОЕКТ

Инв.N подл. | Подп. и дата | Взам.инв.N | Инв.N дубл. | Подп. и дата

10.0.92

Rz 160 (√)

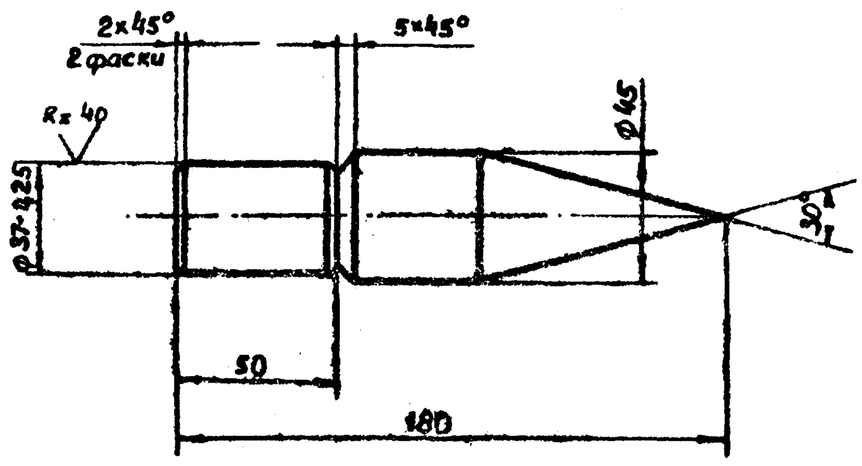

Неуказанные предельные отклонения размеров : валов – h 14, остальных $\pm \frac{JT16}{2}$.

Изм.	Лист	№ докум.	Подп.	Дата
Разраб.		Мусина		11.04.83
Пров.		Михеева		12.04.83
Т.контр.		Дюнзе		13.4.83
Н.контр.		Бабич		15.04.83
Утв.		Симонов		15.04.83

26.0.01

Наконечник

Круг $\frac{B48\ ГОСТ\ 2590-71}{Ст3\ сп\ 2\ ГОСТ\ 535-79}$

Лит. И | Масса 1.1 | Масштаб 1:2

Лист | Листов 1

ТЕПЛОЭЛЕКТРОПРОЕКТ

Копировал

Формат 11

26.0.00СБ

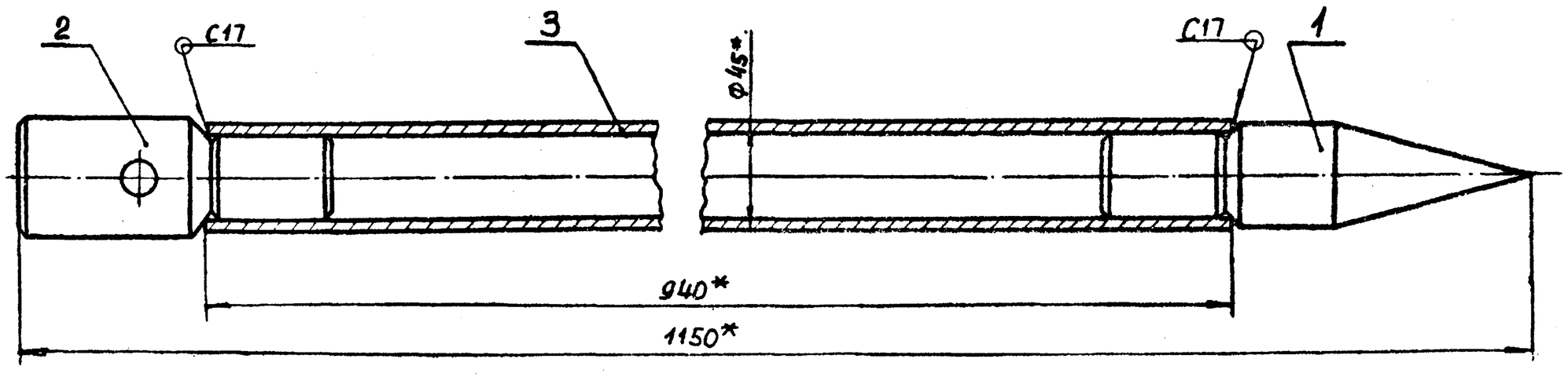

1. Сварка ручная электродуговая ГОСТ 5264-80 электроды Э-42 ГОСТ 9467-75.
2. Контроль сварных швов внешним осмотром и измерениями по ГОСТ 3242-79.
3 * Размеры для справок
4. Покрыть грунтовкой ГФ-0119 ГОСТ 23343-78.

Изм.	Лист	№ докум.	Подп.	Дата
Разраб.		Мусина		11.04.83
Пров.		Михеева		5.04.83
Т.контр.		Дюнзе		13.4.83
Н.контр.		Бабич		11.04.83
Утв.		Симонов		15.04.83

26.0.00СБ

Штырь
Сборочный чертеж

Лит. И | Масса 6,5 | Масштаб 1:2

Лист | Листов 1

ТЕПЛОЭЛЕКТРОПРОЕКТ

Инв.N подл. | Подп. и дата | Взам.инв.N | Инв.N дубл. | Подп. и дата

24.10.83

Типовой проект 416-9-17.83 Альбом XIV

26.0.02

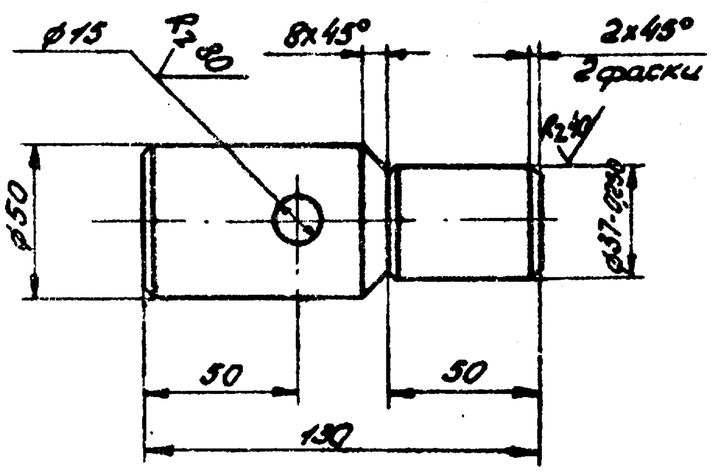

Неуказанные предельные отклонения размеров: отверстий - H14, валов - h14, остальных $\pm\frac{IT16}{2}$

Изм.	Лист	№ докум.	Подп.	Дата
Разраб.		Мусина		3.12.79
Пров.		Михеева		4.12.79
Т.контр.		Дюнзе		25.5.81
Н.контр.		Бабич		26.05.81
Утв.		Симонов		27.06.81

26.0.02

Обушок

Лит.	Масса	Масшт.
И	1,6	1:2

Лист | Листов 1

Круг В50 ГОСТ 2590-71 / Ст3сп2 ГОСТ 535-79

ТЕПЛОЭЛЕКТРОПРОЕКТ

Формат 11

27.0.01

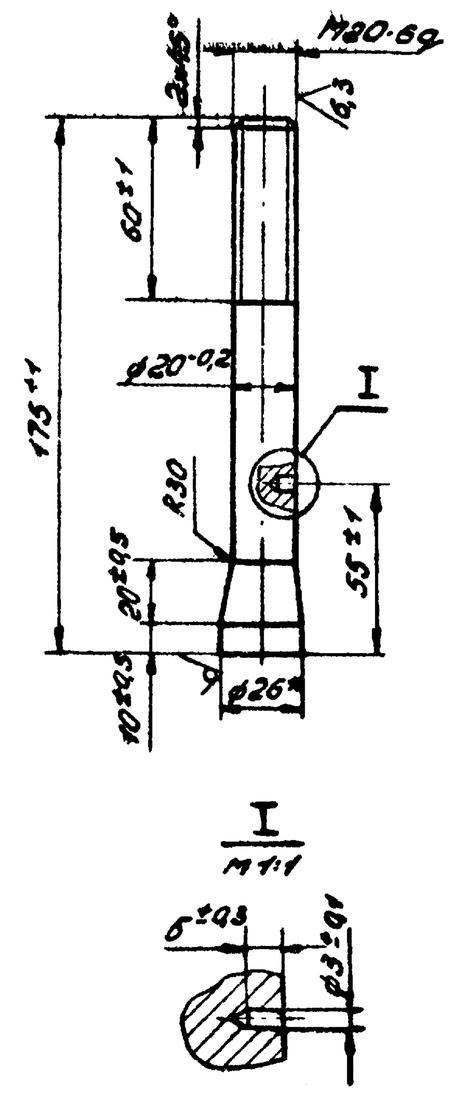

* Размер для справок

Изм.	Лист	№ докум.	Подп.	Дата
Разраб.		Мусина		7.04.81
Пров.		Михеева		8.04.81
Т.контр.		Дюнзе		25.5.81
Н.контр.		Бабич		26.05.81
Утв.		Симонов		1.06.81

27.0.01

Болт

Лит.	Масса	Масшт.
И	0,48	1:2

Лист | Листов 1

Круг В26 ГОСТ 2590-71 / Ст3сп2 ГОСТ 535-79

ТЕПЛОЭЛЕКТРОПРОЕКТ

Формат 11

27.0.02

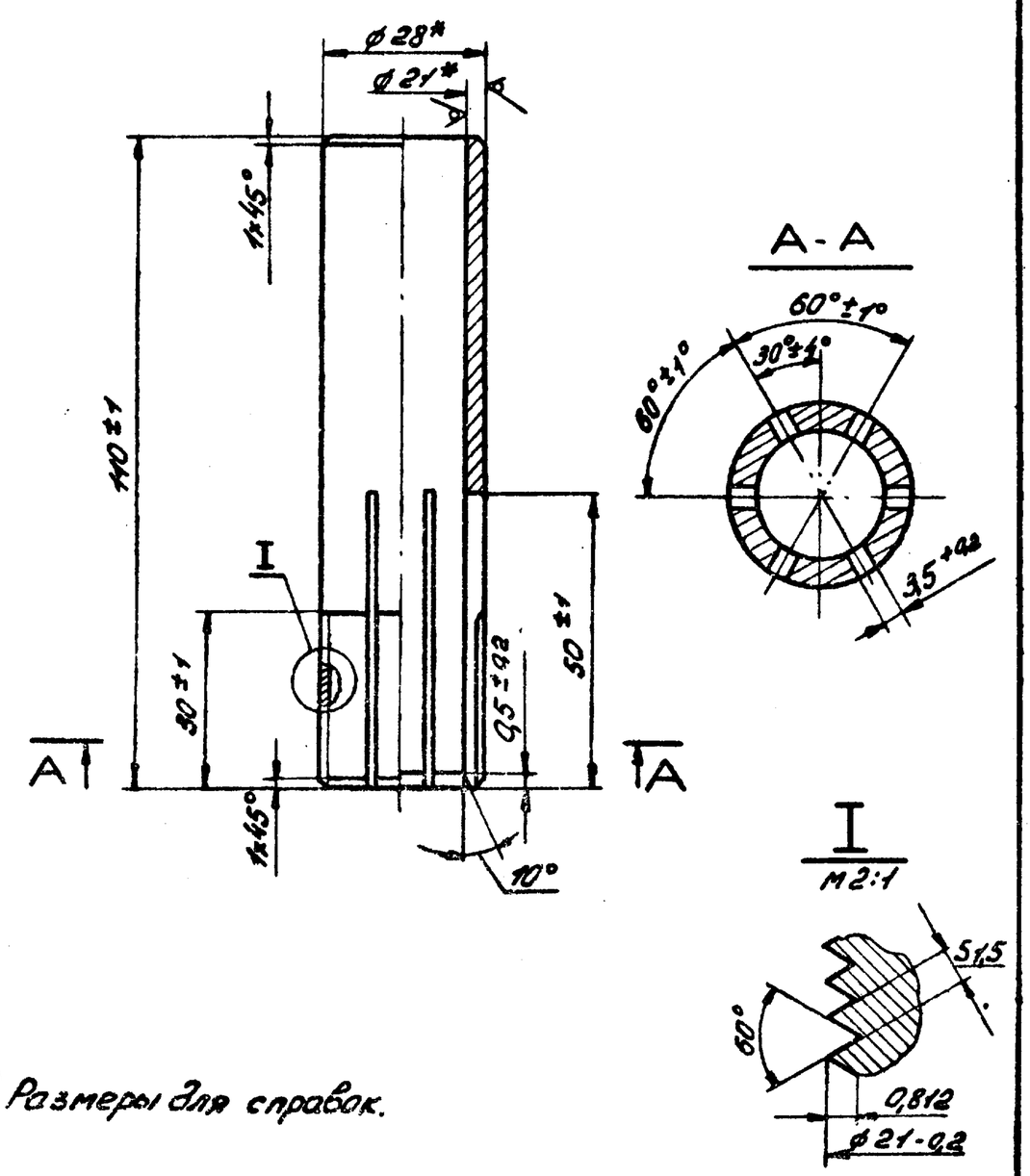

* Размеры для справок.

Изм.	Лист	№ докум.	Подп.	Дата
Разраб.		Мусина		23.05.81
Пров.		Михеева		24.05.81
Т.контр.		Дюнзе		25.5.81
Н.контр.		Бабич		26.05.81
Утв.		Симонов		27.05.81

27.0.02

Труба

Лит.	Масса	Масшт.
И	0,23	1:1

Лист | Листов 1

Труба 28x3,5 ГОСТ 8752-78 / Ст3сп2 ГОСТ 535-79

ТЕПЛОЭЛЕКТРОПРОЕКТ

Копировал: Кудрявцева. Формат 11

27.0.00

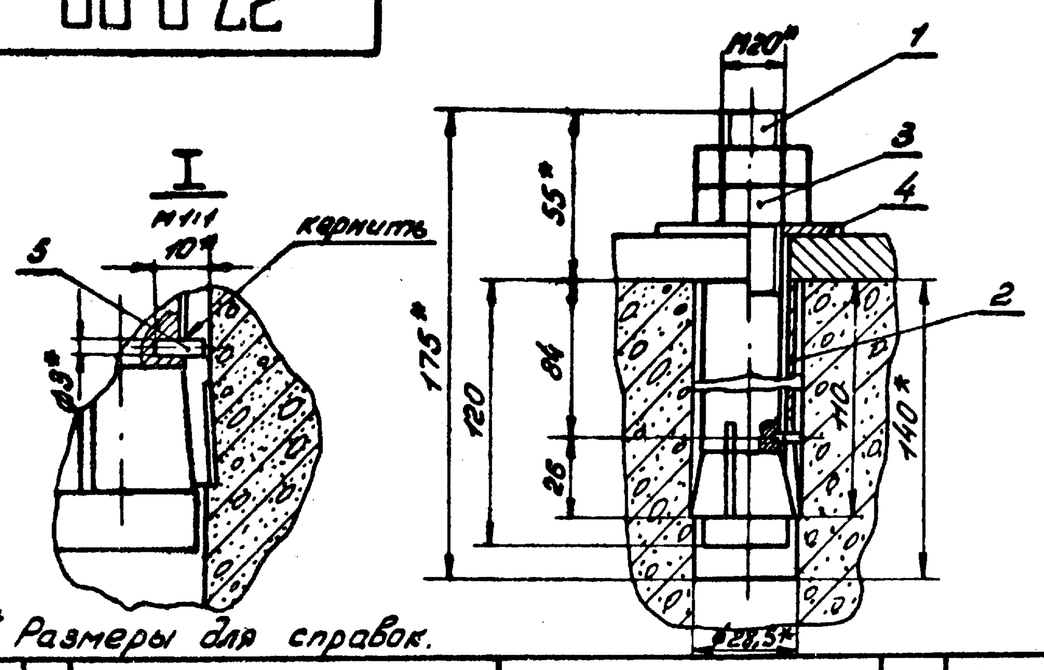

* Размеры для справок.

Формат	Зона	Поз.	Обозначение	Наименование	Кол.	Примечание
				Детали		
11		1	27.0.01	Болт	1	
11		2	27.0.02	Труба	1	
				Стандартные изделия		
		3		Гайка М20.6Н.5.01 ГОСТ 5915-70	2	
		4		Шайба 20.36.01 ГОСТ 6958-78	1	
				Материалы		
		5		Проволока 30-45 ГОСТ 17305-71	0,002 кг	l=9мм

Изм.	Лист	№ докум.	Подп.	Дата
Разраб.		Мусина		23.05.81
Пров.		Михеева		24.05.81
Т.контр.		Дюнзе		25.5.81
Н.контр.		Бабич		26.05.81
Утв.		Симонов		27.05.81

27.0.00

Балт анкерный

Лит.	Масса	Масшт.
И	0,85	1:2

Лист | Листов 1

ТЕПЛОЭЛЕКТРОПРОЕКТ

Копировал: Кудрявцева. Формат 11

Инв. № подл. | Подп. и дата | Взам. инв. № | Инв. № дубл. | Подп. и дата

Инв. № подл. | Подп. и дата | Взам. инв. № | Инв. № дубл. | Подп. и дата

Инв. № подл. | Подп. и дата | Взам. инв. № | Инв. № дубл. | Подп. и дата

15-4 ИТП 24.10.83

13.0.04

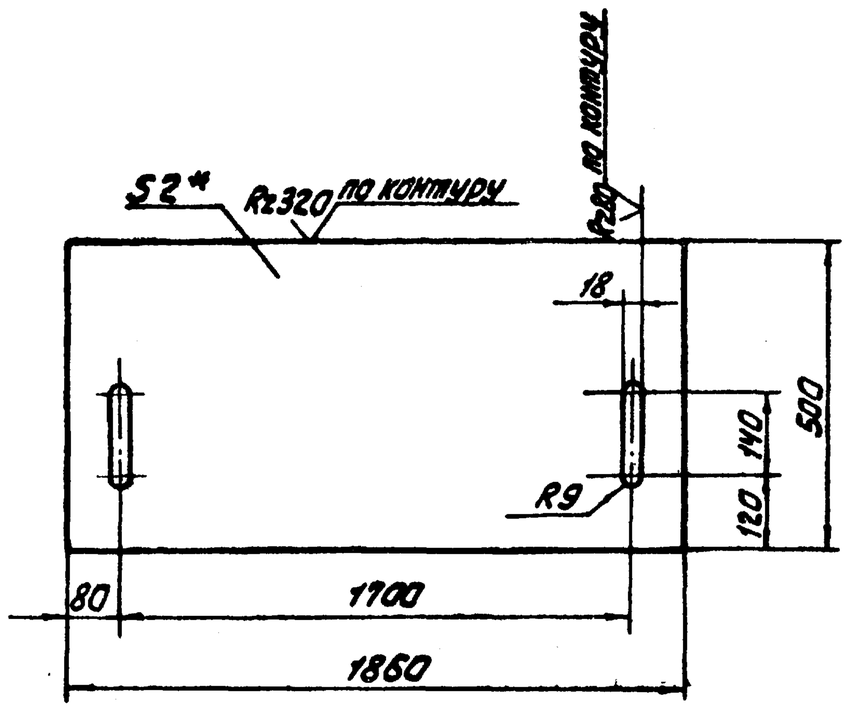

1. Неуказанные предельные отклонения размеров: валов – h14, отверстий – H14, остальных $\pm \frac{IT16}{2}$.
2. * Размер для справок.

Изм.	Лист	№ докум.	Подпись	Дата
Разраб.		Филиманова		13.04.81
Прав.		Михеева		14.04.81
Т. контр.		Дианзе		4.5.81
Н. контр.		Бабич		5.05.81
Утв.		Симонов		6.05.81

13.0.04

Вставка

Лит.	Масса	Масштаб
И	14.6	1:10
Лист	Листов 1	

Лист Б-2 ГОСТ 19903-74
Ст3сп2 ГОСТ 19903-74

ТЭП ТЕПЛОЭЛЕКТРОПРОЕКТ

Копировал: Орлова Формат А4

15.0.02

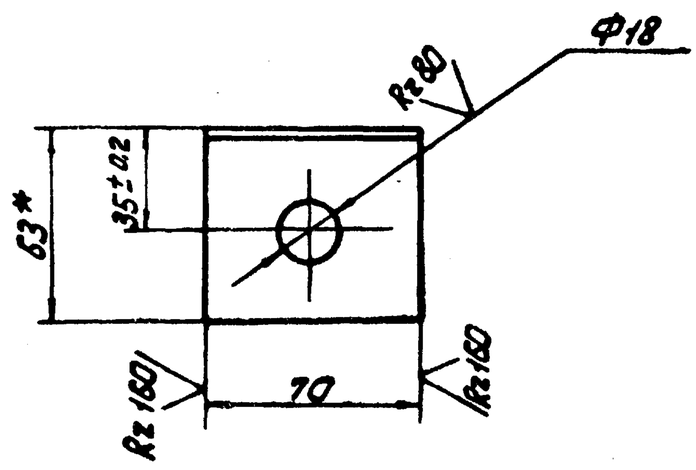

1. Неуказанные предельные отклонения размеров: валов – h14, отверстий – H14.
2. * Размер для справок.

Изм.	Лист	№ докум.	Подпись	Дата
Разраб.		Филиманова		30.04.81
Прав.		Михеева		30.04.81
Т. контр.		Дианзе		4.05.81
Н. контр.		Бабич		5.05.81
Утв.		Симонов		6.05.81

15.0.02

Фланец

Лит.	Масса	Масштаб
И	0,4	1:2
Лист	Листов 1	

Уголок Б63×63×6 ГОСТ 8509-72
Ст3сп2 ГОСТ 535-79

ТЭП ТЕПЛОЭЛЕКТРОПРОЕКТ

Копировал: Орлова Формат А4

Типовой проект 416-9-1185 Альбом XIV

Инв. № подл. | Подпись и дата | Взам. инв. № | Инв. № дубл. | Подпись и дата

15-4411 24.10.83

ТИПОВОЙ ПРОЕКТ

416-9-17.83

РАЗГРУЗОЧНОЕ УСТРОЙСТВО С ДВУМЯ ВАГОНООПРОКИДЫВАТЕЛЯМИ ДЛЯ РАЗГРУЗКИ ВАГОНОВ С УГЛЕМ ГРУЗОПОДЪЕМНОСТЬЮ ДО 134т

НЕТИПОВОЕ ОБОРУДОВАНИЕ ОТОПЛЕНИЕ И ВЕНТИЛЯЦИЯ

Главный инженер проекта Л.П. Симонов

Главный инженер проекта Л.М Самсонова

Инв. № подл. | Подпись и дата | Взам. инв. №
15-4477 | 24.10.83 |

Привязан

Инв. №

Опись нетипового оборудования отопления и вентиляции

Обозначение	Наименование	стр. альбома
01.0.0 – ОВН	Регистр из гладких труб ф 108	71
02.0.0 – ОВН	Ограждение ременной передачи	71
03.0.0 – ОВН	Воздухосборник вертикальный	71
04.0.0 – ОВН	Воздухосборник горизонтальный	71
05.0.0 – ОВН	Гидравлический затвор типа	
	„Чайник"	72
06.0.0 – ОВН	Взрывной клапан	72
07.0.0 – ОВН	Отсос 1	72
08.0.0 – ОВН	Рама под вентилятор ЦП6-45 № 8	72
09.0.0 – ОВН	Рама под дымосос ДН-17	73
10.0.0 – ОВН	Пылеуловитель коагуляционный	
	Центробежный мокрый тип КЦМП25	73
10.1.0 – ОВН	Труба-коагулятор	73
10.2.0 – ОВН	Каплеуловитель	73
10.3.0 – ОВН	Закручиватель	74
11.0.0 – ОВН	Лючок для чистки воздуховодов	74
12.0.0 – ОВН	Лючок для замера параметров	
	воздуха	74
13.0.0 – ОВН	Непирационная воронка	74

Типовой проект 416-9-17.83 Альбом XIV

Инв. № подл.	Подпись и дата	Взам. инв. №
15-4417	АК 24.10.83	

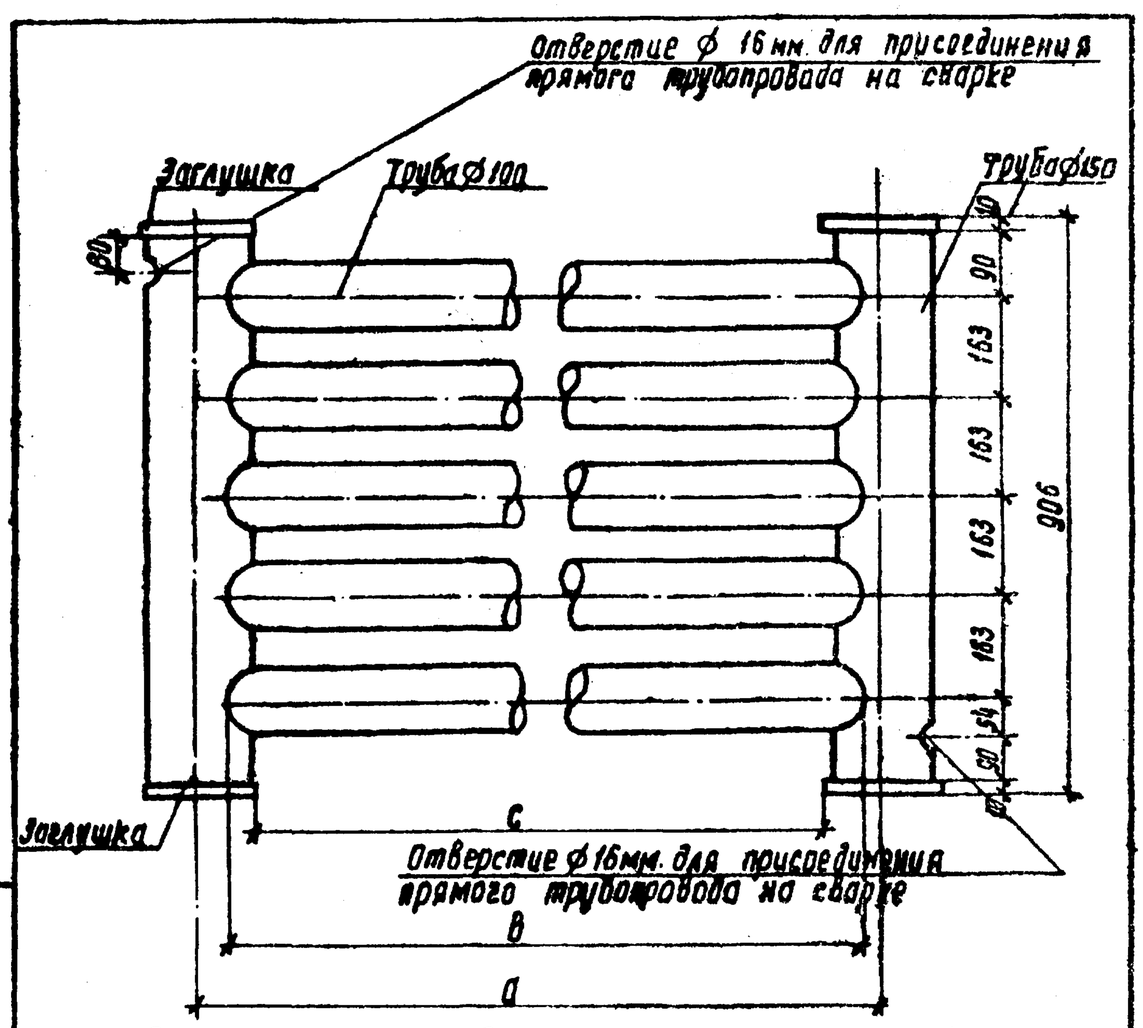

Размеры регистров

	l = 1 мм.	l = 2 м
а	1160	2160
в	1040	2040
с	1000	2000

Регистр предназначен для теплоносителя с параметрами 130-70°С

				01.0.0 ОВН	
ГИП	Симонов		10.05.91	Регистр из гладких труб	Стадия: Р; Лист: ; Листов: 1
Н.контр.	Самсонова		12.05.91		ТЕПЛОЭЛЕКТРОПРОЕКТ
ГИП	Самсонова		12.05.91		
Ст. инж.	Симонова		05.05.91		

Инв. № подл. | Подпись и дата | Взам. инв. № | Инв. № дубл. | Подпись и дата

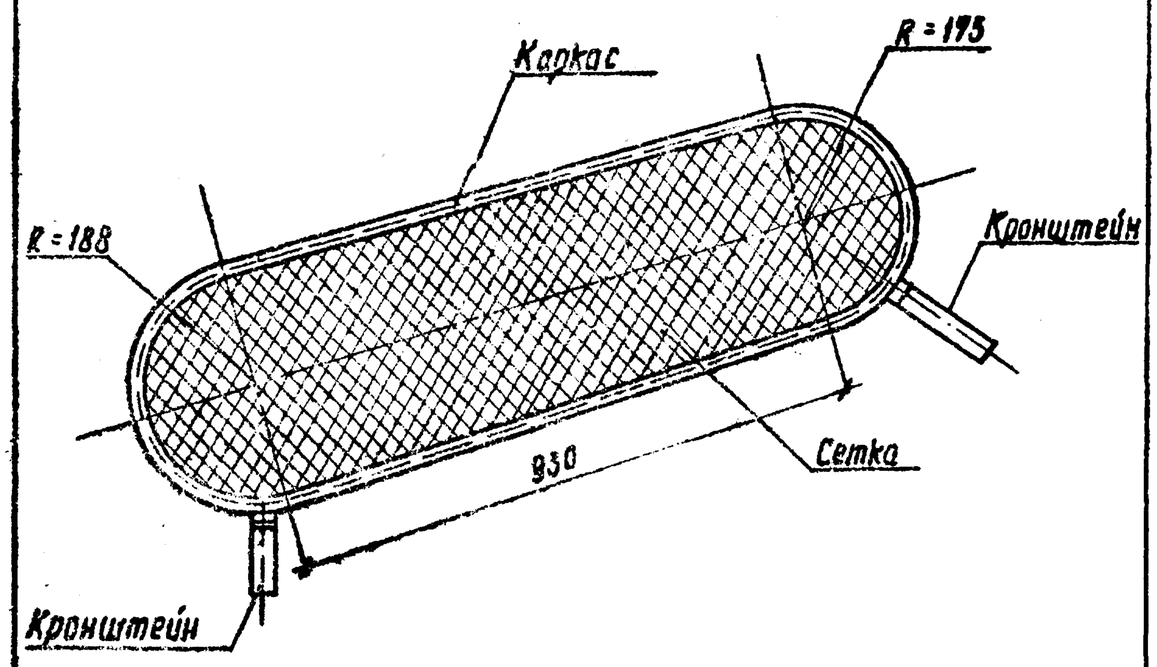

				02.0.0-ОВН	
ГИП	Симонов		10.05.91	Ограждение ременной передачи	Стадия: Р; Лист: ; Листов: 1
Н.контр.	Самсонова		12.05.91		ТЕПЛОЭЛЕКТРОПРОЕКТ
ГИП	Самсонова		12.05.91		
Ст. инж.	Симонова		05.05.91		

Инв. № подл. | Подпись и дата | Взам. инв. № | Инв. № дубл. | Подпись и дата

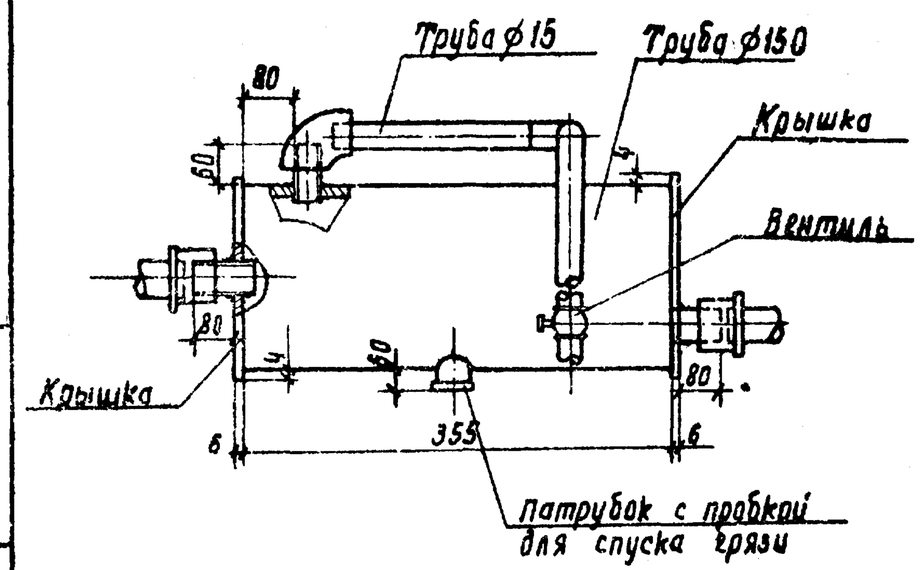

Все подводящие патрубки привариваются к корпусам сплошным сварным швом, а на концах нарезается газовая резьба под муфту.
Корпус воздухосборника выполняется из стальной трубы.
Крышки из листовой стали привариваются к корпусу сплошным сварным швом толщиной 6 мм.

				04.0.0-ОВН	
ГИП	Симонов		10.05.91	Воздухосборник горизонтальный	Стадия: Р; Лист: ; Листов: 1
Н.контр.	Самсонова		12.05.91		ТЕПЛОЭЛЕКТРОПРОЕКТ
ГИП	Самсонова		12.05.91		
Ст. инж.	Симонова		05.05.91		

Инв. № подл. | Подпись и дата | Взам. инв. № | Инв. № дубл. | Подпись и дата | 24.10.85

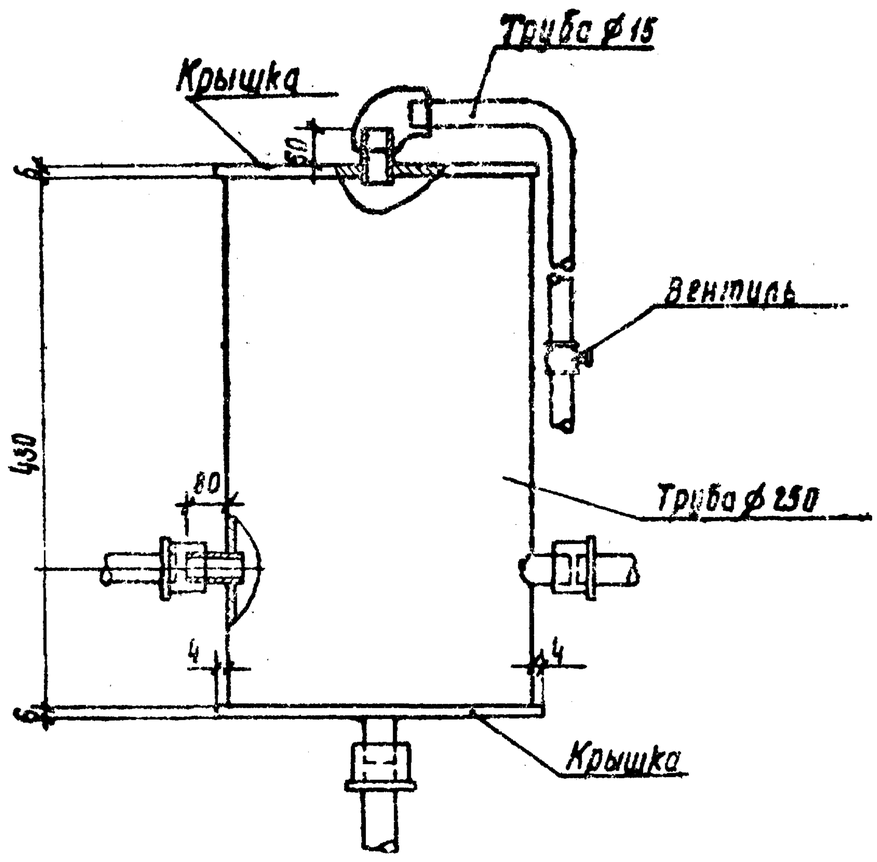

Все подводящие патрубки привариваются к корпусу сплошным сварным швом, а на концах нарезается газовая резьба под муфту.
Корпус воздухосборника выполняется из стальной трубы.
Крышки из листовой стали привариваются к корпусу сплошным сварным швом толщиной 6 мм.

				03.0.0-ОВН	
ГИП	Симонов		10.05.91	Воздухосборник Вертикальный.	Стадия: Р; Лист: ; Листов: 1
Н.контр.	Самсонова		12.05.91		ТЕПЛОЭЛЕКТРОПРОЕКТ
ГИП	Самсонова		12.05.91		
Ст. инж.	Симонова		05.05.91		

Инв. № подл. | Подпись и дата | Взам. инв. № | Инв. № дубл. | Подпись и дата

Типовой проект 416-3-1783 Альбом XIV

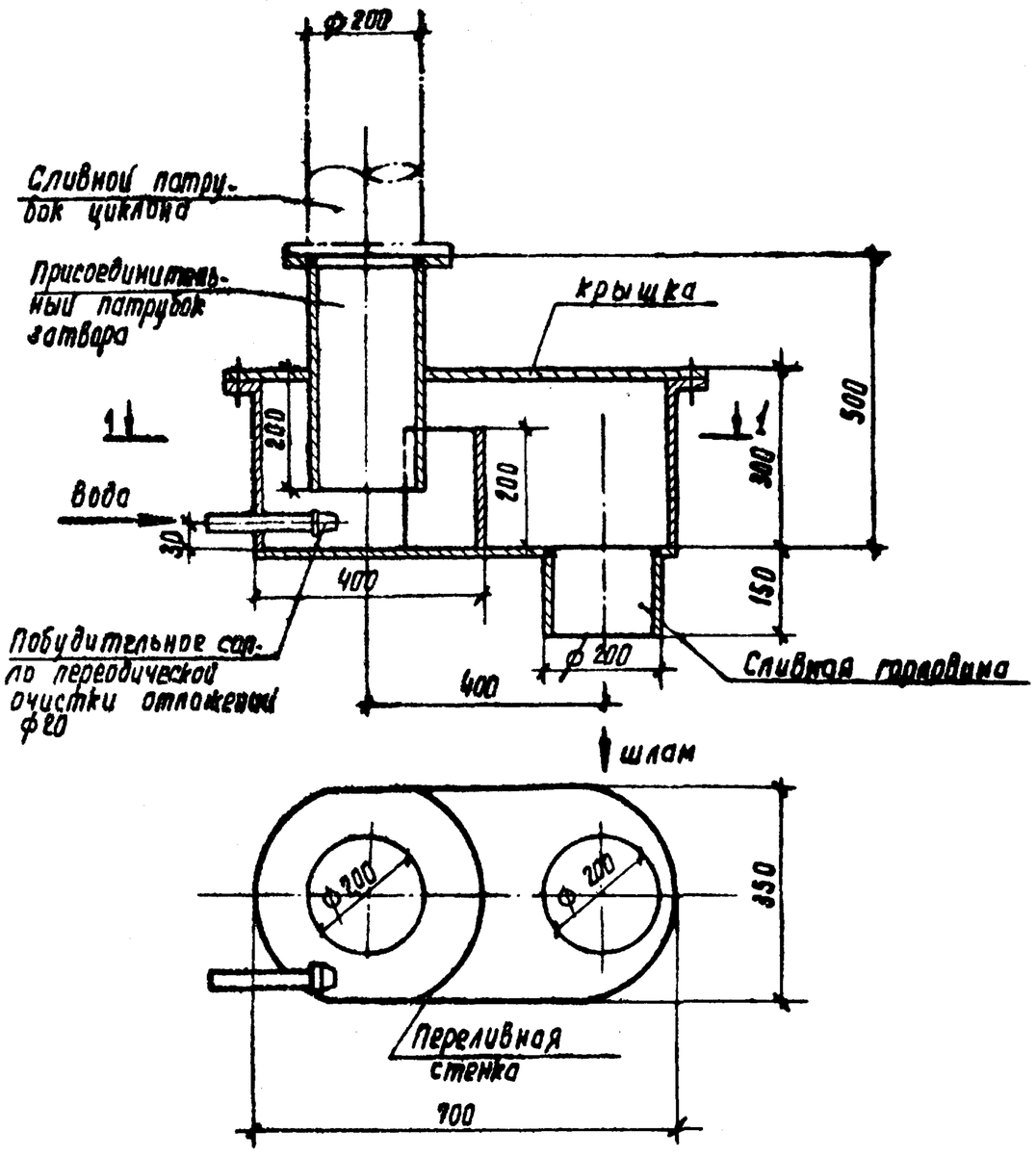

ГИП	Симанов		13.04.87
Н. контр.	Самсонова		10.04.87
ГИП	Самсонова		10.04.87
Ст. инж.	Симанова		8.04.87

05.0.0 - ОВН

Гидравлический затвор типа „Чайник"

Стадия	Лист	Листов
Р		1

ТЕПЛОЭЛЕКТРОПРОЕКТ

Инв. N подл. | Подпись и дата | Взам. инв. N | Инв. N дубл. | Подпись и дата

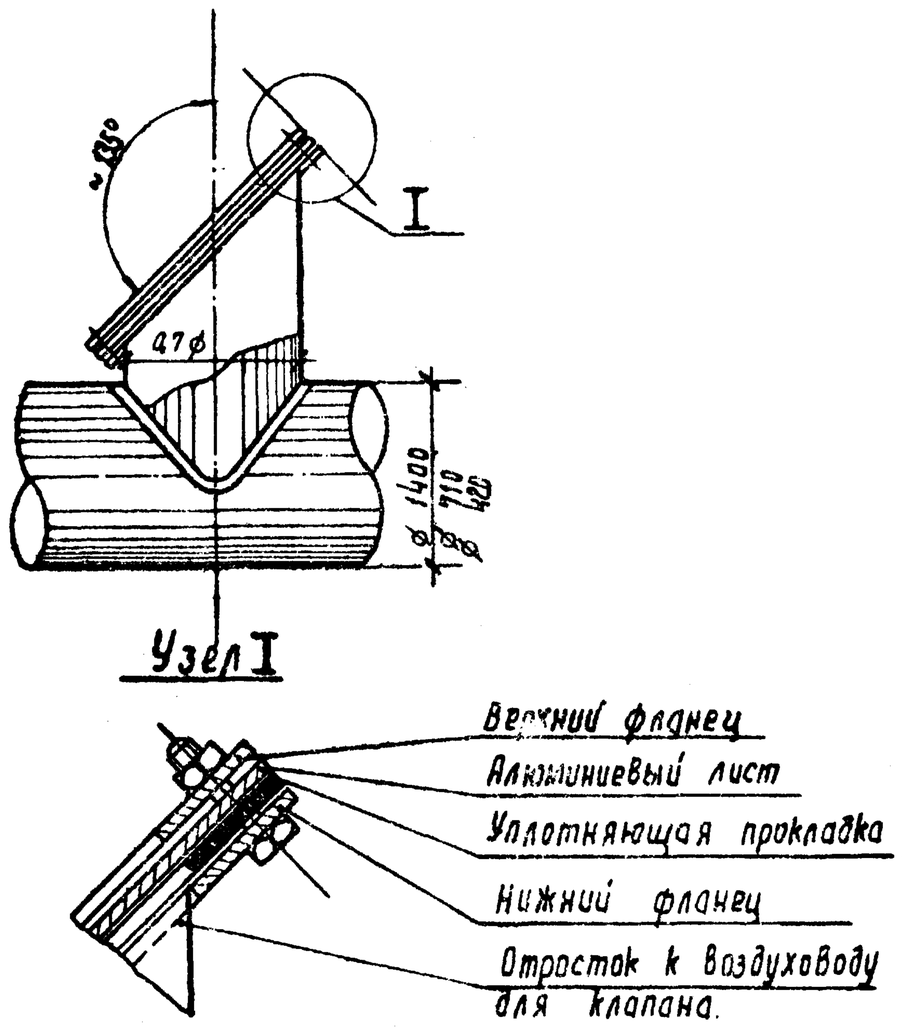

Материалом для закрывания выхлопного отверстия рекомендуется листовой алюминий толщиной 0,25мм. а в случае отсутствия такового - картон или другой материал по прочности значительно уступающий материалу воздуховода, но обеспечивающий необходимую герметичность в нормальных условиях.

ГИП	Симонов		13.04.87
Н контр.	Самсонова		10.04.87
ГИП	Самсонова		10.04.87
Ст. инж.	Симанова		8.04.87

06.0.0 - ОВН

Взрывной клапан

Стадия	Лист	Листов
Р		1

ТЕПЛОЭЛЕКТРОПРОЕКТ

Инв. N подл. | Подпись и дата | Взам. инв. N | Инв. N дубл. | Подпись и дата

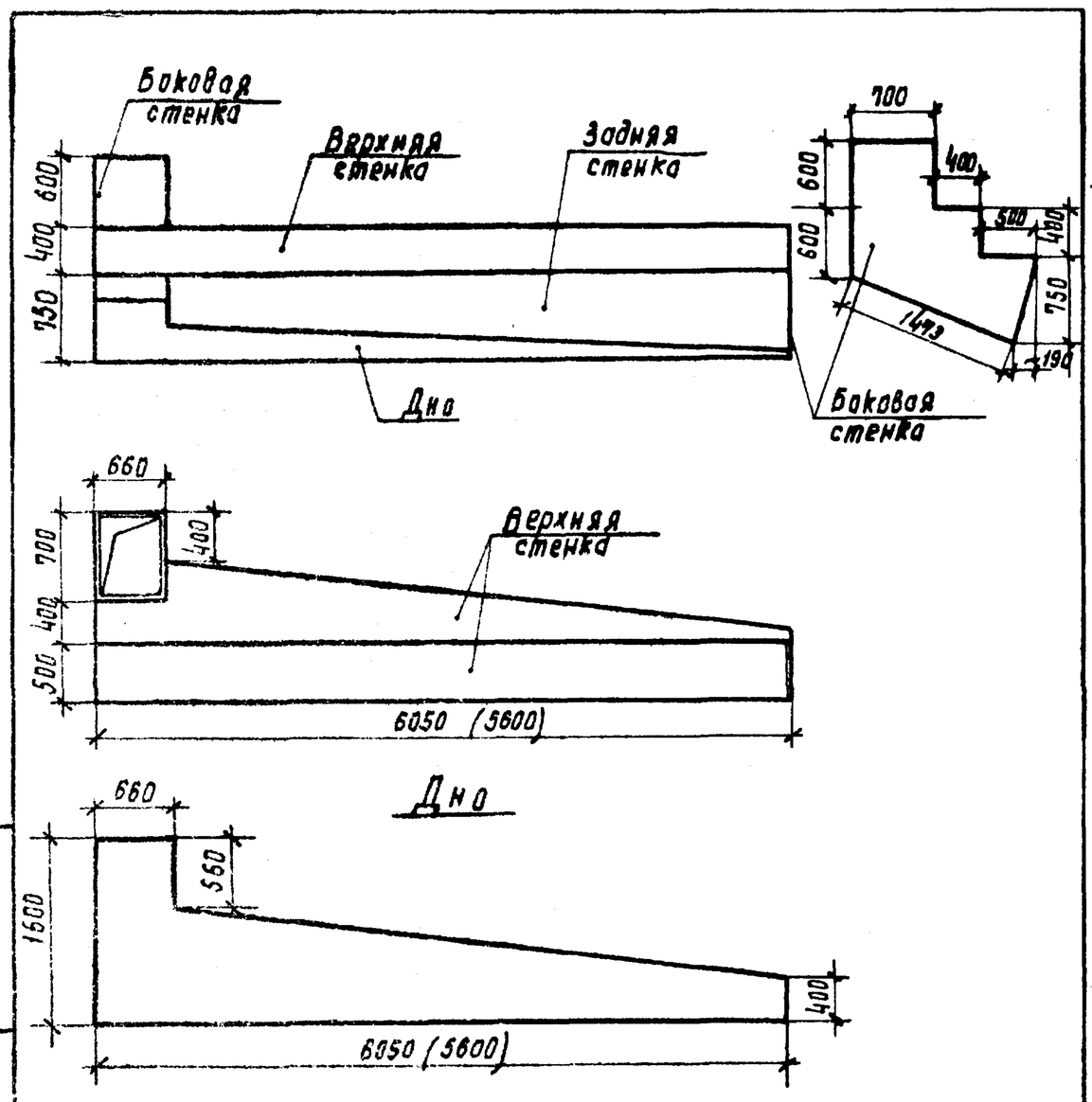

Воздуховод изготавливается из стали толстолистовой толщиной 3 мм.
Сборку воздуховода производить на сварке
Размер в скобках дан для воздуховода длиной 5600

ГИП	Симонов		15.04.87
Н. контр.	Самсонова		10.04.87
ГИП	Самсонова		10.04.87
Ст. инж.	Симанова		8.04.87

07.0.0 - ОВН

Отсос 1

Стадия	Лист	Листов
Р		1

ТЕПЛОЭЛЕКТРОПРОЕКТ

Подпись и дата 24.10.83 | Инв. N подл. 15-ЦИТП

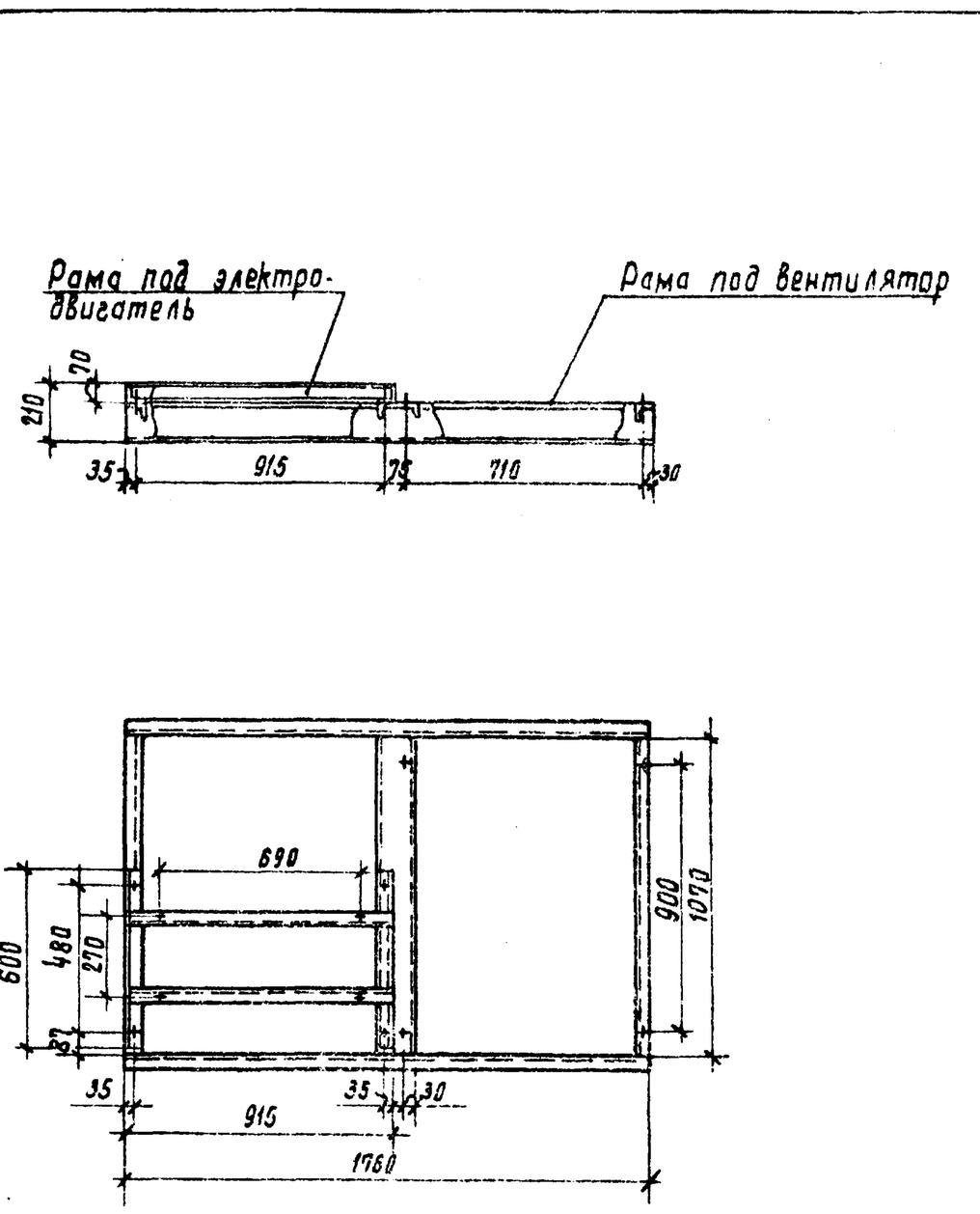

Нагрузка на раму $P_{ст}$ = 1100 кг.
Разметку и сверление отверстий в раме производить по месту после пробной сборки и регулировки установки для получения равномерной нагрузки (осадки) виброизоляторов.

ГИП	Симонов		13.04.87
Н. контр.	Самсонова		10.04.87
ГИП	Самсонова		10.04.87
Ст. инж.	Симанова		8.04.87

08.0.0-ОВН

Рама под вентилятор ЦП6-45 N8

Стадия	Лист	Листов
Р		1

ТЕПЛОЭЛЕКТРОПРОЕКТ

Инв. N подл. | Подпись и дата | Инв. N дубл. | Взам. инв. N | Подпись и дата

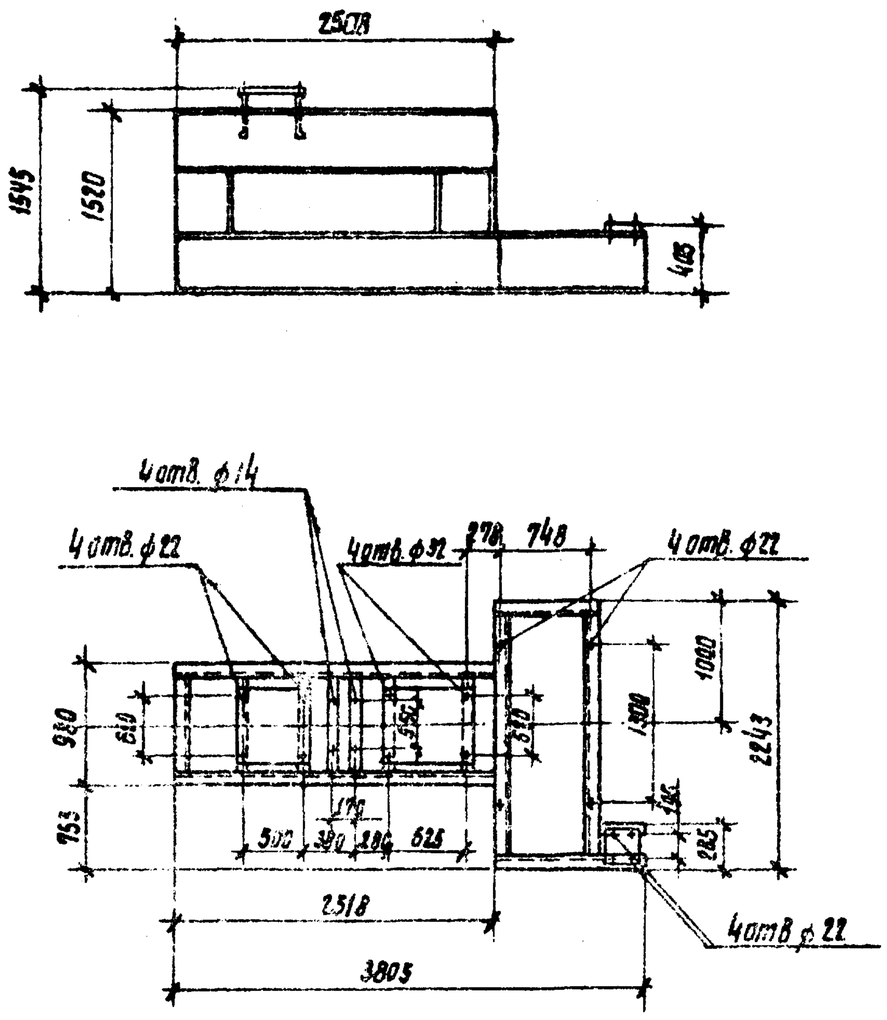

На раме крепятся двигатель и дымосос с подшипниковыми опорами. Нагрузка на раму - Pст = 6900 кг.
Рама собирается на сварке.

				09.0.0-ОВН			
ГИП	Симонов		13.04.81	Рама под дымосос ДН-17	Стадия	Лист	Листов
Н. контр.	Самсонова		10.04.81		Р		1
ГИП	Самсонова		10.04.81		ТЕПЛОЭЛЕКТРОПРОЕКТ		
Ст. инж.	Симонова		8.04.81				

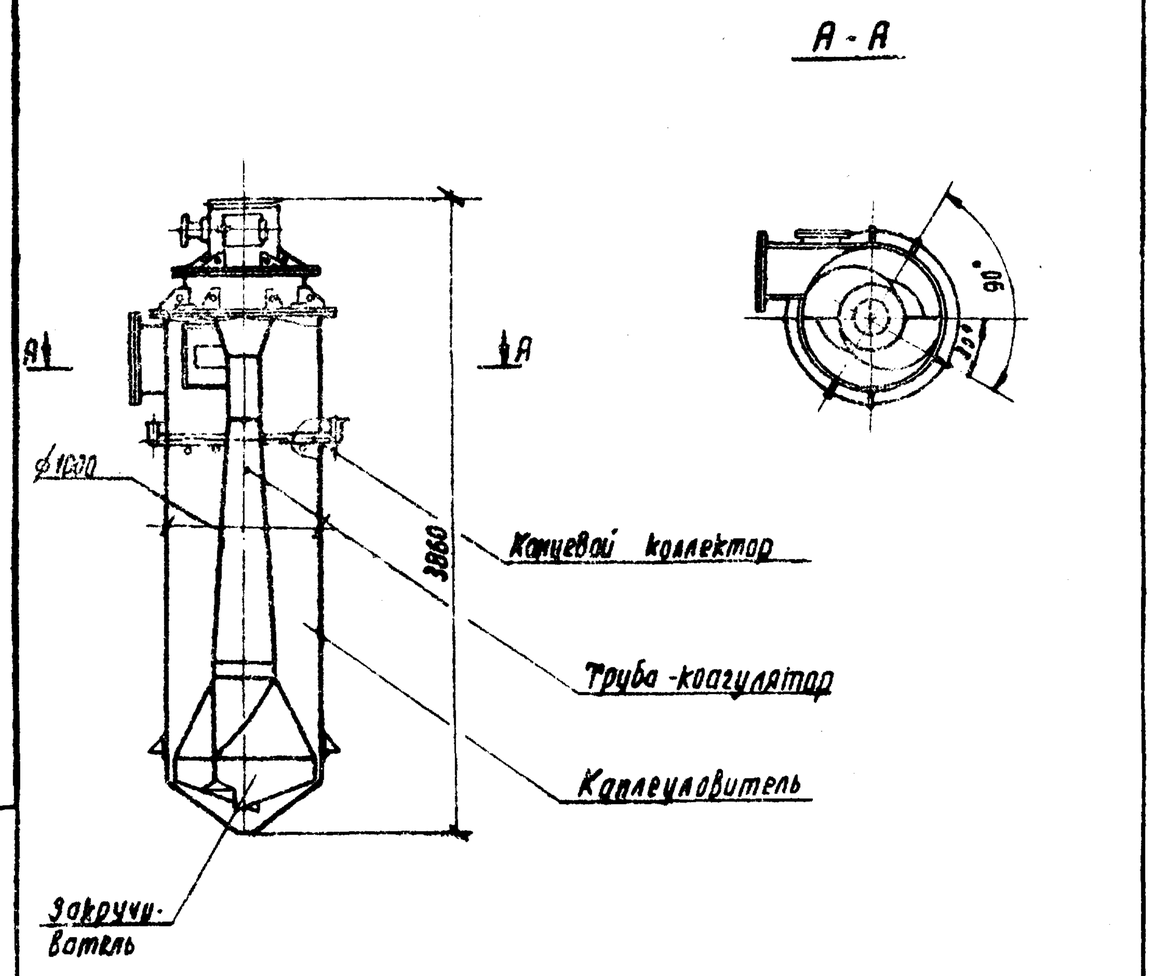

Пылеуловитель коагуляционный центробежный мокрый типа КЦМП выполнить в соответствии с серией 08-10-48 Промстройпроекта г. Ленинграда по рабочим чертежам Н016-5.00.00.000

				10.0.0-ОВН			
ГИП	Симонов		13.04.81	Пылеуловитель коагуляционный центробежный мокрый тип КЦМП-2,5	Стадия	Лист	Листов
Н. контр.	Самсонова		10.04.81		Р		1
ГИП	Самсонова		10.04.81		ТЕПЛОЭЛЕКТРОПРОЕКТ		
Ст. инж.	Симонова		8.04.81				
Ст. техн.	Борисова		6.04.81				

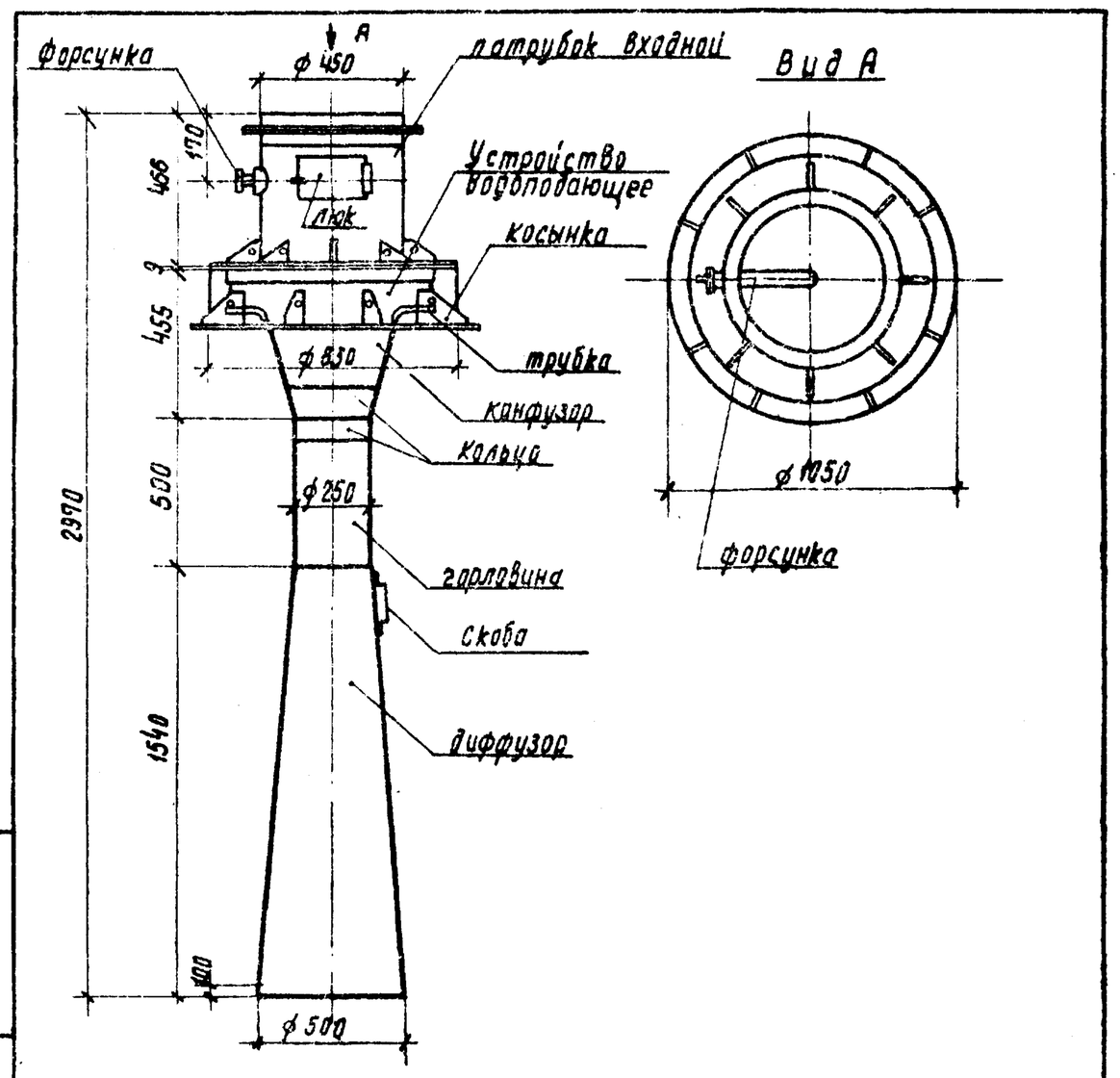

Трубу - коагулятор выполнить в соответствии с серией 08-10-48 Промстройпроекта г. Ленинграда по рабочим чертежам Н016-5.01.00.000. СБ

				10.1.0-ОВН			
ГИП	Симонов		13.04.81	Труба - коагулятор	Стадия	Лист	Листов
Н. контр.	Самсонова		10.04.81		Р		1
ГИП	Самсонова		10.04.81		ТЕПЛОЭЛЕКТРОПРОЕКТ		
Ст. инж.	Симонова		8.04.81				
Ст. техн.	Борисова		6.04.81				

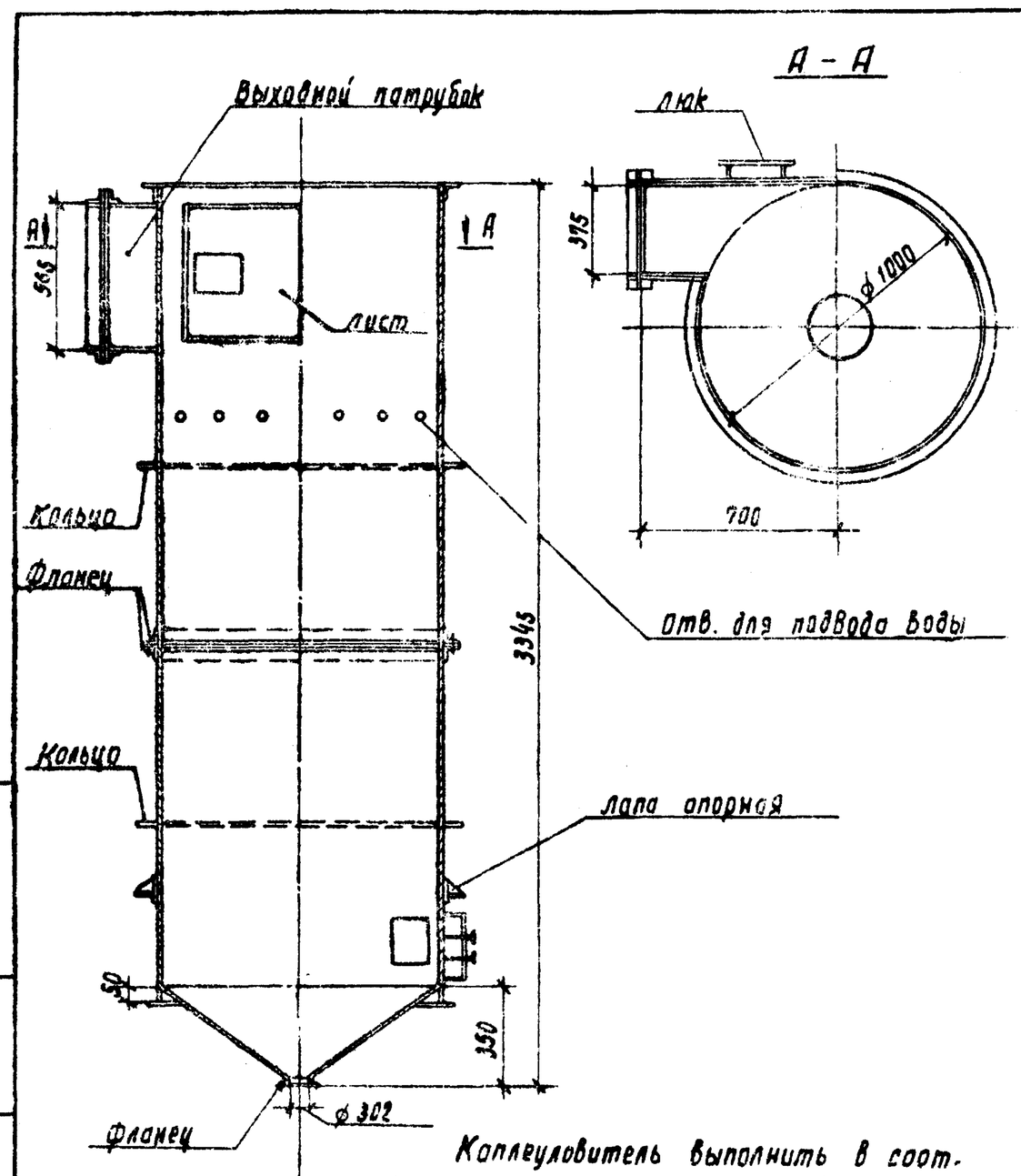

Каплеуловитель выполнить в соответствии с серией 08-10-48 Промстройпроекта г. Ленинграда по рабочим чертежам Н016-5.02.00.000. СБ

				10.2.0-ОВН			
ГИП	Симонов		13.04.81	Каплеуловитель	Стадия	Лист	Листов
Н. контр.	Самсонова		10.04.81		Р		1
ГИП	Самсонова		10.04.81		ТЕПЛОЭЛЕКТРОПРОЕКТ		
Ст. инж.	Симонова		8.04.81				
Ст. техн.	Борисова		6.04.81				

Подпись и дата | Взам. инв. № | Инв. № дубл. | Подпись и дата

15-4471 | 24.10.83

Типовой проект 416-9-17.83 Альбом XIV

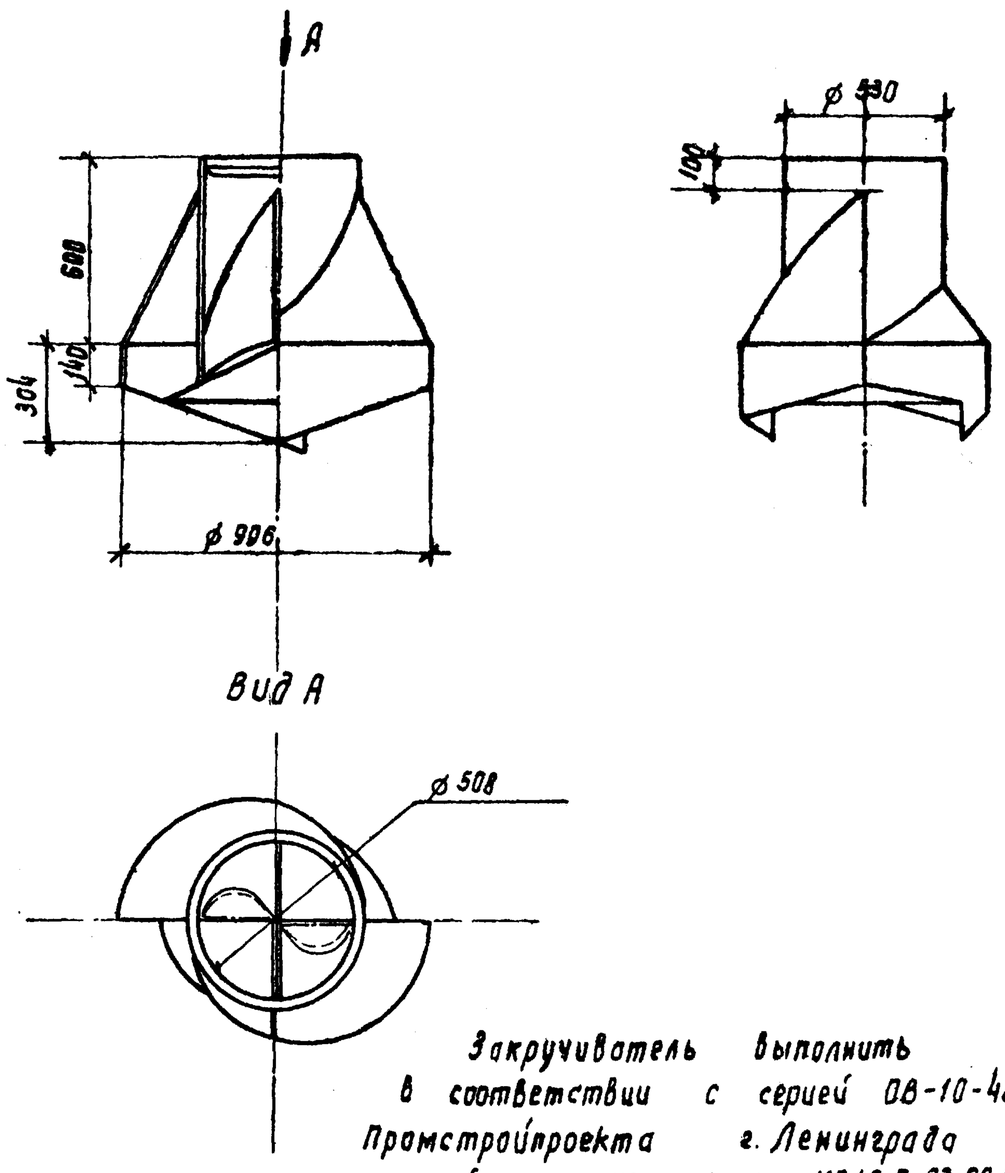

Закручиватель выполнить в соответствии с серией ОВ-10-48 Промстройпроекта г. Ленинграда по рабочим чертежам Н016.5.03.00.000СБ

				10.3.0 ОВН			
ГИП	Симонов		10.04.81	Закручиватель	Стадия	Лист	Листов
Н. контр.	Самсонова		8.04.81		Р		1
ГИП	Самсонова		8.04.81		ТЕПЛОЭЛЕКТРОПРОЕКТ		
Ст. инж.	Симонова		6.04.81				
Ст. техн.	Борисова		6.04.81				

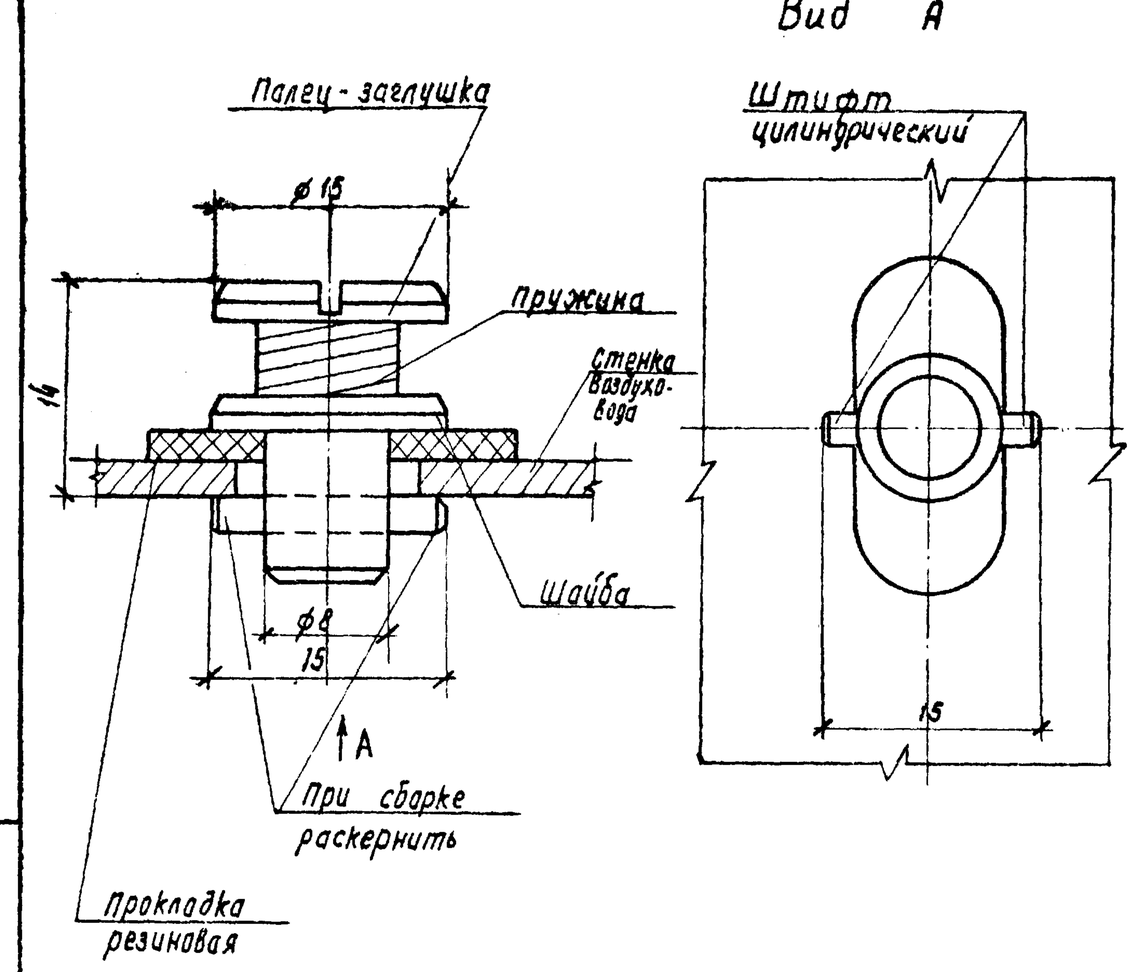

				11.0.0. ОВН			
ГИП	Симонов		10.04.81	Лючок для чистки воздуховода.	Стадия	Лист	Листов
Н. контр.	Самсонова		8.04.81		Р		1
ГИП	Самсонова		8.04.81		ТЕПЛОЭЛЕКТРОПРОЕКТ		
Ст. инж.	Симонова		6.04.81				
Ст. техн.	Борисова		6.04.81				

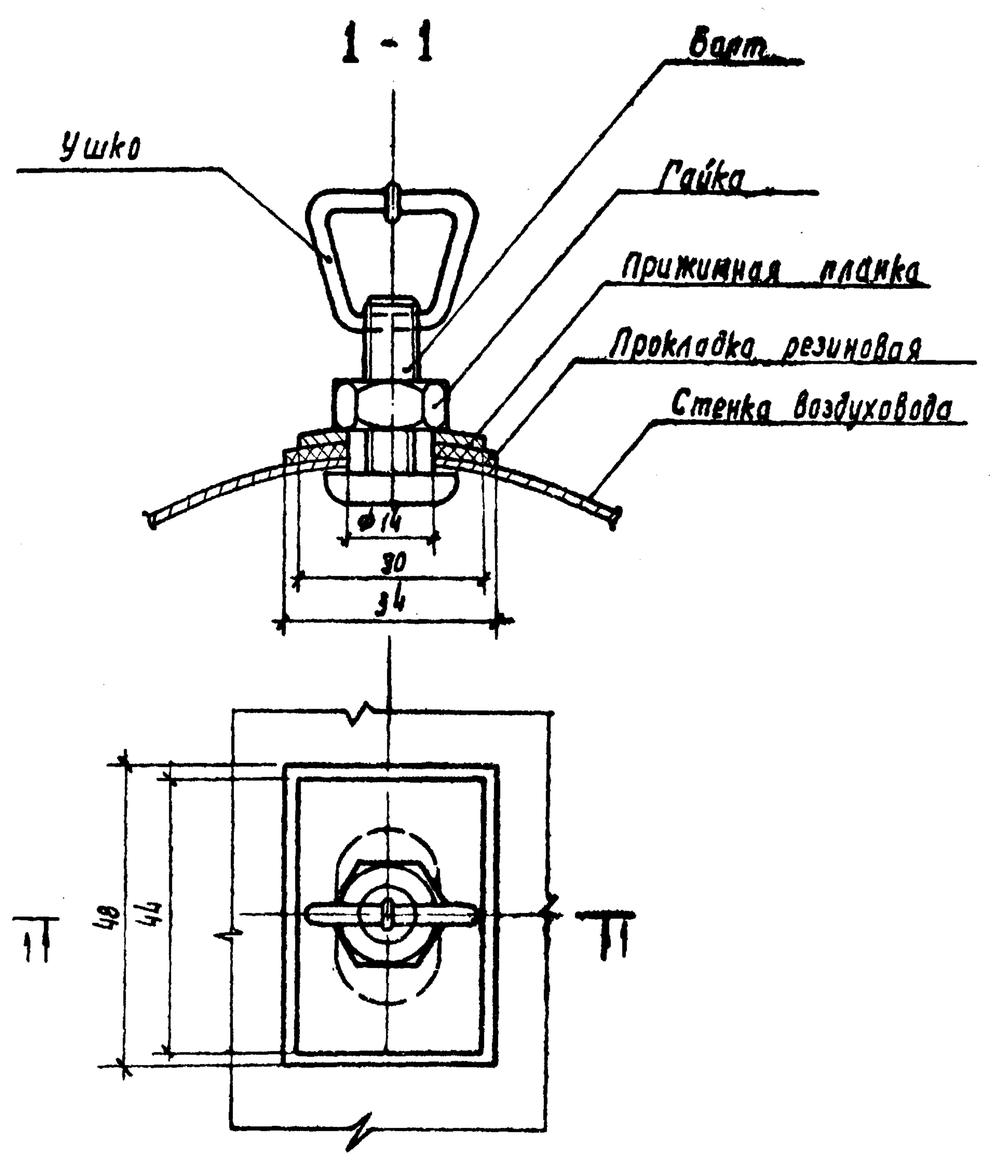

				12.0.0 ОВН			
ГИП	Симонов			Лючок для замера параметров воздуха.	Стадия	Лист	Листов
Н. контр.	Самсонова				Р		1
ГИП	Самсонова				ТЕПЛОЭЛЕКТРОПРОЕКТ		
Ст. инж.	Симонова						
Ст. техн.	Борисова						

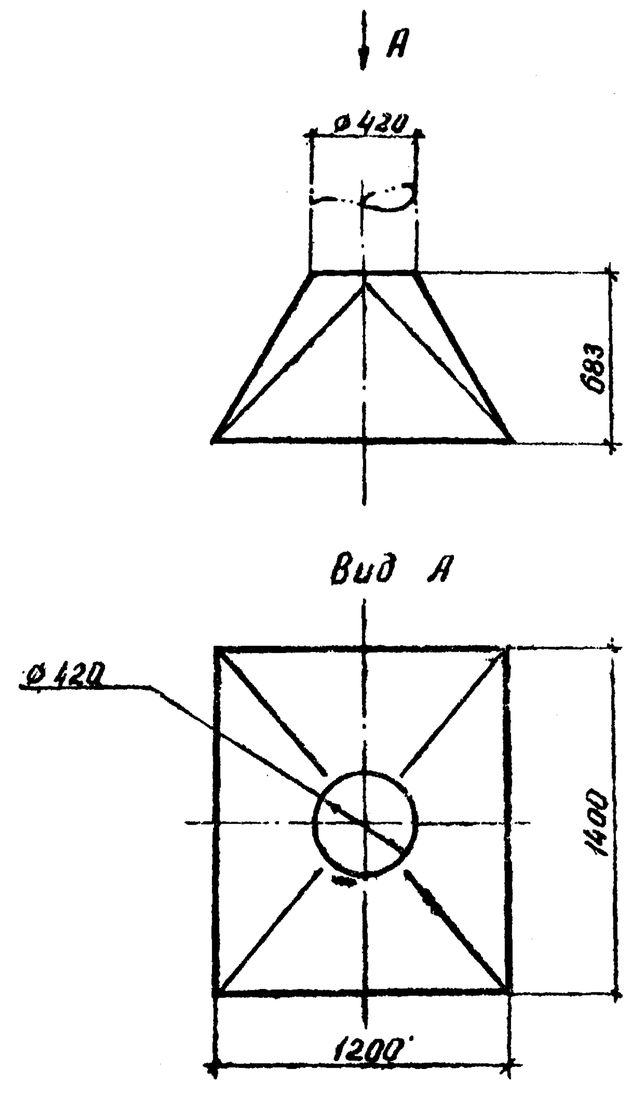

Воздуховод изготовляется из стали тонколистовой толщиной 3 мм.
Сборку воздуховода производить на сварке

				13.0.0 ОВН			
ГИП	Симонов		10.04.81	Аспирационная воронка	Стадия	Лист	Листов
Н. контр.	Самсонова		8.04.81		Р		1
ГИП	Самсонова		8.04.81		ТЕПЛОЭЛЕКТРОПРОЕКТ		
Ст. инж.	Симонова		6.04.81				
Ст. техн.	Борисова		6.04.81				

Подпись и дата | Взам. инв. № | Инв. № дубл. | Подпись и дата

15-4470 24.10.83

ТИПОВОЙ ПРОЕКТ

416-9-17.83

РАЗГРУЗОЧНОЕ УСТРОЙСТВО С ДВУМЯ ВАГОНООПРОКИДЫВАТЕЛЯМИ ДЛЯ РАЗГРУЗКИ ВАГОНОВ С УГЛЕМ ГРУЗОПОДЪЕМНОСТЬЮ ДО 134т

НЕТИПОВОЕ ОБОРУДОВАНИЕ ВОДОПРОВОД И КАНАЛИЗАЦИЯ

Главный инженер проекта Л.П. Симонов

Главный инженер проекта А.А. Гурьянов

Инв. N подл. 15-4477 | Подпись и дата 24.10.83 | Взам. инв. N

Привязан

Инв. N

Опись нетипового оборудования водопровода и канализации

Обозначение	Наименование	Страница
	Титульный лист	75
	Опись нетипового оборудования	
	водопровода и	
	канализации	76
ВК-00	Сопло	77
ВК-00СБ	Сопло	77
ВК-01	Сопло	77
ВК-02	Труба	77

Инв. № подл.	Подпись и дата	Взам. инв. №
15-4477	24.10.83	

Альбом XIV

Типовой проект 416-5

ВК-00С6

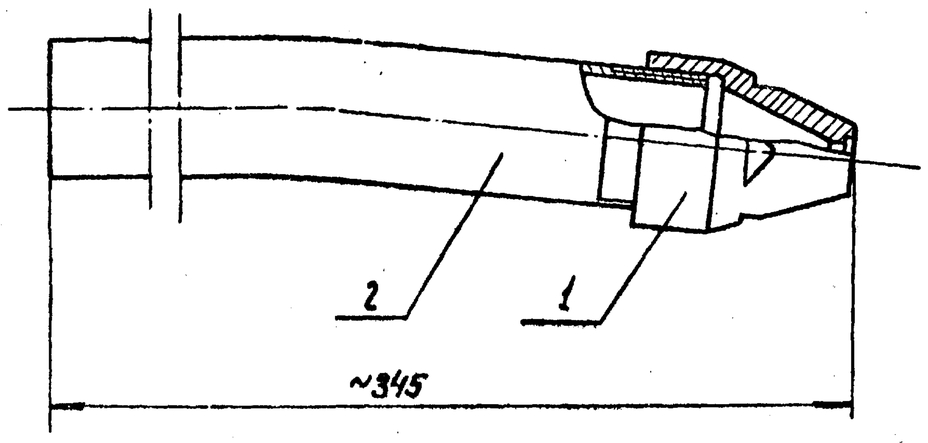

Изм.	Лист	№ докум.	Подп.	Дата
Разраб.		Иванова		
Пров.		Симонова		
Т. контр.		Дюнзе		
Н. контр.		Гурьянов		
Утв.		Симонов		25.05.83

ВК-00С6

Сопло
Сборочный чертеж

Лит.	Масса	Масштаб
И	1,44	1:2

Лист | Листов 1

ТЕПЛОЭЛЕКТРОПРОЕКТ

Копировал | Формат 11

ВК-02

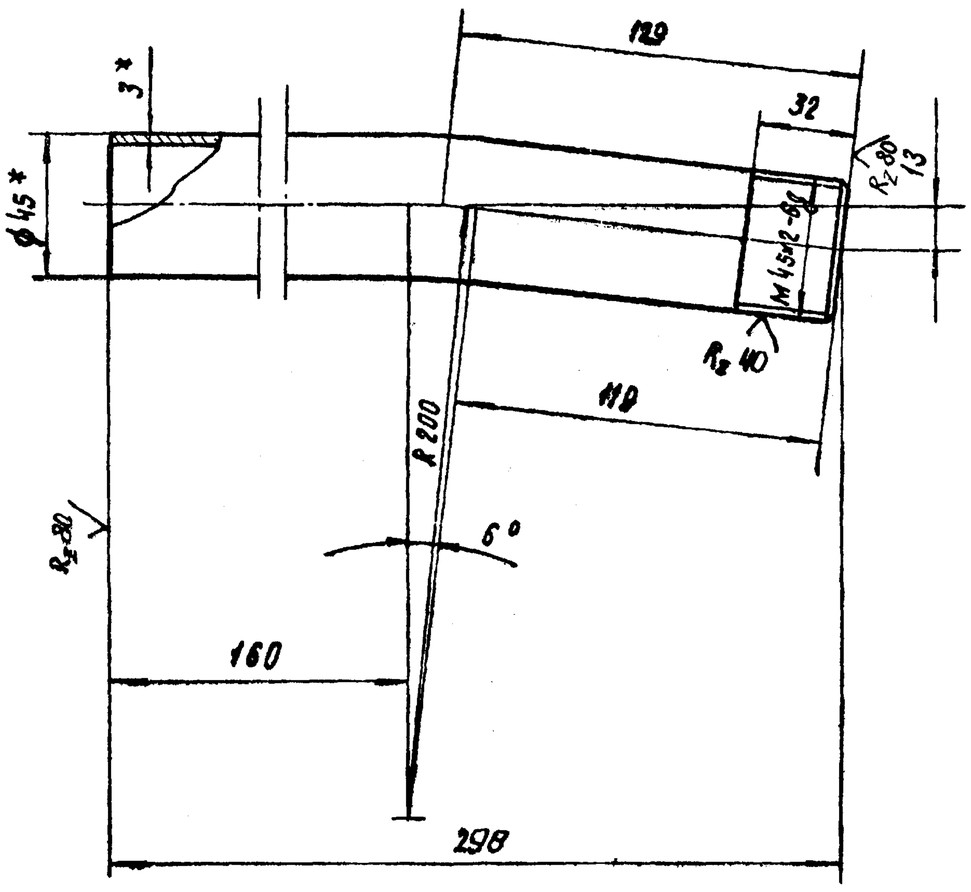

1 Неуказанные предельные отклонения размеров: валов - h14, остальных $\pm \frac{IT16}{2}$

2* Размер для справок

Изм.	Лист	№ докум.	Подп.	Дата
Разраб.		Иванова		
Пров.		Симонова		
Т. контр.		Дюнзе		
Н. контр.		Гурьянов		
Утв.		Симонов		25.05.83

ВК-02

Труба

Лит.	Масса	Масштаб
И	0,933	1:2

Лист | Листов 1

Труба $\frac{45\times3\ ГОСТ\ 8732-78}{В\ 10\ ГОСТ\ 8731-74}$

ТЕПЛОЭЛЕКТРОПРОЕКТ

Копировал | Формат 11

ГОСТ 2.108-68 форма 1 (спецификация)

Формат	Зона	Поз.	Обозначение	Наименование	Кол.	Примечание
				Документация		
11			ВК-00С6	Сборочный чертеж		
				Детали		
11		1	ВК-01	Сопло	1	
11		2	ВК-02	Труба	1	

ВК-01

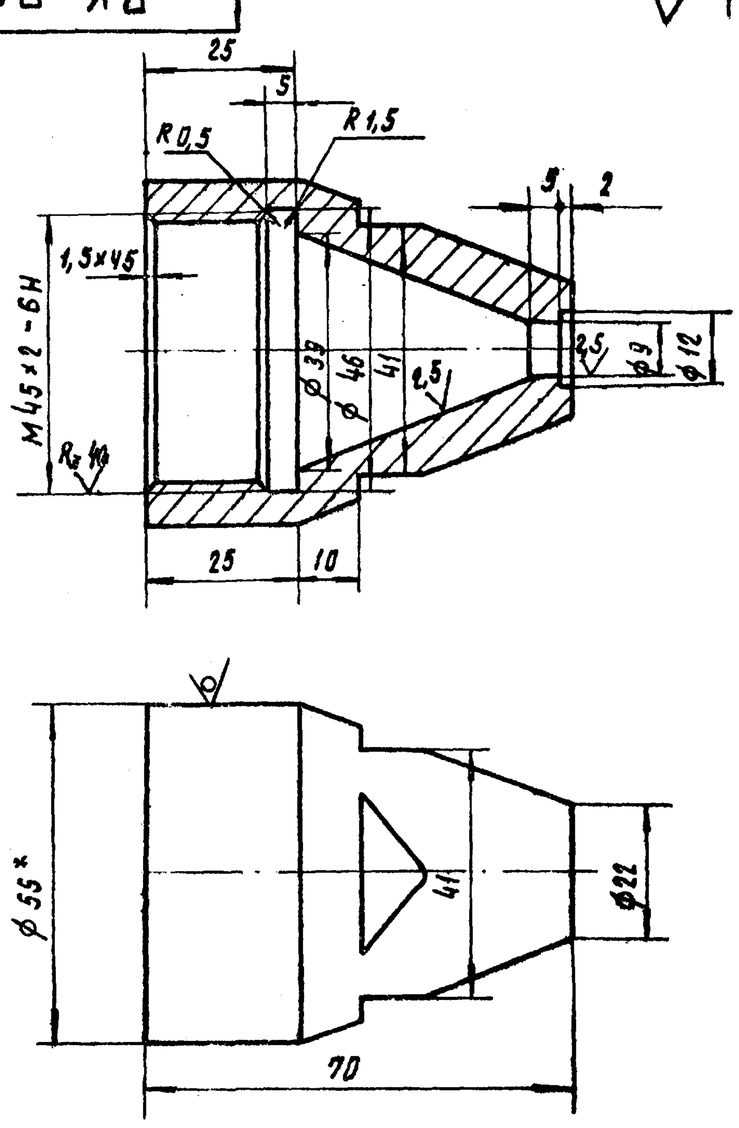

1 Неуказанные предельные отклонения размеров: отв. Н-14 валов - h14; остальных $\pm \frac{IT16}{2}$

2* Размер для справок

Изм.	Лист	№ докум.	Подп.	Дата
Разраб.		Иванова		
Пров.		Симонова		
Т. контр.		Дюнзе		
Н. контр.		Гурьянов		
Утв.		Симонов		25.05.83

ВК-01

Сопло

Лит.	Масса	Масштаб
И	0,506	1:1

Лист | Листов 1

Круг $\frac{В\ 55\ ГОСТ\ 2590-71}{Ст.\ 3\ ГОСТ\ 535-79}$

ТЕПЛОЭЛЕКТРОПРОЕКТ

Копировал | Формат 11

Изм.	Лист	№ докум.	Подп.	Дата
Разраб.		Иванова		
Пров.		Симонова		
Т. контр.		Дюнзе		
Н. контр.		Гурьянов		
Утв.		Симонов		25.05.83

ВК-00

Сопло

Лит.	Лист	Листов
И		1

ТЕПЛОЭЛЕКТРОПРОЕКТ

Инв. № подл. | Подп. и дата | Взам. инв. № | Инв. № дубл. | Подп. и дата

Инв. № подл. | Подп. и дата | Взам. инв. № | Инв. № дубл. | Подп. и дата

Инв. № подл. | Подп. и дата | Взам. инв. № | Инв. № дубл. | Подп. и дата

Инв. № подл. | Подп. и дата | Взам. инв. № | Инв. № дубл. | Подп. и дата