ТИПОВОЕ ПРОЕКТНОЕ РЕШЕНИЕ
(МАТЕРИАЛЫ ДЛЯ ПРОЕКТИРОВАНИЯ)
801-01-57.85

# ФЕРМА ПО ПРОИЗВОДСТВУ МОЛОКА НА 400 КОРОВ С ПРИМЕНЕНИЕМ АВТОМАТИЧЕСКОЙ ПРИВЯЗИ И С ДОЕНИЕМ В ДОИЛЬНО-МОЛОЧНОМ БЛОКЕ

АЛЬБОМ II
ЧЕРТЕЖИ

21105-02

ТИПОВОЕ ПРОЕКТНОЕ РЕШЕНИЕ
(МАТЕРИАЛЫ ДЛЯ ПРОЕКТИРОВАНИЯ)
801-01-57.85

# ФЕРМА ПО ПРОИЗВОДСТВУ МОЛОКА НА 400 КОРОВ С ПРИМЕНЕНИЕМ АВТОМАТИЧЕСКОЙ ПРИВЯЗИ И С ДОЕНИЕМ В ДОИЛЬНО-МОЛОЧНОМ БЛОКЕ

СОСТАВ ТИПОВОГО ПРОЕКТНОГО РЕШЕНИЯ

Альбом I Пояснительная записка
Альбом II Чертежи

## АЛЬБОМ II


РАЗРАБОТАНО
ИНСТИТУТОМ „ГИПРОНИСЕЛЬХОЗ"
С УЧАСТИЕМ ИНСТИТУТА ВИЭСХ

ГЛАВНЫЙ ИНЖЕНЕР ИНСТИТУТА Л.С. Бутаев
ГЛАВНЫЙ ИНЖЕНЕР ПРОЕКТА Д.С. Клейн

СОГЛАСОВАНО
ЗАВ. ЛАБОРАТОРИЕЙ ИНСТИТУТА ВИЭСХ Ю.А. Цой



УТВЕРЖДЕНО МИНСЕЛЬХОЗОМ СССР
ПРИКАЗ ОТ 16.02.84г № 7-ЭП
ВВЕДЕНО В ДЕЙСТВИЕ ИНСТИТУТОМ „ГИПРОНИСЕЛЬХОЗ"
ПРИКАЗ ОТ 19.09.84г № 112-П

## Содержание


| Лист | Наименование | Стр. |
|---|---|---|
| | Содержание | 2 |
| 1, 2 | Перечень и характеристика основных | |
| | зданий и сооружений | 3, 4 |
| 3 | Генеральный план. Общие данные | 5 |
| 4 | Схема генплана М 1:1000 | 6 |
| 5 | Блокировка основных зданий фермы | 7 |
| 6 | Прокладка магистральных трубопроводов | |
| | тепло- и водоснабжения по блоку | |
| | основных зданий | 8 |
| 7, 8 | Транспортный стеклянный молокопровод | 9, 10 |
| 9 | Схемы движения коров, транспортировки | |
| | кормов и навоза | 11 |
| 10 | Суточные графики электрических | |
| | нагрузок при $t=-30°C$ и $t=-20°C$ | 12 |
| 11 | Схема организации связи и сигнализации | 13 |

Альбом II

# Перечень и характеристика основных зданий и сооружений (начало)

| № п/п | № типового проекта | Организация разработавшая проект | Организация распространяющая проект | Наименование проекта | Площадь застройки м² | Строительный объем м³ | Сетка колонн | Высота до низа несущих конструкций | Фундаменты | Стены | Каркас | Покрытие и кровля | Полы |
|---|---|---|---|---|---|---|---|---|---|---|---|---|---|
| 1 | | ГИПРОНИСЕЛЬХОЗ | ЦИТП | Коровник на 200 коров с автоматической привязью (с рамным каркасом) | 1524,0 | 7315,0 | 21×6 | 2,7 | Сваи серии 1.811.1 и ГОСТ 19804.4-78 Фундаментные балки серии 1.415-1 вып.1 и оголовки серии 1.111.1-4 | Панели стен серии 1.832.1-9 и индивидуального изготовления / Панели стен сериям 1.832.1-10, 1.832.1-9 и индивидуального изготовления | Полурамы серии 1.822.1-2/82 Сваи-колонны по ГОСТ 19804.7-83 | Плиты покрытия серии 1.865.1-4/80; 202-81; 1.865.1-8 Стаканы серии 1.865.1-4/80 в.5 Кровля-асбестоцементные волнистые листы | Бетонные, дощатые / Бетонные, сборные керамзитобетонные плиты индивидуального изготовления |
| 2 | | То же | То же | То же, со стоечно-балочным каркасом | 1656,0 | 7949,0 | (7,5×6×7,5) ×6 | 2,7 | Фундаменты по ГОСТ 24022-80 Фундаментные балки серии 1.415-1 в.1 по шифру 2286к Блоки бетонные по ГОСТ 13579-78 | То же | Колонны серии 1.823-1 в.1 Фермы серии 1063.1-1 Балки серии 1.862-2 вып.1 | То же | То же |
| 3 | | // | // | Родильная на 50 коров с телятником на 230 голов (с рамным каркасом) | 1524,0 | 7315,0 | 21×6 | 2,7 | Сваи серии 1.811.1 и ГОСТ 19804.4-78 Фундаментные балки серии 1.415-1 вып.1 и оголовки серии 1.111.1-4 Блоки бетонные по ГОСТ 13579-78 | // | Полурамы серии 1.822.1-2/82 Сваи-колонны по ГОСТ 19804.7-83 | // | Бетонные дощатые / Бетонные сборные керамзитобетонные плиты индивидуального изготовления / Керамическая плитка |
| 4 | | // | // | То же, со стоечно-балочным каркасом | То же | То же | (7,5×6×7,5) ×6 | 2,7 | Фундаменты по ГОСТ 24022-80 Фундаментные балки серии 1.415-1 вып.1 по шифру 2286к Блоки бетонные по ГОСТ 13579-78 | // | Колонны серии 1.823-1 в.1 Фермы серии 1.063.1-1 Балки 1.862-2 в.1 | // | То же |
| 5 | | // | // | Доильно-молочный блок с электрокотельной на 2 установки „Тандем" УДА-8 или „Елочка" УДА-16 | 619,0 | 2276,0 | 6×6 | 3,3 | Фундаменты по ГОСТ 24022-80 Блоки бетонные по ГОСТ 13579-78 / Сваи по ГОСТ 19804.4-78 Фундаментные балки серии 1.415-1 вып.1 Оголовки серии 1.111.1-4 | Панели стен серии 1.832.1-9 и индивидуального изготовления. Карнизные панели серии 1.030.1-1 вып. 2-1 / Панели стен серии 1.832.1-10 и индивидуального изготовления. Карнизные панели серии 1.030.1-1 вып. 2-1 | Колонны серии 1.823-1 в.1 Балки серии 1.462.1-10/80 / Сваи-колонны по ГОСТ 19804.7-83 Балки серии 1.462.1-10/80 | Плиты покрытия серии 1.865.1-4/80; 1.865.1-11 Стаканы серии 1.494-24 в.1 Кровля-рулонная | Бетонные, дощатые, с керамической плиткой |
| 6 | | // | // | Санитарный пропускник на 30 человек для животноводческих и птицеводческих предприятий | 313,0 | 1094,0 | То же | 2,4 | Фундаменты по ГОСТ 24022-80 Фундаментные балки 1.415-1 вып.1. Блоки бетонные по ГОСТ 13579-78 / Сваи по ГОСТ 19804.4-78 Фундаментные балки серии 1.415-1 вып.1 Оголовки серии 1.111.1-4 | Панели серии 1.832.1-9 и индивидуального изготовления. Карнизные панели серии 1.030.1-1 вып. 2-1 / Панели стен серии 1.832.1-10, 1.832.1-9 и индивидуального изготовления. Карнизные панели серии 1.030.1-1 вып. 2-1 | Колонны серии 1.823-1 в.1 Балки покрытий серии 1.462.1-10/80 / Сваи-колонны по ГОСТ 19804.7-83 Балки покрытий серии 1.462.1-10/80 | То же | Бетонные, линолеумные с керамической плиткой |
| 7 | | // | // | Блок кормовой зоны для фермы на 400 коров | 952,0 | 5567,0 | (12+12)×6 (12+6+6)×6 | 4,8 | Фундаменты по ГОСТ 24022-80 Фундаментные балки серии 1.415-1 вып.1. Блоки бетонные по ГОСТ 13579-78 | Панели стен по серии 1.832.1-9 и индивидуального изготовления. Карнизные панели серии 1.030.1-1 вып. 2-1 | Колонны серии 1.823-1 в.2; Балки серии 1.462.1-10/80 и 1.462.1-1/81 | Плиты покрытия серии 1.865.1-4/80; 1.865.1-11; Стаканы серии 1.494-24 в.1 Кровля-рулонная Навеса-асбестоцементные волнистые листы по прогонам серии 1.462.14 вып.2 | Бетонные, линолеумные |

Инв.№ подл. | Подпись и дата | Взам.инв.№

| | | | |
|---|---|---|---|
| ГИП | Клейн | | 801-01-57.85 ГТ |
| Нач.отд. | Ким | | Ферма по производству молока на 400 коров с применением автоматической привязи и с доением в доильно-молочном блоке |
| Гл.конст. | Теляковский | 2.85 | Стадия / Лист 1 / Листов |
| Гл.арх. | Гаврилов | | |
| Гл.спец. | Юдин | | |
| Архит. | Верховский | | Перечень и характеристика основных зданий и сооружений (начало) — Гипронисельхоз |

Копировал Шушакова 21/05-02 4 Формат А2

Альбом II

# Перечень и характеристика основных зданий и сооружений (окончание)

| № п/п | № типового проекта | Организация разработавшая проект | Организация распространяющая проект | Наименование проекта | Площадь застройки, м² | Строительный объем, м³ | Сетка колонн | Высота до низа несущих конструкций | Фундаменты | Стены | Каркас | Покрытие и кровля | Полы |
|---|---|---|---|---|---|---|---|---|---|---|---|---|---|
| 8 | | Гипронисельхоз | ЦИТП | Автомобильные весы грузоподъемностью 30т на 1 проезд | 117,5 | 721,9 | 6×6 | 4,8 | Фундаменты по ГОСТ 24022-80; фундаментные балки серии 1.415-1 вып.1<br>Фундаментные балки серии 1.415-1 вып.1; блоки бетонные по ГОСТ 13579-78 | Панели стен серии 1.832.1-9 и индивидуального изготовления<br>Карнизные панели индивидуального изготовления | Колонны серии 1.823-1 вып.2 фермы покрытия серии 1.063.1-1<br>Сваи-колонны по ГОСТ 19804.7-83 фермы покрытия серии 1.063.1-1 | Плиты покрытия серии 1.141-1; железобетонные прогоны серии 1.462-14 вып.2; кровля-асбестоцементные волнистые листы | Асфальтобетонные, бетонные, дощатые с утеплением |
| 9 | | то же | то же | Отапливаемый дезбарьер | 72,0 | 537,6 | 6×6 | 4,8 | Фундаменты по ГОСТ 24022-80 | | Колонны серии 1.823-1 вып.1 фермы покрытия серии 1.063.1-1<br>Сваи-колонны по ГОСТ 19804.7-83 фермы покрытия серии 1.063.1-1 | Железобетонные прогоны серии 1.462-14 вып.2; кровля-асбестоцементные волнистые листы | Асфальтобетонные бетонная ванна |
| 10 | | " | " | Амбулатория ветпунктов ферм крупного рогатого скота (со стоечно-балочным и рамным каркасами) | 125,4 | 435,7 | (6+3)×6 | 2,4 | Фундаменты по ГОСТ 24022-80 фундаментные балки серии 1.415-1 в.1<br>Сваи по ГОСТ 19804.4-78 фундаментные балки серии 1.415-1 в.1. Блоки бетонные по ГОСТ 13579-78. Оголовки серии 1.111.1-4 | Панели стен серии 1.832.1-9 и индивидуального изготовления. Панели стен серии 1.832.1-10, серии 1.030.1-1 в.2-1 1.832.1-9 и индивидуального изготовления. Карнизные панели серии 1.432-14/80 в.2 и индивидуального изготовления | Колонны серии 1.823-1 вып.1 балки серии 1.462.1-10/80<br>Сваи-колонны по ГОСТ 19804.7-83 балки серии 1.462.1-10/80 | Плиты покрытия серии 1.865.1-4/80; 1.865.1-11 стаканы серии 1.494-24 вып.1; кровля-рулонная | Бетонные, линолеумные, с керамической плиткой |
| 11 | | " | " | Сарай для сена емкостью 600 тонн | 544,8 | 4211,3 | 18×6 | 6,0 | Фундаменты по ГОСТ 24022-80; фундаментные балки серии 1.415-1 вып.1; блоки бетонные по ГОСТ 13579-78 | Панели стен неотапливаемых зданий индивидуального изготовления | Колонны серии 1.823-1 вып.2; арки сталежелезобетонные с затяжкой пролетом 18м по серии 27н-79 вып.1 | Железобетонные прогоны серии 1.462-14 вып.2; кровля-асбестоцементные волнистые листы | Асфальтобетонные |
| 12 | | " | " | Траншея для хранения силоса вместимостью 1000 тонн | 954,0 | | | | | Из железобетонных плит по железобетонным контрфорсам | | | Днище бетонное |
| 13 | | " | " | Траншея для хранения сенажа вместимостью 800 тонн | то же | | | | | то же | | | То же |
| | | | | | | | | | | | | | |

| | | | |
|---|---|---|---|
| ГИП | Клейн | | 801-01-57.85 ГТ |
| Нач.отд. | Ким | | Ферма по производству молока на 400 коров с применением автоматической привязи и с доением в доильно-молочном блоке |
| Гл.конст. | Теляковский | 11.85 | Стадия: — Лист: 2 Листов: |
| Гл.арх. | Гаврилов | | |
| Гл.спец. | Юдин | | |
| Архит. | Верховский | | Перечень и характеристика основных зданий и сооружений (окончание) — Гипронисельхоз |

Инв.№ подл. | Подпись и дата | Взам.инв.№

Копировал Шушакова 21105-025 Формат А2

Альбом II

## Разрез I-I

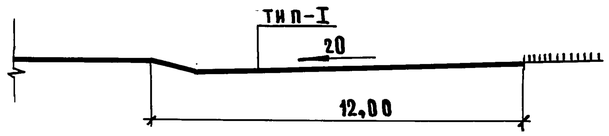


## Разрез II-II

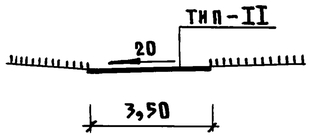


## Тип-I (Ц)

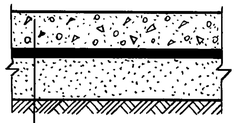

цементобетон М300, 18 см
песок стабилизированный битумом, 3 см
песок с/з, 20 см
уплотненный грунт

## Тип-II (А)

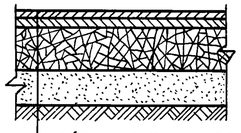

м/з асфальтобетон, 3 см
к/з асфальтобетон, 4 см
щебень, 20 см
песок к/з, 16 см
уплотненный грунт

## Водосборный лоток

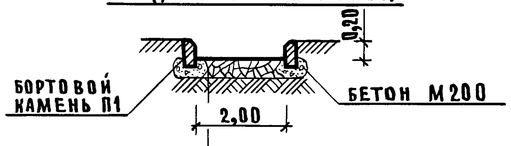


литой асфальтобетон, 4 см
щебень, 15 см
уплотненный грунт

— Ограждение фермы металлическое из сетчатых панелей с цоколем по ж.б. столбам, - серия 3.017-1, выпуск-0, тип М5Б, высота-1,6 м.
— Ограждение выгульных дворов и скотопрогонов выполнить по серии 3.818-1, выпуск-2, - жердевое по ж.б. столбам.

## Технико-экономические показатели

| NN п/п | Наименование | Ед. изм. | Показатели |
|---|---|---|---|
| 1 | Площадь территории фермы | га | 3,34 |
| 2 | Плотность застройки | % | 51,0 |
| 3 | Площадь застройки: | м² | 17041,8 |
| | в том числе, выгульные площадки | | |
| | и скотопрогоны | м² | 31,85 |
| | площадки для открытого хранения кормов | м² | 60,0 |
| | площадки погрузо-загрузочных устройств | м² | 240,0 |
| 4 | Площадь озеленения | м² | 2860,0 |
| 5 | Площадь газонов | м² | 5437,2 |
| 6 | Проезды и площадки: | | |
| | цементобетон | м² | 4029,0 |
| | асфальтобетон | м | 4032,0 |
| 7 | Ограждение фермы | п.м | 700,0 |
| 8 | Ограждение выгульных дворов | | |
| | и скотопрогонов | п.м | 517,0 |
| 9 | Водосборный лоток | п.м | 20,0 |

## Общие указания

Выбор площадки для строительства фермы производить с учетом господствующих в данной местности ветров. Необходимо предусматривать удобные связи с местами проживания людей, кратчайшие пути подвоза кормов и вывоза продукции, обеспечение водой и электроэнергией.

Площадка должна быть с уклоном 0,3-3,0%.

Грунтовые воды должны находиться на глубине не менее 3 метров от дневной поверхности земли.

Дождевые и талые воды с выгульных площадок и навозных проездов при помощи планировочных и конструктивных лотков отводятся в земляную емкость для ливнестоков, водонепроницаемость которой обеспечивается устройством глиняного замка.

С верховой стороны фермы необходимо устройство нагорной канавы.

По периметру ограждения фермы произвести посадку древесных насаждений местных пород с учетом их санитарно-защитных и декоративных устройств. На участках без твердого покрытия посеять многолетние травы.

| | | | | |
|---|---|---|---|---|
| | | | | 801-01-579.85 ГТ |
| ГИП | Клейн | | | Ферма по производству молока на 400 коров с применением автоматической привязи и с доением в доильно-молочном блоке |
| Нач.отд. | Ермаков | | | |
| Гл.тех. | Леонова | | | Стадия / Лист / Листов: 3 |
| Н.контр. | Королева | | | |
| ГАП | Афоничкин | | | |
| | | | | Генеральный план. Общие данные |
| | | | | Гипронисельхоз |

21.05.02 Б Копировал Шушакова  Формат А2

Инв. N подл. | Подпись и дата | Взам. инв. N

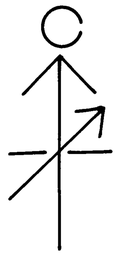

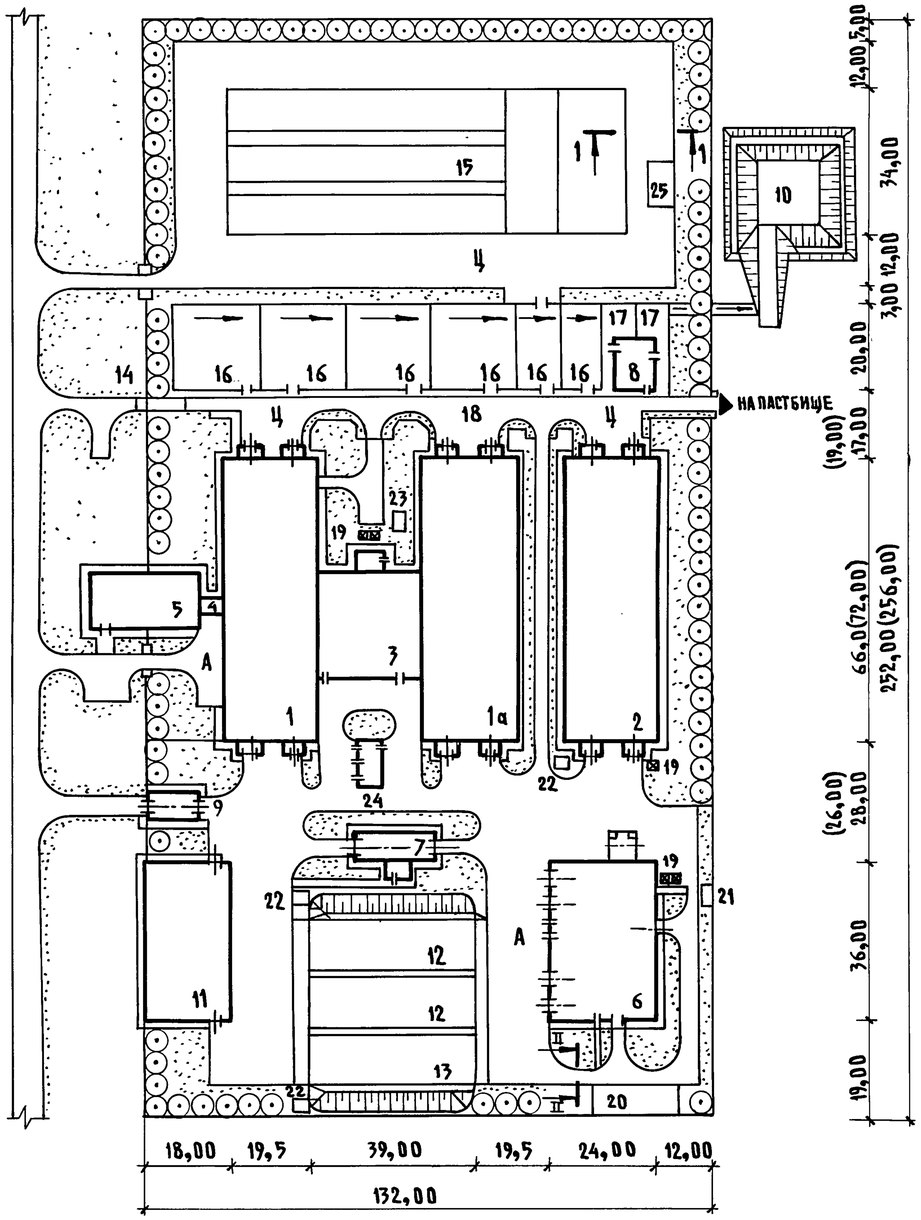


1. В связи с тем, что коровник с рамным каркасом имеет длину 62м, а со стоечно-балочным-72м, на схеме генплана даны два варианта размеров. При этом размеры в скобках относятся к варианту с коровником со стоечно-балочным каркасом.
2. Для коровника и родильной данные в числителе-для варианта с рамными каркасами, в знаменателе-для варианта со стоечно-балочными каркасами.

## Экспликация зданий и сооружений

| N по ген-плану | Наименование зданий (сооружений) | К-во | Площадь застр. м² | Примечание (N т.п.) |
|---|---|---|---|---|
| 1,1а | Коровник на 200 коров | | | |
| | с автоматической привязью | 2 | 1524,0 / 1656,0 | |
| 2 | Родильная на 50 коров | | | |
| | с телятником на 230 голов | | | |
| | (с электротеплоснабжением) | 1 | 1504,0 | |
| 3 | Доильно-молочный блок с | | | |
| | электрокотельной на 2 установки | | | |
| | „Тандем" УДА-8 или „Елочка" УДА-16 | 1 | 619,0 | |
| 4 | Соединительная галерея | 1 | 21,8 | |
| 5 | Санитарный пропускник на 30 | | | |
| | человек для животноводческих и | | | |
| | птицеводческих предприятий | | | |
| | (полносборное здание) | 1 | 325,0 | |
| 6 | Блок кормовой зоны для фермы на | | | |
| | 400 коров (с электротеплоснабжением) | 1 | 952,0 | 801-6-13.85 |
| 7 | Автомобильные весы грузоподъемнос- | | | |
| | тью 30т на 1 проезд (полносборное здание) | 1 | 121,4 | 416-7-216.85 |
| 8 | Амбулатория ветпунктов ферм | | | |
| | крупного рогатого скота | | | |
| | (с электротеплоснабжением) | 1 | 123,6 | 807-10-75.85 |
| 9 | Отапливаемый дезбарьер | | | |
| | с электроподогревом | 1 | 72,0 | 807-11-14.85 |
| 10 | Емкость для ливневых стоков на 250м³ | 1 | | |
| 11 | Сарай для сена емкостью 600т | | | |
| | (полносборное здание) | 1 | 544,8 | 817-233.88 |
| 12 | Траншея для хранения силоса | | | |
| | вместимостью 1000т | 2 | 954,0 | 811-37 |
| 13 | Траншея для хранения сенажа | | | |
| | вместимостью 800т | 1 | 954,0 | 811-37 |
| 14 | Рампа для погрузки животных | | | |
| | (полносборное сооружение) | 1 | 42,08 | 817-219.85 |
| 15 | Площадка для компостирования наво- | | | |
| | за для фермы на 800 коров | 1 | 3444,0 | 815-31.83 |
| 16 | Выгульные площадки | | 2028,0 | |
| 17 | Загон-накопитель | 2 | 87,0 | |
| 18 | Скотопрогон | | 1157,0 | |
| 19 | Бункер для хранения комбикормов | 5 | 4,0 | БСК-10 |
| 20 | Площадка для хранения корнеплодов | 1 | 120,0 | |
| 21 | Грязеотстойник | 1 | 20,1 | 2.800-2 в.7 |
| 22 | Жижесборник емкостью 25м³ | 3 | 11,8 | 815-26 |
| 23 | Жижесборник емкостью 35м³ | 1 | 15,6 | 815-26 |
| 24 | Трансформаторная подстанция | 1 | 64,05 | 407-3-351.84 |
| 25 | Площадка для подстилки | 1 | 60,0 | |

| | | | |
|---|---|---|---|
| ГИП | Клейн | | 801-01-57.85 ГТ |
| Нач.отд. | Ермаков | | Ферма по производству молока на 400 коров с применением автоматической привязи и с доением в доильно-молочном блоке |
| Гл.тех. | Леонова | | Стадия: — Лист: 4 Листов: |
| Н.контр. | Королева | | Схема генплана М 1:1000 |
| ГАП | Афоничкин | | Гипрониселькоз |

21105-02 7 Копировал Шушакова Формат А2

| Инв.№ подл. | Подпись и дата | Взам.инв.№ |
|---|---|---|
| | | |

| Согласовано | |
|---|---|
| ВК | Зотова |
| Э | Удалов |

Альбом II

## Фрагмент фасада

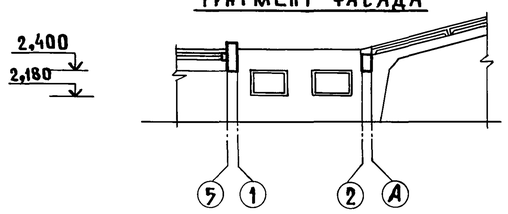


## План на отм. 0,000

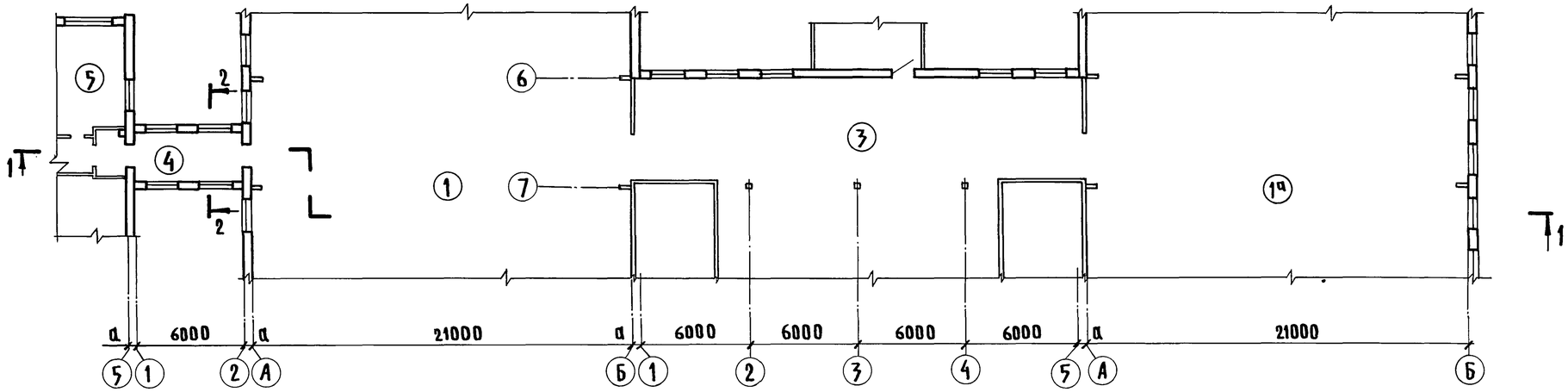


## Разрез 2-2

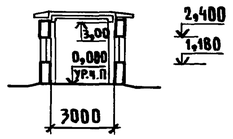


## Разрез 1-1

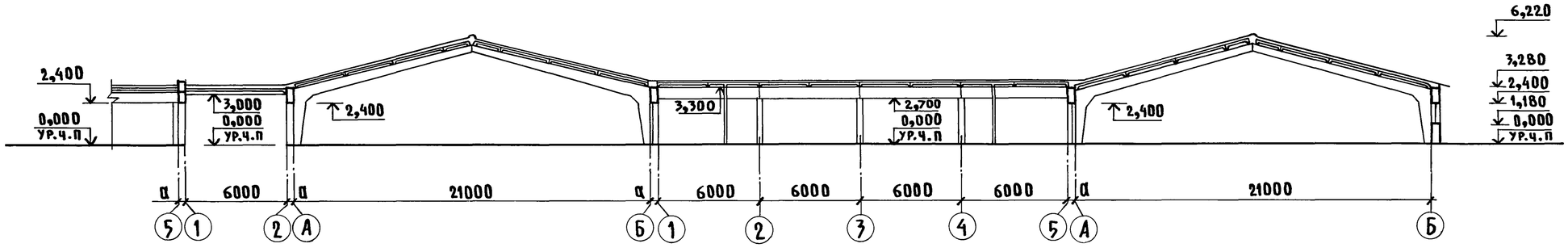


### Экспликация зданий

| N по генплану | Наименование зданий |
|---|---|
| 1; 1а | Коровник на 200 коров с автоматической привязью |
| 3 | Доильно-молочный блок с электрокотельной на 2 |
| | установки „Тандем" УДА 8 или „Елочка" УДА 16 |
| 4 | Соединительная галерея |
| 5 | Санитарный пропускник на 30 человек для |
| | животноводческих и птицеводческих предприятий |
| | |

На данном листе показан вариант блокировки зданий при применении коровников длиной 66 м с рамными каркасами. Коровники со стоечно-балочными каркасами имеют длину 72 м, и в этом случае места взаимной блокировки зданий следует принимать в соответствии с указаниями в рабочей документации коровников

| | | | |
|---|---|---|---|
| ГИП | Клейн | | 801-01-57.85 ГТ |
| Нач.отд. | Гомзяков | | Ферма по производству молока на 400 коров с применением автоматической привязи и с доением в доильно-молочном блоке |
| Гл.спец. | Теляковский | | Стадия / Лист / Листов: 5 |
| Гл.арх. | Гаврилов | | |
| Рук.гр. | Васильев | | |
| Арх. | Гайдамака | | Блокировка основных зданий фермы — Гипронисельхоз |

| | | |
|---|---|---|
| ОВ | Шевкунов | |
| ТХ | Лешин | |
| Э | Удалов | |

Инв.N подл. | Подпись и дата | Взам.инв.N

21105-02 8 Копировал Шушакова Формат А2

## Разрез 1-1

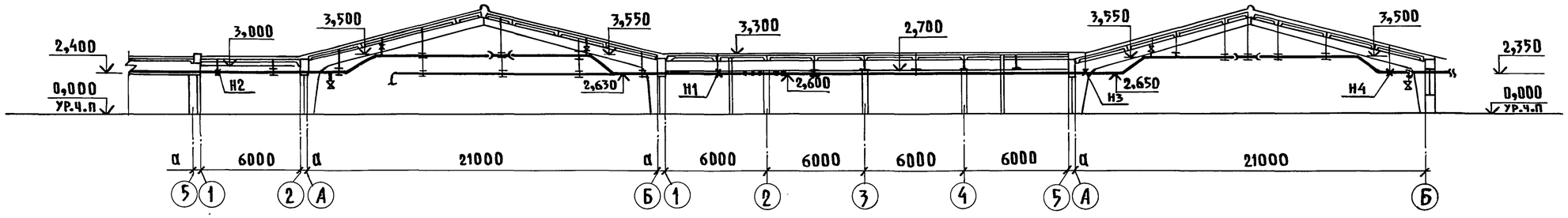


## План на отм. 0,000

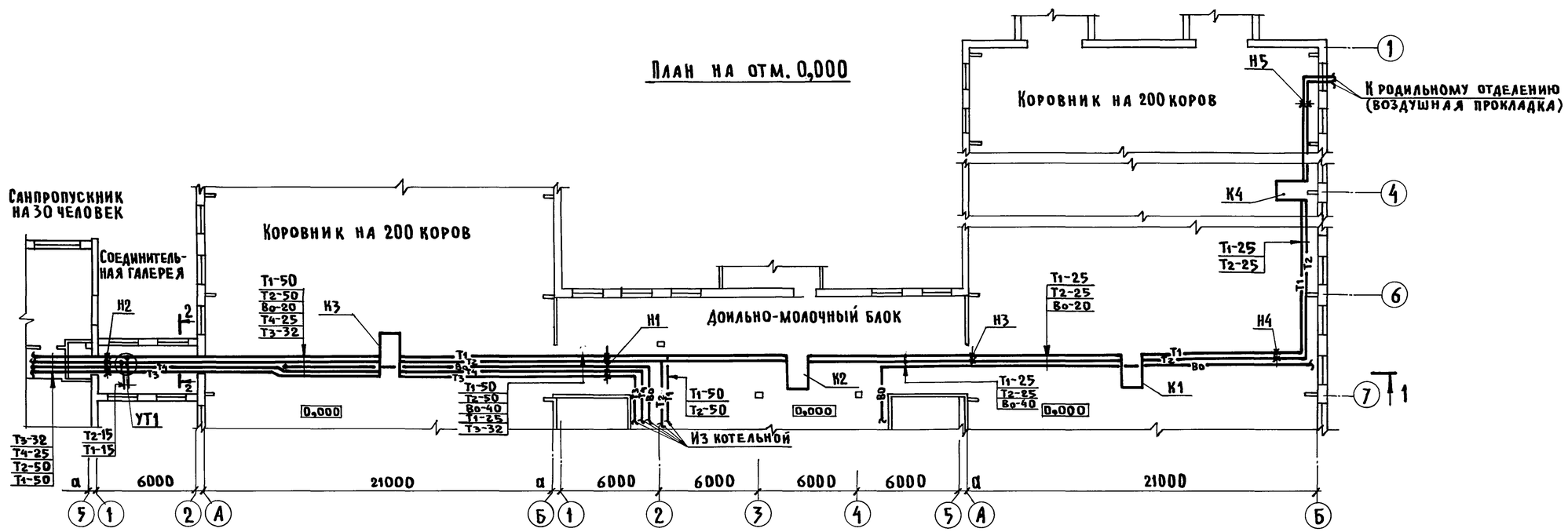


## Разрез 2-2

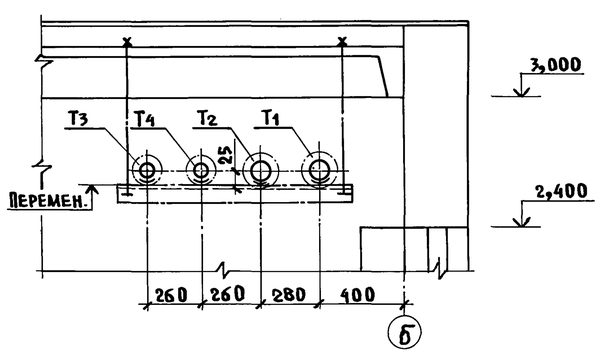


1. Расстояния между неподвижными опорами и компенсаторами уточняются по месту

| | | | |
|---|---|---|---|
| ВК | Зотова | | |
| ТХ | Орлов | | |
| АР | Васильев | | |

Инв.№ подл. | Подпись и дата | Взам.инв.№

| | | | |
|---|---|---|---|
| ГИП | Клейн | | |
| Нач.отд. | Коростелев | | |
| Гл.спец. | Лукашев | | |
| Н.контр. | Панисова | | |
| Гл.спец. | Шевкунов | | |
| Рук.гр. | Куликов | | |
| Ст.инж. | Калмыкова | | |
| Инж. | Емельянов | | |

801-01-57.85 ГТ

Ферма по производству молока на 400 коров с применением автоматической привязи и с доением в доильно-молочном блоке

| Стадия | Лист | Листов |
|---|---|---|
| | 6 | |

Прокладка магистральных трубопроводов тепло- и водоснабжения по блоку основных зданий

Гипронисельхоз

21105-02 9

Копировал Шушякова

Формат А2

## Транспортный стеклянный молокопровод

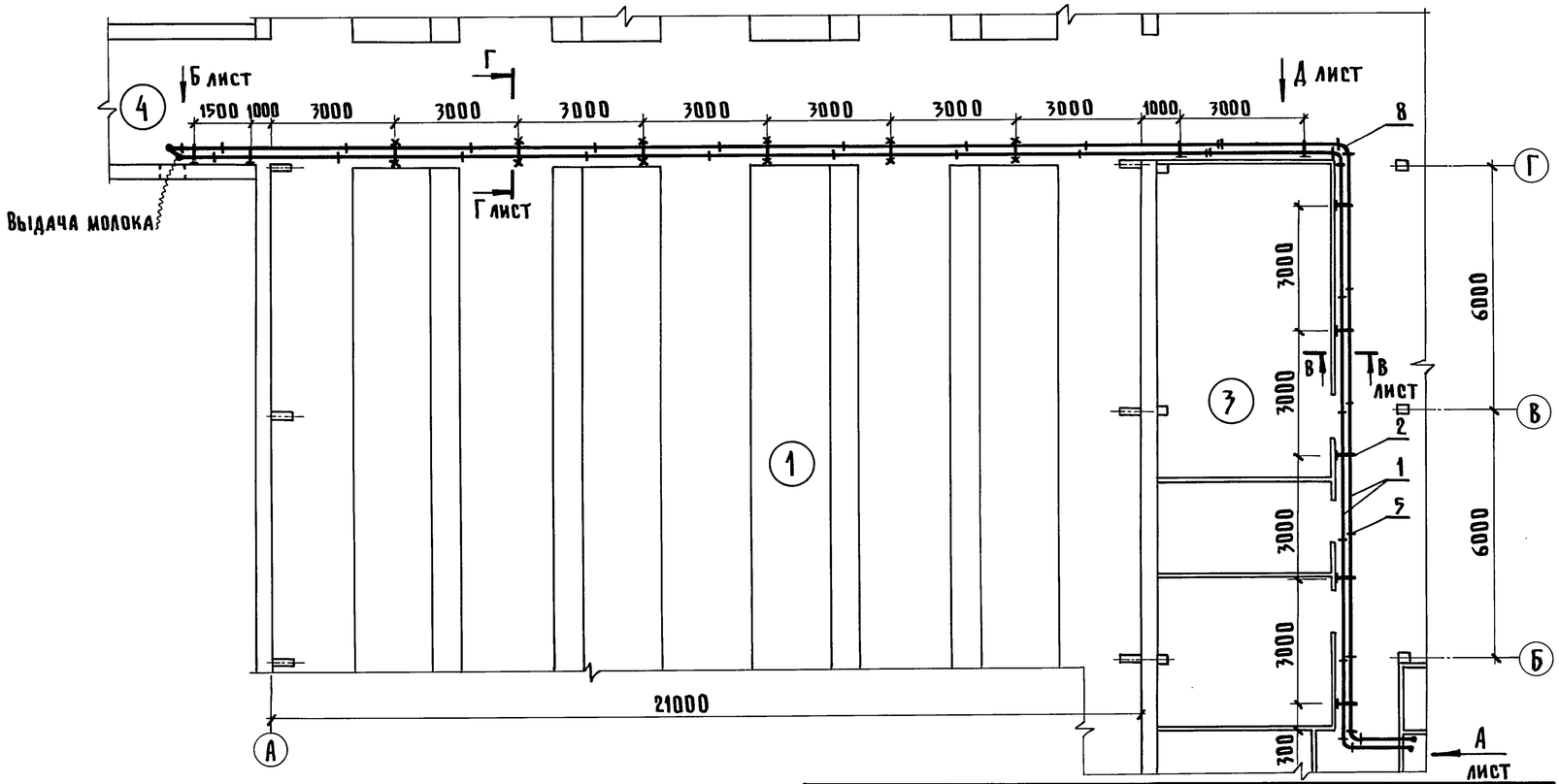


## Схема разводки транспортного молокопровода

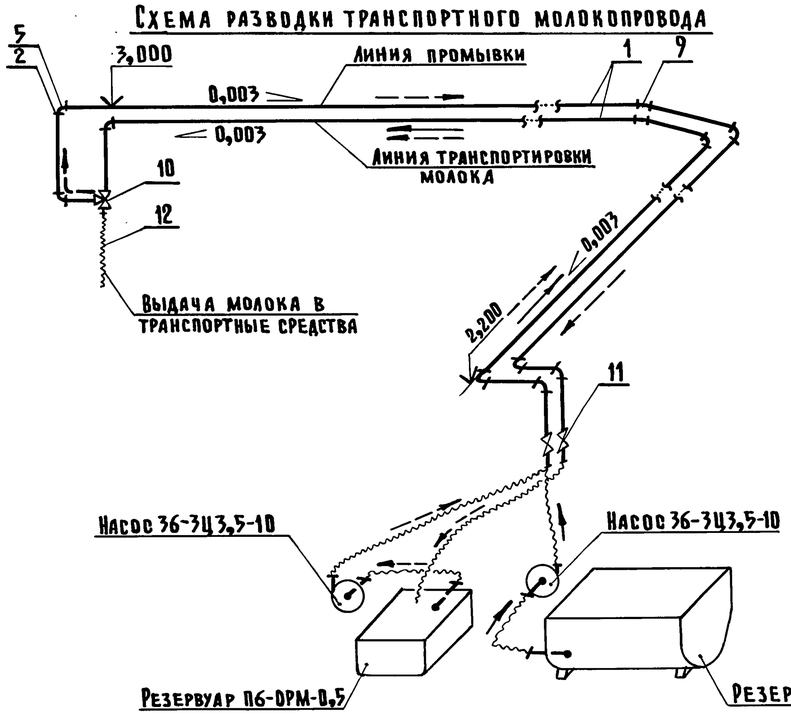


| N поз. | Обозначение | Наименование | Кол. | Масса ед.кг | Примечание |
|---|---|---|---|---|---|
| 18 | | Опора ℓ=350 | | | |
| | | Уголок Б-40×40×4 ГОСТ 8509-72 / ст3сп ГОСТ 535-79 | 9 | 0,85 | |
| 19 | | Кронштейн ℓ=1500 | | | |
| | | Уголок Б-40×40×4 ГОСТ 8509-72 / ст3сп ГОСТ 535-75 | 1 | 3,63 | |
| 20 | | Шайба 6 ГОСТ 24197-80 | 60 | 0,009 | |
| 21 | | Болт М6×20.58.096 ГОСТ 7798-70 | 20 | 0,007 | |
| 22 | | Болт М6×65.58.096 ГОСТ 7798-70 | 230 | 0,017 | |
| 23 | | Болт М12×120.58.096 ГОСТ 7798-70 | 30 | 0,14 | |
| 24 | | Гайка М6.5.096 ГОСТ 5915-70 | 250 | 0,003 | |
| 25 | | Гайка М12.5.096 ГОСТ 5915-70 | 30 | 0,02 | |
| 26 | | Шайба 6.02.096 ГОСТ 11371-78 | 200 | 0,0009 | |
| 27 | | Шайба 12.02.096 ГОСТ 11371-78 | 60 | 0,006 | |
| 28 | | Кронштейн 1-900-С | | | |
| | | ГОСТ 24198-80 | 6 | | |

Направление движения молока

Направление движения моющего раствора

## Спецификация

| N поз. | Обозначение | Наименование | Кол. | Масса ед.кг | Примечание |
|---|---|---|---|---|---|
| 1 | | Труба 40×3000 | | | |
| | | ГОСТ 8894-77 | 32 | | |
| 2 | | Кронштейн 1-450-С | | | |
| | | ГОСТ 24198-80 | 9 | 0,60 | |
| 3 | | Хомут 45 ГОСТ 24193-80 | 34 | 0,07 | |
| 4 | | Прокладка 45 ГОСТ 24192-80 | 34 | 0,027 | |
| 5 | | Фланец 2-45 ГОСТ 24185-80 | 98 | 0,20 | |
| 6 | | Кольцо 45×10 ГОСТ 24189-80 | 300 | 0,013 | |
| 7 | | Прокладка 45-П | | | |
| | | ГОСТ 24188-80 | 50 | 0,012 | |
| 8 | | Отвод 90°40 ГОСТ 8894-77 | 9 | | |
| 9 | | Отвод 15°40 ГОСТ 8894-77 | 2 | | |
| 10 | | Кран трехходовой | | | |
| | | АМ-КТ-36 | 1 | | |
| 11 | | Кран проходной | | | |
| | | АМ-КП-36 | 2 | | |
| 12 | | Рукав П(VII)-10-25-36-У | | | |
| | | ГОСТ 18698-79 | 10 | 0,84 | м |
| 13 | | Скоба ℓ=220 | | | |
| | | Лента 2×20Б ст3 | | | |
| | | ГОСТ 6009-74 | 3 | 0,07 | |
| 14 | | Штуцер ℓ=80 | | | |
| | | Пруток БРАЖ9-4 | | | |
| | | ПР-КР-50-Н | | | |
| | | ГОСТ 1628-78 | 3 | 0,1 | |
| 15 | | Патрубок ℓ=150 | | | |
| | | Пруток БРАЖ9-4 | | | |
| | | ПР-КР-50-Н | | | |
| | | ГОСТ 1628-78 | 4 | 0,14 | |
| 16 | | Подкос ℓ=350 | | | |
| | | Полоса Б-2 5×25 ГОСТ 103-76 / ст3сп ГОСТ 535-79 | 9 | 0,34 | |
| 17 | | Опора ℓ=550 | | | |
| | | Полоса Б-2 5×25 ГОСТ 103-76 / ст3сп ГОСТ 535-79 | 2 | 0,54 | |

| | | | |
|---|---|---|---|
| ГИП | Клейн | | 801-01-57.85 ГТ |
| Нач.отд. | Ермаков | | Ферма по производству молока на 400 коров с применением автоматической привязи и с доением в доильно-молочном блоке |
| Гл.мех. | Иванеко | | Стадия / Лист 7 / Листов |
| Н.контр. | Королева | | |
| Гл.спец. | Лешин | | |
| Рук.гр. | Орлов | | Транспортный стеклянный молокопровод. План. Схема |
| | | | Гипронисельхоз |

21105-02 10 Копировал Шушакова Формат А2

Ар Юдин; Вк Зотова

Инв.N подл. | Подпись и дата | Взам.инв.N

## Вид А

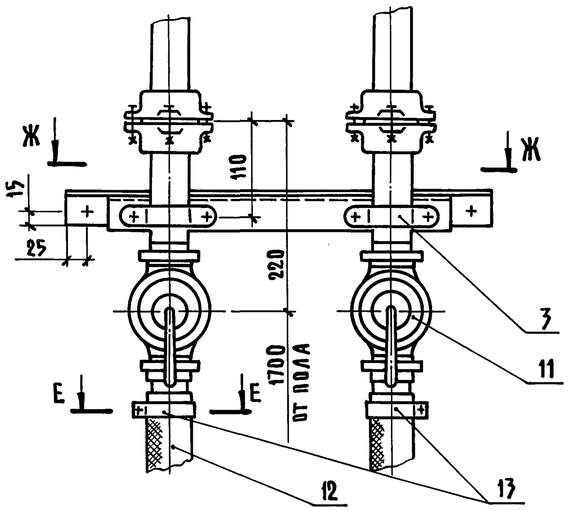


## Разрез Ж-Ж

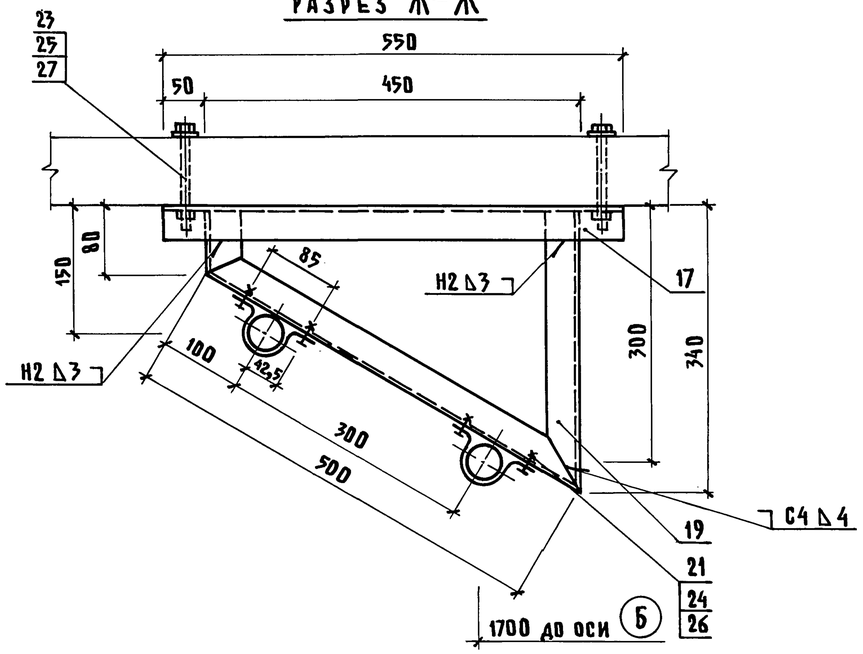


## Разрез В-В

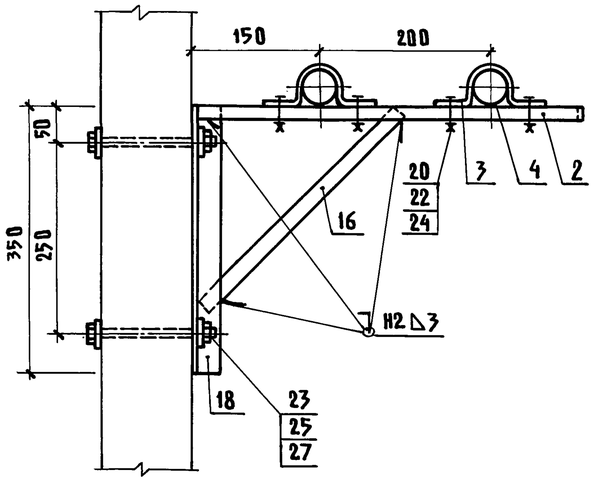


## Патрубок (поз.15)

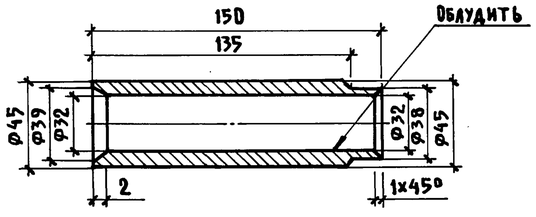


## Разрез Г-Г

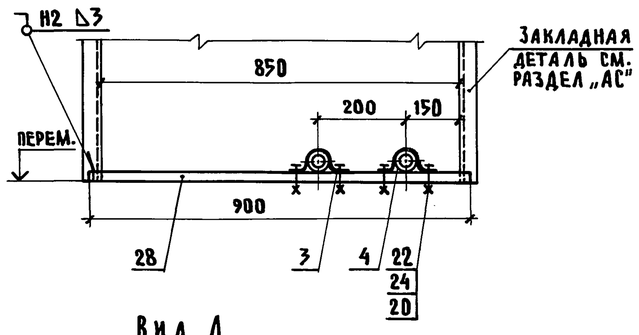


## Вид Б

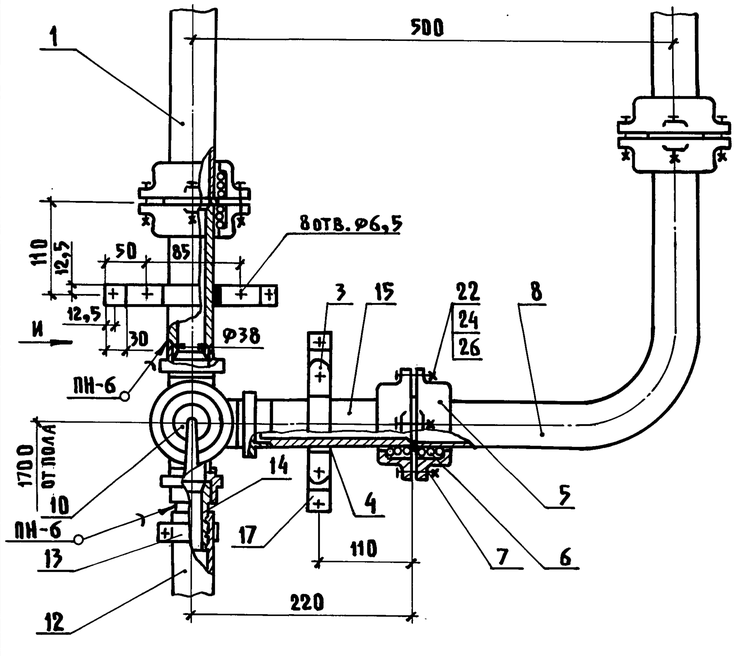


## Штуцер (поз.14)

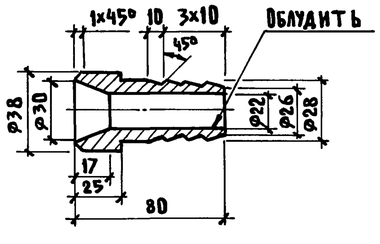


## Разрез Е-Е (повернуто)

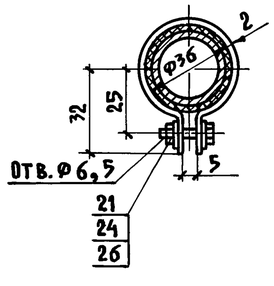


## Вид Д

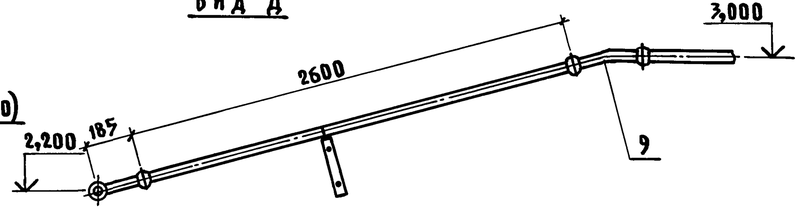


## Вид И

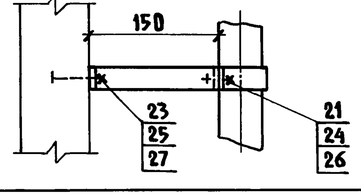


1. Сварные швы по ГОСТ 5264-80.
2. Электроды Э-42А ГОСТ 9467-75.
3. Лужение и пайку вести пищевым оловом

| | | | | |
|---|---|---|---|---|
| ГИП | Клейн | | 801-01-57.85 ГТ | |
| Нач.отд. | Ермаков | | Ферма по производству молока на 400 коров с применением автоматической привязи и с доением в доильно-молочном блоке | |
| Гл.мех. | Иванеко | | Стадия | Лист 8 / Листов |
| Н.контр. | Королева | | | |
| Гл.спец. | Лешин | | | |
| Рук.гр. | Орлов | | Транспортный стеклянный молокопровод. Разрезы. Виды | Гипронисельхоз |

Копировал Шушакова — Формат А2

21105-02 11

Инв.№ подл. | Подпись и дата | Взам.инв.№

Альбом II

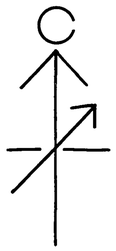

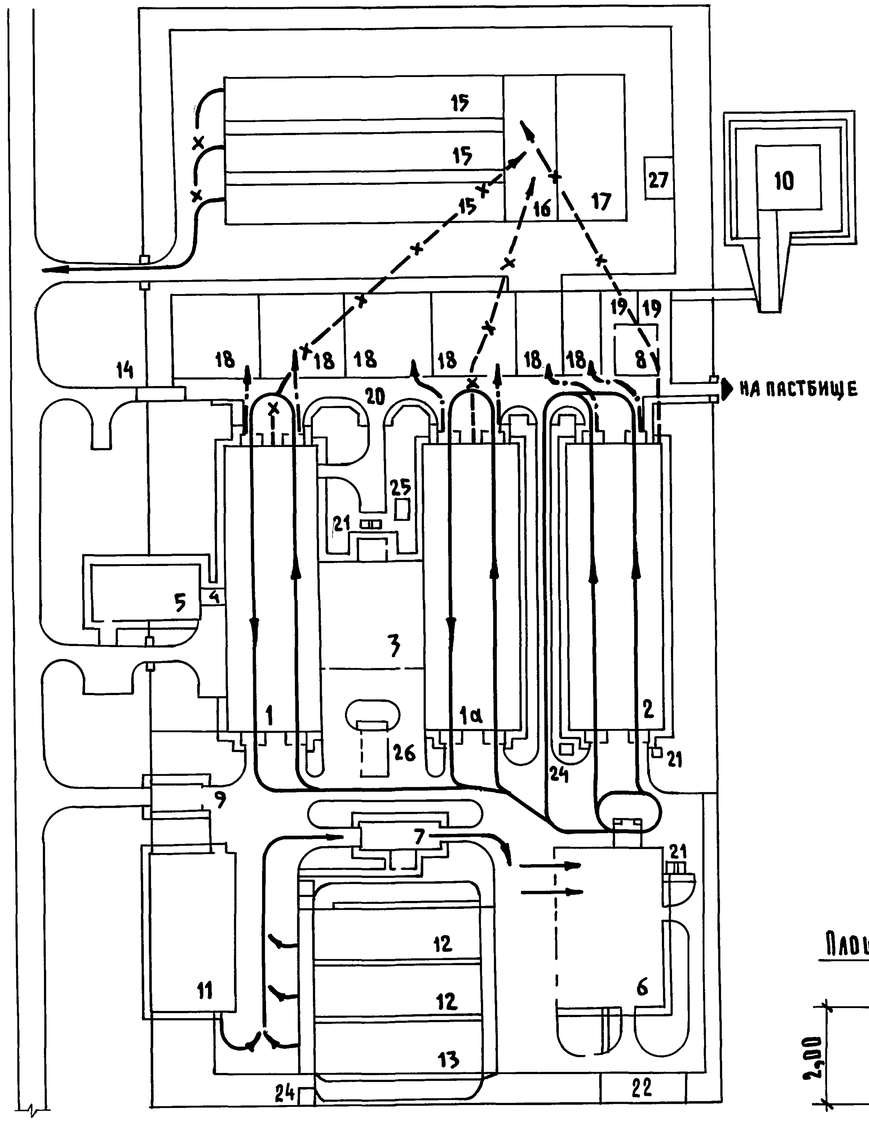


## Площадка для перемешивания навоза с торфом

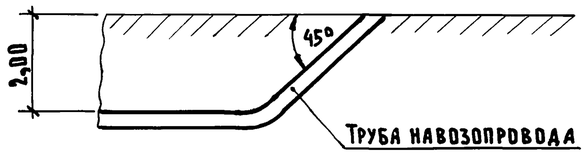


## Условные обозначения

- ——→ транспортировка кормов
- —x—→ транспортировка навоза
- ——→ движение коров на выгульные площадки

## Экспликация зданий и сооружений

| N по ген-плану | Наименование зданий (сооружений) | Кол. |
|---|---|---|
| 1;1а | Коровник на 200 коров | |
| | с автоматической привязью | 2 |
| 2 | Родильная на 50 коров | |
| | с телятником на 230 голов | 1 |
| 3 | Доильно-молочный блок с электрокотельной на | |
| | 2 установки „Тандем" УДА-8 или „Елочка" УДА-16 | 1 |
| 4 | Соединительная галерея | 1 |
| 5 | Санитарный пропускник на 30 человек для | |
| | животновод. и птицевод. предприятий | 1 |
| 6 | Блок кормовой зоны для фермы на 400 коров | 1 |
| 7 | Автомобильные весы грузоподъем- | |
| | ностью 30т на один проезд | 1 |
| 8 | Амбулатория ветпунктов ферм | |
| | крупного рогатого скота | 1 |
| 9 | Отапливаемый дезбарьер для животно- | |
| | водческих комплексов и ферм | 1 |
| 10 | Емкость для ливневых стоков на 250 м³ | |
| 11 | Сарай для сена емкостью 600т | 1 |
| 12 | Траншея для хранения силоса | |
| | вместимостью 1000т | 2 |
| 13 | Траншея для хранения сенажа | |
| | вместимостью 800т | 1 |
| 14 | Рампа для погрузки животных на автомашины | 1 |
| 15 | Секция для карантинирования навоза | 3 |
| 16 | Площадка для перемешивания | |
| | навоза с торфом | 1 |
| 17 | Площадка для торфа | 1 |
| 18 | Выгульные площадки | |
| 19 | Загон-накопитель | 2 |
| 20 | Скотопрогон | |
| 21 | Бункер для хранения комбикормов | 5 |
| 22 | Площадка для хранения корнеплодов | 1 |
| 23 | Грязеотстойник | 1 |
| 24 | Жижесборник-25 м.куб. | 3 |
| 25 | Жижесборник-35 м.куб. | 1 |
| 26 | Трансформаторная подстанция | 1 |
| 27 | Площадка для подстилки | 1 |

Инв. N подл. | Подпись и дата | Взам. инв. N

| | | | |
|---|---|---|---|
| ГИП | Клейн | | 801-01-57.85 ГТ |
| Нач. отд. | Ермаков | | Ферма по производству молока на 400 коров с применением автоматической привязи и с доением в доильно-молочном блоке |
| Гл. техн. | Леонова | | Стадия / Лист / Листов: 9 |
| Н. контр. | Королева | | |
| Гл. спец. | Лешин | | |
| Рук. гр. | Мастенина | | Схемы движения коров, транспортировки кормов и навоза |
| Ст. инж. | Маслова | | Гипронисельхоз |

21105-02 12

Копировал Шушакова

Формат А2

Альбом II

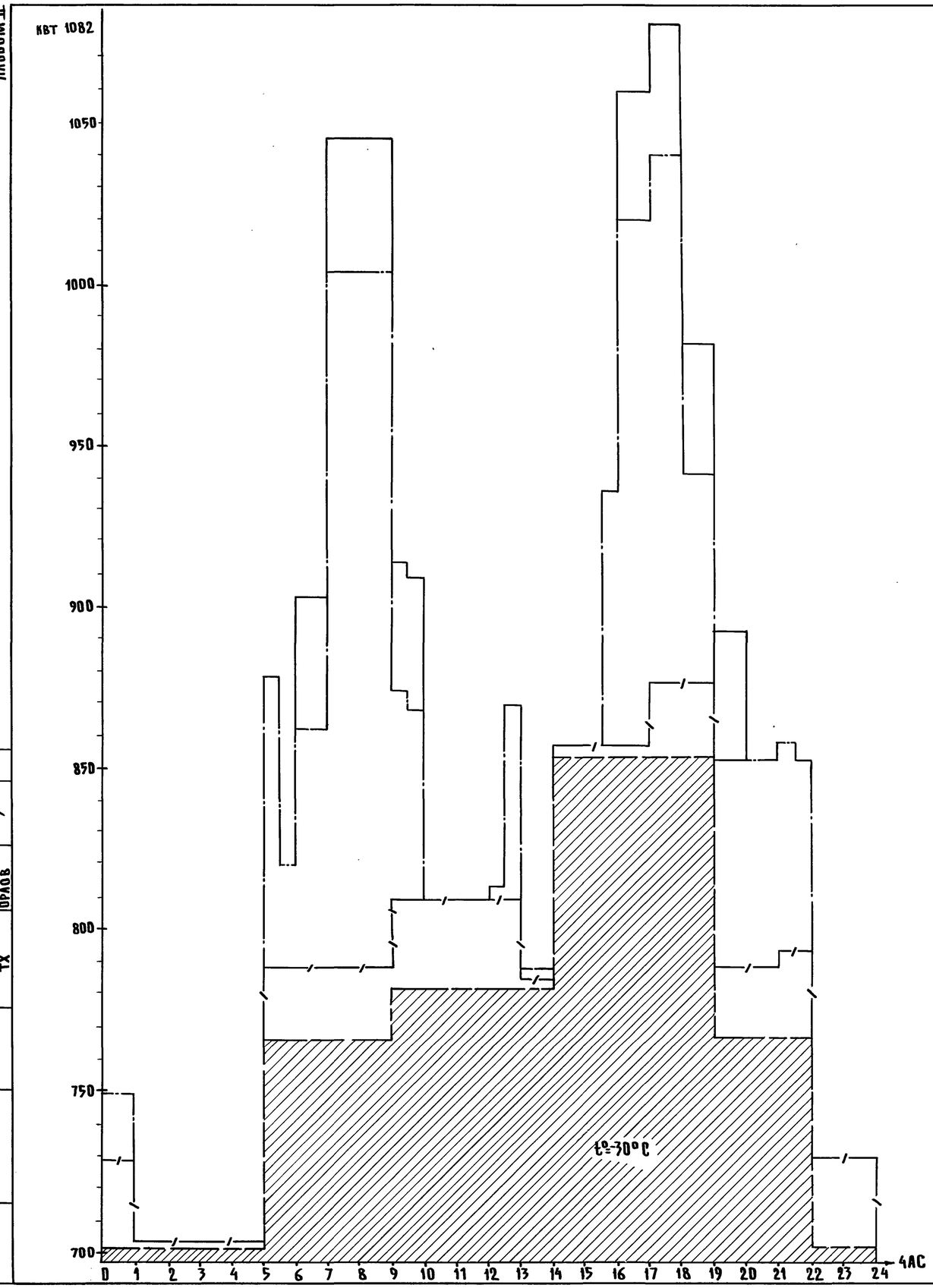


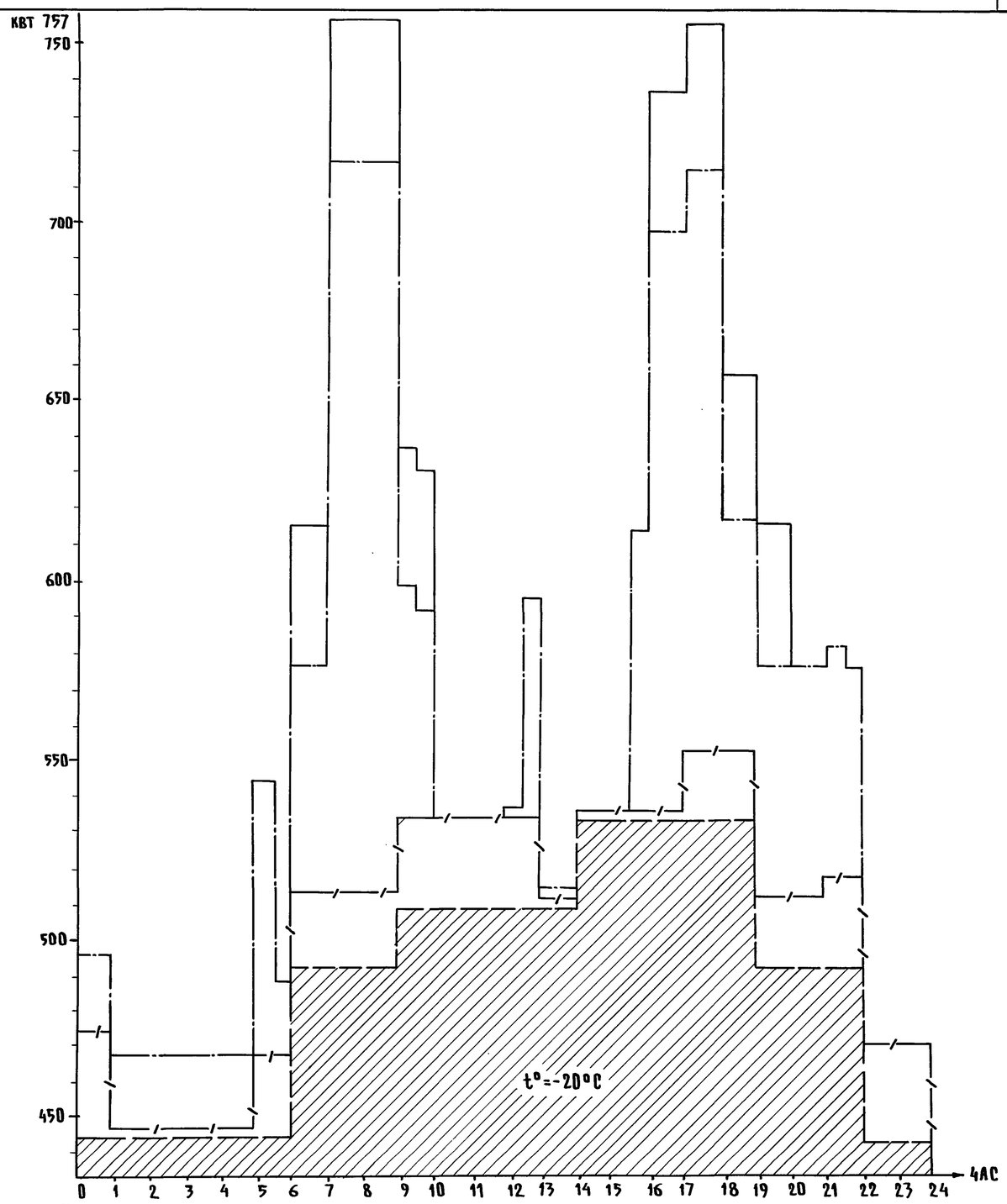


Условные обозначения

- График эл.нагрузок освещения
- То же, ТХ
- То же, ВК и ТМ
- То же, ОВ

| | | | |
|---|---|---|---|
| ГИП | Клейн | | 801-01-57.85 ГТ |
| Нач.отд. | Гужва | | Ферма по производству молока на 400 коров с применением автоматической привязи и с доением в доильно-молочном блоке |
| Зам.н.от. | Выборный | | Стадия / Лист 10 / Листов |
| Гл.спец. | Удалов | | |
| Рук.гр. | Шарф | | |
| Ст.инж. | Верьминский | | Суточные графики электрических нагрузок при t=-30°C и t=-20°C — ГИПРОНИСЕЛЬХОЗ |

ОВ Шевкунов; ВК Сорокоумова; ТХ Орлов

Инв.№ подл. | Подпись и дата | Взам.инв.№

21105-02 13 Копировал Шушакова Формат А2

| Наименование зданий и сооружений / NN по генплану и количество сооружений / Наименование помещений / Вид связи | Санитарный пропускник на 30 человек для животноводческих и птицеводческих ферм | | | | | Коровник на 200 коров | Доильно-молочный блок | Родильная на 50 коров | Соединительная галерея | Блок кормовой зоны | | | | Автомобильные весы | Амбулатория ветпунктов |
|---|---|---|---|---|---|---|---|---|---|---|---|---|---|---|---|
| NN по генплану и количество сооружений | 5 | | | | | 1; 1а | 3 | 2 | 4 | 6 | | | | 7 | 8 |
| Наименование помещений | Кабинет заведующего фермой | Комната специалистов | Место нахождения вахтера | Комната приема пищи | Красный уголок | Стойловое помещение | Молочная | Помещение персонала | Место выдачи молока | Операторская | Пункт технического обслуживания | Прием и приготовление кормов | Место выгрузки готовой продукции | Помещение весовщика | Комната ветврача |
| Автоматическая телефонная связь КРТ-10 | ○ | ○ | ○ | | | | | ○ | | ○ | | | | | ○ |
| Пожарная сигнализация | | | | | | | | | | ▣ | | ▣ 2шт. | | | |
| Радиотрансляция 10ва | △ | △ | △ | △ | △ | | | △ | | △ | △ | | | | △ |
| Производственная громкоговорящая связь | ⊠ ПГС-0,2А | △ ПГС-0,2 | △ ПГС-0,2 | | | △ ПГС-10 2×2 | △ ПГС-3 △ ПГС-3 | △ ПГС-0,2 | △ ПГС-3 | △ ПГС-3 △ ПГС-3 | △ ПГС-3 | | △ ПГС-3 | △ ПГС-0,2 | |

## Условные обозначения

- ⊠ Диспетчерский прибор громкоговорящей связи
- ⊠ Абонентский прибор громкоговорящей связи
- Громкоговоритель абонентский
- ○ Аппарат телефонный
- ▣ Извещатель пожарной сигнализации кнопочный
- Коробка телефонная распределительная
- Трансформатор абонентский

| | | | |
|---|---|---|---|
| ГИП | Клейн | | 807-01-57.85 ГТ |
| Нач.отд. | Гужва | | Ферма по производству молока на 400 коров с применением автоматической привязи и с доением в доильно-молочном блоке |
| Зам.н.отд | Выборный | | Стадия / Лист 11 / Листов |
| Н.контр. | Овчинникова | | |
| Гл.спец. | Брешков | | Схема организации связи и сигнализации |
| Ст.инж. | Крючкова | | Гипронисельхоз |

Копировал Шушакова — Формат А2

21105-02 (14)

Инв.№ подл. | Подпись и дата | Взам.инв.№ | ТХ | Мастенина

Зам. 11.6.86г. Францев