МАЛЫЕ АРХИТЕКТУРНЫЕ ФОРМЫ

СЕРИЯ 320

ТИПОВОЙ ПРОЕКТ

320-42

АРХИТЕКТУРНО-ДЕКОРАТИВНЫЕ УСТАНОВКИ У ВЪЕЗДОВ В СЕЛЬСКИЕ НАСЕЛЕННЫЕ МЕСТА, СОВХОЗЫ И КОЛХОЗЫ

АЛЬБОМ I

АРХИТЕКТУРНО-СТРОИТЕЛЬНАЯ ЧАСТЬ

11646-01

Госстрой СССР
ЦЕНТРАЛЬНЫЙ ИНСТИТУТ ТИПОВОГО ПРОЕКТИРОВАНИЯ
Свердловский филиал
620062, г.Свердловск, ул.Генеральская, 3а
Заказ № 2061 Инв.№ 11646-с1 тираж 150
Сдано в печать 22/I 1980г. цен 2-51

МАЛЫЕ АРХИТЕКТУРНЫЕ ФОРМЫ

СЕРИЯ 320

ТИПОВОЙ ПРОЕКТ

320-42

АРХИТЕКТУРНО-ДЕКОРАТИВНЫЕ УСТАНОВКИ У ВЪЕЗДОВ В СЕЛЬСКИЕ НАСЕЛЕННЫЕ МЕСТА, СОВХОЗЫ И КОЛХОЗЫ

СОСТАВ ПРОЕКТНЫХ МАТЕРИАЛОВ

АЛЬБОМ I. АРХИТЕКТУРНО-СТРОИТЕЛЬНАЯ ЧАСТЬ
АЛЬБОМ II. СМЕТЫ

АЛЬБОМ I

РАЗРАБОТАН ЦНИИП ПО ГРАДОСТРОИТЕЛЬСТВУ

ВВЕДЁН В ДЕЙСТВИЕ ПРИКАЗОМ ПО ИНСТИТУТУ от 14 АПРЕЛЯ 1972 года N 120

Содержание

№№ п/п	Наименование листов.	№№ листов	№№ стр.
1.	Содержание		1
2.	Пояснительная записка		2
3.	Номенклатура	АС-1	3
4.	Тип I. Генплан	АС-2	4
5.	Тип I. Вид „А". План	АС-3	5
6.	Тип I. Вид „Б". Вид „В". Вид „Г"	АС-4	6
7.	Тип I. Шаблоны букв и цифр. Деталь крепления букв и цифр	АС-5	7
8.	Тип I. Разрезы 1-1 ÷ 4-4. Спецификация древесины	АС-6	8
9.	Тип I. Детали с 1 по 4	АС-7	9
10.	Тип II. Генплан	АС-8	10
11.	Тип II. Вид „А". План	АС-9	11
12.	Тип II. Вид „Б". Вид „В". Вид „Г"	АС-10	12
13.	Тип II, тип IV. Шаблоны букв и цифр. Деталь крепления	АС-11	13
14.	Тип II. Эмблема „Бык"	АС-12	14
15.	Тип II. Опалубка и армирование. Расход материалов	АС-13	15
16.	Тип II. Сечения 4-4 ÷ 8-8. Деталь сиденья	АС-14	16
17.	Тип III. Генпланы. Вариант I. Вариант II	АС-15	17
18.	Тип III. Вид „А". Вид „Б". План	АС-16	18
19.	Тип III. Шаблоны букв и цифр	АС-17	19
20.	Тип III. Эмблема „Петух". Боковой вид, вид спереди	АС-18	20
21.	Тип III. Опалубка и армирование. Расход стали	АС-19	21
22.	Тип IV. Генплан	АС-20	22
23.	Тип IV. Вид „А". Вид „Б". Вид „В". План	АС-21	23
24.	Тип IV, тип V. Шаблоны букв и цифр	АС-22	24
25.	Тип IV. Фасад. Разрезы 1-1 ÷ 3-3. Детали. Расход древесины	АС-23	25
26.	Тип IV. Опалубка и армирование плиты П-1. Закладная марка ЗМ-1. Спецификация и выборка арматуры	АС-24	26
27.	Тип V. Генплан	АС-25	27
28.	Тип V. Вид „А". Вид „Б". Вид „В". План	АС-26	28
29.	Тип V. Шаблоны букв и цифр	АС-27	29
30.	Тип V. Разрезы 1-1 ÷ 3-3. Узел 1. Спецификация древесины	АС-28	30

1972	Архитектурно-декоративные установки у въездов в сельские населенные места, совхозы и колхозы	Содержание.	Типовой проект 320.42	Альбом I	Лист

ЦНИИП Гражданстроительства г. Москва

Зам. гл. инж. — Солонина
Рук. мастер. — Каплан
Гл. инж. пр. — Домнин
Рук. гр. Арх. — Асеева
Ст. архитект. — Бокловская
Ст. инженер — Ермакова
Ст. техник — Овчинников
Гл. спец. — Леонтьева
Копировал — Копаев

Пояснительная записка.

А. Общая часть.

Рабочие чертежи архитектурно-декоративных установок у въездов в сельские населенные места, совхозы и колхозы разработаны на основе проектного задания и заключения Управления планировки и застройки городов Государственного комитета по гражданскому строительству и архитектуре при Госстрое СССР от 4 мая 1970 г. 1-291.

В данном альбоме представлены пять типов архитектурно-декоративных установок, предназначенных для размещения на магистралях, ведущих в сельские населенные места, совхозы и колхозы. Архитектурно-декоративные установки должны располагаться на местах, обеспечивающих их хорошее восприятие во время движения по магистрали - на поворотах дороги, развилках, дефиле, косогорах у дороги и т.п.

Выбор типа установки зависит от характера местности, имеющихся материалов и специфики населенного пункта, совхоза или колхоза. Проект расчитан для строительства во II, III строительно-климатических районах и в I-В подрайоне. Проект не расчитан на районы с сейсмичностью свыше 6 баллов, районы с горными выработками и с просадочными грунтами.

Б. Архитектурная часть.

Тип I. Установка выполняется в виде деревянного, объемного щита на бетонном основании, на лицевой стороне, обращенной к магистрали, компонуются надписи из накладных стальных букв. Перпендикулярно к плоскости установки между щитом и основанием защемляются декоративные деревянные брусья. Подиум с гравийной засыпкой обрамлен бордюром из лицевого кирпича. Наружные деревянные элементы установки обрабатываются морилкой и покрываются бесцветным водостойким лаком. Стальные буквы надписей окрашиваются белой, а крепления букв к щиту, черной нитроэмалью. Бетонное основание обрабатывается штукатуркой на белом цементе с добавкой мраморной или гранитной крошки.

Тип II. Установка выполняется в виде бетонной плиты, на бетонных основаниях. На лицевой стороне плиты, обращенной к магистрали, компонуются эмблема и надписи из накладных, стальных букв. Основание установки выполняется в виде бетонного подиума с деревянными решетчатыми сиденьями. После тщательной затирки бетонных поверхностей цементным раствором установка окрашивается белой перхлорвиниловой краской. Эмблема выполняется из листового металла в соответствии с местными возможностями. Стальные буквы окрашиваются бронзовой нитрокраской. Деревянные решетки скамеек обрабатываются морилкой и покрываются бесцветным водостойким лаком.

Тип III. Установка представляет собой бетонный корпус с врезанной в него жел. бет. плитой, на которой размещается название населенного пункта, колхоза или совхоза. Основание установки выполняется в виде прямоугольной в плане плиты из монолитного бетона. На вершине конуса монтируется объемная металлическая эмблема.

Бетонный конус с жел. бет. плитой после изготовления необходимо затереть цементным раствором и окрасить перхлорвиниловой краской в белый цвет. Накладные буквы из полосовой стали необходимо окрасить бронзовой нитрокраской.

Тип IV. Установка выполняется в виде кирпичного столба с врезанной в него жел. бет. скамьей. Название населенного пункта располагается на деревянных коробчатых насадках в верхней части столба. Кирпичный столб штукатурится раствором на белом цементе с добавлением гранитной или мраморной крошки и красящего пигмента и обрабатывается мелкой бучардой под естественный камень. Деревянные насадки для надписей и рейки скамьи обрабатываются морилкой и покрываются бесцветным водостойким лаком, накладные деревянные буквы окрашиваются белой масляной краской после их предварительной шпаклевки и грунтовки. Железобетонное основание скамьи после затирки цементным раствором окрашивается белой перхлорвиниловой краской. Стальные детали установки окрашиваются белой нитроэмалью.

Тип V. Установка представляет собой четыре обшитых деревянной рейкой пилона с защемленными между ними взаимно перпендикулярными деревянными щитами, на которых крепятся накладные буквы надписей. Число щитов с буквами зависит от величины надписи и может варьироваться от трех до шести штук. Под установкой запроектирован подиум с гравийной засыпкой, обрамленный бордюром из лицевого кирпича. Все наружные деревянные части установки обрабатываются морилкой и покрываются бесцветным водостойким лаком. Накладные деревянные буквы после шпаклевки и грунтовки окрашиваются белой масляной краской.

В. Конструктивная часть.

Нагрузки.

Снеговая нагрузка принята для III района СССР (по весу снегового покрова). $P_н = 100$ кг/м².

Ветровая нагрузка принята для III района СССР (по скоростным напорам ветра) $q_н = 45$ кг/м².

Основание.

Для строительства установок выбраны площадки с условно-ровным рельефом. В качестве основания фундаментов приняты непросадочные маловлажные и непучинистые грунты с нормативным сопротивлением $R_н = 2{,}0$ кг/см². Грунтовые воды отсутствуют. Каркасы и сетки жел. бет. элементов конструкций изготовлять в соответствии с ВСН-78-67, ТУ 77-56, ГОСТ 10922-64 и СН 717-69. Материал деревянных элементов — древесина хвойных пород, дерева, влажность не более 25%. Кроме того, древесина несущих элементов должна удовлетворять требованиям, изложенным в табл. 20 СНиП II-В.4-62 для элементов II категории. Все деревянные элементы конструкций подлежат обработке в соответствии с указаниями „Инструкции по защите от гниения, поражения древоразрушающими насекомыми и возгорания деревянных элементов зданий и сооружений" И-119-56.

1972	Архитектурно-декоративные установки у въездов в сельские населенные места, совхозы и колхозы	Пояснительная записка.	Типовой проект 720-42	Альбом I	Лист

Зам. гл. инж. Армадов; Рук. мастер. Овчинников; Гл. инж. пр-та Леонтьев; Рук. гр. арх. Котляр; Ст. архитект. Боровская

Ст. инженер Солонина; Ст. техник Карпач; Проверил Домнин; Копировал Асеева

ЦНИИП Градостроительства г. Москва

№№ листов	Тип	Эскиз	Материал	Сметная стоимос.
АС-2 – АС-7	I		Дерево Бетон Кирпич Металл	277 рчв.
АС-8 – АС-14	II	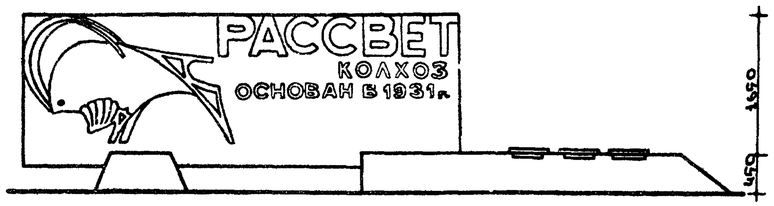	Бетон Металл Дерево	416 рчв
АС-15 – АС-19	III	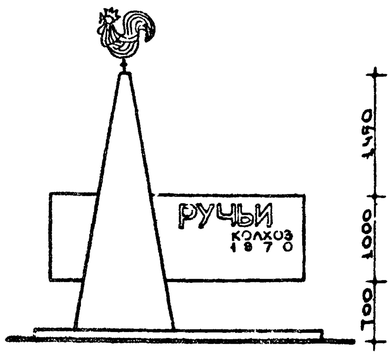	Железобетон Бетон Металл	729 рчб.

№№ листов	Тип	Эскиз	Материал	Сметная стоимость
АС-11, АС-20 – АС-24	IV	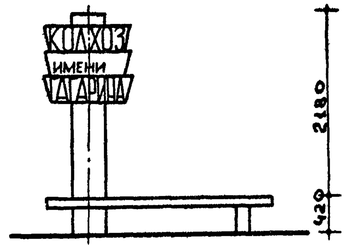	Кирпич Бетон Дерево	263 рчв
АС-22, АС-27 – АС-28	V	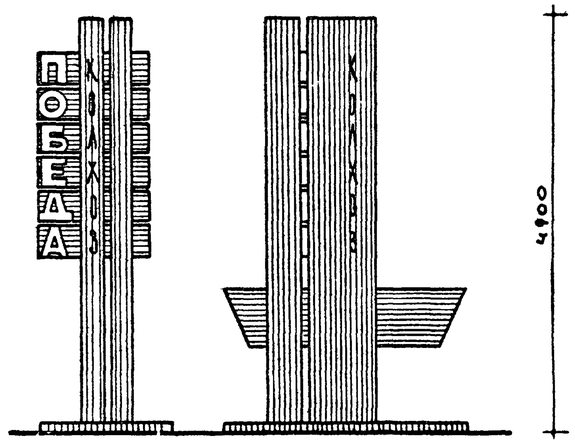	Дерево Бетон Кирпич	771 рчб.

1972	Архитектурно-декоративные установки у въездов в сельские населенные места, совхозы и колхозы	Номенклатура.	Типовой проект 720-42	Альбом I	Лист АС-I

ЦНИИП Градостроительства г. Москва

Зам. гл. инж. проекта Карпач
Гл. инж. проекта Домчин
Гл. инж. пр. Асеева
Рук. гр. арх. Ермакова
Ст. техник Овчинникова
Проверил Аксенова
Копировал Комлар
Ст. архитектор Боровская

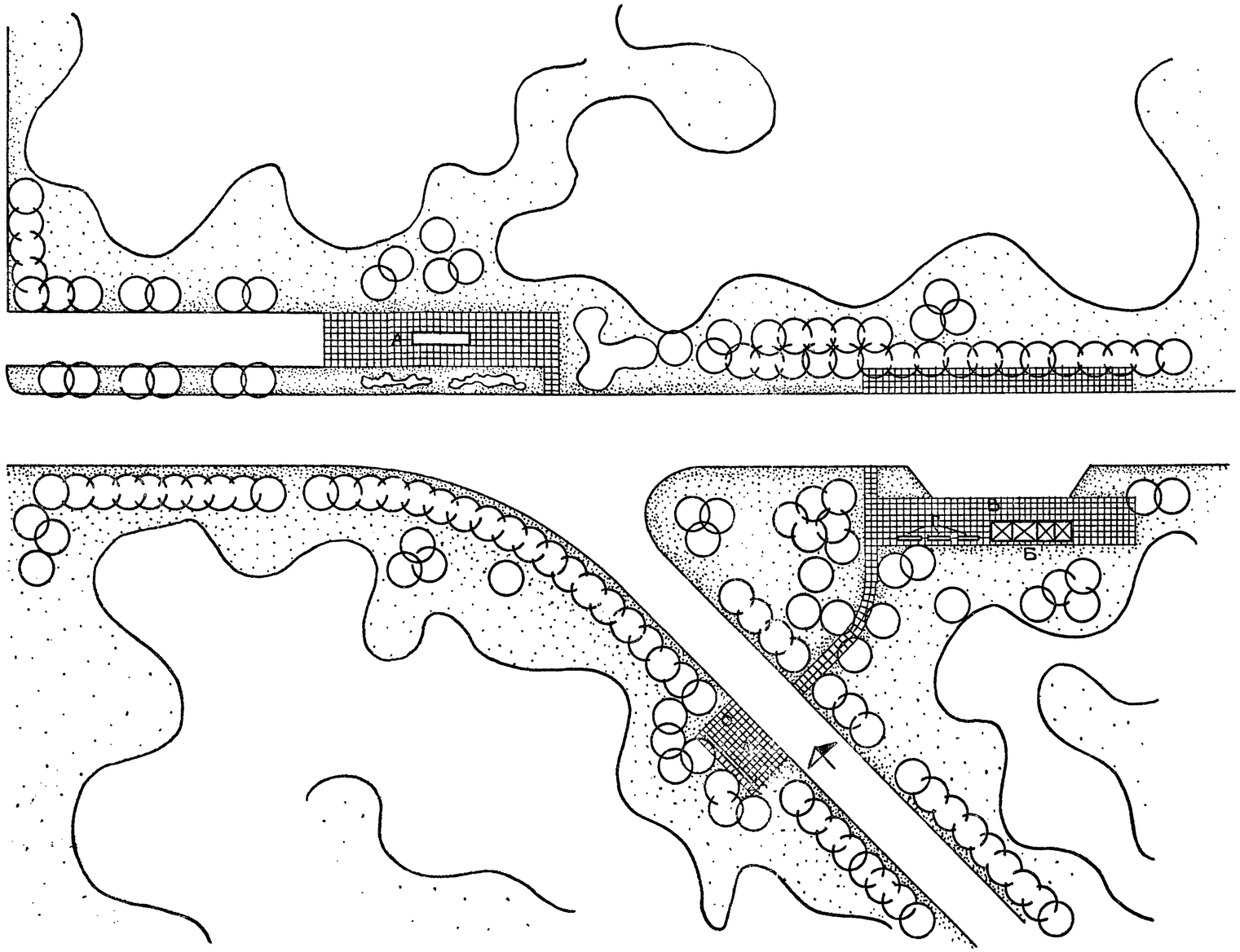

Экспликация

А - архитектурно-декоративная установка тип I.

Б - павильон для ожидания транспорта

В - площадка для ожидания транспорта

Г - скамьи для отдыха.

Д - площадка для отдыха.

ЦНИИП градостроительства г. Москва	Дмитриева, Ермилов, Ю.рук. маст., Овчинников, Гл. инж. пр., Леонтьев, Рук. гр. арх., Котляр, Копыров, Простякова	1972г.	Архитектурно-декоративные установки у въездов в сельские населенные места, совхозы и колхозы.	Тип I. Генплан.	Типовой проект 3201-42	Альбом I	Лист АС-2

Вид „А"

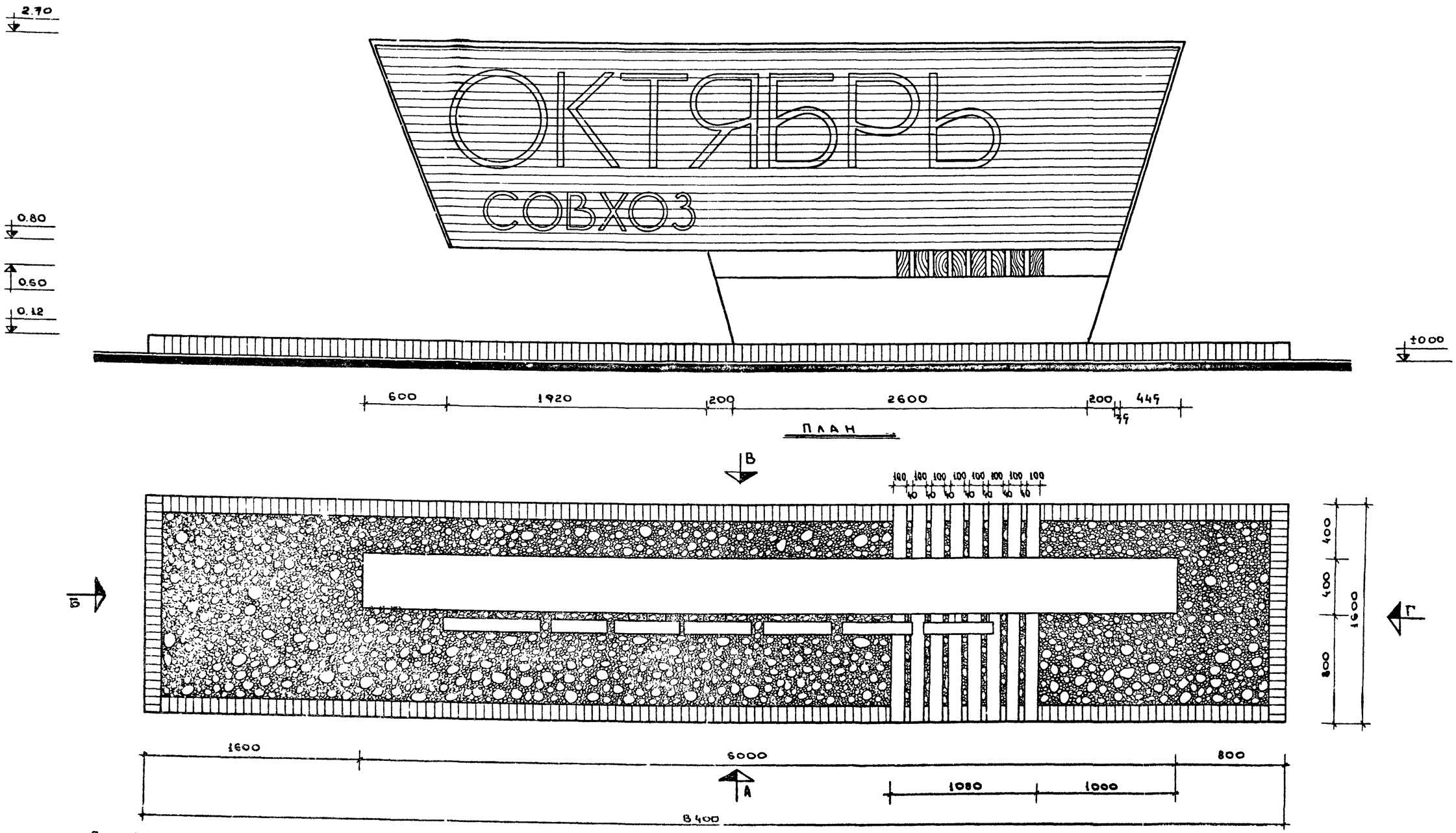

Примечание

1. Шаблоны букв и цифр, деталь крепления букв и цифр смотреть на листе АС-9.

1972	Архитектурно-декоративные установки у въездов в сельские населенные места, совхозы и колхозы	Тип I. Вид „А". План.	Типовой проект 720-42	Альбом I	Лист АС-7

Ст. техник	Карпач	
Пр. зерна	Ломкин	
Копировал	Асеева	
Ермакова		
Одинцова		
Доронцев		
Комлер		
Боровская		
Зам. гл. инж.		
Рук. мастер.		
Гл. инж. пр-та		
Рук. гр. арх.		
Ст. архитектор		

ЦНИИП Градостроительства г. Москва

Вид „В"

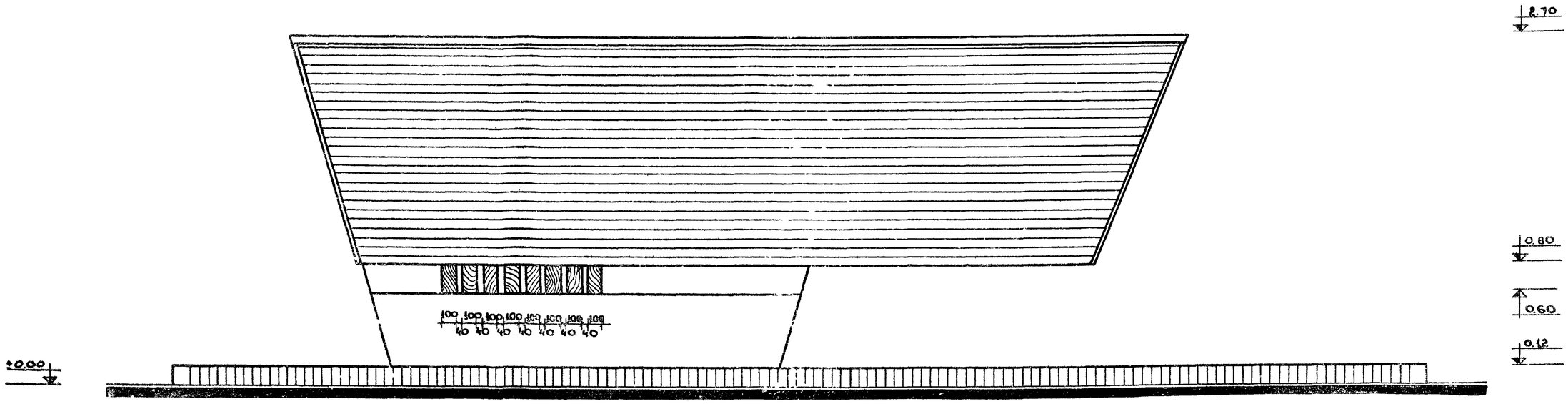

Вид „Б"

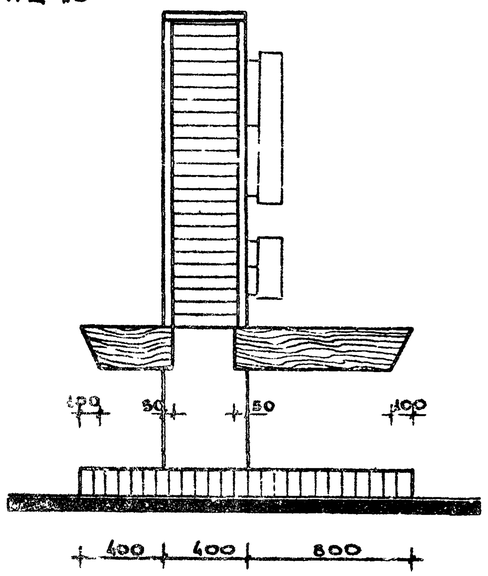

Вид „Г"

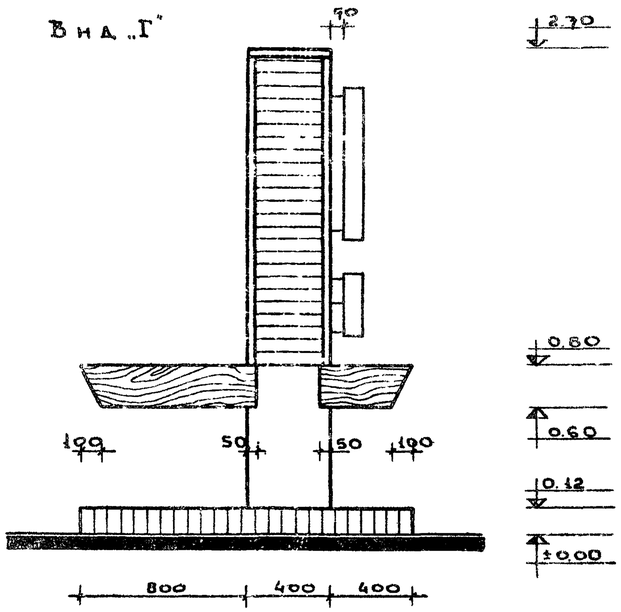

1972	Архитектурно-декоративные установки у въездов в сельские населенные места, совхозы и колхозы	Тип I. Вид „Б". Вид „В". Вид „Г".	Типовой проект 720-42	Альбом I	Лист АС.4

Гражданпроект Госстроя СССР г. Москва

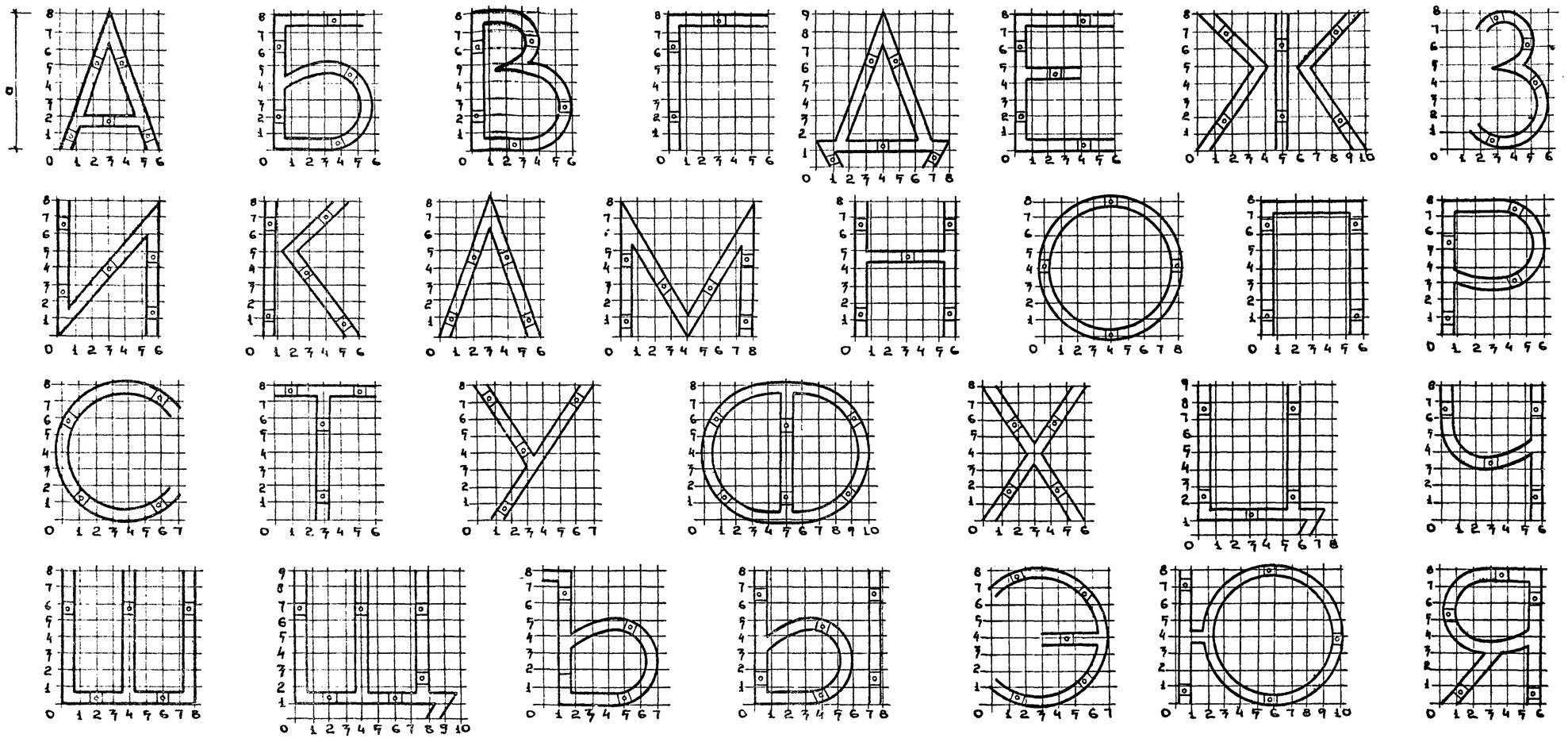

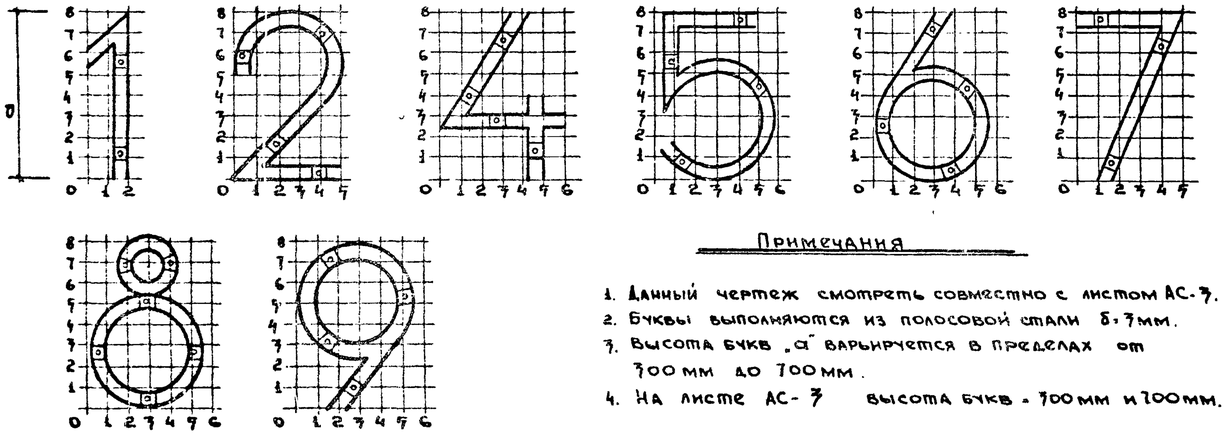

Примечания

1. Данный чертеж смотреть совместно с листом АС-3.
2. Буквы выполняются из полосовой стали δ=3мм.
3. Высота букв „а" варьируется в пределах от 300мм до 700мм.
4. На листе АС-3 высота букв = 300мм и 700мм.

Деталь крепления букв и цифр

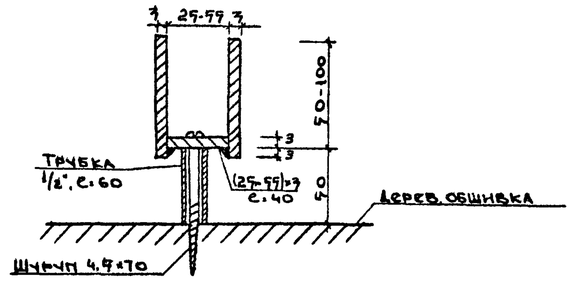

1972	Архитектурно-декоративные установки у въездов в сельские населенные места, совхозы и колхозы	Тип I. Шаблоны букв и цифр, деталь крепления букв и цифр.	Типовой проект 320-42	Альбом I	Лист АС-5

ЦНИИП Гражданпромпроект Москва

Зам. гл. инж. мастер — Карпач; Рук. мастер — Адонин; Гл. инж. пр-та — Асеева; Рук. гр. арх. — Ермакова; Ст. архитектор — Овчинников; Ст. инж. — Леонтьев; Ст. техник — Кондяр; Проверил — Боровская; Копировал — Асеева

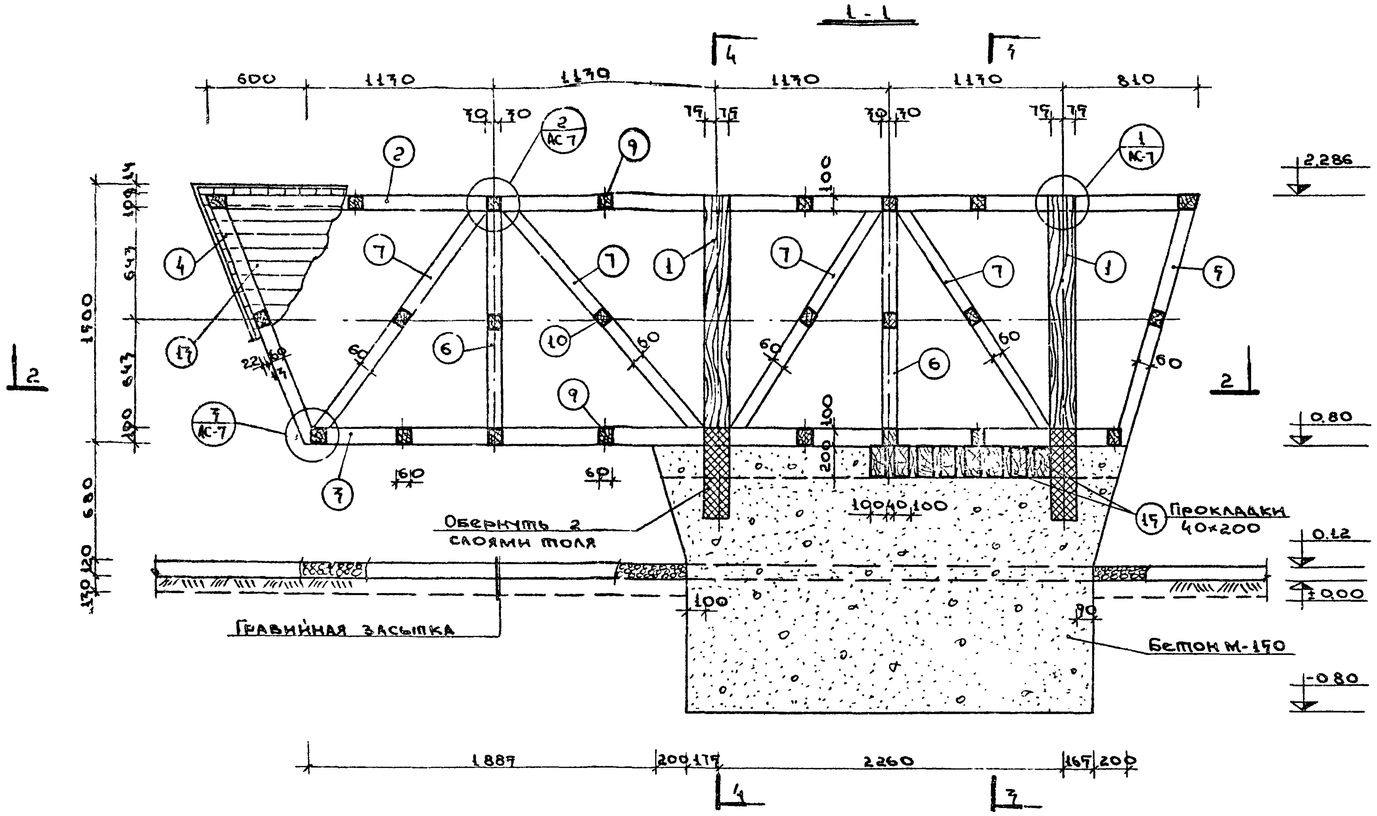

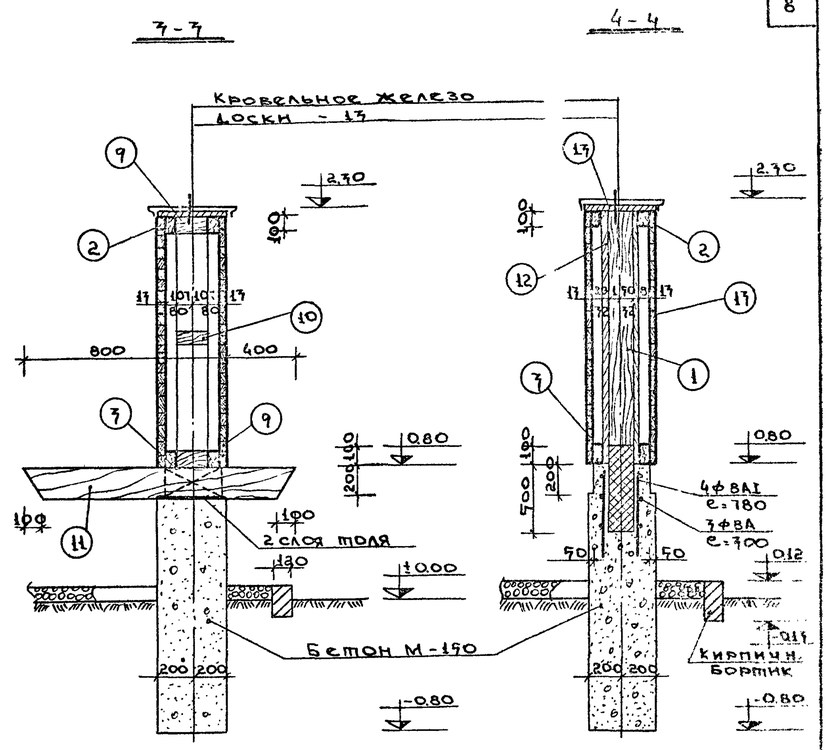

2-2

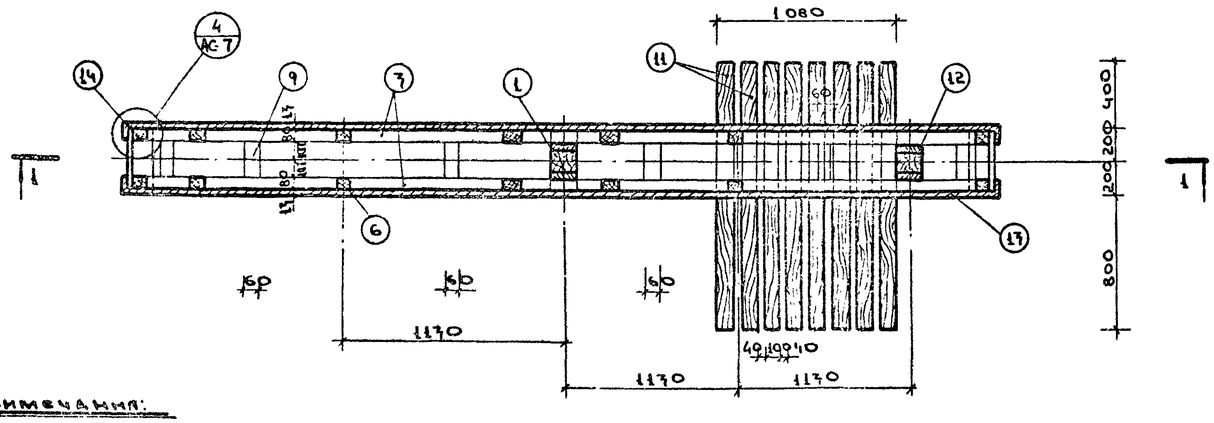

Спецификация древесины

Наименование	NN поз.	Профиль	Дл. мм	Кол. шт.	Объем м³ 1 шт.	Объем м³ всех	ГОСТ
Установка тип I	1.	Брус 170×170	1986	2	0.049	0.09	8486-66
	2.	Брус 100×80	5970	2	0.048	0.10	—"—
	3.	—"—	4950	2	0.040	0.08	—"—
	4.	Брус 80×60	1690	2	0.008	0.02	—"—
	5.	—"—	1979	2	0.008	0.02	—"—
	6.	—"—	1286	4	0.006	0.029	—"—
	7.	—"—	1700	8	0.008	0.06	—"—
	8.	нет					—"—
	9.	Брус 100×60	214	16	0.001	0.016	—"—
	10.	Брус 80×60	214	8	0.001	0.008	—"—
	11.	Брус 200×100	1200	8	0.024	0.192	—"—
	12.	Доска 150×32	1486	4	0.007	0.028	—"—
	13.	Доска 50×13	—	17м²	—	0.220	—"—
	14.	Доска 40×22	1600	4	0.001	0.004	—"—
	15.	Доска 40×200	774	7	0.007	0.021	—"—

Итого: 0.89м³

Примечания:

1. Настоящий чертеж смотреть совместно с листом АС-7.

1972	Архитектурно-декоративные установки у въездов в сельские населенные места, совхозы и колхозы	Тип I. Разрезы 1-1 + 4-4. Спецификация древесины.	Типовой проект 720-42	Альбом I	Лист АС-6

ЦНИИП Градостроительства г. Москва

Зам. гл. инж. Солонина; Рук. мастер. Домнин; Гл. инж. пр-та Асеева; Инж. арх. Поберия; Ст. арх-тек. Копирова; Ст. инж. Ермаков; Инж. Обыкников; Инж. Аксютьев; Инж. Комлар; Инж. Боровская

1 / АС-6

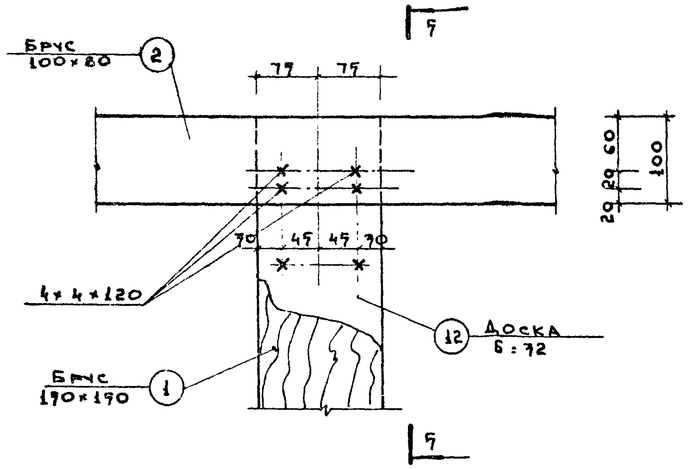

5 - 5

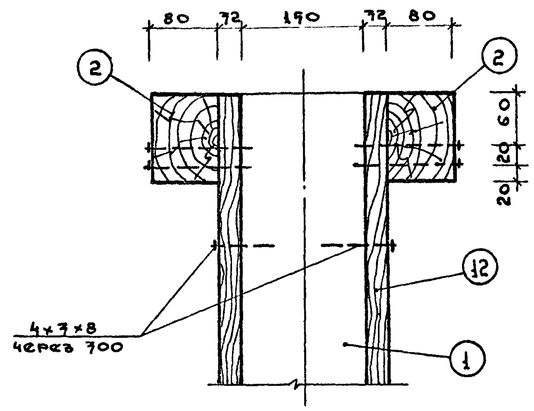

4 / АС-6

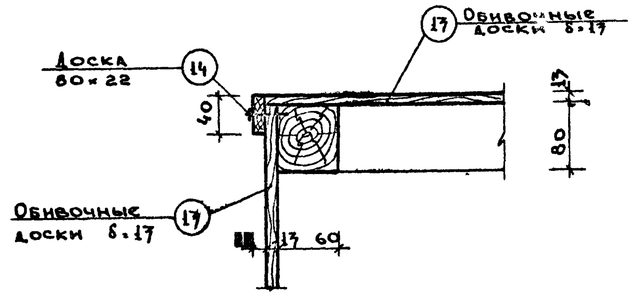

2 / АС-6

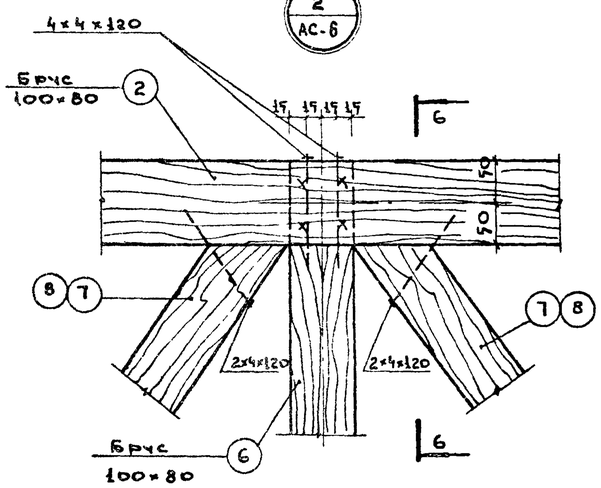

6 - 6

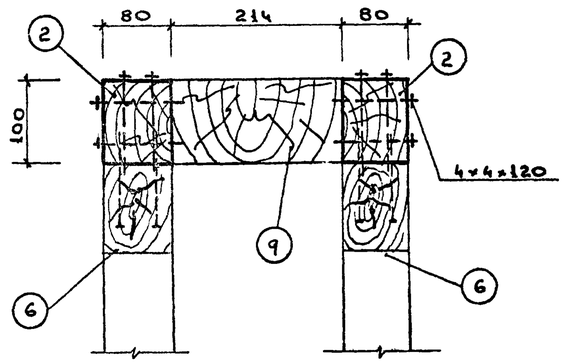

3 / АС-6

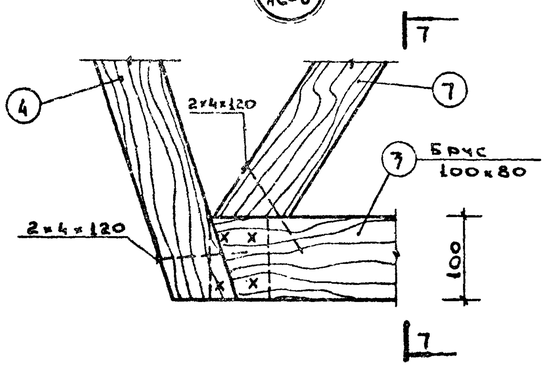

7 - 7

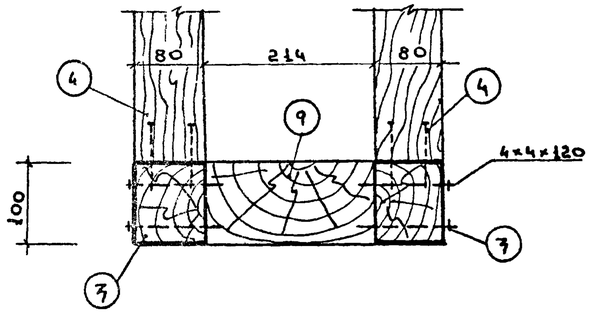

ПРИМЕЧАНИЯ:

1. Настоящий чертеж смотреть совместно с листом АС-6
2. Все соединения - гвоздевые. Гвозди приняты по ГОСТ 4028-63.
3. Общие указания по изготовлению и монтажу деревянных элементов даны в пояснительной записке.

1972	Архитектурно-декоративные установки у въездов в сельские населенные места, совхозы и колхозы	Тип I. Детали с 1 по 4.	Типовой проект 320-42	Альбом I	Лист АС-7

ЦНИИП Градостроительства г. Москва

Зам. гл. инж. мас. Соломина; Рук. мастер. Домнин; Гл. инж. пр-та Асеева; Ст. техник; Проверил; Копировал; Гл. арх. пр-та Ромашков; Ст. архит. Боровская; Доронников; Монтьев; Коплар

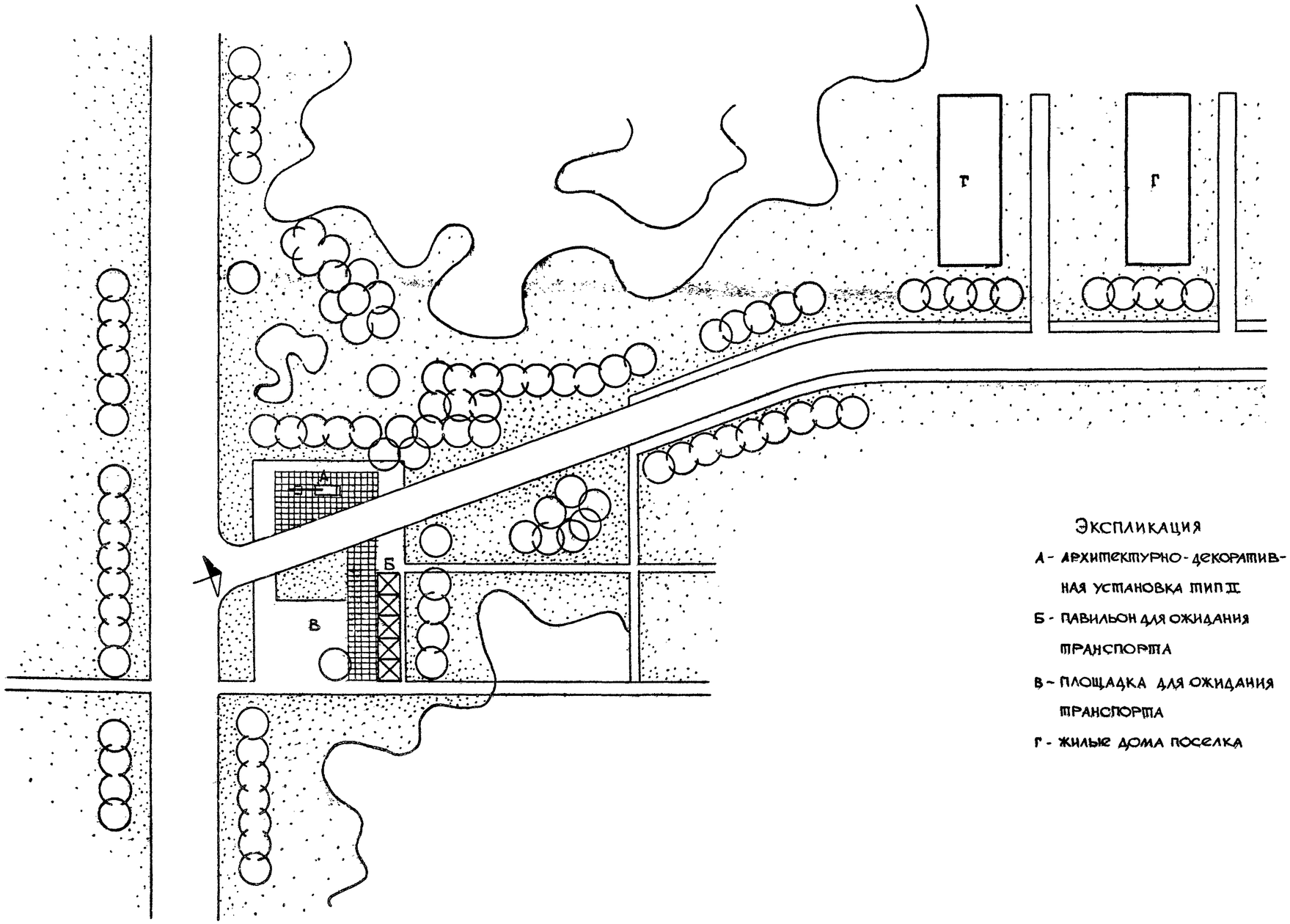

Экспликация

А - архитектурно-декоративная установка тип II

Б - павильон для ожидания транспорта

В - площадка для ожидания транспорта

Г - жилые дома поселка

1972г	Архитектурно-декоративные установки у въездов в сельские населенные места, совхозы и колхозы	Тип II. Генплан.	Типовой проект 320-42	Альбом I	Лист АС-8

ЦНИИП Гражданстроительства г. Москва

Заместитель Е.Ермаков
Нач. отд. мастер Ю.Сонников
Гл. инж. пр. А.Сонтнов
Рук. гр. арх. Н.Кедяр
Копировщик Проскурякова

Домнин
Проверил

Вид „А"

План

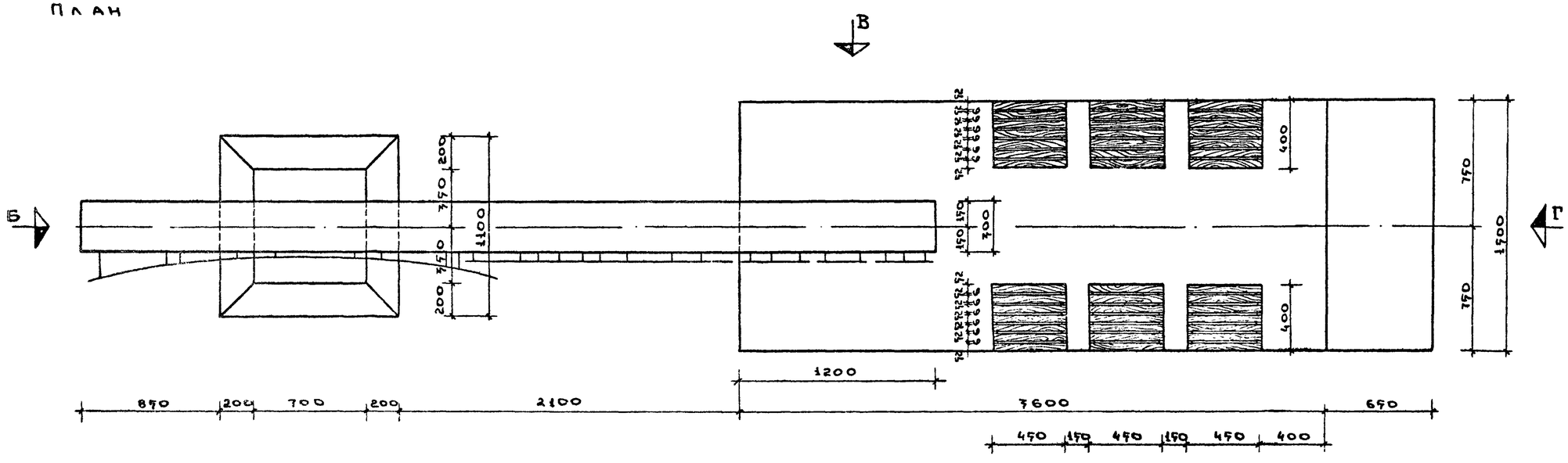

Примечания:

1. Шаблоны букв и цифр и деталь крепления букв и цифр смотреть на листе АС-11.
2. Образец выполнения эмблемы смотреть на листе АС-12.

1972	Архитектурно-декоративные установки у въездов в сельские населенные места, совхозы и колхозы	Тип II. Вид „А". План.	Типовой проект 320-42	Альбом I	Лист АС-9

ЦНИИП Градостроительства г. Москва

Зам.гл.инж.пр. Ермаков; Рук.мастер. Сочинников; Гл.инж.пр-та Леонтьев; Рук.гр.арх. Коплар; Ст.архитект. Боровская

Ст.техник Карпач; Проверил Домнин; Копировал Асеева

Вид „В"

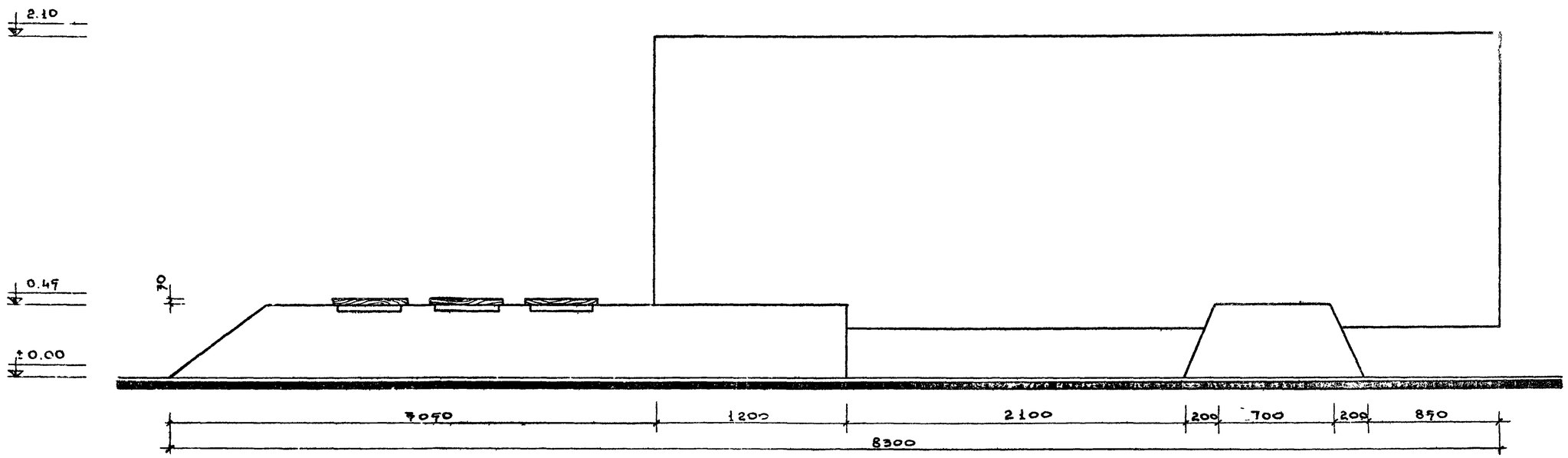

Вид „Б"

Вид „Г"

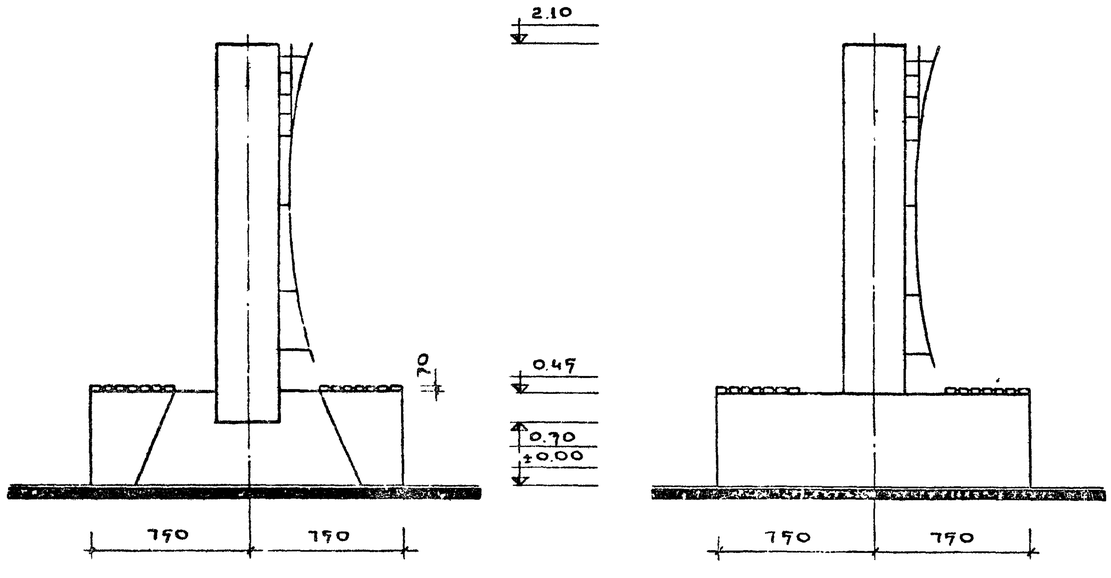

1972	Архитектурно-декоративные установки у въездов в сельские населенные места, совхозы и колхозы	Тип II. Вид „Б". Вид „В". Вид „Г".	Типовой проект 720-42	Альбом I	Лист АС-10

ДИПИП Гражданстроительства г. Москва

Зам. гл. инж. — Карпов
Рук. маст. — Домнин
Гл. инж. пр. — Асеева
Рук. гр. арх. — Ермакова
Ст. архит. — Бобовская
Ст. техник — Обмичиков
Проверил — Комиссев
Копировал — Копцяр

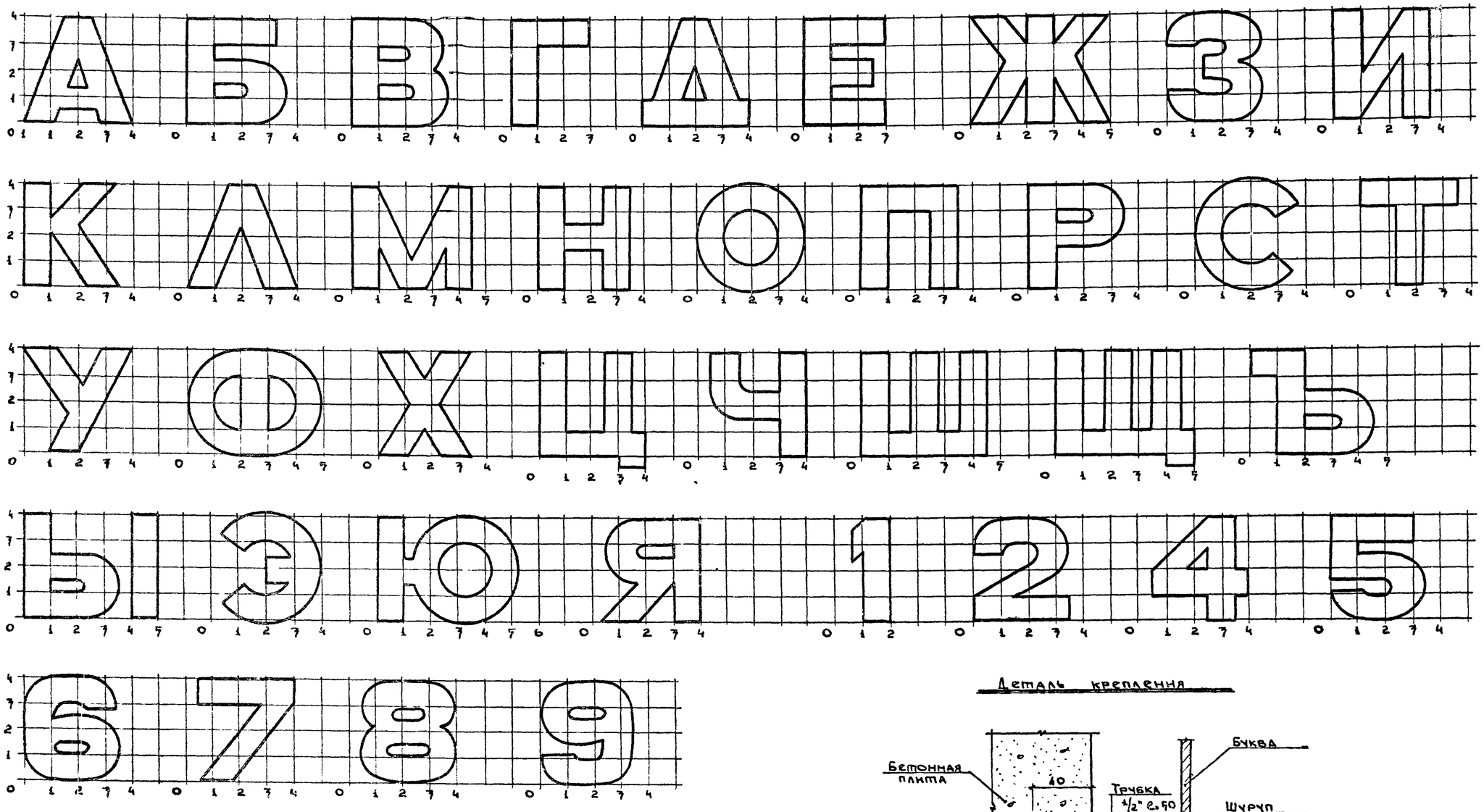

Деталь крепления

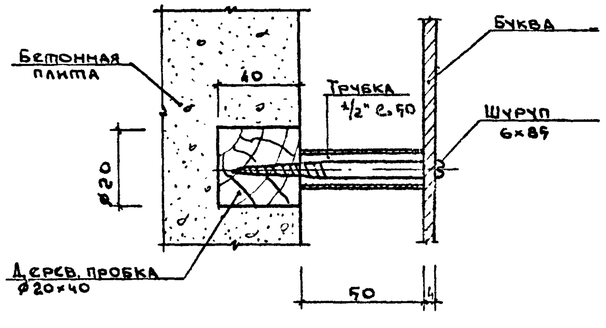

Примечания.

1. Данный чертеж смотреть совместно с листом АС-9
2. Накладные буквы выполняются из листового металла. Толщина металла „б" не менее 4 мм.
3. Высота букв „а" варьируется от 100 мм до 500 мм.
4. На листе АС-9 „а" = 500 мм.
5. Данный шрифт включен в состав надписи на архитектурно-декоративной установке типа IV (лист АС-21).
6. Для установки типа III буквы выполнять из древесины твердых пород, высота букв „а" = 100мм, толщина „б" = 20мм.

1972	Архитектурно-декоративные установки у въездов в сельские населенные места, совхозы и колхозы	Тип II. Тип IV. Шаблоны букв и цифр. Деталь крепления	Типовой проект 320-42	Альбом I	Лист АС-11

ЦНИИП Градостроительства г. Москва

Зам. гл. инж. пр. Ермаков; Рук. мастер. Овчинников; Гл. инж. пр. та Леонтьев; Рук. гр. арх. Котляр; Ст. архитект. Боровская

Ст. техник Карпан; Проверил Адонин; Копировал Асеева

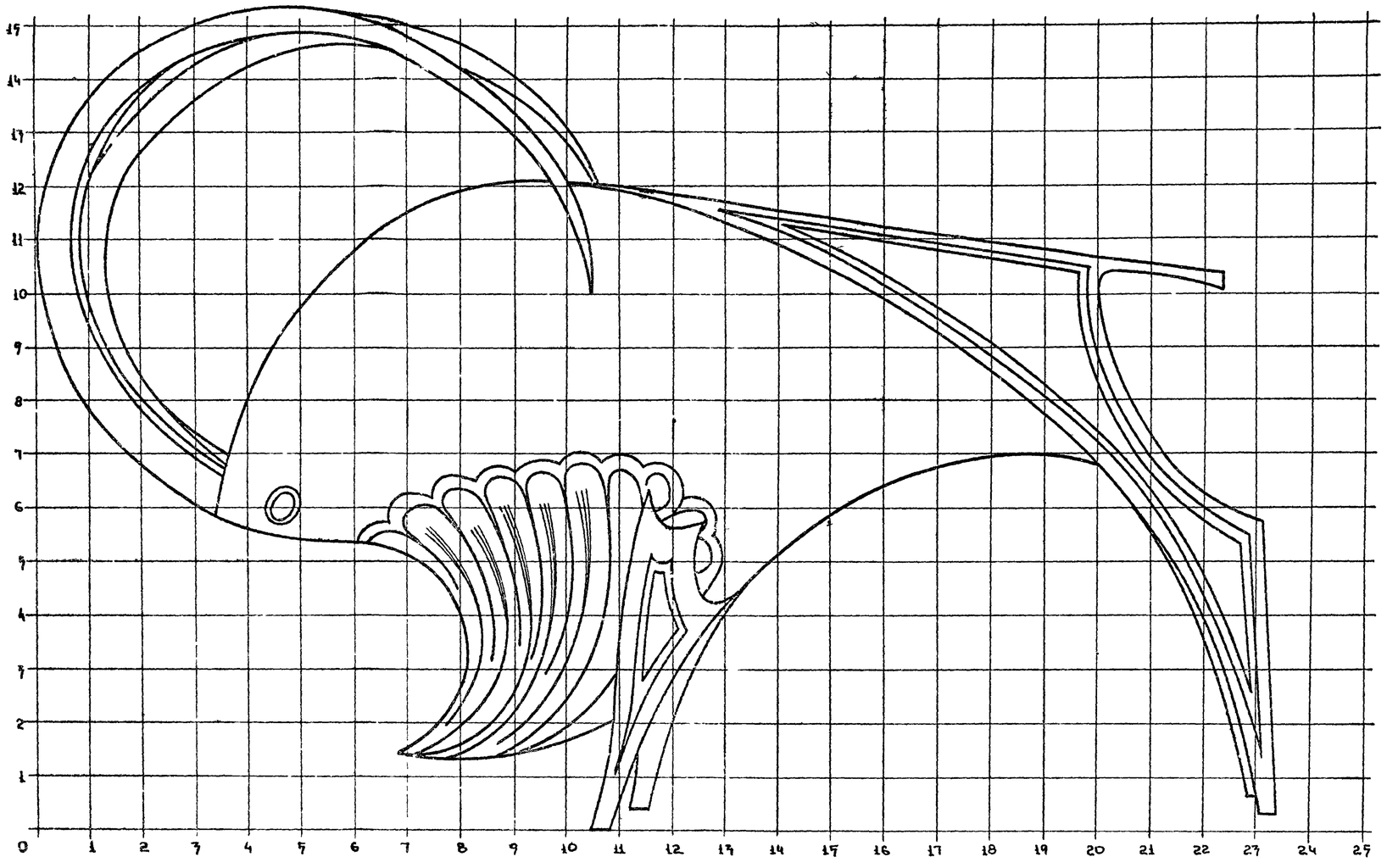

Примечания:

1. Данный чертеж является образцом выполнения эмблемы на архитектурно-декоративном въезде типа II.
2. Эмблема должна отражать характер и специфику данного населенного пункта и выполняется в соответствии с местными возможностями.
3. Данный чертеж смотреть совместно с листом АС-9
4. Декоративная фигура быка выполняется из листового металла. Техника - выколотка, сварка.
5. Крепление эмблемы по месту.

1972	Архитектурно-декоративные установки у въездов в сельские населенные места, совхозы и колхозы.	Тип II. Эмблема „Бык".	Типовой проект 720-42	Альбом I	Лист АС-12

ЦНИИП Градостроительства г. Москва

Зам. гл. инж. Ермакова
Рук. мастер. Овчинников
Гл. инж. пр-та Корнилов
Рук. гр. арх. Коляр
Ст. архитект. Боровская

Ст. техник Проверил Копировал

Калина
Алонин
Асеева

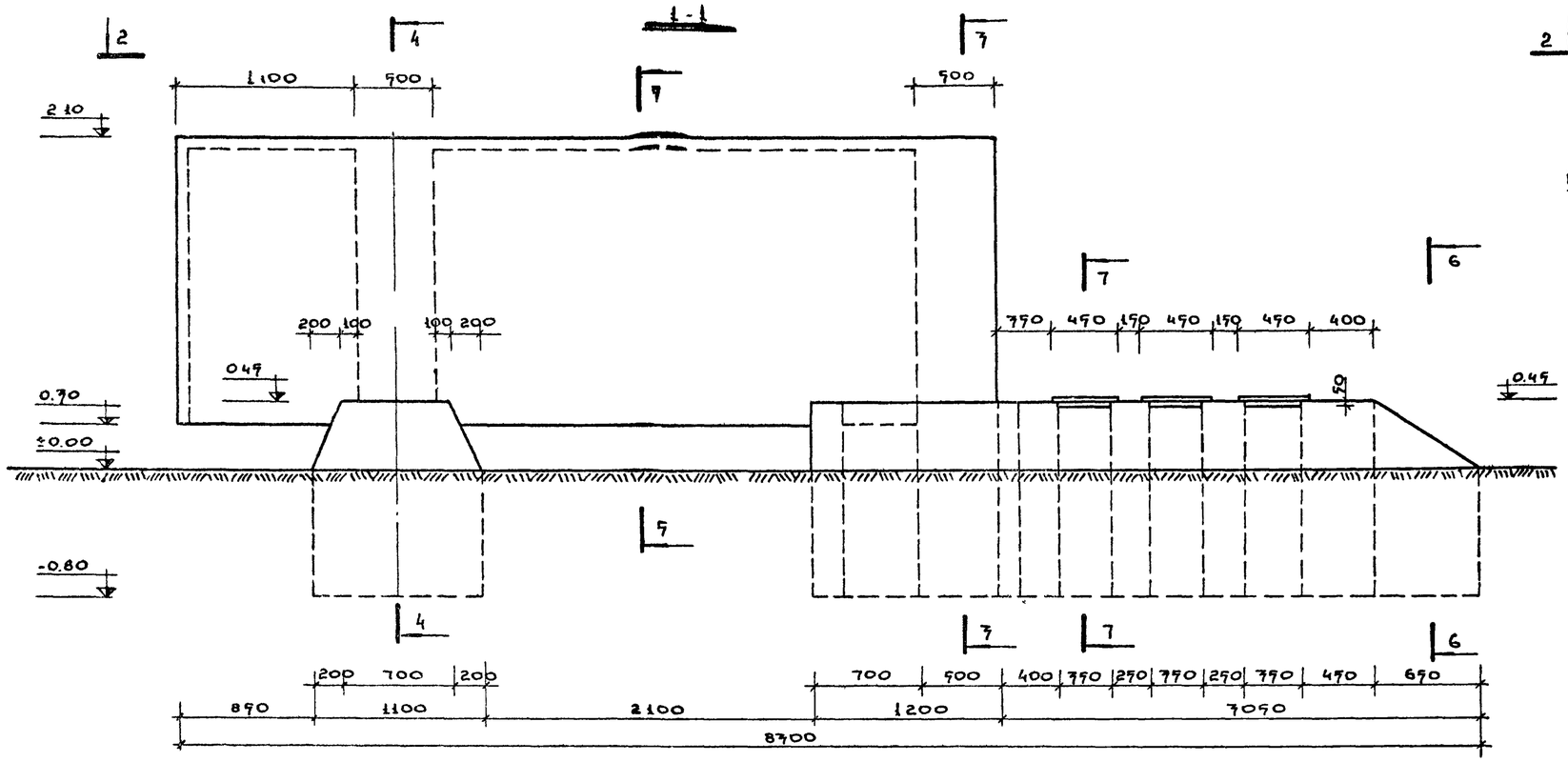

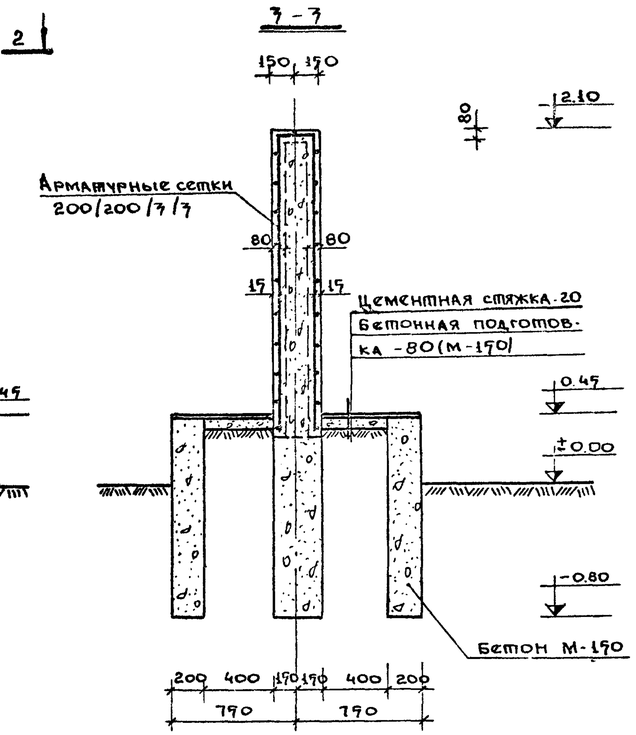

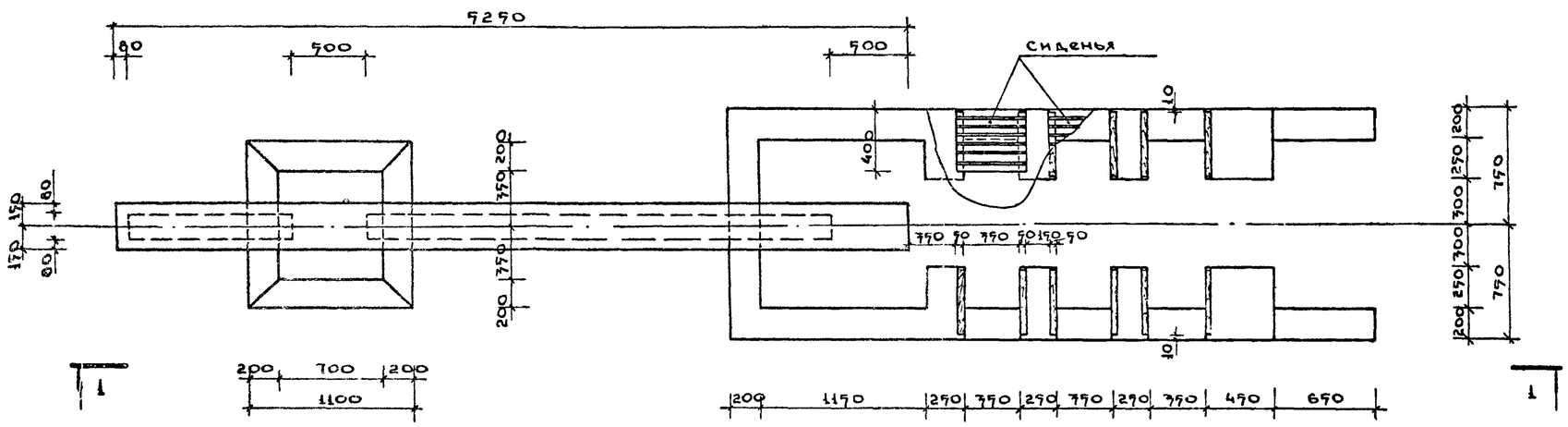

Расход древесины

Профиль	Длина мм	Кол-во шт.	Объем $м^3$	ГОСТ
Брусок 50×60	750	12	0.012	8486-66
Брусок 92×70	450	42	0.028	—"—

Спецификация арматуры

Наименован. элемента	Марка	Кол-во шт.	Вес кг	ГОСТ
Сетка	200/200/7/7	2	15	8478-66
(7.80×2.70)				

Примечания.

1. Настоящий чертеж смотреть с листом АС-14
2. Сетки приняты из обыкновенной арматурной проволоки (ст. класса В-I).
3. Расход бетона М-150-7.7 $м^3$
4. Установка запроектирована в монолитном железобетоне.

1972	Архитектурно-декоративные установки [illegible] заов в [illegible] ие населенные места, совхозы, и колхозы	Тип II. Опалубка и армирование. Расход материалов.	Типовой проект 720-42	Альбом I	Лист АС-13

ЦНИИП Градостроительства г. Москва

Зам. гл. инж. — Ермаков; Рук. мастер. — Овчинников; Гл. инж. пр-та — Леонтьева; Рук. гр. арх. — Котляр; Ст. архитект. — Боровская

Ст. инженер — Солонина; Проверил — Домнин; Копировал — Алеева

4 - 4

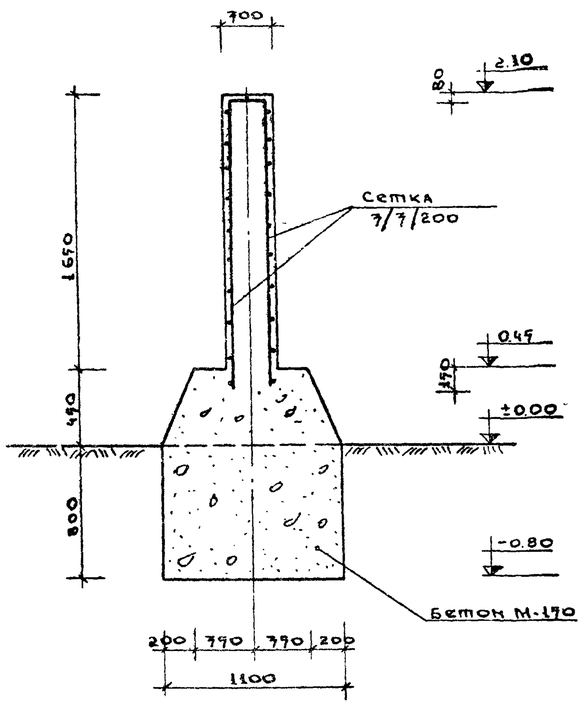

5 - 5

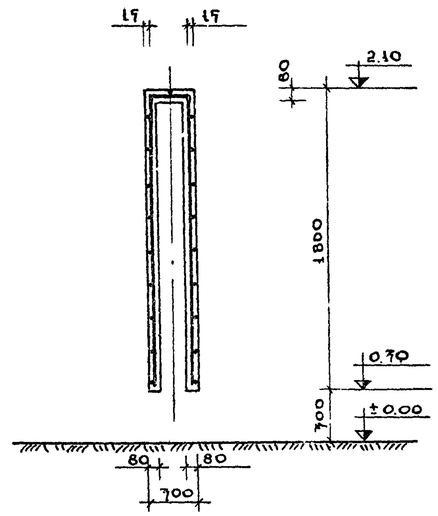

6 - 6

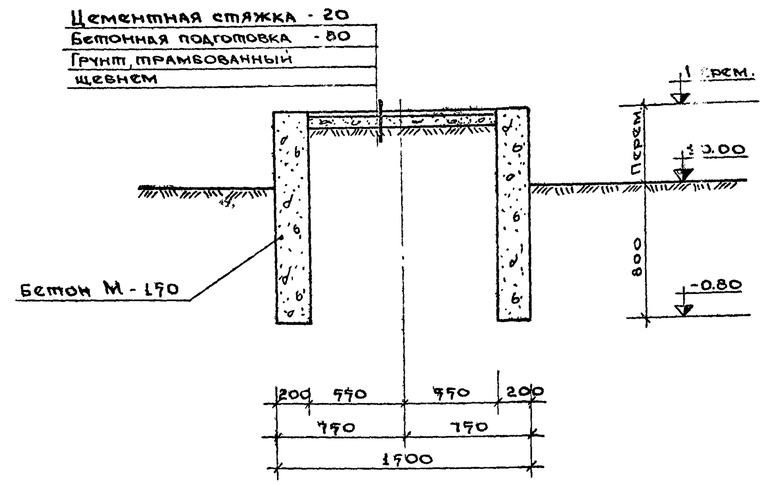

Деталь сиденья (м 1:5)

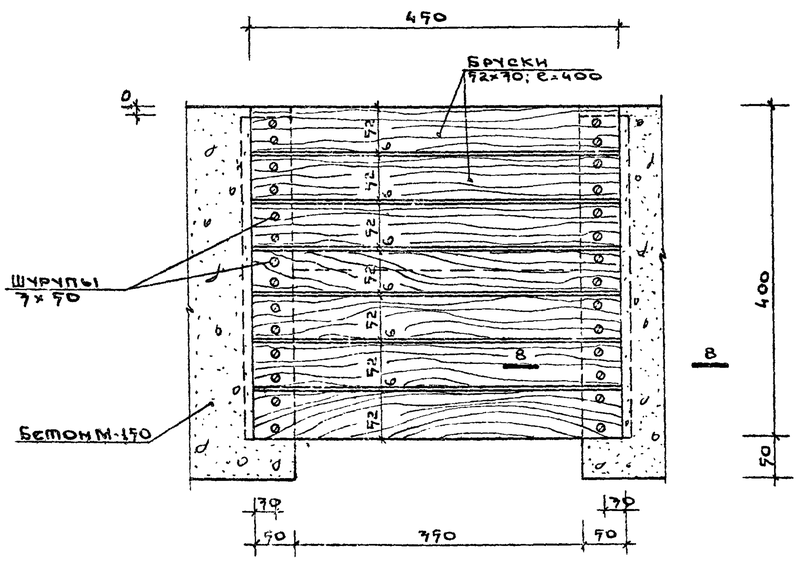

8 - 8

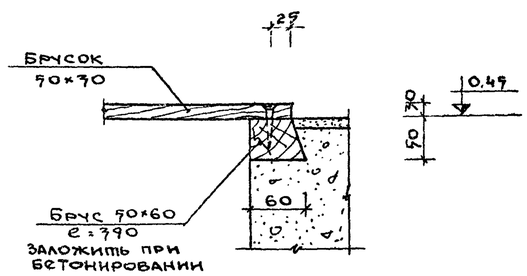

7 - 7

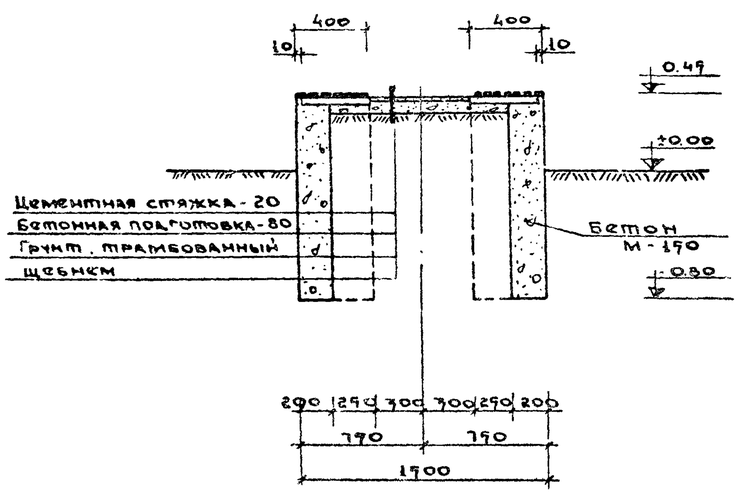

Примечания:

1. Настоящий чертеж смотреть совместно с листом АС-13
2. Шурупы приняты по ГОСТ 1145-60.

1972	Архитектурно-декоративные установки у въездов в сельские населенные места, совхозы и колхозы	Тип II. Сечения 4-4 ÷ 8-8. Деталь сиденья.	Типовой проект 320-42	Альбом I	Лист АС-14

ЦНИИП Градостроительства г. Москва

Ст. инженер Соломина; Проверил Домнин; Копировал Асеева

Ермаков, Скачинков, Конюхов, Котляр, Боровская

Зам. гл. инж. пр.; Рук. мастер; Гл. инж. пр.-та; Рук. гр. арх.; Ст. архитектор

Вариант I

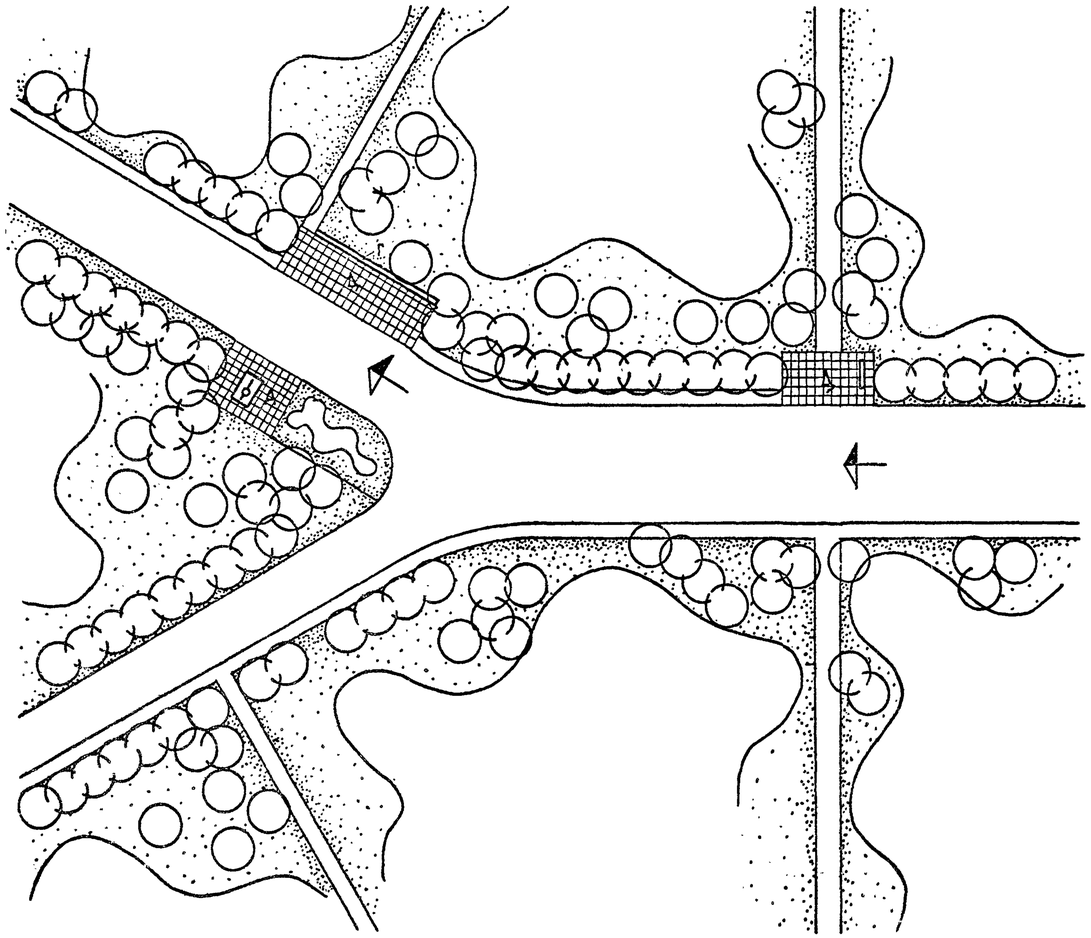

Вариант II

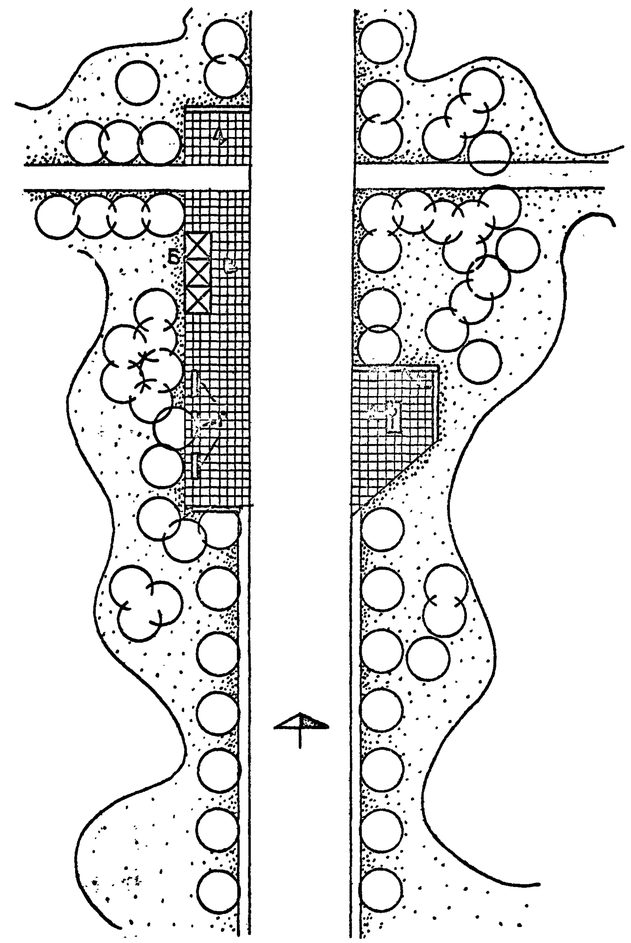

Экспликация

А-архитектурно-декоративная установка тип III.

Б-павильон для ожидания транспорта.

В-площадка для ожидания транспорта.

Г-скамьи для отдыха.

Д-площадка для отдыха.

1972г.	Архитектурно-декоративные установки у въездов в сельские населенные места, совхозы и колхозы.	Тип III. Генпланы. Вариант I. Вариант II.	Типовой проект 720-42	Альбом I	Лист АС-15

ЦНИИП Градостроительства г. Москва	Зам. гл. инж. пр.	Стрелков	
	Ц. о. рук. маст.	Овчинников	
	Гл. инж. пр.	Леонтьев	
	Рук. гр. арх.	Котляр	
	Копиров.	Простакова	
	Проверил		
	Домнин		

Вид „А"

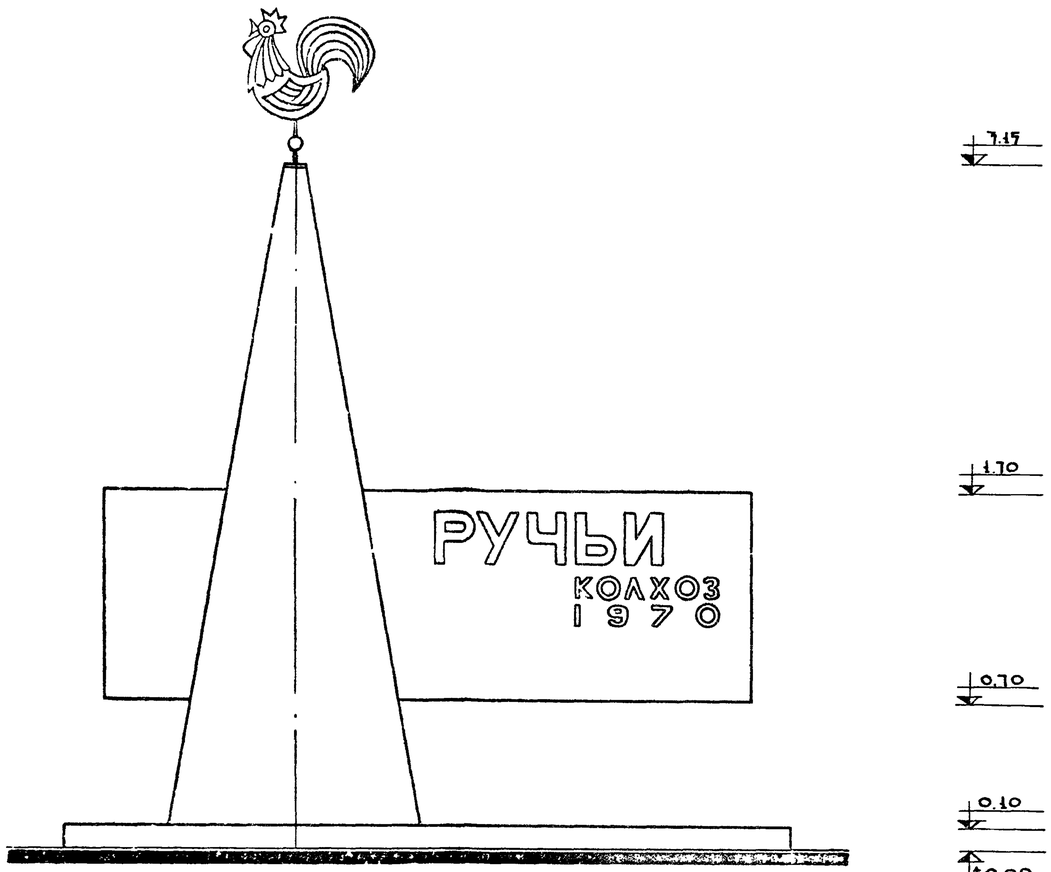

Вид „Б"

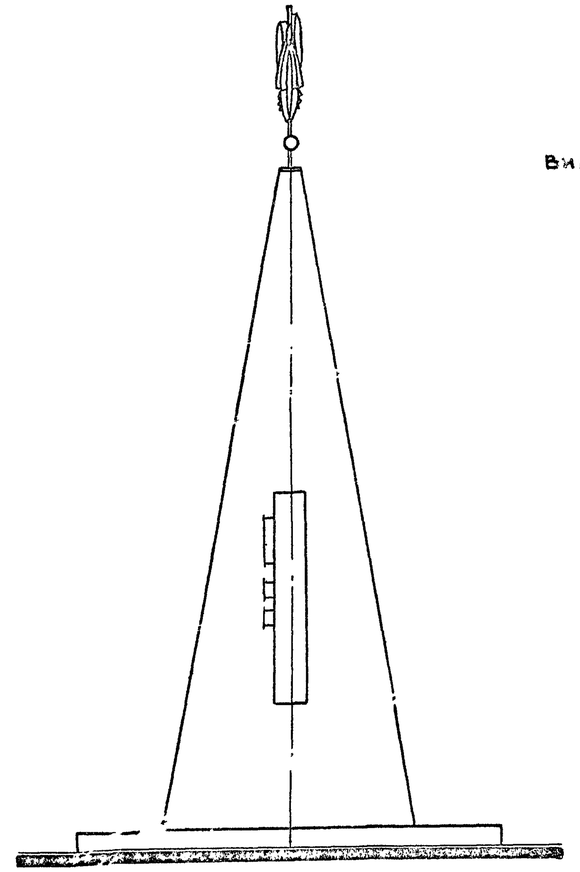

План

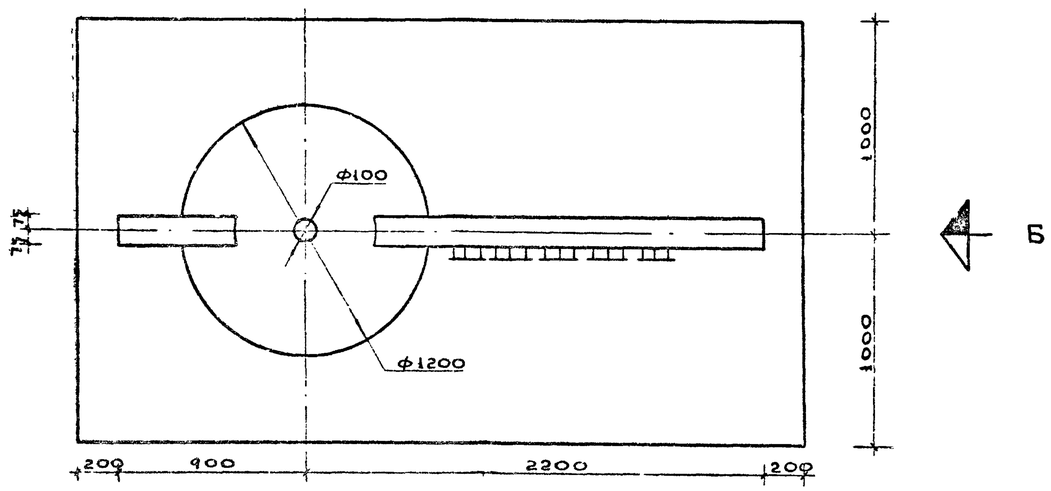

Примечания.

1. Шаблоны букв и цифр смотреть на листе АС-17.
2. Образец выполнения эмблемы смотреть на листе АС-18.

ЦНИИП Градостроительства г. Москва							
Зам. гл. инж. пр.	Ермаков						
Рук. мастер.	Овчинников						
Гл. инж. пр.	Леонтьев						
Рук. гр. арх.	Котляр						
Ст. архитект.	Боровская						
Ст. техник	Карпач						
Проверил	Доминин						
Копировал	Асеева						
1972	Архитектурно-декоративные установки у въездов в сельские населенные места, совхозы и колхозы	Тип III. Вид „А". Вид „Б". План.	Типовой проект 720-42	Альбом I	Лист АС-16		

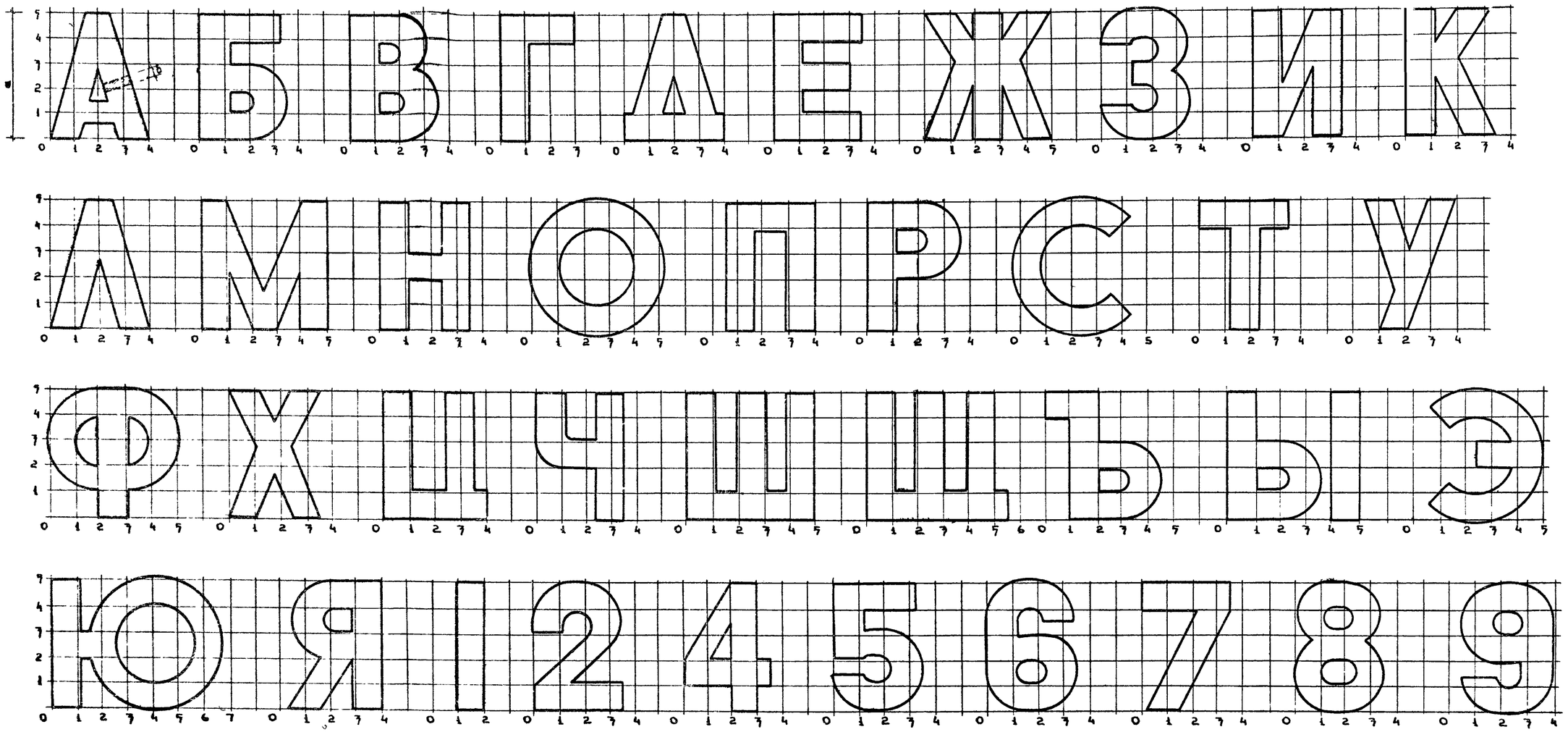

Примечания.

1. Данный чертеж смотреть совместно с листом АС-16.
2. Накладные буквы выполняются из листового металла. Толщина металла „б" не менее 4 мм.
3. Высота букв „а" варьируется от 100 мм до 250 мм.
4. На листе АС-16 „а" = 240 мм и 100 мм.
5. Деталь крепления букв см. на листе АС-11.

1972	Архитектурно-декоративные установки у въездов в сельские населенные места, совхозы и колхозы	Тип III. Шаблоны букв и цифр.	Типовой проект 720-42	Альбом I	Лист АС-17

ЦНИИП Градостроительства г. Москва

Зам. гл. инж. пр. Карпач; Рук. мастер. Адонин; Гл. инж. пр. Асеева; Рук. гр. арх. Хотаяр; Гл. архитект. Боровская; Ст. техник Бочкова; Проверил Обухников; Копировал Леонтьев

Боковой вид

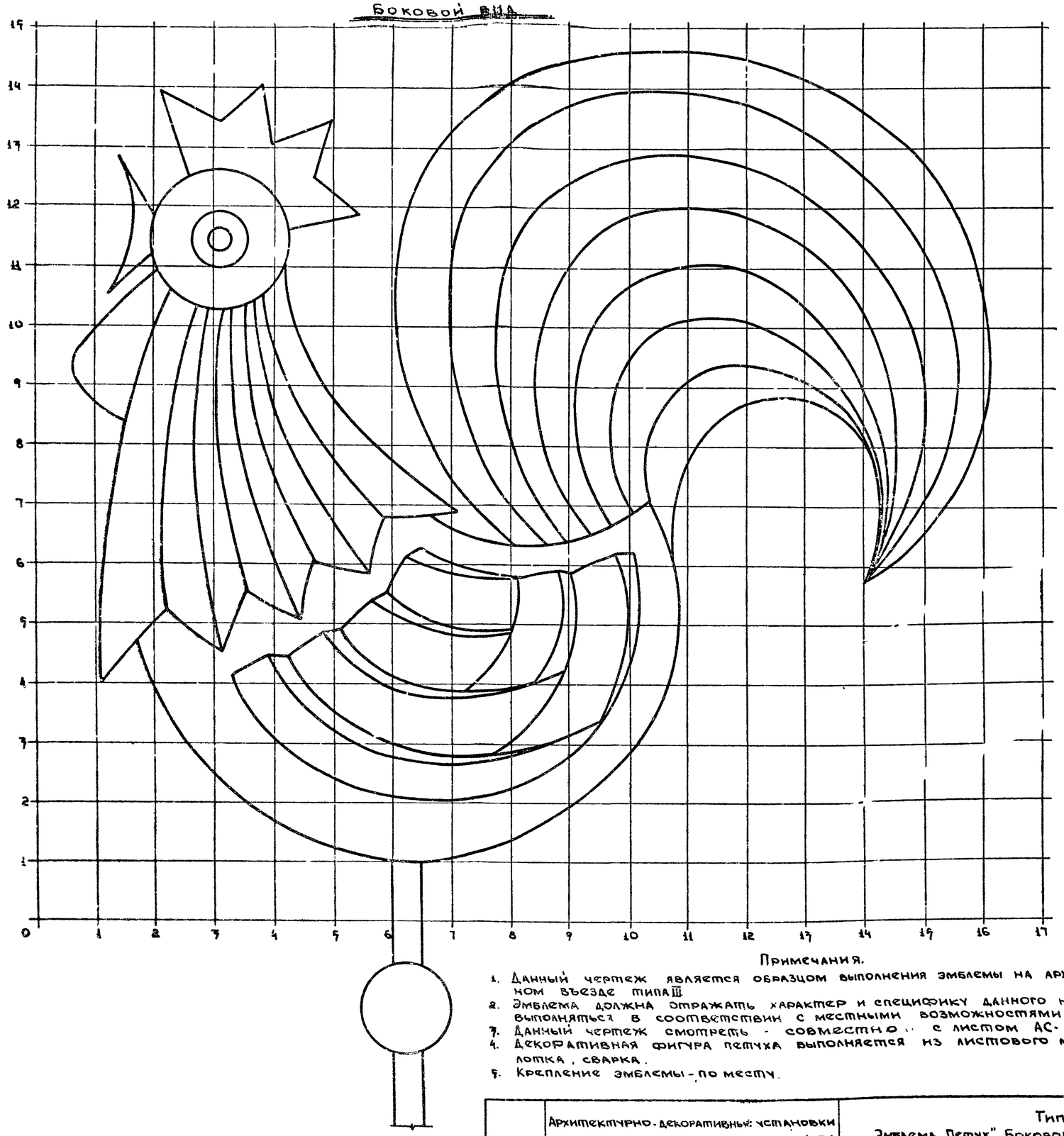

Вид спереди

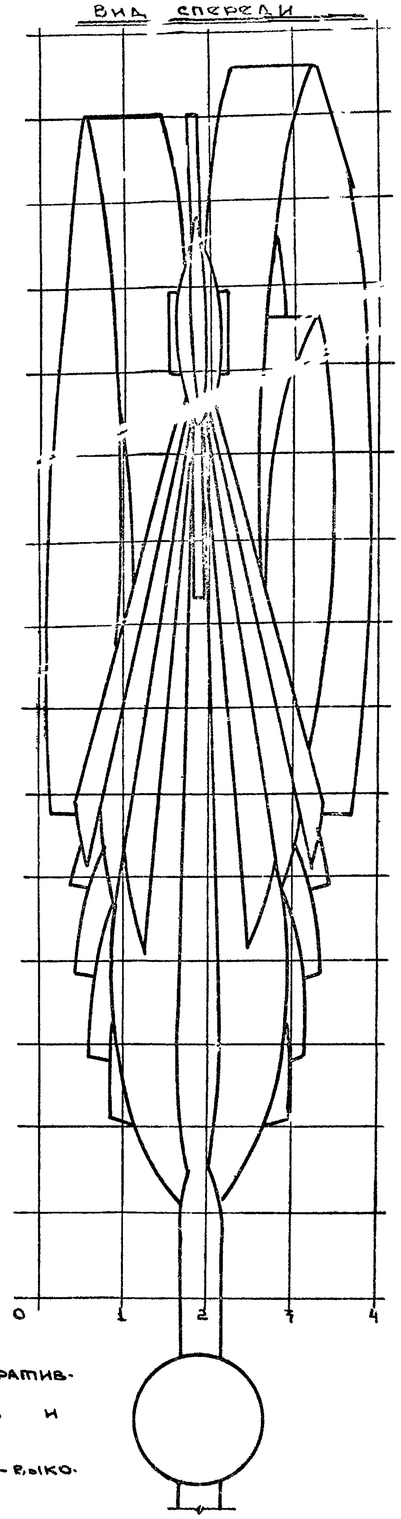

Примечания.

1. Данный чертеж является образцом выполнения эмблемы на архитектурно - декоративном въезде типа III.
2. Эмблема должна отражать характер и специфику данного населенного пункта и выполняться в соответствии с местными возможностями.
3. Данный чертеж смотреть - совместно с листом АС- 16
4. Декоративная фигура петуха выполняется из листового металла. Техника - выколотка, сварка.
5. Крепление эмблемы - по месту.

1972	Архитектурно-декоративные установки у въездов в сельские населенные места, совхозы и колхозы	Тип III. Эмблема „Петух". Боковой вид, вид спереди.	Типовой проект 720-42	Альбом I	Лист АС-18

Зам. гл. инж. ин	Карпов	
Рук. мастер.	Домнин	
Гл. инж. пр-та	Асеева	
Рук. гр. арх.		
Ст. архитект		
Ст. техник-проверил		
Копировал		
Гл. инж.	Сенькуф	
Рук. мастер.	Окунников	
Гл. инж. пр-та	Леонтьев	
Рук. гр. арх.	Котляр	
Ст. архитект	Боровская	

ЦНИИП Градостроительства г. Москва

Фасад

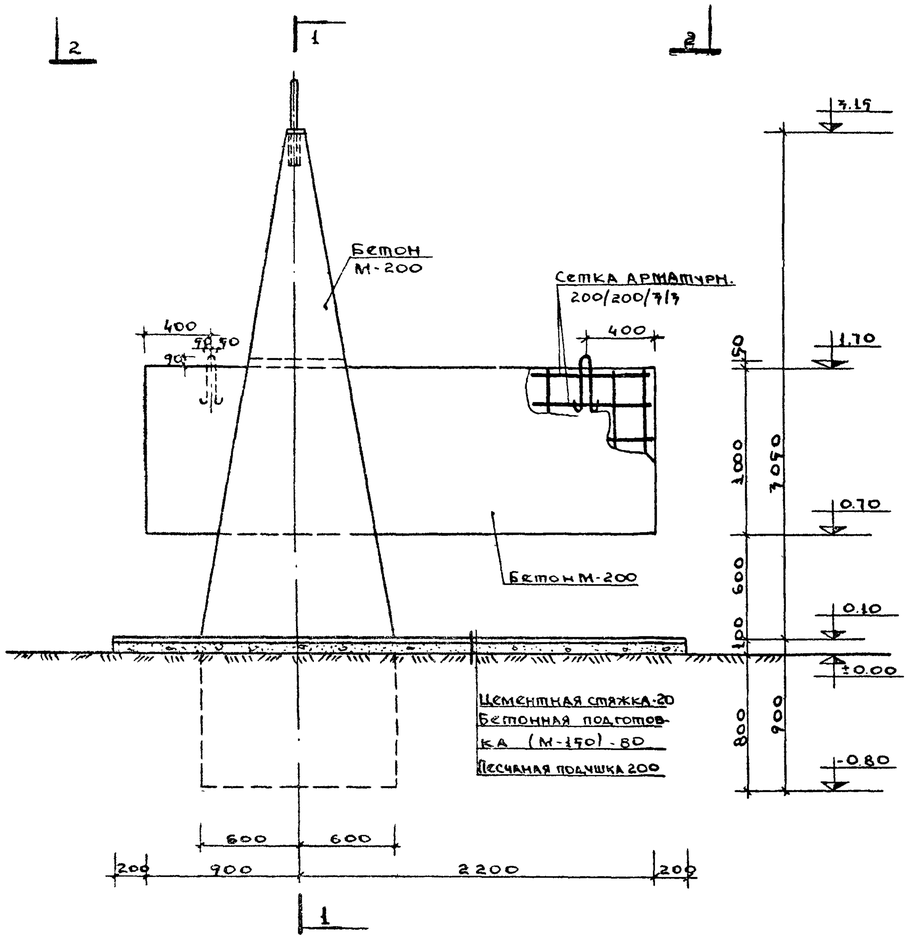

1 - 1

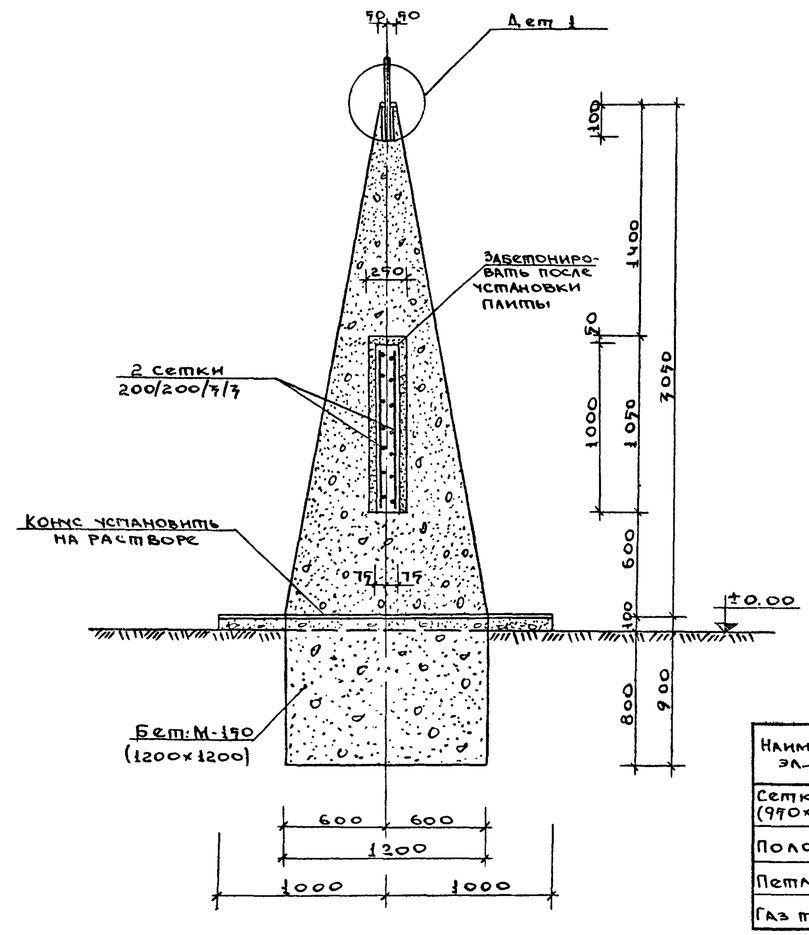

Деталь 1

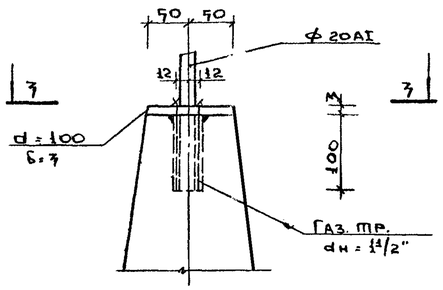

7 - 7

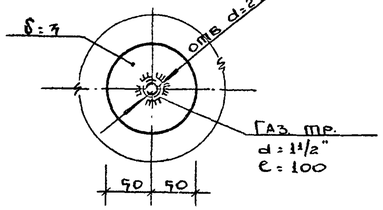

Расход стали

Наименов. эл-та	Марка	Кол. шт.	Вес кг всего	ГОСТ
Сетка (990×3090)	200/200/7/7	2	7.7	8478 - 66
Полоса	d = 100, δ = 7	1	0.18	7680 - 77
Петля Ф12АI	с 420, 100	2	1.8	7781 - 61
Газ труба	d = 1 1/2", e = 100	1	0.46	7262 - 62

2 - 2

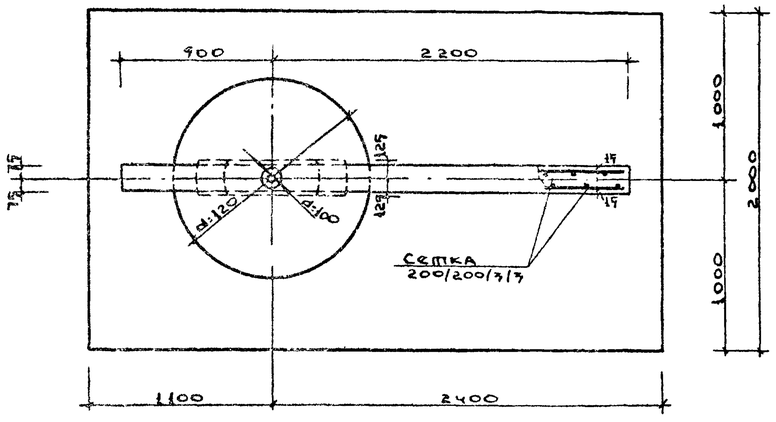

Примечания:

1. Настоящий чертеж смотреть совместно с листами АС-16 ÷ АС-18.
2. Стальные элементы соединять при помощи электросварки высотой шва h=7мм, электроды типа Э-42, ГОСТ 9467-60.
3. Арматурные сетки изготовлять из обыкновенной арматурной проволоки (ст. В-I).
4. Расход бетона М-200 - 1.7м³.
   Расход бетона М-150 - 2.0м³.
5. Возможно выполнение данной конструкции в монолитном бетоне.
6. После установки плиты монтажные петли срезать.

1972	Архитектурно-декоративные установки у въездов в сельские населенные места, совхозы и колхозы	Тип III. Опалубка и армирование. Расход стали.	Типовой проект 720-42	Альбом I	Лист АС-19

ЦНИИП Градостроительства г. Москва

Зам. гл. инж. Ермаков; Рук. мастер. Овчинников; Гл. арх. пр. ма Исаичев; Рук. гр. арх. Котляр; Ст. архитект. Боровская

Ст. инженер Соломина; Проверил Домнина; Копировал Асеева

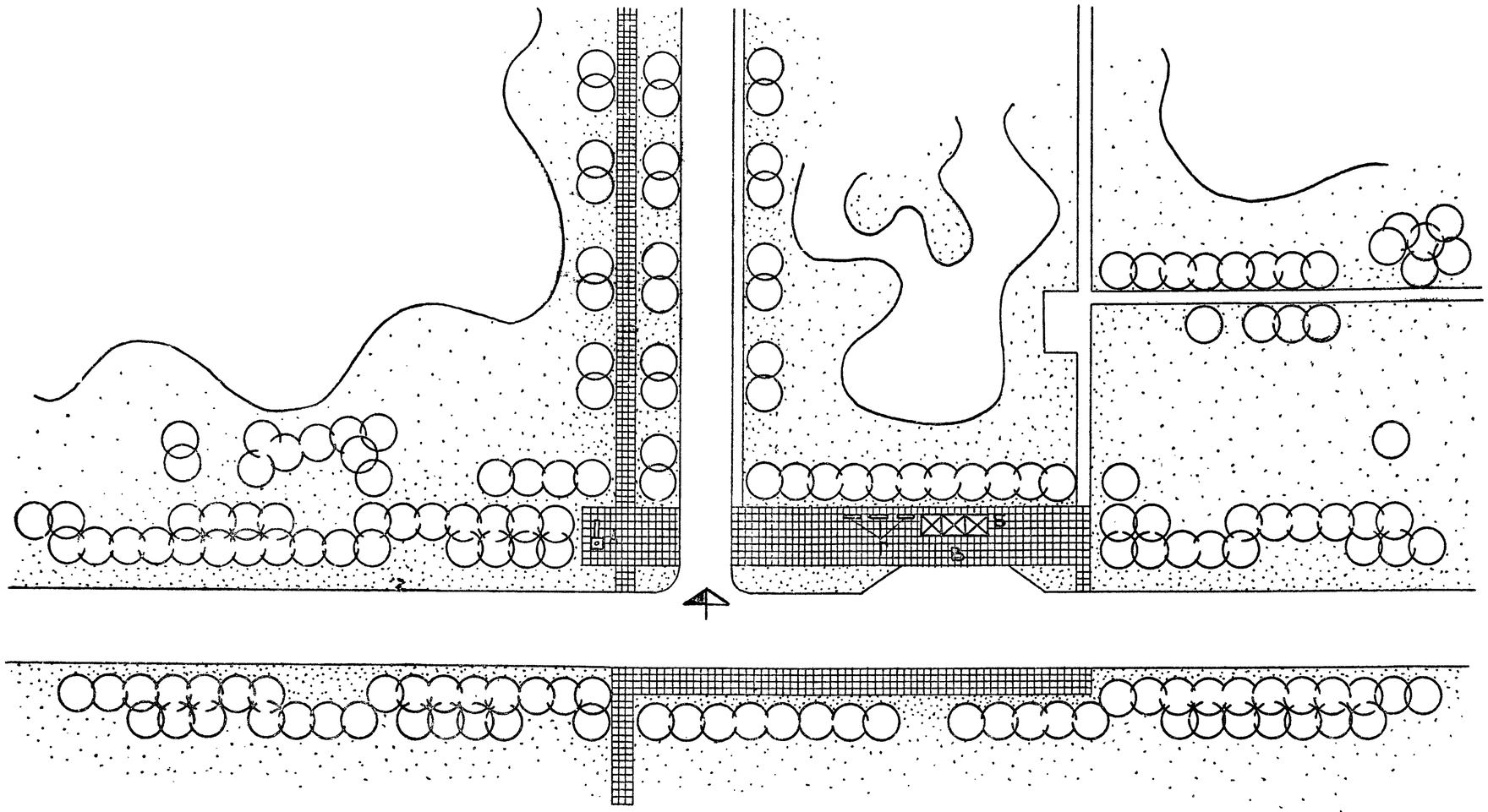

Экспликация

А - архитектурно-декоративная установка тип IV.

Б - павильон для ожидания транспорта.

В - площадка для ожидания транспорта.

Г - скамья для отдыха.

1972 г.	Архитектурно-декоративные установки у въездов в сельские населенные места, совхозы и колхозы.	Тип IV. Генплан.	Типовой проект 320-42	Альбом I	Лист АС-20

ЦНИИП Градостроительства г. Москва.

Зам. гл. инж-а Колесов; Ис. рук. мас. Овчинников; Гл. инж. пр. Леонтьев; Рук. гр. арх. Комадр; Копиров Простякова

Проверил; Домнин

Вид „А"

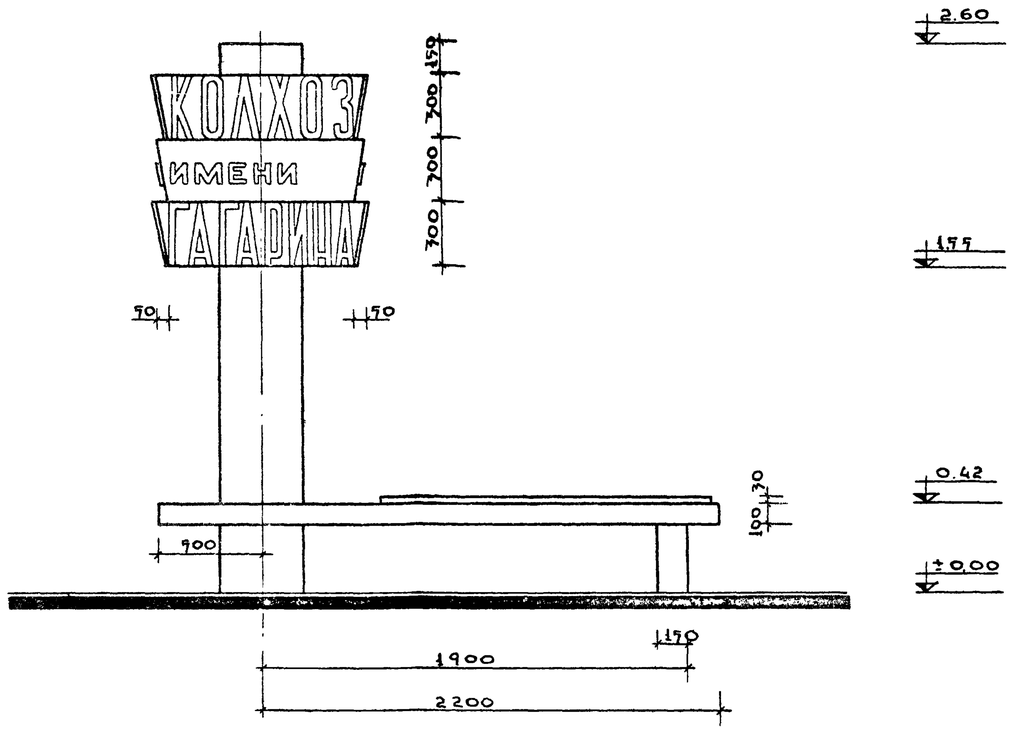

Вид „Б"

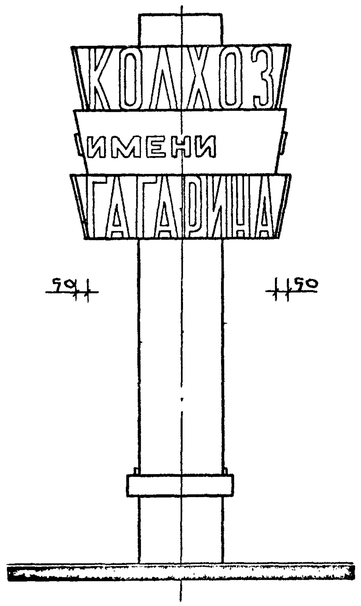

Вид „В"

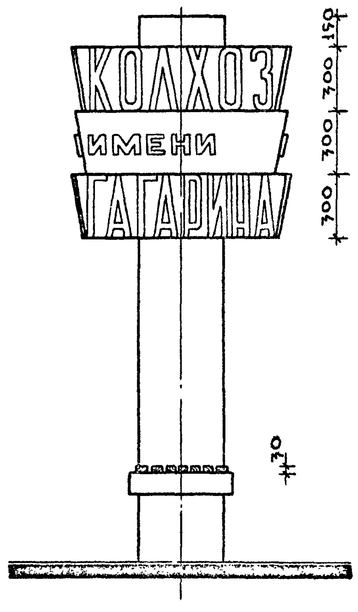

2.60
1.70
0.45
±0.00

План

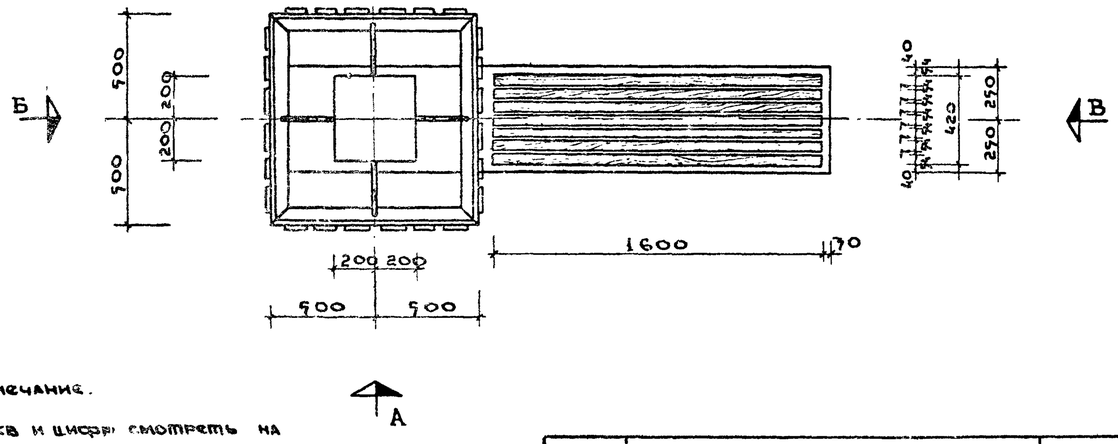

Примечание.

1. Шаблоны букв и цифр смотреть на листах АС-22 и АС-11.

1972	Архитектурно-декоративные установки у въездов в сельские населенные места, совхозы и колхозы	Тип IV. Вид „А". Вид „Б". Вид „В". План.	Типовой проект 720-42	Альбом I	Лист АС-21

ЦНИИП Градостроительства г. Москва

Зам. гл. инж. кн. Карпач
Рук. мастер. Домнин
Гл. инж. пр-та Ассева
Рук. гр. арх.
Ст. архитект.

Ст. техник Ермаков
Проверил Обухинтсов
Копировал Леонтьев
Копиар
Боровская

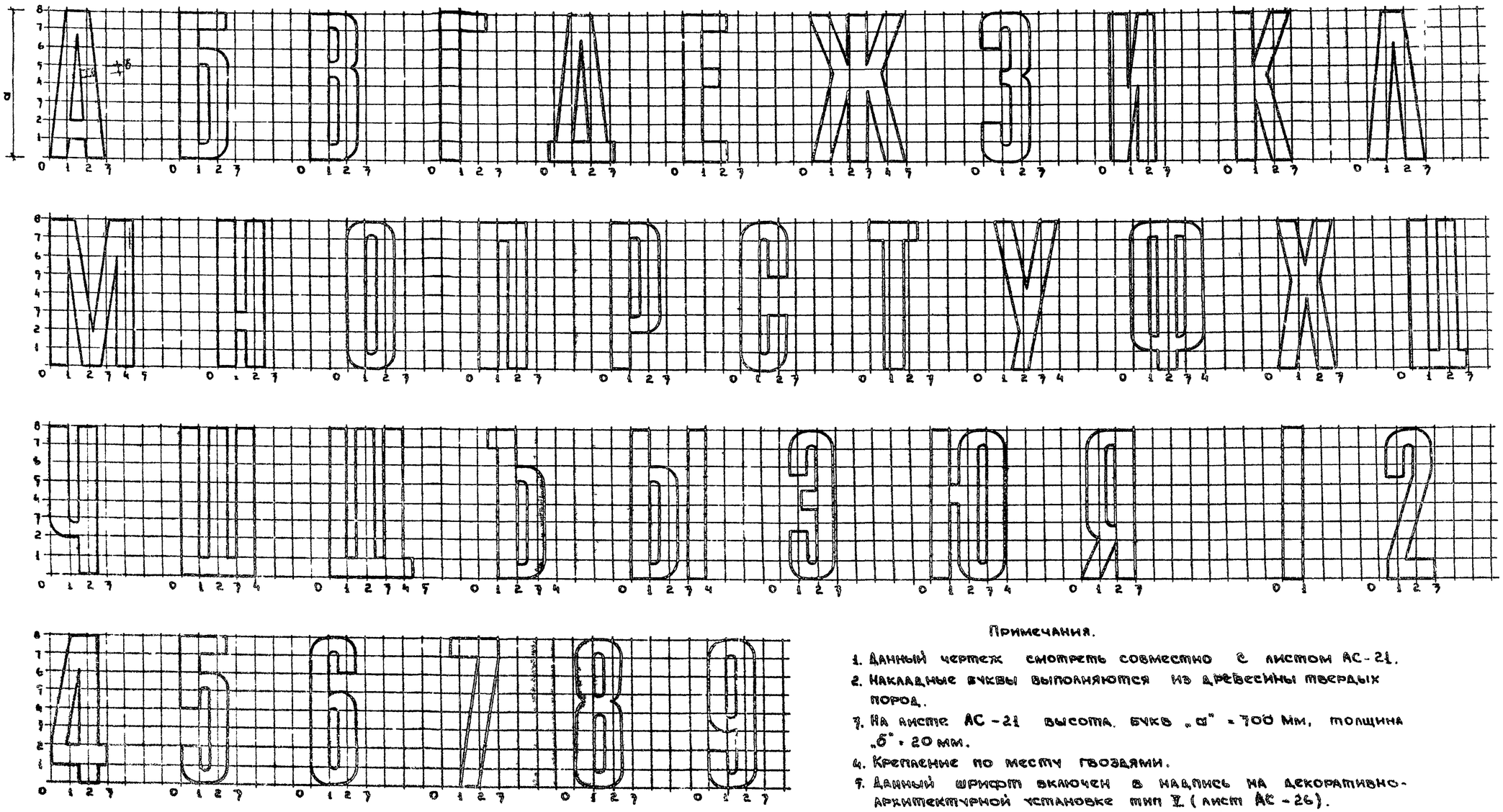

Примечания.

1. Данный чертеж смотреть совместно с листом АС-21.
2. Накладные буквы выполняются из древесины твердых пород.
3. На листе АС-21 высота букв „а" = 700 мм, толщина „б" = 20 мм.
4. Крепление по месту гвоздями.
5. Данный шрифт включен в надпись на декоративно-архитектурной установке тип V (лист АС-26).
6. На листе АС-26 высота букв „а" = 240 мм, толщина „б" = 20 мм.

1972	Архитектурно-декоративные установки у въездов в сельские населенные места, совхозы и колхозы.	Тип III. Тип V. Шаблоны букв и цифр.	Типовой проект 820-42	Альбом I	Лист АС-22

Зам. гл. инж. пр.	Ерхиков	Ст. техник	Карпач
Рук. мастер.	Овчинников	Проверил	Домнин
Гл. инж. пр-та	Леонтьев	Копировал	Асеева
Рук. гр. арх.	Котляр		
Ст. архитект.	Боровская		

ЦНИИП Градостроительства г. Москва

Фасад (1:1 1/25)

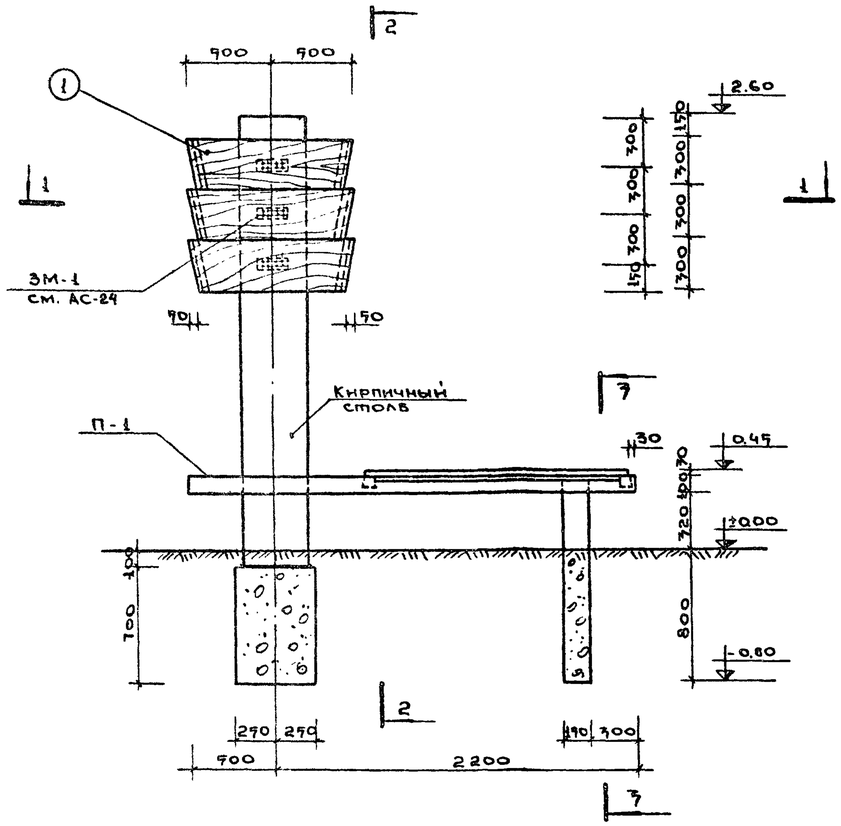

2 - 2

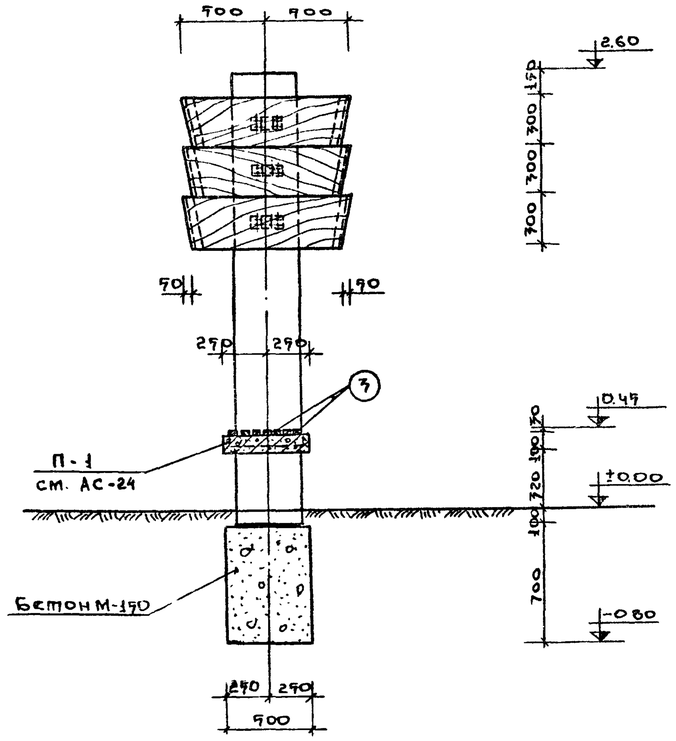

Дет. 1

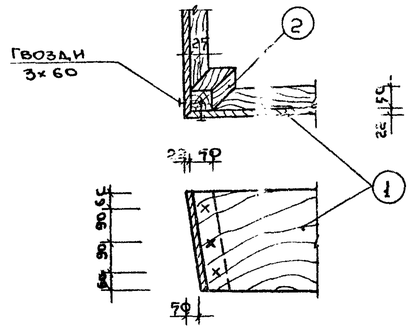

3 - 3

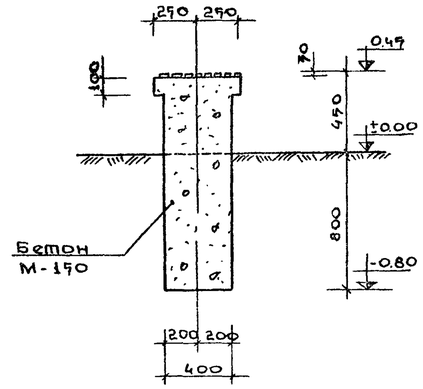

1 - 1

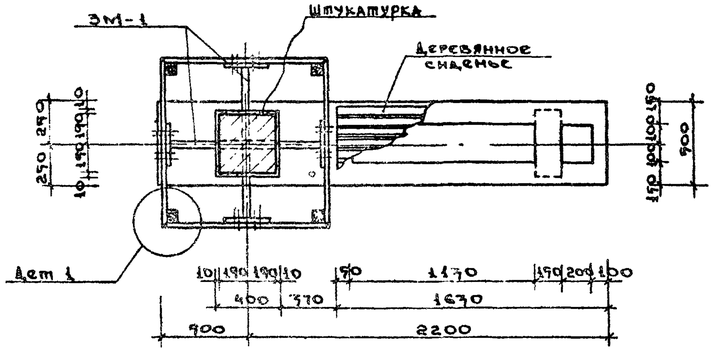

Деталь крепления сиденья

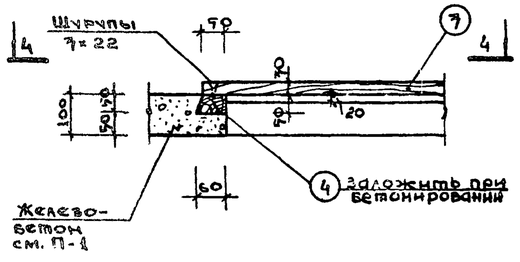

4 - 4

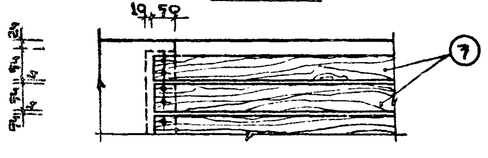

Расход древесины

Наименование	№№ поз.	Профиль	Длина мм	Кол. шт.	Объем м³ 1 шт.	Объем м³ всех	ГОСТ
Установка типа IV	1.	Доска 100×22	1000	12	0.0066	0.079	8486-66
	2.	Брусок 50×50	220	12	0.0007	0.0066	—"—
	3.	Доски 54×70	1600	7	0.0026	0.018	—"—
	4.	Брусок 50×60	472	2	0.0014	0.0028	—"—

Примечания:

1. Настоящий чертеж смотреть совместно с черт. АС-24
2. Доски поз. 1 крепятся к закладной марке 3М-1 шурупами 7×22.
3. Кладку кирпичного столба вести из кирпича М-75 на растворе М-25.
4. Общие примечания см. в пояснительной записке.
5. Возможно выполнение столба в монолитном бетоне

1972	Архитектурно-декоративные установки у въездов в сельские населенные места, совхозы и колхозы	Тип IV. Фасад, разрезы 1-1 ÷ 3-3. Детали. Расход древесины.	Типовой проект 820-42	Альбом I	Лист АС-25

ЦНИИП Градостроительства г. Москва

Зам. гл. инж. пр. Соломина; Рук. мастер. Адонин; Гл. инж. пр-та Асеева; Рук. гр. арх. Ермаков; Ст. архит. Обухников; Ст. инженер Асонтьев; Проверил Коллар; Копировал Боровская

1 - 1

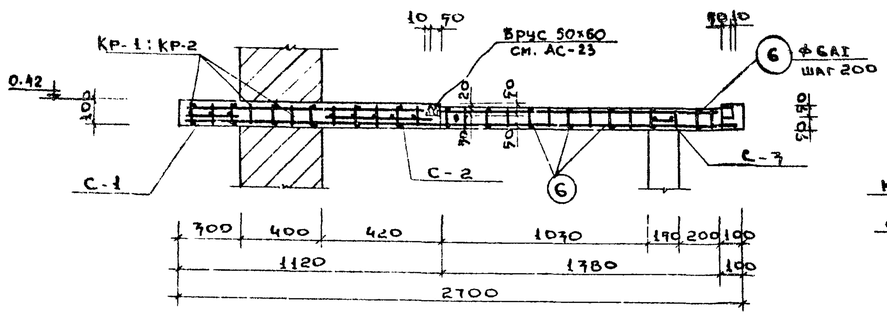

2 - 2

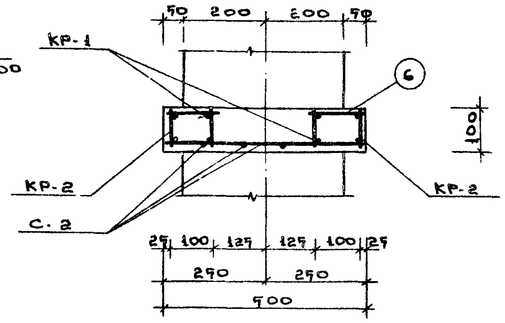

Опалубка и армирование плиты П-1

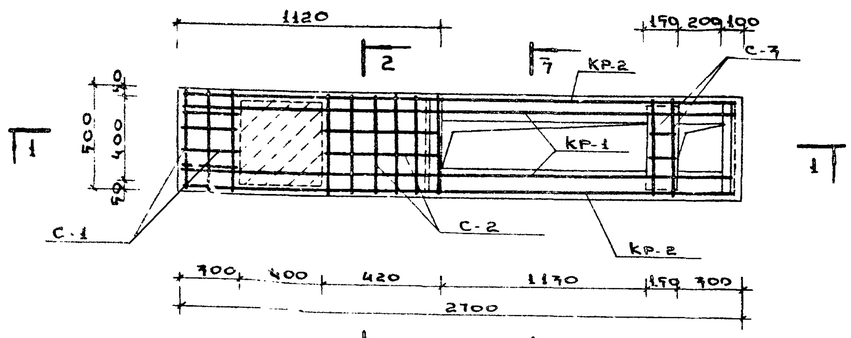

3 - 3

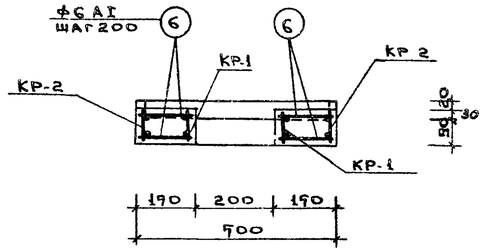

Кр-1 ; Кр-2

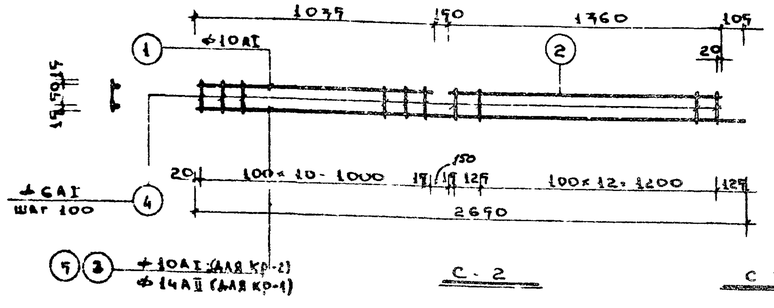

3М-1

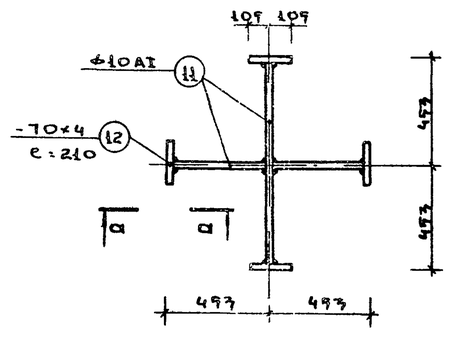

а - а

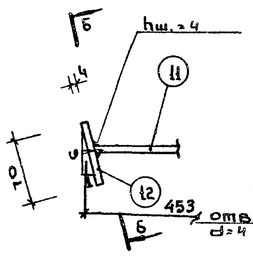

б - б

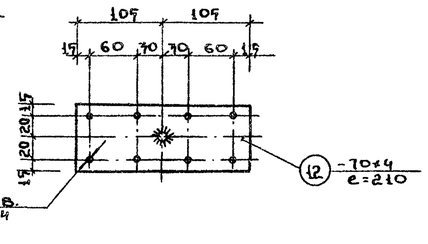

С-1

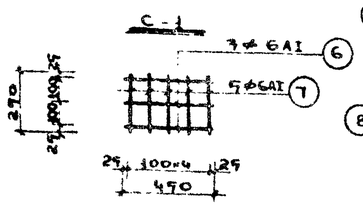

С-2

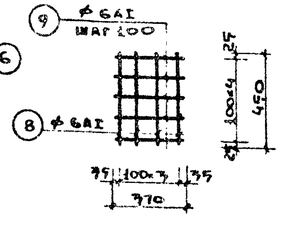

С-3

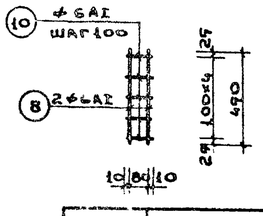

Спецификация арматуры на 1 элемент

Марка эл-та	Марка карк.	№ поз.	Эскиз	ф мм	Дл. мм	Кол. шт. в карк.	Кол. шт. в эл.	Общ. дл. м	Выборка на 1 эл-т ф мм	Выборка на 1 эл-т Общ. дл. м	Выборка на 1 эл-т Вес кг	Выборка Всего кг
Плита П-1	Кр-1 (шт.-2)	1.	1079	10АI	1079	1	2	2.08	6АI	23.0	9.7	9.7
		2.	1360	10АI	1360	1	2	2.8	10АI	9.8	7.7	7.7
		3.	2690	14АII	2690	1	2	5.3	14АII	5.3	9.0	9.0
		4.	80	6АI	80	25	50	4.0	Итого:			14.0
	Кр-2 (шт.-2)	1.	см. Кр-1	10АI	1079	1	2	2.08				
		2.	—"—	10АI	1360	1	2	2.8				
		3.	2690	10АI	2690	1	2	5.3				
		4.	см. Кр-1	6АI	80	25	50	4.0				
	Простр. стер.	6	120	6АI	120	—	50	6.0				
	С-1 (шт.-1)	7	250	6АI	250	5	5	1.3				
		8.	450	6АI	450	3	3	1.4				
	С-2 (шт.-1)	8.	—"—	6АI	450	4	4	1.8				
		9.	770	6АI	770	5	5	1.9				
	С-3 (шт.-1)	8.	см. выше	6АI	450	2	2	0.9				
		10.	100	6АI	100	5	5	1.0				
Закл. эл-ты	3М-1 (шт.-3)	11.	888	10АI	888	2	2	1.8	10АI	1.8	1.2	3.6
		12.	-70×4	—	210	4	4	0.8	δ=4	0.8	0.5	1.9
Расход бетона М-200 на плиту - 0.05 м³									Итого:			7.1

Примечания:

1. Данный чертеж рассматривать совместно с лист. АС-23
2. Сварку стальных элементов производить электродами Э-42, по ГОСТу 9467-60.
3. Общие примечания см. в пояснительной записке.

1972	Архитектурно-декоративные установки у въездов в сельские населенные места, совхозы и колхозы	Тип IV. Опалубка и армирование плиты П-1. Закладная марка 3М-1. Спецификация и выборка арматуры.	Типовой проект 320-42	Альбом 1	Лист АС-24

ЦНИИП Градостроительства г. Москва

Зам. гл. инж. пр. Солонина; Рук. мастер. Ломнин; Гл. инж. пр. ма. Асеева; Рук. гр. Арх. Ермакова; Ст. архитект. Бородовская; Ст. инженер Овчинников; Проверил Леонтьев; Копировал Котляр

Экспликация

А- архитектурно-декоративная установка тип V.

Б- павильон для ожидания транспорта

В- площадка для ожидания транспорта

Г - декоративная стенка.

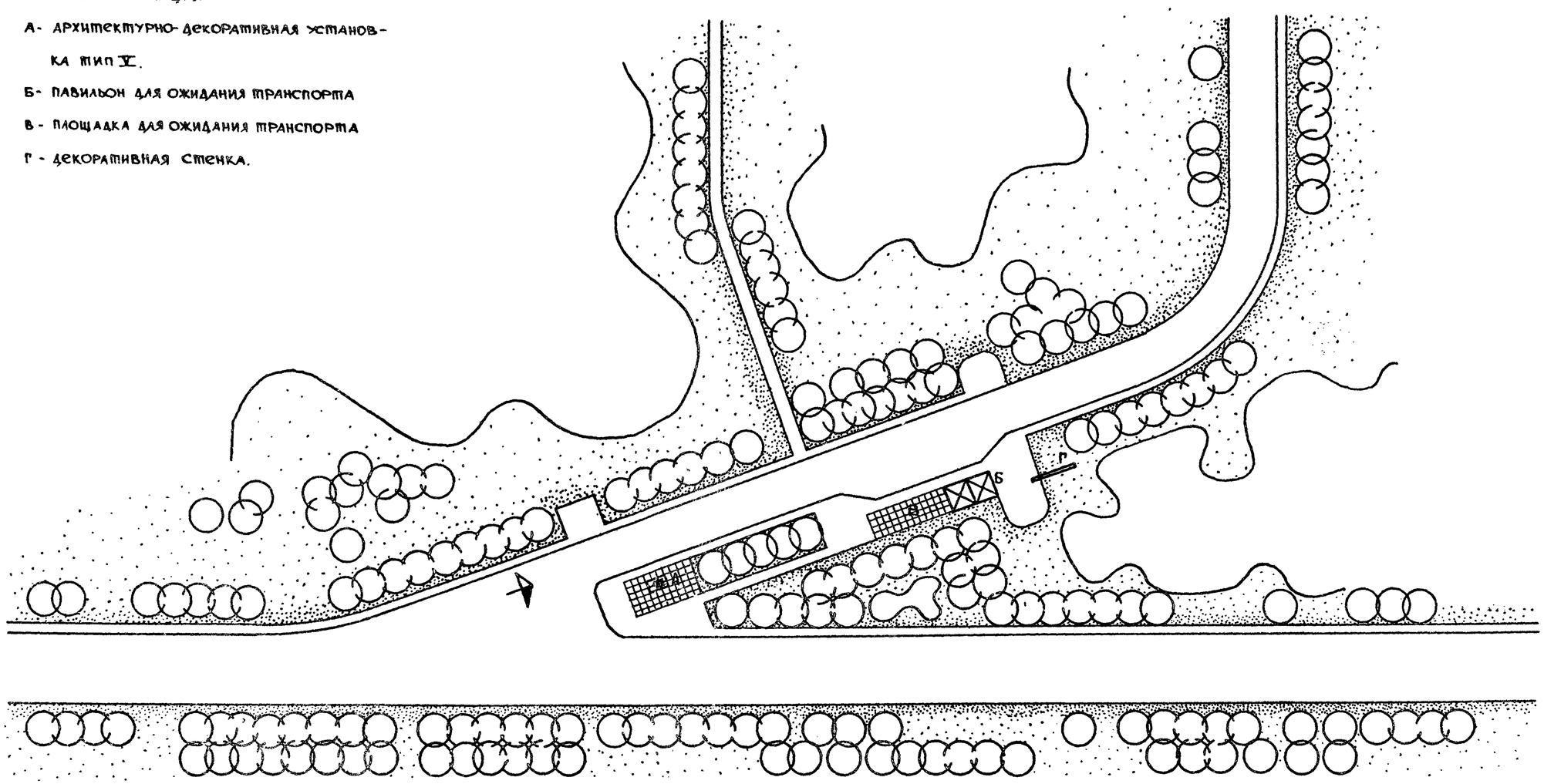

1972г.	Архитектурно-декоративные установки у въездов в сельские населенные места. совхозы и колхозы	Тип V. Генплан.	Типовой проект 320-42	Альбом I	Лист АС-25

ЦНИИП Градостроительства г. Москва

Главный инженер		Ермаков
Ио. рук. маст.		Овчинников
Гл. инж. пр.		Асонтьев
Рук. гр. арх.		Котлар
Контров.		Простакова

Проверил

Домнин

Вид „А"

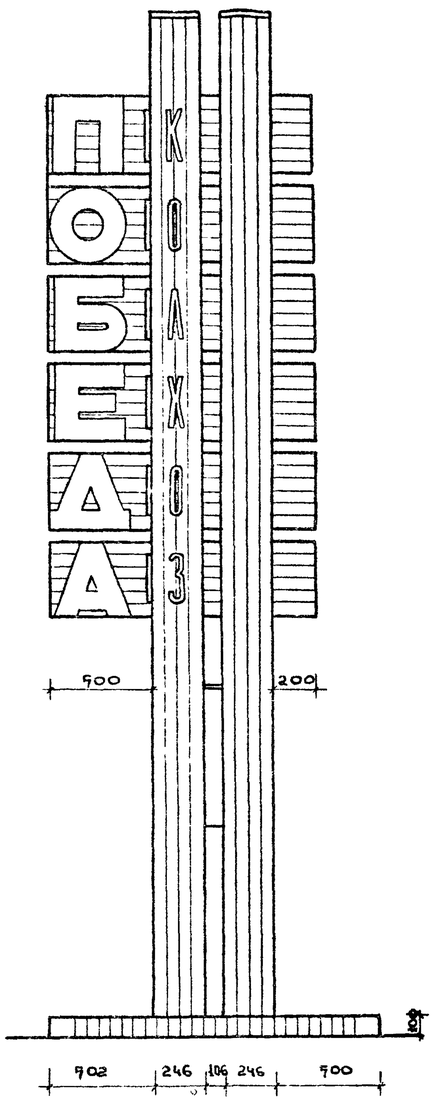

Вид „Б"

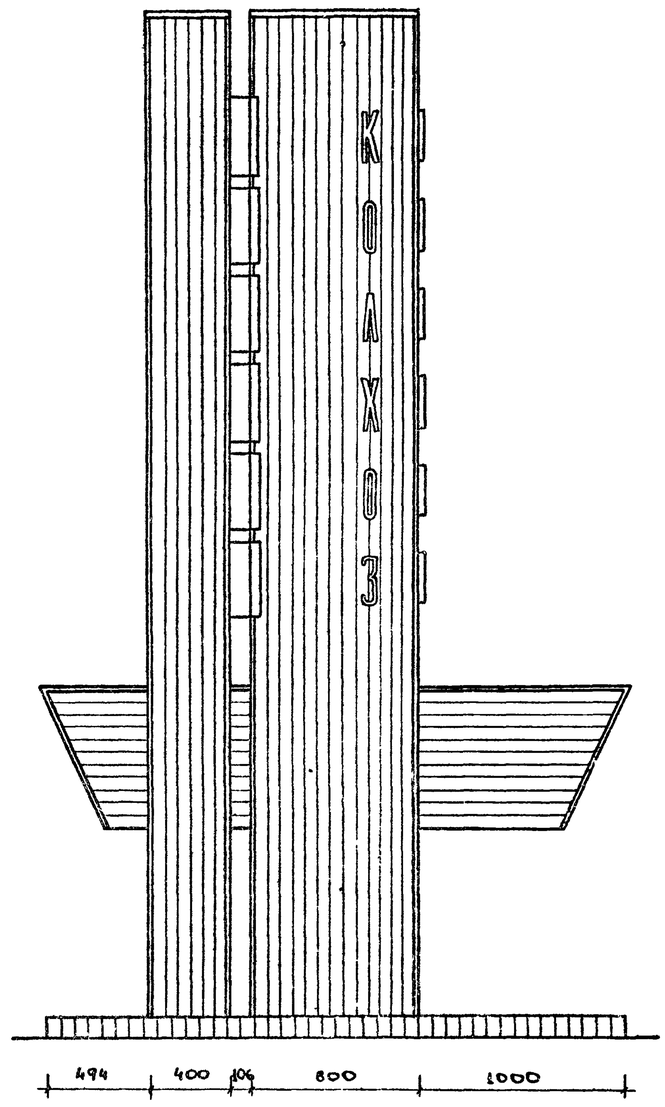

Вид „В"

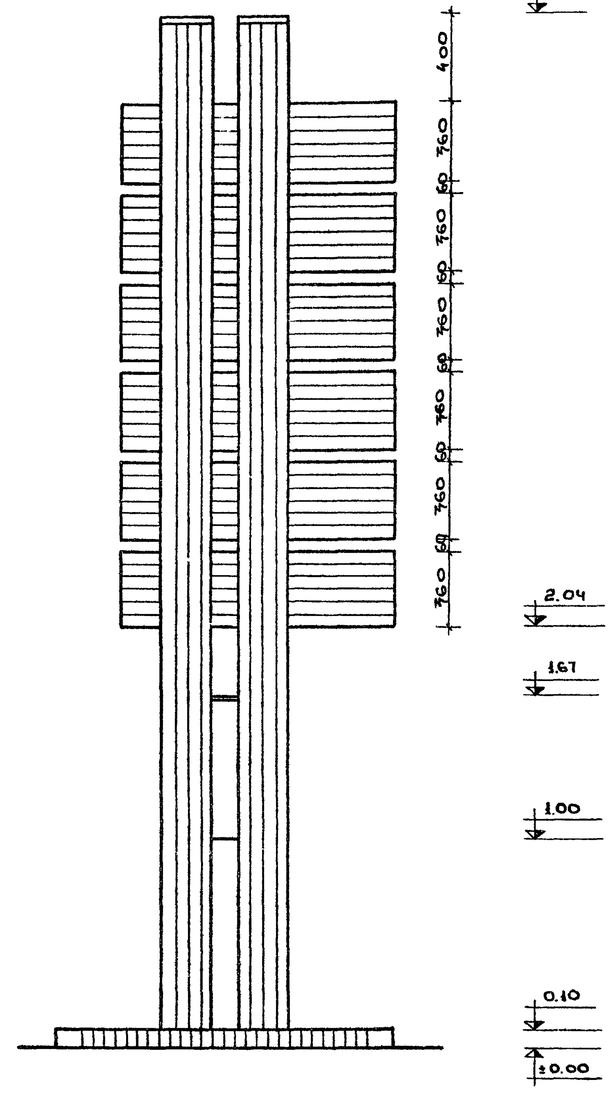

План

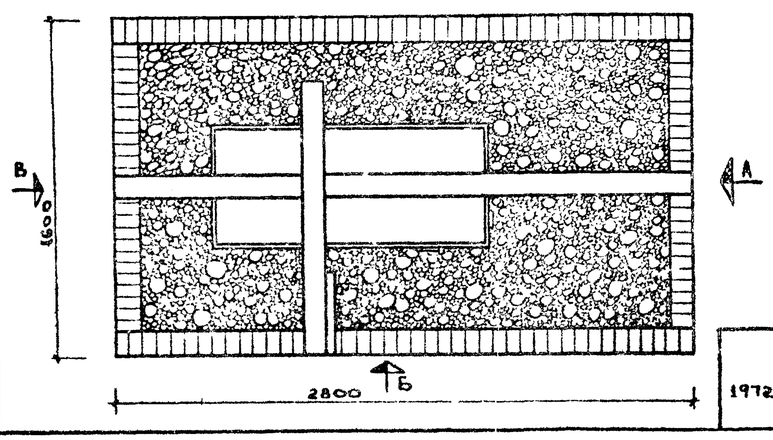

Примечание.

1. Настоящий чертеж смотреть совместно с листами АС-27 и АС-22.

1972	Архитектурно-декоративные установки у въездов в сельские населенные места, совхозы и колхозы	Тип V. Вид „А". Вид „Б". Вид „В". План.	Типовой проект 720-42	Альбом I	Лист АС-26

ЦНИИП Градостроительства г. Москва

Ст. техник	Карпач	
Проверил	Доминин	
Копировал	Асеева	
Ермаков		
Обухников		
Асонтьев		
Котляр		
Боровская		
Зам. гл. инж. пр.		
Рук. мастер.		
Гл. инж. пр.		
Рук. гр. арх.		
Ст. архитект.		

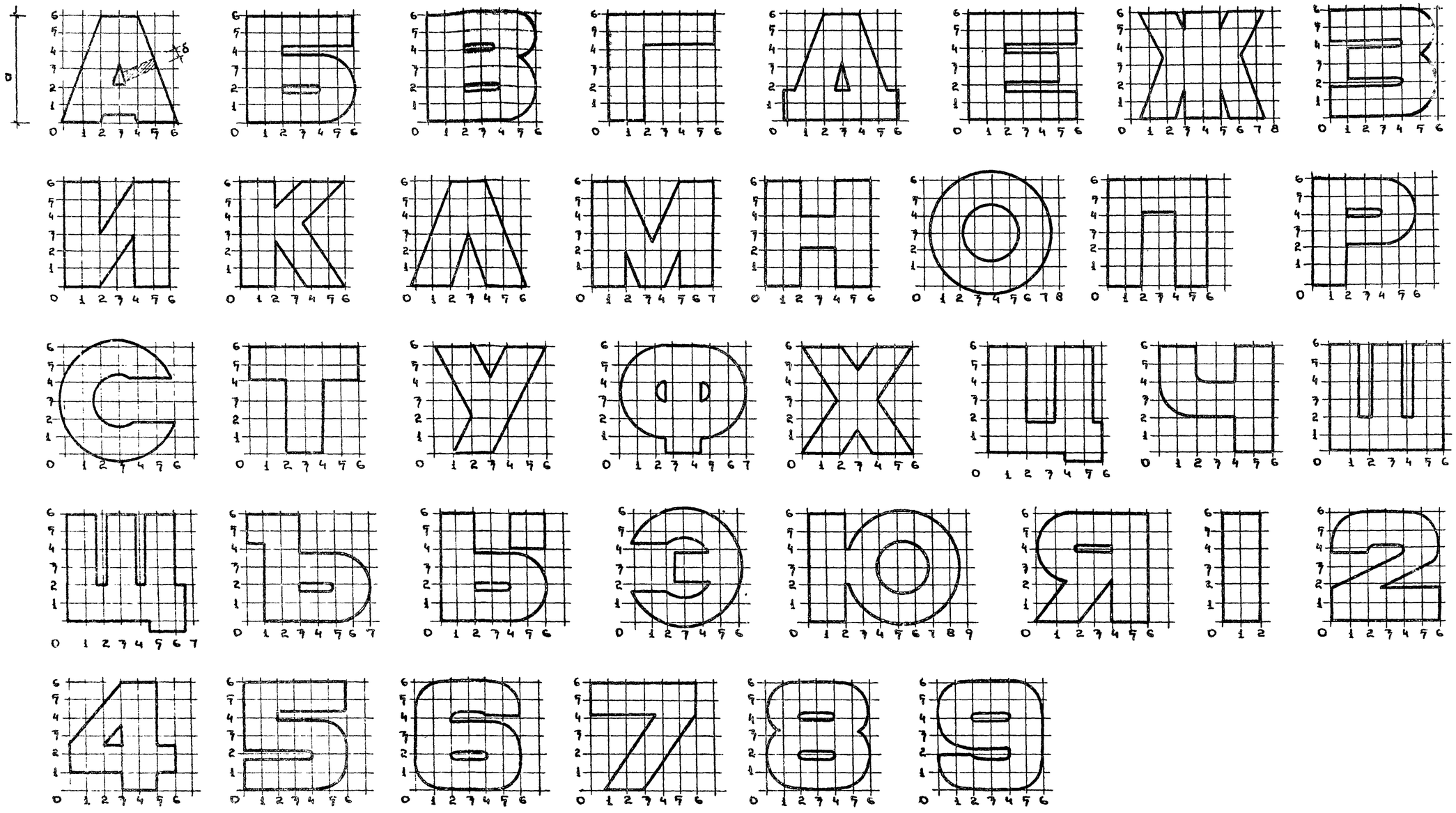

Примечания.

1. Данный чертеж смотреть совместно с листом АС-26.
2. Накладные буквы выполняются из древесины твердых пород.
3. Высота букв „а" = 760 мм, толщина „б" = 40 мм.
4. Крепление по месту гвоздями.

1972	Архитектурно-декоративные установки у въездов в сельские населенные пункты совхозы и колхозы	Тип I. Шаблоны букв и цифр.	Типовой проект 720-42	Альбом I	Лист АС-27

ЦНИИП Гражданстроительства г. Москва

Зам. гл. инж. пр-та Ермаков; Рук. мастер. Овчинников; Гл. инж. пр-та Акопьев; Рук. гр. арх. Коплар; Ст. архитект. Боровская

Ст. техник Карпов; Проверил Доминин; Копировал Асеева

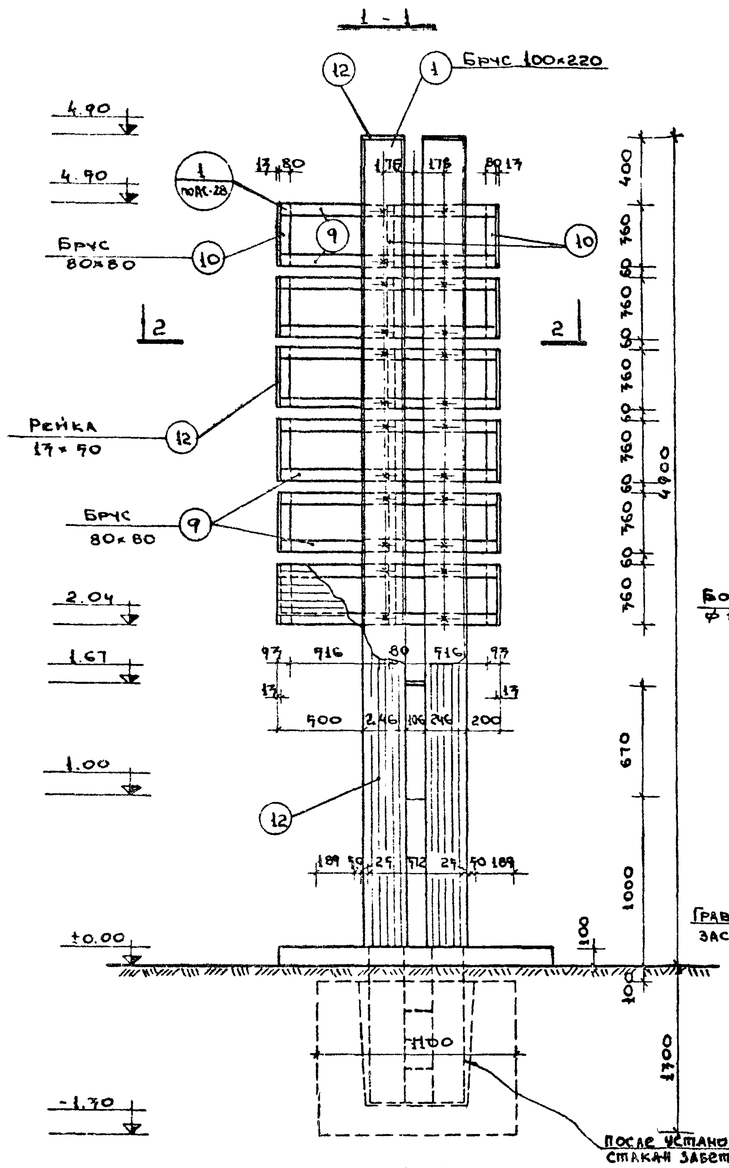

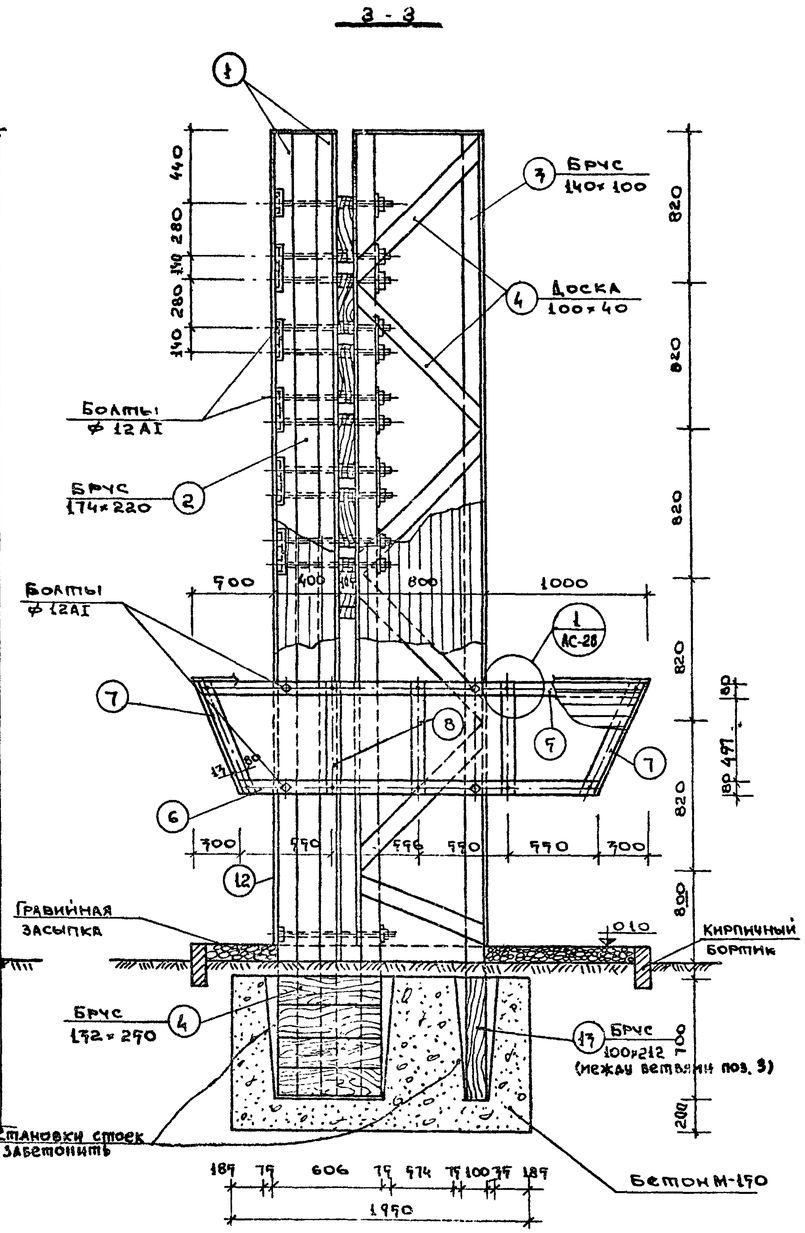

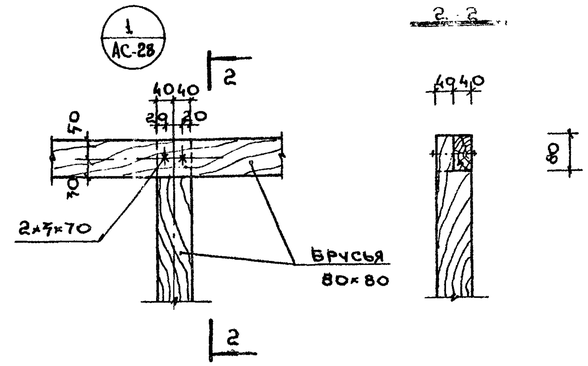

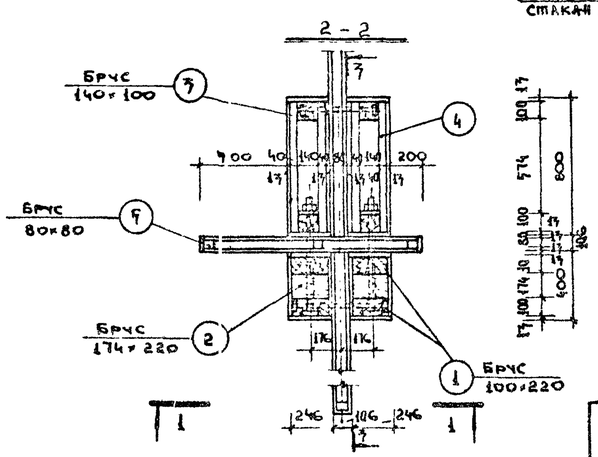

Расход бетона М-150 - 2.20 м³.

Спецификация древесины

Наименование	NN п/п	Профиль	Длина мм	Кол. шт.	Об'ем м³ 1 шт.	Об'ем м³ всех	Примеч.
Установка. Тип V	1	Брус 100×220	7980	4	0.171	0.724	ГОСТ 8486-66
	2.	—·— 174×220	7980	2	0.228	0.456	
	3.	—·— 100×140	7980	4	0.087	0.775	
	4.	Доска 40×100	1700	24	0.007	0.120	
	5.	Брус 80×80	2780	1	0.018	0.018	
	6.	—·— 80×80	2174	1	0.014	0.014	
	7.	—·—	770	2	0.007	0.010	
	8.	—·—	700	3	0.004	0.012	
	9.	—·—	1272	12	0.008	0.096	
	10.	—·—	760	18	0.002	0.036	
	11.	Брус 172×270	600	4	0.002	0.008	
	12.	Рейки 17×70	—	—	—	0.6	
	13.	Брус 100×212	1000	1	0.020	0.020	

Примечания:

1. Настоящий чертеж смотреть совместно с черт. АС-26.
2. Концы стоек, заделываемые в фундамент, обмазать горячим битумом и обернуть толем (с отм. -1.10 до отм. 0.10).
3. Все неоговоренные соединения деревянных элементов - гвоздевые.

Гвозди приняты по ГОСТ'у 4028-63.

1972	Архитектурно-декоративные установки у въездов в сельские населенные места, совхозы и колхозы	Тип V. Разрезы 1-1 ÷ 3-3. Узел 1. Спецификация древесины.	Типовой проект 320-42	Альбом I	Лист АС-28

ЦНИИП градостроительства г. Москва

Ст. инженер Солонина; Проверил Домнин; Копировал Асеева; Ермаков; Овчинников; Леонтьев; Котляр; Боровская; Гл. инж. проекта; Рук. гр. арх.; Ст. архитектор; Рук. мастер