ТИПОВОЙ ПРОЕКТ
252 - 3 - 26

ГЛАВНЫЙ КОРПУС

ОНКОЛОГИЧЕСКОГО ДИСПАНСЕРА НА 450 КОЕК С ПОЛИКЛИНИЧЕСКИМ ОТДЕЛЕНИЕМ И ПАНСИОНАТОМ НА 120 КОЕК

АЛЬБОМ X

УЗЛЫ И ДЕТАЛИ

ЧАСТЬ I

УЗЛЫ ОБЩЕСТРОИТЕЛЬНЫХ И АРХИТЕКТУРНЫХ РЕШЕНИЙ.

ТИПОВОЙ ПРОЕКТ

252 - 3 - 26

ГЛАВНЫЙ КОРПУС ОНКОЛОГИЧЕСКОГО ДИСПАНСЕРА НА 450 КОЕК С ПОЛИКЛИНИЧЕСКИМ ОТДЕЛЕНИЕМ И ПАНСИОНАТОМ НА 120 КОЕК

АЛЬБОМ X ЧАСТЬ 1

СОСТАВ ПРОЕКТА :

АЛЬБОМ 0 ОБЩИЕ ПОЛОЖЕНИЯ И РЕШЕНИЯ ПО КОМПЛЕКСУ
АЛЬБОМ I ч 1; ч 2 АРХИТЕКТУРНО - СТРОИТЕЛЬНЫЕ ЧЕРТЕЖИ НИЖЕ 0.000
АЛЬБОМ II АРХИТЕКТУРНО - СТРОИТЕЛЬНЫЕ ЧЕРТЕЖИ ВЫШЕ 0.000
ЧАСТЬ 1= ПАНСИОНАТ. ПОЛИКЛИНИКА.
ЧАСТЬ 2= ОТДЕЛЕНИЯ ЛЕЧЕБНО-ДИАГНОСТИЧЕСКИЕ
ЧАСТЬ 3= СТАЦИОНАР.
АЛЬБОМ III САНИТАРНО-ТЕХНИЧЕСКИЕ ЧЕРТЕЖИ = ОТОПЛЕНИЕ. ВЕНТИЛЯЦИЯ. КОНДИЦИОНИРОВАНИЕ.
ЧАСТЬ 1= ПАНСИОНАТ. ПОЛИКЛИНИКА. ЛЕЧЕБНО-ДИАГНОСТИЧЕСКИЕ ОТДЕЛЕНИЯ.
ЧАСТЬ 2= СТАЦИОНАР.
АЛЬБОМ IV САНИТАРНО-ТЕХНИЧЕСКИЕ ЧЕРТЕЖИ= ВОДОПРОВОД. КАНАЛИЗАЦИЯ. ХОЛОДОСНАБЖЕНИЕ.
АЛЬБОМ V ТЕХНОЛОГИЧЕСКИЕ ЧЕРТЕЖИ. ЛЕЧЕБНОЕ ГАЗОСНАБЖЕНИЕ
ЧАСТЬ 1= ТЕХНОЛОГИЧЕСКАЯ ЧАСТЬ
ЧАСТЬ 2= ЛЕЧЕБНОЕ ГАЗОСНАБЖЕНИЕ
АЛЬБОМ VI ЗАКАЗНЫЕ СПЕЦИФИКАЦИИ НА ТЕХНОЛОГИЧЕСКОЕ ОБОРУДОВАНИЕ.
АЛЬБОМ VII ЭЛЕКТРОТЕХНИЧЕСКИЕ ЧЕРТЕЖИ. ЭЛЕКТРООБОРУДОВАНИЕ
ЧАСТЬ 1 ПАНСИОНАТ. ПОЛИКЛИНИКА. ЛЕЧЕБНО-ДИАГНОСТИЧЕСКИЕ ОТДЕЛЕНИЯ.
ЧАСТЬ 2 СТАЦИОНАР.
АЛЬБОМ VIII ЭЛЕКТРОТЕХНИЧЕСКИЕ ЧЕРТЕЖИ= УСТРОЙСТВА СВЯЗИ И АВТОМАТИЗАЦИЯ
ЧАСТЬ 1 УСТРОЙСТВА СВЯЗИ.
ЧАСТЬ 2 АВТОМАТИЗАЦИЯ.
АЛЬБОМ IX СМЕТЫ: ЧАСТЬ 1, ЧАСТЬ 2.
АЛЬБОМ X УЗЛЫ
ЧАСТЬ 1 УЗЛЫ ОБЩЕСТРОИТЕЛЬНЫХ И АРХИТЕКТУРНЫХ РЕШЕНИЙ
ЧАСТЬ 2 МОНТАЖНЫЕ УЗЛЫ И ДЕТАЛИ САНИТАРНОТЕХНИЧЕСКИЕ
АЛЬБОМ XI ИЗДЕЛИЯ ЗАВОДСКОГО ИЗГОТОВЛЕНИЯ
АЛЬБОМ XII ЧЕРТЕЖИ ЗАДАНИЯ ЗАВОДУ-ИЗГОТОВИТЕЛЮ.
АЛЬБОМ XIII ХОЗЯЙСТВЕННО-БЫТОВЫЕ ПОМЕЩЕНИЯ В ПОДВАЛЕ.

ПРИМЕНЕННЫЕ ТИПОВЫЕ ПРОЕКТЫ:

1. Хозяйственный корпус. Типовой проект N 252-9-55 распространяет издательское бюро Гипронниздрава
2. Кислородная станция. Типовой проект N 470-4-54 распространяет Казахский филиал ЦИТП.
3. Трансформаторная подстанция Типовой проект N 407-3-167/75 распространяет Свердловский филиал ЦИТП.
4. Архив для хранения рентгенограмм. Типовой проект N 252-9-42 распространяет Моспроект-1
5. Аптечный склад. Типовой проект N 254-8-2 распространяет Новосибирский филиал ЦИТП.
6. Градирня. Типовой проект N 901-6-53 распространяет ЦИТП.
7. Резервуары для дезактивации сточных вод. Альбом ВК-Т Выпуск I распространяет издат. бюро Гипронниздрава
8. Проходная. Типовой проект N 252-9-27. распространяет издательское бюро Гипронниздрава.

РАЗРАБОТАН
ПРОЕКТНЫМ ИНСТИТУТОМ
ГИПРОННИЗДРАВ

ГЛАВНЫЙ ИНЖЕНЕР ИНСТИТУТА Я.М. РОЗЕНБЕРГ
ГЛАВНЫЙ АРХИТЕКТОР ПРОЕКТА Ю.Ф. КАНИЩЕВ

ТЕХНИЧЕСКИЙ ПРОЕКТ УТВЕРЖДЕН
МИНИСТЕРСТВОМ ЗДРАВООХРАНЕНИЯ СССР.
ПРИКАЗ N 1112 от 15 ДЕКАБРЯ 1977г.
РАБОЧИЕ ЧЕРТЕЖИ ВВЕДЕНЫ В ДЕЙСТВИЕ
ИНСТИТУТОМ ГИПРОННИЗДРАВ
ПРИКАЗ N 93 от 25.09.80 г.

Типовой проект 252-3-26 Альбом X

Ведомость чертежей комплекта Р8.2-1

Лист	Наименование	Стр	Примечание
1	2	3	4
	ОБЛОЖКА		
	ТИТУЛЬНЫЙ ЛИСТ	1	
У2-0	ЗАГЛАВНЫЙ ЛИСТ	2	
У2-1	УЗЛЫ N 1, 2, 3, 4	3	
У2-2	УЗЛЫ N 5, 6, 7, 8	4	
У2-3	УЗЛЫ N 9, 10, 11	5	
У2-4	УЗЛЫ N 12, 13, 14, 15	6	
У2-5	ВЫХОД НА КРОВЛЮ. ПЛАН, ФАСАДЫ, РАЗРЕЗ	7	УЗЕЛ N 24
У2-6	БАРЬЕРЫ БГ-1; БГ-2, БГ-3; ВЕШАЛКИ ВП-1, ВП-2; ПДС	8	
У2-7	БАРЬЕРЫ БР-1; БР-2, БР-3, БР-4	9	
У2-8	БЛОК ШКАФА ПК. ОБЩИЙ ВИД, РАЗРЕЗЫ, ДЕТАЛИ	10	
У2-9	УЗЛЫ N 16, 17	11	
У2-10	УЗЛЫ N 18, 19	12	
У2-11	УЗЕЛ N 20	13	
У2-12	УЗЛЫ N 21, 22 и 23	14	
У2-13	ВЕНТШАХТЫ НА КРОВЛЕ	15	
У2-14	УЗЛЫ ВЕНТШАХТЫ	16.	
У2-15	МОЛНИЕЗАЩИТА БЛОКОВ „А", „Б", „В"	17	
У2-16	МОЛНИЕЗАЩИТА БЛОКА „Г"	18	
У2-17	ЛЮК МОНТАЖНЫЙ 800×800	19	
У2-18	ЛЮК МОНТАЖНЫЙ 1200×800	20	
У2-19	УСТАНОВКА ФУНДАМЕНТ. ПЛИТ ПОД ВЕНТИЛЯТОРЫ	21	
У2-20	СХЕМЫ КРЕПЛЕНИЯ СТЕНОВЫХ	22	
У2-21	ПАНЕЛЕЙ К ЭЛЕМЕНТАМ КАРКАСА	23	
У2-22	В БЛОКАХ А, Б, В.	24	
У2-23	УСТАНОВКА ВИБРИРУЮЩИХ ПЛИТ ПОД НАСОСЫ	25	

Ведомость основных комплектов альбома X

Обозначение	Наименование	Примечан.
Р8.2-1	УЗЛЫ ОБЩЕСТРОИТЕЛЬНЫХ И АРХИТЕКТУРНЫХ РЕШЕНИЙ	ЧАСТЬ 1
Р8.3-1	МОНТАЖНЫЕ УЗЛЫ И ДЕТАЛИ САНИТАРНО-ТЕХНИЧЕСКИЕ	ЧАСТЬ 2

Согласовано

Инв. N подл.

Рук. маст	Адамович		1979	Т.П. 252-3-26
Гл. инж. м	Кармин			
ГАП	Канищев		Заглавный лист	Стадия: Р; Лист: У2-0; Листов: 24
ГИП	Николаев			МЗ СССР ГИПРОНИИЗДРАВ г. Москва
Рук. гр	Орлова			
Проверил	Попов			
Разработ	Баширова			

Типовой проект 252-3-26 Альбом X

1

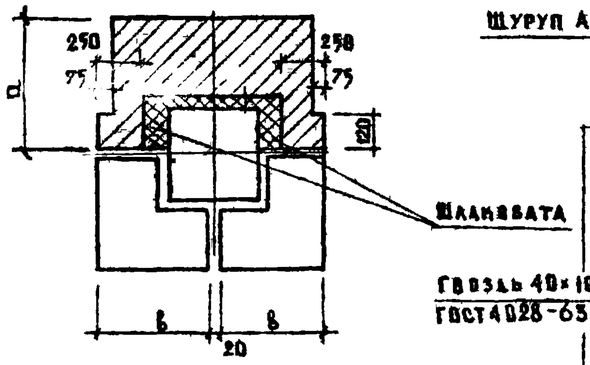

2

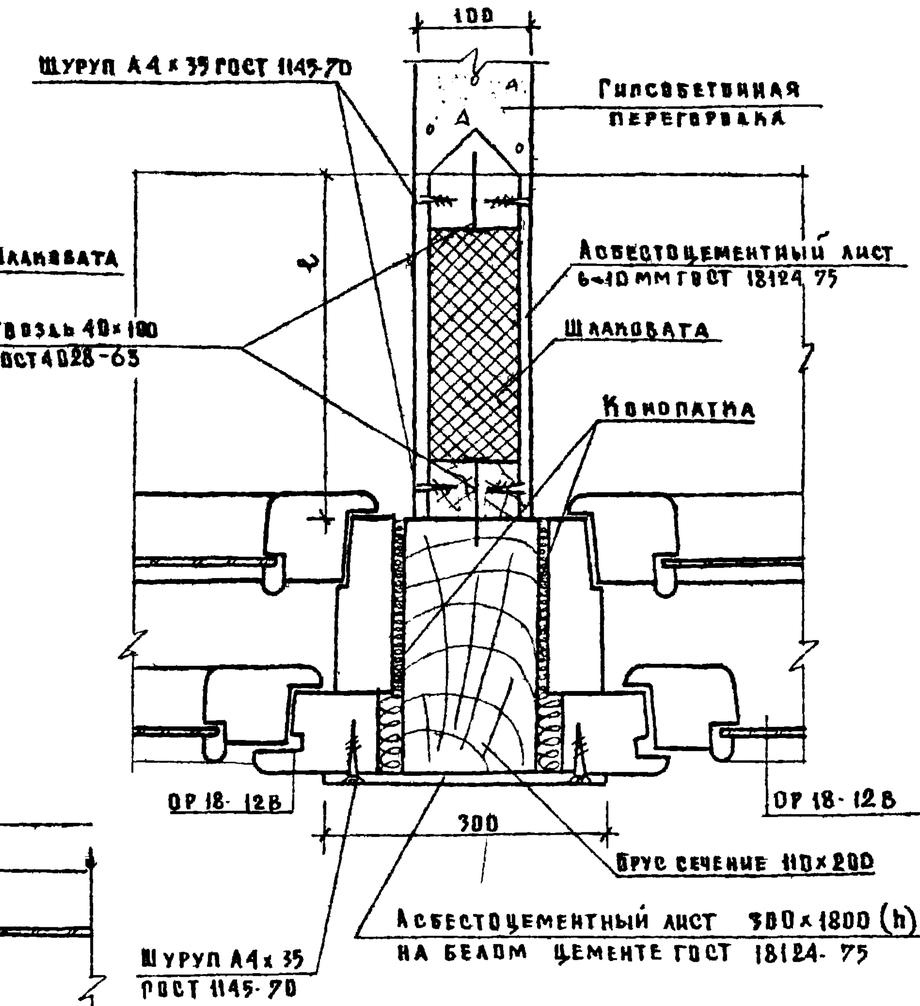

t°	>-20°	>-30°	>-40°
d	380	510	640
в	470	520	570
e	150	280	410

4

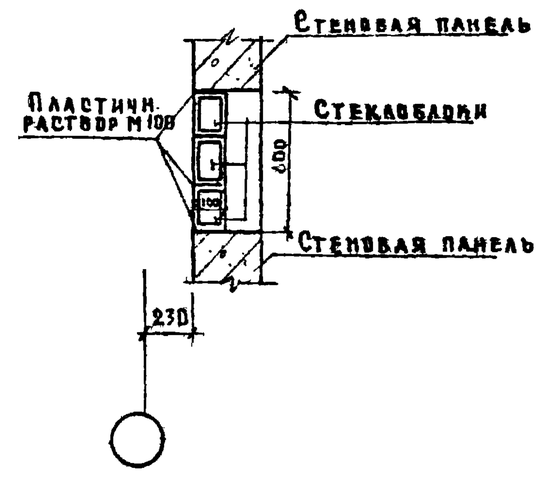

3

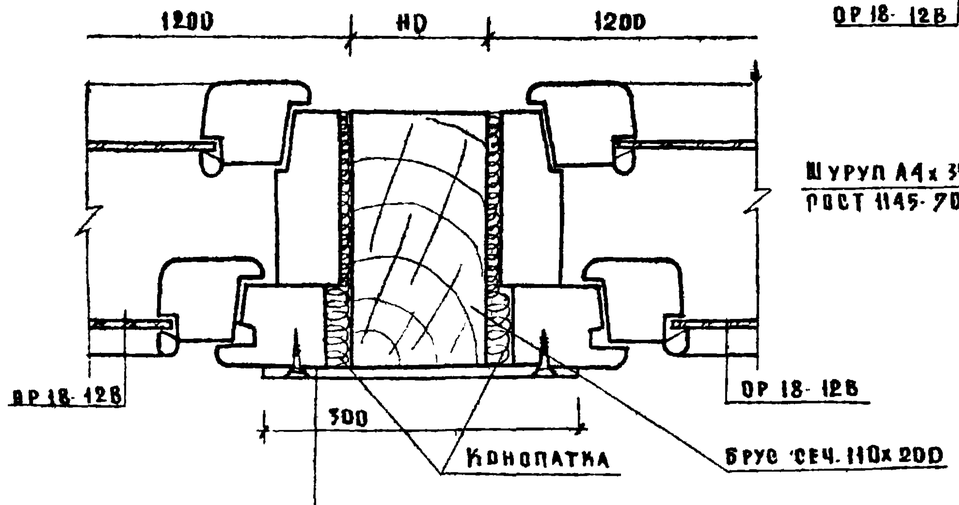

Рук. маст	Адамович		1979	Т.П. 252-3-26	Р 8.2-1	
Гл. инж. м.	Кармин					
ГАП	Канищев					
ГИП	Николаев			Узлы N 1,2,3,4	Стадия	Лист	Листов
Рук. гр.	Орлова				Р	У2-1	
Проверил	Канищев				М З СССР ГИПРОНИИЗДРАВ г. Москва		
Разраб.	Баширова						

Копир

Согласовано

Инв N подл.

Типовой проект 252-3-26 Альбом X

Согласовано

Инв. № подл.

5

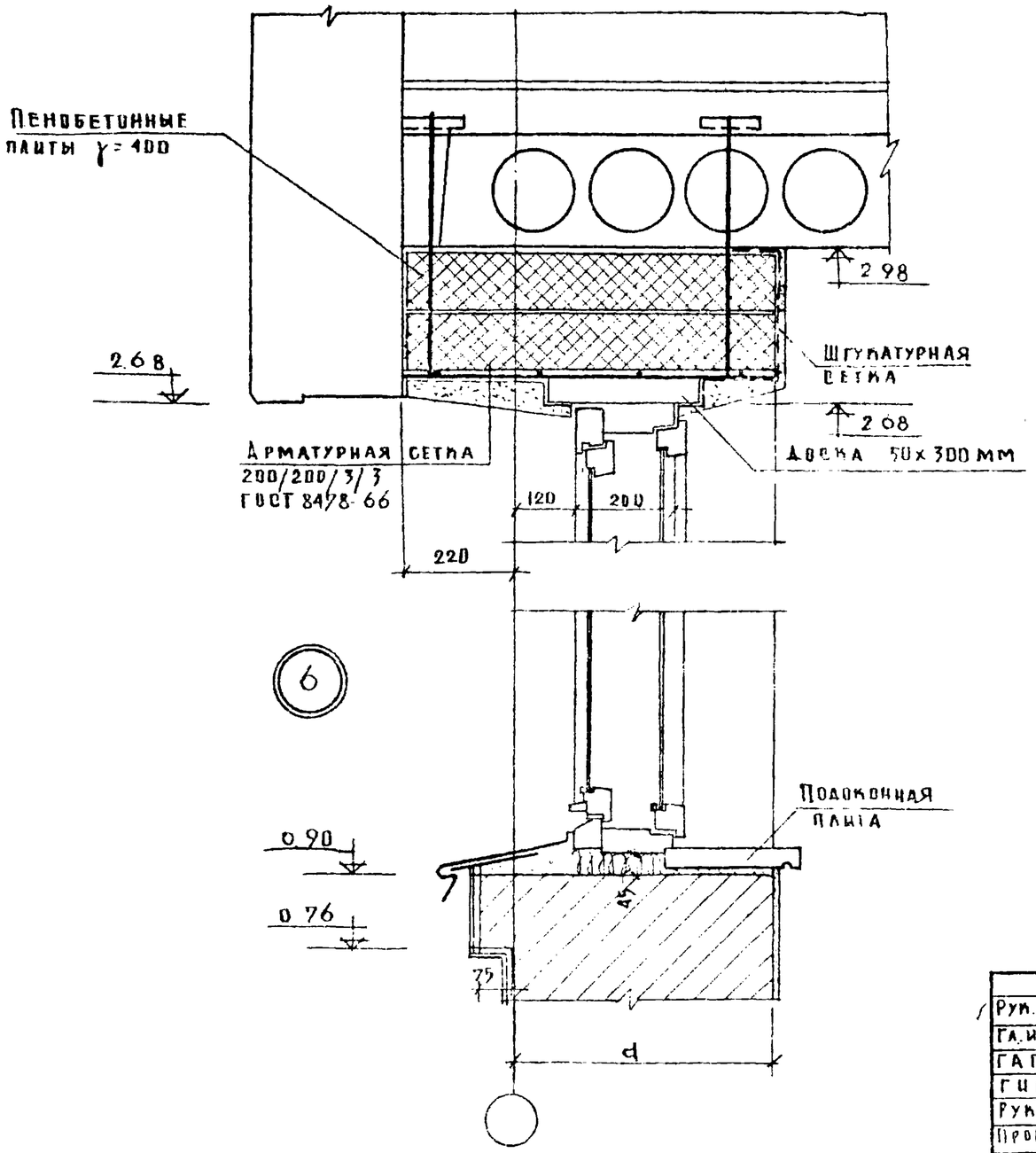

7

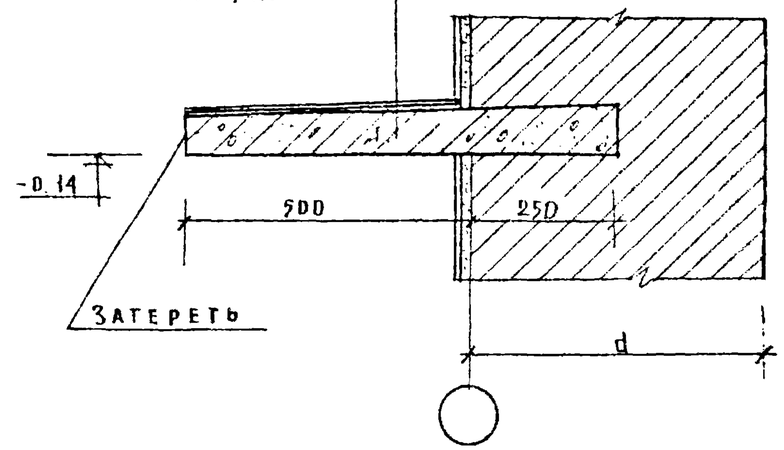

8

1. Штукатурка - 20 мм
2. Кирпичная перегородка - 120 мм
3. Утеплитель - пенобетонные плиты ГОСТ 5742-61 $\gamma = 300 кг/м^3$ $\delta_y = 80$ мм
4. Штукатурка по арматурной сетке 200/200/3/3 (ГОСТ 8478-66) - 20 мм

Рук. маст	Адамович		1979	Т.П. 252-3-26	Р.8.2-1	
Гл. инж. м	Кармин					
ГАП	Панищев					
ГИП	Николаев					
Рук. гр	Орлова		Узлы № 5, 6, 7, 8.			
Проверил	Уляшова					
Разраб.	Бабирова					

Стадия	Лист	Листов
Р	У2-2	

МЗ СССР ГИПРОНИИСЗДРАВ г. Москва

Типовой проект 252-3-26 Альбом X

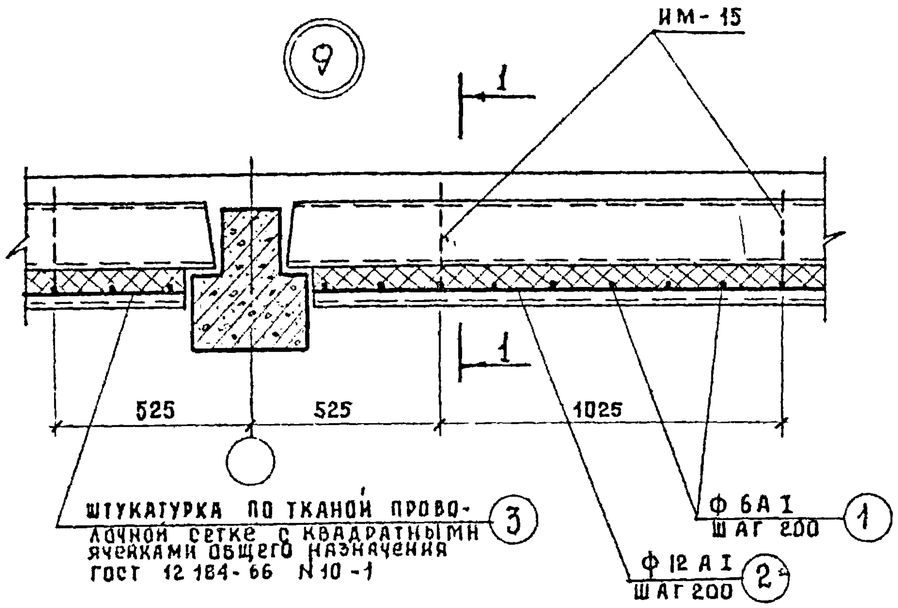

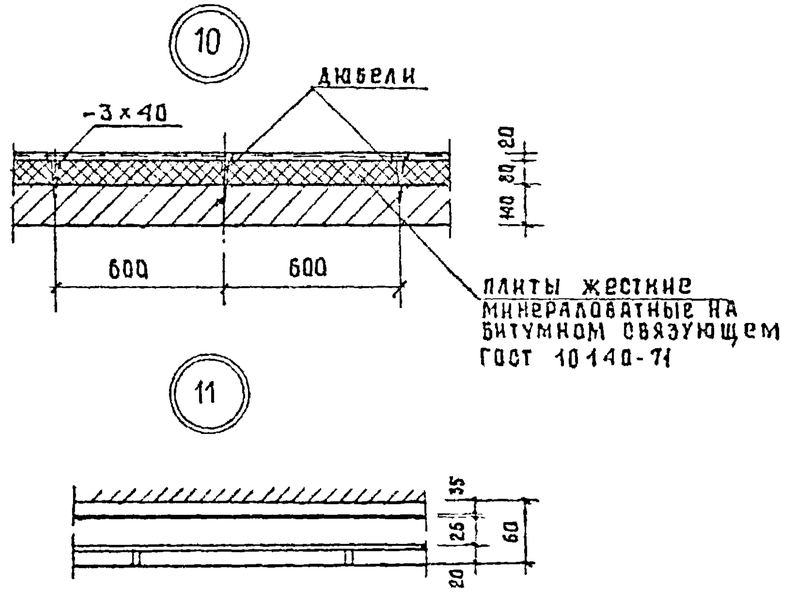

1-1

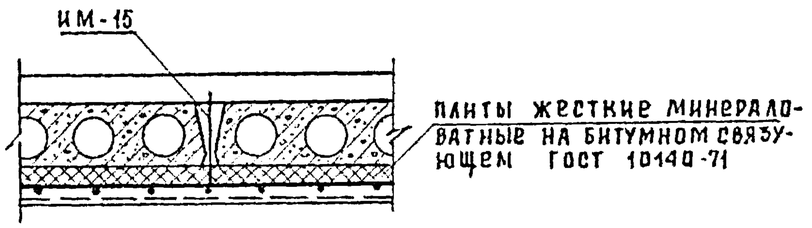

Состав пароизоляции

1. Грунтовка холодной битумной эмульсией, нанесенной по выравнивающей стяжке из цементно-песчаного раствора М-50 δ-15 мм
2. Пароизоляция-слой стеклорубероида ГОСТ 15879-70 (3 слоя) на горячей битумной мастике МБК-Г-100 ГОСТ 2889-67
3. Торкрет штукатурка из цементно-песчаного раствора М-100 состава 1:4 по стальной сетке 250/250/3/3 ГОСТ 8478-66 и проволочной сетке с квадратными ячейками общего назначения N20-1.6 ГОСТ 12184-66 δ=25 мм
4. Плитки керамические для внутренней облицовки стен ГОСТ 6141-63 на синтетической полимерцементной мастике ПЦ по грунтовке из поливинилацетатной эмульсии ГОСТ 10002-62

Примечания

1. Толщину утеплителя δу принимать по таблице (см. альбом I часть I пояснительная записка)

Расход материалов на 1 м² перекрытия

Поз обозначение	Обозначение	Наименование	Кол	Масса ед. т	Примечание
1	⌀ 6 А I	стержень	6 м	0.0011	
2	⌀ 12 А I	стержень	5 м	0,0045	
3	⌀-1	тканая проволочная сетка с квадрат. ячейками общ. назначения	1 м²	0,0013	ГОСТ 12184-66

Рук. маст.	Адамович		1979	Т.П. 252-3-26	Р. 8.2-1
Гл. инж. М.	Кармин				
ГАП	Канищев				
ГИП	Николаев		Узлы-N 9,10,11		
Рук. гр.	Орлова				
Проверил	Гончарова				
Разработ.	Баширова				

Стадия	Лист	Листов
Р	У2-3	

М.З. СССР
ГИПРОНИИЗДРАВ
г. Москва

Согласовано

Инв. N подл.

Типовой проект 252-3-26 Альбом X

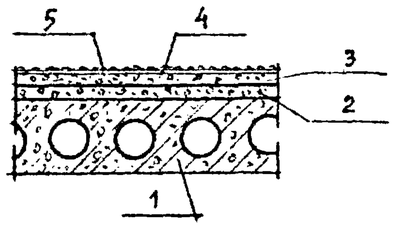

15

5. Защитный слой из окатанного гравия размером 3-10мм или крупнозернистого песка втопленного в антисептированную битумную мастику ГОСТ 2889-67.
4. Водоизоляционный ковер - 4 слоя рубероида
3. Стяжка из цементно-песчаного раствора марки 100, армированная сеткой 200×200/3/3 ГОСТ 8478-66 - 30мм
2. Разуклонка из керамзитового гравия ГОСТ 9759-71 h min = 30мм. γ = 600 кг/м³
1. Панель перекрытия.

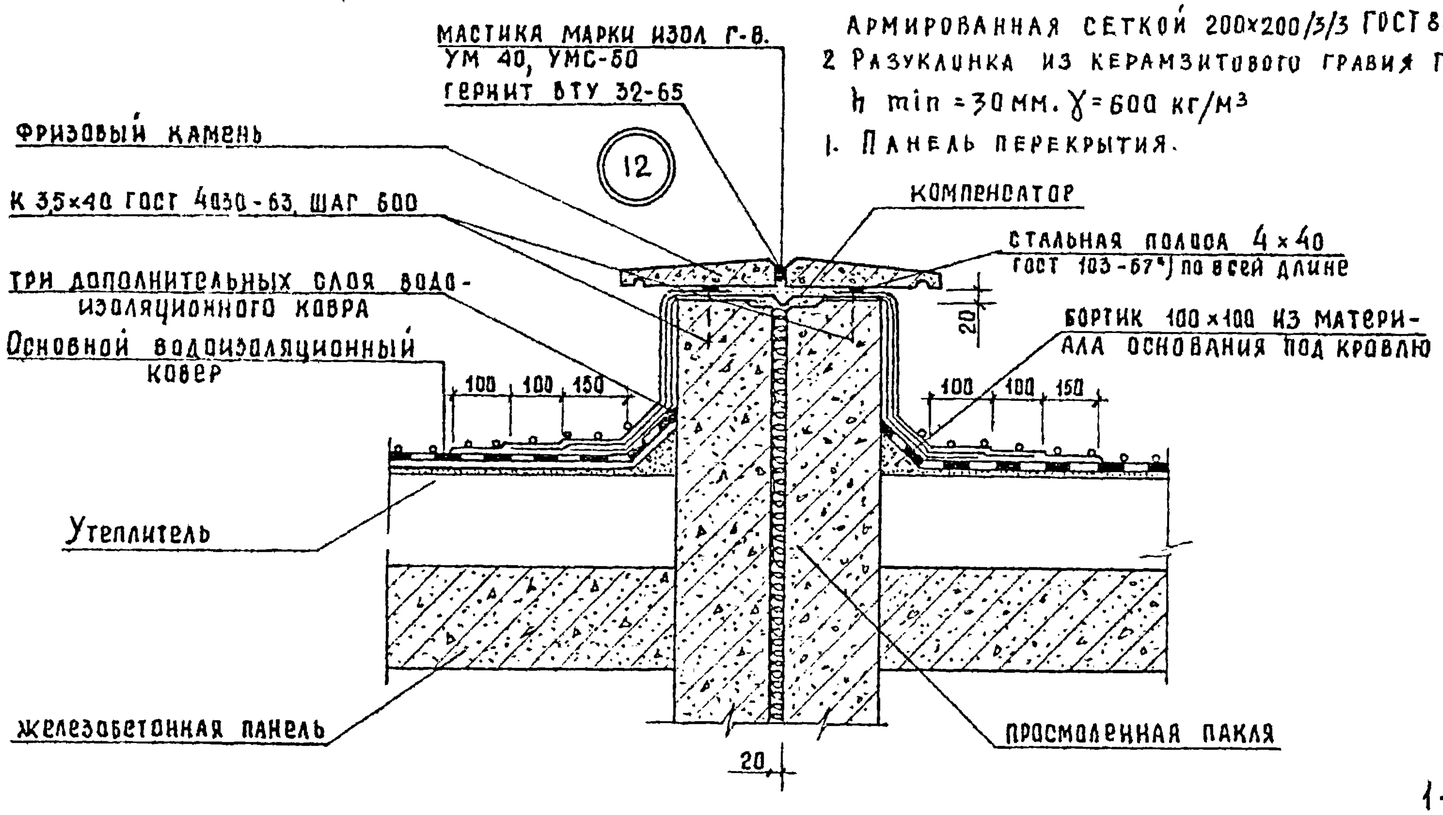

12

13

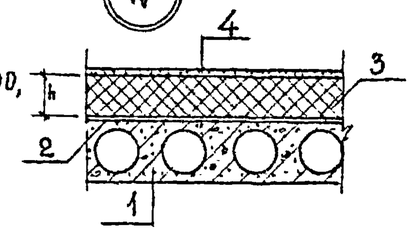

1. Ж.Б. плита
2. Оклеечная пароизоляция - 1 слой подкладочного рулонного материала на мастике
3. Утеплитель — пенобетонные плиты ГОСТ 5742-61 γ = 400 кг/м³
4. Стяжка из цементно-песчаного раствора М-50 - 20 мм.

14

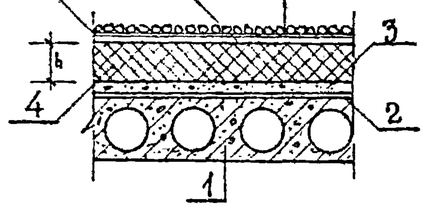

1- Ж.Б. плита покрытия
2- Оклеечная пароизоляция - 1 слой подкладочного рулонного материала на мастике
3- Разуклонка из керамзитового гравия ГОСТ 9759-71 h min-30мм. 4. Утеплитель-пенобетонные плиты ГОСТ 5742-61 γ=400 кг/м³
5- Стяжка из цементно-песчаного раствора М-50 - 15 мм.
6- Водоизоляционный ковер.
7- Защитный слой из окатанного гравия размером 3-10 мм или крупно зернистого песка, втопленного в антисепт. битумную мастику ГОСТ 2889-67

Примечания

1. Толщину утеплителя δу принимать по таблице (см. альбом I, часть I, пояснительная записка)

Рук.маст.	Адамович		1979	Т.П. 252-3-26	Р 8.2-1	
Гл.инж.м.	Кармин					
ГАП	Канищев		Узлы N 12, 13, 14, 15.	Стадия	Лист	Листов
ГИП	Николаев			Р	У2-4	
Рук.гр.	Орлова			М.З. СССР ГИПРОНИИЗДРАВ г. Москва.		
Проверил	Гончаров					
Разработ	Баширова					

Согласовано

Инв. N подл.

Типовой проект 252-3-26 Альбом X

ФАСАД ПО А

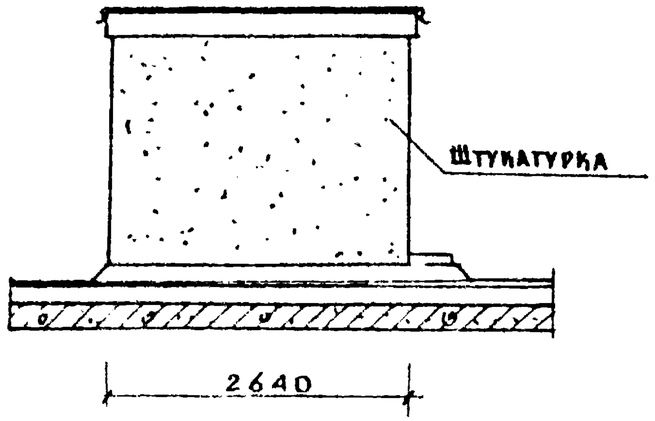

ФАСАД ПО Б

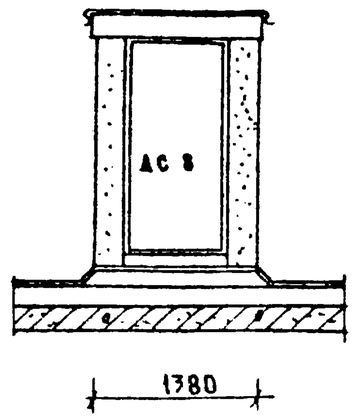

I–I

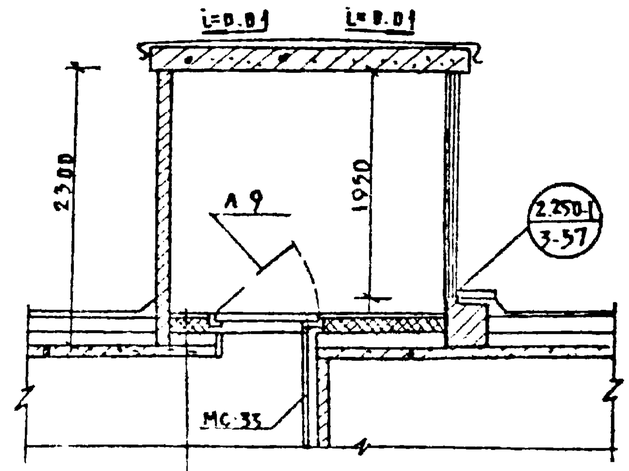

Стяжка из цем. песчаного раств. М 100
Пенобетонные плиты γ=300 кг/м³ ГОСТ
Керамзит с γ=600 кг/м³
Пароизоляция 1 слой рубероида на мастике
Ж/б плита покрытия

II–II

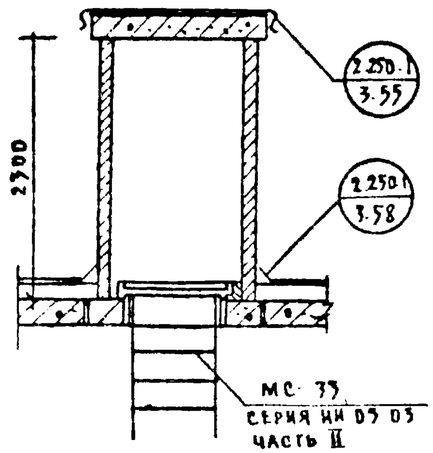

ПЛАН

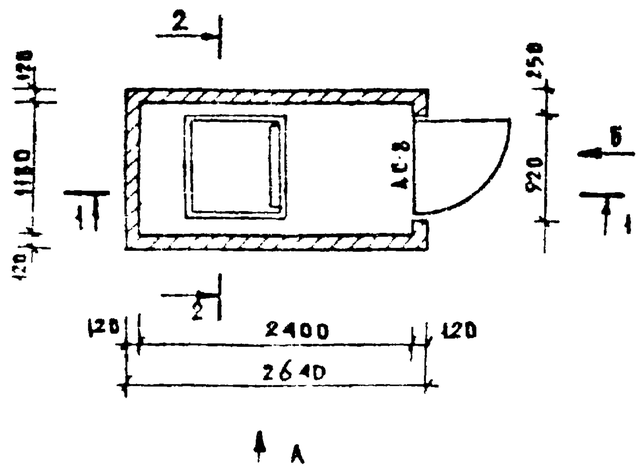

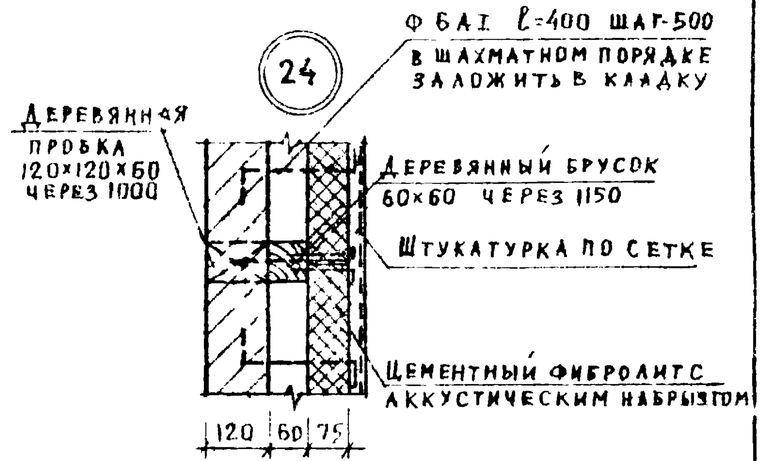

Рук. маст	Адамович		1979	Т.П. 252-3-26 Р. 8.2-1
Гл. инж. м.	Кармин			
ГАП	Канищев			
ГИП	Николаев		В выход на кровлю. План, фасады, разрез узел №16	Стадия: Р; Лист: У2-5; Листов:
Рук. гр.	Орлова			Госстрой СССР Гипрониздрав г. Москва
Проверил	Канищев			
Разраб.	Попов			

Копир

Согласовано

Инв. № подл.

ТИПОВОЙ ПРОЕКТ 252-3-26 АЛЬБОМ X

БГ-1 ПЛАН

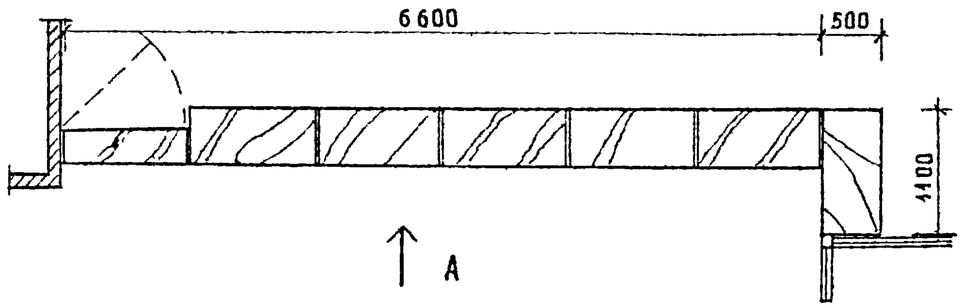

БГ-1 ВИД ПО А

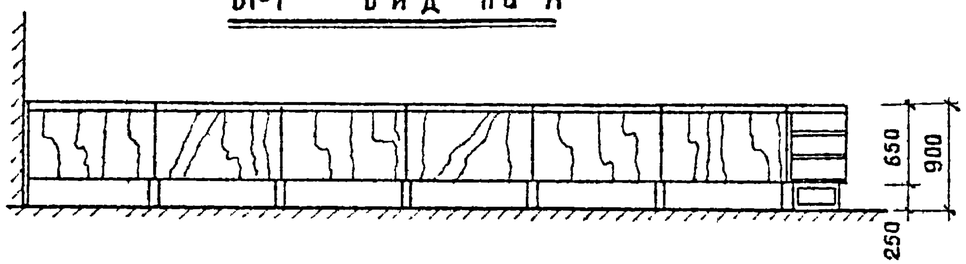

ГАРДЕРОБ БЛОКА „Б"

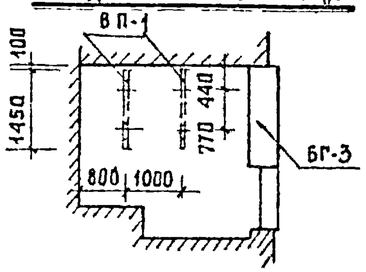

ВП-1, ВП-2

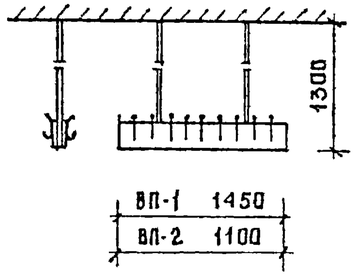

ГАРДЕРОБ БЛОКА „Б"

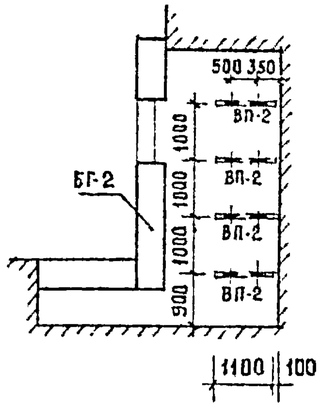

ГАРДЕРОБ БЛОКА „В"

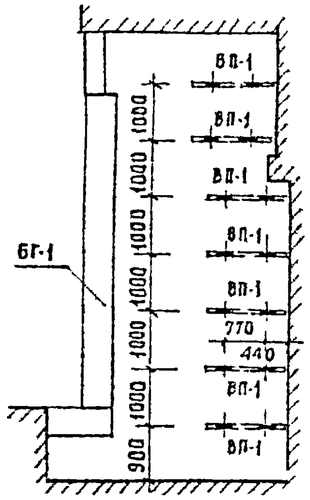

ПДС ПЛАН

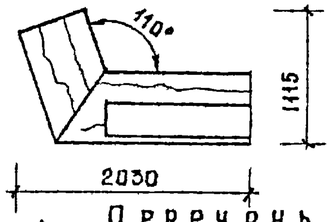

ПДС ВИД ПО А

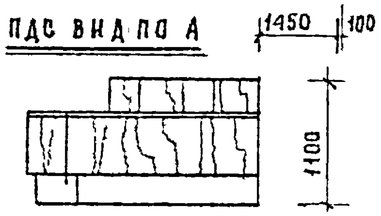

БГ-2 ПЛАН

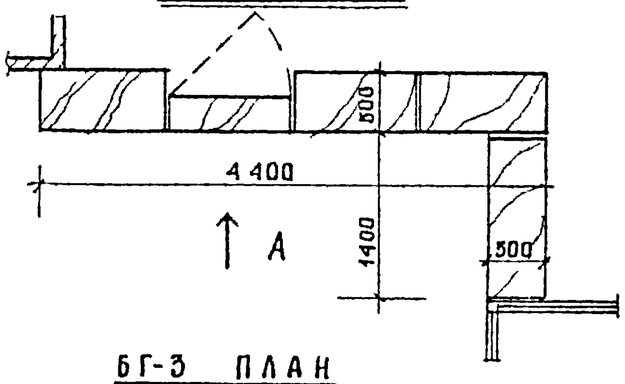

БГ-2 ВИД ПО А

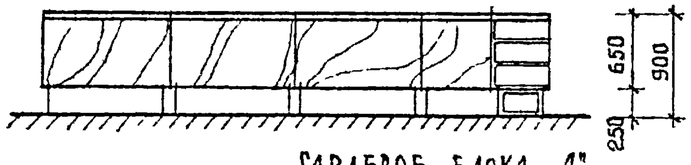

ГАРДЕРОБ БЛОКА „А"

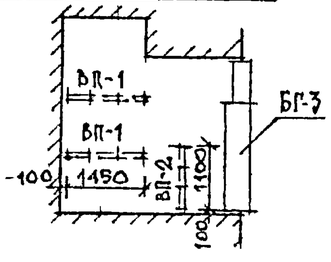

БГ-3 ПЛАН

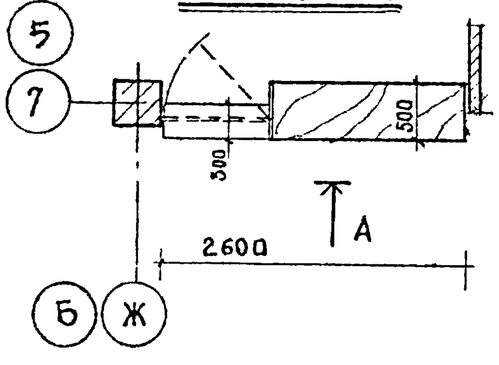

БГ-3 ВИД ПО А

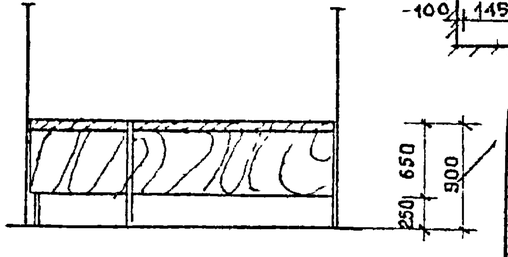

Перечень элементов

Поз. обозначение	Наименование	Кол.	Примечание
БГ-1	Барьер гардероба	1	
БГ-2	Барьер гардероба	1	
БГ-3	Барьер гардероба	2	
ПДС	Пост дежурной сестры	31	
ВП-1	Вешалка подвесная	11	
ВП-2	Вешалка подвесная	5	

Рук. маст.	Адамович		1979	Т.П. 252-3-26	Р 8.2-1
Гл. инж. м.	Кармин				
ГАП	Канищев				
ГИП	Николаев		Барьеры БГ-1, БГ-2, БГ-3; вешалки ВП-1, ВП-2, П.Д.С.	Стадия: Р	Лист: УС-6	Листов:
Рук. гр.	Орлова			М.З. СССР ГИПРОНИИЗДРАВ г. Москва.	
Проверил	Анваер				
Разработ.	Баширова				
Копир.					

Согласовано

Инв. N подл.

Типовой проект 252-3-26 Альбом X

БР-1 ПЛАН

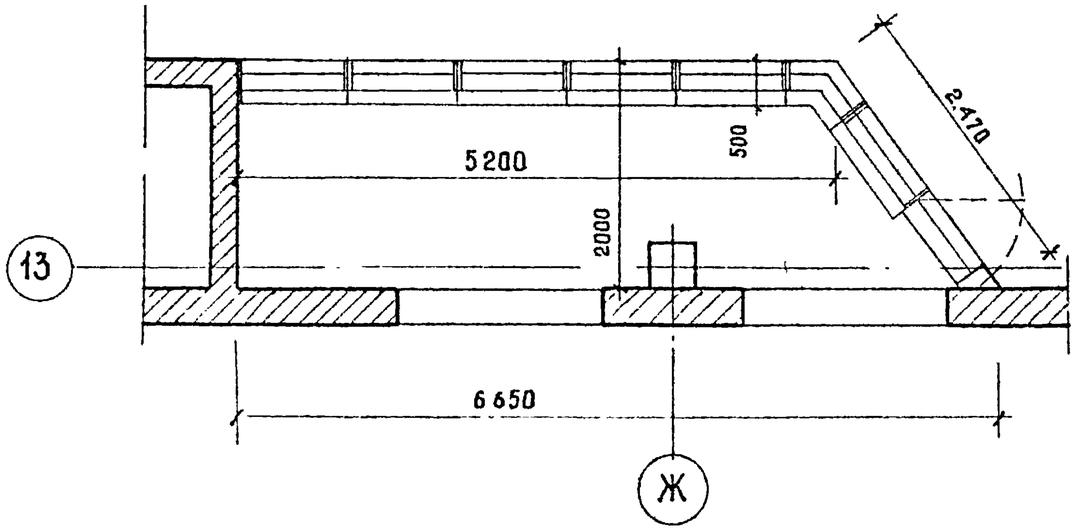

БР-1 РАЗВЕРТКА

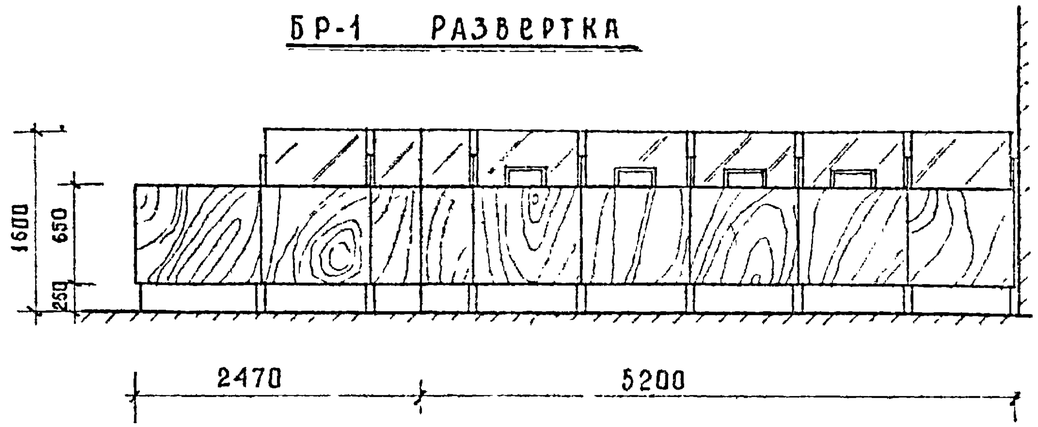

БР-3 ПЛАН

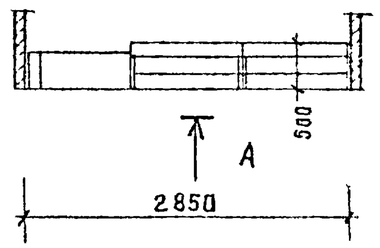

БР-4 ПЛАН

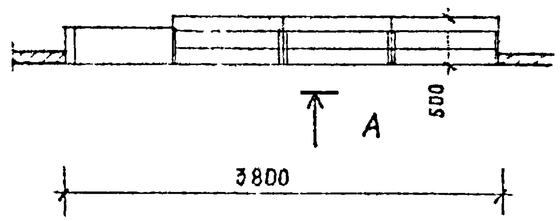

БР-2 ПЛАН

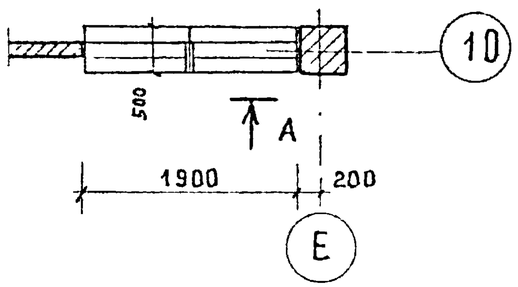

БР-2 ПЛАН

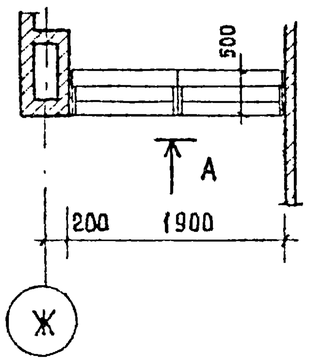

БР-3 ВИД ПО А

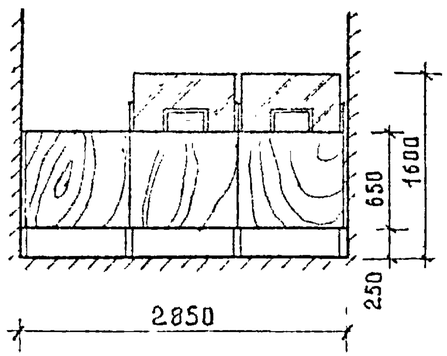

БР-4 ВИД ПО А

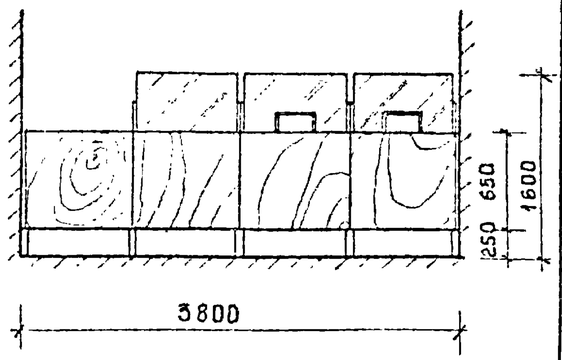

БР-2 ВИД ПО А

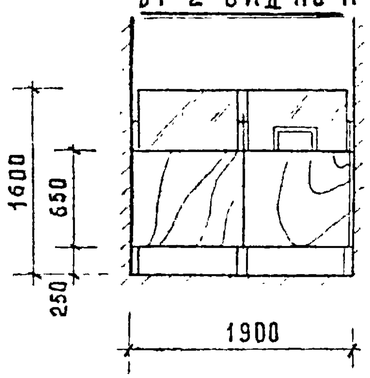

Перечень элементов

Поз. обозначение	Наименование	Кол.	Примечание
БР-1	Барьер регистратуры	1	
БР-2	Барьер регистратуры	3	
БР-3	Барьер регистратур-справ.	2	
БР-4	Барьер регистратуры-справочн.	1	

Рук. маст.	Адамович		1979	Т.П. 252-3-26 Р8.2-1
Гл. инж. м	Кармин			
ГАП	Канищев			Барьеры БР-1, БР-2, БР-3, БР-4
ГИП	Николаев			
Рук. гр.	Орлова			
Проверил	Анваер			
Разработ.	Баширова			
Копир.				

Стадия	Лист	Листов
Р	У2-7	

М.З. СССР
ГИПРОНИИЗДРАВ
г. Москва.

Согласовано

Инв. N подл.

Типовой проект 252-3-26 Альбом X

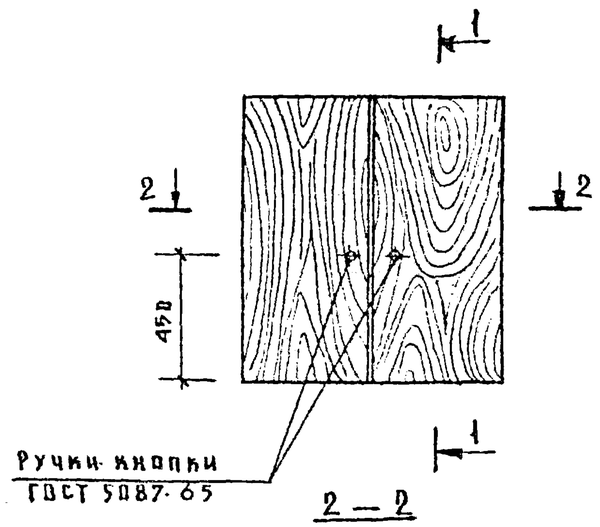

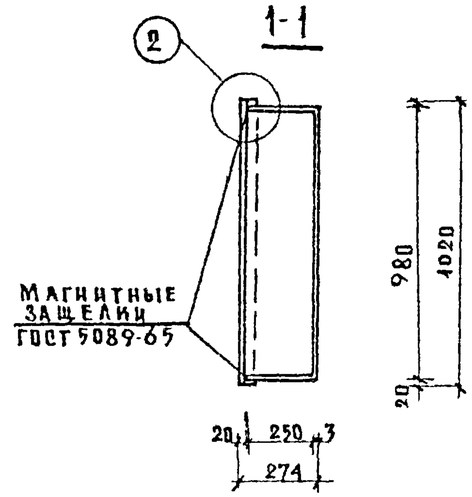

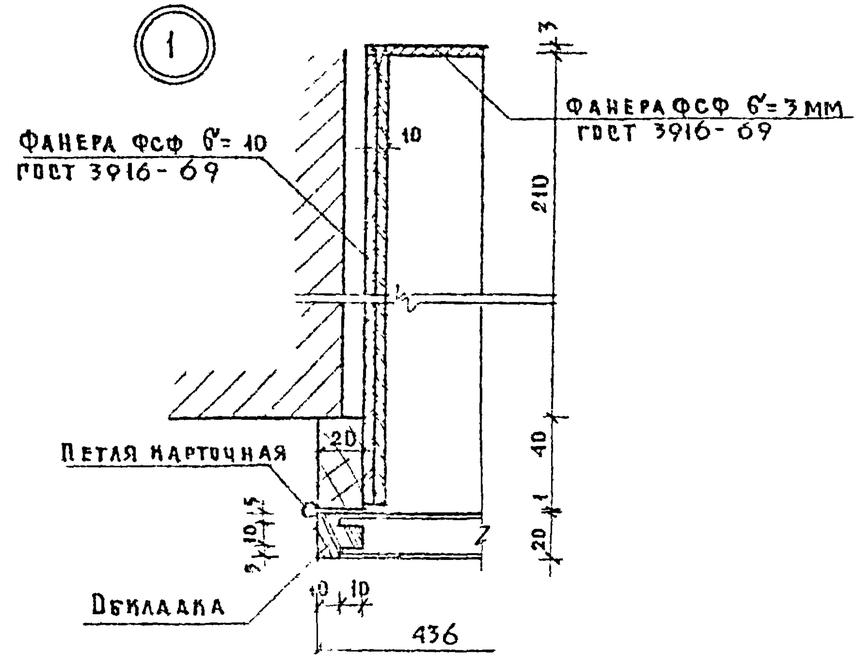

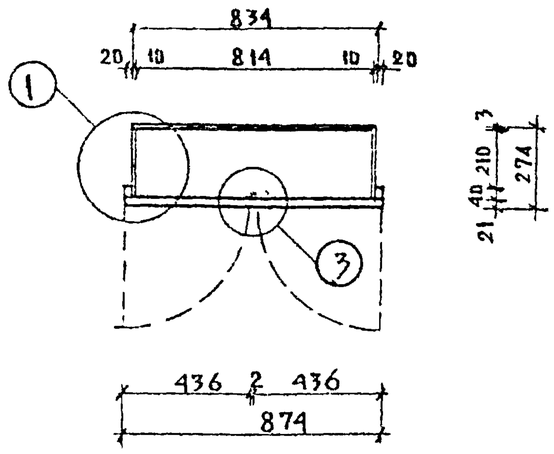

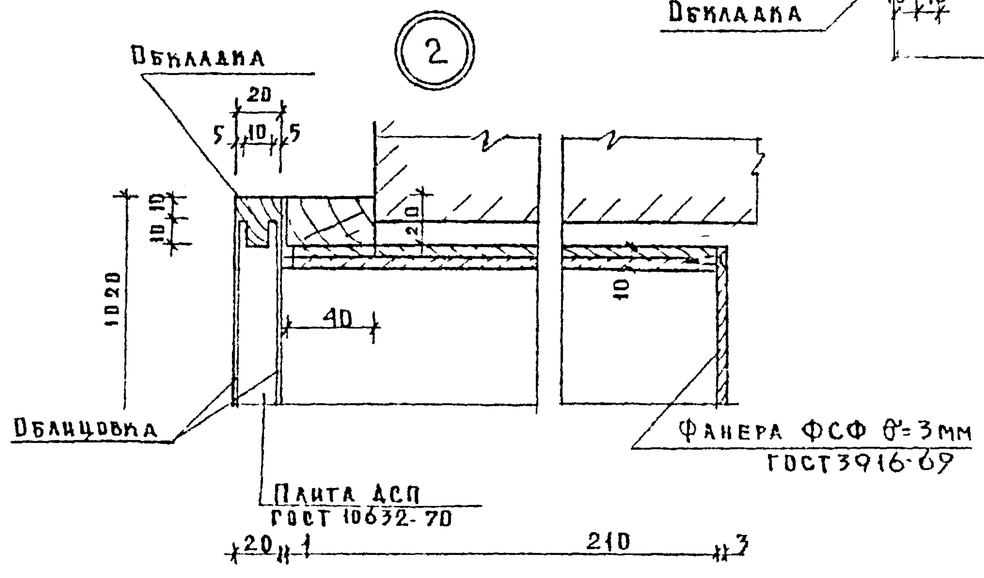

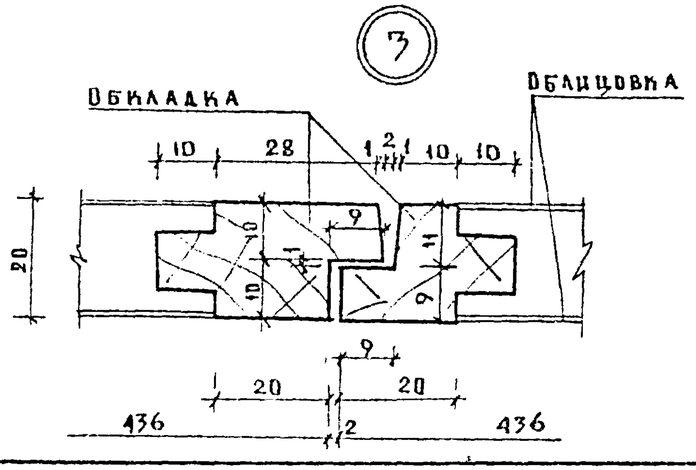

Примечания:

1. Все лицевые поверхности оклеиваются самоприклеивающейся декоративной пленкой ПДСО-018 (ГОСТ 5.1984-73)

Рук. мас.	Адамович		1979	Т.П 252-3-26 Р 8.2-1		
Гл. инж. п.	Кармин					
Г.А.П.	Канищев			Блок шкафа К общий вид, разрезы, детали.	Стадия	Лист	Листов
Г.И.П.	Николаев				Р	У2-8	
Рук. гр.	Орлова				МЗ СССР		
Проверил	Канищев				Гипронииздрав г. Москва		
Разраб.	Баширова						

Копир

Согласовано:

Инв. N подл.

Типовой проект 252-3-26 Альбом X

16

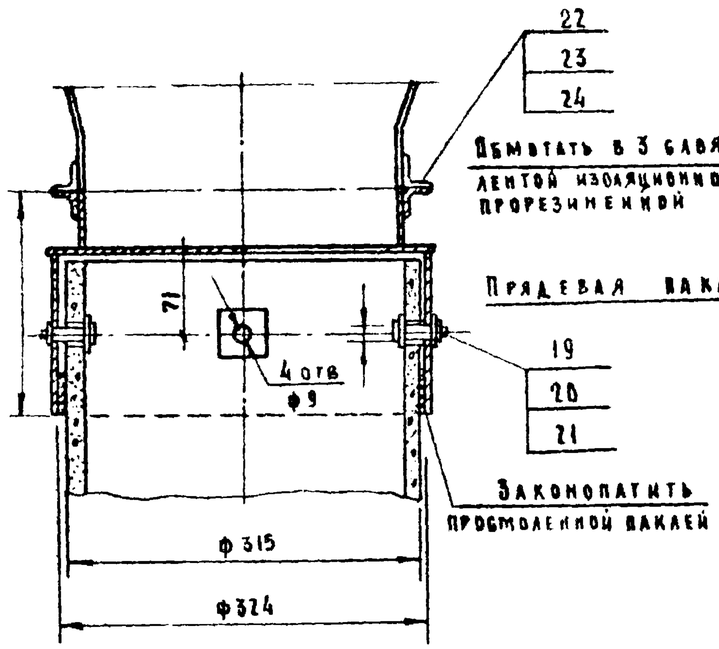

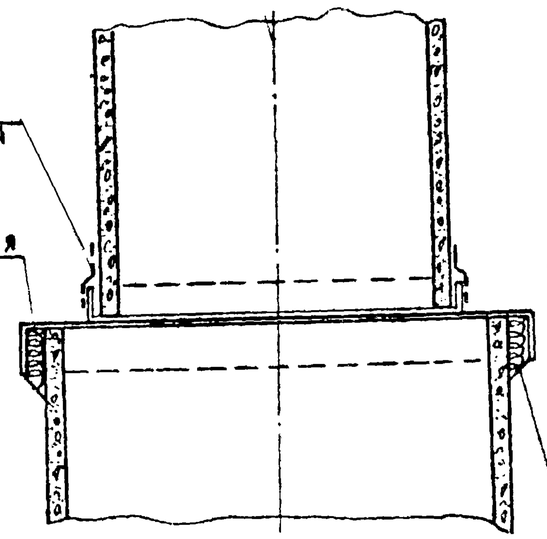

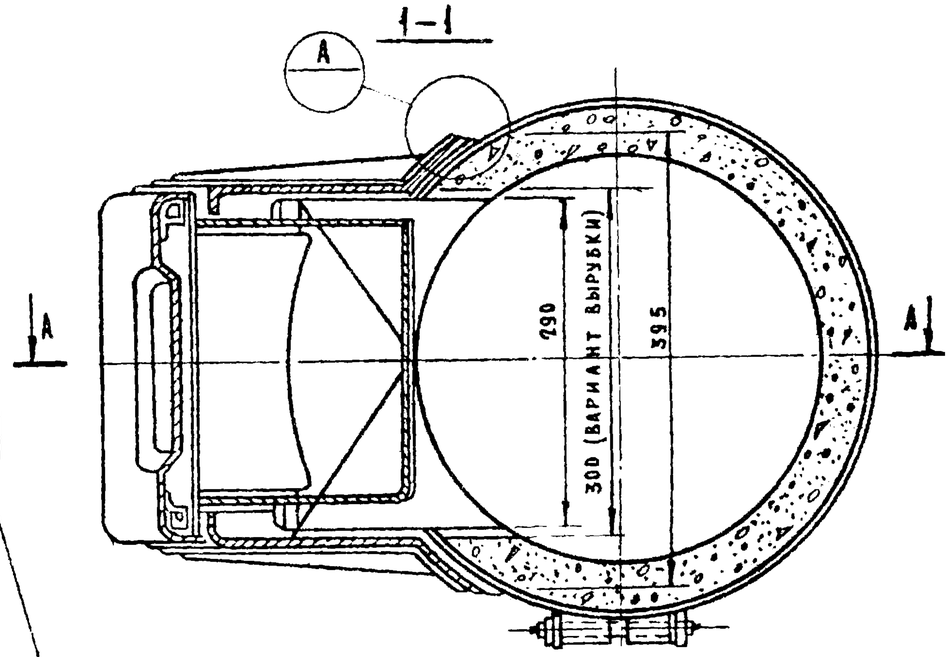

17

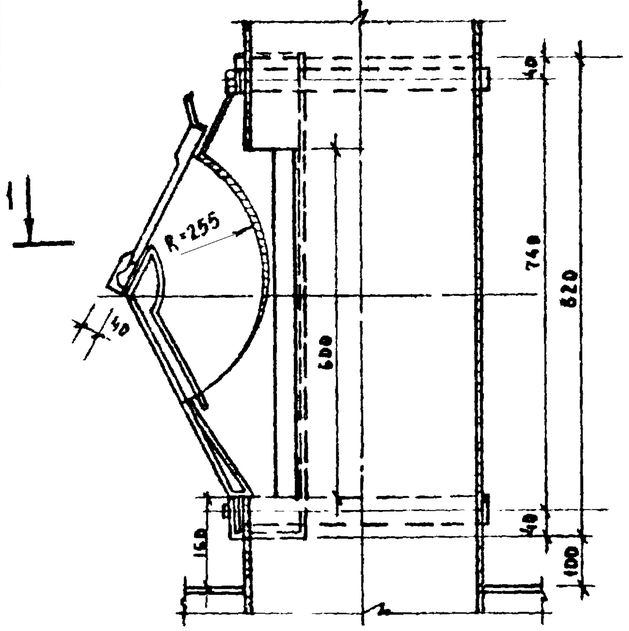

А

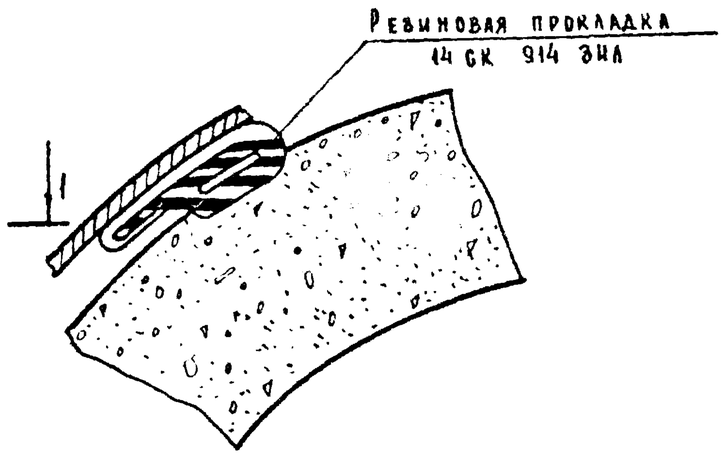

Рук. маст.	Адамович		1979	Т.П. 252-3-26		Р 8.2-1
Гл. инж. М.	Кармин					
ГАП	Канищев			Узлы N 16, 17.	Стадия	Лист	Листов
ГИП	Николаев				Р	У2.9	
Рук. гр.	Орлова				МЗ СССР		
Проверил	Канищев				Гипрониздрав		
Разработ	Гончаров				г Москва		

Инв. N подл.

Типовой проект
252-3-26
Альбом X

Согласовано:

Инв.№ подл.

(18)

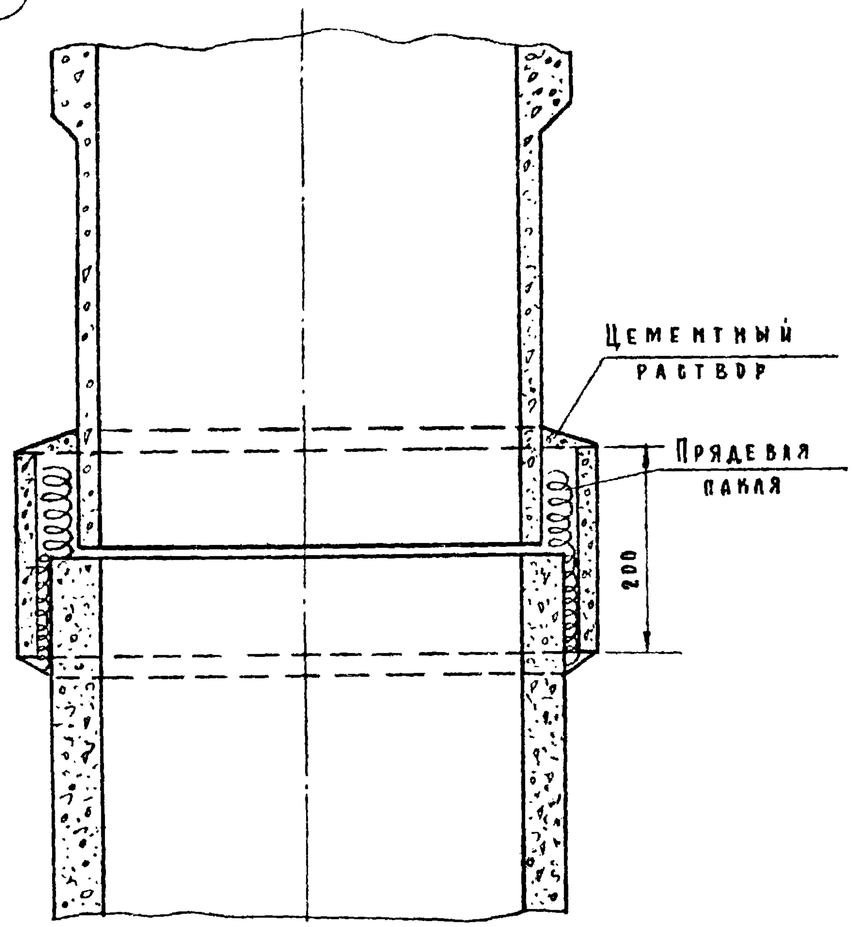

(19)

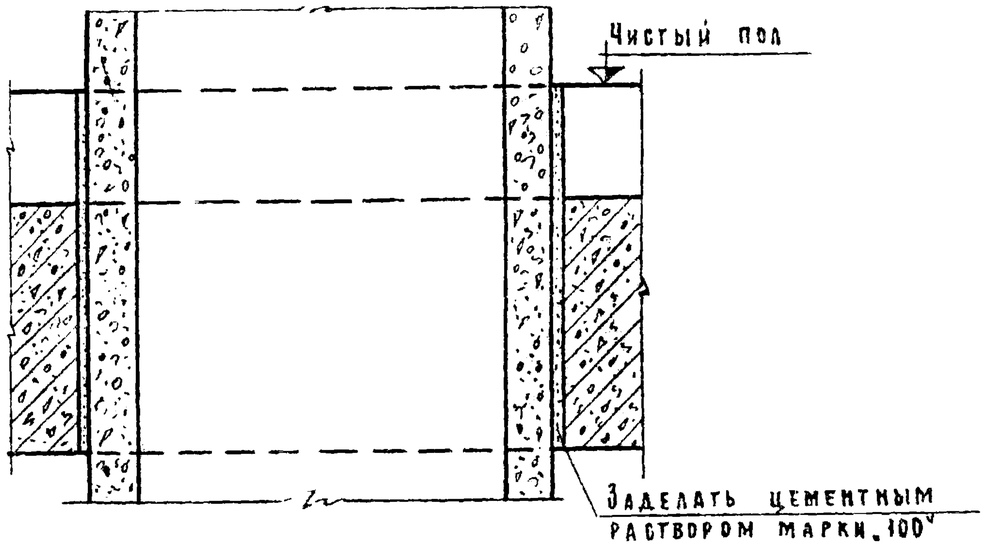

Рук. маст.	Адамович		1979	Т.П. 252-3-26 Р 8.2-1		
Гл. инж. М.	Кармин					
ГАП	Канищев					
ГИП	Николаев			Узлы. N18, 19	Стадия	Лист	Листов
Рук. гр.	Орлова				Р	УС-10	
Проверил	Канищев				МЗ СССР		
Разработ.	Гончаров				Гипрониздрав Москва		

Типовой проект 252-3-26 Альбом X

Согласовано

Инв.№ подл.

20

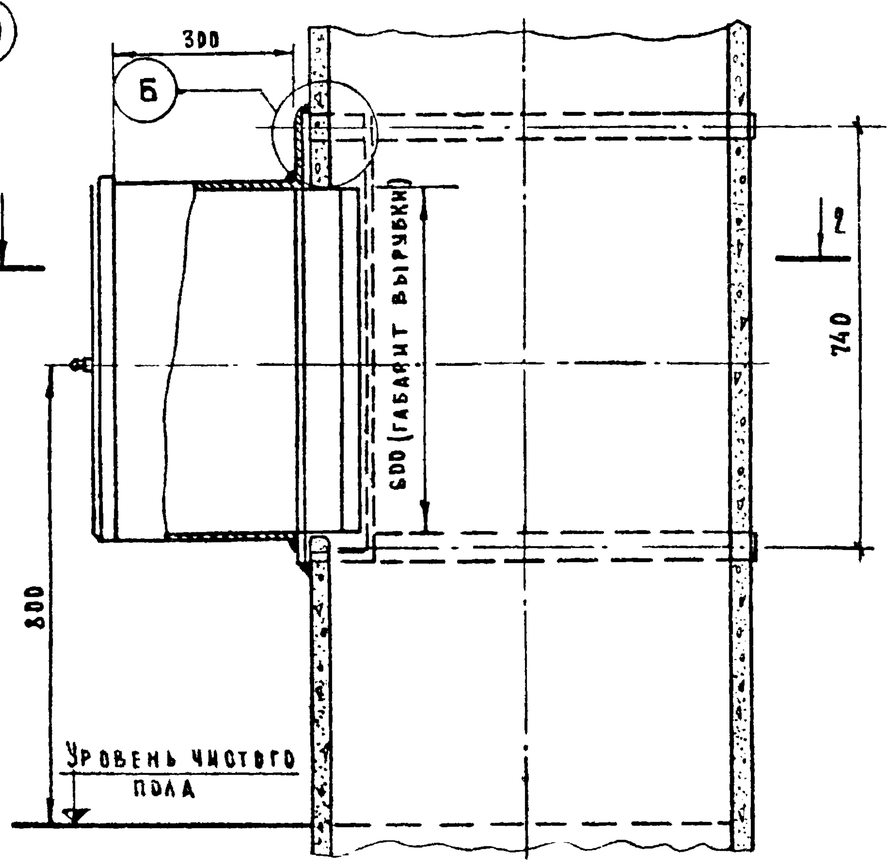

2–2

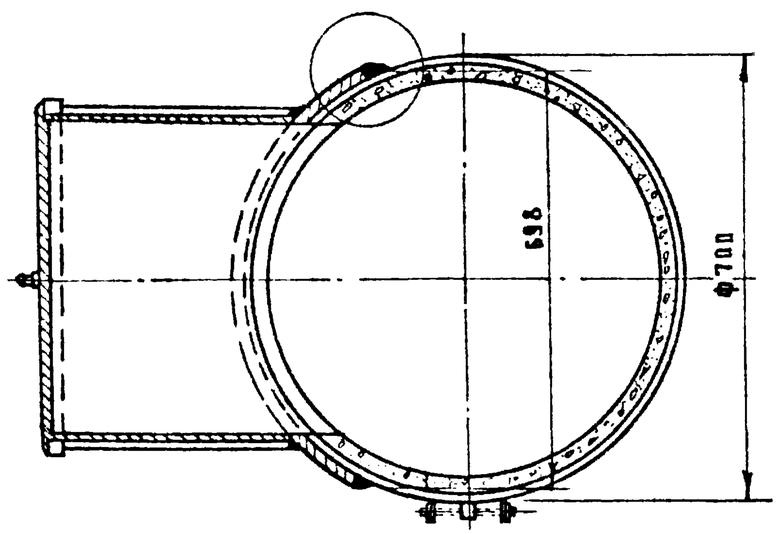

В

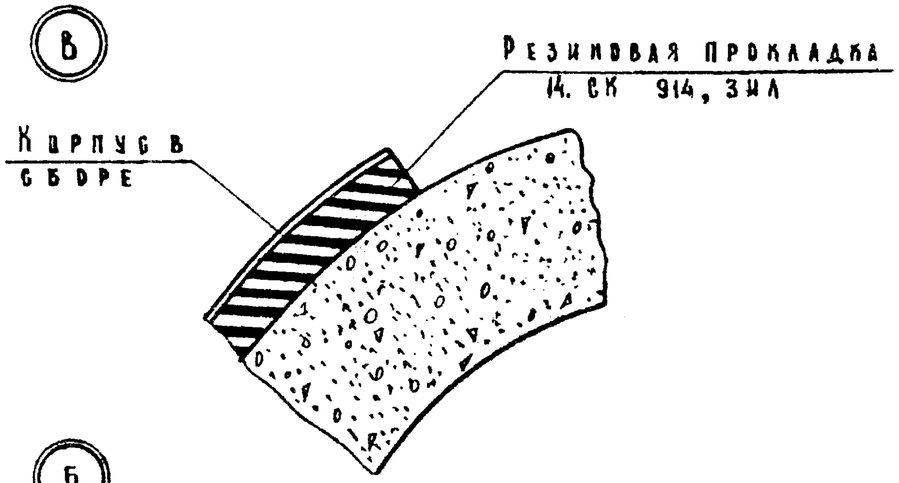

Б

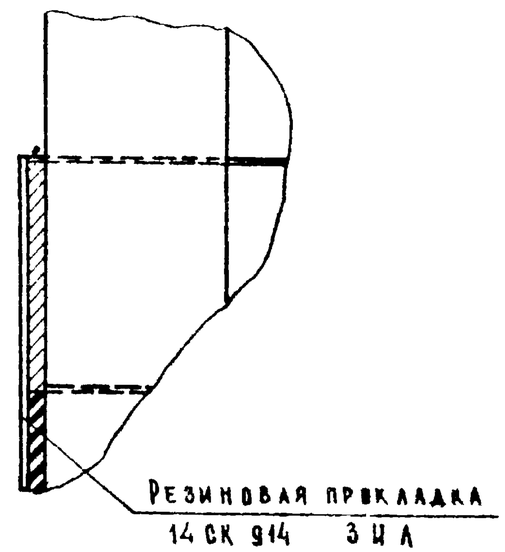

Рук. маст	Адамович		1979	Т.П. 252-3-26	Р82-1	
Гл. инж. п	Кармин					
ГАП	Канищев			Узел N 20.	Стадия: Д	Лист: У2-11
ГИП	Николаев					Листов:
Рук. гр	Орлова				МЗ СССР	
Проверил	Канищев				Гипрониздав	
Разработ	Гончаров				Москва	

Типовой проект 252-3-26 Альбом X

21

3-3

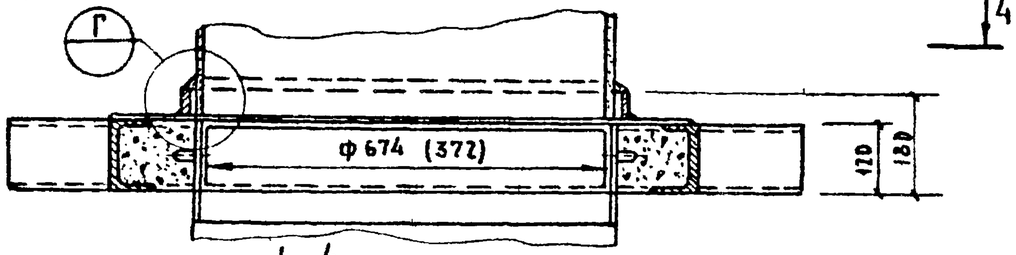

4-4

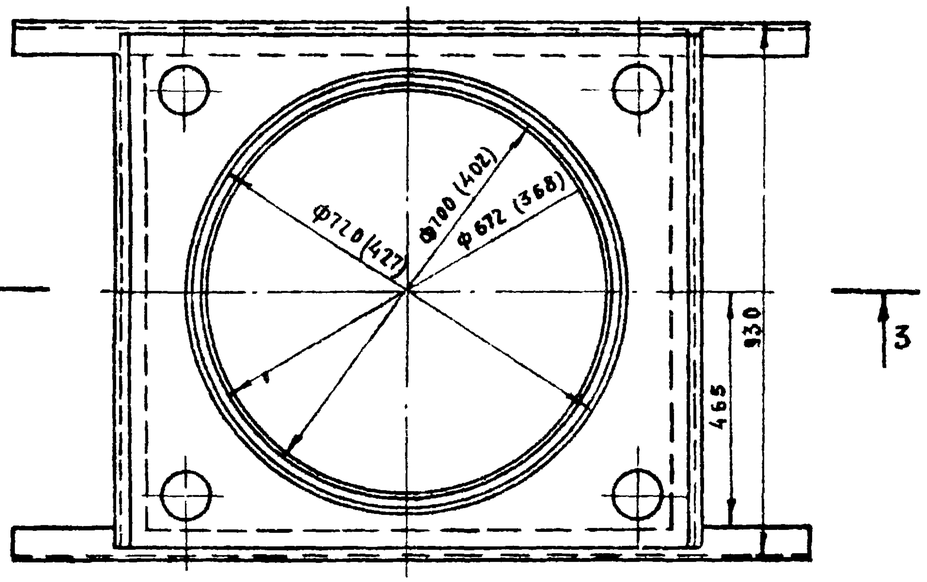

22

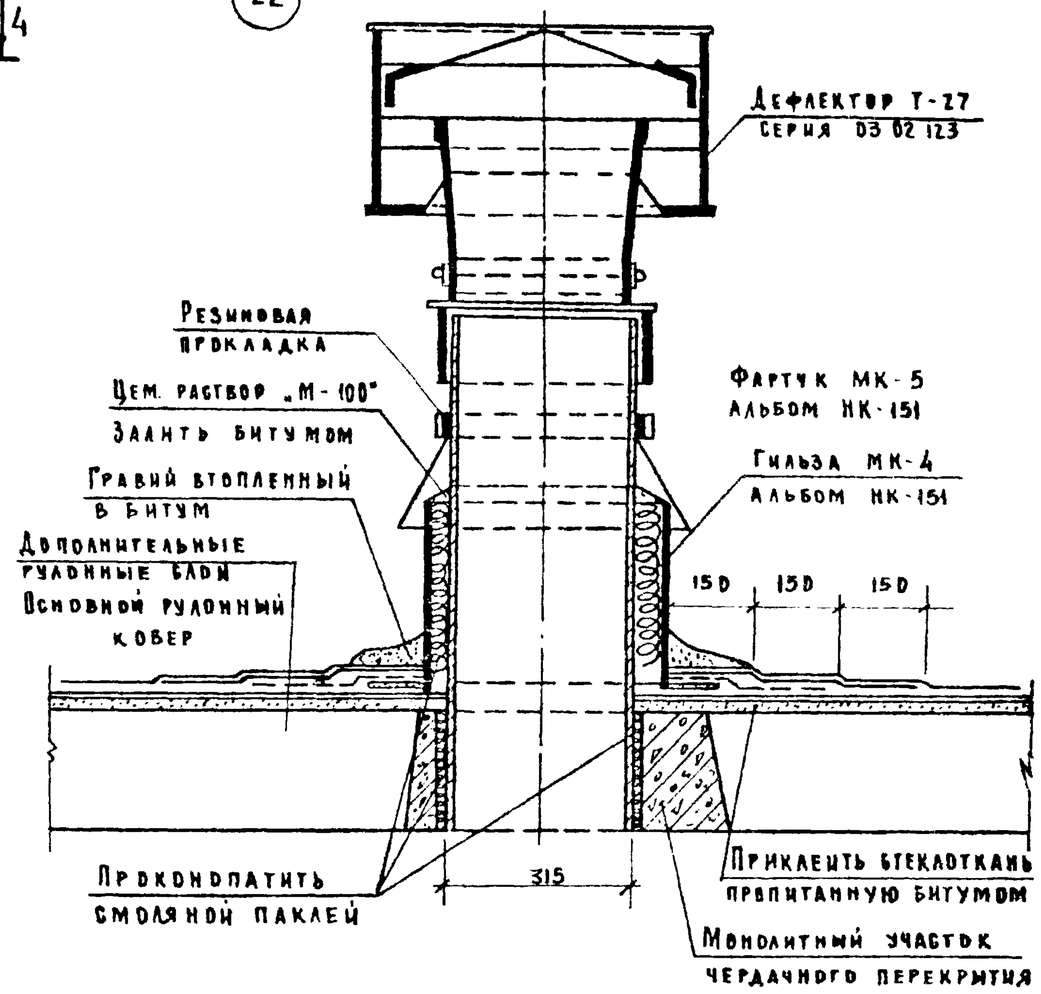

23

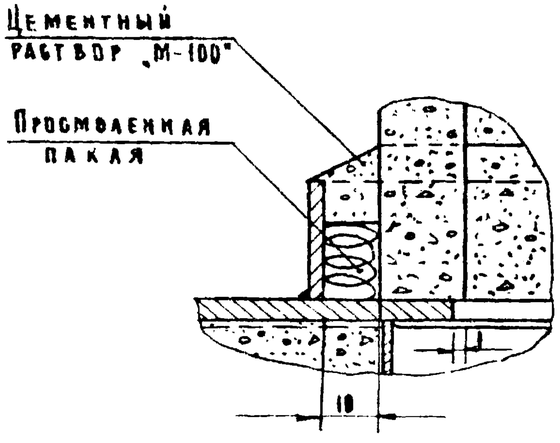

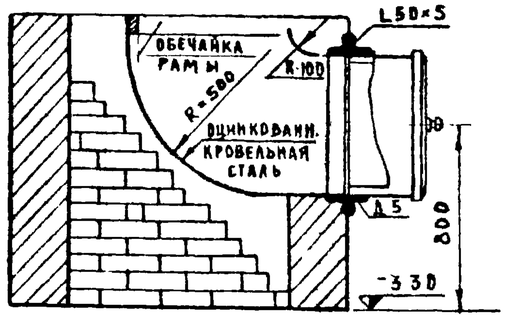

Согласовано:

Инв.№ подл.

Рук. маст.	Адамович		1979	Т.П. 252-3-26 Р 8.2-1
Гл. инж. М.	Кармин			
ГАП.	Канищев			Узлы. N 21,22,23.
ГИП	Николаев			
Рук. гр.	Орлова			
Проверил	Канищев			
Разработ	Гончаров			

Стадия	Лист	Листов
Р	У2-12	

МЗ СССР
ГИПРОНИИЗДРАВ
Москва

ТИПОВОЙ ПРОЕКТ 252-3-26 АЛЬБОМ X

1-1

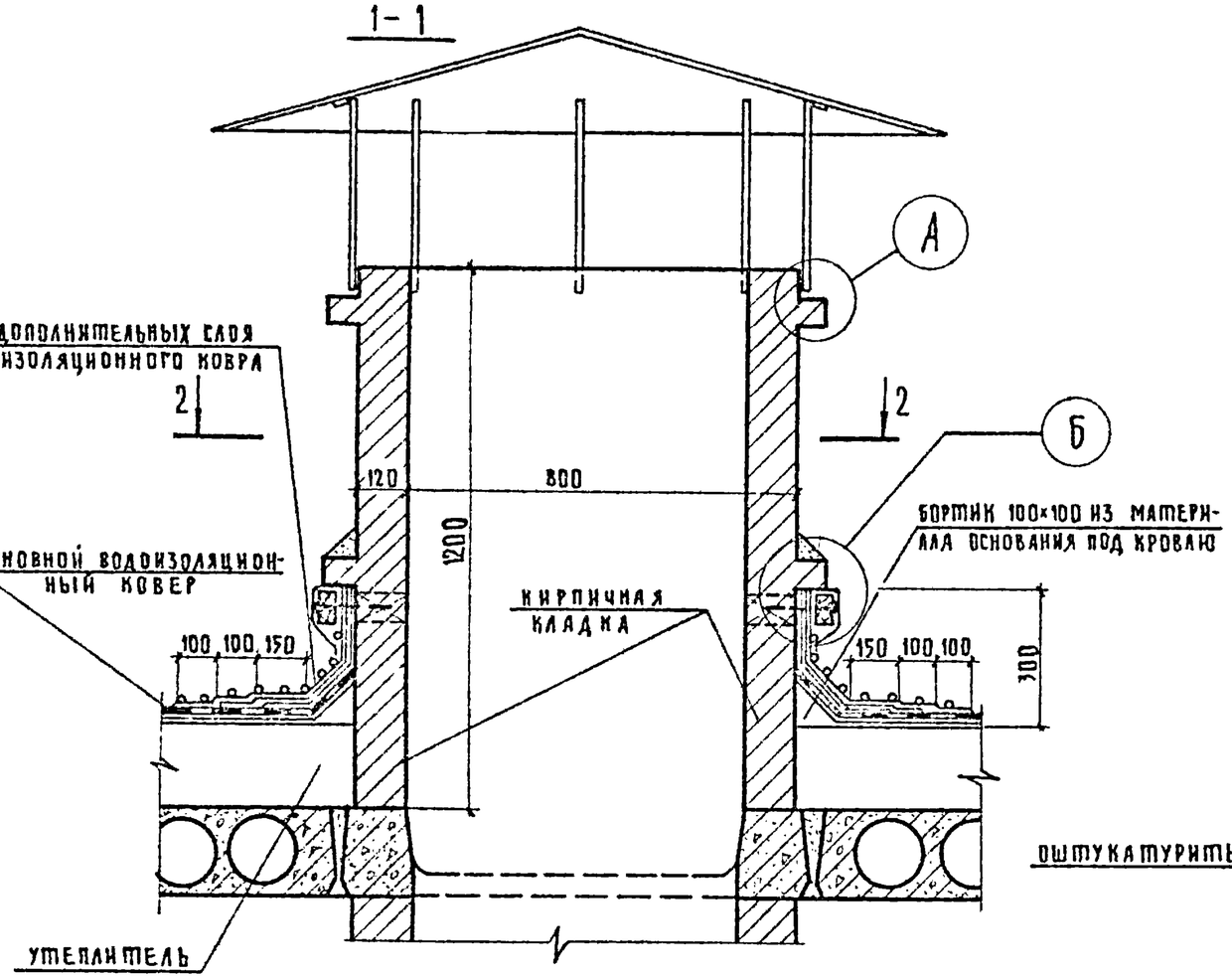

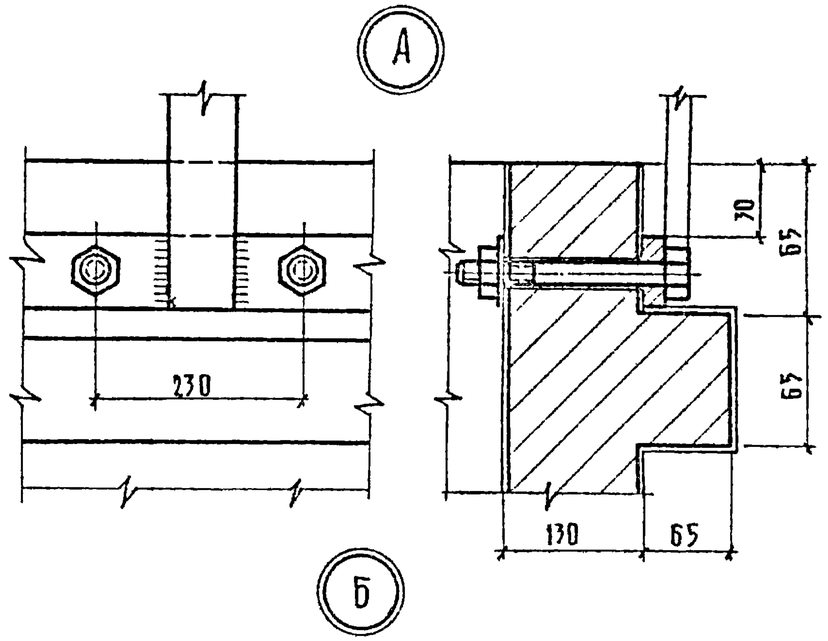

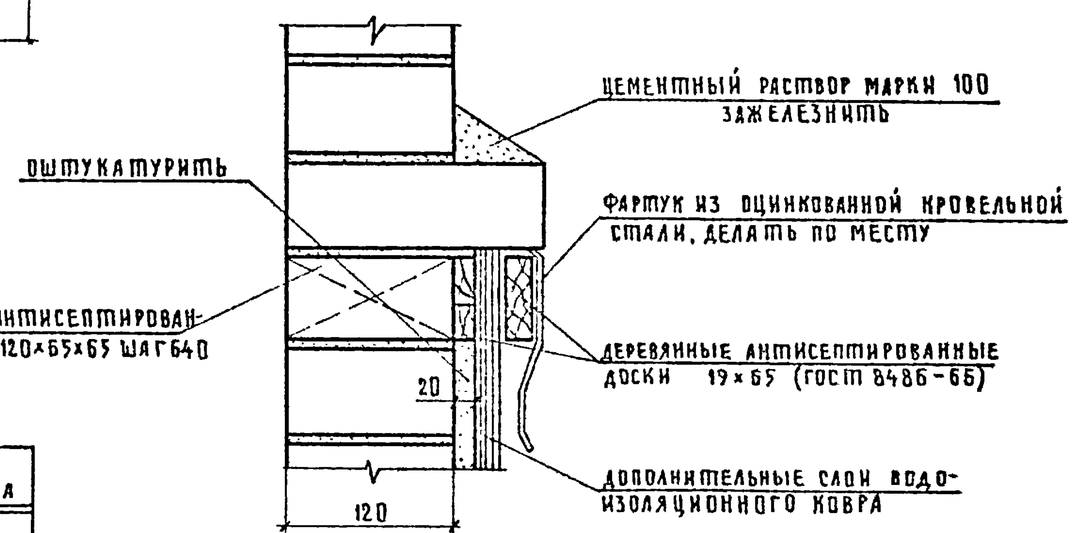

2-2

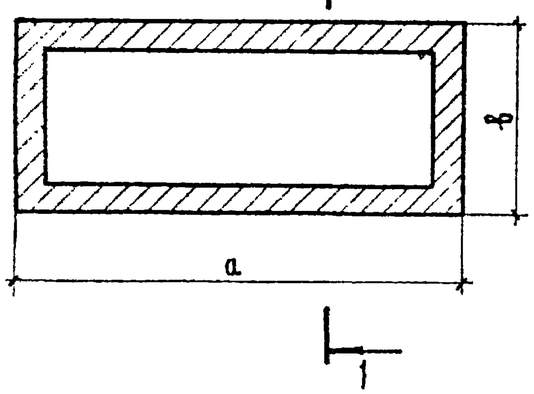

Тип шахты	а	в	Тип зонта
ВШ-1	2350	1060	1
ВШ-2	3250	1060	2
ВШ-3	5280	1060	3
ВШ-4	1940	1060	4

ПРИМЕЧАНИЕ: Данный лист смотреть совместно с листом

РУК.АСМ-3	АДАМОВИЧ		1979	Т.П.252-3-26 Р.8.2-1
ГЛ.ИНЖ.М.	КАРМИН			
ГЛ.АРХ.ПР.	КАНИЩЕВ			
ГЛ.ИНЖ.ПР.	НИКОЛАЕВ			
РУК.ГР.	ОРЛОВА			
ПРОВЕРИЛ	КАНИЩЕВ			
РАЗРАБОТ.	ГОНЧАРОВ			

Блоки „Б", „В", „Г". Вентиляционная шахта на кровле. План, разрез, узлы

Стадия	Лист	Листов
Р	92-13	

МЗ СССР ГИПРОНИИЗДРАВ г.Москва

Копировал: Шушакова

СОГЛАСОВАНО

Инв.№ подл.

ТИПОВОЙ ПРОЕКТ
252-3-26
АЛЬБОМ X

1-1

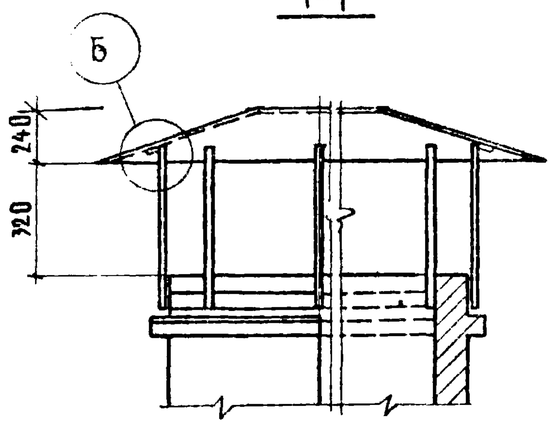

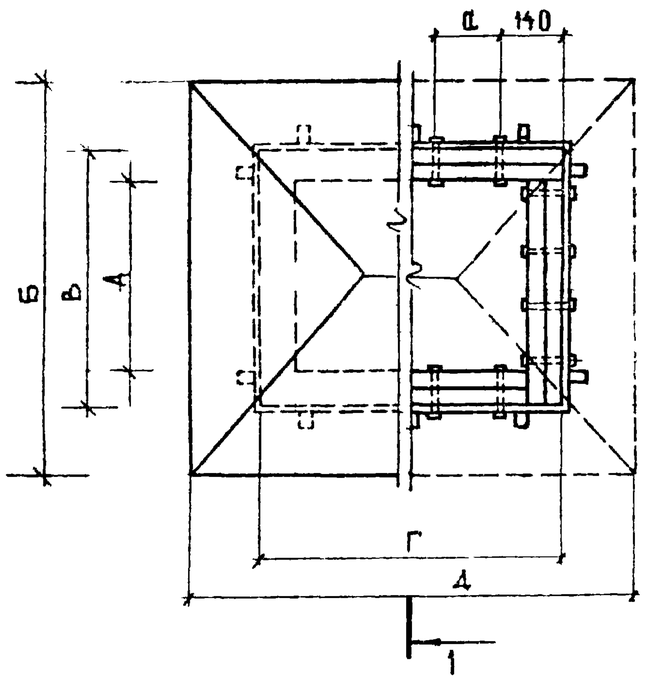

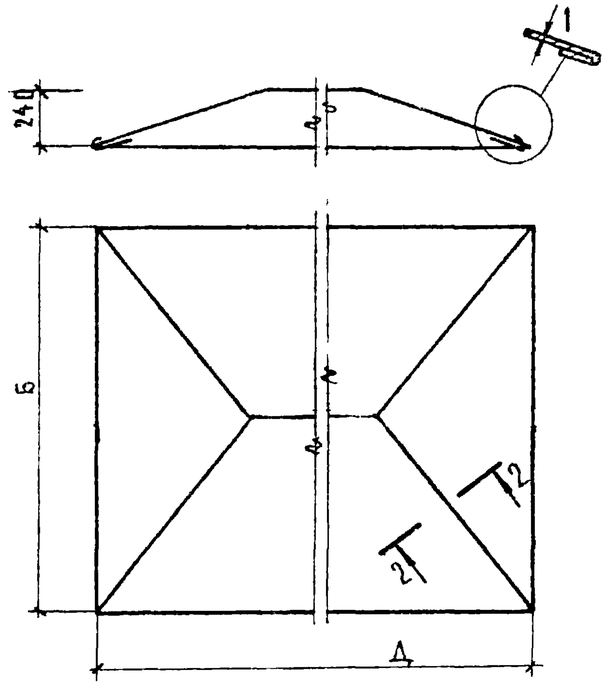

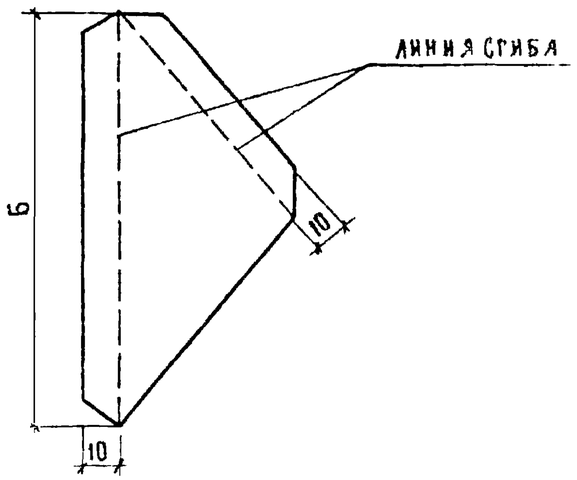

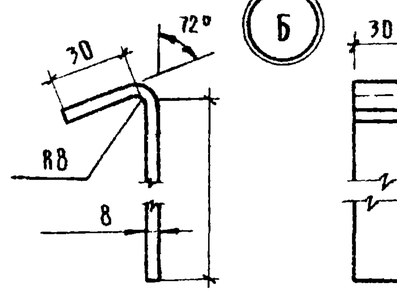

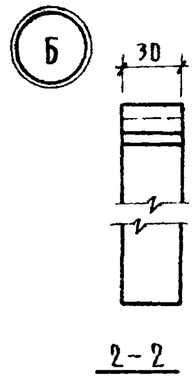

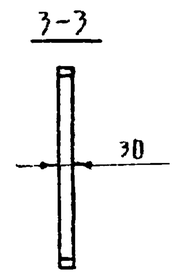

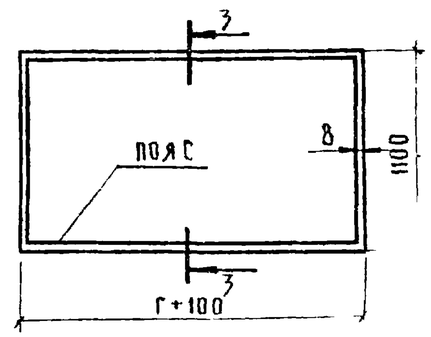

Тип зонта	Размеры, мм						Количество
	А	Б	В	Г	Д	а	
1	820	1440	1060	2350	2730	230	7
2	820	1440	1060	3250	3630	230	6
3	820	1440	1060	5280	5660	230	1
4	820	1440	1060	1940	2320	230	2

Примечание:

Данный лист смотреть совместно с листом 3П.00.000 СБ серия 1.494-32 зонты и дефлекторы вентс. систем.

Рук.АСМ-3	Адамович		1979	Т.п. 252-3-26	Р 8.2-1	
Гл.инж.м.	Кармин					
Гл.арх.пр.	Канищев		Блоки „Б", „В", „Г" зонты для вентиляционных шахт на кровле	Стадия	Лист	Листов
Гл.инж.пр.	Николаев			Р	42-14	
Рук.гр.	Орлова			МЗ СССР Гипрониздрав г.Москва		
Проверил	Канищев					
Разработ.	Гончаров					

Копировал: Шушакова

Инв. № подл.

Типовой проект 252-3-26 Альбом X

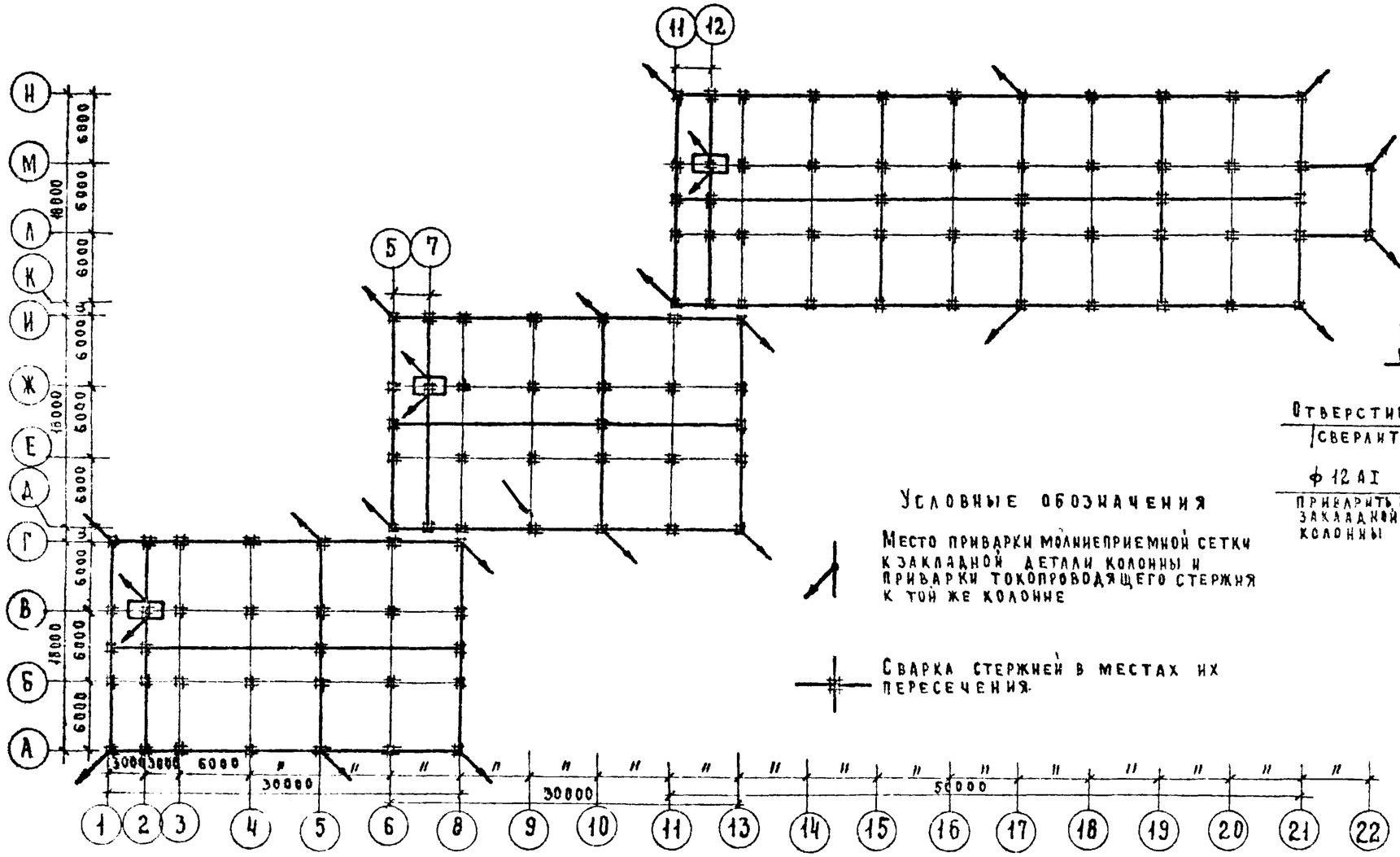

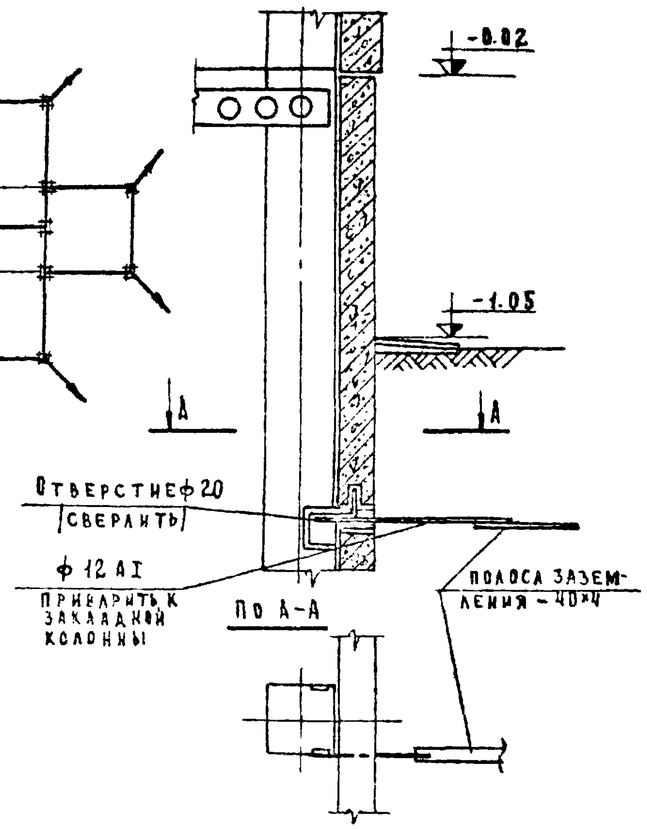

Условные обозначения

Место приварки молниеприемной сетки к закладной детали колонны и приварки токопроводящего стержня к той же колонне

Сварка стержней в местах их пересечения.

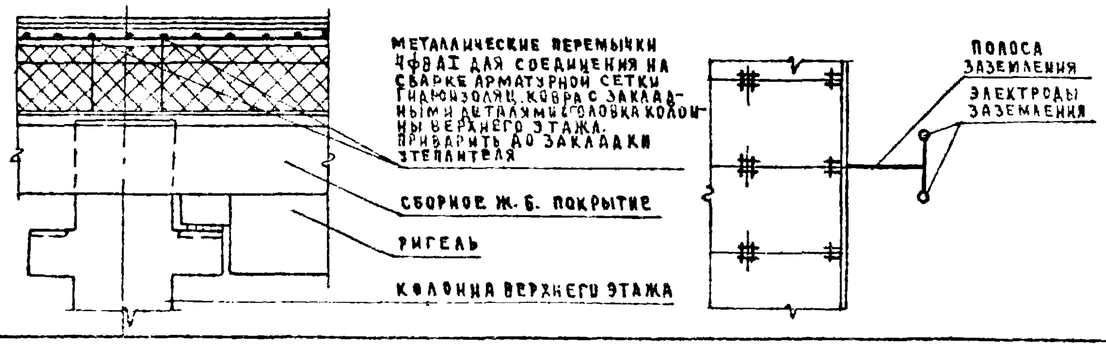

Рук. маст.	Адамович		1979	Т.П. 252-3-26	Р 8.2-1	
Гл. инж. м.	Кармин					
Гл. п.	Канищев			Блок „А", „Б", „В". Молниезащита	Стадия	Лист	Листов
Гип	Николаев				Р	42-15	
Рук. гр.	Орлова				МЗ СССР ГИПРОНИИЗДРАВ г. Москва		
Проверил	Канищев						
Разработ.	Гончаров						

Согласовано

Инв. № подл.

Типовой проект 252-3-26 Альбом X

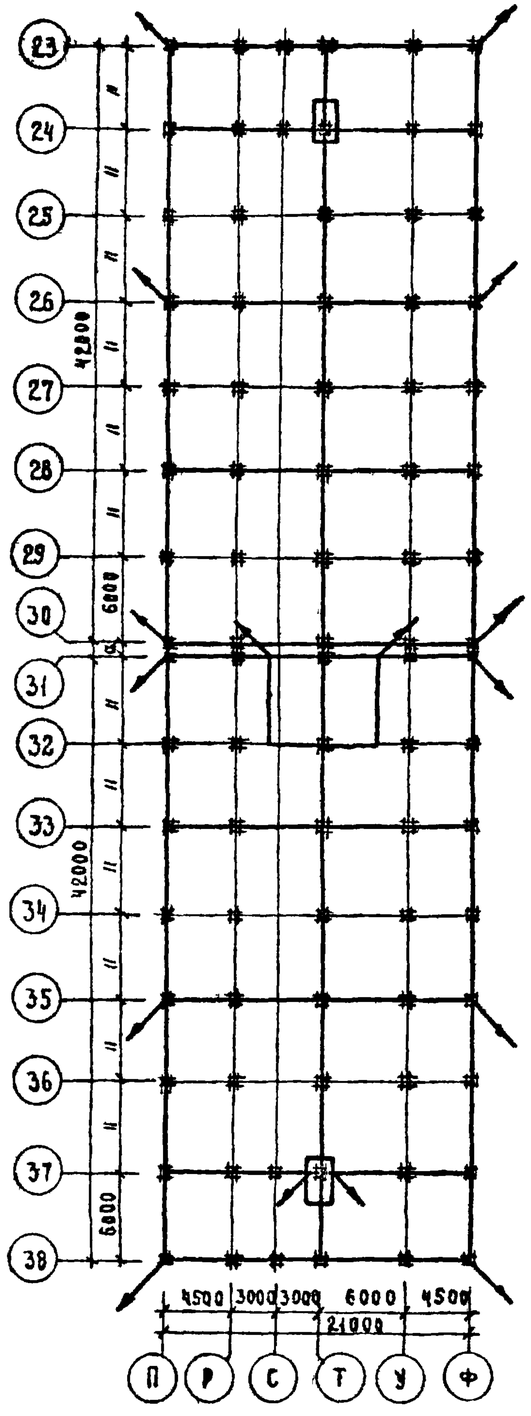

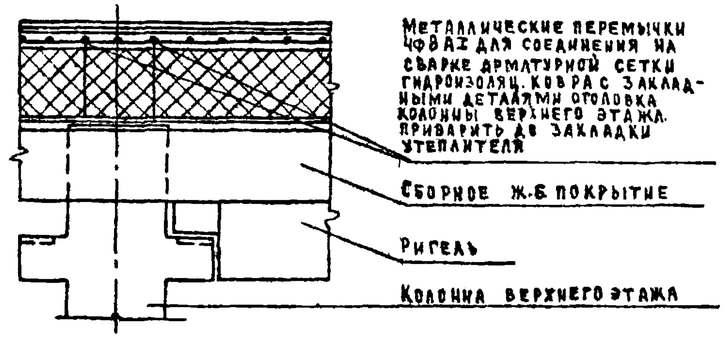

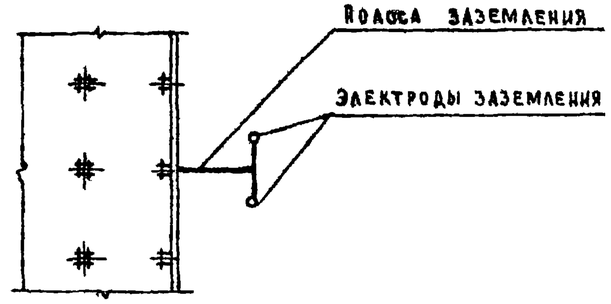

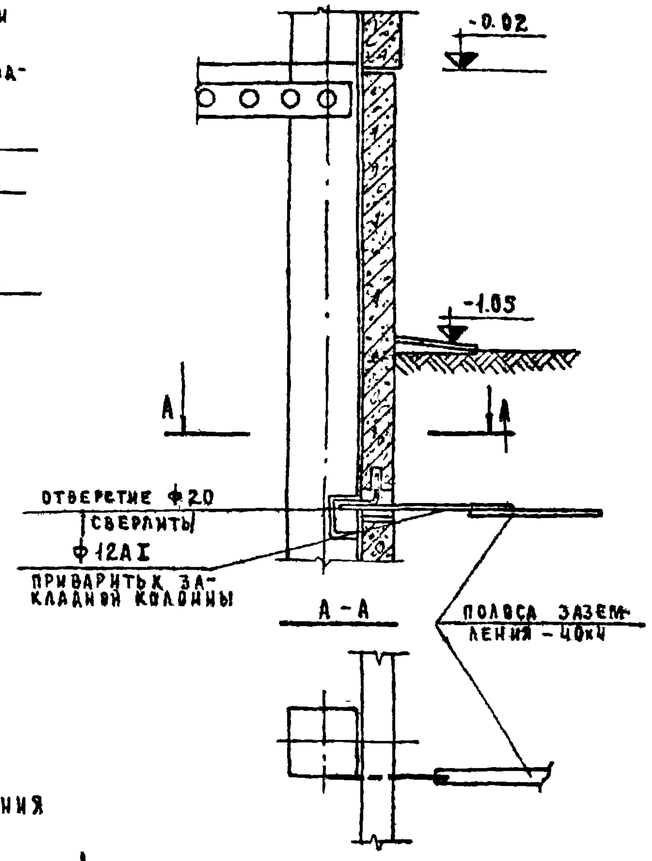

Условные обозначения

Место приварки молниеприемной сетки к закладной детали колонны и приварки токопроводящего стержня к той же колонне.

Сварка стержней в местах их пересечения

Рук. мастер	Адамович		1979	Т.П. 252-3-26	Р 8.2-1	
Гл. инж. мас	Кармин					
Г.А.П.	Канищев			Блок „Г" Молниезащита	Стадия	Лист	Листов
Г.И.П.	Николаев				Р	92-16	
Рук. гр.	Орлова				М.З. СССР ГИПРОНИИЗДРАВ г. Москва		
Проверил	Канищев						
Разработ.	Гончаров						

Согласовано

Инв. № подл.

Типовой проект 252-3-26 Альбом X

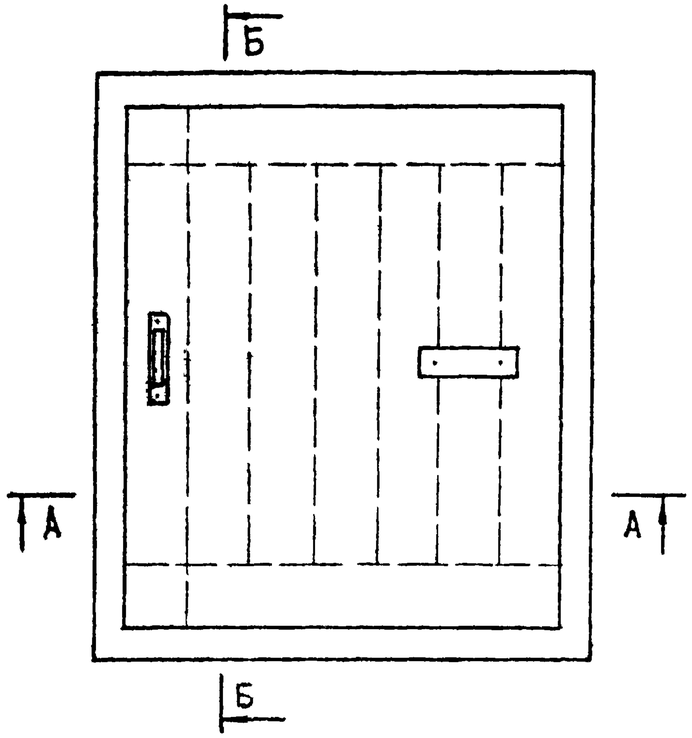

Б – Б

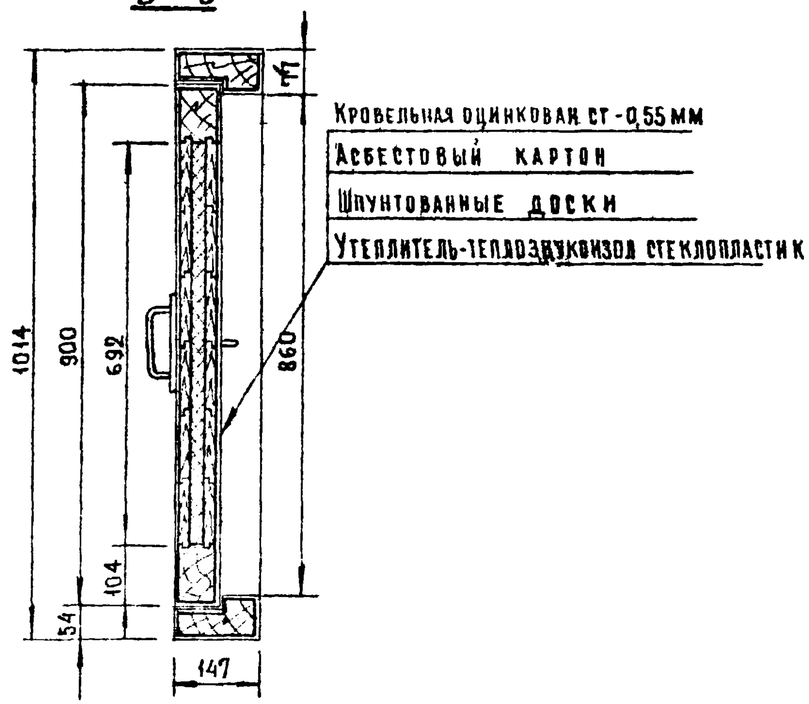

А – А

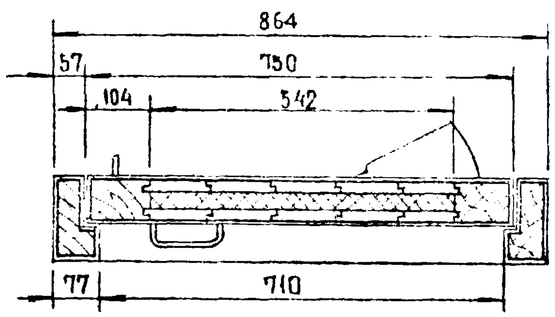

РУК МАСТ	АДАМОВИЧ		1979	Т.П. 252-3-26	Р.8.2-1	
ГЛ.КНЖ М	КАРМИН					
ГАП	КАНИЩЕВ		Люк монтажный 800×800	СТАДИЯ	ЛИСТ	ЛИСТОВ
ГИП	НИКОЛАЕВ			Р	У2-17	
РУК. ГР	АКСЕНОВА			МЗ СССР ГИПРОНИИЗДРАВ г. МОСКВА		
ПРОВЕРИЛ	АЛИЕВА					
РАЗРАБОТ	АНЮШИНА					

СОГЛАСОВАНО

ИНВ. № ПОДЛ.

ТИПОВОЙ ПРОЕКТ 252-3-26 АЛЬБОМ X

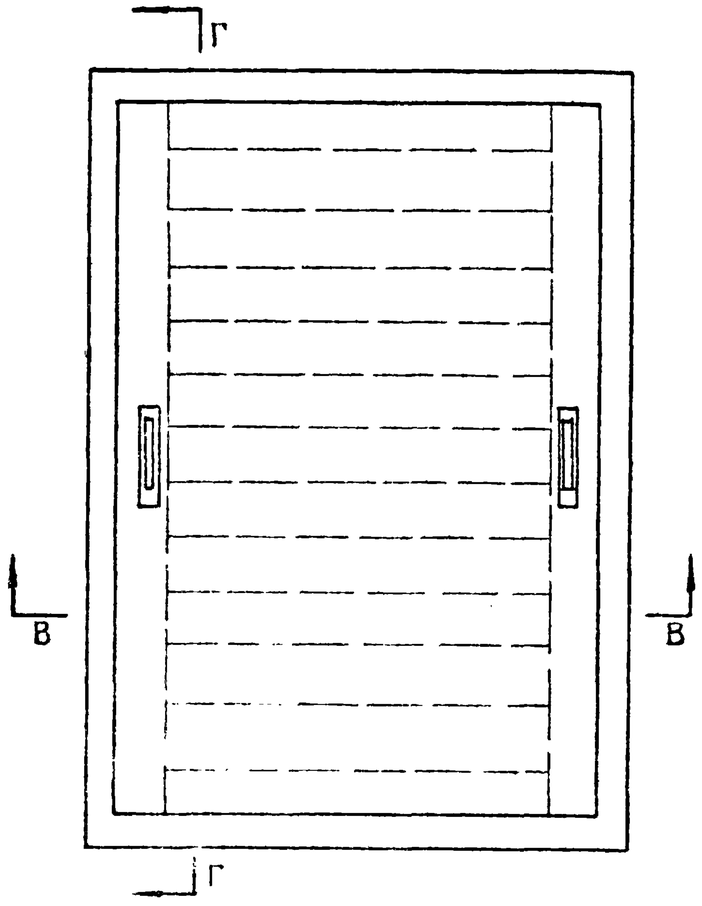

Г - Г

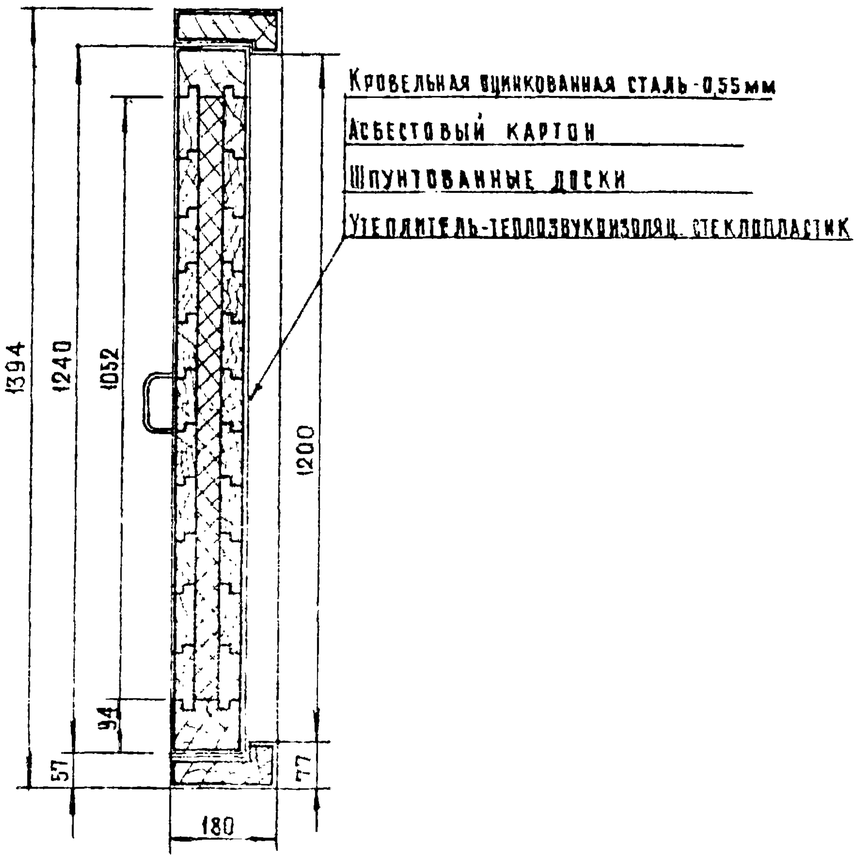

В — В

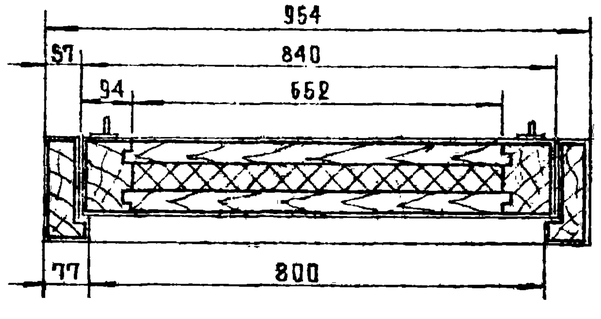

СОГЛАСОВАНО:

ИНВ. № ПОДЛ.

РУК МАСТ	АДАМОВИЧ		1979	Т.П. 252-3-26 Р 82-1		
ГЛ ИНЖ М	КАРМИН					
ГАП	КАНИЩЕВ		Люк монтажный 1200×800	СТАДИЯ	ЛИСТ	ЛИСТОВ
ГИП	НИКОЛАЕВ			Р	У2-18	
РУК ГР	АКСЕНОВА			МЗ СССР ГИПРОНИИЗДРАВ г. МОСКВА		
ПРОВЕРИЛ	АЛИЕВА					
РАЗРАБОТ	АНЮШИНА					

Типовой проект 252-3-26 Альбом X

Установка фундаментных плит под вентиляторы В-3,2 и В-4,0

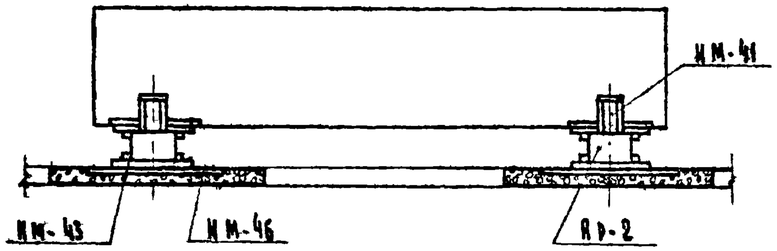

Установка фундаментных плит под вентиляторы В-5,0 и В-6,3.

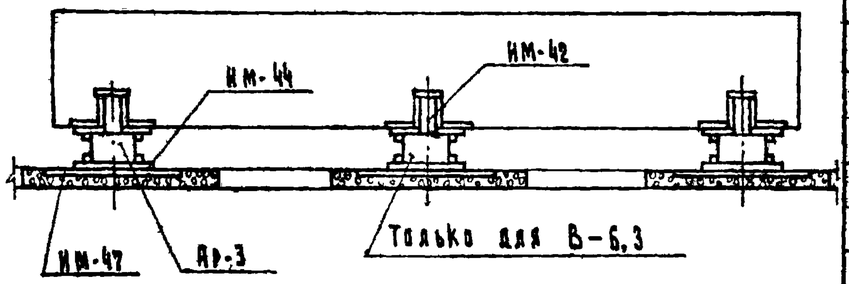

Поз. обозначение	Обозначение	Наименование	Количество штук					Масса ед. кг.	Примечание
			В-3,2	В-4,0	В-5,0	В-6,3			
		Сборочные единицы							
		и детали.							
		Плиты железобетонные							
	Альбом XI л. ИЖ-30	ПФВ-3,2-лев, пр.	1					250	
	То же	ПФВ-4-лев, пр.		1				375	
	То же	ПФВ-5-лев, пр.			1			375	
	То же	ПФВ-6,3-лев, пр.				1		500	
		Элементы соединительные							
ИМ-41	Альбом XI л. ИМ-40	ИМ-41	4	4				2,2	
ИМ-42	То же	ИМ-42			4	6		2,4	
ИМ-43	То же	ИМ-43	4	4				2,1	
ИМ-44	То же	ИМ-44			4	6		2,3	
ИМ-46	То же	ИМ-46	4	4				4,2	
ИМ-47	То же	ИМ-47			4	6		4,5	
		Резиновые вкладыши							
Ар-2	ГОСТ	Ар-2 (70×70×80)	4	4					
Ар-3	То же	Ар-3 (80×80×50)			4	6			

Материал амортизаторов — резина рецептуры № 1847 завода „Каучук", твердость по Шору 40-50, модуль упругости $E_{стат} = 70$ кг/см², $E_{дин} = 100-120$ кг/см².

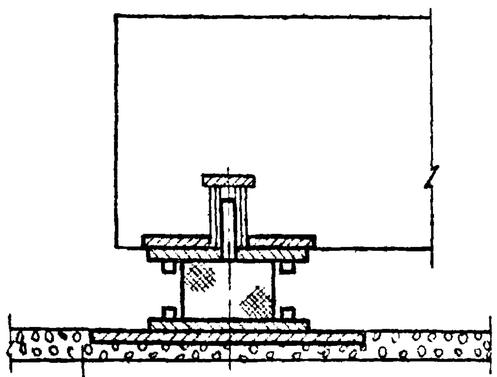

Согласовано.

Инв. № подл.

Рук. маст.	Адамович		1979	Т.П. 252-3-26 Р.8.2-1
Гл. инж. маст.	Карпин			
Г.А.П.	Канищев		Установка фундаментных плит под вентиляторы	Стадия Р; Лист УЗ-19; Листов
Г.И.П.	Николаев			М.З. СССР ГИПРОНИИЗДРАВ г. Москва
Рук. группы	Аксенова			
Проверил	Николаев			
Разработал	Алюшина			

Копировал: Вк

ТИПОВОЙ ПРОЕКТ 252-3-26 АЛЬБОМ X

Обозначение	Эскиз и узел крепления	Выборка связевых деталей на панель из легкого бетона	Выборка связевых деталей на панель из ячеистого бетона	Примечание
Н-3	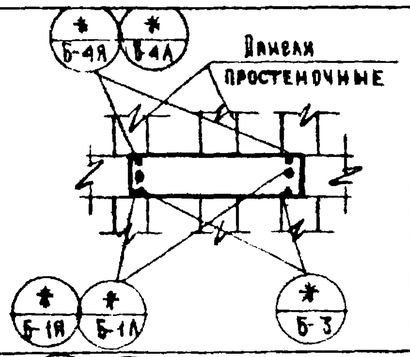	ММН-1-2шт ММН-3-2шт ММН-4-2шт	ММН-2-2шт ММН-3-4шт	На глухом участке стены узлы Б-4Л, Б-4Я заменяются на Б-5Л или Б-2Я узлы Б-3 на Б-2Л или Б-2Я
Н-4 Н-8	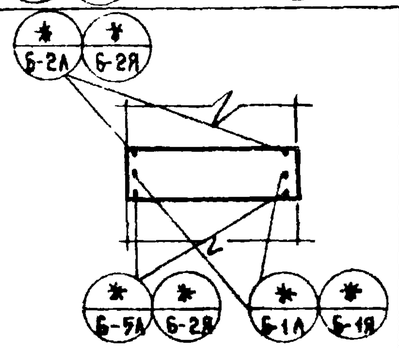	ММН-1-2шт ММН-3-2шт ММН-4-2шт	ММН-2-2шт ММН-3-4шт	Глухой участок стены
Н-2	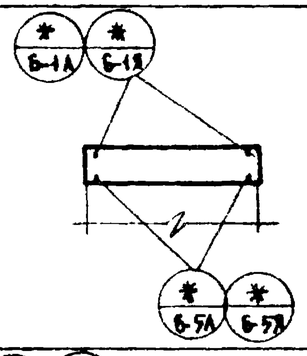	ММН-1-2шт ММН-3-2шт	ММН-2-2шт ММН-3-2шт	
Н-1 Н-5 Н-6 Н-7	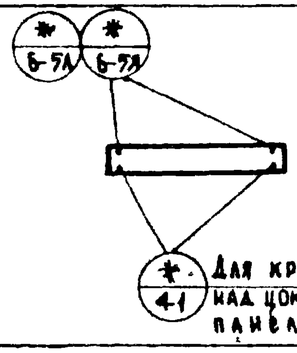	ММН-4-2шт ММН-11-2шт ММН-12-2шт ММН-13-2шт	ММН-5-2шт ММН-11-2шт	БЛ-250 БП-300 БЯ-390
НП-1	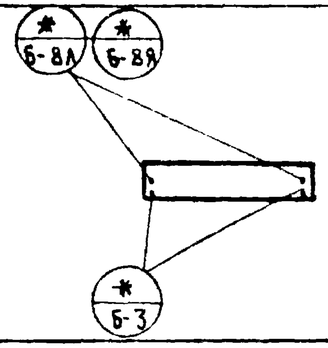	ММН-3 2шт ММН-6-2шт ММН-7-2шт	ММН-3-2шт ММН-6-2шт ММН-8-2шт	

Условные обозначения

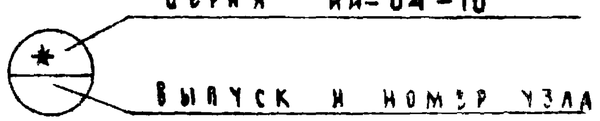

СОГЛАСОВАНО:

Инв. № подл.

Рук. маст.	Адамович		1979	Т.П. 252-3-26
Гл. инж. М.	Кармин			
Рап	Канищев		Схемы крепления стеновых панелей к элементам каркаса в блоках А, Б, В.	
Гип	Николаев			
Рук. гр.	Аксенова			
Проверил	Аксенова			
Разработ	Баринов			

Стадия	Лист	Листов
	У2-20	

МЗ СССР
ГИПРОНИИЗДРАВ
г. Москва

Обозначение	Эскиз и узел крепления	Выборка соединительных деталей на панели: из легкого бетона	Выборка соединительных деталей на панели: из ячеистого бетона	Примечание
Н-11 Н-12 Н-13 Н-14	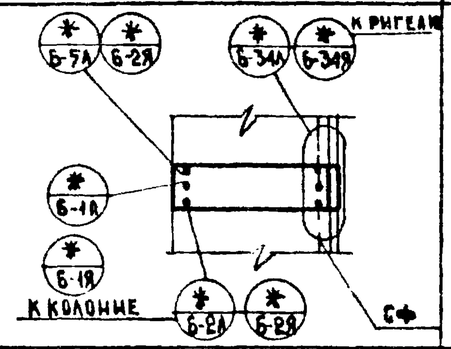	ММН-1-2шт ММН-3-2шт ММН-4-2шт	ММН-2-1шт ММН-3-4шт ММН-8-1шт	Глухой участок стены
Н-9 Н-10	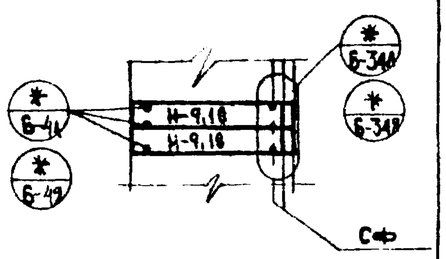	ММН-3-4шт ММН-4-4шт на 2 панели	ММН-3-4шт ММН-5-4шт на 2 панели	Глухой участок стены
Н-9 Н-10 над цокольные панели	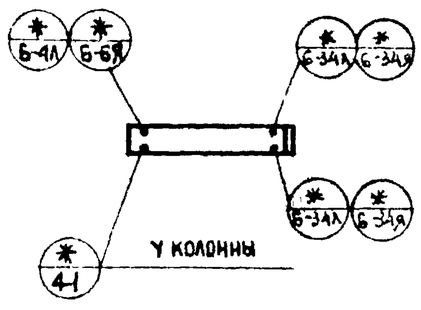	ММН-3-1шт ММН-4-9шт ММН-11-7шт ММН-12-1шт ММН-13-1шт	ММН-3-1шт ММН-5-2шт ММН-11-1шт	б-250 б-300 б-350
НП-2 НП-3	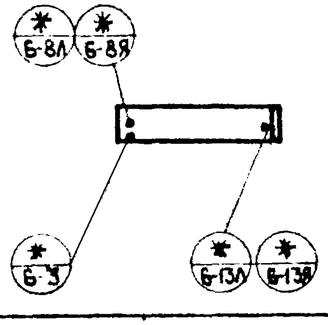	ММН-3-1шт ММН-6-1шт ММН-7-2шт ММН-9-1шт	ММН-3-1шт ММН-6-1шт ММН-8-2шт ММН-9-1шт	

Н-13 Н-14	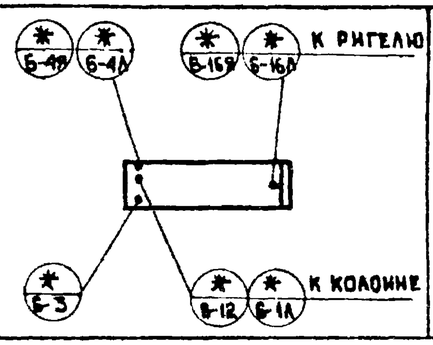	ММН-1-1шт ММН-3-1шт ММН-4-1шт ММН-7-1шт ММН-15-1шт	ММН-2-1шт ММН-3-2шт ММН-8-2шт ММН-17-1шт	Участок стены при наличии окон и простенков

Условные обозначения

Рук. маст.	Адамович		1979	Т.П. 252-3-26	
Гл. инж. М.	Кармин				
ГАП	Канищев		Схемы крепления стеновых панелей к элементам каркаса в блоках А, Б, В.	Стадия	Лист: У2-21 / Листов
ГИП	Николаев				
Рук. гр.	Аксенова			МЗ СССР ГИПРОНИИЗОРАБ г. Москва	
Проверил	Аксенова				
Разработ.	Баринов				

Обозначение	Эскиз узла крепления	Выборка соединительных деталей на панель: из легкого бетона	из ячеистого бетона	Примечание
Н-16	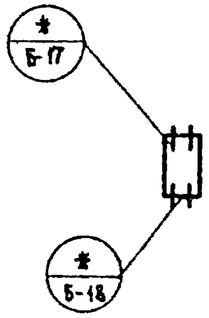	ММН-14-4шт	ММН-14-4шт	
Н-16 Н-17 Н-18 Н-19	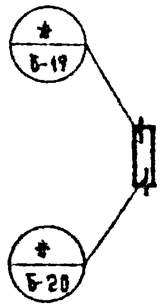	ММН-14-2шт	ММН-14-2шт	
СФ-4 СФ-5	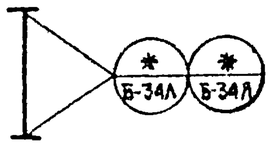	ММН-6-2шт	ММН-6-2шт	
НМ-22		ММН-6-1шт	ММН-6-1шт	

НУ-1 НУ-3 НУ-4	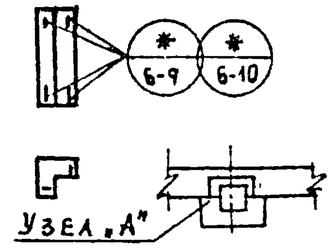	ММН-4-4шт НМ-21-1шт	ММН-4-4шт НМ-21-1шт	НМ-21 только для узла „А"
НУ-2	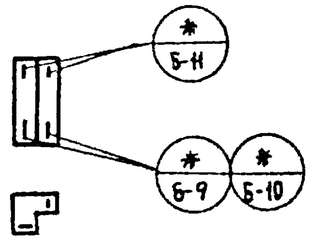	ММН-4-2шт ММН-7-2шт ММН-10-2шт ММН-17-1шт	ММН-4-2шт ММН-7-2шт ММН-10-2шт ММН-17-1шт	

Условные обозначения

Серия ИИ-04-10

Выпуск и номер узла

Рук. маст.	Корсткая		1979	Т.П. 252-3-26		
Гл. инж. м.	Кармин					
ГАП	Канищев		Схемы крепления стеновых панелей к элементам каркаса в блоках А, Б, В.	Стадия	Лист	Листов
СИП	Николаев				УС-22	
Рук. гр.	Аксенова			МЗ СССР ГИПРОНИИЗДРАВ г. Москва		
Проверил	Аксенова					
Разработ.	Баринов					

Установка виброизолирующей плиты ВОН-1 под насос К 90/55

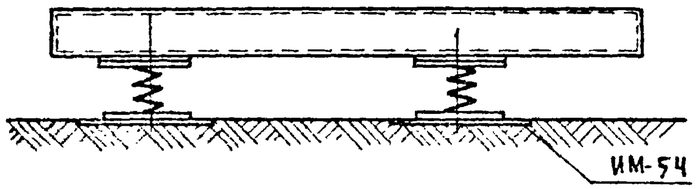

Установка виброизолирующей плиты ВОН-2 под насос 3КМ-6

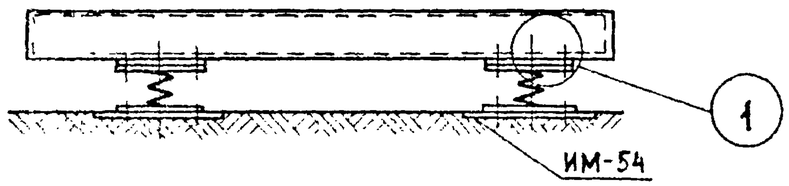

Поз. обозначение	Обозначение	Наименование	Количество		Масса	Примечание
			Насос 3КМ-6	Насос К90/55		
		Сборочные единицы и детали				
		Плиты железобетонные				
ВОН-1	Альбом XI л. ИЖ-32	ВОН-1		1	1220	
ВОН-2	То же	ВОН-2	1		390	
		Элементы соединительные				
ИМ-51	Альбом XI л. ИМ-42	ИМ-51	4		2.4	
ИМ-52	То же л. ИМ-42	ИМ-52		4	4.7	
ИМ-53	То же л. ИМ-42	Болт анкерный		4	0.75	
—	Включены в спецификацию на оборудование	Амортизаторы	4	4		
ИМ-54	Альбом XI л. ИМ-42	ИМ-54	4	4	3.4	

Деталь установки болта анкерного (1)

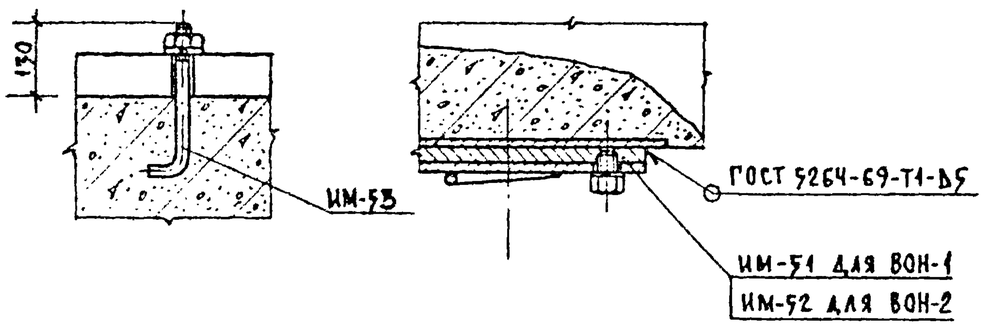

Рук. маст.	Коростелев		1979	Т.П. 252-3-26	
Гл. инж. м.	Кармин				
ГАП	Канищев		Установка виброизолирующих плит под насосы	Стадия	Лист / Листов
ГИП	Николаев				УС-23
Рук. гр.	Аксенова			МЗ СССР ГИПРОНИИЗДРАВ г. Москва	
Проверил	Николаев				
Разработ.	Анюшина				

Копир. /Панченко/