ТИПОВОЙ ПРОЕКТ

503-1-50.86

ГАРАЖ НА 25 СПЕЦМАШИН С ЗАКРЫТОЙ СТОЯНКОЙ

Альбом 4.

Задание заводу-изготовителю на щиты управления.

2214/04

цена 1-44

				Привязан:
Инв. №				

Отпечатано
в Новосибирском филиале ЦИТП
630006, г. Новосибирск, ул. Лазарева 33/1

Выдано в печать „17" 07 1990 г.
Заказ I-1136 Тираж 100

ТИПОВОЙ ПРОЕКТ

503-1-50.86

ГАРАЖ НА 25 СПЕЦМАШИН С ЗАКРЫТОЙ СТОЯНКОЙ

Альбом 4.

СОСТАВ ПРОЕКТА

Альбом 1. Пояснительная записка. Генеральный план. Технология производства. Архитектурные решения. Конструкции железобетонные. Конструкции металлические. Конструкции деревянные.

Альбом 2. Силовое электрооборудование. Электрическое освещение. Связь и сигнализация. Отопление и вентиляция. Внутренние водопровод и канализация. Пожарная сигнализация.

Альбом 3. Строительные изделия.

Альбом 4. Задание заводу-изготовителю на щиты управления.

Альбом 5. Сметы. Книга 1, Книга 2

Альбом 6. Ведомости потребности в материалах.

Альбом 7. Спецификации оборудования.

Разработан проектным институтом «Гипродрев»

Главный инженер института О.В. Попов

Главный инженер проекта Е.М. Хейетвер

Утвержден Минлесбумпромом СССР
Протокол № 47 от 14 апреля 1986 г.
Введен в действие институтом «Гипродрев»
Приказ № 88 от 15 Октября 1986 г.

				Привязан	
Инв. №					

ТИПОВОЙ ПРОЕКТ 503-1-50.86 АЛЬБОМ 4

Содержание альбома 4

Марка	Наименование	стр.
	Обложка	
	Титульный лист.	1
	Содержание альбома	2
ЭМ-1	Перечень комплектных устройств	3
ЭМ-2	Ящик 2я. Таблица перечня надписей	3
ЭМ-3	Ящик 2я. Технические данные аппаратов. Лист 1	3
ЭМ-4	Ящик 2я. Технические данные аппаратов. Лист 2	3
ЭМ-5	Ящик 2я. Чертеж общего вида.	4
ЭМ-6	Ящик 2я Схема электрическая соединений. Лист 1	5
ЭМ-7	Ящик 2я Схема электрическая соединений. Лист 1	6
ЭМ-8	Ящик 1я. Технические данные аппаратов. Лист 1	7
ЭМ-9	Ящик 1я. Технические данные аппаратов. Лист 2	7
ЭМ-10	Ящик 1я Таблица перечня надписей. Лист 1	7
ЭМ-11	Ящик 1я Таблица перечня надписей Лист 2	7
ЭМ-12	Ящик 1я. Чертеж общего вида	8
ЭМ-13	Ящик 1я. Схема электрическая соединений Лист 2	9
ЭМ-14	Ящик 1я Схема электрическая соединений Лист 2	10
ПС	Ящик релейный. 1 вариант. Чертеж общего вида	11
ПС	Ящик релейный. 1 вариант. Технические данные аппаратов.	11
ПС	Ящик релейный 1 вариант. Схема электрическая соединений.	12
ПС	Ящик релейный 1 вариант. Перечень надписей	12
ПС	Ящик релейный 2 вариант. Чертеж общего вида	13
ПС	Ящик релейный. 2 вариант. Технические данные аппаратов	13
ПС	Ящик релейный. 2 вариант. Схема электрическая соединений.	14
ПС	Ящик релейный. 2 вариант. Перечень надписей	14
ЭМ-15	Ящик 1-яп. Таблица технических данных аппаратов. Лист 1	15
ЭМ-16	Ящик 1-яп. Таблица технических данных аппаратов. Лист 2	15
ЭМ-17	Ящик 1-яп. Перечень надписей	15
ЭМ-18	Ящик 1-яп. Чертеж общего вида	16
ЭМ-19	Ящик 1-ЯП. Схема электрическая соединений	17

Привязан

Инв. №

Нач.отд	Смижницер	
Гл.спец.	Арановский	
Рук.гр	Громова	
Ст.инж.	Шполянская	
Инжен.	Новицкая	
Н.контр.	Арановский	

ТП 503-1-50.86

Гараж на 25 спецмашин с закрытой стоянкой

Стадия	Лист	Листов
Р		

Содержание альбома

ГИПРОДРЕВ ЛЕНИНГРАД

Инв.№ подл.	Подпись и дата	Взам. инв.№

Наименование	Кол. н.к.у.	Кол-во приведенных панелей	Обозначение таблицы аппаратов	Примечание
1	2	3	4	5
Ящик 1я	1	1	▱	
Ящик 2я	1	1	▱	

▱ — определяется при привязке проекта.

привязан

инв.№

Нач.отд.	Иванов		
Гл.спец.	Арановский		
Рук.гр.	Громова		
Вед.инж.			
Ст.инж.	Шполянская		
Инжен.	Новицкая		
Н.контр.	Громова		

ТП 503-1-50.86 ЭМ

Гараж на 25 спецмашин с закрытой стоянкой

Стадия	Лист	Листов
Р	1	14

Перечень комплектных устройств.

ГИПРОДРЕВ г.ЛЕНИНГРАД

Панель	Строка	Надпись	Поз. обозначение	Место надписи	Текст	Кол-во	Вид шрифта	Заготовка
1	2	3	4	5	6	7	8	9
		1	HL1	Табличка	~220В. Включено.			
			HL4	Табло	Низкая температура			
					перед калорифером.			
			HL5	То же	Низкая температура			
					обратного теплоносителя			
			HL6	—"—	Авария			
		2	HL2	Табличка	Нормальная работа			
					приточной системы			
		3	HL3	То же	Вентилятор включён			
		4	SA	—"—	Выбор режима			
		5	SA	На ключе	ручн. – откл. – авт.			
		6	SB2	Табличка	Пуск			
		7	SB1	То же	Стоп			
		8	п.1	—"—	Регулятор температуры			
		9	SB	—"—	Опробование сигнализации.			

привязан.

инв.№

ТП 503-1-50.86 ЭМ

Гараж на 25 спецмашин с закрытой стоянкой

Нач.отд.	Иванов		
Гл.спец	Арановский		
Рук.гр.	Громова		
Вед.инж.			
Ст.инж.	Шполянская		
Инжен.	Новицкая		
Н.контр	Громова		

Стадия	Лист	Листов
Р	2	

Ящик 2я
Таблица перечня надписей

ГИПРОДРЕВ г.ЛЕНИНГРАД

Формат	Зона	Поз.	Обозначение.	Наименование	Кол-во	Примечание
1	2	3	4	5	6	7
				Документация		
			▱	Чертеж общего вида		
				Схема электрическая		
			▱	соединений		
				Таблица перечня		
			▱	надписей		
				Сборочные единицы		
				H1 01		
		01		Автоматический		
				выключатель АК63-1М		
				Iнр=4А Iотс=1,3 нр.	01	SF
		02		Пускатель ПМЛ11010 4Б		
				с контактной		
				приставкой ПКЛ 400 4Б		
				~220в.	01	K3
		03		Пускатель ПМЛ110104Б		
				с контактной приставкой		
				ПКЛ 1104 ~220в	01	K6

Формат	Зона	Поз.	Обозначение	Наименование	Кол-во.	Примечание.
1	2	3	4	5	6	7
		04		Пускатель ПМЛ11010 4Б		K; K4;
				~220в	04	K5; K7
		05		Диод Д226Б	05	VD1...VD5
				H51 01		
		06		Арматура сигнальная		
				АС120-15У2 с		
				одним R доб.=2400 ом		
				~220в.	01	HL1
		07		Табло ТСМ ~220в	03	HL4...HL6
		08		Арматура сигнальная		
				АС120-13У2 с		
				одним R доб=2400 ом.		
				~220в.	02	HL2; HL3
		09		Кнопка КЕ011 исп.5 красн.	01	SB1
		10		Кнопка КЕ011 исп.4 черн.	02	SB; SB2
		11		Универсальный переклю-		
				чатель УП5311-С225	01	SA
		12		Регулятор темпера-		поставка за-
				туры микроэлектронный		казчика
				ТМ-8. Предел регулиро-		
				вания 0°С 400°С	01	п.1
				Блок зажимов		
				БЗ2У на ток 10А	02	X1, X2

▱ — определяется при привязке проекта.

привязан.

инв.№

ТП 503-1-50.86 ЭМ

Гараж на 25 спецмашин с закрытой стоянкой

Нач.отд.	Иванов		
Гл.спец	Арановский		
Рук.гр.	Громова		
Вед.инж.			
Ст.инж.	Шполянская		
Инжен.	Новицкая		
Н.контр	Громова		

Стадия	Лист	Листов
Р	3	

Ящик 2я
Технические данные аппаратов

ГИПРОДРЕВ г.ЛЕНИНГРАД

ТП 503-1-50.86 ЭМ

Лист 4

ТИПОВОЙ ПРОЕКТ 503-1-50.86 АЛЬБОМ 4

Вид спереди
Дверь не показано

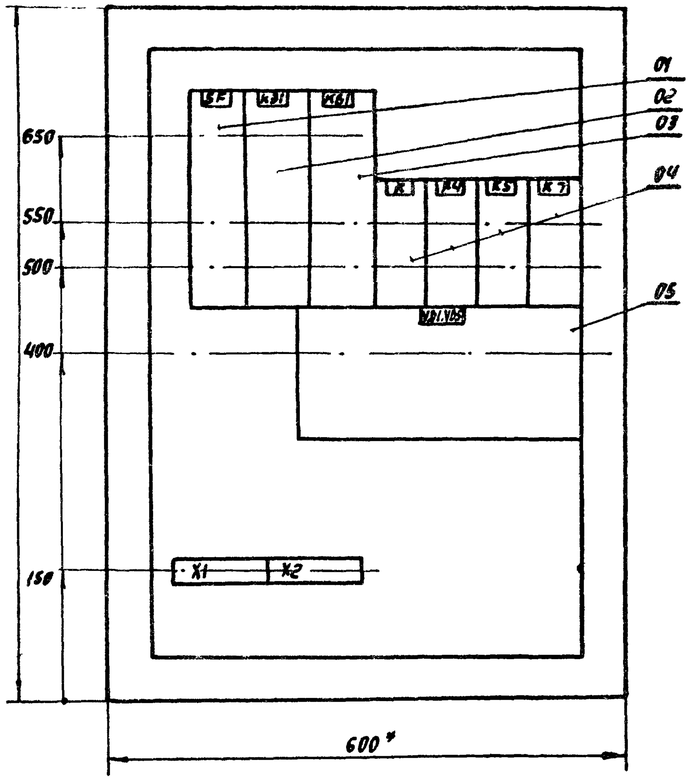

Дверь ящика
Вид спереди

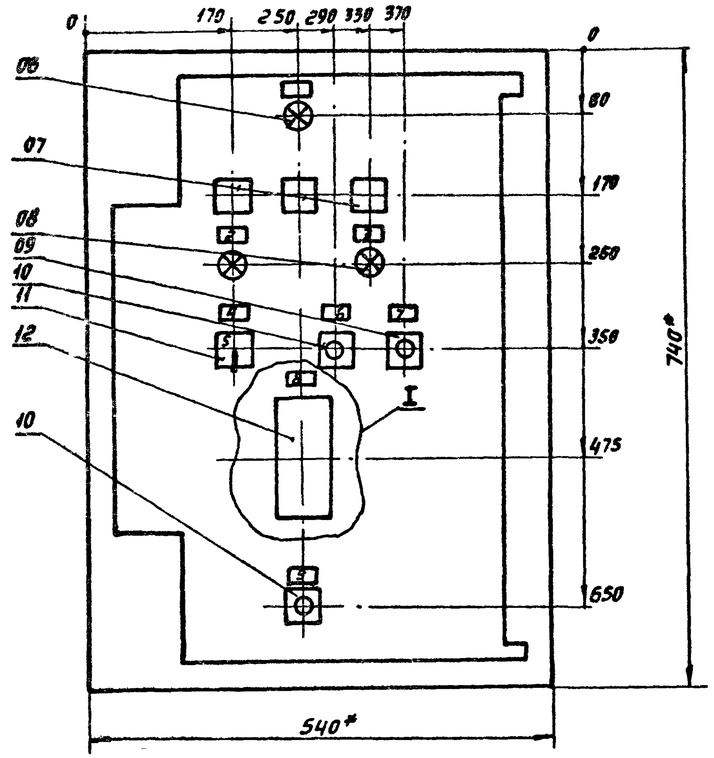

I
М1:5

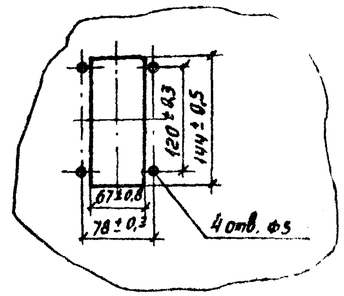

1.* Размеры для справок.
2. В контуре табличек и аппаратов указаны номера надписей по перечню надписей.
3. Глубина ящика 350 мм
4. Прибор ТМ поз. 12 заводом не устанавливается и не комплектуется. Предусмотреть на двери 4 отверстия и вырез для его последующей установки.

Нач.отд.	Иванов		
Гл.спец	Арановский		
Рук. гр.	Громова		
Вед. инж.			
Ст. инж.	Шполянская		
Инженер	Новицкая		
Н.контр.	Громова		

Привязан

Инв. №

ТП 503-1-50.86 ЭМ

Гараж на 25 специфицин с закрытой стоянкой

Стадия	Лист	Листов
Р	5	

Ящик 2я
Чертеж общего вида.

ТИПРОДРЕВ г.ЛЕНИНГРАД

Копировал: Формат А2

ТИПОВОЙ ПРОЕКТ 503-1-50.86 АЛЬБОМ

Панель ящика (Вид спереди).

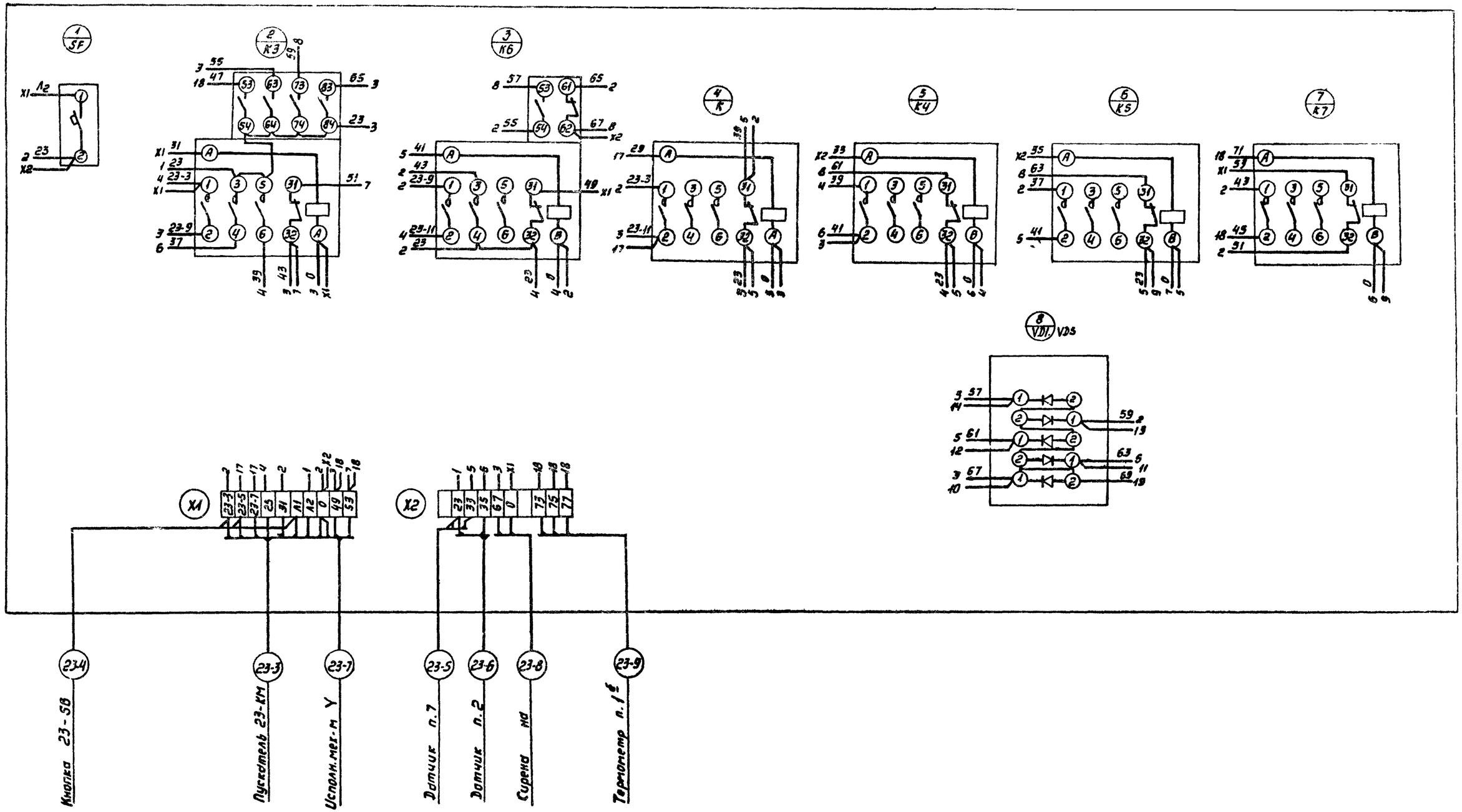

Данный лист рассматривать совместно с листом ЭМ-7

Привязан

Инв. №

Нач.отд.	Иванов		
Глав.спец.	Арановский		
Рук.гр.	Громова		
Вед.инж.			
Ст.инж.	Шполянский		
Инженер.	Новицкая		
Н.контр.	Громова		

ТП 503-1-50.86 ЭМ

Гараж на 25 спецмашин с закрытой стоянкой

Стадия	Лист	Листов
Р	6	

Ящик 2я

Схема электрическая соединений

ГИПРОДРЕВ г.ЛЕНИНГРАД

Копировал: Капустина.

Согласовано

Инв. № подл. | Подпись и дата | Взам. инв. №

ТИПОВОЙ ПРОЕКТ 503-1-50.86 АЛЬБОМ 4

Дверь ящика (вид с монтажной стороны)

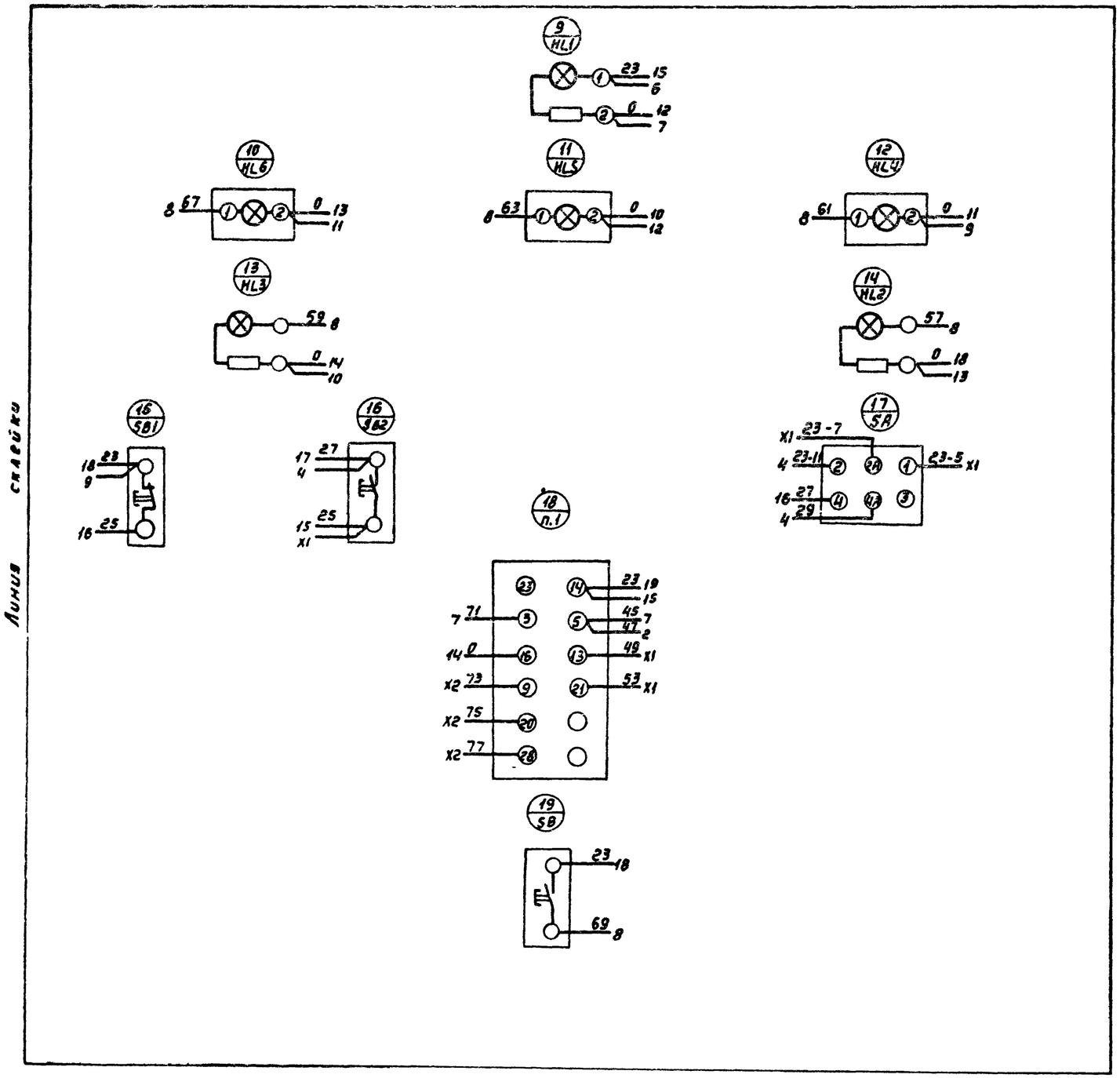

Данный лист рассматривать совместно с листом ЭМ-6

Привязан			
инв. №			

Нач. отд.	Иванов		
Гл. спец.	Арановский		
Рук. гр.	Громова		
Вед. инж			
Ст. инж.	Шполянская		
Инженер	Чевицкая		
Н. контр.	Громова		

ТП 503-1-50.86 ЭМ

Гараж на 25 спецмашин с закрытой стоянкой

Стадия	Лист	Листов
Р	7	

Ящик 2 я
Схема электрическая соединений

ГИПРОДРЕР С.ПЕТЕРБУРГ

Копировал: Капустенко

Формат А2

Инв. № подл. | Подпись и дата | Взам. инв. №

Формат	Зона	Поз.	Обозначение	Наименование	Кол-во	Примечание
1	2	3	4	5	6	7
				Документация		
				Чертёж общего вида		
				Схема электрическая		
				соединений		
				Таблица перечня		
				надписей		
				Сборочные единицы		
				H1 01		
		01		Автоматический		
				выключатель АК63-1М		
				Iнр=4А Iотс=1,3Iн.р	01	SF
		02		Реле времени		
				ВС-10-31 3п. конт. ~220В	01	KT
		03		Пускатель ПМЛ1101046		
				с контактной прис-		
				тавкой ПКЛ1104 ~220В	01	K8
		04		Пускатель ПМЛ1101046 с		
				контактной приставкой		
				ПКЛ2204 ~220В	01	K10

Формат	Зона	Поз.	Обозначение	Наименование	Кол-во	Примечание
1	2	3		5	6	7
		05		Пускатель ПМЛ1101046		K3..K7;
				~220В	07	K9; K11
		06		Диод Д226Б	08	VD1...VD8
				H51 01		
		07		Арматура сигнальная		
				АС120-15У2 с		
				одним R доб.=2400 ом		
				~220В	01	HL1
		08		Табло ТСМ ~220В.	03	HL7..HL9
		09		Арматура сигнальная		
				АС120-1342 с одним		
				R доб.=2400 ом ~220В	05	HL2..HL6
		10		Регулятор темпера-		поставка за-
				туры микроэлектронный		казчика
				ТМ-8 ТМ-8 Предел ре-		
				гулирования 0°С...40°С	01	п.1
		11		Кнопка КЕ011 исп 5 красн.	01	SB1
		12		Кнопка КЕ011 исп. 4 черн.	02	SB; SB2
		13		Универсальный пере-		
				ключатель ~220В		
				УЛ5313-С322	01	SA
				Блок зажимов		
				БЗ2У на ток 10А	04	X1...X4

— определяется при привязке проекта

Привязан

Инв. №

503-1-50.86 Лист 9

Привязан

Инв. №

ТП 503-1-50.86 ЭМ

Гараж на 25 спецмашин с закрытой стоянкой

			Стадия	Лист	Листов
Нач. отд.	Иванов		Р	8	
Гл. спец.	Арановский				
Рук. гр.	Громова				
Гл. инж.					
Ст. инж.	Шполянская				
Инжен.	Новицкая				
Н. контр.	Громова				

Ящик 1я
Технические данные аппаратов

ГИПРОДРЕВ ЛЕНИНГРАД

Панель	Строка	Надпись	Поз. обозначение	Место надписи	Текст	Кол-во	Вид шрифта	Заготовка
1	2	3	4	5	6	7	8	9
		1	HL1	Табличка	~220В Включено			
			HL7	Табло	Низкая температура			
					перед калорифером			
			HL8	То же	Низкая температура			
					обратного теплоносителя			
			HL9	—"—	Авария			
		2	HL5	Табличка	Воздушный клапан			
					наружного воздуха			
					открыт			
		3	HL6	То же	Воздушный клапан			
					наружного воздуха			
					открыт			
		4	П1	—"—	Регулятор температуры			
		5	HL3	—"—	Вентилятор включён			
		6	HL4	—"—	Нагреватель включён			
		7	HL2	—"—	Нормальная работа			
					приточной системы			

Панель	Строка	Надпись	Поз. обозначение	Место надписи	Текст	Кол-во	Вид шрифта	Заготовка
1	2	3	4	5	6	7	8	9
		8	SB2	Табличка	Пуск			
		9	SB1	То же	Стоп			
		10	SA	—"—	Выбор режима			
		11	SA	На ключе	3 ручн – 1 откл. – 2 авт.			
		12	SB	Табличка	Опробование сигнализации.			

Привязан

Инв. №

503-1-50.86 Лист 11

Привязан

Инв. №

ТП 503-1-50.86 ЭМ

Гараж на 25 спецмашин с закрытой стоянкой

			Стадия	Лист	Листов
Нач. отд.	Иванов		Р	10	
Гл. спец.	Арановский				
Рук. гр.	Громова				
Гл. инж.					
Ст. инж.	Шполянская				
Инжен.	Новицкая				
Н. контр.	Громова				

Ящик 1я
Таблица перечня надписей

ГИПРОДРЕВ ЛЕНИНГРАД

Вид спереди
Дверь не показано

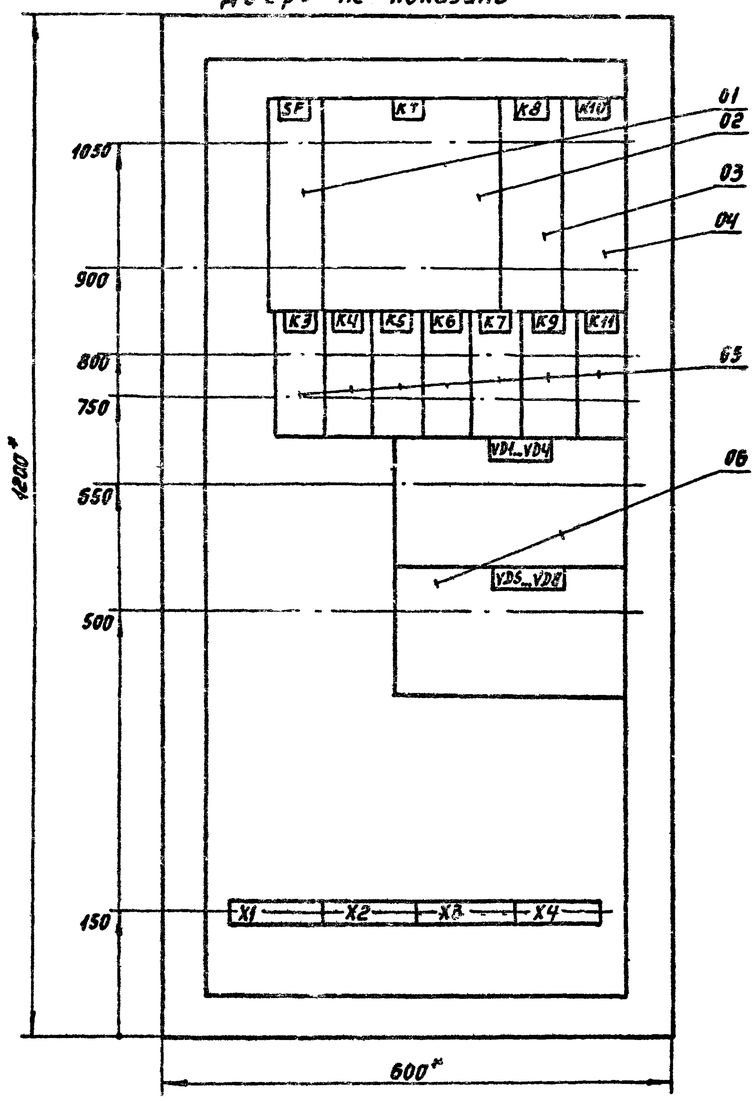

Дверь ящика
Вид спереди

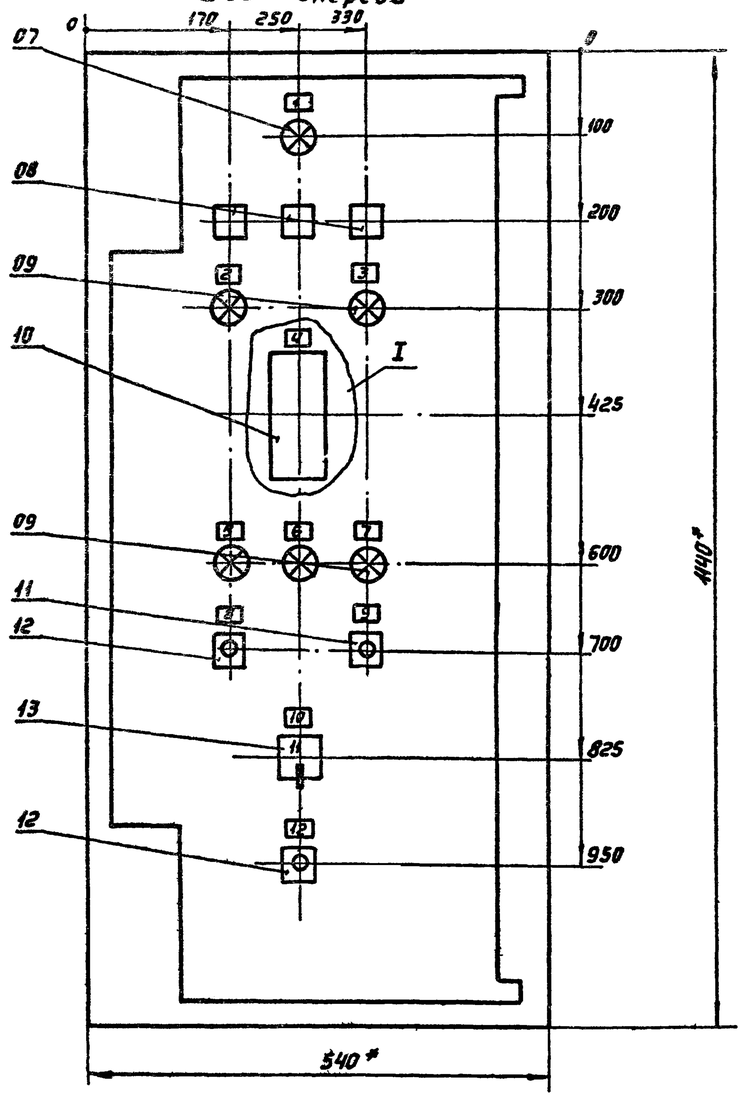

I
м1:5

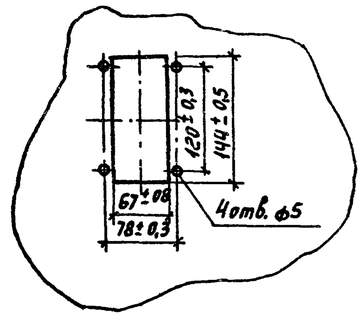

1.* Размеры для справок
2. В контуре табличек и аппаратов номера надписей по перечню надписей.
3. Глубина ящика 500 мм.
4. Прибор ТМ поз.10 заводом не устанавливается и не комплектуется. Предусмотреть на двери 4 отверстия. и вырез для его последующей установки.

м 1:1

Нач.отд.	Иванов		ТП 503-1-50.86 ЭМ	
Гл.спец.	Ардновский		Гараж на 25 спецмашин с закрытой стоянкой	
Рук. гр.	Громова			Стадия / Лист / Листов
Вед. инж.				Р / 12 /
Ст. инж.	Шполянская		Ящик 1я	ГИПРОСПЕЦСТРОЙ ЛЕНИНГРАД
Инженер	Новицкая		Чертеж общего вида	
Н.контр.	Громова			

Привязан

Инв. №

Копировал: Кононенко

Формат А2

Панель ящика (Вид спереди)

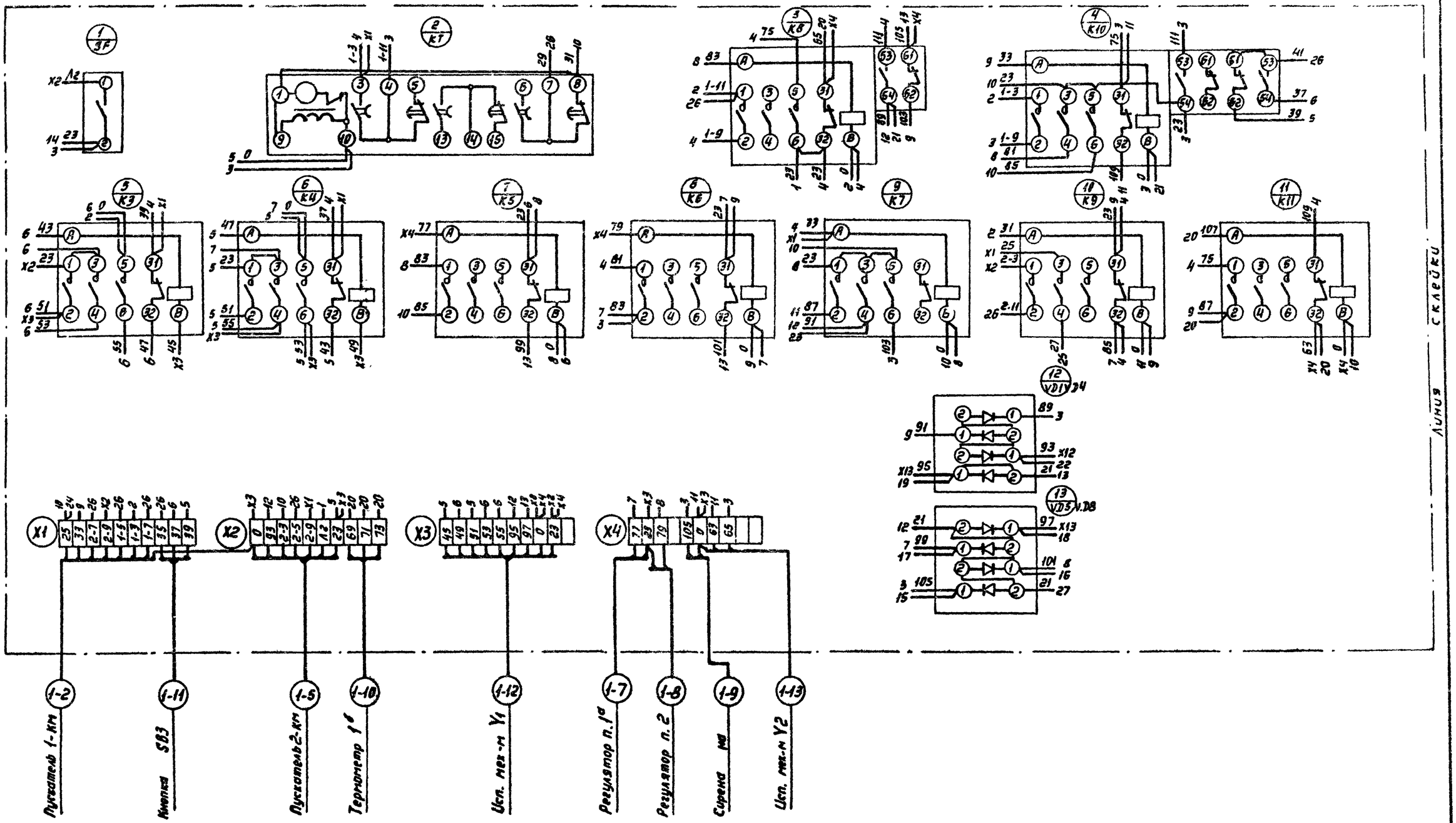

Данный лист рассматривать совместно с листом ЭМ-14.

Нач.отд.	Иванов		
Гл.спец.	Арановский		
Рук.гр.	Громова		
Вед.инж.			
Ст.инж.	Шполянская		
Инженер	Новицкая		
Н.контр.	Громова		

Привязан

Инв. №

ТП 503-1-50.86 ЭМ

Гараж на 25 спецмашин с закрытой стоянкой

Стадия	Лист	Листов
Р	13	

Ящик 1Я
Схема электрическая соединений.

ГИПРОДРЕВ ЛЕНИНГРАД

Линия склейки

Дверь шкафа (Вид с монтажной стороны).

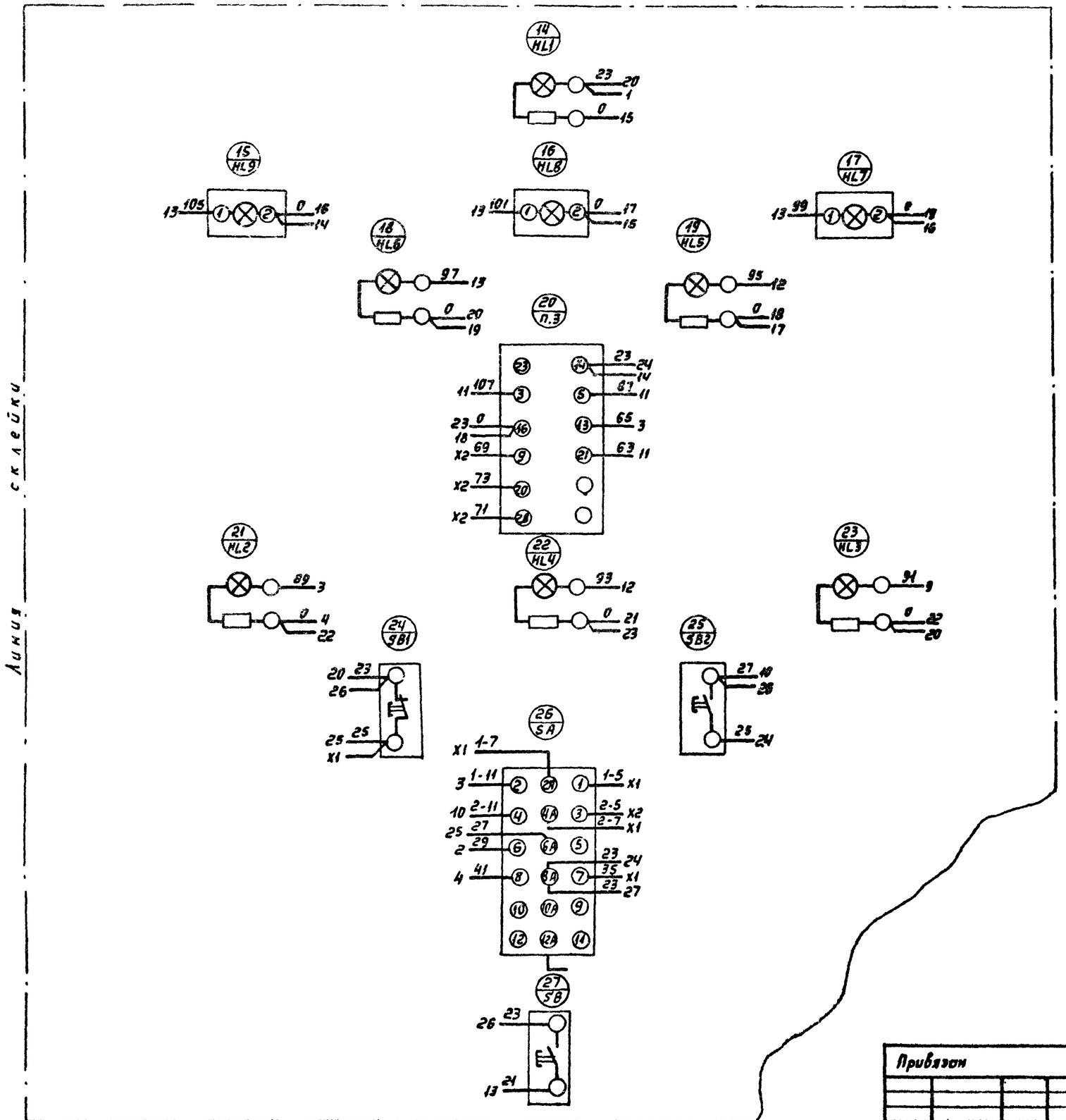

Линия склейки

Данный лист рассматривать совместно с листом ЭМ-13.

Привязан				Нач.отд.	Ивонов		
				Гл.ав.спец	Арановский		
				Рук.гр.	Громова		
				Вед.инж			
				Ст.инж.	Шполянская		
				Инженер	Новицкая		
инв. №				Н.контр.	Громова		

ТП 503-1-50.86 ЭМ

Гараж на 25 спецмашин с закрытой стоянкой

Стадия	Лист	Листов
Р	14	

Ящик 1я
Схема электрическая соединений.

ГИПРОДРЕВ г.ЛЕНИНГРАД

Взам. инв. № | Подпись и дата | Инв. № подл.

Формат.	Зона.	Поз.	Обозначение.	Наименование	Кол.	Примечание.
				Документация		
				Чертеж общего вида		
				Схема электрическая соединений		
				Перечень надписей		
				Н1		
		1		Выключатель А63-М	2	47-SF 22-SF
				Iн.т.р=4А Iотс=1,5А		
				Реле		
		2		РП20-21ТУ 2з+2р	3	К1; К3;
				~220в 50Гц		К4
		3		РП20-21ТУ 4з+2р	2	К2-К2 47-К2
		4		РВП72-3121~220В; 50Гц	1	КТ1
		5		РВП72-3122~220В; 50Гц	1	КТ2
		6		РВП72-3222~220В; 50Гц	1	КТ3
		7		Диод Д226	5	VD1÷VD5
				Н51		
				Переключатель		
		8		ПМОф45-222222/I-Д943	3	SA1; SA2 SA3

Привязан

Инв. №

ТП 503-1-50.86 ЭМ

Гараж на 25 спецмашин с закрытой стоянкой

Нач.отд.	Книжников	
Гл.спец.	Арановский	
Рук.гр.	Родионов	
Вед.инж.	Шполянская	
Ст.инж.	Попова	
Инжен.	Федиславлева	
Н.контр.	Арановский	

Стадия	Лист	Листов
	15	

Ящик 1-ЯП
Таблица технических данных аппаратов.

ГИПРОДРЕВ ЛЕНИНГРАД

Формат.	Зона.	Поз.	Обозначение	Наименование	Колич.	Примечание.
				Выключатель		
		9		КЕО 11 исп.4 черная	4	22-SB 11 47-SB 11
						SB2; SB3
		10		КЕ 011 исп.5 красная	3	SB1; 22-SB1 47-SB1
				Арматура		
		11		АС120-15У2~220В; 50Гц	1	HL3
		12		АС120-11У2~220В; 50Гц	3	HL; HL1 HL2
		13		АС120-13У2~220В; 50Гц	2	HL4; HL5
				Блок зажимов	3	X1÷X3
				Б324-4П25-В/ВУ3		

— определяется при привязке проекта.

Привязан:

Инв. №

Лист 16

Панель	Строка	Надпись	Поз. обозначение	Место надписи.	Текст	Кол-во	Вид шрифта	Заготовка.
		1	22-SF	Табличка	Питание ~220 в	1		
		2	47-SF	—"—	Питание ~220 в	1		
		3	1-ЯП	—"—	Ящик управления	1		
		4	HL3	—"—	Контроль напряжения	1		
		5	HL	—"—	Авария	1		
		6	HL4	—"—	Работа П1 ≠ 22	1		
		7	HL5	—"—	Работа П1 ≠ 47	1		
		8	HL1	—"—	Низкая t° перед калорифером	1		
		9	HL2	—"—	Низкая t° обратн.теплоносит.	1		
		10	SA3	—"—	Выбор системы	1		
		11	SA1, SA2	—"—	Выбор режима	1		
		12		на ключе	Местное, откл. автомат.	2		
		13		—"—	2-рабоч 1-рез Откл. 1раб. 2рез.	1		
		14	22-SB1 22-SB11	Табличка	Приточная система П1 ≠ 22	1		
		15	47-SB1 47-SB11	—"—	Приточная система П2 ≠ 47	1		
		16	SB1 SB2	—"—	Автоматич. пуск	1		
		17	SB3	—"—	Опробование сигнализации	1		
		18		на штифте	Пуск	4		
		19		—"—	Стоп	3		

Привязан.

Инв. №

ТП 503-1-50.86 ЭМ

Гараж на 25 спецмашин с закрытой стоянкой

Нач.отд.	Книжников	
Гл.спец.	Арановский	
Рук.гр.	Родионов	
Вед.инж.	Шполянская	
Ст.инж.	Попова	
Инжен.	Федиславлева	
Н.контр.	Арановский	

Стадия	Лист	Листов
Р	17а	

Ящик 1-ЯП.
Перечень надписей.

ГИПРОДРЕВ ЛЕНИНГРАД

Вид спереди
дверь не показана

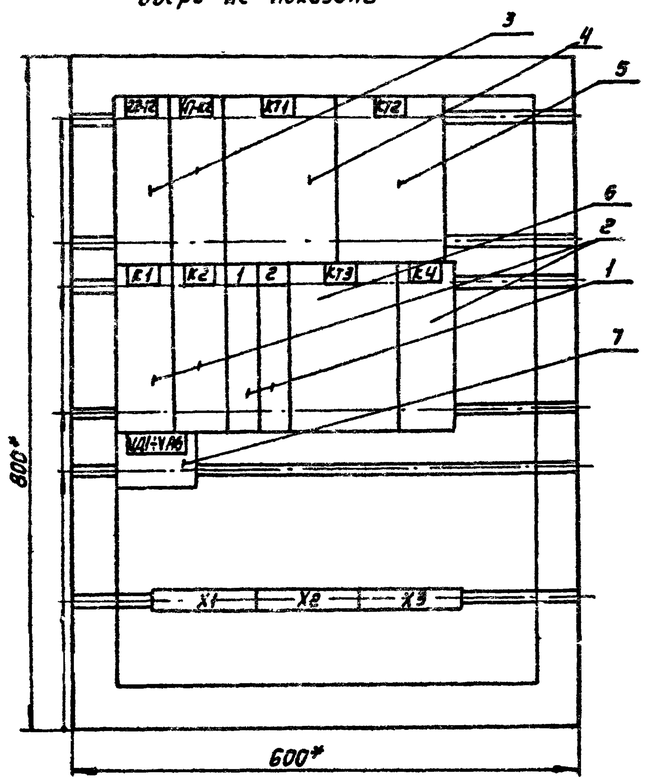

Дверь ящика
вид спереди.

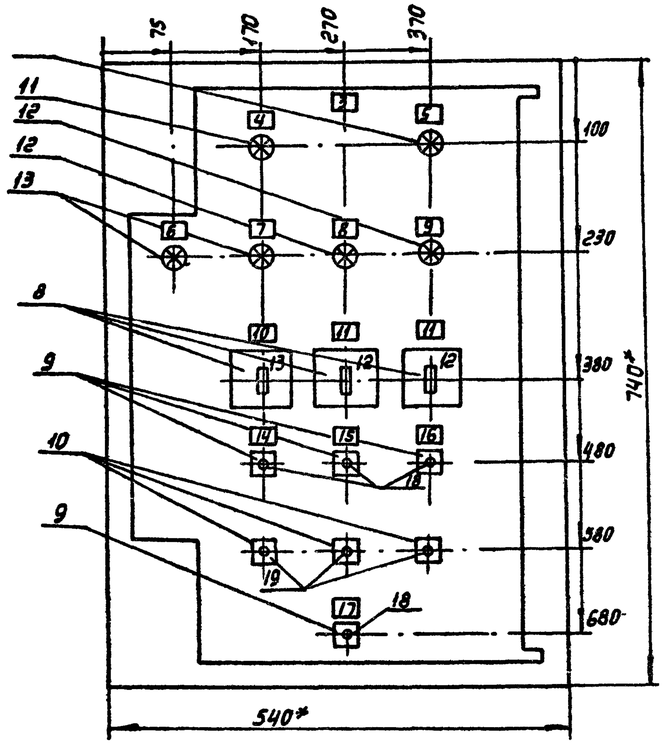

1. * Размеры для справок
2. В контуре табличек и аппаратов указаны номера надписей по перечню надписей.
3. Глубина ящика 350 мм.

Нач. отд.	Книжников		
Гл. спец.	Арановский		
Рук. гр.	Родионов		
Вед. инж.	Шполянская		
Ст. инж.	Попова		
Инжен.	Ордиславлева		
Н. контр.	Арановский		

Привязан:

инв. №

ТП 503-1-50.86 ЭМ

Гараж на 25 спецмашин с закрытой стоянкой

Стадия	Лист	Листов
Р	18	

Ящик 1-ЯП.
Чертеж общего вида.

ГИПРОДРЕВ г. ЛЕНИНГРАД

Копировал:

Формат А2

ТИПОВОЙ ПРОЕКТ 503-1-50.86 АЛЬБОМ 4

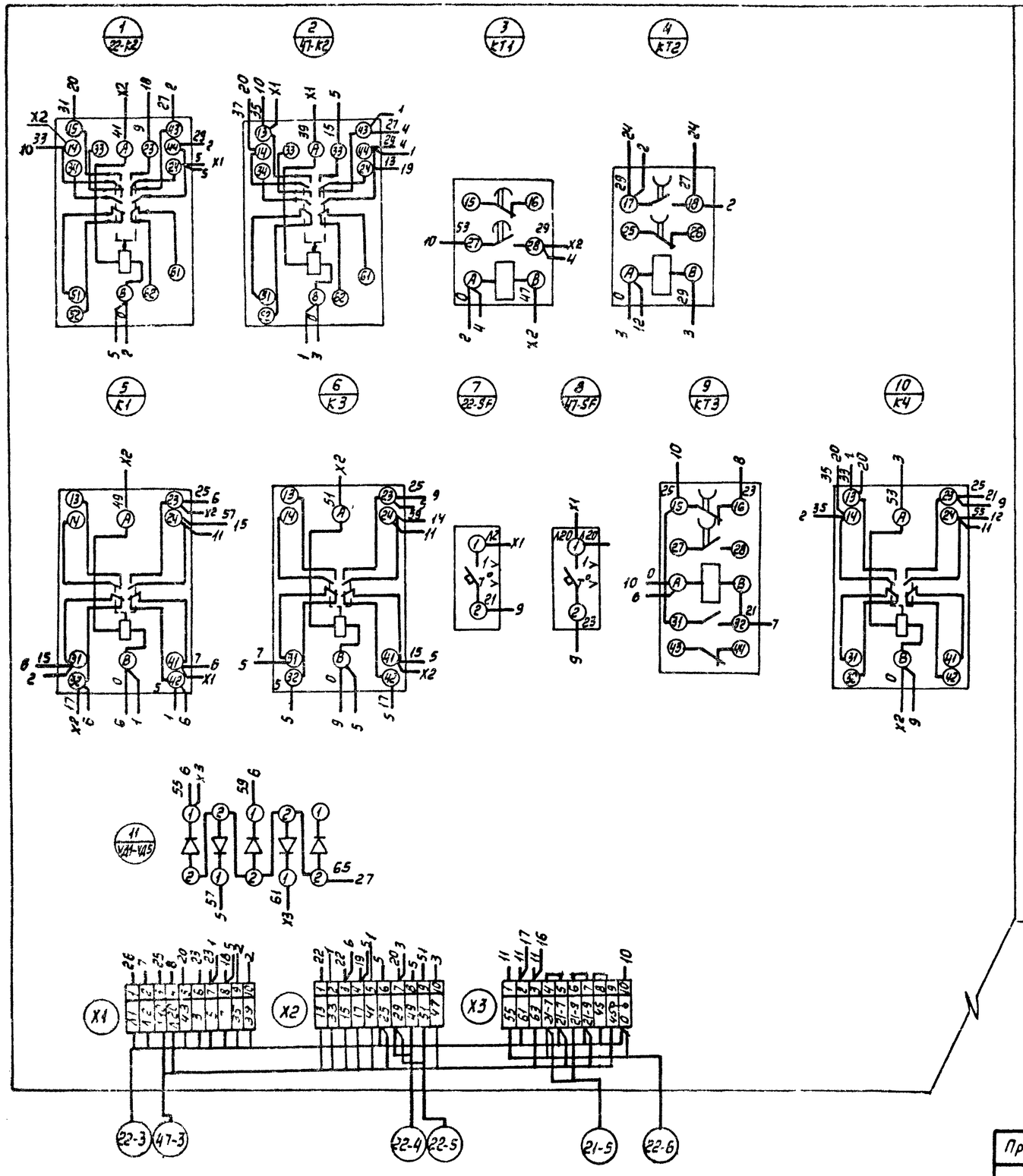

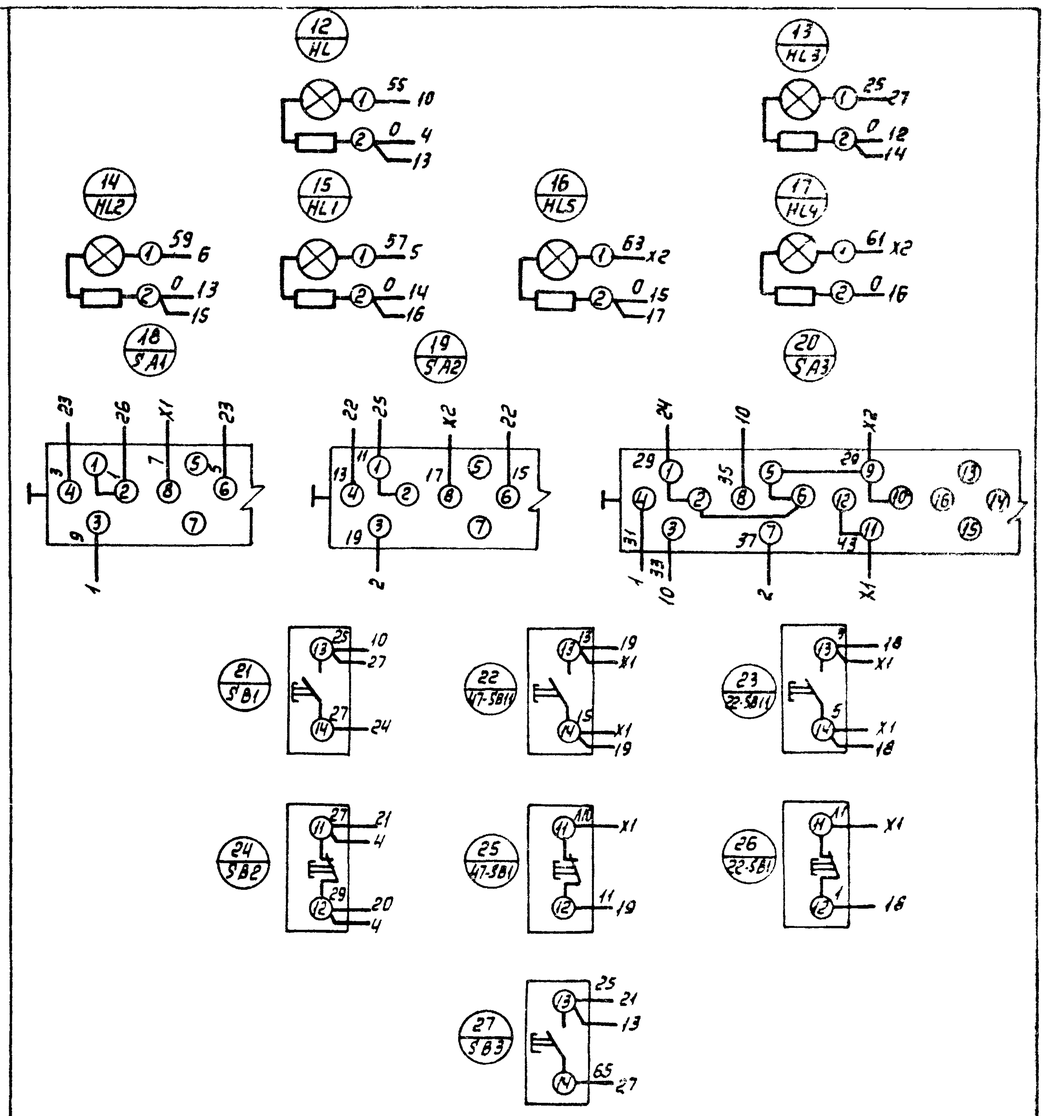

Нач. отд.	Книжников		
Гл. спец.	Арановский		
Рук. гр.			
Ст. инж.			
Инж. кат.	Кадыслева		
Н. контр.	Арановский		

Привязан

Инв №

ТП 503-1-50.86 ЭМ

Гараж на 25 спецмашин с закрытой стоянкой

Стадия	Лист	Листов
Р	19	

Ящик 1-ЯП
Схема электрическая соединений

ГИПРОДРЕВ ЛЕНИНГРАД

Копировал:

Формат А2

ТИПОВОЙ ПРОЕКТ 503-1-50.86 АЛЬБОМ 4

Вид спереди. Дверь не показана

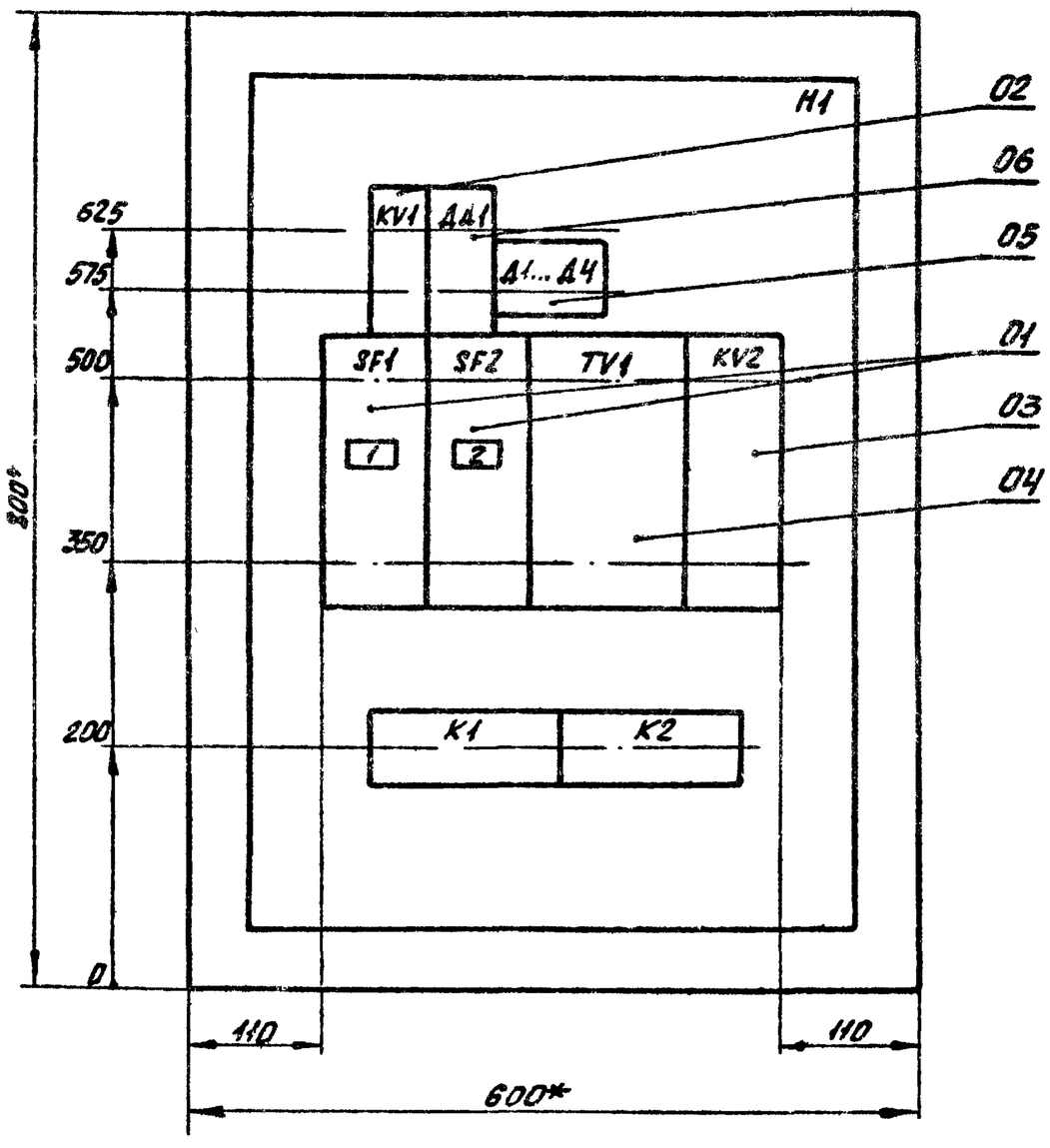

Дверь

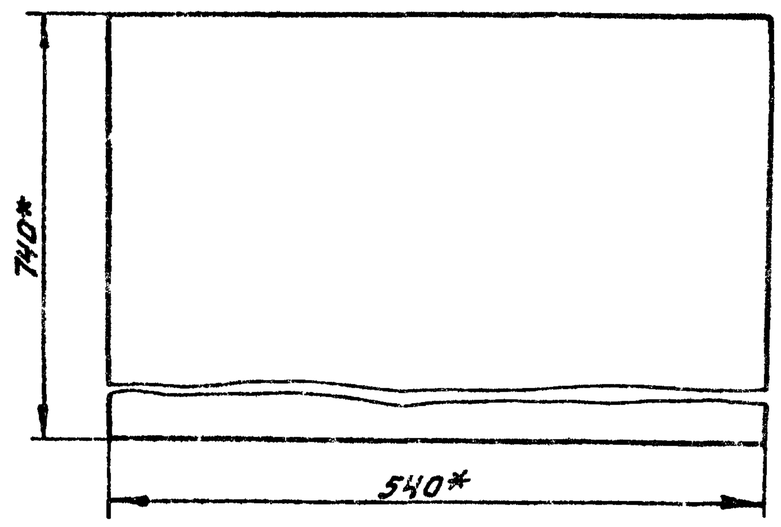

1. * Размеры для справок.
2. Неуказанные предельные отклонения размеров по...
3. В контурах табличек указаны их номера по перечню надписей.
4. Глубина ящика 350 мм.

Привязан

Инв. №

Нач. отд.	Кулаков		13.6.84
Н. контр.	Иванов		13.6.84
Гл. спец.	Иванов		13.6.84
Рук. гр.	Амелин		13.6.84
Исполн.	Семёнова		13.6.84

ТП 503-1-50.86 ПС

Гараж на 25 спецмашин с закрытой стоянкой

Стадия	Лист	Листов
Р	1	

Ящик релейный. 1 вариант. Чертёж общего вида

ГПИ Спецавтоматика Ленинград

Копировал Кириллов

Формат А3

АЛЬБОМ 4

Формат	Зона	Поз.	Обозначение	Наименование	Кол.	Примечание
		05		Диоды КД521А	04	Д1..Д4
		06		Элемент логический И-404	01	ДД1
				Колодки зажимов БЗН17-23 Iн=16А. кол зажимов-10	02	К1, К2

Привязан

Инв. №

ТП 503-1-50.86 ПС

Лист 2

Формат А4

АЛЬБОМ

Формат	Зона	Поз.	Обозначение	Наименование	Кол.	Примечание
				Документация		
А3			К1-02	Чертёж общего вида		
А3			К1-04	Схема эл. соединений		
А4			К1-03	Перечень надписей		
				Сборочные единицы		
				H1 01		
		01		Выключатели автоматические АП50Б-2М Iр=1,6А	02	SF1, SF2
		02		Реле РПЛ 2204 ~220В	01	KV1
		03		Реле РПУ-2-312 203УЗ ~24В	01	KV2
		04		Трансформатор ОСМ-0,1 У3 220/5-29В, 100ВА	01	TV1

Привязан

Инв. №

ТП 503-1-50.86 ПС

Гараж на 25 спецмашин с закрытой стоянкой

Стадия	Лист	Листов
Р	1	2

Ящик релейный 1 вариант. Технические данные аппаратов

ГПИ Спецавтоматика Ленинград

Копировал Кириллов

Формат А4

Инв. № подл. | Подпись и дата | Взам. инв. №

ТИПОВОЙ ПРОЕКТ 503-1-50.86 АЛЬБОМ 4

Панель. Вид спереди

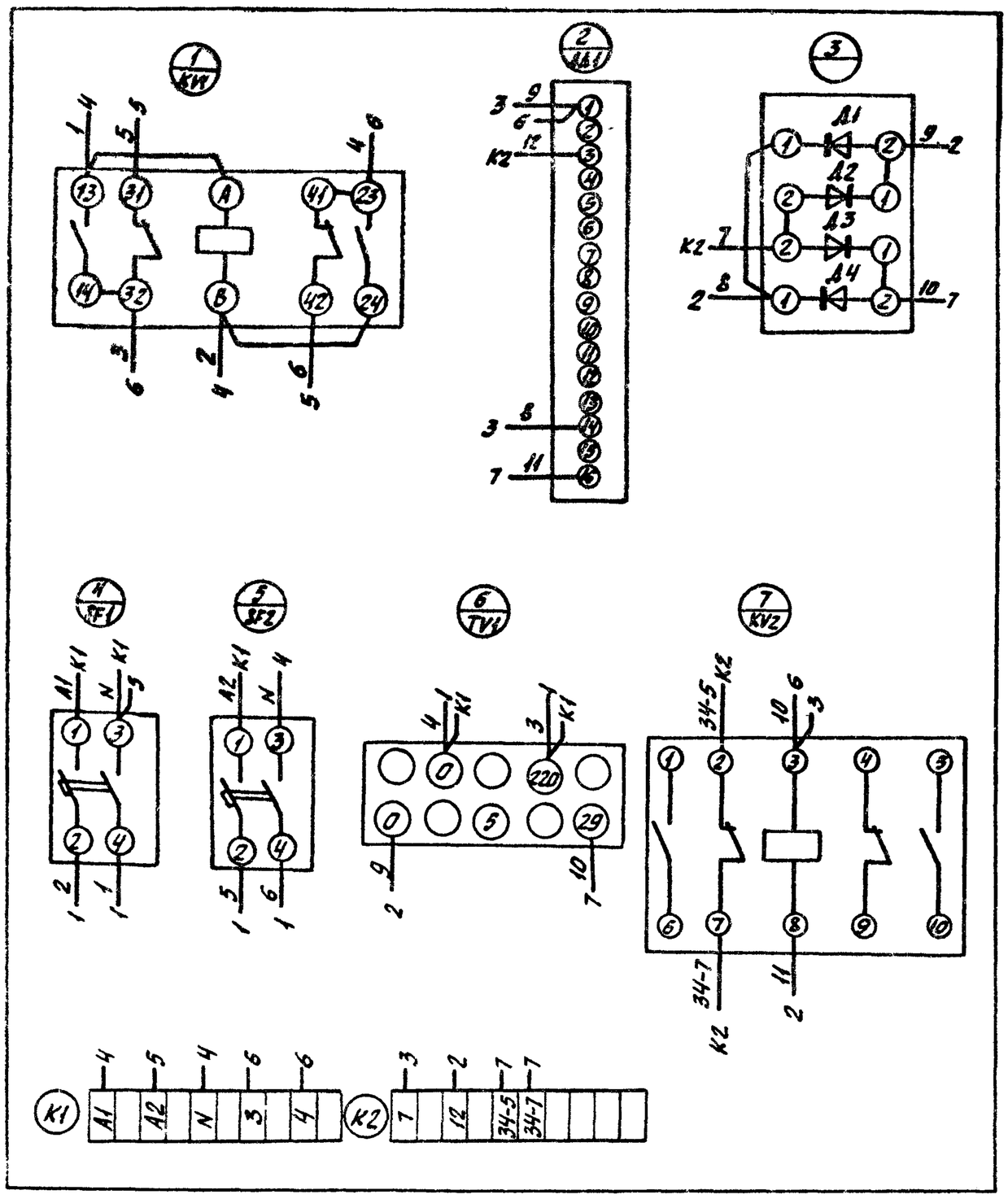

Привязан			
Инв. №			

				ТП 503-1-50.86 ПС		
				Гараж на 25 спецмашин с закрытой стоянкой		
Нач. отд.	Кулаков		13.6.84		Стадия	Лист	Листов
Н. контр.	Иванов		13.6.84		Р		1
Гл. спец.	Иванов		13.6.84				
Рук. гр.	Амелин		13.6.84	Ящик релейный. 1 вариант. Схема электрическая соединений	ГПИ Спецавтоматика Ленинград		
Исполн.	Семёнова		13.6.84				

Копировал Кириллов

Формат А3

АЛЬБОМ 4 ТИПОВОЙ ПРОЕКТ

Панель	Строка	Надпись	Поз. обозначение	Место надписи	Текст	Кол.	Вид шрифта	Высота
		1	SF1	Табличка	Основной ввод			
		2	SF2	То же	Резервный ввод			
				"	KV1			
				"	ДД1			
				"	Д1 Д4			
				"	TV1			
				"	KV2			

Привязан			
Инв. №			

				ТП 503-1-50.86 ПС		
				Гараж на 25 спецмашин с закрытой стоянкой		
Нач. отд.	Кулаков		13.6.84		Стадия	Лист	Листов
Н. контр.	Иванов		13.6.84		Р		1
Гл. спец.	Иванов		13.6.84				
Рук. гр.	Амелин		13.6.84	Ящик релейный 1 вариант Перечень надписей	ГПИ Спецавтоматика Ленинград		
Исполн.	Семёнова		13.6.84				

Копировал Кириллов

Формат А4

ТИПОВОЙ ПРОЕКТ 503-1-50.86 АЛЬБОМ 4

Вид спереди. Дверь не показана

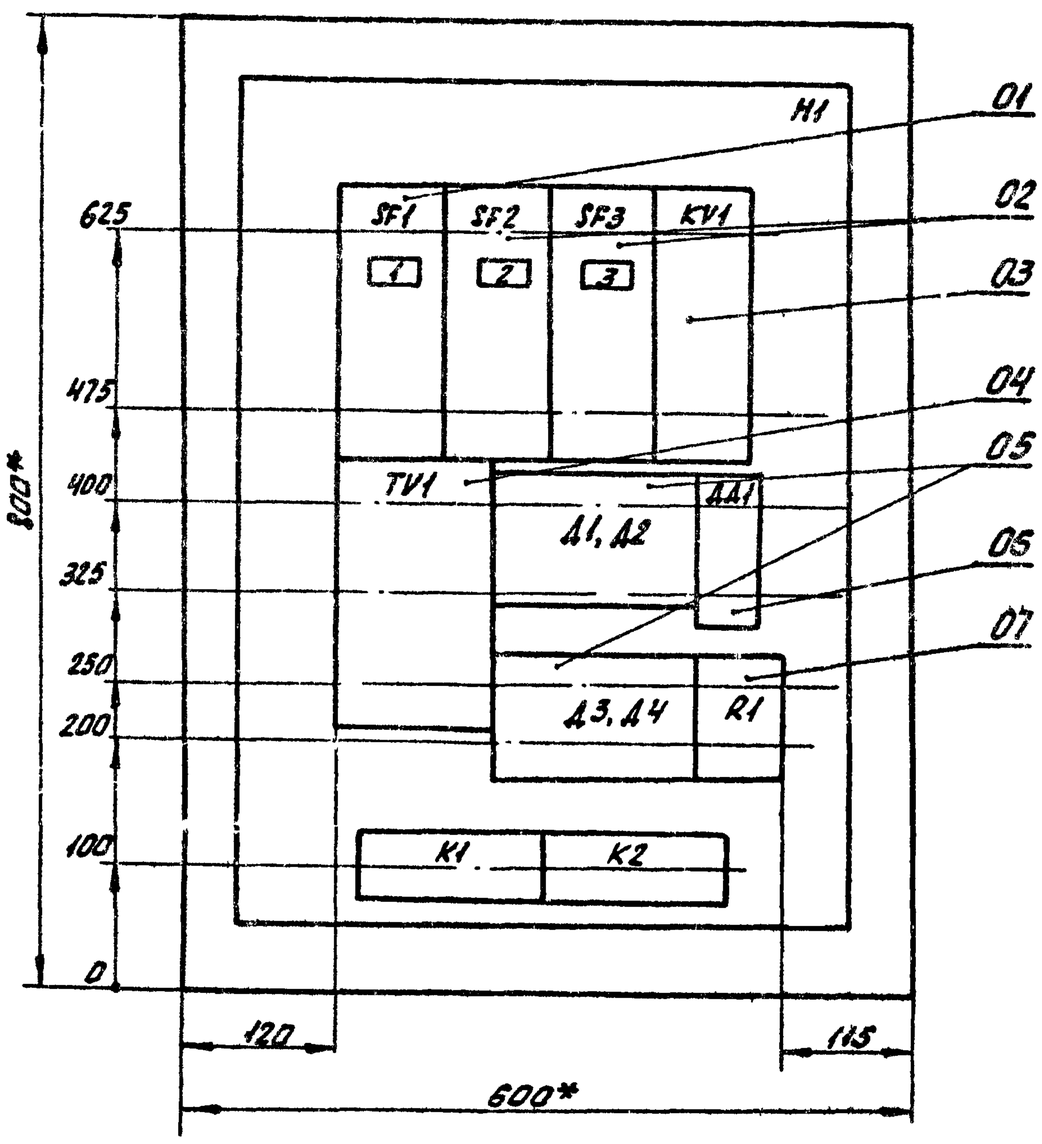

Дверь

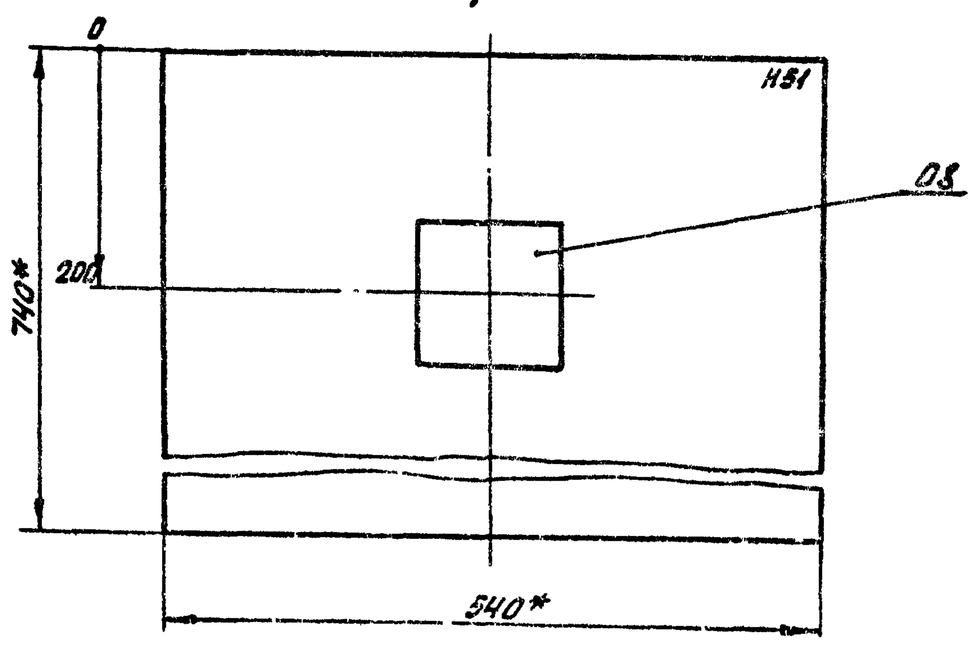

1. * Размеры для справок.
2. Неуказанные предельные отклонения размеров по...
3. В контурах табличек указаны их номера по перечню надписей.
4. Глубина ящика 350мм.

Привязан

Инв.№

				ТП 503-1-50.86 ПС		
				Гараж на 25 спецмашин с закрытой стоянкой		
Нач.отд.	Кулаков		13.6.86		Стадия	Лист	Листов
Н.контр.	Иванов		13.6.86		Р		1
Гл.спец.	Иванов		13.6.86				
Рук.гр.	Амелин		13.6.86	Ящик релейный. 2 вариант. Чертёж общего вида	ГПИ Спецавтоматика Ленинград	
Исполн.	Семёнова		13.6.86			

Копировал Кириллов Формат А3

АЛЬБОМ 4 ТИПОВОЙ ПРОЕКТ

Формат	Зона	Поз.	Обозначение	Наименование	Кол.	Примечание
		06		Элемент логический		
				И-404	01	ДА1
		07		Резистор ППБ-50Г		
				1000 ± 10%, с рукояткой	01	R1
				H51 01		
		08		Амперметр М330		
				Шкала 0...2А	01	PA1
				Колодки зажимов БЗН17-23		
				J=16А, кол. зажимов - 10	02	K1, K2

Привязан

Инв.№

ТП 503-1-50.86 ПС Лист 2

Копировал Кириллов Формат А4

АЛЬБОМ ТИПОВОЙ ПРОЕКТ

Формат	Зона	Поз.	Обозначение	Наименование	Кол.	Примечание
				Документация		
А3			-02	Чертёж общего вида		
А3			-04	Схема эл. соединений		
А4			-03	Перечень надписей		
				Сборочные единицы		
				H1 01		
				Выключатели автоматические		
		01		АП50Б-2М Jр=2.5А	01	SF1
		02		АП50Б-2М Jр=1.6А	02	SF2, SF3
		03		РПУ-2-312203У3 -24В	01	KV1
		04		Трансформатор ОСМ-0,4 У3		
				220/5-29В, 100ВА	01	TV1
		05		Диоды Д245Б	04	Д1...Д4

Привязан

Инв.№

ТП 503-1-50.86 ПС

Гараж на 25 спецмашин с закрытой стоянкой

Нач.отд.	Кулаков		13.6.86		Стадия	Лист	Листов
Н.контр.	Иванов		13.6.86		Р	1	2
Гл.спец.	Иванов		13.6.86				
Рук.гр.	Амелин		13.6.86	Ящик релейный. 2 вариант. Технические данные аппаратов	ГПИ Спецавтоматика Ленинград		
Исполн.	Семёнова		13.6.86				

Копировал Кириллов Формат А4

ТИПОВОЙ ПРОЕКТ 503-1-50.86 АЛЬБОМ

Панель. Вид спереди

Дверь. Вид со стороны монтажа

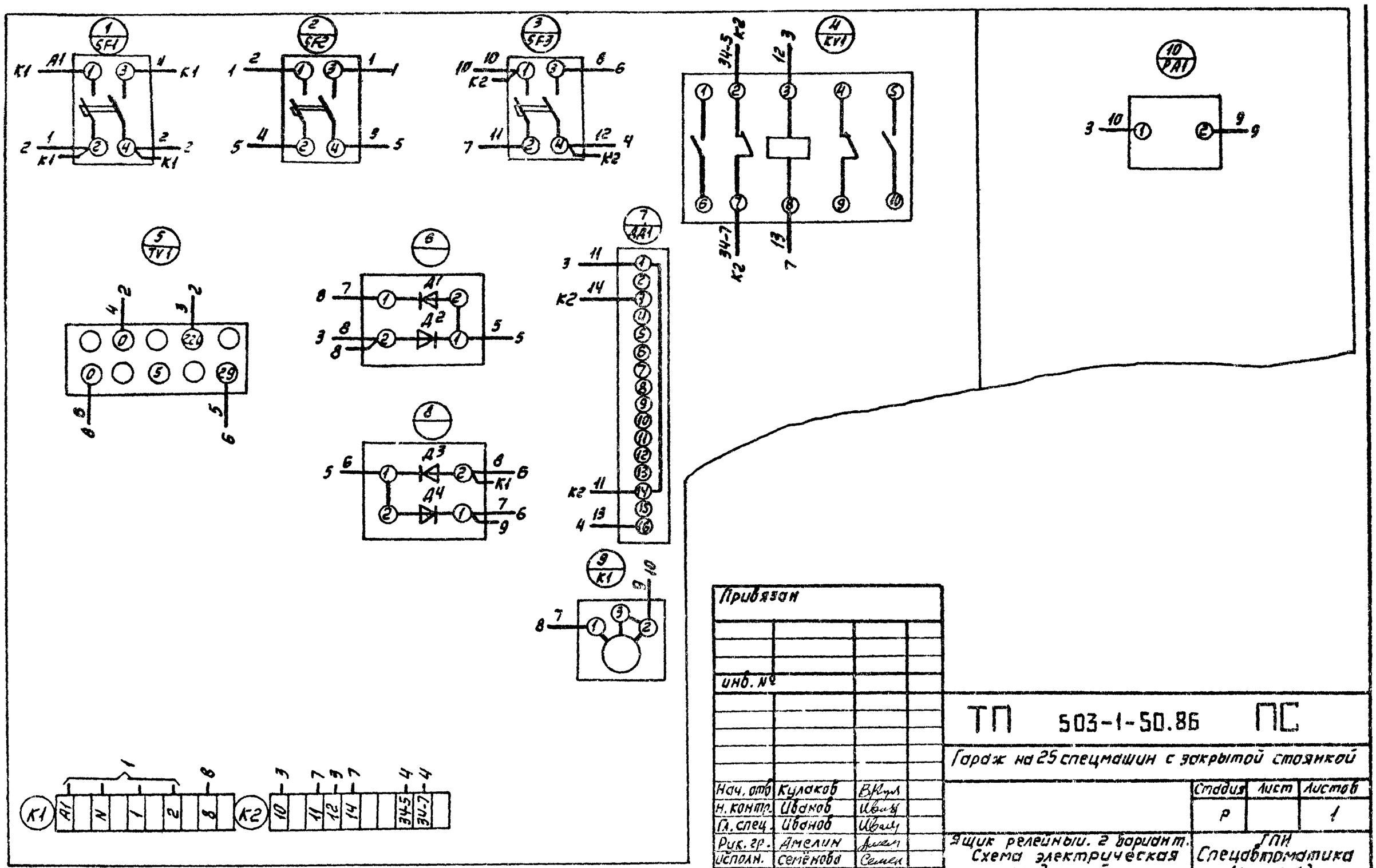

Привязан			
Инв. №			
Нач. отд.	Кулаков		
Н. контр.	Иванов		
Гл. спец.	Иванов		
Рук. гр.	Амелин		
Исполн.	Семёнова		
Н. контр.	Амелин		

ТП 503-1-50.86 ПС

Гараж на 25 спецмашин с закрытой стоянкой

Стадия	Лист	Листов
Р		1

Ящик релейный. 2 вариант. Схема электрическая соединений.

ГПИ Спецавтоматика Ленинград

Копировал:

Формат А3

ТИПОВОЙ ПРОЕКТ 503-1-50.86 АЛЬБОМ 4

Панель	Строка	Надпись	Поз. обозначение	Место надписи	Текст	Кол.	Вид шрифт.	Заготовка
		1	SF1	Табличка	Питание основное			
		2	SF2	То же	Зарядка аккумулятора			
		3	SF3	"	Питание резервное			
				"	KV1			
				"	TV1			
				"	Д1, Д2			
				"	ДД1			
				"	Д3, Д4			
				"	R1			
				"	PA1			

Привязан			
Инв. №			
Нач. отд.	Кулаков		
Н. контр.	Иванов		
Гл. спец.	Иванов		
Рук. гр.	Амелин		
Исполн.			
Н. контр.	Семёнова		

ТП 503-1-50.86 ПС

Гараж на 25 спецмашин с закрытой стоянкой

Стадия	Лист	Листов
Р		1

Ящик релейный. 2 вариант. Перечень надписей.

ГПИ Спецавтоматика Ленинград

Копировал:

Формат А4