ТИПОВОЙ ПРОЕКТ

272-14-16

РЫНОК В КОНСТРУКЦИЯХ ИИ-04 ТОРГОВОЙ ПЛОЩАДЬЮ 900 КВ МЕТРОВ, 150 ТОРГОВЫХ МЕСТ

АЛЬБОМ IX

НЕСТАНДАРТИЗИРОВАННОЕ ОБОРУДОВАНИЕ, ИНВЕНТАРЬ

				ПРИВЯЗАН:
ИНВ. №				

ТИПОВОЙ ПРОЕКТ
272-14-16
РЫНОК В КОНСТРУКЦИЯХ ИИ-04 ТОРГОВОЙ ПЛОЩАДЬЮ 900 КВ. МЕТРОВ, 150 ТОРГОВЫХ МЕСТ
АЛЬБОМ IX

СОСТАВ ПРОЕКТА:

АЛЬБОМ I	АС1	АРХИТЕКТУРНО-СТРОИТЕЛЬНЫЕ РЕШЕНИЯ (НАЧАЛО)
АЛЬБОМ II	АС1	АРХИТЕКТУРНО-СТРОИТЕЛЬНЫЕ РЕШЕНИЯ (ОКОНЧАНИЕ)
АЛЬБОМ III	ТХМ	ТЕХНОЛОГИЯ И МЕХАНИЗАЦИЯ
	К	ХОЛОДОСНАБЖЕНИЕ
	ОВ	ОТОПЛЕНИЕ И ВЕНТИЛЯЦИЯ
	ВК	ВОДОПРОВОД И КАНАЛИЗАЦИЯ
АЛЬБОМ IV	ЭОМ	ЭЛЕКТРИЧЕСКОЕ ОСВЕЩЕНИЕ И СИЛОВОЕ ЭЛЕКТРООБОРУДОВАНИЕ
	АУ	АВТОМАТИЗАЦИЯ УСТРОЙСТВ ИНЖЕНЕРНОГО ОБОРУДОВАНИЯ
	СС	СВЯЗЬ И СИГНАЛИЗАЦИЯ
АЛЬБОМ V	АС2	ВИТРАЖИ
АЛЬБОМ VI	АУИ	ЗАДАНИЕ ЗАВОДУ НА ИЗГОТОВЛЕНИЕ ЩИТОВ И ПУЛЬТОВ
АЛЬБОМ VII	ИЖ1	ИЗДЕЛИЯ ЖЕЛЕЗОБЕТОННЫЕ К СЕРИИ ИИ-04
АЛЬБОМ VIII	ИЖ2	ИЗДЕЛИЯ ТОКОЛЬНЫХ ЖЕЛЕЗОБЕТОННЫХ УЧАСТКОВ
	ИМ	ИЗДЕЛИЯ МЕТАЛЛИЧЕСКИЕ
	ИД	ИЗДЕЛИЯ ДЕРЕВЯННЫЕ
АЛЬБОМ IX		НЕСТАНДАРТИЗИРОВАННОЕ ОБОРУДОВАНИЕ, ИНВЕНТАРЬ
АЛЬБОМ X	СМ	СМЕТЫ РЫНКА И УНИВЕРСАМА (НАЧАЛО)
АЛЬБОМ XI	СМ	СМЕТЫ РЫНКА И УНИВЕРСАМА (ОКОНЧАНИЕ)
АЛЬБОМ XII	СМ	СМЕТЫ ГОСТИНИЦЫ

РАЗРАБОТАН
ЦНИИЭП торгово-бытовых зданий и туристских комплексов

Гл. инженер института Левский В.Ц.
Гл. архитектор проекта Рабинович Т.С.

Технический проект утвержден Госгражданстроем приказ N 78 от 13 марта 1980 г.

Рабочие чертежи введены в действие ЦНИИЭП торгово-бытовых зданий и туристских комплексов приказ N 102 от 23 октября 1981 г.

				Привязан
Инв. N				

272.00.00.00 Д1

Альбом IX

Типовой проект 272-14-16

Подп. и дата | Инв. № дубл. | Взам. инв. № | Подп. и дата | Инв. № подл.

Обозначение	Наименование	Стр
272.00.00.00 Д1	Содержание	2
272.00.00.00 Д1	то же	3
272.01.00.00 СБ	Подставка для бидонов ПБ-1	
	Сборочный чертеж	4
272.02.00.00 СБ	Стол для осмотра	
	молочных продуктов СМ-2	
	Сборочный чертеж	5
272.01.00.00	Подставка для бидонов ПБ-1	6
272.02.00.00	Стол для осмотра	
	молочных продуктов СМ 2	6
272.01.01.00 СБ	Каркас	
	Сборочный чертеж	7
272.02.01.00 СБ	Каркас	
	Сборочный чертеж	7
272.01.01.00	Каркас	8
272.02.01.00	Каркас	8
272.01.01.05	Уголок	9
272.01.00.01	Планка	9
272.03.00.00 СБ	Прилавок для летней	
	торговли ПР-1	
	Сборочный чертеж	10
272.03.00.00	Прилавок для летней	
	торговли ПР-1	11

Обозначение	Наименование	Стр.
272.03.01.00 СБ	Каркас	
	Сборочный чертеж	12
272.03.01.00	Каркас	13
272.04.01.00	Каркас	13
272.04.00.00 СБ	Прилавок для летней	
	торговли ПР-1А	
	Сборочный чертеж	14
272.04.00.00 СБ	Прилавок для летней	
	торговли ПР-1А	
	Сборочный чертеж	15
272.04.00.00	Прилавок для летней	
	торговли ПР-1А	16
272.04.01.00 СБ	Каркас	
	Сборочный чертеж	17
272.05.00.00 СБ	Прилавок для осмотра	
	мяса и мясопродуктов СМ-1	
	Сборочный чертеж	18
272.05.00.00 СБ	Прилавок для осмотра	
	мяса и мясопродуктов СМ-1	
	Сборочный чертеж	19
272.05.00.00	Прилавок для осмотра	
	мяса и мясопродуктов СМ-1	20

Изм.	Лист	№ докум.	Подп.	Дата
Разраб.	Прокопенко		
Провер.	Астапова		
Н.контр.	Коростелев		

272.00.00.00 Д1

Содержание

Лит.	Лист	Листов
	1	2

ЦНИИЭП торгово-бытовых зданий и туристских комплексов г. Москва

ОБОЗНАЧЕНИЕ	НАИМЕНОВАНИЕ	СТР.
272.05.01.00.СБ	Каркас	
	Сборочный чертеж	21
272.05.01.00	Каркас	22
272.06.01.00	Каркас	22
272.06.00.00 СБ	Прилавок для выдачи	
	инвентаря ПР-2	23
272.06.00 00	Прилавок для выдачи	
	инвентаря ПР-2	24
272.06.01.00 СБ	Каркас	
	Сборочный чертеж	25
272.07.00.00 СБ	Вешало В-1	
	Сборочный чертеж	26
272.07.00.00	Вешало В-1	27
272.08.00.00	Настенная полка НП-3	27
272.07.01.00 СБ	Кронштейн	
	Сборочный чертеж	28
272.07.03.00 СБ	Фланец	
	Сборочный чертеж	28

ОБОЗНАЧЕНИЕ	НАИМЕНОВАНИЕ	СТР.
272.07.02.00 СБ	Фланец	
	Сборочный чертеж	29
272.07.00.01	Крючок	29
272.08.00.00 СБ	Настенная полка НП-3	
	Сборочный чертеж	30
272.08.02.00 СБ	Кронштейн	
	Сборочный чертеж	31
272.08.01.00 СБ	Рама	
	Сборочный чертеж	31
272.08.01.00	Рама	32
272.08.02.00	Кронштейн	33
272.09.01.00 СБ	Кронштейн	
	Сборочный чертеж	33
272.09.00.00 СБ	Настенная полка НП-1; НП-2	
	Сборочный чертеж	34
272.09.00.00	Настенная полка НП-1; НП-2	35

272 01 00 00 СБ

Альбом IX

Типовой проект 272-14-16

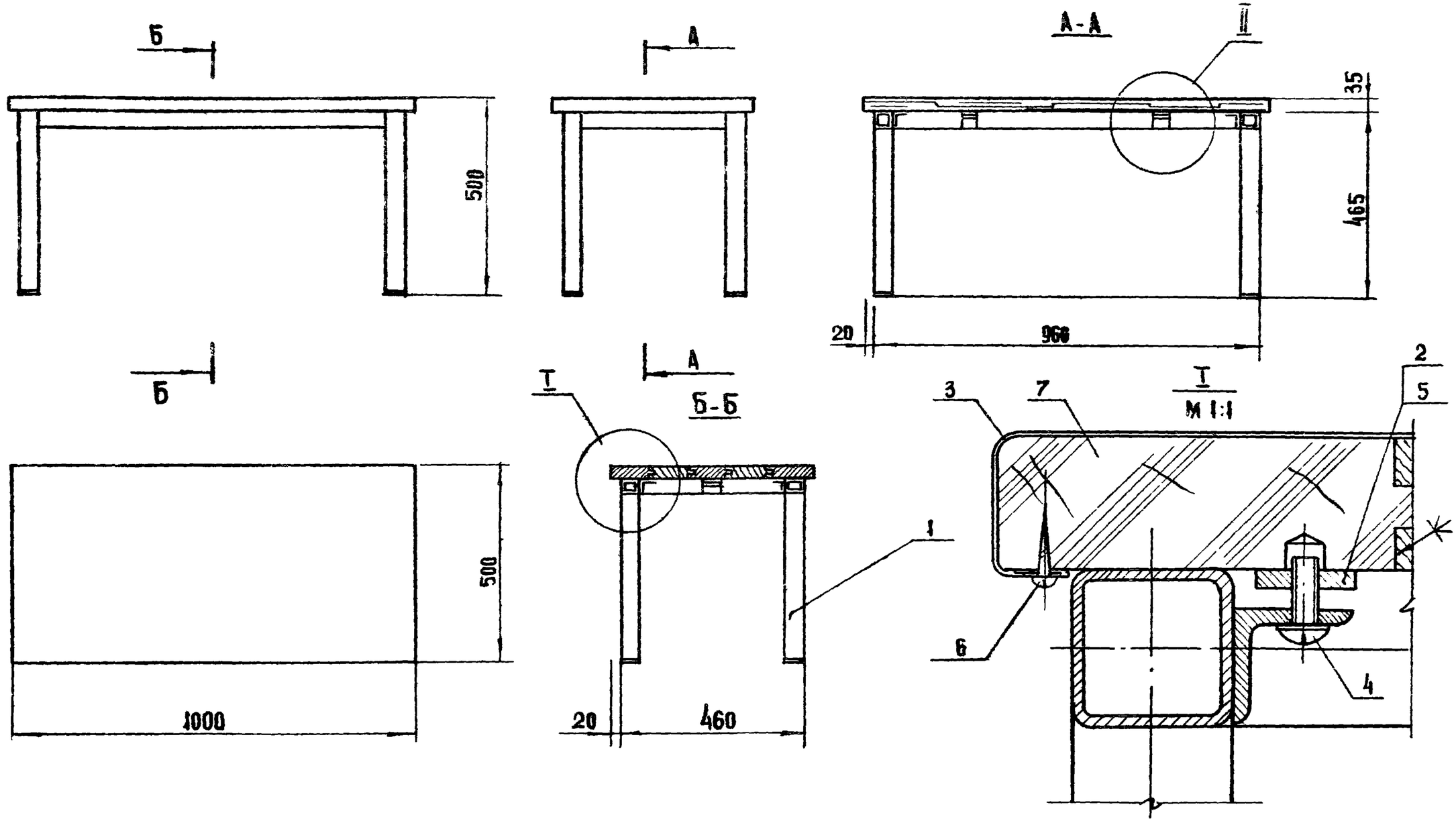

1. Размеры для справок
2. Выносной элемент II см. 272 02.00.00 СБ
3. Крышка облицована нержавеющей сталью, каркас окрашен молотковой эмалью. МЛ-12 ГОСТ 9754-76.

Изм.	Лист.	№ докум.	Подп.	Дата	272.01.00.00 СБ			
Разраб.		Прокопенко			Подставка для бидонов ПБ-1 Сборочный чертеж	Лит.	Масса	Масштаб 1:10
Пров.		Астапова				Лист	Листов 1	
Н.контр.		Коростелев				ЦНИИЭП торгово-бытовых зданий и туристских комплексов г. Москва		
Гл.инж.пр.		Самовер						
Рук.маст.		Биксон						

Инв. № подл. | Подп. и дата | Взам. инв. № | Инв. № дубл. | Подп. и дата

Типовой проект 272-14-16 Альбом IX

272.02.00.00 СБ

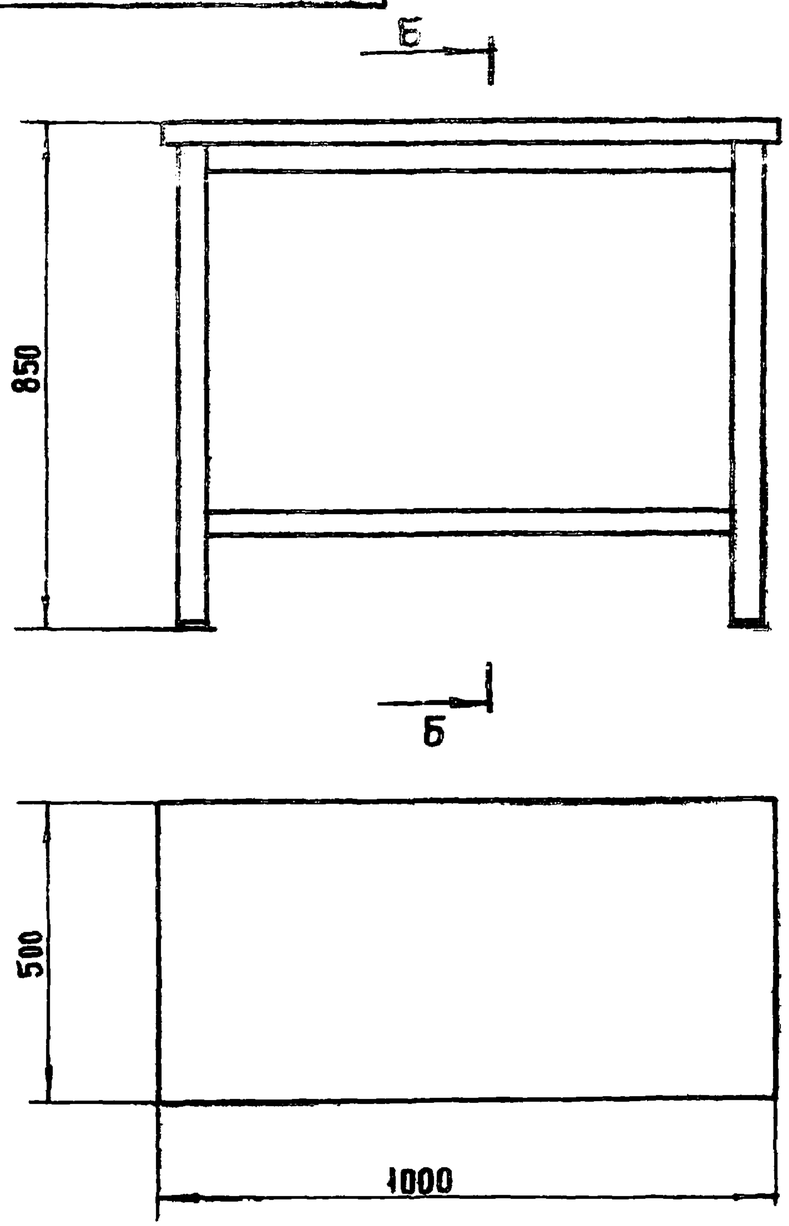

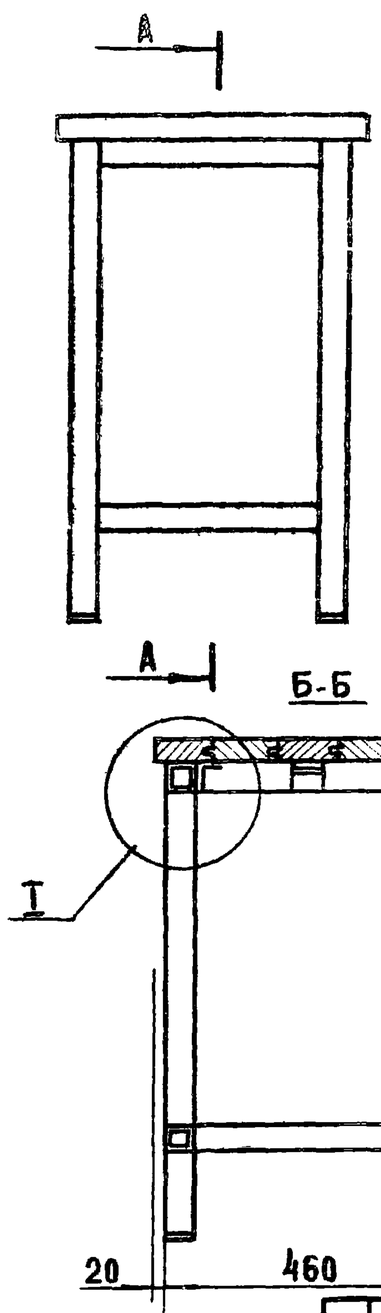

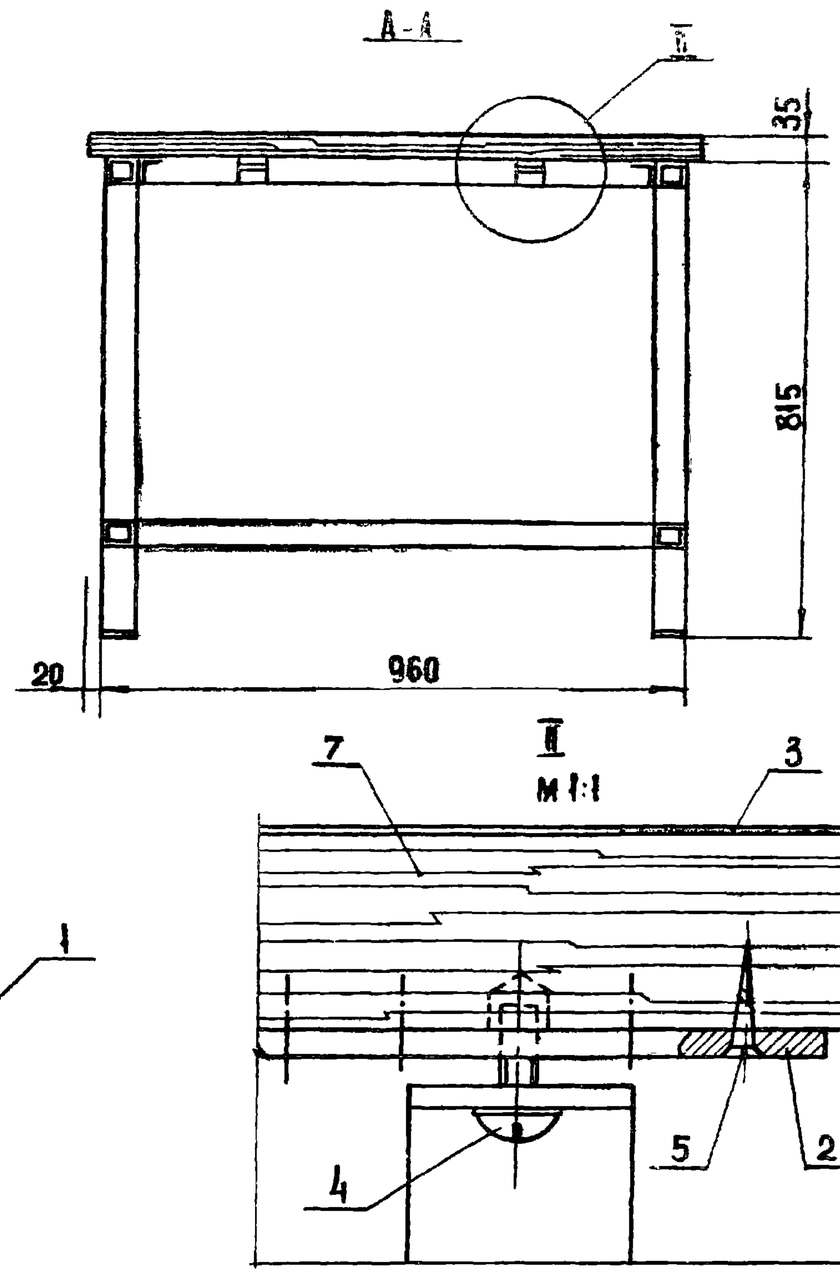

1. Размеры для справок
2. Выносной элемент I см. 272.01.00.00 СБ
3. Крышка облицована нержавеющей сталью, каркас окрашен молотковой эмалью МА-12 ГОСТ 9754-76.

Изм.	Лист	№ докум.	Подп.	Дата	272.02.00.00 СБ			
Разраб.		Прокопенко			Стол для осмотра молочных продуктов СМ-2 Сборочный чертеж	Лит.	Масса	Масштаб 1:10
Пров.		Астапова				Лист	Листов 1	
Н.контр.		Коростелев				ЦНИИЭП торгово-бытовых зданий и туристских комплексов г. Москва		

Инв. № подл. | Подп. и дата | Взам. инв. № | Инв. № дубл. | Подп. и дата

Альбом IX

Типовой проект 272-14-16

Формат	Зона	Поз	Обозначение	Наименование	Кол.	Примечание
				ДОКУМЕНТАЦИЯ		
А2			272.01.00.00 СБ	СБОРОЧНЫЙ ЧЕРТЕЖ		
				СБОРОЧНЫЕ ЕДИНИЦЫ		
А1		1	272.01.01.00	КАРКАС	1	
				ДЕТАЛИ		
А1		2	272.01.00.01	ПЛАНКА	6	
Б4		3	272.01.00.02	ПОКРЫТИЕ 1130×630		
				СТАЛЬ КОРРОЗИОННОСТОЙК.		
				S=0.8 ГОСТ 5632-72	1	
				СТАНДАРТНЫЕ ИЗДЕЛИЯ		
		4		Винт М6×16.58		
				ГОСТ 17473-72	6	
		5		Шуруп А5×30		
				ГОСТ 1145-70*	24	
		6		Шуруп А3×20		
				ГОСТ 1144-70*	16	
				МАТЕРИАЛЫ		
		7		Древесина хвойная		
				3=35 ГОСТ 8486-66	0,02	м³

Подп. и дата | Инв. № дубл. | Взам. инв. № | Подп. и дата | Инв. № подл.

Изм.	Лист	№ докум.	Подп.	Дата
Разраб.		Прокопенко		
Пров.		Астапова		
Н. контр.		Коростелев		

272.01.00.00

Подставка для бидонов ПБ-1

Лит.	Лист	Листов
		1

ЦНИИЭП торгово-бытовых зданий и туристских комплексов г. Москва

Альбом IX

Типовой проект 272-14-16

Формат	Зона	Поз	Обозначение	Наименование	Кол.	Примечание
				ДОКУМЕНТАЦИЯ		
А2			272.02.00.00 СБ	СБОРОЧНЫЙ ЧЕРТЕЖ		
				СБОРОЧНЫЕ ЕДИНИЦЫ		
А1		1	272.02.01.00	КАРКАС	1	
				ДЕТАЛИ		
А1		2	272.01.00.01	ПЛАНКА	6	
Б4		3	272.01.00.02	ПОКРЫТИЕ 1130×630		
				СТАЛЬ КОРРОЗИОННОСТОЙК.		
				S=0.8 ГОСТ 5632-72	1	
				СТАНДАРТНЫЕ ИЗДЕЛИЯ		
		4		Винт М6×16.58		
				ГОСТ 17473-72	6	
		5		Шуруп А5×30		
				ГОСТ 1145-70*	24	
		6		Шуруп А3×20		
				ГОСТ 1144-70*	16	
				МАТЕРИАЛЫ		
		7		Древесина хвойная		
				S=35 ГОСТ 8486-66	0,02	м³

Подп. и дата | Инв. № дубл. | Взам. инв. № | Подп. и дата | Инв. № подл.

Изм.	Лист	№ докум.	Подп.	Дата
Разраб.		Прокопенко		
Пров.		Астапова		
Н. контр.		Коростелев		

272.02.00.00

Стол для осмотра молочных продуктов СМ-2

Лит.	Лист	Листов
		1

ЦНИИЭП торгово-бытовых зданий и туристских комплексов г. Москва

Типовой проект 272-14-16 Альбом IX

272.01.01.00 СБ

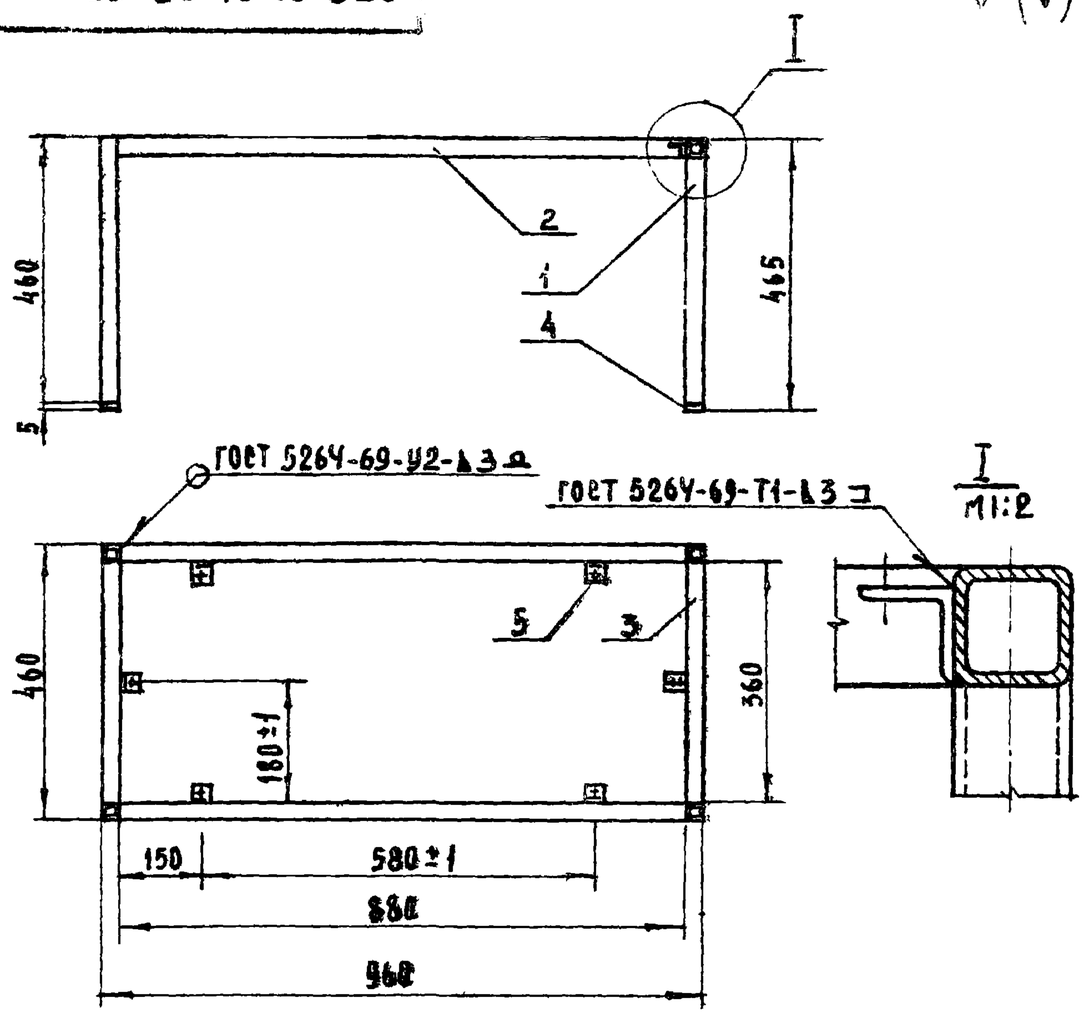

1. Предельные отклонения размеров:
отверстий Н14, остальных $\pm \frac{УТ14}{2}$
2. Острые кромки притупить.

Изм	Лист	№ докум.	Подп.	Дата	272.01.01.00 СБ			
Разраб.		Прокопенко			Каркас Сборочный чертеж	Лит	Масса	Масштаб
Провер.		Астапова					18.45	1:10
Н. контр.		Коростелев				Лист	Листов 1	
						ЦНИИЭП торгово-бытовых зданий и туристских комплексов г. Москва		

Типовой проект 272-14-16 Альбом IX

272.02.01.00 СБ

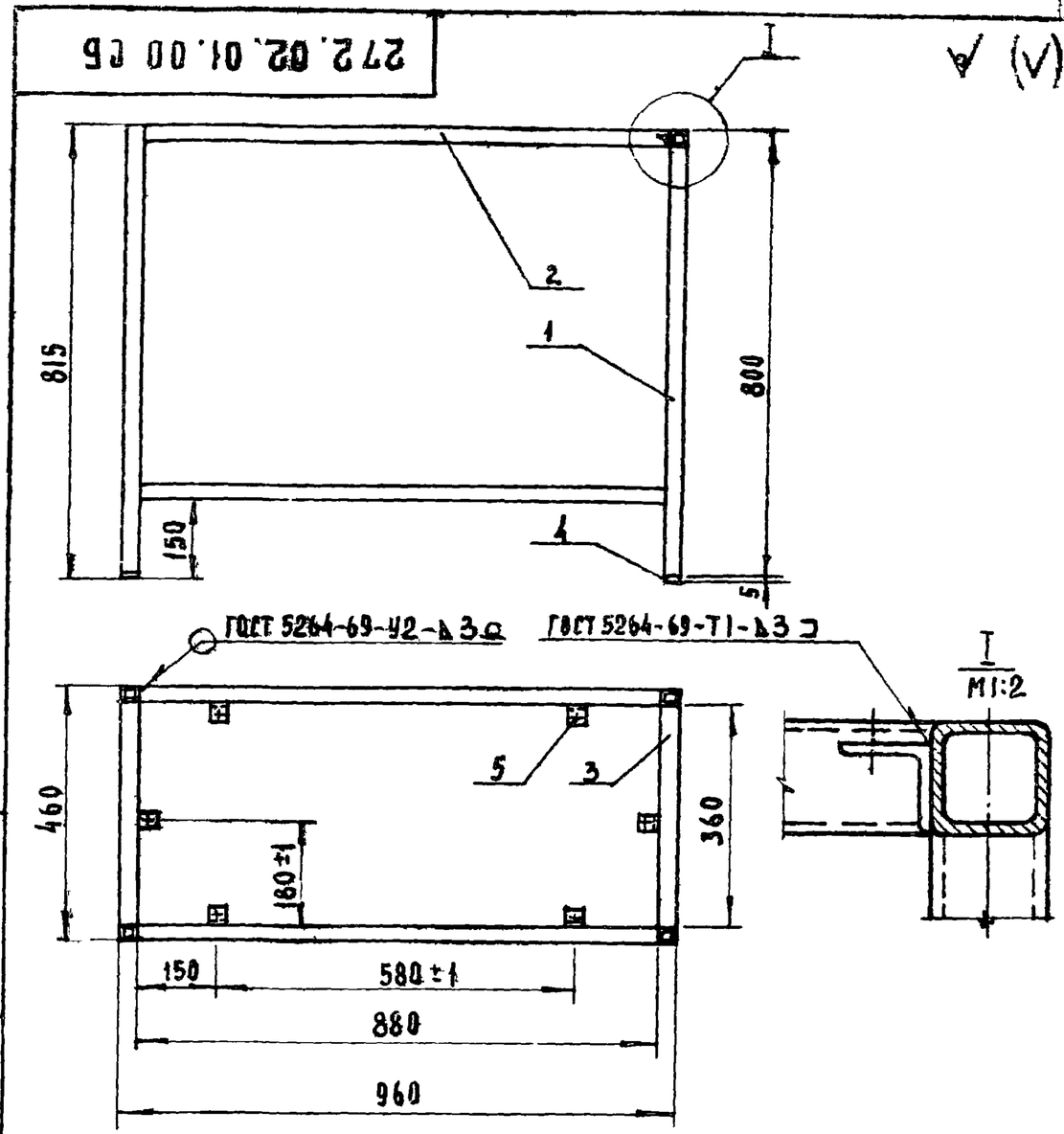

1. Предельные отклонения размеров:
отверстий Н14, остальных $\pm \frac{УТ14}{2}$
2. Острые кромки притупить.

Изм	Лист	№ докум.	Подп.	Дата	272.02.01.00 СБ			
Разраб.		Прокопенко			Каркас Сборочный чертеж	Лит.	Масса	Масштаб
Провер.		Астапова					36,22	1:10
Н. контр.		Коростелев				Лист	Листов 1	
						ЦНИИЭП торгово-бытовых зданий и туристских комплексов г. Москва		

Инв. № подл. | Подпись и дата | Взам. инв. № | Инв. № дубл. | Подпись и дата

Альбом IX

Типовой проект 272-14-16

Формат	Зона	Поз.	Обозначение	Наименование	Кол.	Примечание
				Документация		
11			272.01.01.00 СБ	Сборочный чертеж		
				Детали		
				Труба 40×4		
				ГОСТ 8639-68		
Б4		1	272.01.01.01	Связь ℓ=460	4	7.2 кг
Б4		2	272.01.01.02	ℓ=880	2	7.52 кг
Б4		3	272.01.01.03	ℓ=360	2	3.13 кг
Б4		4	272.01.01.04	Подпятник		
				Полоса 4×45 ГОСТ 103-76		
				Вст3кп ГОСТ 535-79	4	0,24 кг
11		5	272.01.01.05	Уголок	6	

Подп. и дата | Инв. № дубл. | Взам. инв. № | Подп. и дата | Инв. № подл.

Изм.	Лист	№ докум.	Подп.	Дата
Разраб.		Прокопенко		
Провер.		Астапова		
Н. контр.		Коростелев		

272.01.01.00

Каркас

Лит.	Лист	Листов
		1

ЦНИИЭП г. Москва — Торгово-бытовых зданий и туристских комплексов

Альбом IX

Типовой проект 272-14-16

Формат	Зона	Поз.	Обозначение	Наименование	Кол.	Примечание
				Документация		
11			272.02.01.00 СБ	Сборочный чертеж		
				Детали		
				Труба 40×4		
				ГОСТ 8639-68		
Б4		1	272.02.01.01	Связь ℓ=800	4	13,92 кг
Б4		2	272.02.01.02	ℓ=880	4	15,44 кг
Б4		3	272.02.01.03	ℓ=360	4	6,26 кг
Б4		4	272.01.01.04	Подпятник		
				Полоса 4×45 ГОСТ 103-76		
				Вст3кп ГОСТ 535-79	4	0,24 кг
11		5	272.01.01.05	Уголок	6	

Подп. и дата | Инв. № дубл. | Взам. инв. № | Подп. и дата | Инв. № подл.

Изм.	Лист	№ докум.	Подп.	Дата
Разраб.		Прокопенко		
Провер.		Астапова		
Н. контр.		Коростелев		

272.02.01.00

Каркас

Лит.	Лист	Листов
		1

ЦНИИЭП г. Москва — Торгово-бытовых зданий и туристских комплексов

Типовой проект 272-14-16 Альбом IX

272.01.01.05

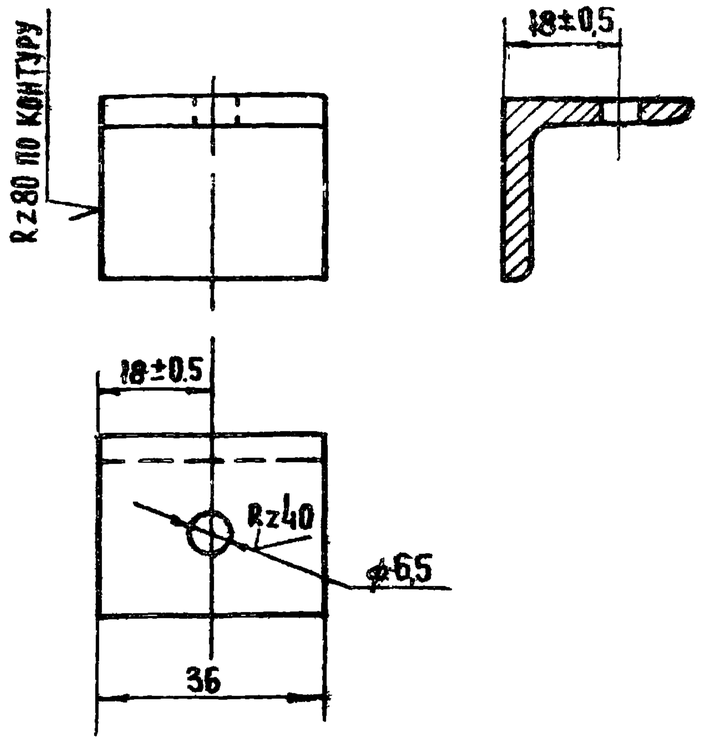

1. *Размеры для справок
2. Острые кромки притупить
3. Предельные отклонения размеров: отверстий H14, остальных $\pm \frac{IT14}{2}$

					272.01.01.05			
Изм	Лист	N докум.	Подп.	Дата	Уголок	Лит	Масса	Масштаб
Разраб.		Прокопенко					0.06	1:1
Провер.		Астапова				Лист	Листов 1	
Н.контр.		Коростелев						
					Уголок 36×30×4 ГОСТ 8509-72 / Ст3кп ГОСТ 535-79	ЦНИИЭП торгово-бытовых зданий и туристских комплексов г.Москва		

Инв.№ подл. | Подпись и дата | Взам.инв.N | Инв.№ дубл. | Подпись и дата

Типовой проект 272-14-16 Альбом IX

272.01.00.01

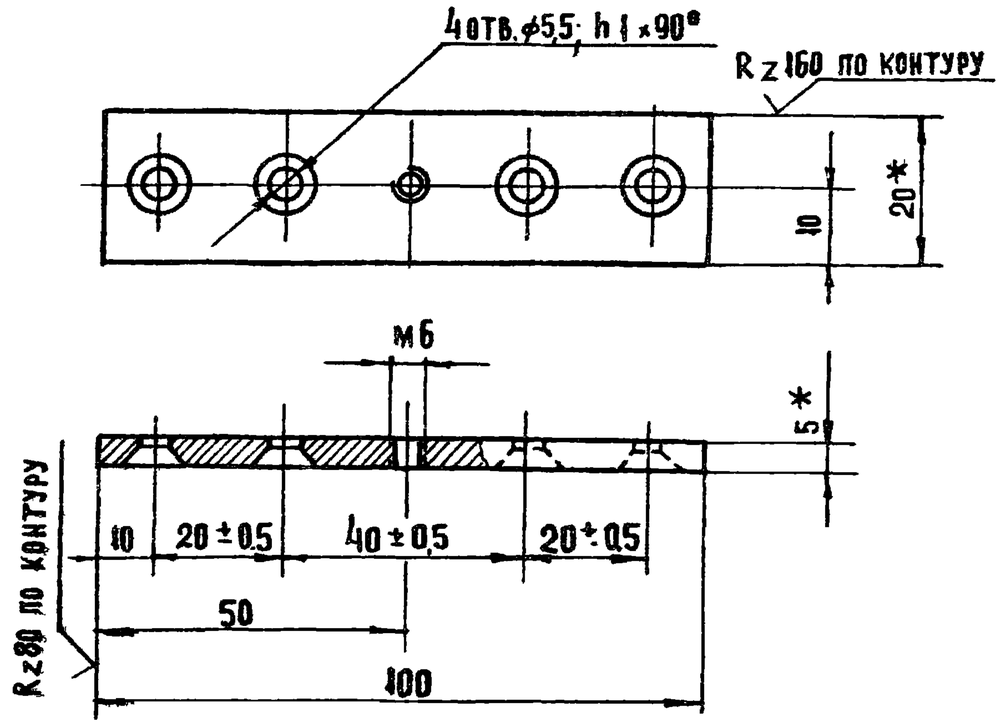

1. *Размеры для справок.
2. Острые кромки притупить
3. Ц.9.М
4. Предельные отклонения размеров: отверстий H14, остальных $\pm \frac{IT14}{2}$

					272.01.00.01			
Изм	Лист	N докум.	Подп.	Дата	Планка	Лит	Масса	Масштаб
Разраб.		Прокопенко					0.06	1:1
Провер.		Астапова				Лист	Листов 1	
Н.контр.		Коростелев						
					Полоса 5×20 ГОСТ 103-76 / Ст3кп ГОСТ 535-79	ЦНИИЭП торгово-бытовых зданий и туристских комплексов г.Москва		

Инв.№ подл. | Подпись и дата | Взам.инв.N | Инв.№ дубл. | Подпись и дата

272.03.00.00 СБ

Альбом IX

Типовой проект 272-14-16

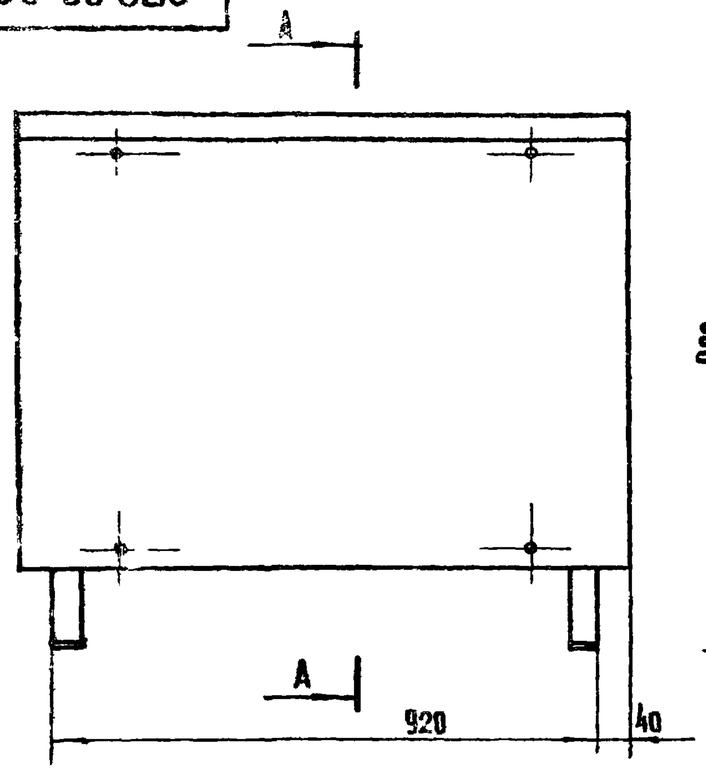

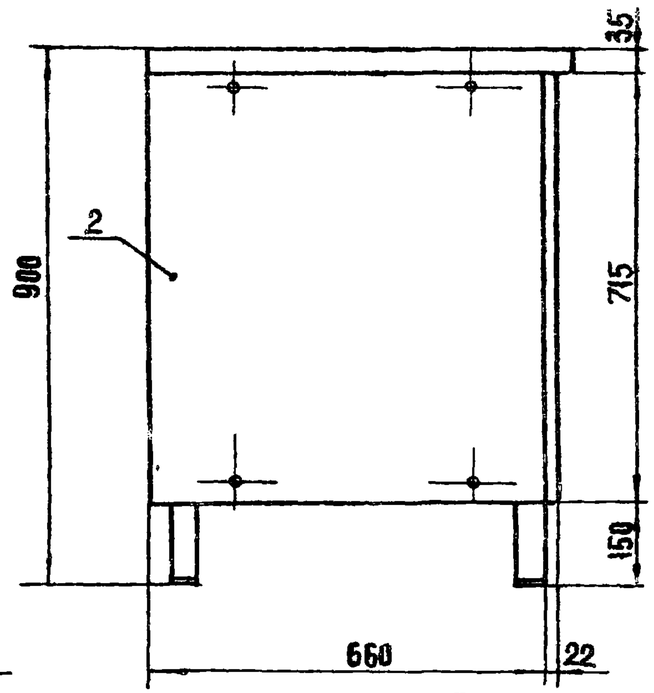

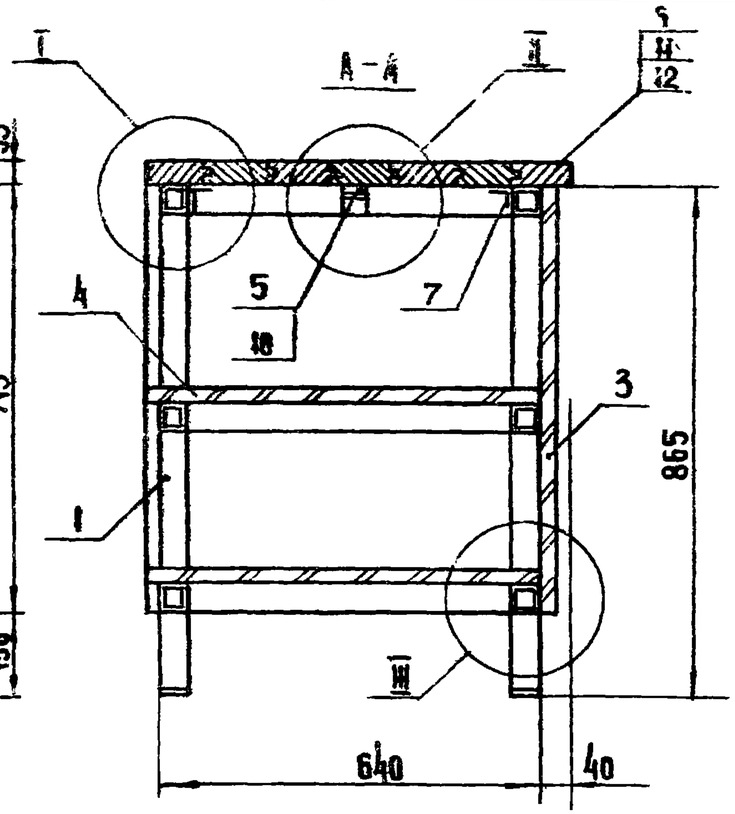

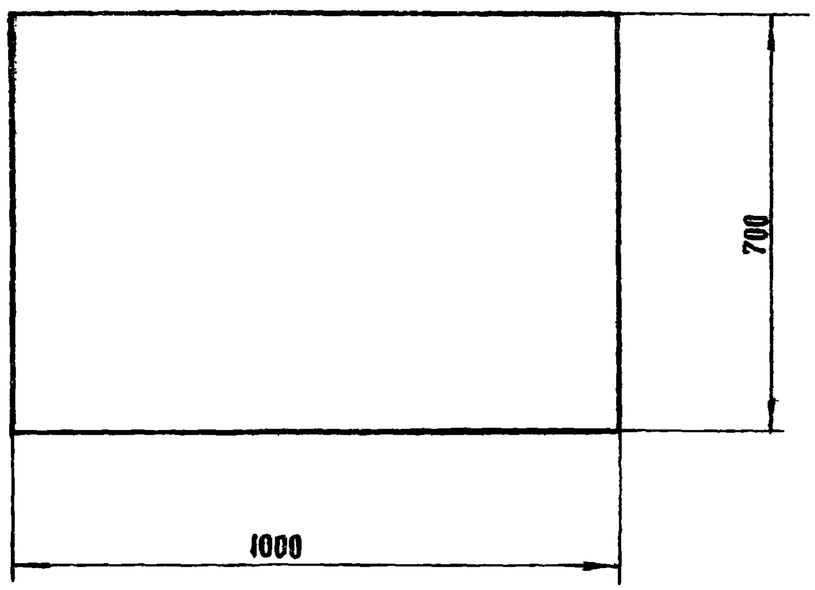

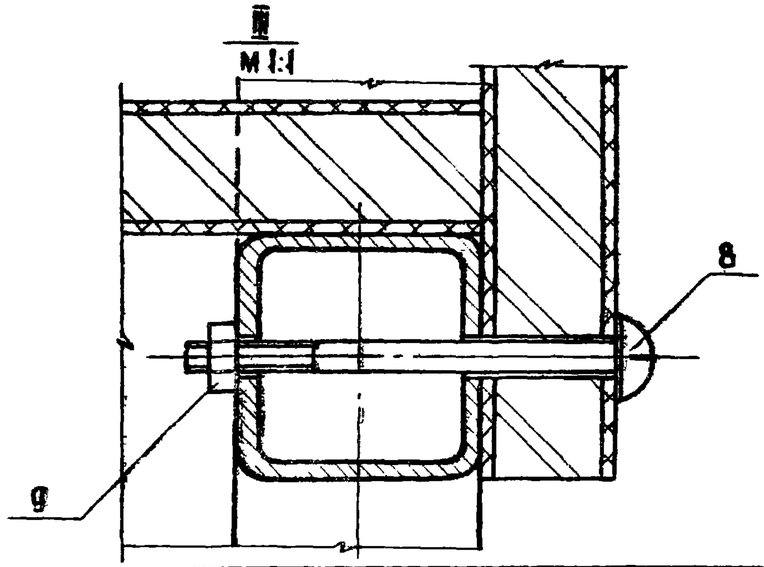

1. Размеры для справок
2. Выносные элементы I и II см. 272.01.00.00 СБ, 272.02.00.00 СБ
3. Крышка облицована нержавеющей сталью, каркас окрашен молотковой эмалью, щиты и полки облицованы бумажно-слоистым пластиком. Эмаль МЛ-12 ГОСТ 9754-76

Изм.	Лист	№ докум.	Подп.	Дата	272.03.00.00 СБ			
Разраб.		Прокопенко			Прилавок для летней торговли ПР-1	Лит	Масса	Масштаб
Пров.		Астапова						1:10
Н.контр.		Коростелев			Сборочный чертеж	Лист	Листов 1	
Гл.инж.пр.		Самовер				ЦНИИЭП торгово-бытовых зданий и туристских комплексов г. Москва		
Рук.маст.		Биксон						

Инв. № подл. | Подп. и дата | Взам. инв. № | Инв. № дубл. | Подп. и дата

Альбом IX

Типовой проект 272-14.16

Формат	Зона	Поз.	Обозначение	Наименование	Кол.	Примечание
				Документация		
А2			272.03.00.00 СБ	Сборочный чертеж		
				Сборочные единицы		
А1		1	272.03.01.00	Каркас	1	
А1		2	272.03.02.00	Щит	2	
А1		3	272.03.03.00	Щит	1	
А1		4	272.03.04.00	Полка	2	
				Детали		
А4		5	272.01.00.01	Планка	6	
Б4		6	272.03.00.01	Покрытие 430×830		
				Сталь коррозионностойк.		
				S-0,8 ГОСТ 5632-72	1	
				Стандартные изделия		
				Винты		
				ГОСТ 17473-72		
		7		М6×16.58	6	
		8		М6×70.58	12	

Подп. и дата | Инв. № дубл. | Взам. инв. № | Подп. и дата | Инв. № подл.

Изм.	Лист	№ докум.	Подп.	Дата
Разраб.		Проколенко		
Пров.		Астапова		
Н. контр.		Коростелев		

272.03.00.00

Прилавок для летней торговли ПР-1

Лит.	Лист	Листов
	1	2

ЦНИИЭП торгово-бытовых зданий и туристских комплексов г. Москва

Альбом IX

Типовой проект 272-14-16

Формат	Зона	Поз.	Обозначение	Наименование	Кол.	Примечание
		9		Гайка М6 5.05		
				ГОСТ 5915-70*	12	
		10		Шуруп А5×30		
				ГОСТ 1145-70*	24	
		11		Шуруп А 3×20		
				ГОСТ 1144-70*	20	
				Материалы		
		12		Древесина хвойная		
				S=35 ГОСТ 8486-66	0,02	$м^3$

Подп. и дата | Инв. № дубл. | Взам. инв. № | Подп. и дата | Инв. № подл.

Изм.	Лист	№ докум.	Подп.	Дата

272.03.00.00

272.03.01.00 Б

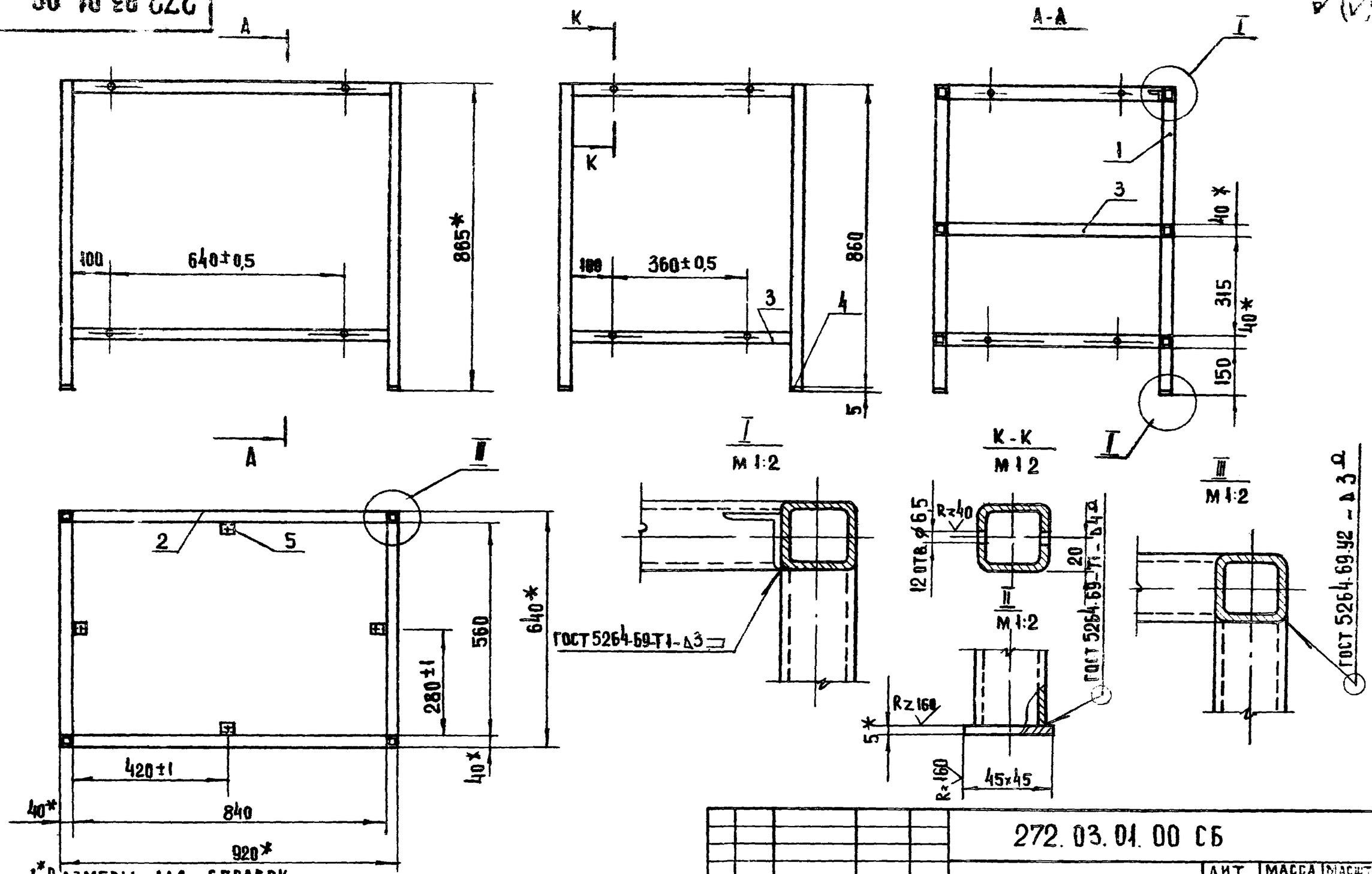

1.* Размеры для справок
2. Рихтовать
3. Острые кромки притупить
4. Окрасить молотковой эмалью МЛ-12 ГОСТ 9754-76.
5. Предельные отклонения размеров: отверстий H14, остальных $\pm \frac{IT14}{2}$

					272.03.01.00 СБ			
Изм	Лист	№ докум.	Подп	Дата	Каркас Сборочный чертеж	Лит	Масса	Масштаб
Разраб.		Проколенко					51.82	1:40
Пров.		Астапова				Лист	Листов 1	
Н.контр.		Коростелев				ЦНИИЭП торгово-бытовых зданий и туристских комплексов г. Москва		

Инв. № подл. | Подп. и дата | Взам. инв. № | Инв. № дубл. | Подп. и дата

Альбом IX

Типовой проект 272-14-16

Формат	Зона	Поз.	Обозначение	Наименование	Кол.	Примечание
				Документация		
12			272.03.01.00 СБ	Сборочный чертеж		
				Детали		
				Труба 40×4		
				ГОСТ 8639-68		
64		1	272.03.01.01	Связь ℓ=860	4	14,96 кг
64		2	272.03.01.02	ℓ=840	6	21,92 кг
64		3	272.03.01.03	ℓ=560	6	14,46 кг
64		4	272.01.01.04	Подпятник		
				Полоса 4×45 ГОСТ 103-76		
				Вст3кп ГОСТ 535-79	4	0,24 кг
11		5	272.01.01.05	Уголок	4	

Подп. и дата | Инв. № дубл. | Взам. инв. № | Подп. и дата | Инв. № подл.

Изм.	Лист	№ докум.	Подп.	Дата
Разраб.		Прокопенко		
Пров.		Астапова		
Н.контр.		Коростелев		

272.03.01.00

Каркас

Лит.	Лист	Листов
		1

ЦНИИЭП торгово-бытовых зданий и туристских комплексов г. Москва

Альбом IX

Типовой проект 272-14-16

Формат	Зона	Поз.	Обозначение	Наименование	Кол.	Примечание
				Документация		
12			272.04.01.00 СБ	Сборочный чертеж		
				Детали		
				Труба 40×4		
				ГОСТ 8639-68		
64		1	272.04.01.01	Связь ℓ=860	6	22,74 кг
64		2	272.04.01.02	ℓ=900	12	43,7 кг
64		3	272.04.01.03	ℓ=560	12	29,22 кг
64		4	272.01.01.04	Подпятник		
				Полоса 4×45 ГОСТ 103-76		
				Вст3кп ГОСТ 535-79	6	0,36 кг
11		5	272.01.01.05	Уголок	6	

Подп. и дата | Инв. № дубл. | Взам. инв. № | Подп. и дата | Инв. № подл.

Изм.	Лист	№ докум.	Подп.	Дата
Разраб.		Прокопенко		
Пров.		Астапова		
Н.контр.		Коростелев		

272.04.01.00

Каркас

Лит.	Лист	Листов
		1

ЦНИИЭП торгово-бытовых зданий и туристских комплексов г. Москва

272 04 00 00 СБ

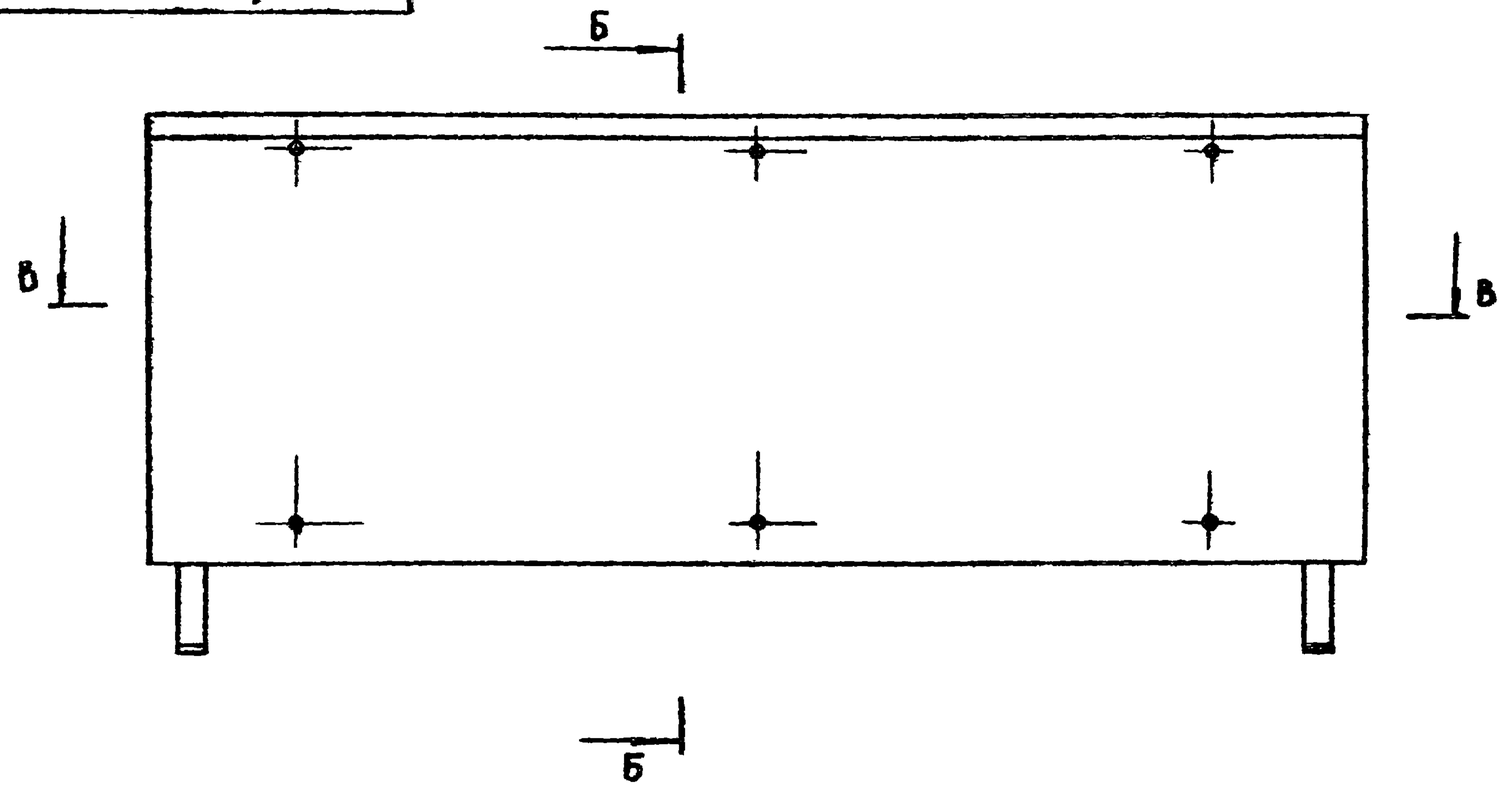

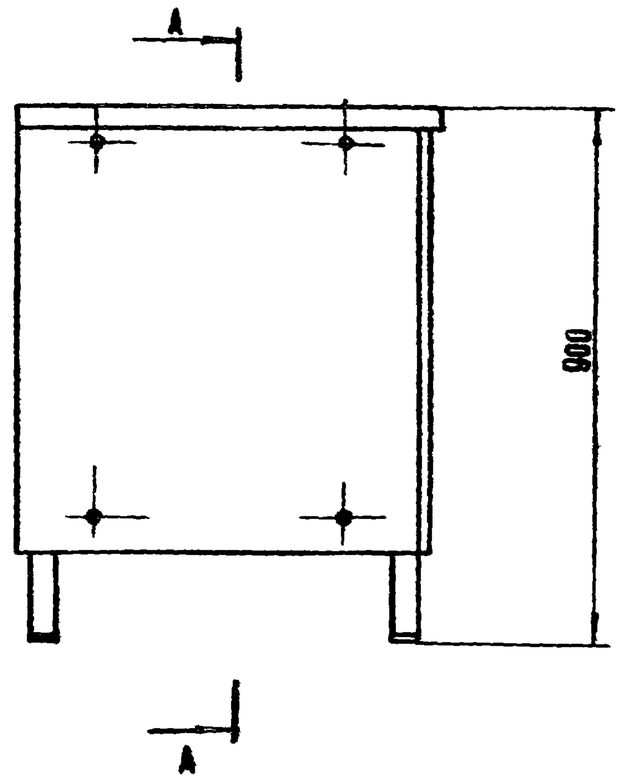

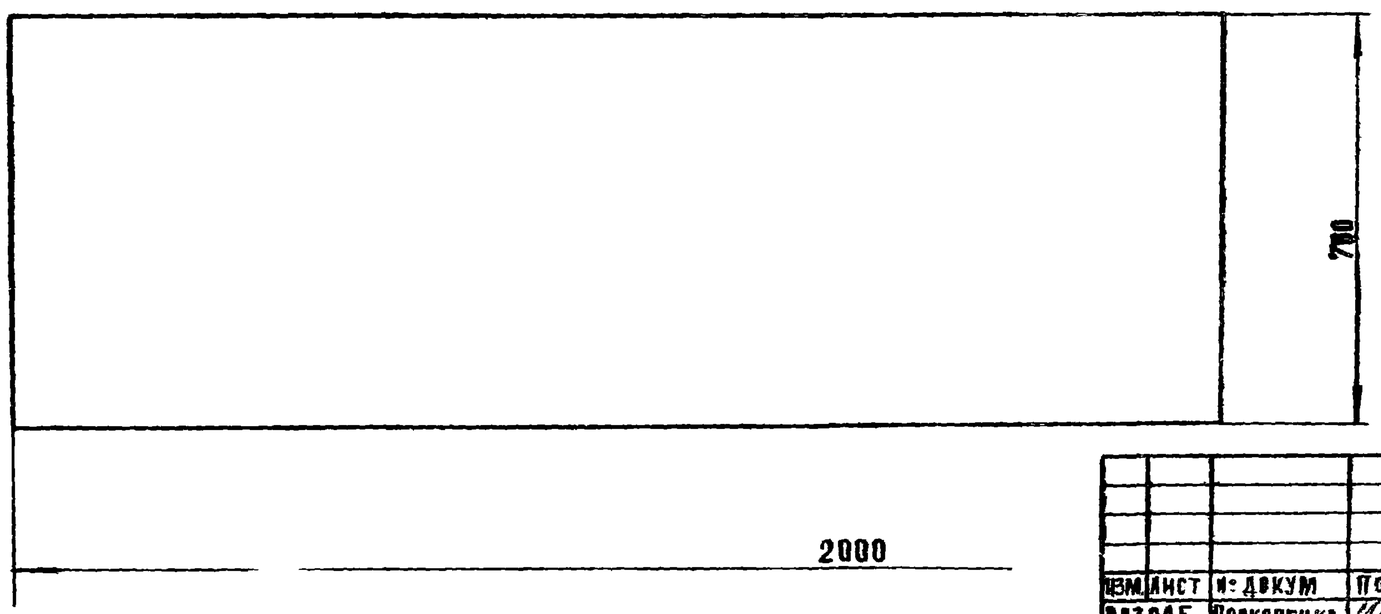

1. Размеры для справок
2. Крышка облицована нержавеющей сталью, каркас окрашен молотковой эмалью, щиты и полки облицованы бумажно-слоистым пластиком. Эмаль МА-12 ГОСТ 9754-76

Изм.	Лист	№ докум.	Подп.	Дата	272.04.00.00 СБ		
Разраб.		Прокопенко			Прилавок для летней торговли ПР-1А Сборочный чертеж	Лит.	Масса	Масштаб 1:10
Провер.		Астапова				Лист 1	Листов 2	
Н.контр.		Коростелев				ЦНИИЭП торгово-бытовых зданий и туристских комплексов г. Москва		
Гл.инж.м.		Самовер						
Рук.маст		Биксон						

Инв. № подл. | Подп. и дата | Взам. инв. № | Инв. № дубл. | Подп. и дата

272.04.00.00 СБ

Типовой проект 272-14-16 Альбом I

А-А

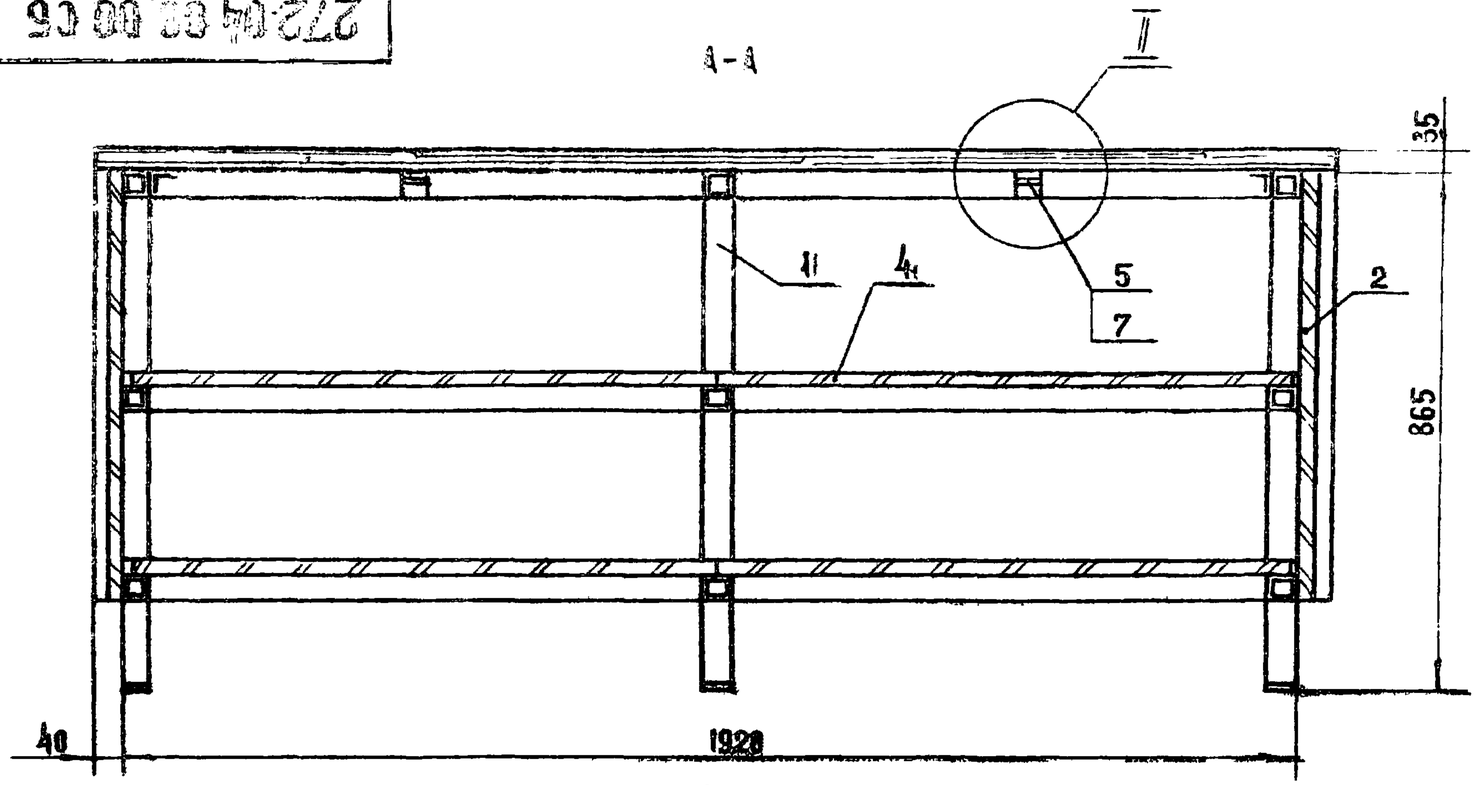

Б-Б

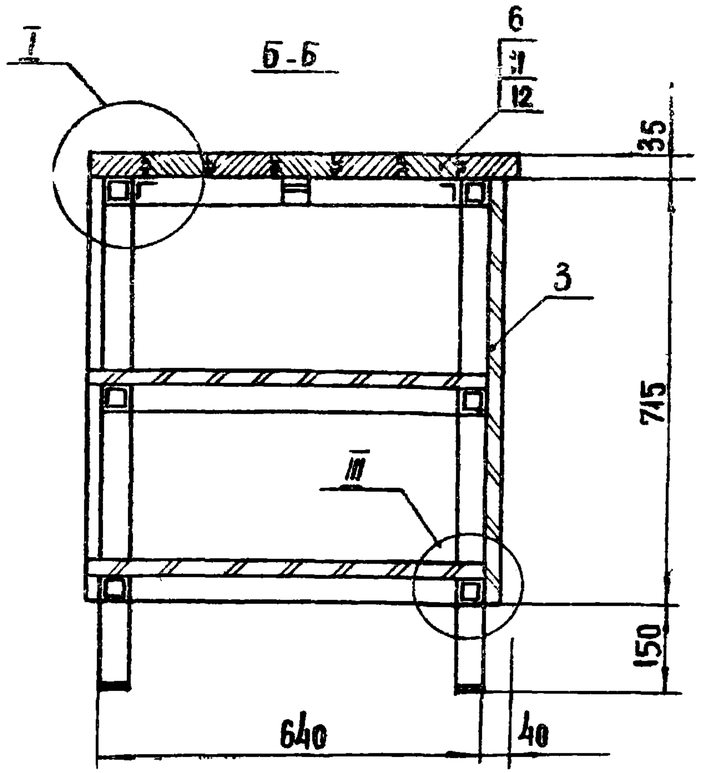

В-В

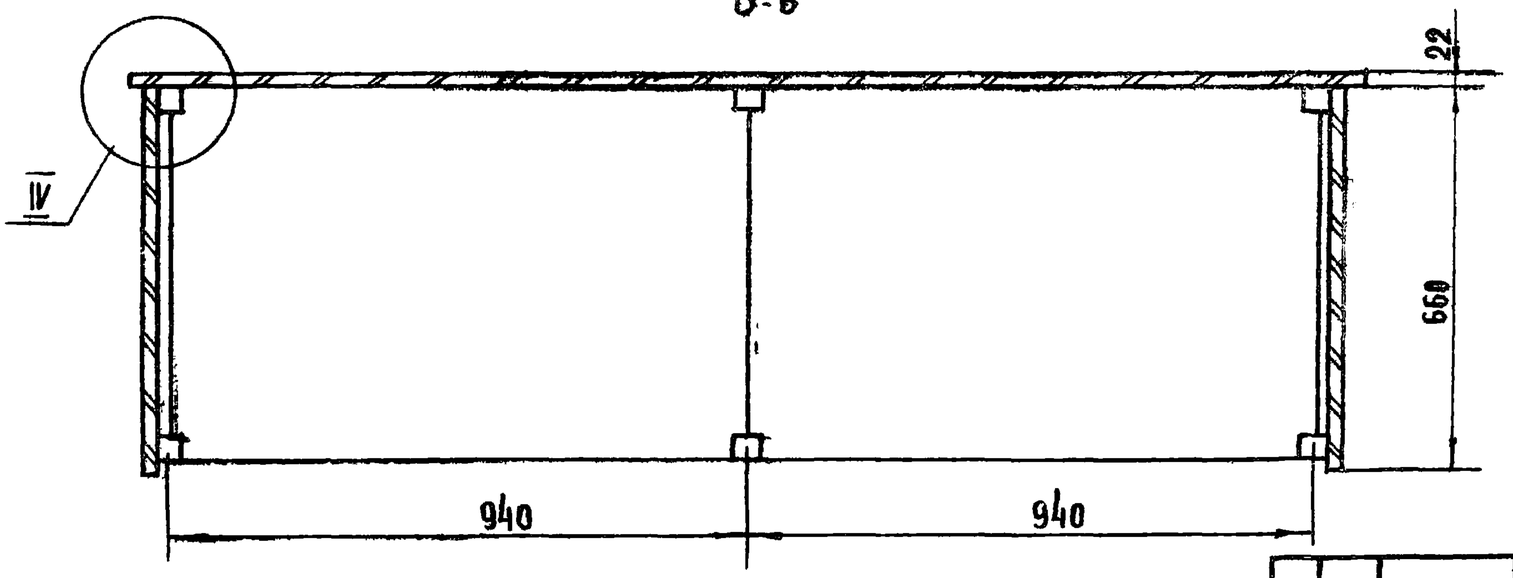

IV

М 1:1

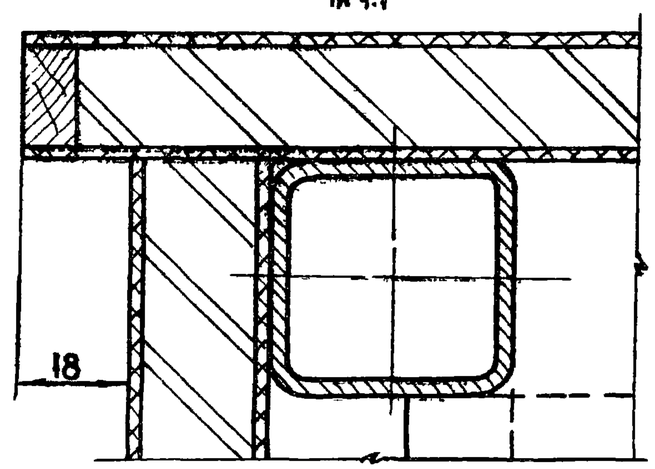

Выносные элементы
I - см. 272.01.00.00 СБ
II - см. 272.02.00.00 СБ
III - см. 272.03.00.00 СБ

Изм.	Лист	№ докум.	Подп.	Дата	272.04.00.00 СБ			
Разраб.		Прокопенко			Прилавок для летней торговли ПР-1А Сборочный чертеж	Лит	Масса	Масштаб 1:10
Пров.		Астапова				Лист 2	Листов	
Н.контр.		Коростелев				ЦНИИЭП торгово-бытовых зданий и туристских комплексов г. Москва		
Гл.инж.М		Самовер						
Рук.маст.		Биксон						

Инв. № подл. | Подп. и дата | Взам. инв. № | Инв. № дубл. | Подп. и дата

Альбом IX

Типовой проект 272-14-16

Формат	Зона	Поз.	Обозначение	Наименование		Примечание
				ДОКУМЕНТАЦИЯ		
12			272.04.00.00 СБ	Сборочный чертеж		
				СБОРОЧНЫЕ ЕДИНИЦЫ		
11		1	272.04.01.00	Каркас	1	
11		2	272.03.03.00	Щит	2	
11		3	272.04.02.00	Щит	1	
11		4	272.04.03.00	Полка	4	
				ДЕТАЛИ		
11		5	272.01.00.01	Планка	6	
54		6	272.04.00.01	Покрытие 2130 × 830		
				Сталь коррозионностойк.		
				S=0.8 ГОСТ 5632-72	1	
				СТАНДАРТНЫЕ ИЗДЕЛИЯ		
				Винты		
				ГОСТ 17473-72		
		7		М6 × 16.58	6	
		8		М6 × 70.58	14	

Подп. и дата | Инв. № дубл. | Взам. инв. № | Подп. и дата | Инв. № подл.

Изм	Лист	№ докум.	Подп.	Дата
Разраб.	Прокопенко			
Пров.	Астапова			
Н. контр.	Коростелев			

272.04.00.00

Прилавок для летней торговли ПР-1А

Лит.	Лист	Листов
	1	2

ЦНИИЭП торгово-бытовых зданий и туристских комплексов г. Москва

Формат 11

Альбом IX

Типовой проект 272-14-16

Формат	Зона	Поз.	Обозначение	Наименование	Кол.	Примечание
		9		Гайка М6.5.05		
				ГОСТ 5915-70*	44	
		10		Шуруп А 5×30		
				ГОСТ 1145-70*	24	
		11		Шуруп А 3×20		
				ГОСТ 1144-70*	40	
				МАТЕРИАЛЫ		
		12		Древесина хвойная		
				S=35, ГОСТ 8486-66	0,3	$м^3$

Подп. и дата | Инв. № дубл. | Взам. инв. № | Подп. и дата | Инв. № подл.

Изм	Лист	№ докум.	Подп.	Дата

272.04.00.00

Лист 2

Формат 11 17615-09

272.03.00.00 СЕ

Альбом

Типовой проект 272-14-16

Инв. № подл. | Подп. и дата | Взам. инв. № | Инв. № дубл. | Подп. и дата

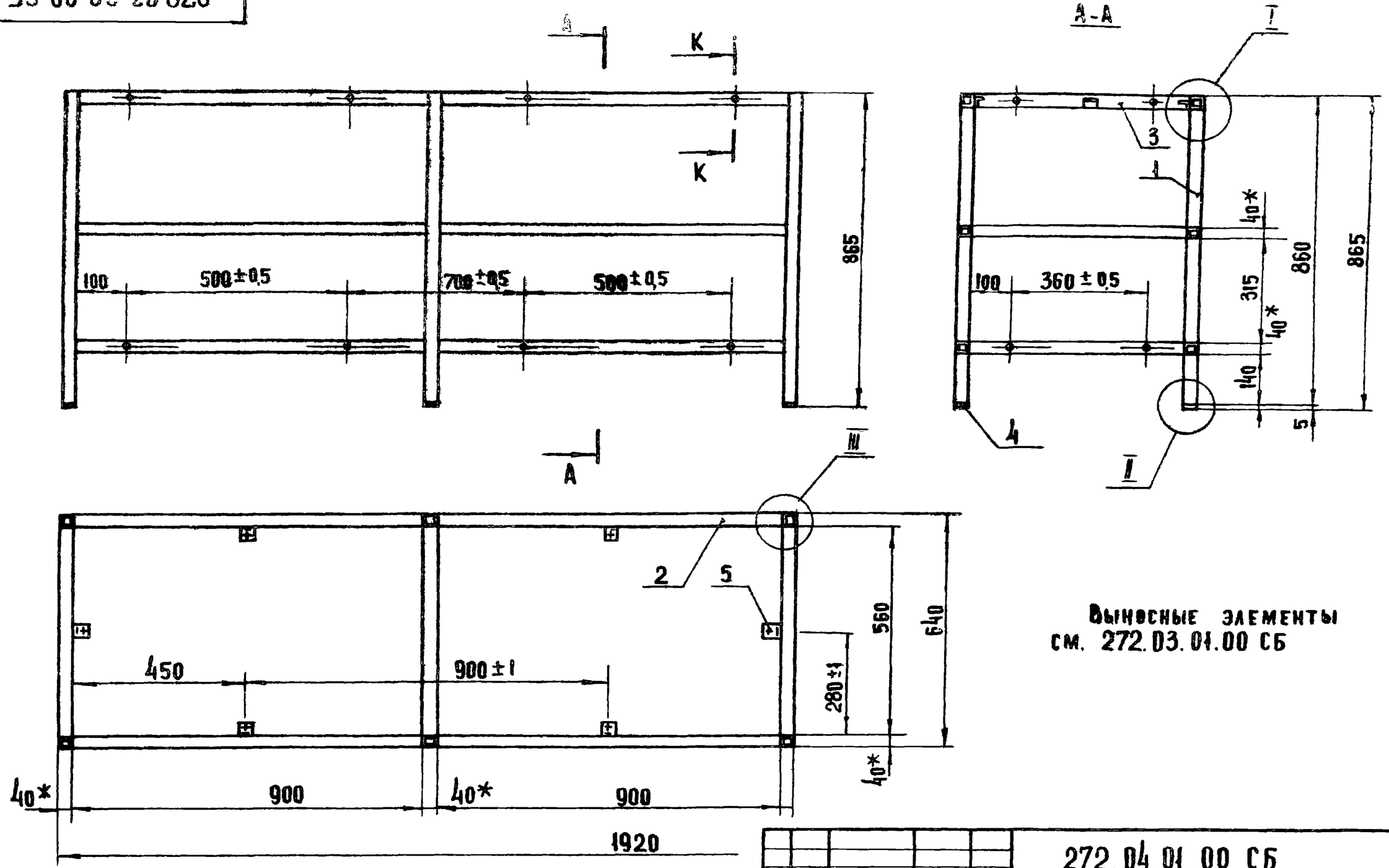

Выносные элементы см. 272.03.01.00 СБ

1. * Размеры для справок
2. Рихтовать
3. Острые кромки притупить
4. Окрасить молотковой эмалью. МЛ-12 ГОСТ 9754-76
5. Предельные отклонения размеров: отверстий H14, остальных $\pm \frac{IT14}{2}$

Изм	Лист	№ докум	Подп.	Дата	272.04.01.00 СБ			
Разраб.		Прокопенко			Каркас сборочный чертеж	Лит	Масса	Масштаб
Пров.		Астапова					96.38	1:10
Н.контр		Коростелев				Лист	Листов 1	
						ЦНИИЭП г. Москва	Торгово бытовых зданий и туристских комплексов	

272.03.00.00 СЕ

Альбом

Типовой проект 272-14-16

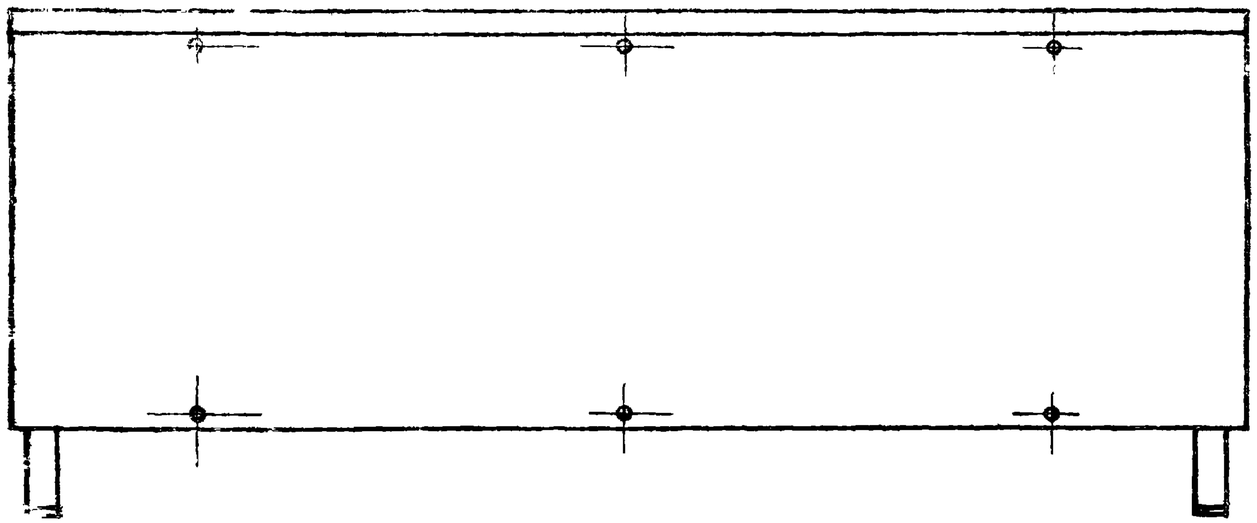

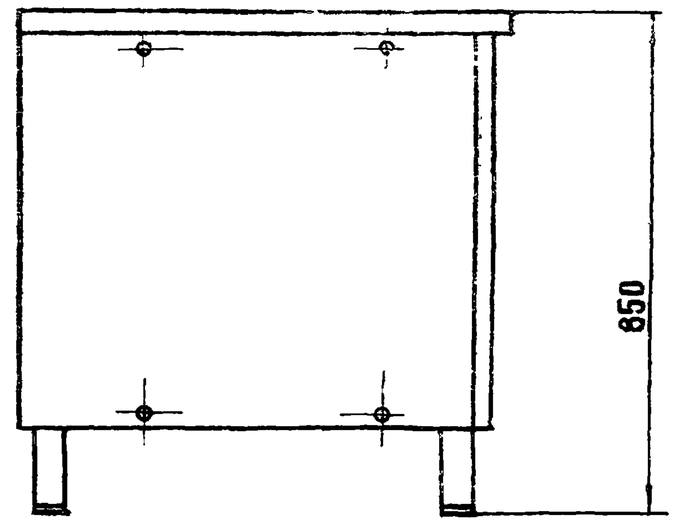

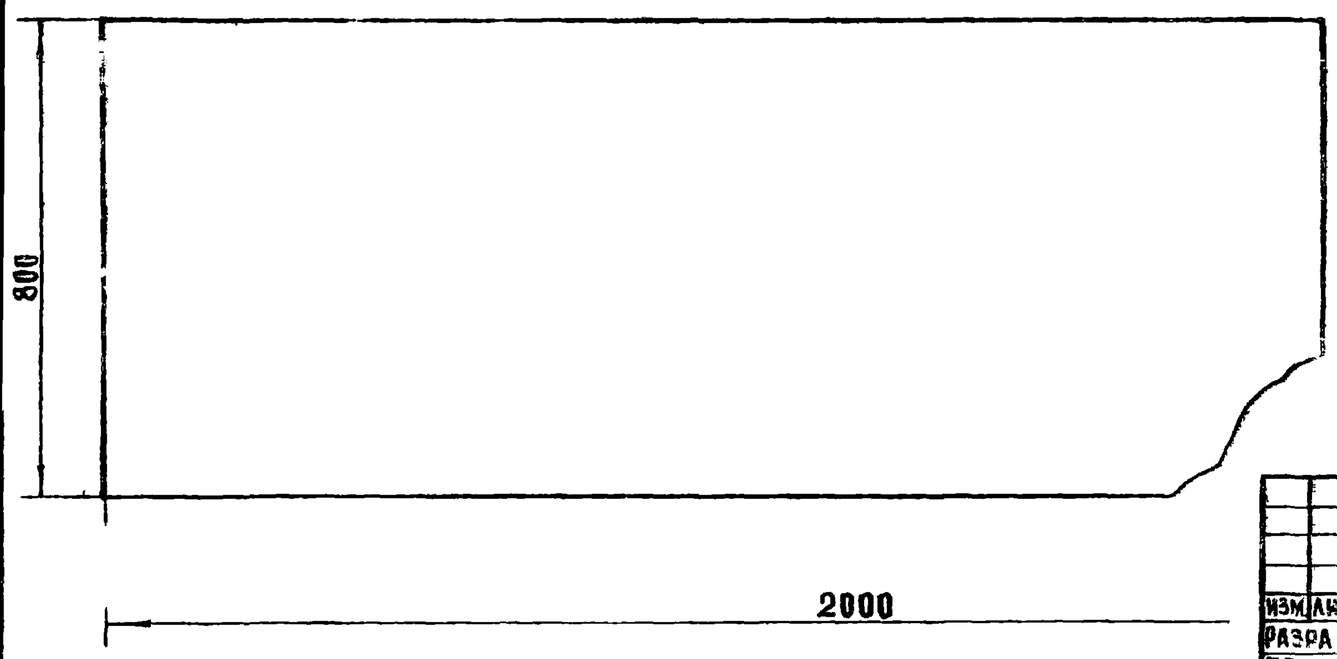

1. Размеры для справок.

2. Крышка облицована нержавеющей сталью, каркас окрашен молотковой эмалью, щиты и полка облицованы бумажно-слоистым пластиком. Эмаль МЛ-12 ГОСТ 9754-76.

Изм.	Лист	№ докум.	Подп.	Дата	272.05.00.00 СБ			
Разраб.		Прокопенко			Прилавок для осмотра мяса и мясопродуктов СМ-1	Лит.	Масса	Масштаб 1:10
Пров.		Асталова						
Н.контр.		Коростелев				Лист 1	Листов 2	
Гл.инж.м.		Самовер				ЦНИИЭП г. Москва		Торгово-бытовых зданий и туристских комплексов
Рук.маст.		Биксон						

Инв. № подл. | Подп. и дата | Взам. инв. № | Инв. № дубл. | Подп. и дата

Альбом X

272.05.00.00 СБ

Типовой проект 272-14-16

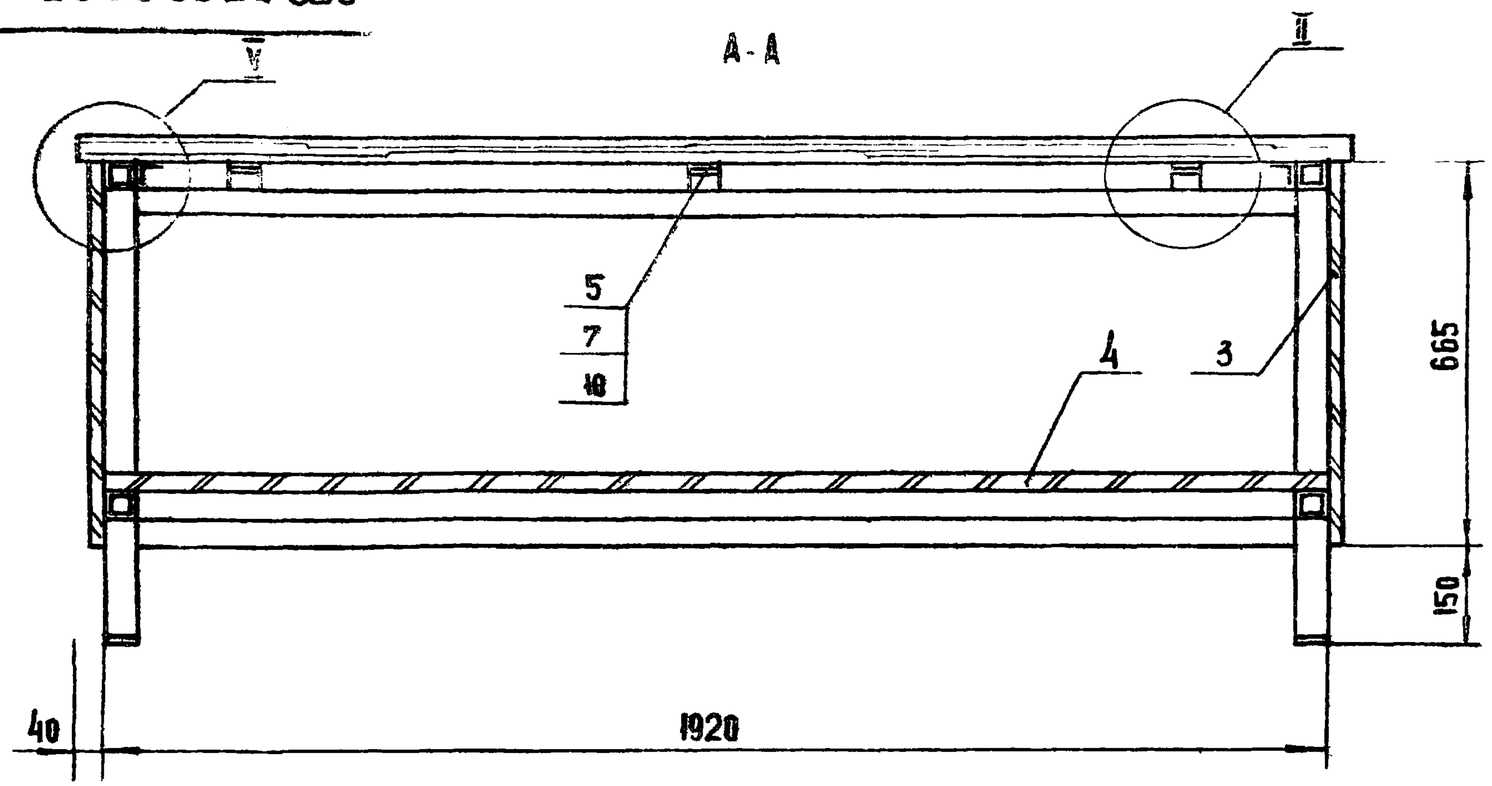

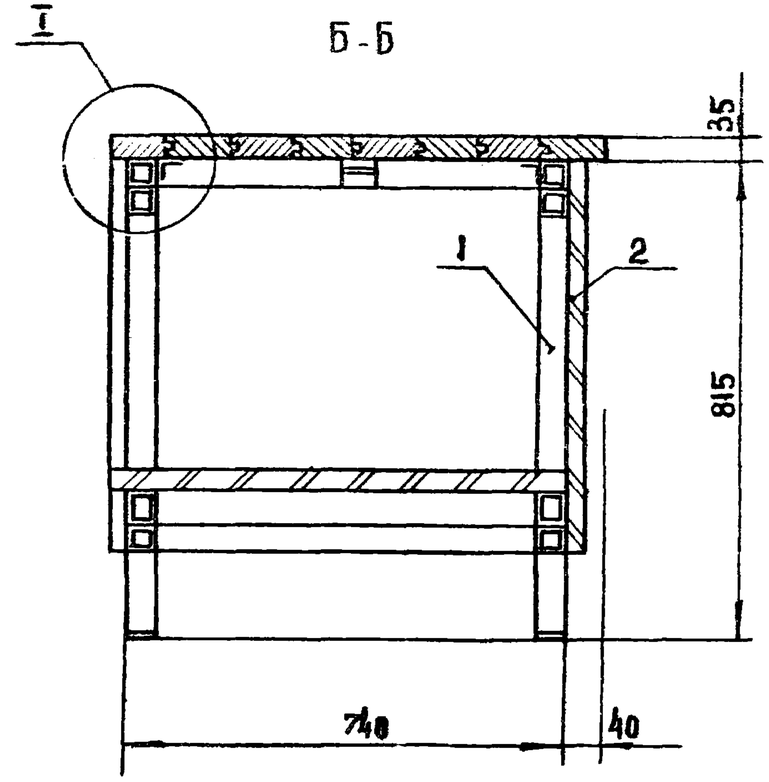

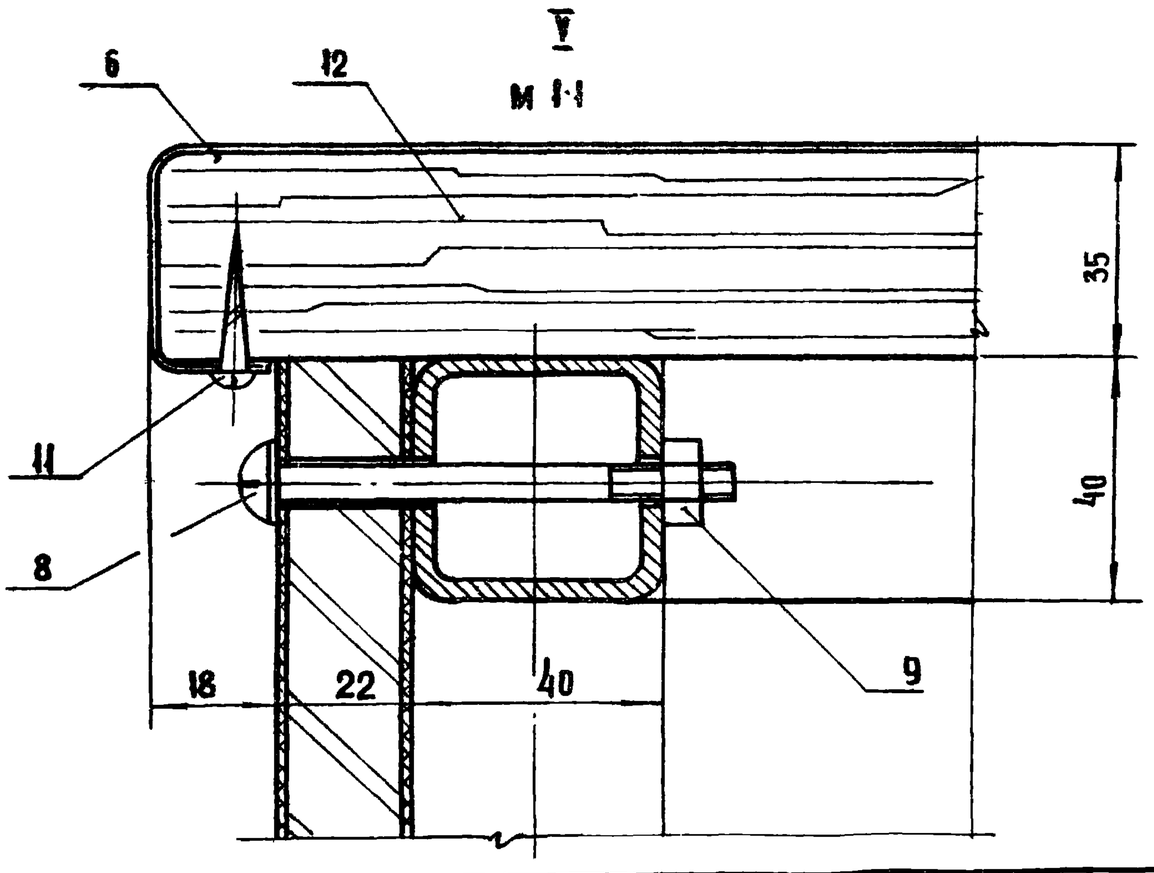

Выносные элементы см. I - 272.01.00.00 СБ
II - 272.02.00.00 СБ

					272.05.00.00 СБ			
Изм	Лист	№ докум.	Подп.	Дата	Прилавок для осмотра мяса и мясопродуктов см.1 Сборочный чертеж.	Лит	Масса	Масштаб
Разраб.		Прокопенко						1:10
Пров.		Астапова				Лист 2	Листов 2	
Н. контр.		Коростелев				ЦНИИЭП г. Москва	Торговых бытовых зданий и туристских комплексов	
Гл. инж. пр.		Самовер						
Рук. маст		Биксон						

Инв. № подл. | Подп. и дата | Взам. инв. № | Инв. № дубл. | Подп. и дата

Альбом IX

Типовой проект 272-14-16

Формат	Зона	Поз.	Обозначение	Наименование	Кол.	Примечание
				ДОКУМЕНТАЦИЯ		
12			272.05.00.00 СБ	СБОРОЧНЫЙ ЧЕРТЕЖ		
				СБОРОЧНЫЕ ЕДИНИЦЫ		
11		1	272.05.01.00	КАРКАС	1	
11		2	272.05.02.00	ЩИТ	1	
11		3	272.05.03.00	ЩИТ	2	
11		4	272.05.04.00	ПОЛКА	1	
				ДЕТАЛИ		
11		5	272.01.00.01	ПЛАНКА	8	
Б4		6	272.05.00.01	ПОКРЫТИЕ 2130 × 930	1	
				СТАЛЬ КОРРОЗИОННОСТОЙК.		
				S=0,8 ГОСТ 5632-72	1	
				СТАНДАРТНЫЕ ИЗДЕЛИЯ		
				ВИНТЫ		
				ГОСТ 17473-72		
		7		М6 × 16.58	8	
		8		М6 × 70.58	14	

Альбом IX

Типовой проект 272-14-16

Формат	Зона	Поз.	Обозначение	Наименование	Кол.	Примечание
		9		ГАЙКА М6.5.05		
				ГОСТ 5915-70*	14	
		10		ШУРУП А 5 × 30		
				ГОСТ 1145-70*	32	
		11		ШУРУП А 3 × 20		
				ГОСТ 1144-70*	40	
				МАТЕРИАЛЫ		
		12		ДРЕВЕСИНА ХВОЙНАЯ		
				S=35 ГОСТ 8486-66	0,03	м³

Изм	Лист	№ докум.	Подп.	Дата	272.05.00.00		
Разраб.		Прокопенко			Прилавок для осмотра мяса и мясопродуктов СМ-1	Лит	Лист 2 / Листов 2
Пров.		Астапова				ЦНИИЭП г. Москва	Торгово-бытовых зданий и туристских комплексов
Н.контр.		Коростелев					

Инв. № подл. | Подп. и дата | Взам. инв. № | Инв. № дубл. | Подп. и дата

Инв. № подл. | Подп. и дата | Взам. инв. № | Инв. № дубл. | Подп. и дата

Изм	Лист	№ докум.	Подп.	Дата	272.05.00.00	Лист 2

272.05.01.00 СБ

Типовой проект 272-14-16 Альбом IX

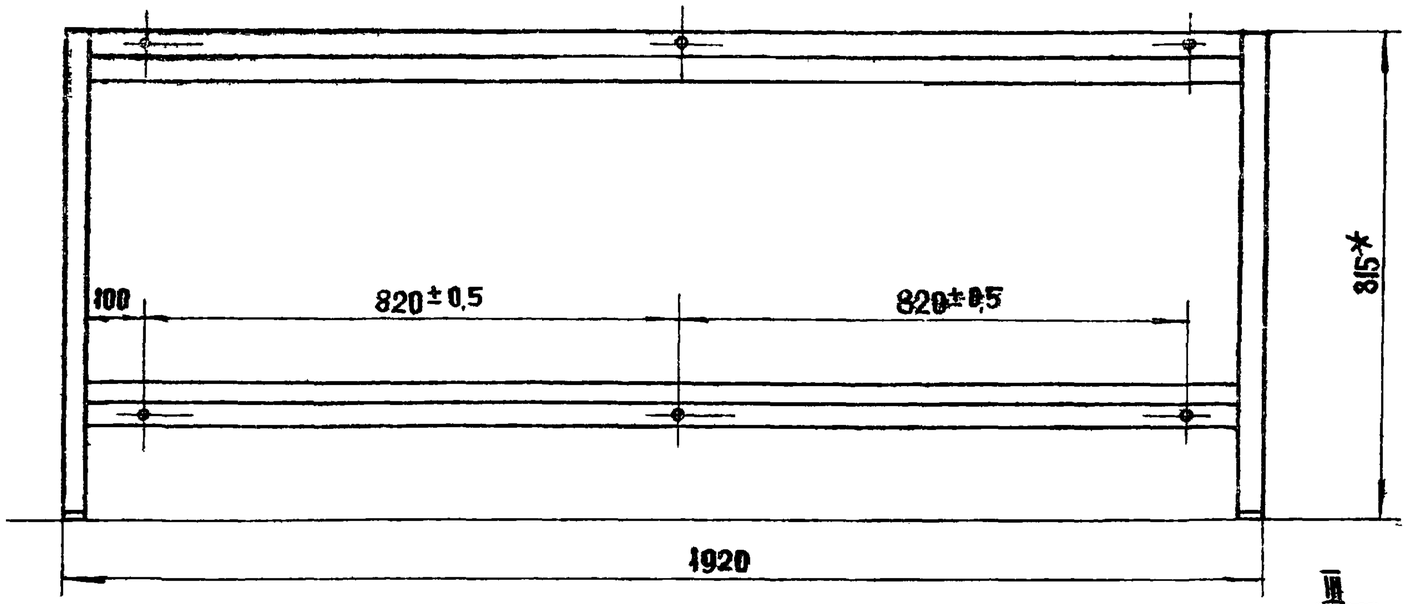

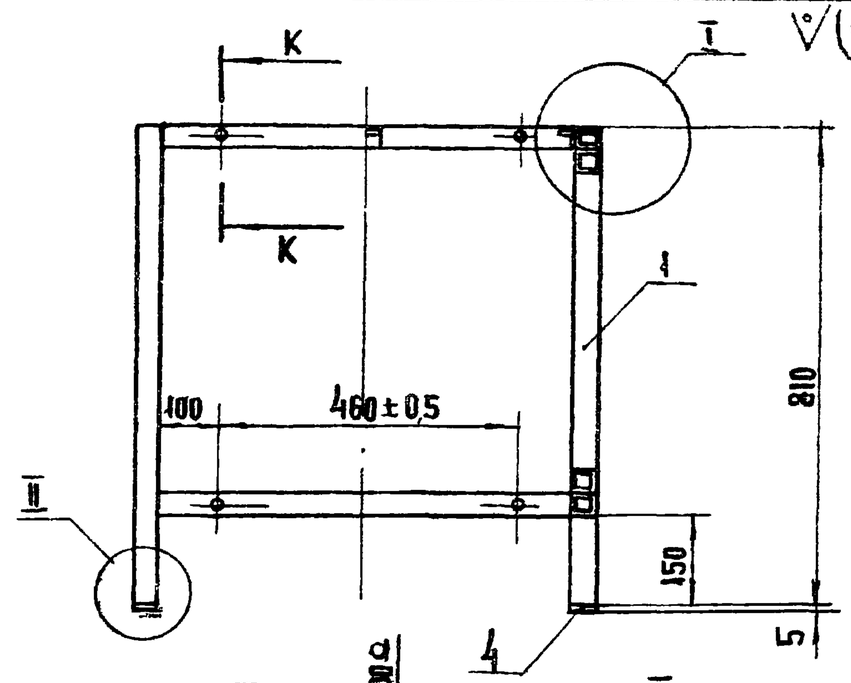

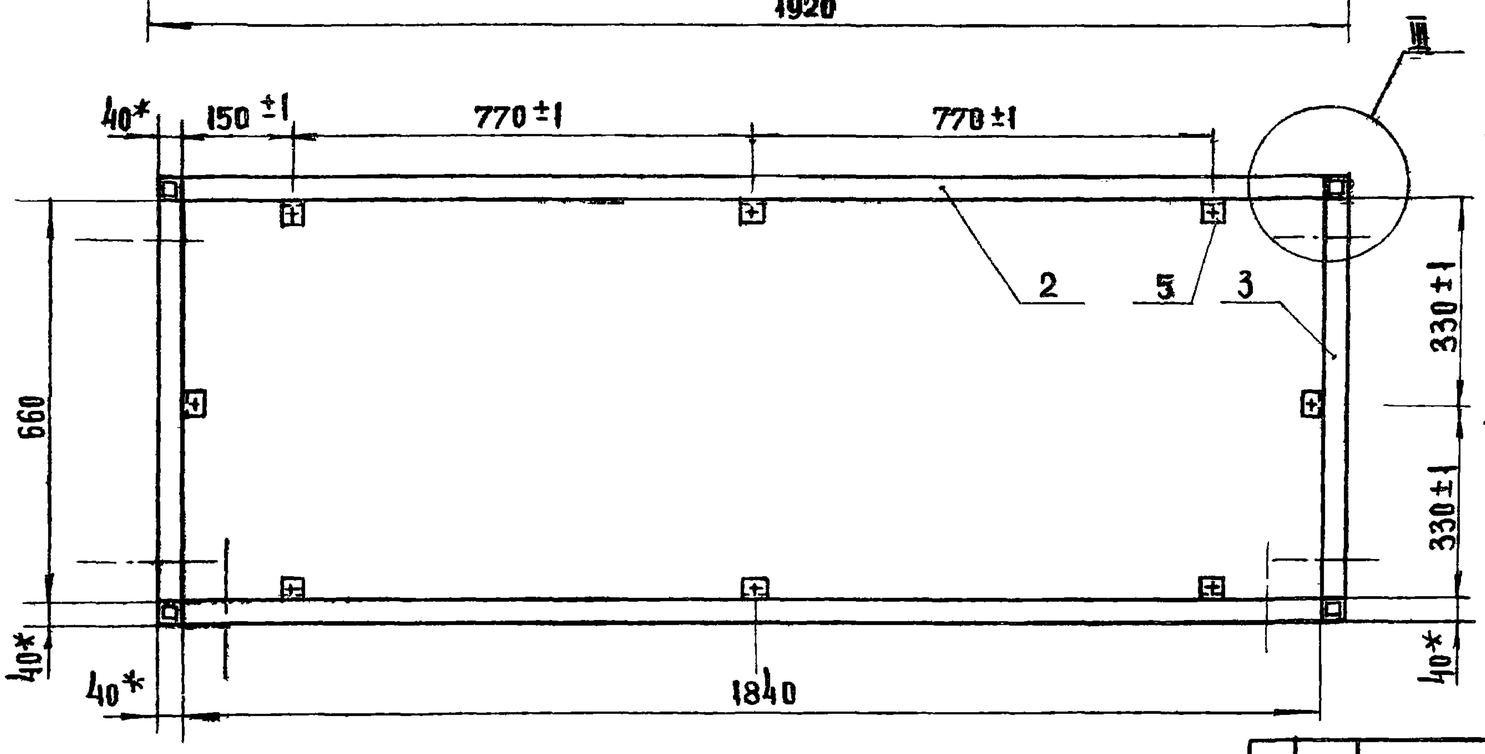

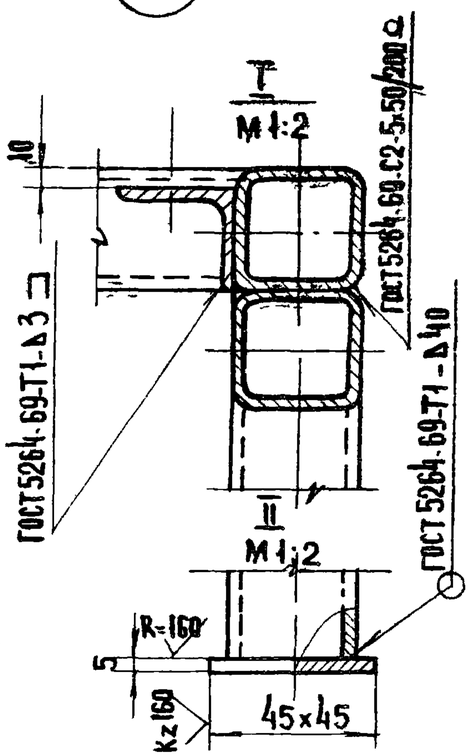

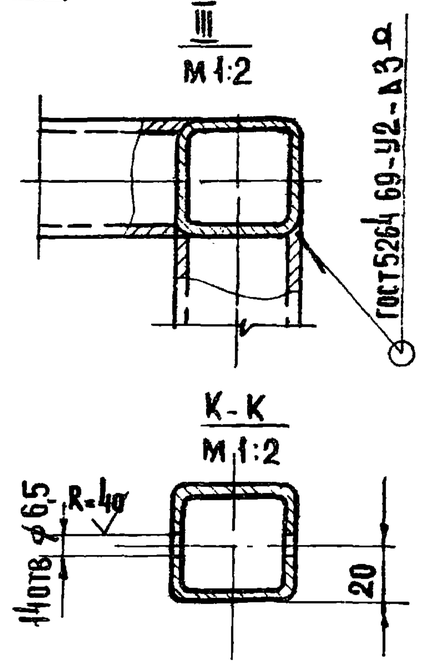

1. *Размеры для справок
2. Рихтовать
3. Острые кромки притупить
4. Окрасить молотковой эмалью МЛ-12 ГОСТ 9754-76.
5. Предельные отклонения размеров, отверстий $H14$, остальных $\pm \frac{IT14}{2}$

Изм	Лист	№ докум.	Подп.	Дата	272.05.01.00 СБ			
Разраб.		Прокопенко			Каркас сборочный чертеж	Лит	Масса	Масштаб
Пров.		Астапова					100,08	1:10
Н. контр.		Коростелев				Лист	Листов 1	
						ЦНИИЭП торгово-бытовых зданий и туристских комплексов г. Москва		

Инв. № подл. | Подп. и дата | Взам. инв. № | Инв. № дубл. | Подп. и дата

Альбом IX

Типовой проект 272-14-16

Формат	Зона	Поз.	Обозначение	Наименование	Кол.	Примечание
				ДОКУМЕНТАЦИЯ		
12			272 - 05.01.00 СБ	Сборочный чертеж		
				ДЕТАЛИ		
				Труба 40×4		
				ГОСТ 8639-68		
Б4		1	272.05.01.01	ℓ = 810	4	13,88 кг
Б4		2	272.05.01.02	ℓ = 1840	8	73,94 кг
Б4		3	272.05.01.03	ℓ = 660	4	11,54 кг
Б4		4	272.01.01.04	Подпятник		
				Полоса $\frac{4\times45\ \text{ГОСТ}\ 103\text{-}76}{\text{Вст3кп ГОСТ}\ 535\text{-}79}$	4	0,24 кг
И		5	272.01.01.05	Уголок	8	

Подп. и дата | Инв. № дубл. | Взам. инв. № | Подп. и дата | Инв. № подл.

Изм.	Лист	№ докум.	Подп.	Дата
Разраб.		Прокопенко		
Пров.		Астапова		
Н.контр.		Коростелев		

272.05.01.00

Каркас

Лит.	Лист	Листов
		1

ЦНИИЭП торгово-бытовых зданий и туристских комплексов г. Москва

Альбом IX

Типовой проект 272-14-16

Формат	Зона	Поз.	Обозначение	Наименование	Кол.	Примечание
				ДОКУМЕНТАЦИЯ		
12			272.06.01.00 СБ	Сборочный чертеж		
				ДЕТАЛИ		
				Труба 40×4		
				ГОСТ 8639-68		
Б4		1	272.06.01.01	Связь ℓ = 810	4	13,88 кг
Б4		2	272.06.01.02	ℓ = 1340	8	46,84 кг
Б4		3	272.06.01.03	ℓ = 560	4	9,74 кг
Б4		4	272.01.01.04	Подпятник		
				Полоса $\frac{4\times45\ \text{ГОСТ}\ 103\text{-}76}{\text{Вст3кп ГОСТ}\ 535\text{-}79}$	4	0,24 кг
И		5	272.01.01.05	Уголок	8	

Подп. и дата | Инв. № дубл. | Взам. инв. № | Подп. и дата | Инв. № подл.

Изм.	Лист	№ докум.	Подп.	Дата
Разраб.		Прокопенко		
Пров.		Астапова		
Н.контр.		Коростелев		

272.05.01.00

Каркас

Лит.	Лист	Листов
		1

ЦНИИЭП торгово-бытовых зданий и туристских комплексов г. Москва

272 06.00.00 СБ

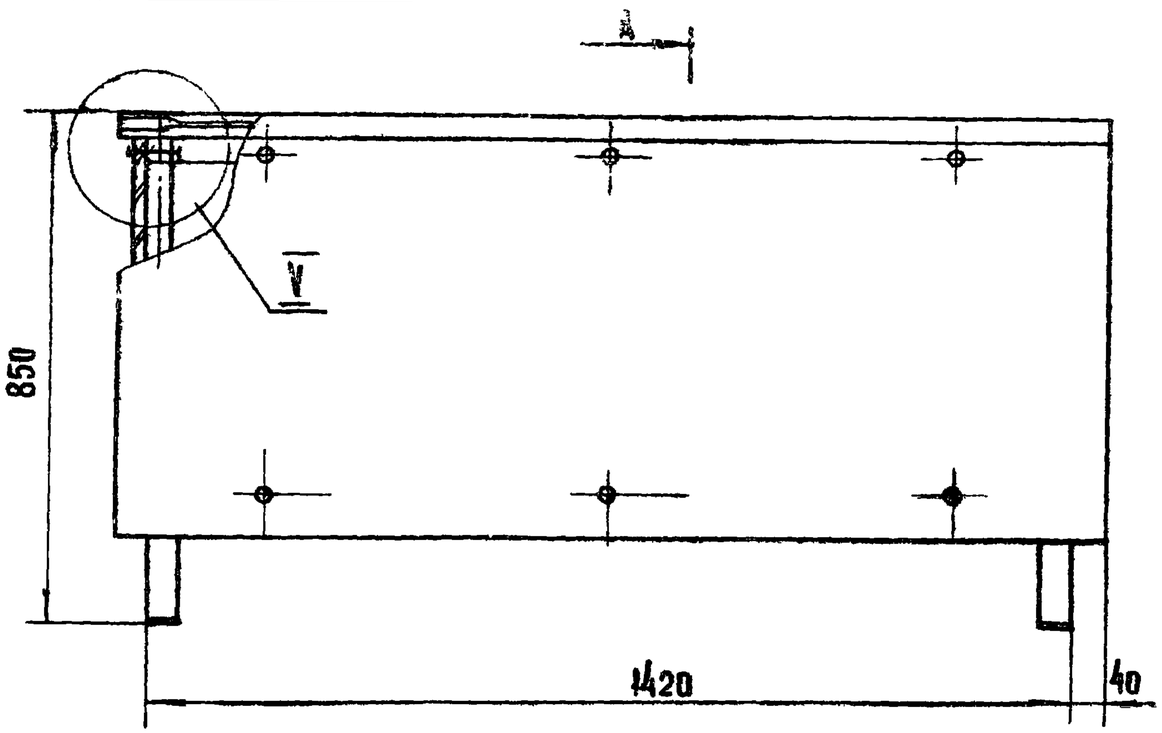

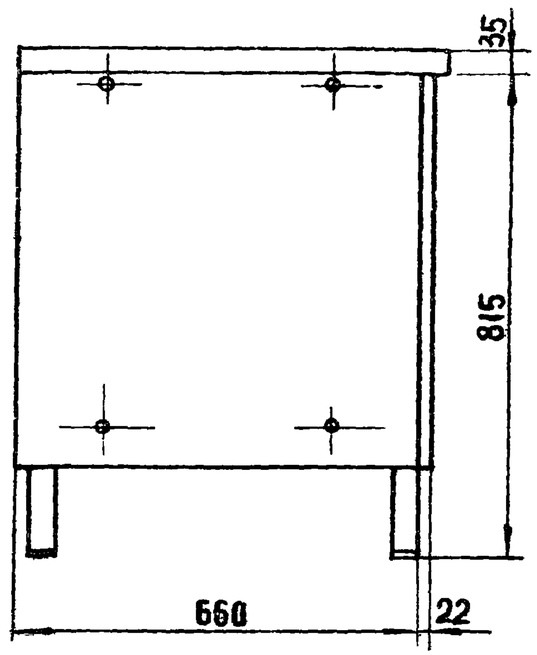

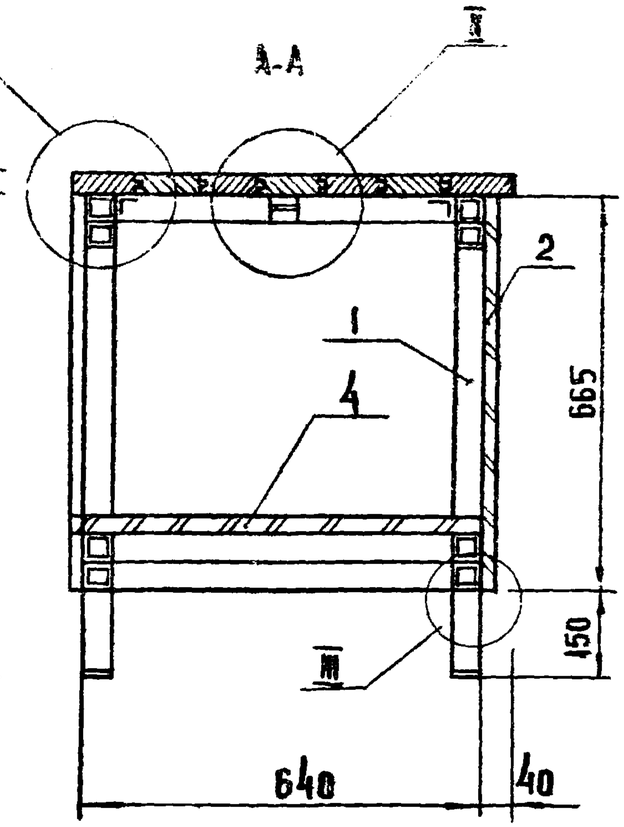

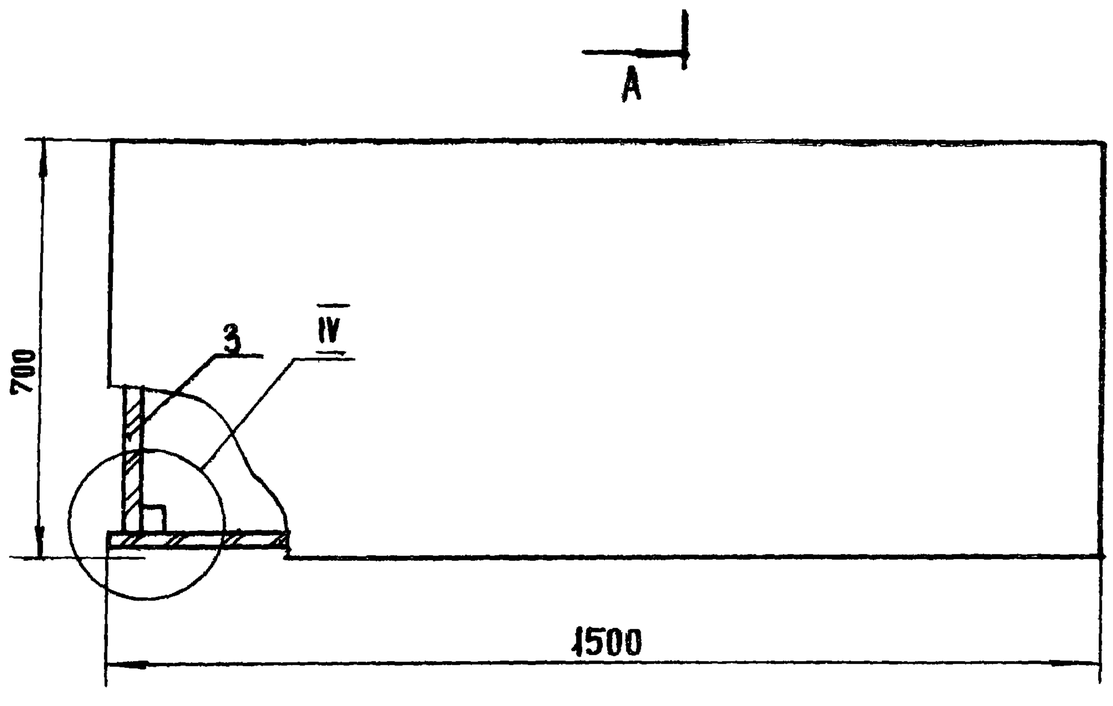

1. Размеры для справок
2. Выносные элементы см: I – 272.01.00.00 СБ
   II – 272.02.00.00 СБ
   III – 272.03.00.00 СБ
   IV – 272.04.00.00 СБ
   V – 274.05.00.00 СБ
3. Крышка облицована нержавеющей сталью, каркас окрашен молотковой эмалью, щиты и полки облицованы бумажно-слоистым пластиком. Эмаль МА-12 ГОСТ 9754-76.

Изм.	Лист	№ докум.	Подп.	Дата	272.06.00.00 СБ		
Разраб.		Прокопенко			Прилавок для выдачи инвентаря ПР-2	Лит.	Масса	Масштаб 1:10
Провер.		Астапова				Лист	Листов 1
Н.контр.		Коростелев				ЦНИИЭП торгово-бытовых зданий и туристских комплексов, Москва	
Гл.инж.пр.		Самовер					
Рук.маст.		Биксон					

Альбом IX

Типовой проект 272-14-16

Инв. № подл. | Подп. и дата | Взам. инв. № | Инв. № дубл. | Подп. и дата

Альбом IX

Типовой проект 272-14-16

Формат	Зона	Поз.	Обозначение	Наименование	Кол.	Примечание
				Документация		
12			272.06.00.00 СБ	Сборочный чертеж		
				Сборочные единицы		
11		1	272.06.01.00	Каркас	1	
11		2	272.06.02.00	Щит	1	
11		3	272.06.03.00	Щит	2	
11		4	272.06.04.00	Полка	1	
				Детали		
11		5	272.01.00.01	Планка	8	
Б4		6	272.06.00.01	Покрытие 1630 × 930	1	
				Сталь коррозионностойк.		
				S=08 ГОСТ 5632-72	1	
				Стандартные изделия		
				Винты		
				ГОСТ 17473-72		
		7		М6 × 16,58	8	
		8		М5 × 70,58	14	

Подп. и дата | Инв. № дубл. | Взам. инв. № | Подп. и дата | Инв. № подл.

Изм.	Лист	№ докум.	Подп.	Дата
Разраб.		Прокопенко		
Пров.		Астапова		
Н. контр.		Коростелев		

272.06.00.00

Прилавок для выдачи инвентаря ПР-2

Лит.	Лист	Листов
	1	2

ЦНИИЭП торгово-бытовых зданий и туристских комплексов г. Москва

Альбом IX

Типовой проект 272-14-16

Формат	Зона	Поз.	Обозначение	Наименование	Кол.	Примечание
		9		Гайка М5.5.05		
				ГОСТ 5915-70*	14	
		10		Шуруп А5×30		
				ГОСТ 1145-70*	32	
		11		Шуруп А3×20		
				ГОСТ 1144-70*	30	
				Материалы		
		12		Древесина хвойная		
				S=35 ГОСТ 8486-66	0,03	$м^3$

Подп. и дата | Инв. № дубл. | Взам. инв. № | Подп. и дата | Инв. № подл.

Изм.	Лист	№ докум.	Подп.	Дата

272.06.00.00

Лист 2

272.06.01.00 СБ

Типовой проект 272-14-16 Альбом IX

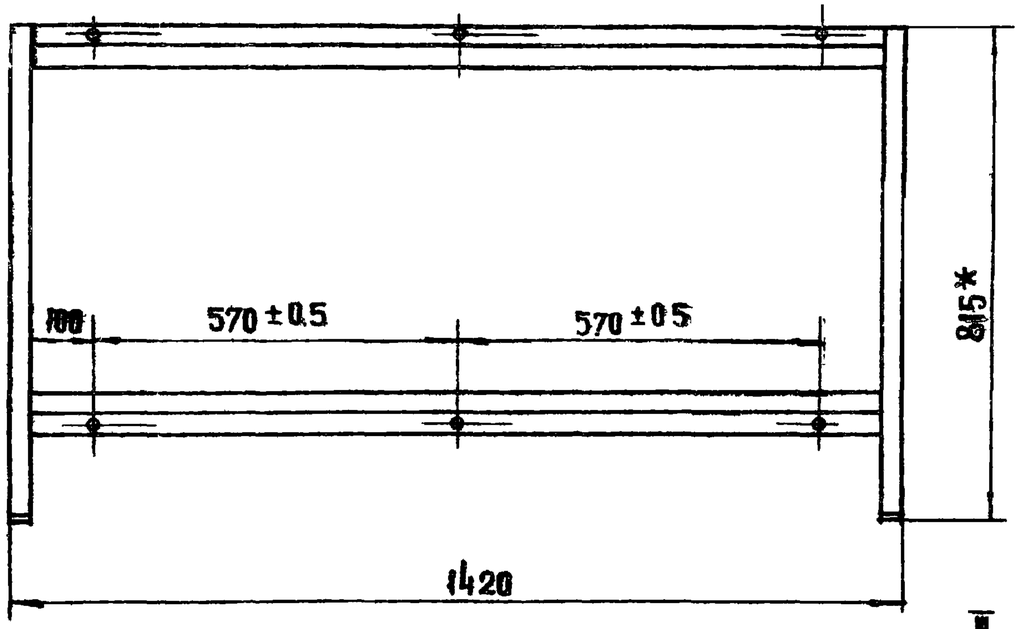

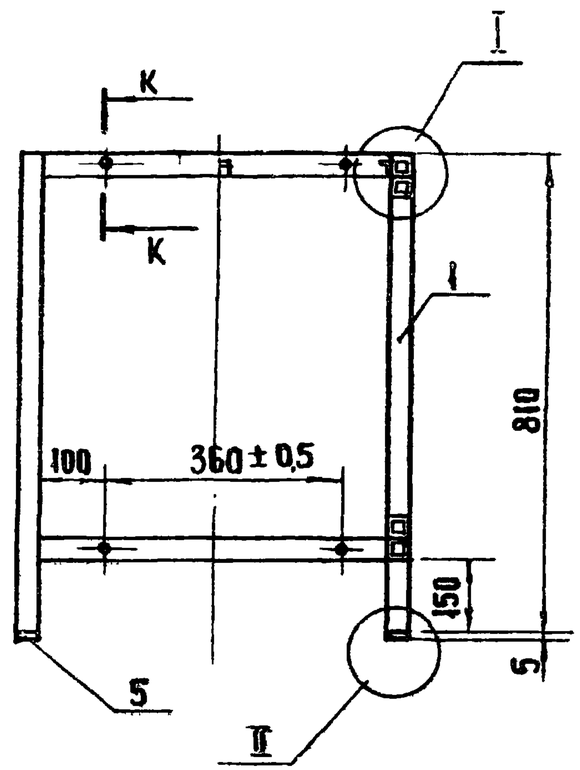

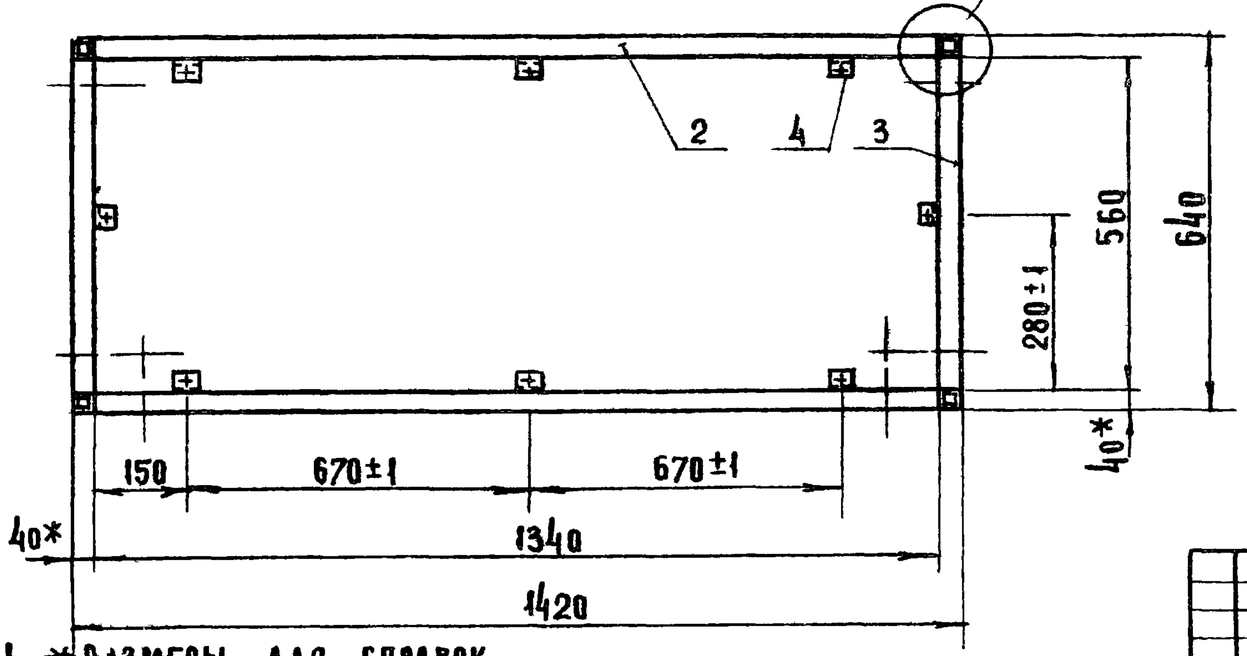

Выносные элементы см. 272.05.01.00 СБ

1. * Размеры для справок
2. Рихтовать
3. Острые кромки притупить
4. Окрасить молотковой эмалью. МЛ-12 ГОСТ 9754-76.
5. Предельные отклонения размеров отверстий Н14, остальных $\pm \frac{IT14}{2}$

Изм.	Лист	№ докум.	Подп.	Дата	272.06.01.00 СБ			
Разраб.		Прокопенко			Каркас Сборочный чертеж	Лит	Масса	Масштаб
Пров.		Астапова					71.18	1:1
Н.контр		Коростелев				Лист	Листов 1	
						ЦНИИЭП торгово-бытовых зданий и туристских комплексов г. Москва		

Инв. № подл. | Подп. и дата | Взам. инв. № | Инв. № дубл. | Подп. и дата

272 07 00 00 СБ

Альбом II

Типовой проект 272-14-16

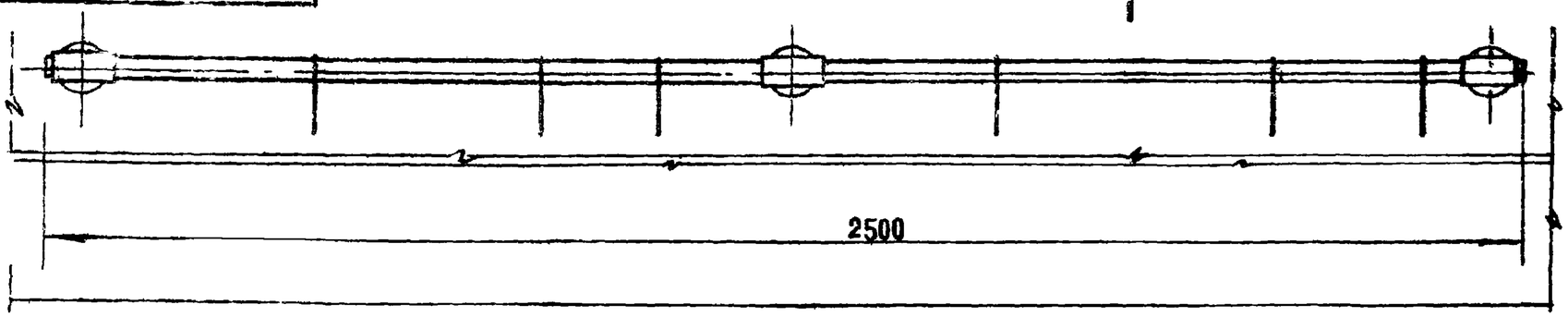

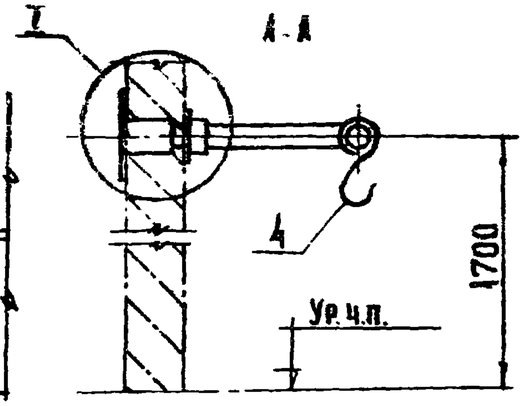

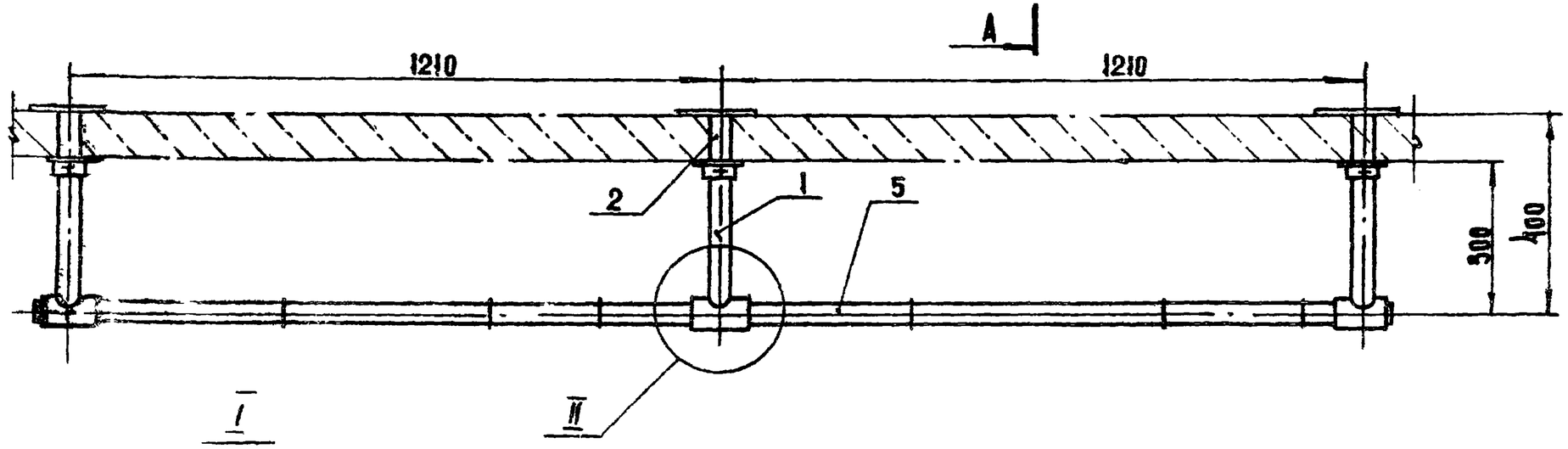

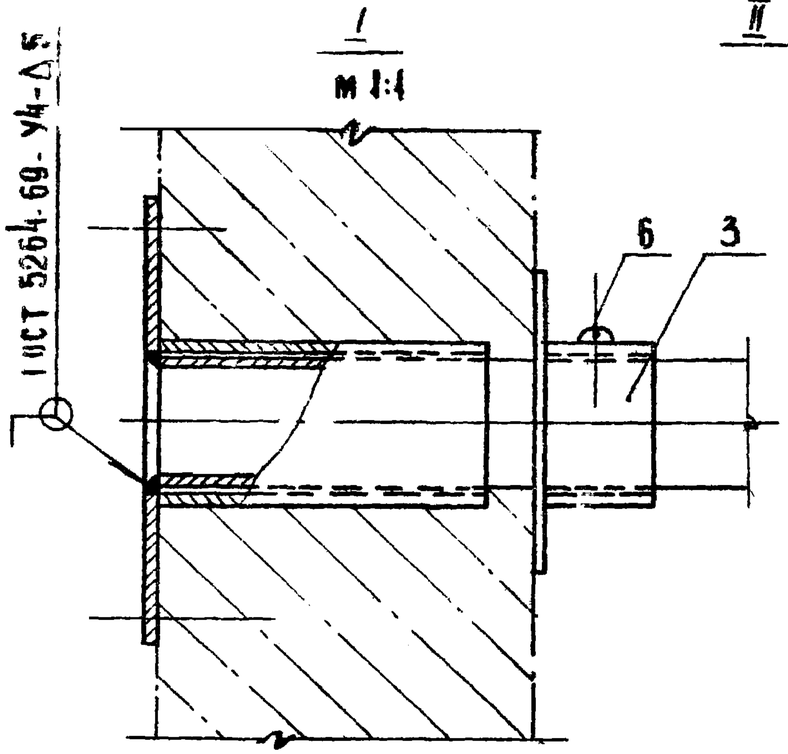

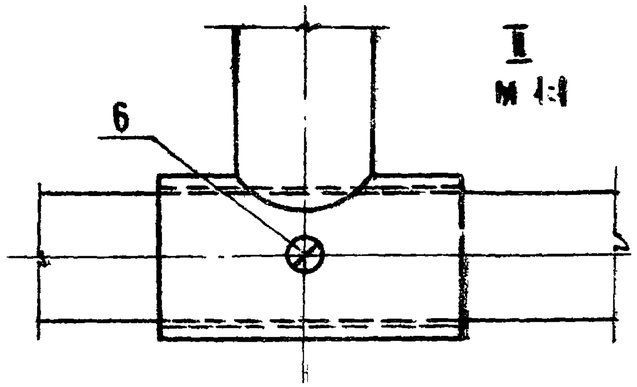

Размеры для справок

Изм.	Лист	№ докум.	Подп.	Дата
Разраб.		Прокопенко		
Провер.		Астанова		
Н. контр.		Коростелев		
Гл. инж. пр.		Самовер		
Рук. маст.		Биксон		

272-07.00.00 СБ

Вешало В-1
Сборочный чертеж

Лит.	Масса	Масштаб
	16.47	1:10

Лист | Листов 1

ЦНИИЭП торгово-бытовых зданий и туристских комплексов
Москва

Инв. № подл. | Подп. и дата | Взам. инв. № | Инв. № дубл. | Подп. и дата

Альбом IX

Типовой проект 272-14-16

Формат	Зона	Поз	Обозначение	Наименование	Кол.	Примечание
				Документация		
12			272. 07. 00. 00 СБ	Сборочный чертеж		
				Сборочные единицы		
11		1	272. 07. 01. 00	Кронштейн	3	
11		2	272. 07. 02. 00	Фланец	3	
11		3	272. 07. 03. 00	Фланец	3	
				Детали		
А		4	272. 07. 00. 01	Крючок	6	
Б4		5	272. 07. 00. 02	Труба 32×3,2 ГОСТ 3262-75		
				Связь ℓ = 2500	7,5	кг
				Стандартные изделия		
		6		Винт М 3×6 ГОСТ 1476-75	6	

Подп. и дата | Инв. № дубл. | Взам. инв. № | Подп. и дата | Инв. № подл.

Изм	Лист	№ докум.	Подп.	Дата
Разраб.		Прокопенко		
Провер.		Астапова		
Н. контр.		Коростелев		

272. 07. 00. 00

Вешало В-1

Лит	Лист	Листов
		1

ЦНИИЭП г. Москва — Торгово бытовых зданий и туристских комплексов

Альбом IX

Типовой проект 272-14-16

Формат	Зона	Поз	Обозначение	Наименование	Кол.	Примечание
				Документация		
12			272. 08. 00. 00 СБ	Сборочный чертеж		
				Сборочные единицы		
11		1	272. 08. 01. 00	Рама	1	
11		2	272. 08. 02. 00	Кронштейн	6	
				Детали		
Б4		3	272. 08. 00. 01	Мрамор полированный 500×500×30 ГОСТ 9480-77	10	

Подп. и дата | Инв. № дубл. | Взам. инв. № | Подп. и дата | Инв. № подл.

Изм	Лист	№ докум.	Подп.	Дата
Разраб.		Прокопенко		
Пров.		Астапова		
Н. контр.		Коростелев		

272. 08. 00. 00

Настенная полка НП-3

Лит	Лист	Листов
		1

ЦНИИЭП г. Москва — Торгово бытовых зданий и туристских комплексов

272.07.01.00 СБ

А(V)

К-К

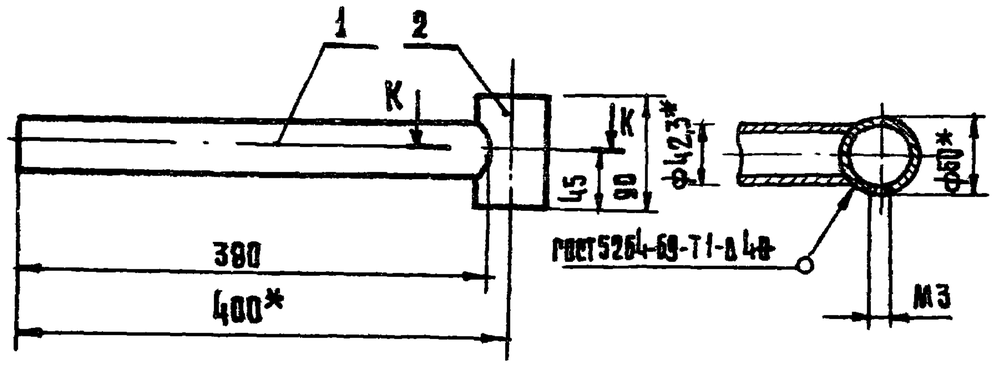

1 Предельные отклонения размеров: отверстий Н14, остальных $\pm \frac{IT14}{2}$
2 * Размеры для справок
3 Острые кромки притупить
4 Х. тв. 24

Формат	Зона	Поз.	Обозначение	Наименование	Кол.	Примечание
				Детали		
Б.ч		1	272.07.01.01	Связь		
				Труба 32×3		
				ГОСТ 3262-75		
				L=380	1	1,12 кг.
Бч		2	272.07.01.02	Связь		
				Труба 50×3		
				ГОСТ 3262-75		
				L=90	1	0.28 кг.

272.07.01.00 СБ

Изм	Лист	№ докум.	Подп.	Дата
Разраб.		Прокопенко		
Провер.		Астапова		
Н.контр.		Коростелев		

Кронштейн
Сборочный чертеж

Лит.	Масса	Масштаб
	1,40	1:10

Лист | Листов 1

ЦНИИЭП торгово-бытовых зданий и туристских комплексов г. Москва

Подпись и дата | Инв. № дубл. | Взам. инв. № | Подпись и дата | Инв. № подл.

272.07.03.00 СБ

А(V)

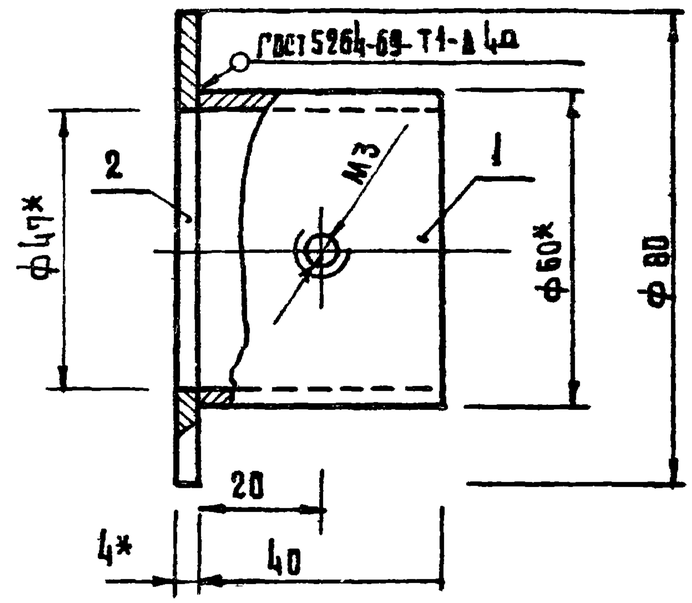

1 Предельные отклонения размеров: отверстий Н14, остальных $\pm \frac{IT14}{2}$
2 * Размеры для справок
3 Остальные кромки притупить
4 Х. тв. 24

Формат	Зона	Поз.	Обозначение	Наименование	Кол.	Примечание
				Детали		
Б.ч		1	272.07.03.01	Связь		
				Труба 50×3 ГОСТ 3262-75		
				L=40	1	0,18 кг.
Бч		2	272.07.03.02	Подпятник		
				Круг 80-В ГОСТ 2590-71 / Ст.3кп ГОСТ 535-79		
				L=4	1	0.12 кг.

272.07.03.00 СБ

Изм	Лист	№ докум.	Подп.	Дата
Разраб.		Прокопенко		
Провер.		Астапова		
Н.контр.		Коростелев		

Фланец
Сборочный чертеж

Лит	Масса	Масштаб
	0.30	1:1

Лист | Листов 1

ЦНИИЭП торгово-бытовых зданий и туристских комплексов г. Москва

Подпись и дата | Инв. № дубл. | Взам. инв. № | Подпись и дата | Инв. № подл.

Типовой проект 272-14-16 Альбом IX

272.07.00.06

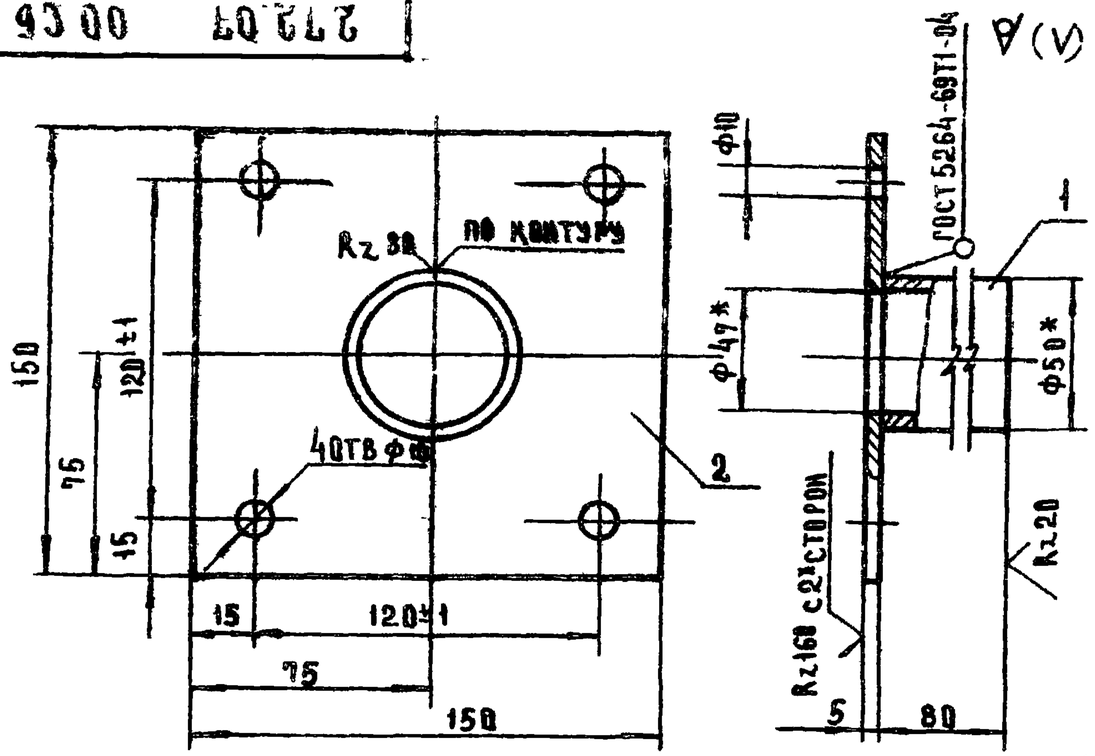

1. Предельные отклонения размеров отверстий H14, остальных $\pm\frac{УТ14}{2}$
2. *Размеры для справок
3. Острые кромки притупить
4. Хтв 24

Формат	Зона	Поз.	Обозначение	Наименование	Кол.	
				Детали		
				Патрубок		
Б4		1	272.07.02.01	Труба 50×3, ℓ=80 ГОСТ 3262-75	1	0,29 кг
Б4		2	272.07.02.02	Фланец ℓ=150		
				Полоса $\frac{5\times150\ ГОСТ\ 103-76}{В\ Ст3кп\ ГОСТ\ 535-79}$	1	0,78 кг

Изм.	Лист	№ докум.	Подп.	Дата	272.07.02.00 СБ			
Разраб.		Прокопенко			Фланец. Сборочный чертеж	Лит.	Масса	Масштаб
Провер.		Астапова					1.07	1:2
Н.контр.		Коростелев				Лист	Листов 1	
						ЦНИИЭП г. Москва	Торгово-бытовых зданий и туристских комплексов	

Инв. № подл. | Подпись и дата | Взам. инв. № | Инв. № дубл. | Подпись и дата

Типовой проект 272-14-16 Альбом IX

272.07.01.01

А(1:1)

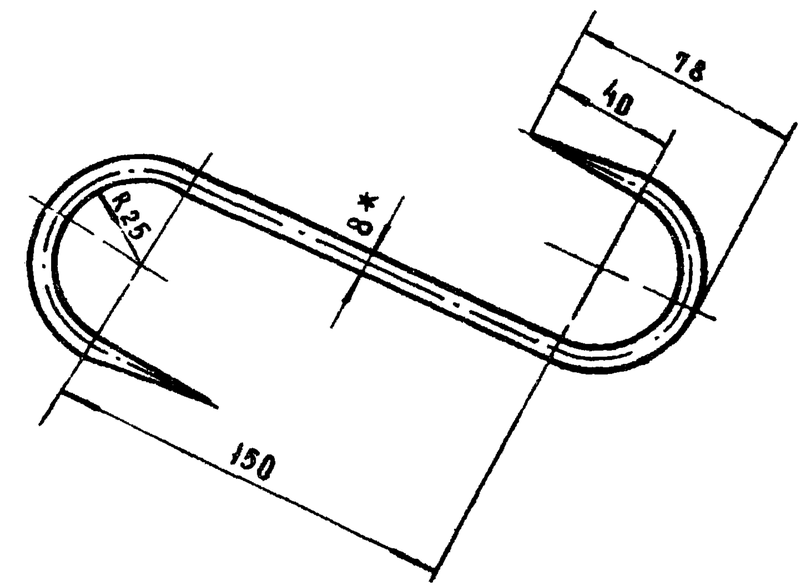

1. Предельные отклонения размеров $\pm\frac{УТ14}{2}$
2. *Размеры для справок
3. Хтв 24

Изм.	Лист	№ докум.	Подп.	Дата	272-07.00.01			
Разраб.		Прокопенко			Крючок	Лит.	Масса	Масштаб
Провер.		Астапова					0,11	1:1
Н.контр.		Коростелев				Лист	Листов 1	
					Круг $\frac{8\ ГОСТ\ 2590-71}{А12\ ГОСТ\ 1414-75}$	ЦНИИЭП г. Москва	Торгово-бытовых зданий и туристских комплексов	

Инв. № подл. | Подпись и дата | Взам. инв. № | Инв. № дубл. | Подпись и дата

272.08.00.00 СБ

Альбом IX

Типовой проект 272-14-16

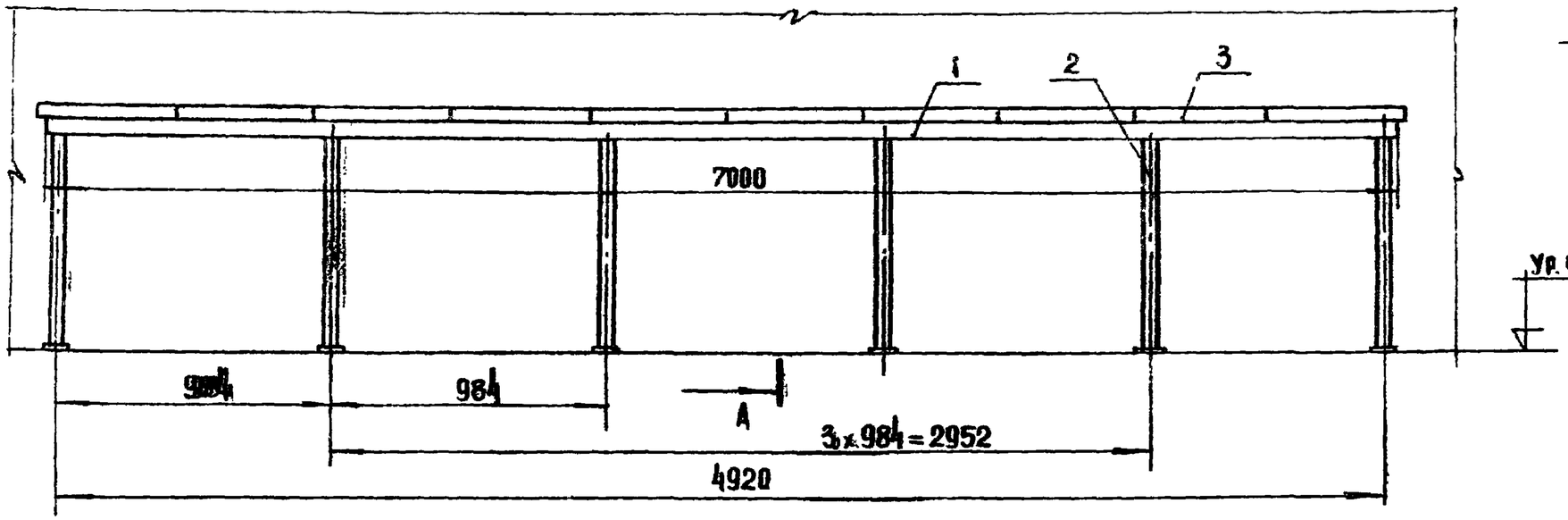

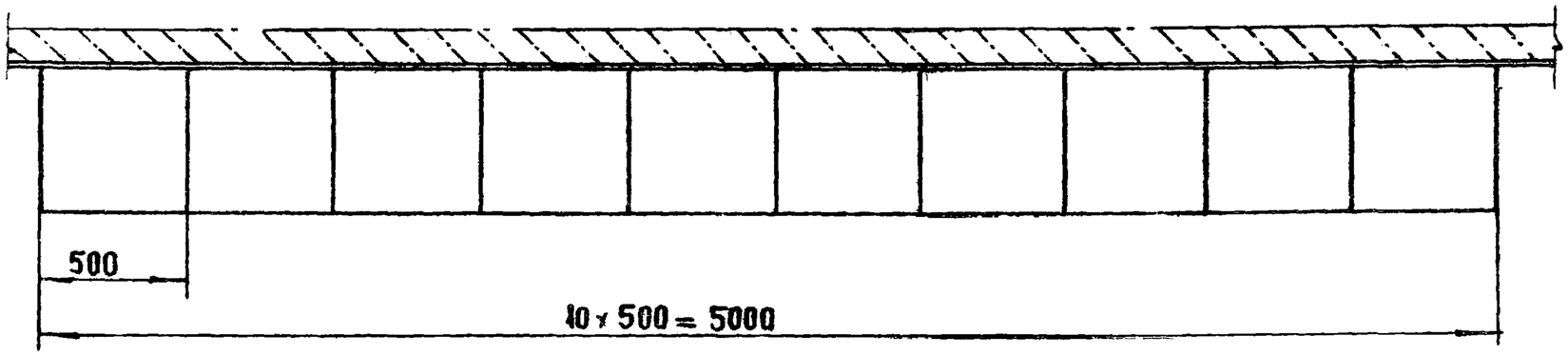

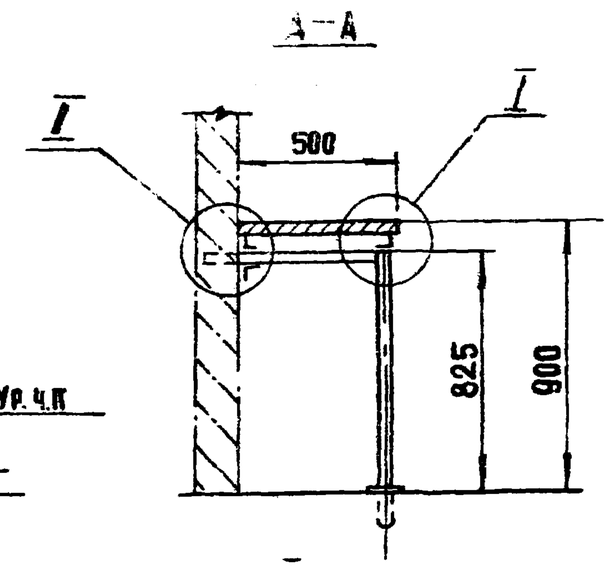

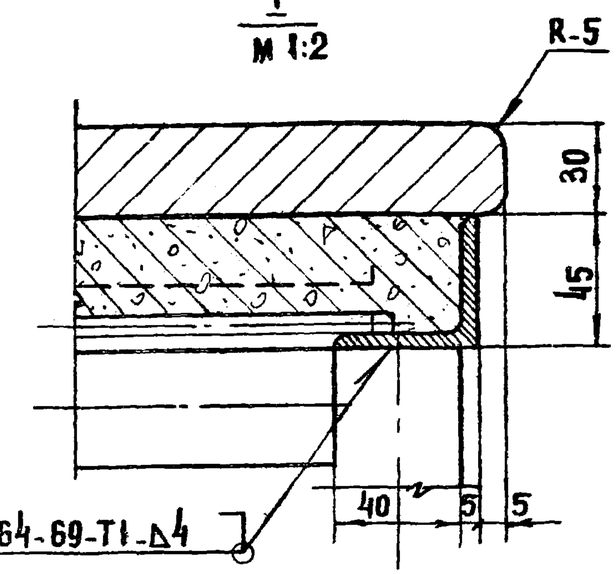

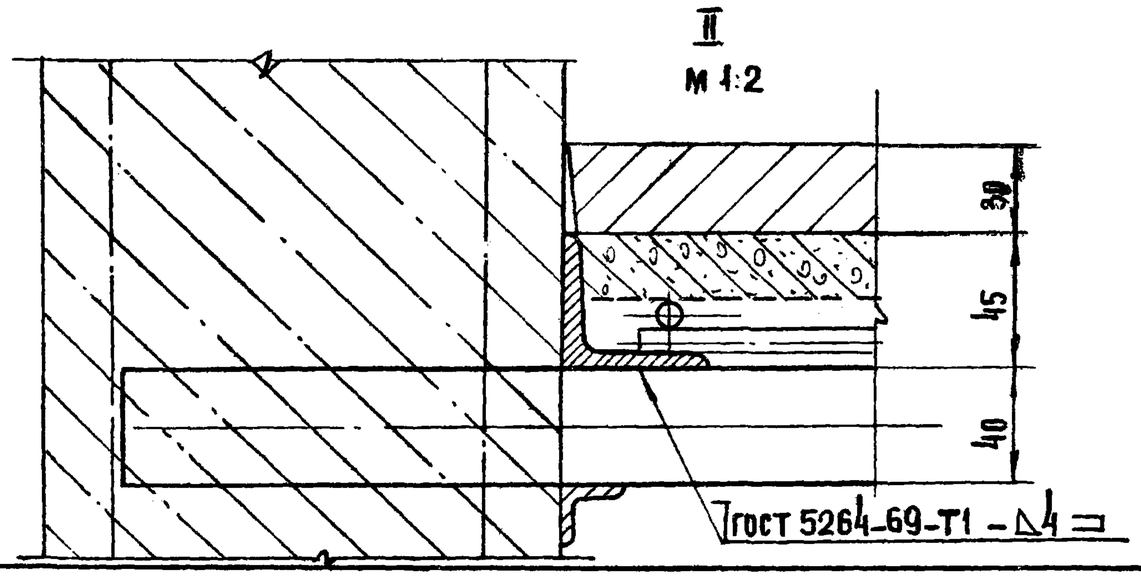

1. Размеры для справок
2. Крышка – мрамор, каркас окрашен молотковой эмалью МА-12 ГОСТ 9754-76

					272.08.00.00 СБ			
Изм	Лист	№ докум.	Подп.	Дата	Настенная полка НП-3 Сборочный чертеж	Лит.	Масса	Масштаб
Разраб.		Прокопенко					82.72	1:20
Пров.		Астапова				Лист	Листов 1	
Н.контр.		Коростелев				ЦНИИЭП торгово-бытовых зданий и туристских комплексов г. Москва		
Гл.инж.м.		Самовер						
Рук.маст.		Биксон						

Инв. № подл. | Подп. и дата | Взам. инв. № | Инв. № дубл. | Подп. и дата

Типовой проект 272-14-16 Альбом V

272.08.02.00 СБ

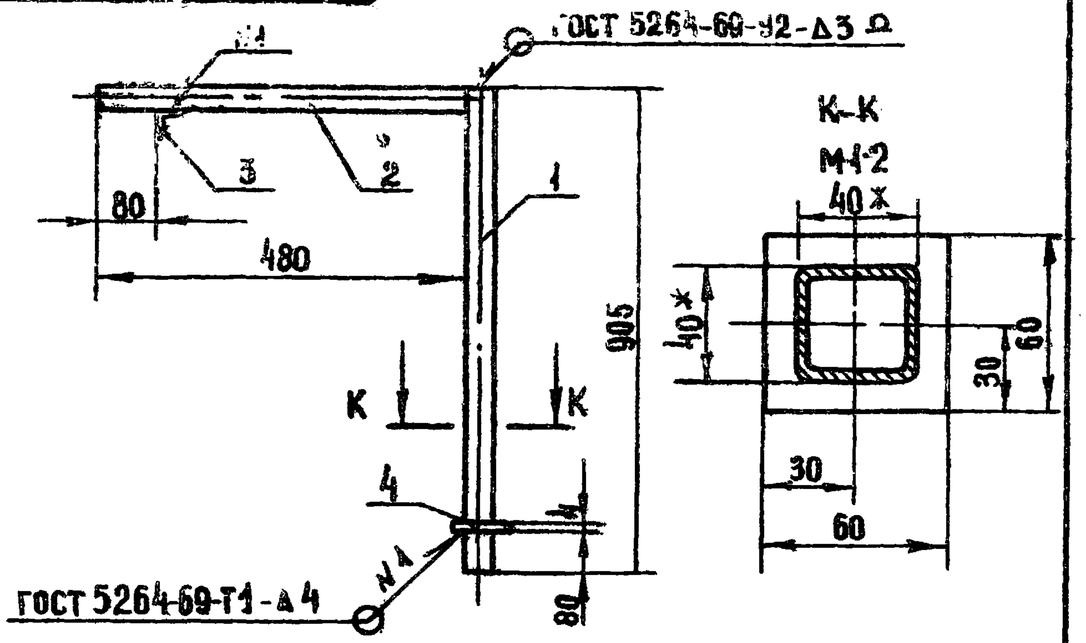

1. * Размеры для справок
2. Предельные отклонения размеров $\pm \frac{УТ14}{2}$
3. Острые кромки притупить
4. Окрасить молотковой эмалью МЛ-12 ГОСТ 9754-76.

Изм.	Лист	№ докум.	Подп.	Дата	272.08.02.00 СБ		
Разраб.		Прокопенко			Кронштейн Сборочный чертеж	Лит.	Масса: 7.24 / Масштаб: 1:10
Провер.		Астапова				Лист	Листов 1
Н.контр.		Коростелев				ЦНИИЭП торгово-бытовых зданий и туристских комплексов г. Москва	

Типовой проект 272-14-16 Альбом V

272.08.01.00 СБ

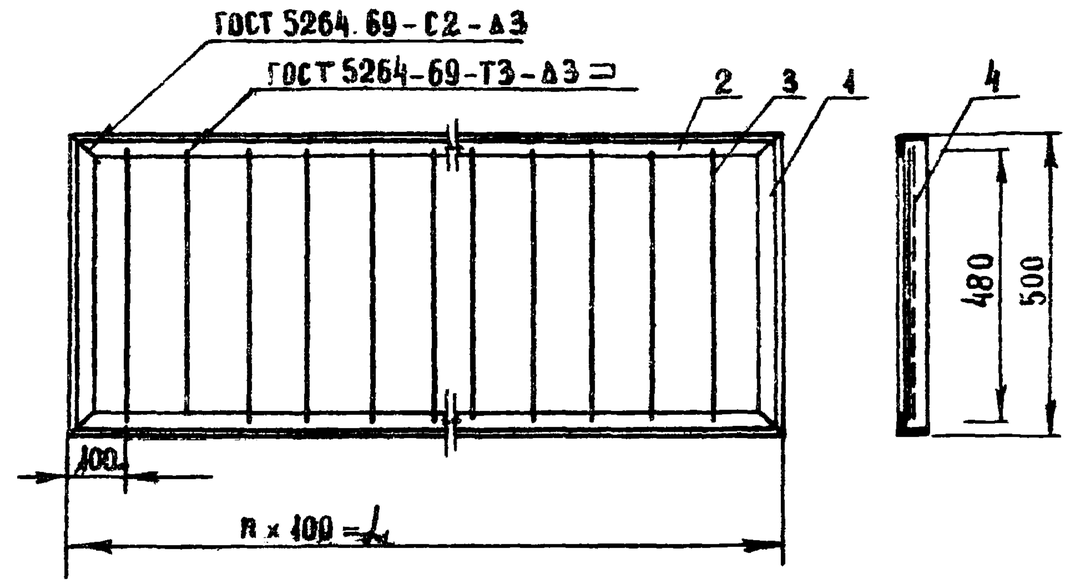

Обозначение	L	n	Масса кг
272.08.01.00	5000	50	39,28
-01	1000	10	9,93
-02	1500	15	13,63

Изм.	Лист	№ докум.	Подп.	Дата	272.08.01.00 СБ		
Разраб.		Прокопенко			Рама Сборочный чертеж	Лит.	Масса: СМ табл. / Масштаб: 1:10
Провер.		Астапова				Лист	Листов 1
Н.контр.		Коростелев				ЦНИИЭП торгово-бытовых зданий и туристских комплексов г. Москва	

Альбом IV

Типовой проект 272-14-16

Формат	Зона	Поз.	Обозначение	Наименование	Кол.	Примечание
				Документация		
А			272.08.01.00 СБ	Сборочный чертеж		
				Детали		
Б4		1	272.08.01.01	Связь ℓ=500		
				Уголок Б 45×45×4 ГОСТ 8509-72 / Ст3кп ГОСТ 535-79	2	2,73 кг
			Переменные данные для исполнений			
				272.08.02.00		
				См. СБ		
				Детали		
Б4		2	272.08.01.02	Связь ℓ=5000		
				Уголок Б45×45×4 ГОСТ 8509-72 / Ст.3кп ГОСТ 535-79	2	27,3 кг
Б4		3	272.08.01.03	Связь ℓ=480		
				Круг 8-В ГОСТ 2590-71 / Ст3кп ГОСТ 535-79	49	9,2 кг
				Материалы		
		4		Сетка металлическая ГОСТ 2715-75	2,5	м²

Подп. и дата | Инв. № дубл. | Взам. инв. № | Подп. и дата | Инв. № подл.

Изм.	Лист	№ докум.	Подп.	Дата
Разраб.		Прокопенко		
Пров.		Астапова		
Н.контр.		Коростелев		

272.08.01.00

Рама

Лит. | Лист 1 | Листов 2

ЦНИИЭП г. Москва — Торгово-бытовых зданий и туристских комплексов

Альбом IV

Типовой проект 272-14-16

Формат	Зона	Поз.	Обозначение	Наименование	Кол.	Примечание
				272.08.02.00-01		
				См. СБ		
				Детали		
Б4		2	272.08.01.02	Связь ℓ=1000		
				Уголок Б45×45×4 ГОСТ 8509-72 / Ст3кп ГОСТ 535-79	2	5,4 кг
Б4		3	272.08.01.03	Связь ℓ=480		
				Круг 8-В ГОСТ 2590-71 / Ст3кп ГОСТ 535-79	9	18 кг
				Материалы		
		4		Сетка металлическая ГОСТ 2715-75	0,5	м²
				272.08.02.00-02		
				См. СБ		
				Детали		
Б4		2	272.08.01.02	Связь ℓ=1500		
				Уголок Б45×45×4 ГОСТ 8509-72 / Ст3кп ГОСТ 535-79	2	8,1 кг
Б4		3	272.08.01.03	Связь ℓ=480		
				Круг 8-В ГОСТ 2590-71 / Ст3кп ГОСТ 535-79	14	2,8 кг
				Материалы		
		4		Сетка металлическая ГОСТ 2715-75	0,75	м²

Подп. и дата | Инв. № дубл. | Взам. инв. № | Подп. и дата | Инв. № подл.

Изм.	Лист	№ докум.	Подп.	Дата

272.08.01.00

Лист 2

Типовой проект 272-14-16 Альбом IX

Формат	Зона	Поз.	Обозначение	Наименование	Кол.	Примечание
				Документация		
А4			272.08.02.00 СБ	Сборочный чертеж		
				Детали		
				Труба 40×4 ГОСТ 8639-68		
Б4		1	272.08.02.01	Связь ℓ=905	1	4,30 кг
Б4		2	272.08.02.02	Связь ℓ=480	1	2,43 кг
Б4		3	272.08.02.03	Останов ℓ=40		
				Уголок $\frac{Б45\times45\times УГОСТ8509\text{-}72}{Ст3кп\ ГОСТ\ 535\text{-}79}$	1	0,41 кг
Б4		4	272.08.02.04	Фланец ℓ=60		
				Полоса $\frac{4\times60\ ГОСТ\ 103\text{-}76}{ВСт3кп\ ГОСТ\ 535\text{-}79}$	1	0,10 кг

Изм	Лист	№ докум.	Подп.	Дата	272.08.02.00			
Разраб.		Прокопенко			Кронштейн	Лит.	Лист	Листов 1
Пров.		Астапова				ЦНИИЭП торгово-бытовых зданий и туристских комплексов г. Москва		
Н.контр.		Коростелев						

Инв. № подл. | Подп. и дата | Взам. инв. № | Инв. № дубл. | Подп. и дата

272.09.01.00 СБ

Типовой проект 272-14-16 Альбом IX

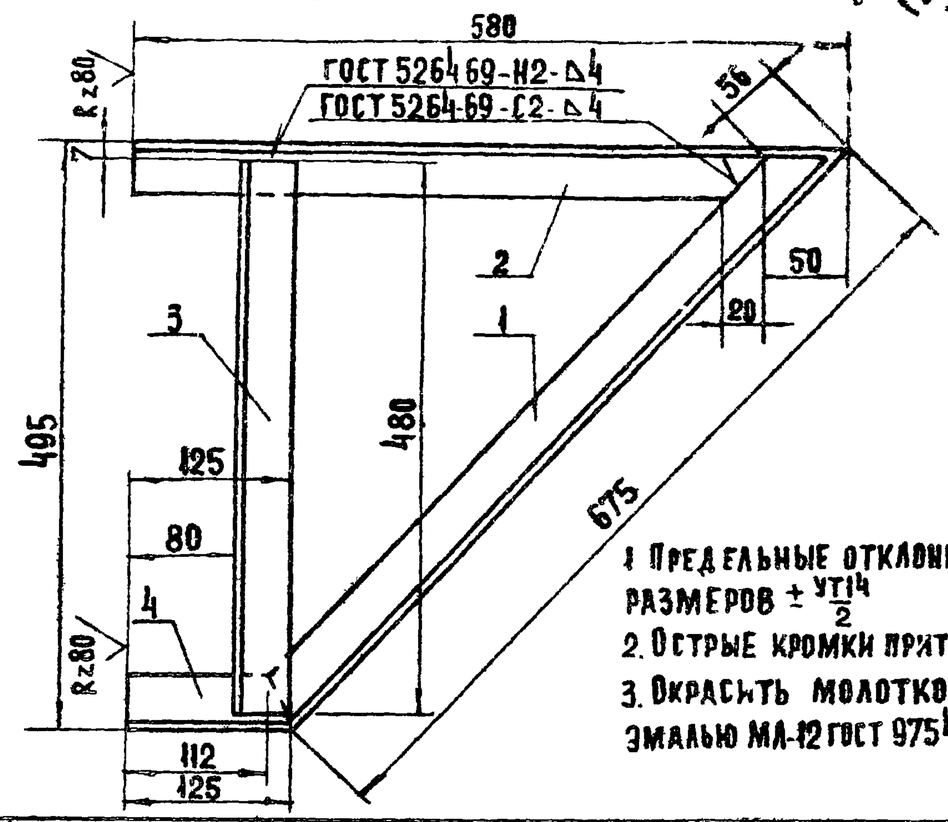

1. Предельные отклонения размеров $\pm\frac{УТ14}{2}$
2. Острые кромки притупить
3. Окрасить молотковой эмалью МЛ-12 ГОСТ 9754-76

Формат	Зона	Поз.	Обозначение	Наименование	Кол.	Примечание
				Детали		
				Уголок $\frac{Б45\times45\times4\ ГОСТ8509\text{-}72}{Ст3кп\ ГОСТ\ 535\text{-}79}$		
Б4		1	272.09.01.01	Связь ℓ=675	1	1,89 кг
Б4		2	272.09.01.02	ℓ=580	1	1,64 кг
Б4		3	272.09.01.03	ℓ=480	1	1,35 кг
Б4		4	272.09.01.04	ℓ=125	1	0,32 кг

Изм	Лист	№ докум.	Подп.	Дата	272.09.01.00 СБ			
Разраб.		Прокопенко			Кронштейн сборочный чертеж	Лит.	Масса	Масштаб
Провер.		Астапова					6,2	1:5
Н.контр.		Коростелев				Лист	Листов 1	
						ЦНИИЭП торгово-бытовых зданий и туристских комплексов г. Москва		

Инв. № подл. | Подп. и дата | Взам. инв. № | Инв. № дубл. | Подп. и дата

272 09.00.00 СБ

Альбом IX

Типовой проект 272-14-16

Рис. 1

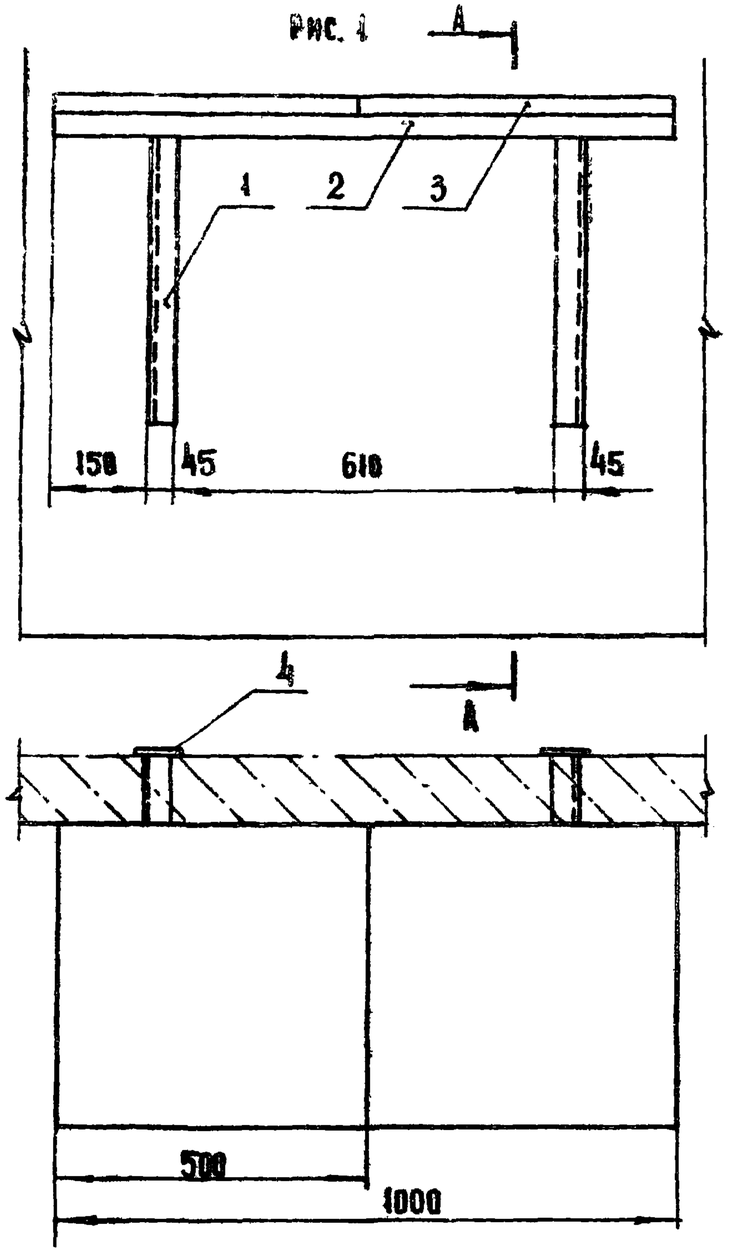

Рис. 2

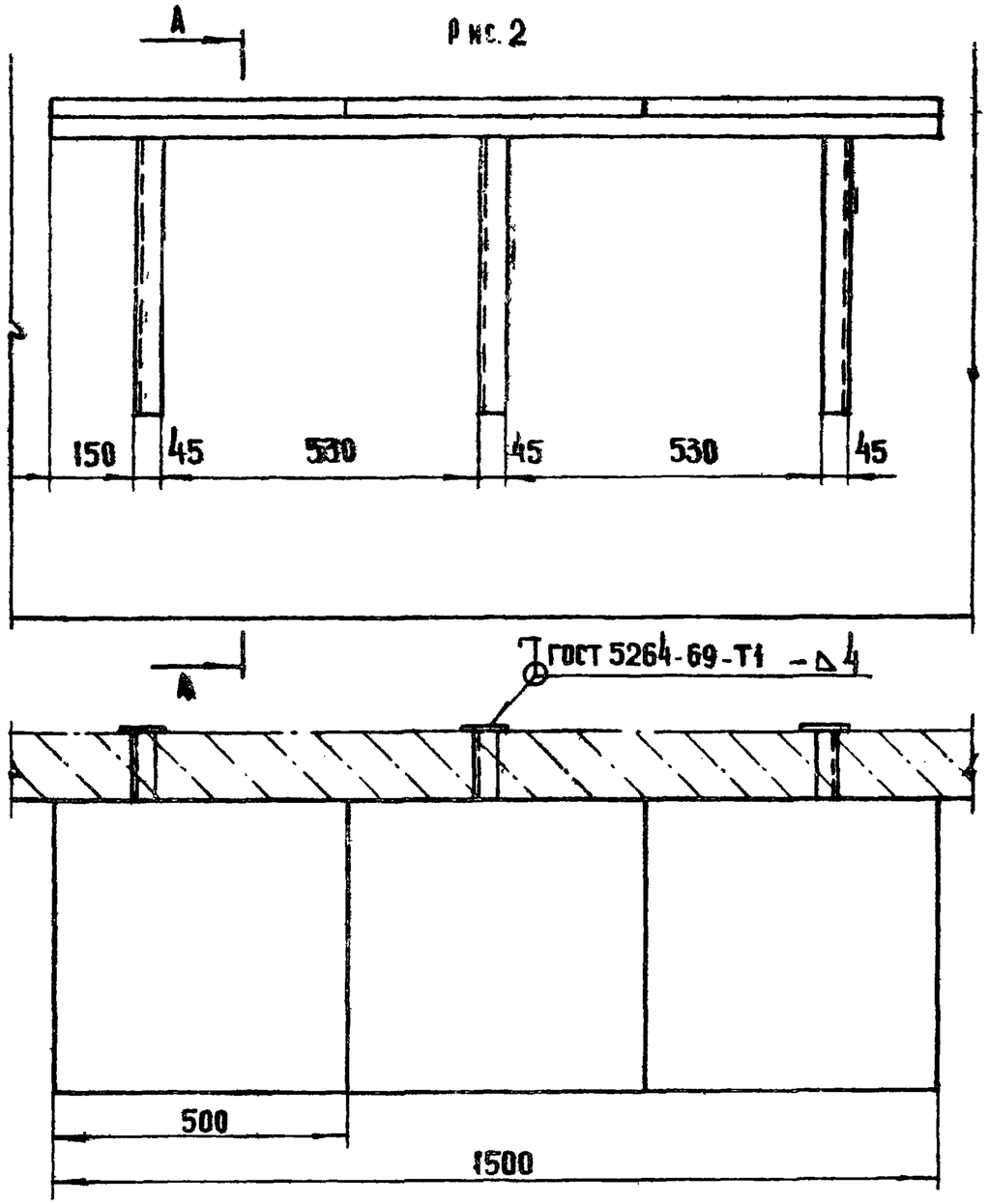

А-А

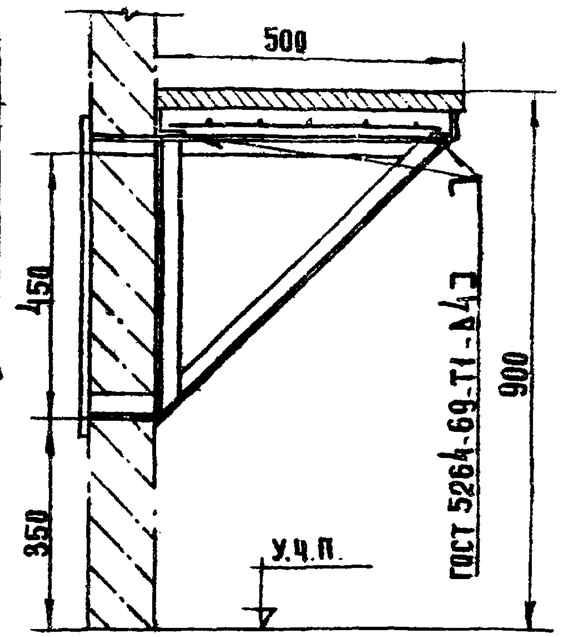

1. Размеры для справок.
2. Монтаж металлических деталей на месте.
3. Рама и кронштейн окрашивается молотковой эмалью МЛ-12 ГОСТ 9754-76.

Обозначение	Марка	Рис.	Масса, кг
272. 09.00.00	ПН-1	1	24.05
-01	ПН-2	2	34.91

Изм.	Лист	№ докум.	Подп.	Дата
Разраб.		Прокопенко		
Пров.		Астапова		
Н.контр.		Коростелев		
Гл.инж.м		Самовер		
Рук.маст.		Биксон		

272 09.00.00СБ

Настенная полка НП-1, НП-2
Сборочный чертеж

Лит	Масса	Масштаб
	см. табл	1:10
Лист	Листов 1	

ЦНИИЭП торгово-бытовых зданий и туристских комплексов г. Москва

Инв. № подл. | Подп. и дата | Взам. инв. № | Инв. № дубл. | Подп. и дата

Альбом IX

Типовой проект 272-14-16

Формат	Зона	Поз.	Обозначение	Наименование	Кол.	Примечание
				Документация		
12			272.09.00.00СБ	Сборочный чертеж		
			Переменные данные	для помещений		
				272.09.00.00		
				см. СБ		
				Сборочные единицы		
11		1	272.09.01.00	Кронштейн	2	
11		2	272.08.01.00-01	Рама	1	
				Детали		
Б.4		3	272.09.00.01	Мрамор полированный		
				ГОСТ 9480-77		
				500×500×30	2	
Б.4		4	272.09.00.02	Связь		
				Полоса $\frac{4\times50\ ГОСТ\ 103-76}{В\ ст.3\ кп\ ГОСТ\ 535-79}$		
				L=550	2	1.72 кг.

Инв. № подл. | Подп. и дата | Взам. инв. № дубл. | Инв. № дубл. | Подп. и дата

Изм.	Лист	N докум.	Подп.	Дата
Разраб.	Прокопенко			
Пров.	Астапова			
Н. контр.	Коростелев			

272.09.00.00

Настенная полка
КП-1.... КП-2

Лит.	Лист	Листов
	1	

ЦНИИЭП г. Москва — торгово-бытовых зданий и туристических комплексов

Альбом IX

Типовой проект 272-14-16

Формат	Зона	Поз.	Обозначение	Наименование	Кол.	Примечание
				272.09.00.00-01		
				см. СБ		
				Сборочные единицы		
11		1	272.09.01.00	Кронштейн	3	
11		2	272.08.01.00-02	Рама	1	
				Детали		
Б4		3	272.09.00.01	Мрамор полированный		
				ГОСТ 9480-77		
				500×500×30	3	
Б4		4	272.09.00.02	Связь		
				Полоса $\frac{4\times50\ ГОСТ\ 103-76}{В\ ст.3\ кп.\ ГОСТ\ 535-79}$		
				L=550	3	2.68 кг.

Инв. № подл. | Подп. и дата | Взам. инв. № дубл. | Инв. № дубл. | Подп. и дата

Изм.	Лист	№ докум.	Подп.	Дата

272.09.00.00