ТИПОВОЙ ПРОЕКТ

503-7-14.88

СКЛАД ЗАПОЛНИТЕЛЕЙ ПРИРЕЛЬСОВЫЙ ДЛЯ АВТОДОРОЖНОГО СТРОИТЕЛЬСТВА (МОБИЛЬНЫЙ) ВМЕСТИМОСТЬЮ 12,5 тыс. куб. м С РАДИАЛЬНО-ШТАБЕЛИРУЮЩИМ КОНВЕЙЕРОМ

АЛЬБОМ 5

ЗАДАНИЕ ЗАВОДУ-ИЗГОТОВИТЕЛЮ НА КОМПЛЕКТНЫЕ ЭЛЕКТРОТЕХНИЧЕСКИЕ УСТРОЙСТВА

10110/05
Цена 1-98

				Привязан
Инв. №				

ТИПОВОЙ ПРОЕКТ
503-7-14.88

СКЛАД ЗАПОЛНИТЕЛЕЙ ПРИРЕЛЬСОВЫЙ ДЛЯ АВТОДОРОЖНОГО СТРОИТЕЛЬСТВА (МОБИЛЬНЫЙ) ВМЕСТИМОСТЬЮ 12,5 тыс. куб. м С РАДИАЛЬНО-ШТАБЕЛИРУЮЩИМ КОНВЕЙЕРОМ

АЛЬБОМ 5

СОСТАВ ПРОЕКТА

Альбом 1	ПЗ	Пояснительная записка
	ТХ	Технология производства
	ТХ.Н	Общие виды нетиповых технологических конструкций
Альбом 2	АР	Архитектурные решения
	КЖ	Конструкции железобетонные
	ОВ	Отопление и вентиляция
	ВК	Водопровод и канализация
Альбом 3	КМ	Конструкции металлические
Альбом 4	ЭМ	Силовое электрооборудование
	ЭО	Электрическое освещение
Альбом 5		Задание заводу-изготовителю на комплектные электротехнические устройства
Альбом 6	СО	Спецификации оборудования
Альбом 7	ВМ	Ведомости потребности в материалах
Альбом 8	С	Сметы
Альбом 9.90		Технологические конструкции Радиально-штабелирующий конвейер Конструкторская документация

часть 1. Механическая часть
часть 2. Механическая часть (продолжение)
часть 3 Электротехническая часть

ПРИМЕНЕННЫЕ ТИПОВЫЕ ПРОЕКТЫ

Типовой проект 409-29-74.83 „Механизированный приемный пункт для выгрузки заполнителей бетона на два проходных пути с фронтом на один полувагон"

Альбом XIV.87 Технологические конструкции Люкоподъемник Конструкторская документация (распространяет Киевский филиал ЦИТП

Разработан институтом
Ч.О. ТЯЖПРОМЭЛЕКТРОПРОЕКТ

Утвержден Госстроем СССР
Протокол от 4 декабря 1986 г. №АЧ-89

Введен в действие Промтрансниипроектом
Приказ от 15.09 1988 г. № 191,
Альбом 9.90 - приказ от 08.01.90 г. № 3

Главный инженер института В.В. Голиков
Главный инженер проекта Ю.П. Бобрик

				Привязан	
Инв. №					

Альбом 5

Наименование	Кол. НКУ	Кол. привед пан.	Обозначение чертежа общего вида	Примечание
Щит открытый однорядный	1	11	001 ВО	
одностороннего обслуживания				
Щ1				
Пульт управления П1	1	1	002 ВО	
Пульт управления П2	1	1	003 ВО	
Пульт управления П3	1	1	004 ВО	

Количество приведенных панелей определено в соответствии с „Инструкцией о порядке учета станций управления" ОЛХ.684.002-82 стр. 107 щиты реечного исполнения пункт „а".

Изм	Лист	№ докум.	Подп.	Дата
Разраб.		Петухова		
Пров.		Филишкевич		
Гл.инж.пр.		Бобрик		08.88
Н.контр.		Нестеренко		
Утв.		Никитин		

ТП 503-7-14.88 000ТБ1

Ведомость комплектных устройств

Лит. | Лист: | Листов: 1

ВНИПИ Тяжпромэлектропроект имени Ф.Б. Якубовского Челябинское отделение

Формат А4

№ строки	Обозначение	Наименование
1	ОСТ 160.800.485-84	Устройства комплектные низ-
2		ковольтные. Техническая
3		документация, передаваемая
4		предприятию-изготовителю.
5		Требования к комплектности,
6		содержанию и оформлению.
7		
8	ОЛХ.684.002-82	Устройства комплектные
9		низковольтные управления
10		электроустановками. Руково-
11		дящие материалы по
12		проектированию
13		
14	ОЛХ.084.214-86	Нормализованная серия
15		блоков управления асинхрон-
16		ными двигателями с корот-
17		козамкнутым ротором 5030
18		
19	ОЛМ.684.000-85	Формализованный язык
20		записи аппаратов и при-
21		боров

Изм	Лист	№ докум	Подп.	Дата
Разраб.		Петухова		
Пров.		Филишкевич		
Гл.инж.пр.		Бобрик		08.88
Н.контр.		Нестеренко		
Утв.		Никитин		

ТП 503-7-14.88 000ВД

Ведомость ссылочных документов НКУ

Лит: | Лист: | Листов: 1

ВНИПИ Тяжпромэлектропроект имени Ф.Б. Якубовского Челябинское отделение

Формат А4

Наименование	Обозначение	Стр.	Форм.	Примеч.
Обложка				
Титульный лист		1	А2	
Содержание	000 ДС	2	А3	
Ведомость комплектных	000 ТБ1	2	А4	
устройств				
Ведомость ссылочных	000 ВД	2	А4	
документов НКУ				
Щит открытый Щ1.	001 ВО	3	А3,А4	лист1...3
Чертеж общего вида		4	А4	лист4...6
Щит открытый Щ1.	001 ТБ1	4	А4	лист1
Технические данные		5	А4	лист2...5
аппаратов				
Щит открытый Щ1.	001 ТБ2	6	А4	лист1...4
Перечень надписей		16	А4	лист5
Щит открытый Щ1.	001 Э4	7...15	А2	
Схема электрическая				
соединений				
Щит открытый Щ1.	001 ТБ3	16	А4	лист1...3
Таблица межпанельных				
соединений				
Пульт П1. Чертёж об-	002 ВО	17	А3	
щего вида				
Пульт П1. Технические	002 ТБ1	17	А4	лист1,2
данные аппаратов				
Пульт П1. Перечень	002 ТБ2	20	А4	лист1,2
надписей				
Пульт П1. Схема элек-	002 Э4	18,19	А2	
трическая соединений				

Наименование	Обозначение	Стр.	Форм.	Примеч.
Пульт П2. Чертеж	003 ВО	20	А3	
общего вида				
Пульт П2. Технические	003 ТБ1	21	А4	лист1,2
данные аппаратов				
Пульт П2. Перечень	003 ТБ2	21	А4	
надписей				
Пульт П2. Схема элек-	003 Э4	22	А2	
трическая соединений				
Пульт П3. Чертеж об-	004 ВО	23	А3	
щего вида				
Пульт П3. Технические	004 ТБ1	21	А4	лист1
данные аппаратов		23	А4	лист2
Пульт П3. Перечень	004 ТБ2	23	А4	
надписей				
Пульт П3. Схема элек-	004 Э4.	24	А2	
трическая соединений				

Изм	Лист	№ докум.	Подп.	Дата
Разраб.		Петухова		
Пров		Филишкевич		
Гл.инж.пр.		Бобрик		08.88
Н.контр.		Нестеренко		
Утв.		Никитин		

ТП 503-7-14.88 000ДС

Содержание

Лит. | Лист: | Листов: 1

ВНИПИ Тяжпромэлектропроект имени Ф.Б. Якубовского Челябинское отделение

Копировал Редькина

Формат А3

Альбом 5

00180 лист 2

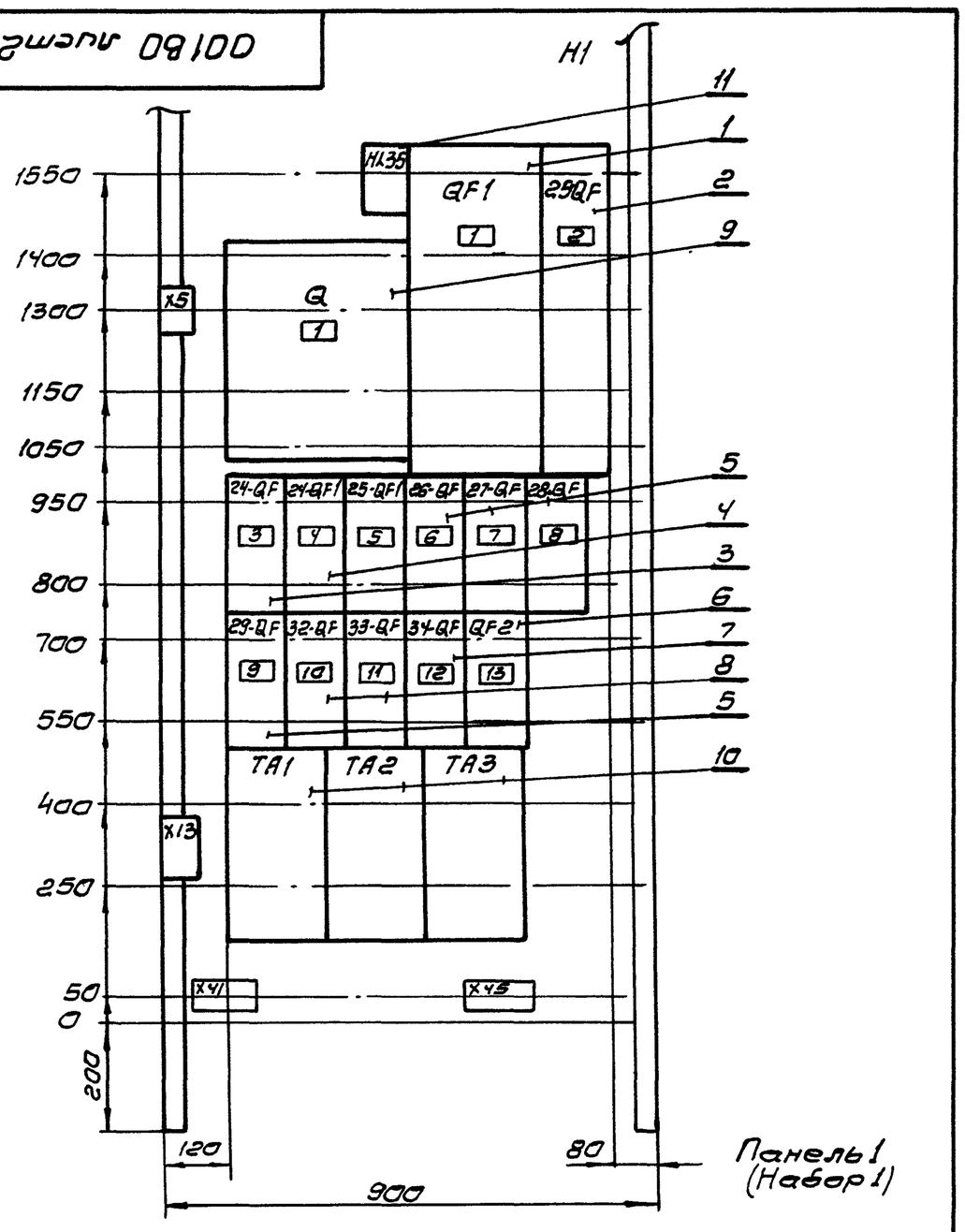

Панель 1 (Набор 1)

Изм	Лист	№ докум.	Подп.	Дата	ТП 503-7-14.88	00180
Разраб		Копп			Щит открытый Щ1 Чертеж общего вида	Лит / Масса / Масшт.
Пров.		Лазебник				Лист: 2 / Листов: 6
Т. контр.		Нестеренко				ВНИПИ Тяжпромэлектропроект имени Ф.Б. Якубовского Челябинское отделение
Гл. инж. пр		Бобрик		08.88г		
Н. контр.		Нестеренко				
Утв.		Никитин				

Формат А4

00180 лист 3

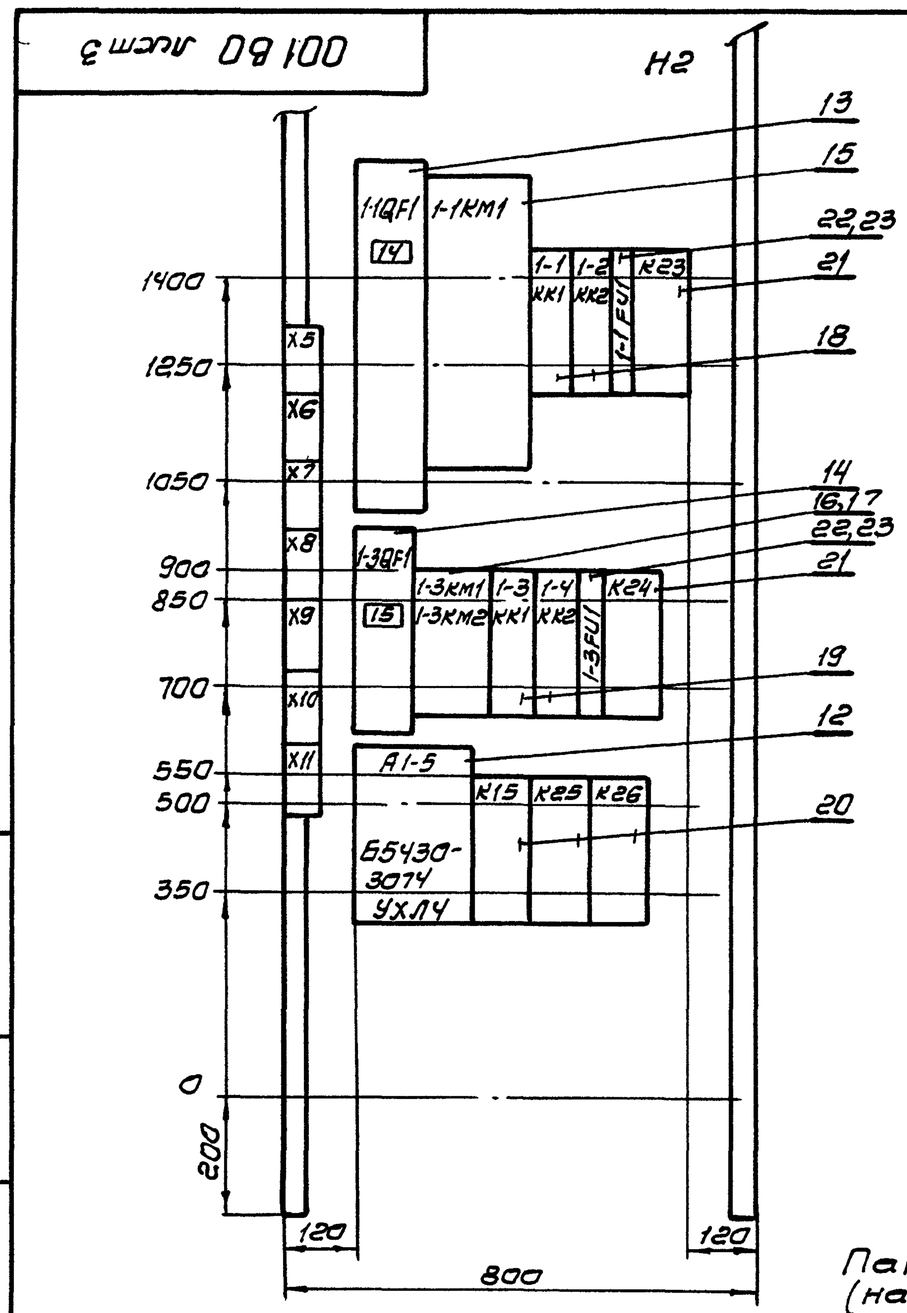

Панель 2 (набор 2)

Изм	Лист	№ докум	Подп.	Дата	ТП 503-7-14.88	00180
Разраб		Копп			Щит открытый Щ1. Чертеж общего вида	Лит / Масса / Масшт.
Пров.		Лазебник				Лист: 3 / Листов: 6
Т. контр.		Нестеренко				ВНИПИ Тяжпромэлектропроект имени Ф.Б. Якубовского Челябинское отделение
Гл. инж. пр.		Бобрик		08.88г		
Н. контр.		Нестеренко				
Утв.		Никитин				

Формат А4

00180 лист 1

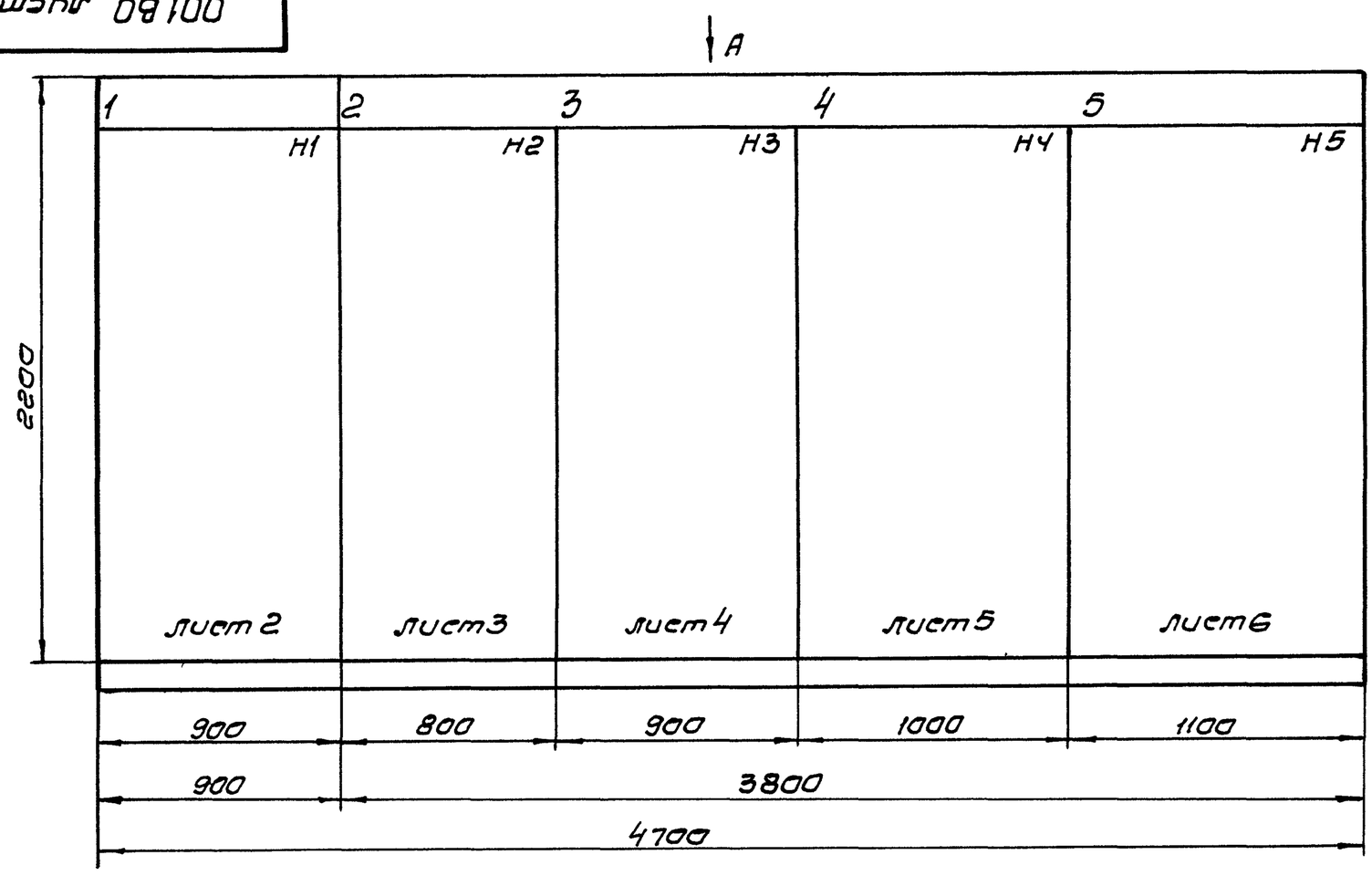

1. Щит открытый однорядный одностороннего обслуживания.

Строка 1	Ввод ~380/220В. 24-Вибромашина	РШК	Щ1	14...23-вибраторы, 28,29-вибратор конкаруш.
2	25-Виброразгрузчик; 26,27-люкоподъем.	1-1, 1-2-Конвейер	4...13-Вибрезатворы	30-Дренажный насос. 31-Вентилятор.
3	28,29-Конкорушители 32...41.-Печи.	1-3, 1-4-Поворот конвейера	3-конвейер №1, 2-конвейер №2	24-Вибратор вибромашины
4	Освещение	1-5-Подъем конвейера		
Панель	1	2	3	4

Строка 5	Автоматика Сигнализация
Панель	5

Вид А
М 1:50

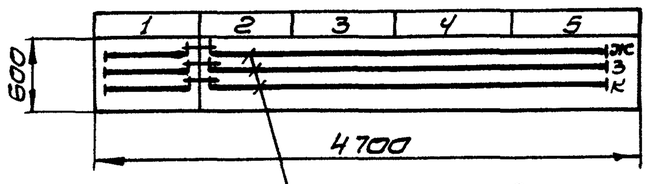

Шины силовые ~380В 300А Iу 25кА

Изм.	Лист	№ докум.	Подп.	Дата	ТП 503-7-14.88	00180
Разраб.		Копп			Щит открытый Щ1 Чертеж общего вида	Лит. / Масса / Масштаб
Пров.		Лазебник				Лист: 1 / Листов: 6
Т. контр.		Нестеренко				ВНИПИ Тяжпромэлектропроект имени Ф.Б. Якубовского Челябинское отделение
Гл. инж. пр		Бобрик		08.88г		
Н. контр.		Нестеренко				
Утв.		Никитин				

Копировал Редькина

Формат А3

Подп. и дата | Инв. № дубл. | Взам. инв. № | Подп. и дата | Инв. № подл.

Альбом 5

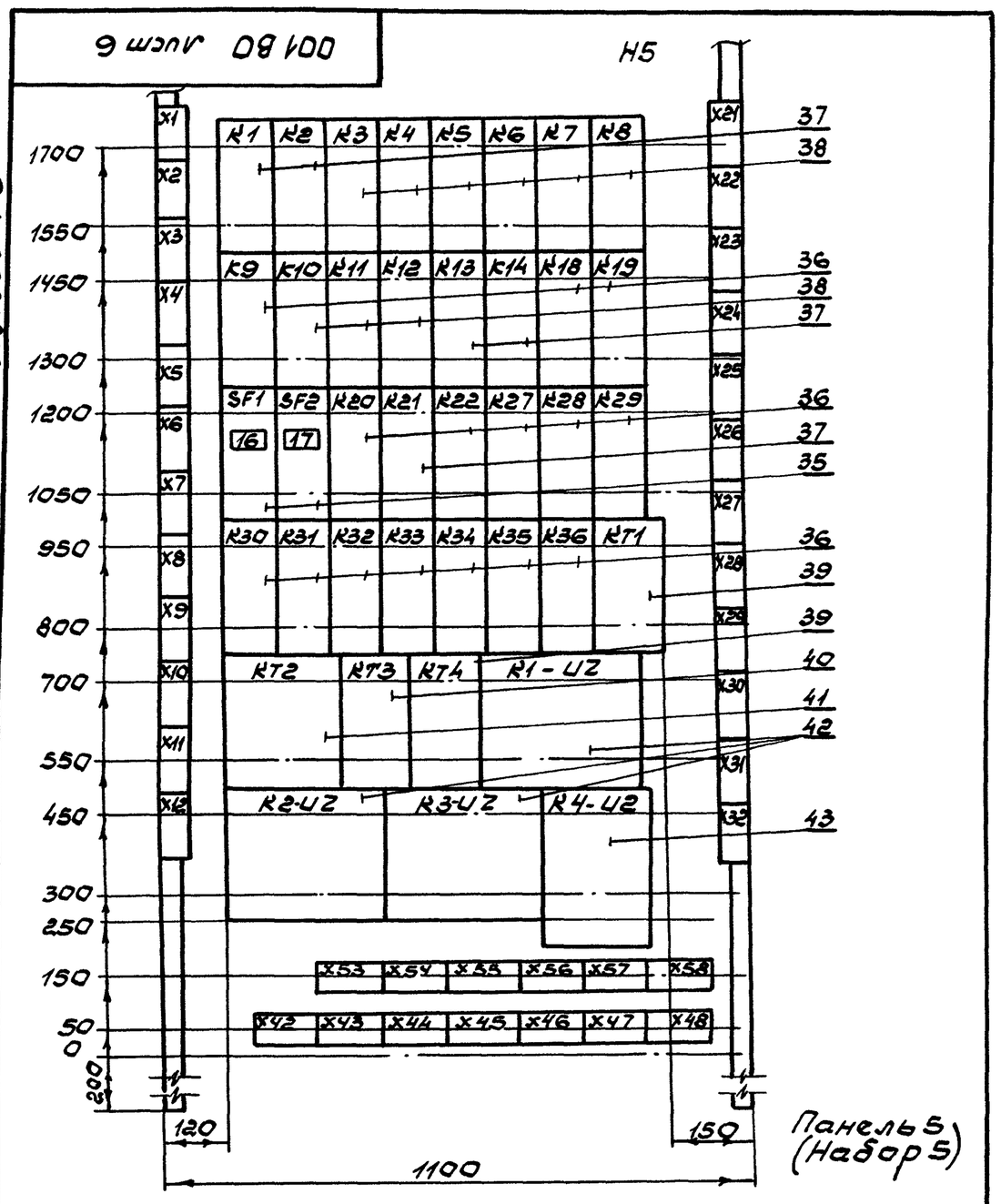

Изм	Лист	№ докум.	Подп	Дата
Разраб		Копп		
Пров		Лазебник		
Т.контр.		Нестеренко		
Гл.инж.пр		Бобрик		08.88
Н.контр		Нестеренко		
Утв		Никитин		

ТП 503-7-14.88 001 ВО

Щит открытый щ1
Чертеж общего вида

Лит.	Масса	Масштаб

Лист 6 | Листов 6

ВНИПИ Тяжпромэлектропроект имени Ф.Б. Якубовского
Челябинское отделение

Формат А4

Формат	Зона	Поз.	Обозначение	Наименование	Кол.	Примечание
				Документация		
			001ВО	Чертеж общего вида		
			00134	Схема электрическая соединений		
			001 ТБ2	Перечень надписей		
				Сборочные единицы		
				Панель 1		
				Н1		
		1		Выключатель		
				А3736ФУ3		
				U~380В, Iр 320А		
				уставка 3200А	1	QF1
		2		Выключатель		
				А3716ФУ3		
				U~380В, Iр 125А		
				уставка 1600А	1	25-QF
		3		Выключатель		
				АП50Б-3МТУ3.3		
				Iр 63А, 10Iн	1	24-QF

Изм	Лист	№ докум	Подп	Дата
Разраб		Петухова		
Пров		Филишкевич		
Гл.инж.пр.		Бобрик		08.88
Н.контр.		Нестеренко		
Утв		Никитин		

ТП 503-7-14.88 001 ТБ1

Щит открытый щ1
Технические данные аппаратов

Лит	Лист	Листов
	1	5

ВНИПИ Тяжпромэлектропроект имени Ф.Б. Якубовского
Челябинское отделение

Формат А4

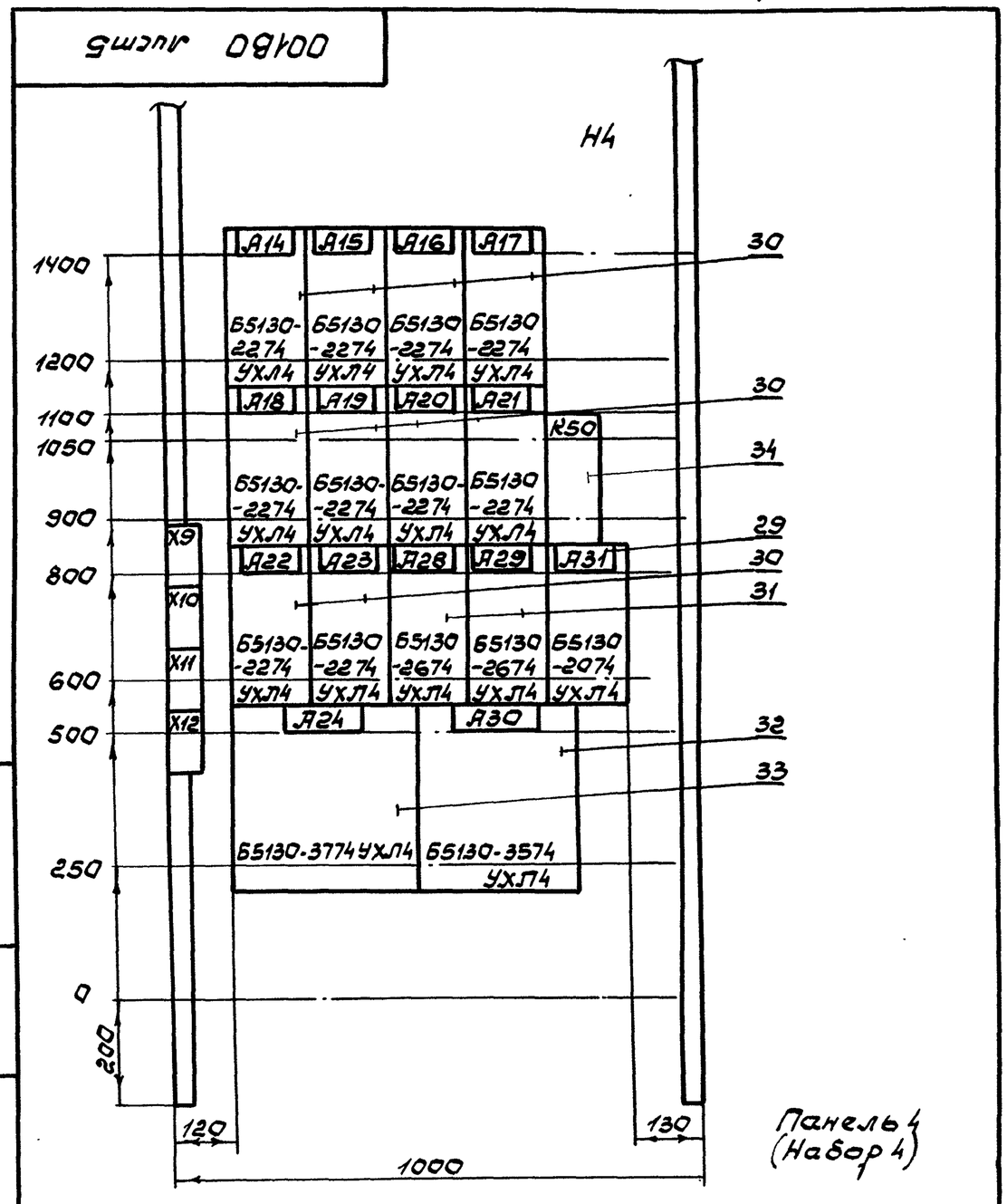

Изм	Лист	№ докум	Подп	Дата
Разраб		Копп		
Пров.		Лазебник		
Т.контр		Нестеренко		
Гл.инж.пр		Бобрик		08.88
Н.контр		Нестеренко		
Утв		Никитин		

ТП 503-7-14.88 001ВО

Щит открытый щ1
Чертеж общего вида

Лит	Масса	Масштаб

Лист 5 | Листов 6

ВНИПИ Тяжпромэлектропроект имени Ф.Б. Якубовского
Челябинское отделение

Формат А4

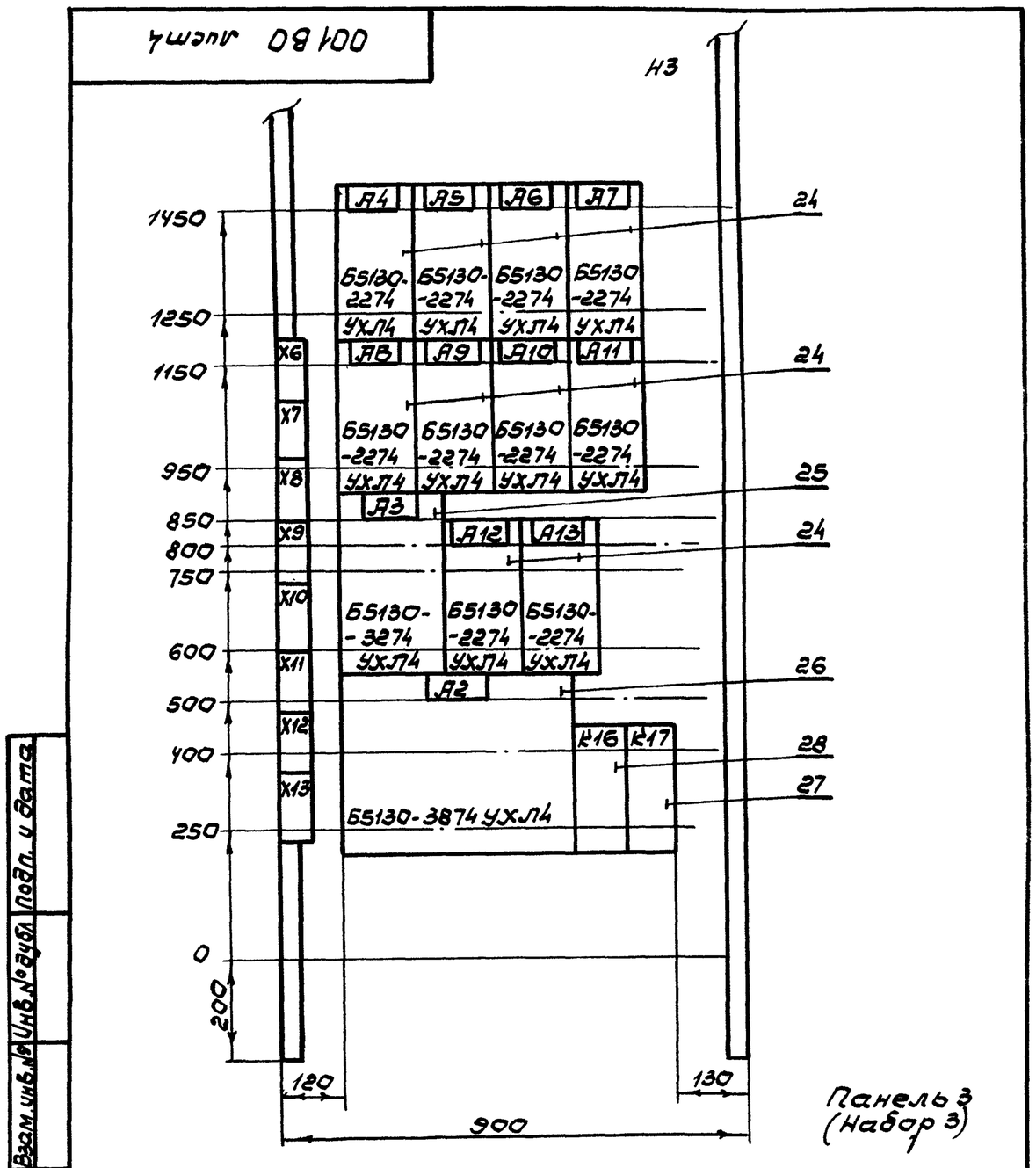

Изм	Лист	№ докум	Подп	Дата
Разраб		Копп		
Пров.		Лазебник		
Т.контр.		Нестеренко		
Гл.инж.пр		Бобрик		08.88
Н.контр.		Нестеренко		
Утв.		Никитин		

ТП 503-7-14.88 001 ВО

Щит открытый щ1
Чертеж общего вида

Лит	Масса	Масштаб

Лист 4 | Листов 6

ВНИПИ Тяжпромэлектропроект имени Ф.Б. Якубовского
Челябинское отделение

Копировал Белоусова

Формат А4

Альбом 5

Формат	Зона	Поз.	Обозначение	Наименование	Кол.	Примечание
				Панель 3		
		24		Б5130-2274УХЛ4	10	А4...А13
		25		Б5130-3274УХЛ4	1	А3
		26		Б5130-3874УХЛ4	1	А2
				Н3		
		27		Реле ПЭ-37-42У3		
				U~220В	1	К17
		28		Реле ПЭ-37-80У3	1	К16
				Панель 4		
				Блоки		
		29		Б5130-2074УХЛ4	1	А31
		30		Б5130-2274УХЛ4	10	А14...А23
		31		Б5130-2674УХЛ4	2	А28, А29
		32		Б5130-3574УХЛ4	1	А30
		33		Б5130-3774УХЛ4	1	А24
				Н4		
		34		Реле ПЭ-37-22У3		
				U~220В	1	К50
				Панель 5		
				Н5		
		35		Выключатель		
				АП50Б-2МТУ3.2		
				Iр.6,3А; 3,5Iн	2	SF1, SF2
		36		Реле		К9, К18...
				ПЭ-37-22У3		К20, К22
				U~220В	15	К27...К36

Инв. № подл. | Подп. и дата | Взам. инв. № | Инв. № дубл. | Подп. и дата

Изм. Лист № докум. Подп. Дата

ТП 503-7-14.88 001ТБ1

Лист 4

Формат А4

Формат	Зона	Поз.	Обозначение	Наименование	Кол.	Примечание
				Н2		
		13		Выключатель		
				А3716ФУ3		
				U~380В, Iр160А		
				уставка 1600А		1-1QF1
		14		Выключатель		
				АЕ2046М-10У3Б		
				Iр20А, 12Iн	1	1-3QF1
		15		Пускатель		
				ПМА-6102УХЛ4В		
				U~220В, в.к. 2з 2р	1	1-1КМ1
		16		Пускатель		
				ПМЛ-2501О4В		1-3КМ1
				U~220В	1	1-3КМ2
		17		ПКЛ-1104В	2	к поз. 16
		18		Реле РТЛ-1014ОМ4		1-1КК1
				КРЛ-104	2	1-2КК2
		19		Реле РТЛ 20630М4		1-3КК1
				КРЛ-204	2	1-4КК2
		20		Реле ПЭ-37-42У3		К15, К25
				U~220В	3	К26
		21		Реле ПЭ-37-44У3		
				U~220В	2	К23, К24
		22		Предохранитель		1-1FU1
				ППТ10У3	2	1-3FU1
		23		Плавкая вставка		
				ВТФ6У3	2	к поз. 22

Инв. № подл. | Подп. и дата | Взам. инв. № | Инв. № дубл. | Подп. и дата

Изм. Лист № докум. Подп. Дата

ТП 503-7-14.88 001ТБ1

Лист 3

Формат А4

Формат	Зона	Поз.	Обозначение	Наименование	Кол.	Примечание
		37		Реле ПЭ-37-42У3		К1, К2, К13
				U~220В		К14, К21
		38		Реле ПЭ-37-80У3		К21, К3..К8
				U~220В	9	К10...К12
		39		Реле		
				РКВ11-33-112УХЛ4		КТ1
				U~220В	2	КТ4
		40		Реле		
				РКВ11-33-122УХЛ4		
				U~220В	1	КТ3
		41		Реле ВС-У3-32УХЛ4		
				U~220В	1	КТ2
		42		Аппарат контроля		Заводом
				скорости КС		не комп-
				U~220В		лектуется
				(К-1U2, К2-U2, К3-U2)	3	Выпол-
		43		Блок питания		нить
				фотореле		отверстия
				РФ8200		и мон-
				U~220В		таж
				(К4-U2)	1	проводов
				Зажимы наборные		
				ЗН24-16П63-В/ВУ3	15	
				Блок зажимов		
				Б32У-УП25-В/ВУ3-5	1	
				Б32У-УП25-В/ВУ3-10	57	

Инв. № подл. | Подп. и дата | Взам. инв. № | Инв. № дубл. | Подп. и дата

Изм. Лист № докум. Подп. Дата

ТП 503-7-14.88 001ТБ1

Лист 5

Формат А4

Формат	Зона	Поз.	Обозначение	Наименование	Кол.	Примечание
		4		Выключатель		
				АП50Б-3МТУ3.2		24-QF1
				Iр16А, 10Iн	2	24-QF2
		5		Выключатель		26-QF, 27-QF
				АП50Б-3МТУ3.2		28-QF
				Iр6,3А; 10Iн	4	29-QF
		6		Выключатель		
				АП50Б-3МТУ3.2		
				Iр50А, 10Iн	1	QF2
		7		Выключатель		
				АП50Б-2МТУ3.2		
				Iр10А, 10Iн	1	34-QF
		8		Выключатель		
				АП50Б-2МТУ3.2		32-QF
				Iр.6,3А; 10Iн	2	33-QF
		9		Рубильник		
				Р11-37320-00У3		
				рук. слева	1	Q
		10		Трансформатор		ТА1
				Т-0,66-10-1-300/5У3		ТА2
				I 300/5А	3	ТА3
		11		Арматура		
				АС1201БУ2		
				U 380В	1	HL35
				Панель 2		
				Блоки		
		12		Б5130-3074УХЛ4	1	А1-5

Инв. № подл. | Подп. и дата | Взам. инв. № | Инв. № дубл. | Подп. и дата

Изм. Лист № докум. Подп. Дата

ТП 503-7-14.88 001ТБ1

Лист 2

Копировал Морозова

Формат А4

Альбом 5

Панель	Надпись	Позиционное обозначение	Место надписи	Текст	Кол.	Вид шрифта	Заготовка
			Табличка	A5	1		
			То же	A6	1		
			—"—	A7	1		
			—"—	A8	1		
			—"—	A9	1		
			—"—	A10	1		
			—"—	A11	1		
			—"—	A3	1		
			—"—	A12	1		
			—"—	A13	1		
			—"—	A2	1		
			—"—	K16	1		
			—"—	K17	1		
				Панель 4			
			Табличка	A14	1		
			То же	A15	1		
			—"—	A16	1		
			—"—	A17	1		
			—"—	A18	1		
			—"—	A19	1		
			—"—	A20	1		
			—"—	A21	1		
			—"—	K50	1		
			—"—	A22	1		
			—"—	A23	1		
			—"—	A28	1		
			—"—	A29	1		
			—"—	A31	1		

Инв. № подл. | Подп. и дата | Взам. инв. № | Инв. № дубл. | Подп. и дата

Изм | Лист | № докум. | Подп. | Дата

ТП 503-7-14.88 001 ТБ2

Лист 3

формат А4

Панель	Надпись	Позиционное обозначение	Место надписи	Текст	Кол.	Вид шрифта	Заготовка
			Табличка	A24	1		
			То же	A30	1		
				Панель 5			
			Табличка	K1	1		
			То же	K2	1		
			—"—	K3	1		
			—"—	K4	1		
			—"—	K5	1		
			—"—	K6	1		
			—"—	K7	1		
			—"—	K8	1		
			—"—	K9	1		
			—"—	K10	1		
			—"—	K11	1		
			—"—	K12	1		
			—"—	K13	1		
			—"—	K14	1		
			—"—	K18	1		
			—"—	K19	1		
	16	SF1	—"—	Авт. у сигн. тракта	1		
	17	SF2	—"—	Авт. у сигн. насоса	1		
			—"—	K20	1		
			—"—	K21	1		
			—"—	K22	1		
			—"—	K27	1		
			—"—	K28	1		
			—"—	K29	1		
			—"—	K30	1		

Инв. № подл. | Подп. и дата | Взам. инв. № | Инв. № дубл. | Подп. и дата

Изм | Лист | № докум. | Подп. | Дата

ТП 503-7-14.88 001 ТБ2

Лист 4

формат А4

Панель	Надпись	Позиционное обозначение	Место надписи	Текст	Кол.	Вид шрифта	Заготовка
	8	28-QF	Табличка	28. Комкорушитель	1		
	9	29-QF	То же	29. Комкорушитель	1		
	10	32-QF	—"—	32. Эл. печь	1		
	11	33-QF	—"—	33. Эл. печь	1		
	12	34-QF	—"—	34, 35. Эл. печи	1		
	13	QF2	—"—	Рабочее освещение	1		
			—"—	TA1	1		
			—"—	TA2	1		
			—"—	TA3	1		
				Панель 2			
	14	1-1QF1	Табличка	1-1, 1-2. Конвейер РШК	1		
			То же	1-1KM	1		
			—"—	1-1KK1	1		
			—"—	1-2KK2	1		
			—"—	1-1FU1	1		
			—"—	K23	1		
	15	1-3QF1	—"—	1-3, 1-4. Поворот РШК	1		
			—"—	1-3KM1, 1-3KM2	1		
			—"—	1-3KK1	1		
			—"—	1-4KK2	1		
			—"—	1-3FU1	1		
			—"—	K24	1		
			—"—	A1-5	1		
			—"—	K15	1		
			—"—	K25	1		
			—"—	K26	1		
				Панель 3			
			Табличка	A4	1		

Инв. № подл. | Подп. и дата | Взам. инв. № | Инв. № дубл. | Подп. и дата

Изм | Лист | № докум. | Подп. | Дата

ТП 503-7-14.88 001 ТБ2

Лист 2

формат А4

Панель	Надпись	Позиционное обозначение	Место надписи	Текст	Кол.	Вид шрифта	Заготовка
1			Верхнее	Ввод ~380/220В. 24-Вибромашина	1		
			обрам-	25-Виброразгрузчик. 26,27-Люкоподъем	1		
			ление	28,29-Комкорушители. 32...41-Печи	1		
			щита	Освещение	1		
2			—"—	РШК	1		
			—"—	1-1, 1-2-Конвейер	1		
			—"—	1-3, 1-4-Поворот конвейера	1		
			—"—	1-5-Подъем конвейера	1		
3			—"—	Щ1	1		
			—"—	4...13-Виброзатворы	1		
			—"—	3-Конвейер №1, 2-Конвейер №2	1		
4			—"—	14...23-Вибраторы. 28,29-Вибратор комкоруш.	1		
			—"—	30-Дренажный насос. 31-Вентилятор	1		
			—"—	24-Вибратор вибромашины	1		
5			—"—	Автоматика	1		
			—"—	Сигнализация	1		
				Панель 1			
			Табличка	HL 35	1		
	1	Q, QF	То же	Ввод ~380В	1		
	2	25-QF	—"—	25. Виброразгрузчик	1		
	3	24-QF	—"—	24. Вибромашина	1		
	4	24-QF1	—"—	24. Таль вибромашины	1		
	5	25-QF1	—"—	25. Таль виброразгрузчика	1		
	6	26-QF	—"—	26. Люкоподъемник	1		
	7	27-QF	—"—	27. Люкоподъемник	1		

Инв. № подл. | Подп. и дата | Взам. инв. № | Инв. № дубл. | Подп. и дата

Изм | Лист | № докум. | Подп. | Дата

ТП 503-7-14.88 001 ТБ2

Разраб.	Петухова		
Пров.	Филишкевич		
Гл. инж. пр	Бобрик		09.84
Н. контр.	Нестеренко		
Утв.	Никитин		

Щит открытый Щ1
Перечень надписей

Лит.	Лист	Листов
	1	5

ВНИПИ ТЯЖПРОМЭЛЕКТРОПРОЕКТ имени Ф.Б. ЯКУБОВСКОГО
Челябинское отделение

Копировал Редькина

формат А4

Альбом 5

001 ЭЧ лист 1

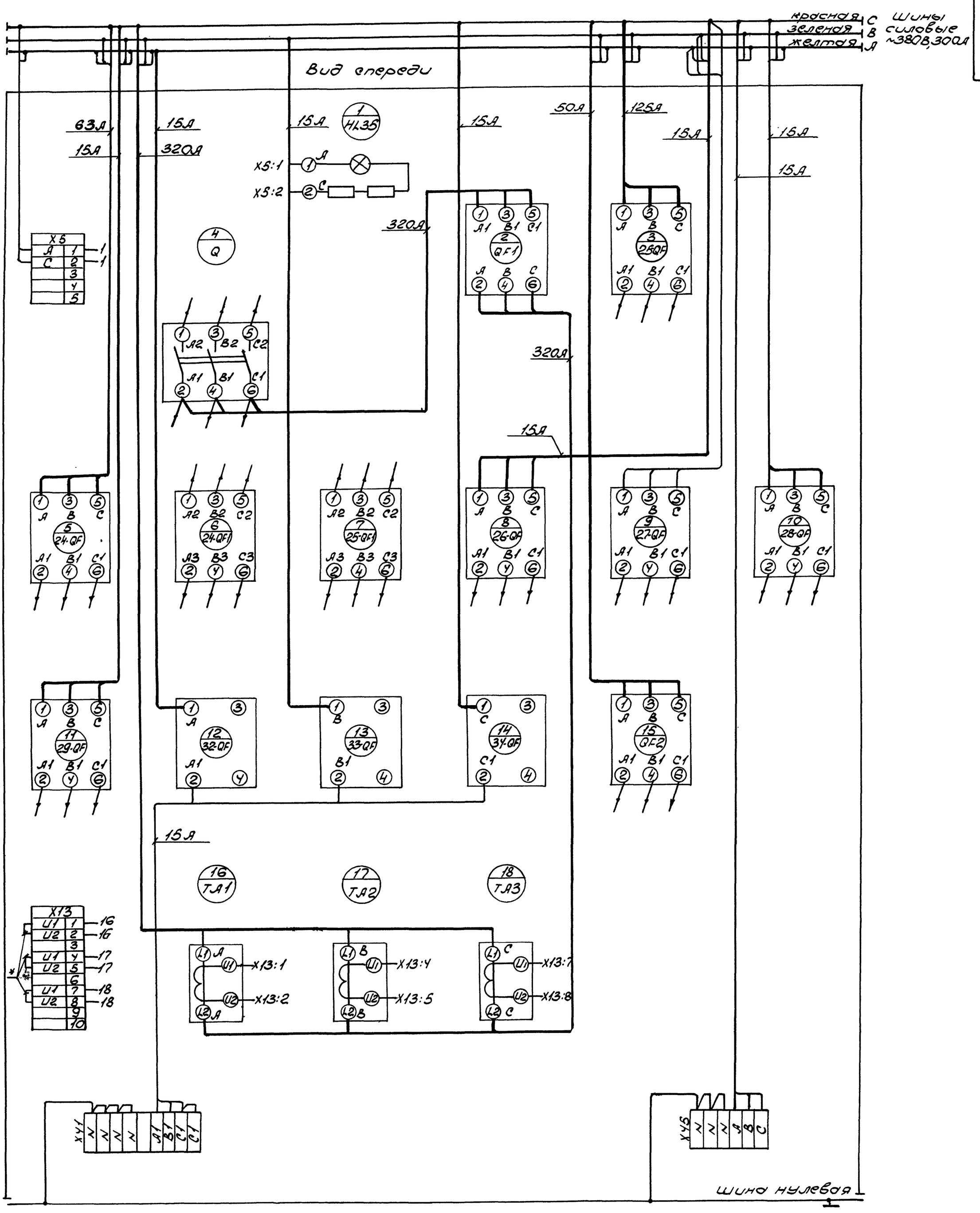

* - при подключении счетчика закоротки снять.

Панель 1(Набор 1)

					ТП 503-7-14.88	001ЭЧ	
Изм.	Лист	№докум.	Подп.	Дата	Щит открытый Щ1 Схема электрическая соединений	Лит.	Масса	Масштаб
Разраб.		Копп						
Пров.		Петухова				Лист 1	Листов 9
Т.контр.		Нестеренко				ВНИПИ Тяжпромэлектропроект имени Ф.Б. Якубовского Челябинское отделение	
Ст.инж.пр.		Бобрик		08.88			
Н.контр.		Нестеренко					
Утв.		Никитин					

Копировал Морозова

Формат А2

Инв.№ подл. | Подп. и дата | Взам.инв.№ | Инв.№ дубл. | Подп. и дата

Альбом 5

001Э4 лист 2

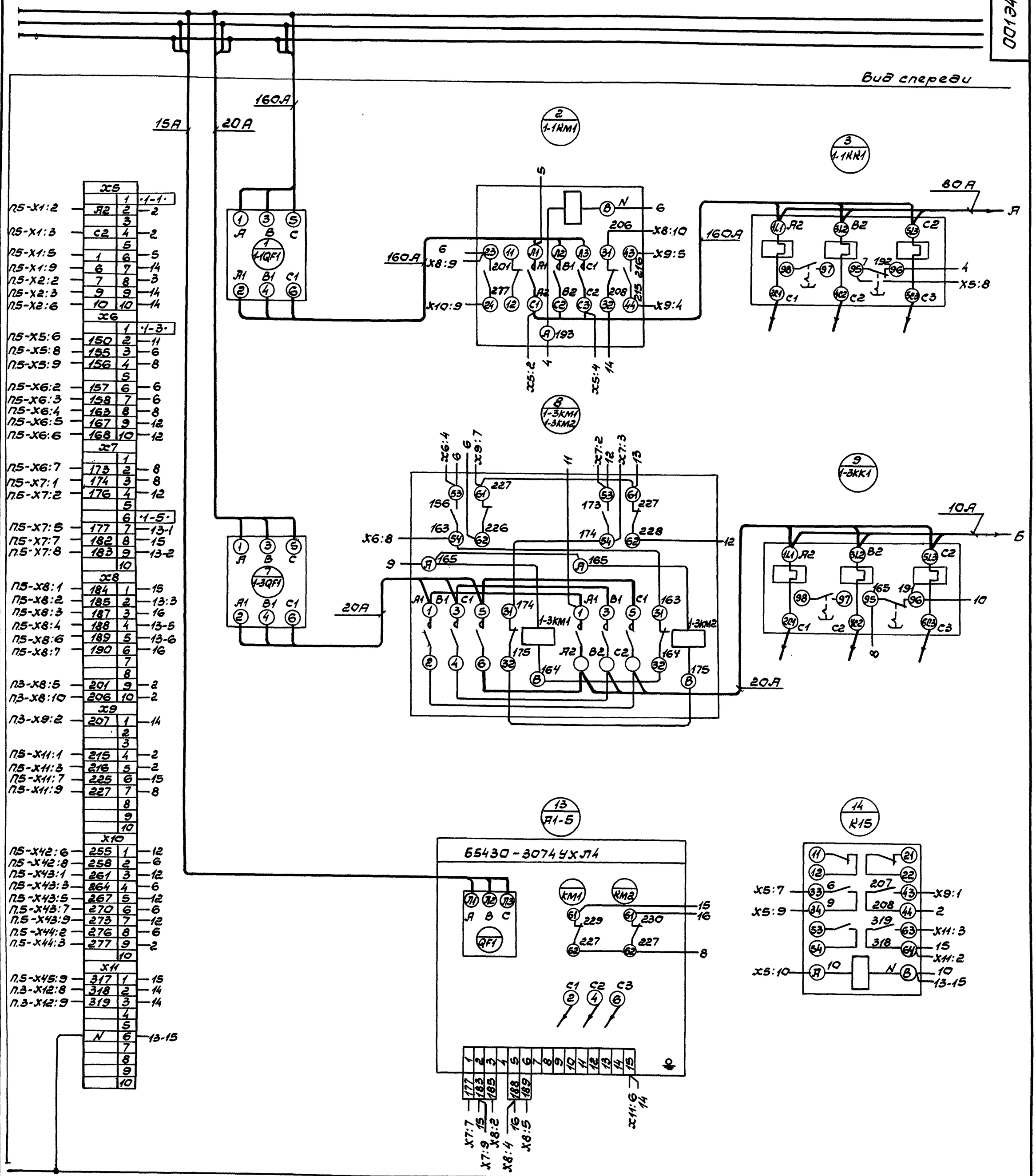

X5	
	1 ·1-1·
П5-X1:2 — A2	2 — 2
	3
П5-X1:3 — C2	4 — 2
	5
П5-X1:5 — 1	6 — 5
П5-X1:9 — 6	7 — 14
П5-X2:2 — 7	8 — 3
П5-X2:3 — 9	9 — 14
П5-X2:6 — 10	10 — 14
X6	
	1 ·1-3·
П5-X5:6 — 150	2 — 11
П5-X5:8 — 155	3 — 6
П5-X5:9 — 156	4 — 8
	5
П5-X6:2 — 157	6 — 6
П5-X6:3 — 158	7 — 6
П5-X6:4 — 163	8 — 8
П5-X6:5 — 167	9 — 12
П5-X6:6 — 168	10 — 12
X7	
	1
П5-X6:7 — 173	2 — 8
П5-X7:1 — 174	3 — 8
П5-X7:2 — 176	4 — 12
	5
	6 ·1-5·
П5-X7:5 — 177	7 — 13-1
П5-X7:7 — 182	8 — 15
П5-X7:8 — 183	9 — 13-2
	10
X8	
П5-X8:1 — 184	1 — 15
П5-X8:2 — 185	2 — 13:3
П5-X8:3 — 187	3 — 16
П5-X8:4 — 188	4 — 13-5
П5-X8:6 — 189	5 — 13-6
П5-X8:7 — 190	6 — 16
	7
	8
П3-X8:5 — 201	9 — 2
П3-X8:10 — 206	10 — 2
X9	
П3-X9:2 — 207	1 — 14
	2
	3
П5-X11:1 — 215	4 — 2
П5-X11:3 — 216	5 — 2
П5-X11:7 — 225	6 — 15
П5-X11:9 — 227	7 — 8
	8
	9
	10
X10	
П5-X42:6 — 255	1 — 12
П5-X42:8 — 258	2 — 6
П5-X43:1 — 261	3 — 12
П5-X43:3 — 264	4 — 6
П5-X43:5 — 267	5 — 12
П5-X43:7 — 270	6 — 6
П5-X43:9 — 273	7 — 12
П5-X44:2 — 276	8 — 6
П5-X44:3 — 277	9 — 2
	10
X11	
П5-X45:9 — 317	1 — 15
П3-X12:8 — 318	2 — 14
П3-X12:9 — 319	3 — 14
	4
	5
N	6 — 13-15
	7
	8
	9
	10

Панель 2 (Набор 2) Начало

Изм	Лист	№ докум	Подп	Дата	ТП 503-7-14.88		001Э4	
Разраб		Копп			Щит открытый щ1 Схема электрическая соединений	Лит	Масса	Масштаб
Пров.		Петухова				Лист 2	Листов 9	
Т.контр.		Нестеренко				ВНИПИ Тяжпромэлектропроект имени Ф.Б. Якубовского Челябинское отделение		
Гл.инж.пр		Бобрик		03.88				
Н.контр.		Нестеренко						
Утв.		Никитин						

Инв.№подл. | Подп. и дата | Взам. инв.№ | Инв.№дубл. | Подп. и дата

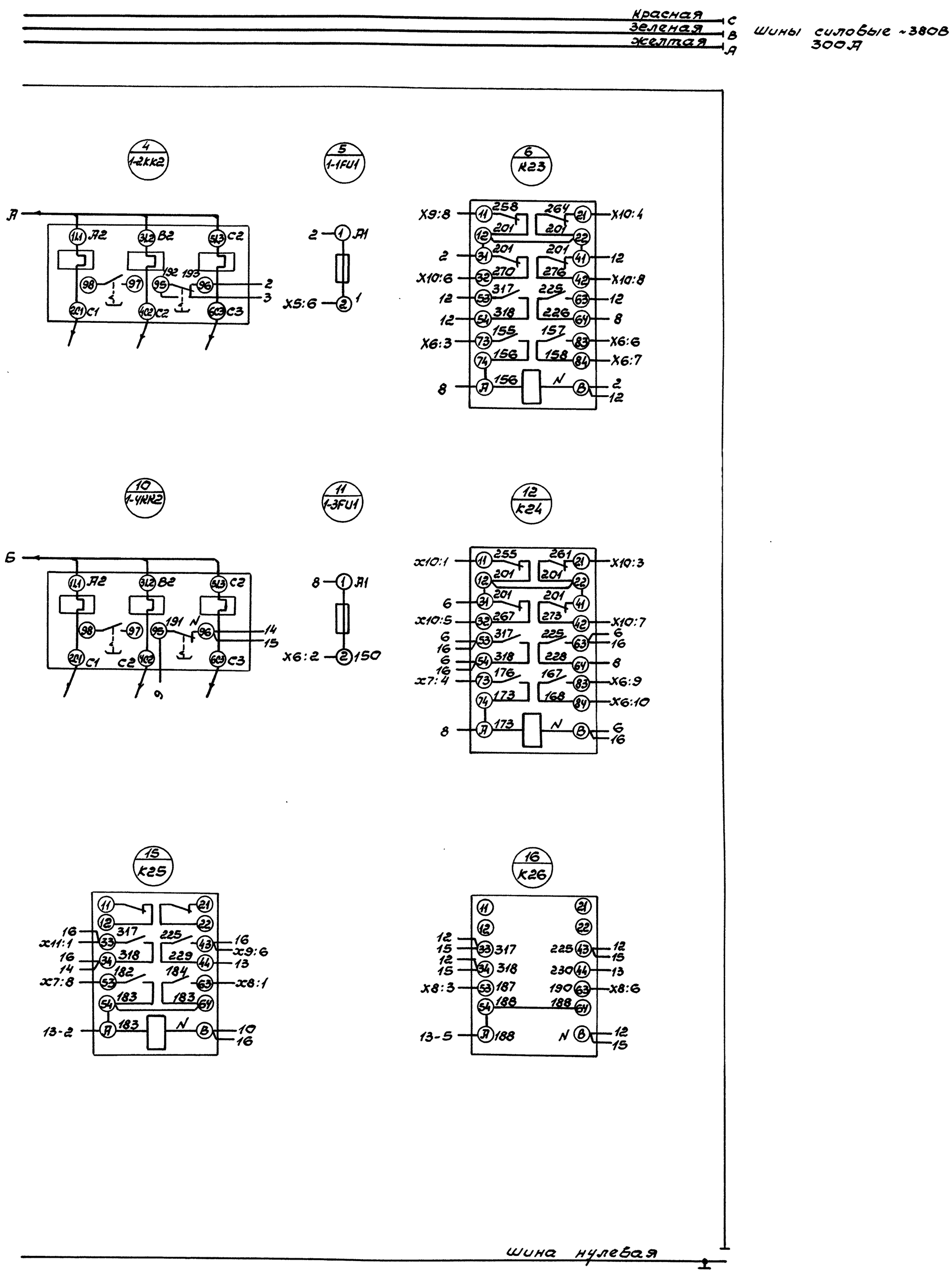

Панель 2 (Набор 2) Окончание

Изм	Лист	№ докум	Подп	Дата	ТП 503-7-14.88		001 ЭЧ
Разраб		Капп			Щит открытый Щ1 Схема электрическая соединений	Лит	Масса	Масштаб
Пров.		Петухова						
Т.контр.		Нестеренко				Лист 3	Листов 9
Гл.инж.пр		Бобрик		08.88		ВНИПИ Тяжпромэлектропроект имени Ф.Б. Якубовского Челябинское отделение	
Н.контр.		Нестеренко					
Утв.		Никитин					

Инв.№ подл. | Подп. и дата | Взам. инв.№ | Инв.№ дубл. | Подп. и дата

Копировал Белоусова

Формат А2

Альбом 5

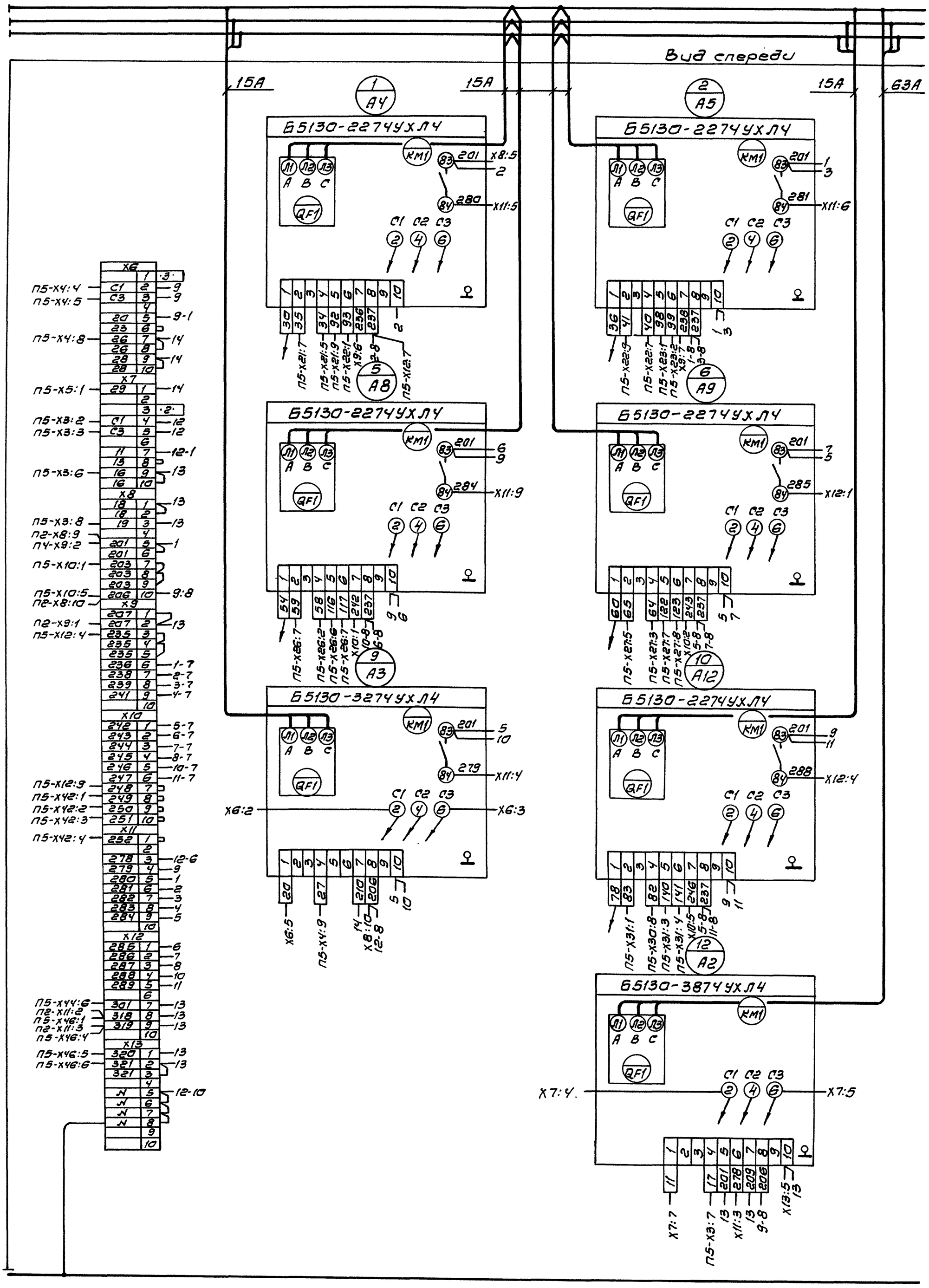

Панель 3 (набор 3) Начало

					ТП 503-7-14.88		00134	
Изм.	Лист	№докум.	Подп.	Дата	Щит открытый Щ1 Схема электрическая соединений.	Лит	Масса	Масштаб
Разраб.		Капп						
Пров.		Петухова				Лист: 4	Листов: 9	
Т.контр.		Нестеренко				ВНИПИ Тяжпромэлектропроект имени Ф.Б. Якубовского Челябинское отделение		
Гл.инж.пр.		Бобрик		06.86				
Н.контр.		Нестеренко						
Утв.		Никитин						

Копировал Редькина

формат А2

Инв. № подл. | Подп. и дата | Взам. инв. № | Инв. № дубл. | Подп. и дата

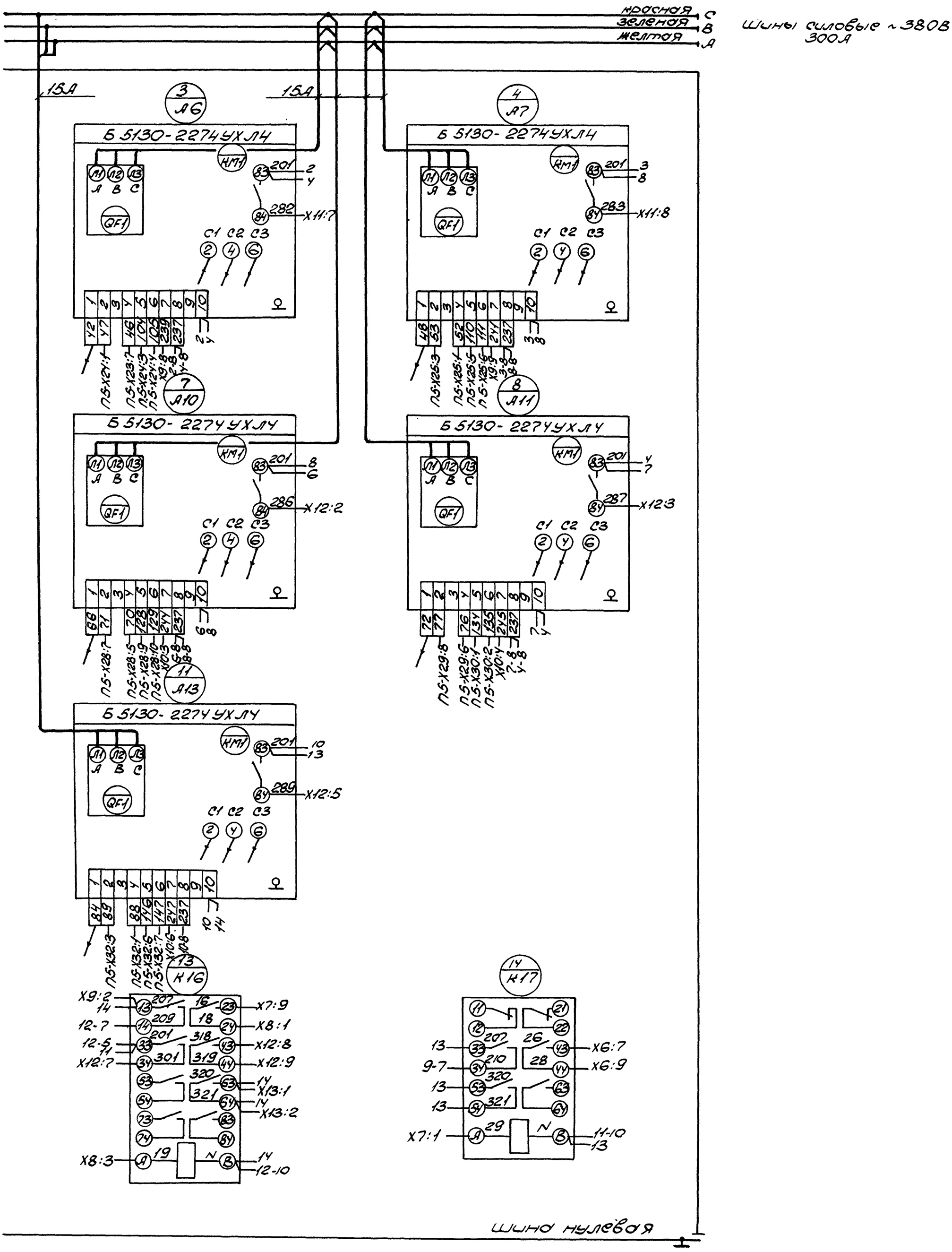

Панель 3(Набор 3) Окончание

					ТП 503-7-14.88		001 ЭЧ	
Изм	Лист	№докум	Подп	Дата	Щит открытый Щ1 Схема электрическая соединений.	Лит	Масса	Масштаб
Разраб		КОПП						
Пров.		Петухова				Лист 5	Листов 9	
Т.контр		Нестеренко				ВНИПИ Тяжпромэлектропроект имени Ф.Б. Якубовского Челябинское отделение		
Гл.инж.пр.		Бобрик		08.88				
Н.контр.		Нестеренко						
Утв.		Никитин						

Инв.№подл. | Подп. и дата | Взам.инв.№ | Инв.№дубл. | Подп. и дата

Копировал Морозова

Формат А2

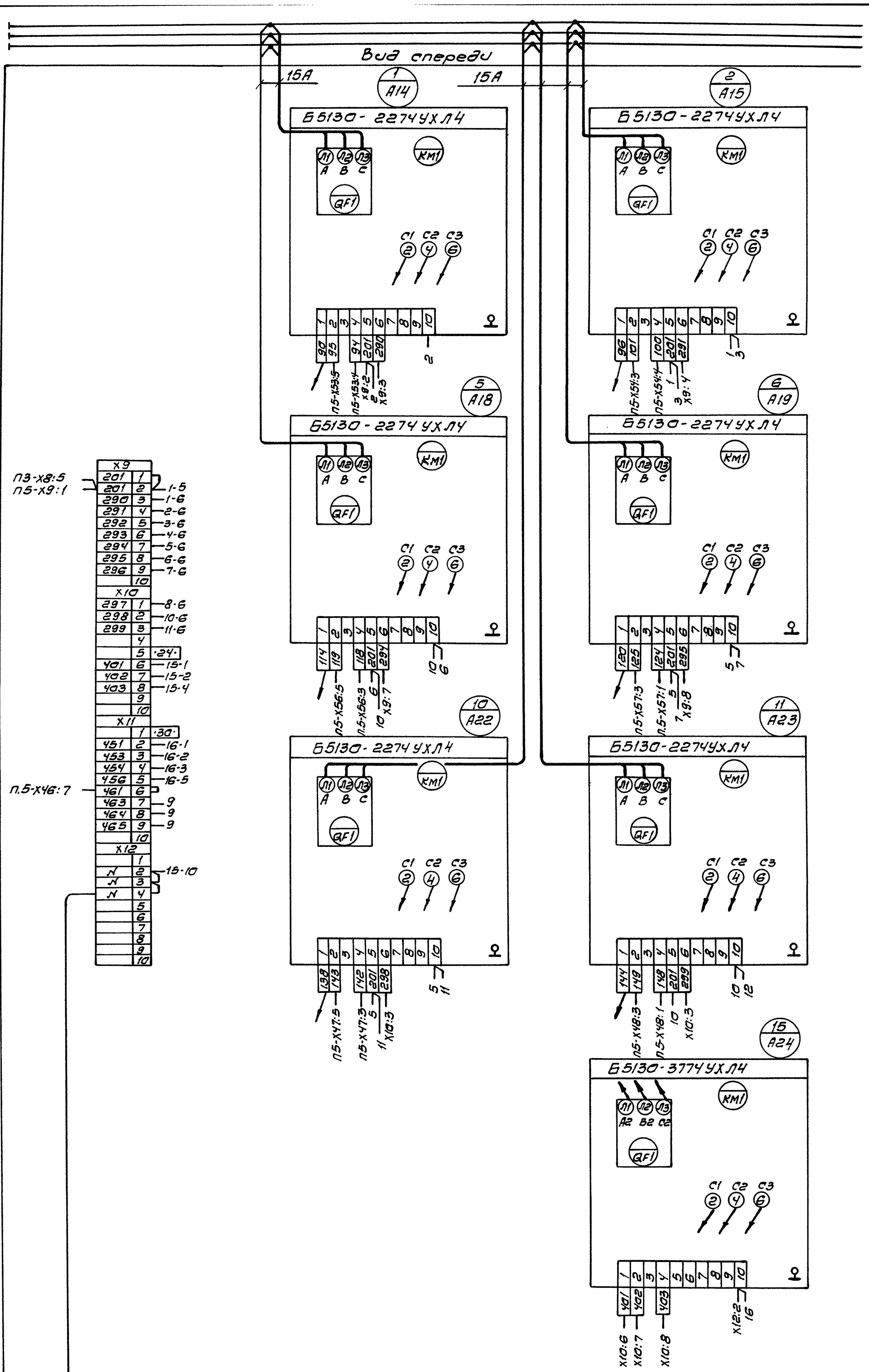

Панель 4 (Набор 4) Начало

Изм.	Лист	№докум.	Подп.	Дата	ТП 503-7-14.88		001 34	
Разраб.		Копп			Щит открытый Щ1 Схема электрической соединений	Лит	Масса	Масштаб
Пров.		Петухова						
Т.контр.		Нестеренко				Лист 6	Листов: 9	
Гл.инж.пр.		Бобрик		08.88		ВНИПИ Тяжпромэлектропроект имени Ф.Б. Якубовского Челябинское отделение		
Н.контр.		Нестеренко						
Утв.		Нестеренко						

Подп. и дата | Инв. № дубл. | Взам. инв. № | Подп. и дата | Инв. № подл.

Копировал Редькина

Формат А2

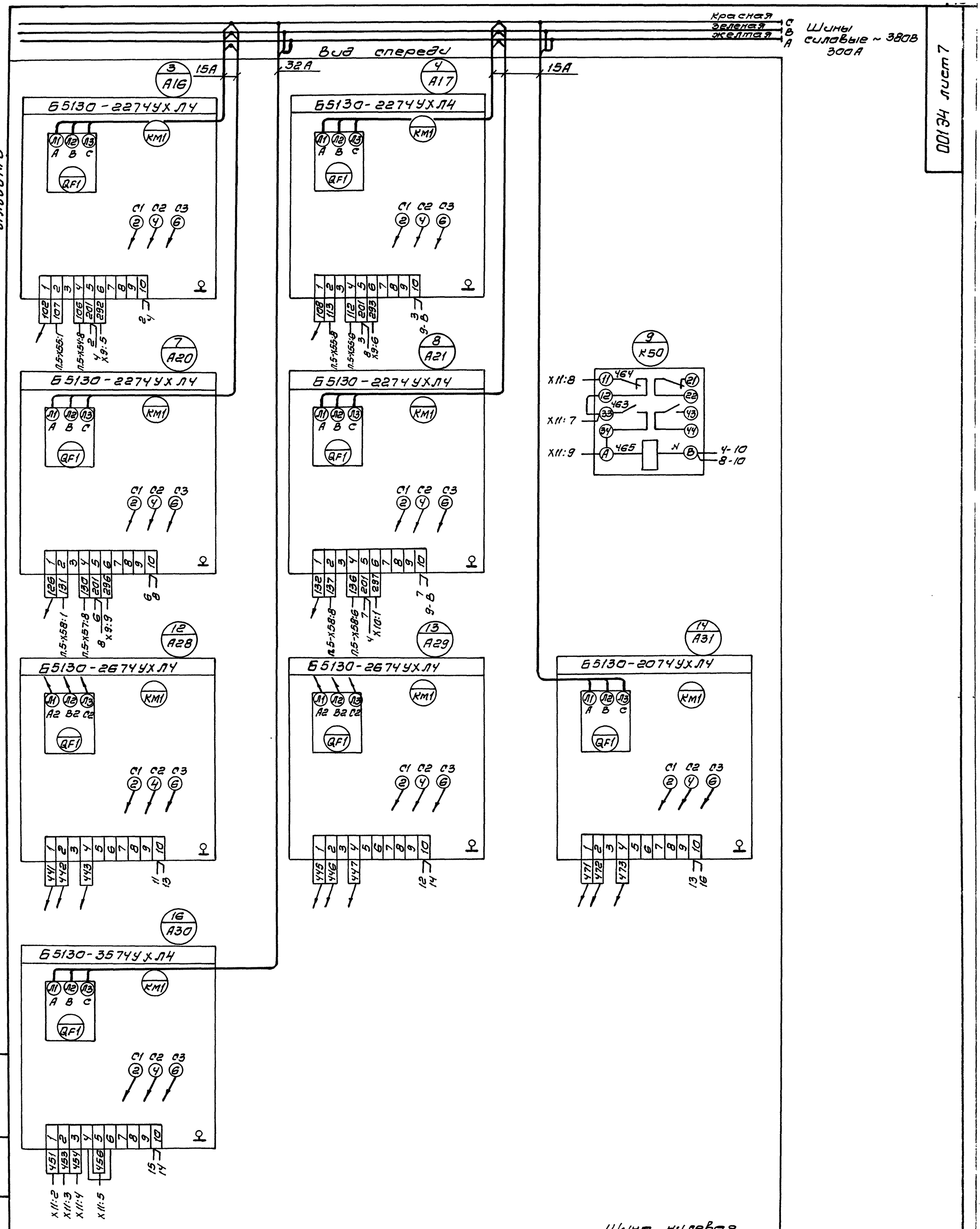

					ТП 503-7-14.88		00134	
Изм.	Лист	№докум.	Подп.	Дата	Щит открытый Щ1 Схема электрическая соединений.	Лит	Масса	Масштаб
Разраб.		Капп						
Пров.		Петухова				Лист: 7	Листов: 9	
Т.контр.		Нестеренко				ВНИПИ Тяжпромэлектропроект имени Ф.Б. Якубовского Челябинское отделение		
Гл.инж.пр.		Бобрик		08.88				
Н.контр.		Нестеренко						
Утв.		Никитин						

Копировал Редькина

Формат А2

Инв.№ подл. | Подп. и дата | Взам.инв.№ | Инв.№ дубл. | Подп. и дата

Альбом 5

001 ЭЧ лист 8

Вид спереди

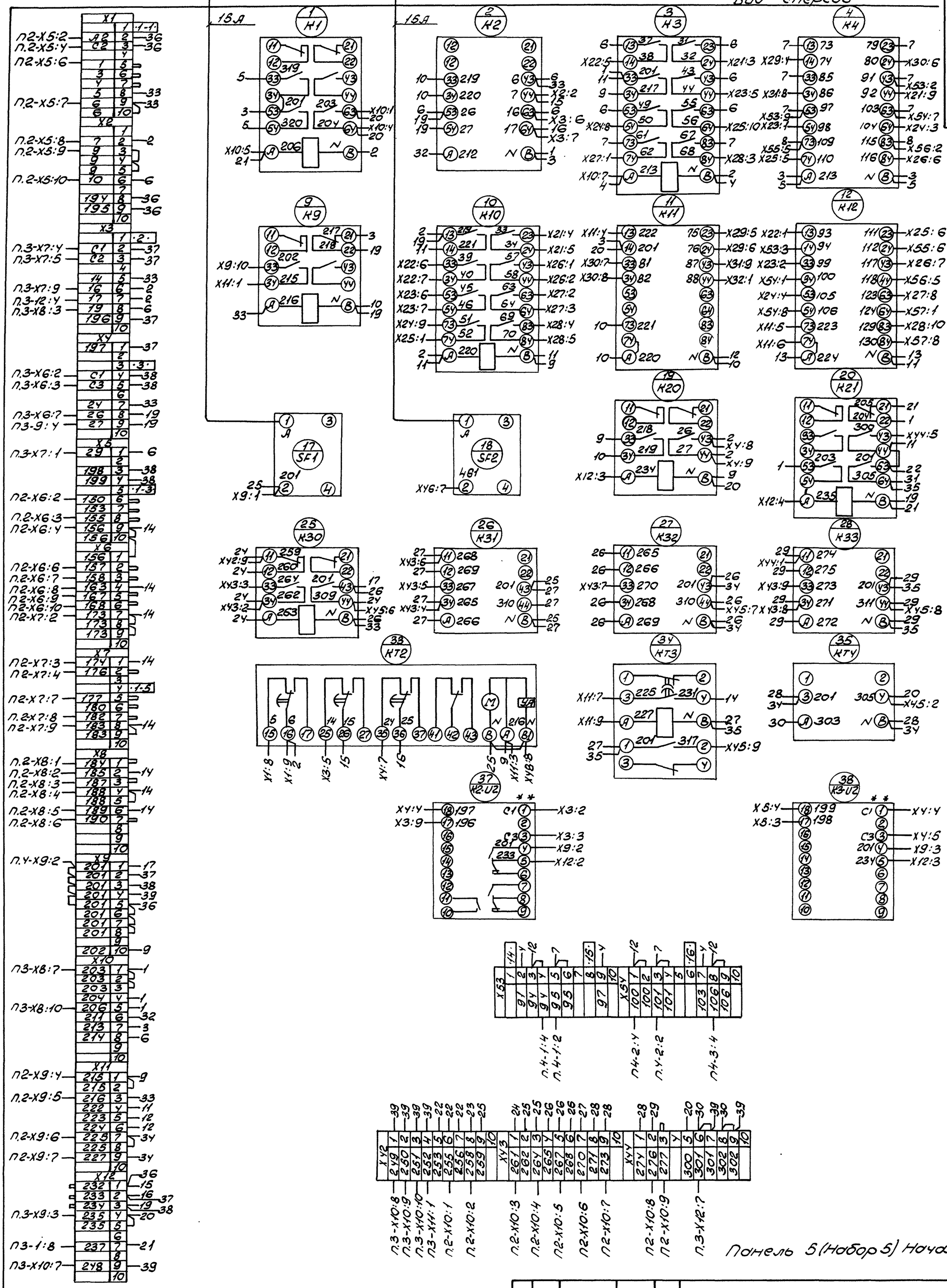

Панель 5 (Набор 5) Начало

** - Аппараты устанавливаются на монтаже. Провода (каждый l = 2,5м) подключить к клеммнику, свернуть в кольцо.

Изм	Лист	№ докум	Подп	Дата	ТП 503-7-14.88	001 ЭЧ
Разраб		Копп			Щит открытый Щ1 Схема электрическая соединений.	Лит / Масса / Масштаб
Пров.		Петухова				Лист 8 / Листов 9
Т.контр		Нестеренко				ВНИПИ Тяжпромэлектропроект имени Ф.Б. Якубовского Челябинское отделение
Гл.инж.пр.		Бобрик		02.88		
Н.контр		Нестеренко				
Утв.		Никитин				

Копировал Морозова

Формат А2

Подп. и дата | Инв. № дубл. | Взам. инв. № | Подп. и дата | Инв. № подл.

Альбом 5

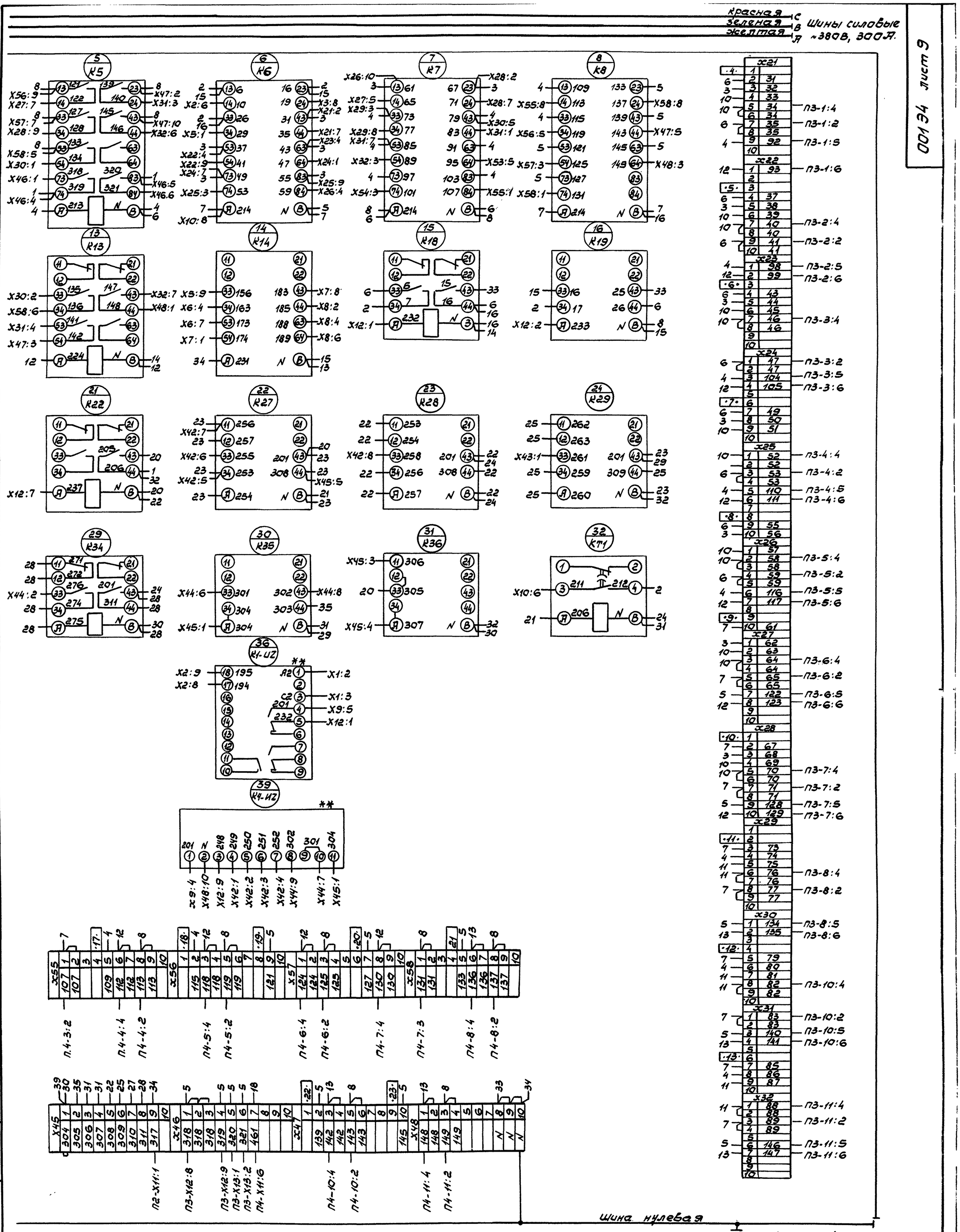

Изм	Лист	№докум	Подп	Дата	
Разраб		Копп			
Пров		Петухова			
Т.контр.		Нестеренко			
Гл.инж.пр.		Бобрик		08.88	
Н.контр.		Нестеренко			
Утв.		Никитин			

ТП 503-7-14.88 001Э4

Щит открытый Щ1
Схема электрическая соединений

Лит	Масса	Масштаб

Лист 9 | Листов 9

ВНИПИ Тяжпромэлектропроект имени Ф.Б. Якубовского Челябинское отделение

Копировал Белоусова

Формат А2

Инв.№подл. | Подп. и дата | Взам.инв.№ | Инв.№дубл. | Подп. и дата

001Э4 лист 9

Альбом 5

Откуда идет: Панель	Откуда идет: Блок зажимов / Номер зажима	Куда поступает: Панель	Куда поступает: Блок зажимов / Номер зажима	Генеральная маркировка	Откуда идет: Панель	Откуда идет: Блок зажимов / Номер зажима	Куда поступает: Панель	Куда поступает: Блок зажимов / Номер зажима	Генеральная маркировка
2	X11/2	3	X12/8	318	3	X13/1	5	X46/5	320
2	X11/3	3	X12/9	319	3	X13/2	5	X46/6	321
3	X6/2	5	X4/4	C1	3	1/2	5	X21/7	35
3	X6/3	5	X4/5	C3	3	1/4	5	X21/5	34
3	X6/7	5	X4/8	26	3	1/5	5	X21/9	92
3	X7/1	5	X5/1	29	3	1/6	5	X22/1	93
3	X7/4	5	X3/2	C1	3	1/8	5	X12/7	237
3	X7/5	5	X3/3	C3	3	2/2	5	X22/9	41
3	X7/9	5	X3/6	16	3	2/4	5	X22/7	40
3	X8/3	5	X3/8	19	3	2/5	5	X23/1	98
3	X8/5	4	X9/2	201	3	2/6	5	X23/2	99
3	X8/7	5	X10/1	203	3	3/2	5	X24/1	47
3	X8/10	5	X10/5	206	3	3/4	5	X23/7	46
3	X9/3	5	X12/4	235	3	3/5	5	X24/3	104
3	X10/7	5	X12/9	248	3	3/6	5	X24/4	105
3	X10/8	5	X42/1	249	3	4/2	5	X25/3	53
3	X10/9	5	X42/2	250	3	4/4	5	X25/1	52
3	X10/10	5	X42/3	251	3	4/5	5	X25/5	110
3	X11/1	5	X42/4	252	3	4/6	5	X25/6	111
3	X12/7	5	X44/6	301	3	5/2	5	X26/7	59
3	X12/8	5	X46/1	318	3	5/4	5	X26/2	58
3	X12/9	5	X46/4	319	3	5/5	5	X26/6	116

Инв. № подл. | Подп. и дата | Взам. инв. № | Инв. № дубл. | Подп. и дата

Изм. Лист № докум. Подп. Дата

ТП 503-7-14.88 001 ТБ3 Лист 2

Формат А4

Откуда идет: Панель	Откуда идет: Блок зажимов / Номер зажима	Куда поступает: Панель	Куда поступает: Блок зажимов / Номер зажима	Генеральная маркировка	Откуда идет: Панель	Откуда идет: Блок зажимов / Номер зажима	Куда поступает: Панель	Куда поступает: Блок зажимов / Номер зажима	Генеральная маркировка
3	5/6	5	X26/7	117	4	X9/2	5	X9/1	201
3	6/2	5	X27/5	65	4	X11/6	5	X46/7	461
3	6/4	5	X27/3	64	4	1/2	5	X53/5	95
3	6/5	5	X27/7	122	4	1/4	5	X53/4	94
3	6/6	5	X27/8	123	4	2/2	5	X54/3	101
3	7/2	5	X28/7	71	4	2/4	5	X54/4	100
3	7/4	5	X28/5	70	4	3/2	5	X55/1	107
3	7/5	5	X28/9	128	4	3/4	5	X54/8	106
3	7/6	5	X28/10	129	4	4/2	5	X55/8	113
3	8/2	5	X29/8	77	4	4/4	5	X55/6	112
3	8/4	5	X29/6	76	4	5/2	5	X56/5	119
3	8/5	5	X30/1	134	4	5/4	5	X56/3	118
3	8/6	5	X30/2	135	4	6/2	5	X57/3	125
3	9/4	5	X4/9	27	4	6/4	5	X57/1	124
3	10/2	5	X31/1	83	4	7/2	5	X58/1	131
3	10/4	5	X30/8	82	4	7/4	5	X57/8	130
3	10/5	5	X31/4	140	4	8/2	5	X58/8	137
3	10/6	5	X31/4	141	4	8/4	5	X58/6	136
3	11/2	5	X32/3	89	4	10/2	5	X47/5	143
3	11/4	5	X32/1	88	4	10/4	5	X47/3	142
3	11/5	5	X32/6	146	4	11/2	5	X48/3	149
3	11/6	5	X32/7	147	4	11/4	5	X48/1	148
3	12/4	5	X3/7	17					

Инв. № подл. | Подп. и дата | Взам. инв. № | Инв. № дубл. | Подп. и дата

Изм. Лист № докум. Подп. Дата

ТП 503-7-14.88 001 ТБ3 Лист 3

Формат А4

Откуда идет: Панель	Откуда идет: Блок зажимов / Номер зажима	Куда поступает: Панель	Куда поступает: Блок зажимов / Номер зажима	Генеральная маркировка	Откуда идет: Панель	Откуда идет: Блок зажимов / Номер зажима	Куда поступает: Панель	Куда поступает: Блок зажимов / Номер зажима	Генеральная маркировка
2	X5/2	5	X1/2	A2	2	X8/2	5	X8/2	185
2	X5/4	5	X1/3	C2	2	X8/3	5	X8/3	187
2	X5/6	5	X1/5	1	2	X8/4	5	X8/4	188
2	X5/7	5	X1/9	6	2	X8/5	5	X8/6	189
2	X5/8	5	X2/2	7	2	X8/6	5	X8/7	190
2	X5/9	5	X2/3	9	2	X8/9	3	X8/5	201
2	X5/10	5	X2/6	10	2	X8/10	3	X8/10	206
2	X6/2	5	X5/6	150	2	X9/1	3	X9/2	207
2	X6/3	5	X5/8	155	2	X9/4	5	X11/1	215
2	X6/4	5	X5/9	156	2	X9/5	5	X11/3	216
2	X6/6	5	X6/2	157	2	X9/6	5	X11/7	225
2	X6/7	5	X6/3	158	2	X9/7	5	X11/9	227
2	X6/8	5	X6/4	163	2	X10/1	5	X42/6	255
2	X6/9	5	X6/5	167	2	X10/2	5	X42/8	258
2	X6/10	5	X6/6	168	2	X10/3	5	X43/1	261
2	X7/2	5	X6/7	173	2	X10/4	5	X43/3	264
2	X7/3	5	X7/1	174	2	X10/5	5	X43/5	267
2	X7/4	5	X7/2	176	2	X10/6	5	X43/7	270
2	X7/7	5	X7/5	177	2	X10/7	5	X43/9	273
2	X7/8	5	X7/7	182	2	X10/8	5	X44/2	276
2	X7/9	5	X7/8	183	2	X10/9	5	X44/3	277
2	X8/1	5	X8/1	184	2	X11/1	5	X45/9	317

Инв. № подл. | Подп. и дата | Взам. инв. № | Инв. № дубл. | Подп. и дата

Изм. Лист № докум. Подп. Дата

ТП 503-7-14.88 001 ТБ3

Разраб.	Колп		
Пров.	Петухова		
Гл. инж. пр.	Бобрик		08.88
Н. контр.	Нестеренко		
Утв.	Никитин		

Таблица межпанельных соединений.

Лит.	Лист	Листов
	1	3

ВНИПИ Тяжпромэлектропроект имени Ф.Б. Якубовского Челябинское отделение

Формат А4

Панель	Надпись	Позиционное обозначение	Место надписи	Текст	Кол	Вид шрифта	Заготовка
			Табличка	K31	1		
			То же	K32	1		
			—"—	K33	1		
			—"—	K34	1		
			—"—	K35	1		
			—"—	K36	1		
			—"—	KT1	1		
			—"—	KT2	1		
			—"—	KT3	1		
			—"—	KT4	1		
			—"—	K1-U2	1		
			—"—	K2-U2	1		
			—"—	K3-U2	1		
			—"—	K4-U2	1		

Инв. № подл. | Подп. и дата | Взам. инв. № | Инв. № дубл. | Подп. и дата

Изм. Лист № докум. Подп. Дата

ТП 503-7-14.88 001 ТБ2 Лист 5

Формат А4

Альбом 5

Формат	Зона	Поз.	Обозначение	Наименование	Кол.	Примечание
				Документация		
			002 ВО	Чертеж общего вида		
			002 ЭЧ	Схема электрическая соединений		
			002 ТБ2	Перечень надписей		
				Сборочные единицы		
				H51		
		1		Переключатель		
				УП5313-С322У3	1	SA1
		2		Тумблер		SA4....
				ТВ1-2	10	SA13
		3		Выключатель		
				КЕ011У3		SB1
				исполн. 4		SB3
				черн.	3	SB5
		4		Выключатель		
				КЕ011У3		
				исполн. 2		
				красн.	1	SB2

Изм.	Лист	№ докум.	Подп.	Дата
Разраб.		Петухова		
Пров.		Тулишкевич		
Гл. инж. пр.		Бобрик		08.88 г.
Н. контр.		Нестеренко		
Утв.		Никитин		

ТП 503-7-14.88 002ТБ1

Пульт П1
Технические данные аппаратов

Лит.	Лист	Листов
	1	2

ВНИПИ Тяжпромэлектропроект имени Ф.Б. Якубовского
Челябинское отделение

Формат А4

Формат	Зона	Поз.	Обозначение	Наименование	Кол.	Примечание
		5		Выключатель		
				КЕ011У3		
				исполн. 5		
				красн.	1	SB4
		6		Арматура		
				АС1201ЗУ2		
				U 220В	1	HL
		7		Арматура		
				АС1201ЧУ2		
				U 220В	1	HL25
		8		Арматура		
				АС1201ЗУ2		HL1...
				U 220В	23	HL23
		9		Арматура		
				АС1201ЧУ2		
				U 220В	1	HL24
		10		Звонок		
				ЗВП220-М4	1	HA1
				Блок зажимов		
				БЗС4-4П25-В/ВУ3-10	11	

ТП 503-7-14.88 002ТБ1 Лист 2

Формат А4

08 200

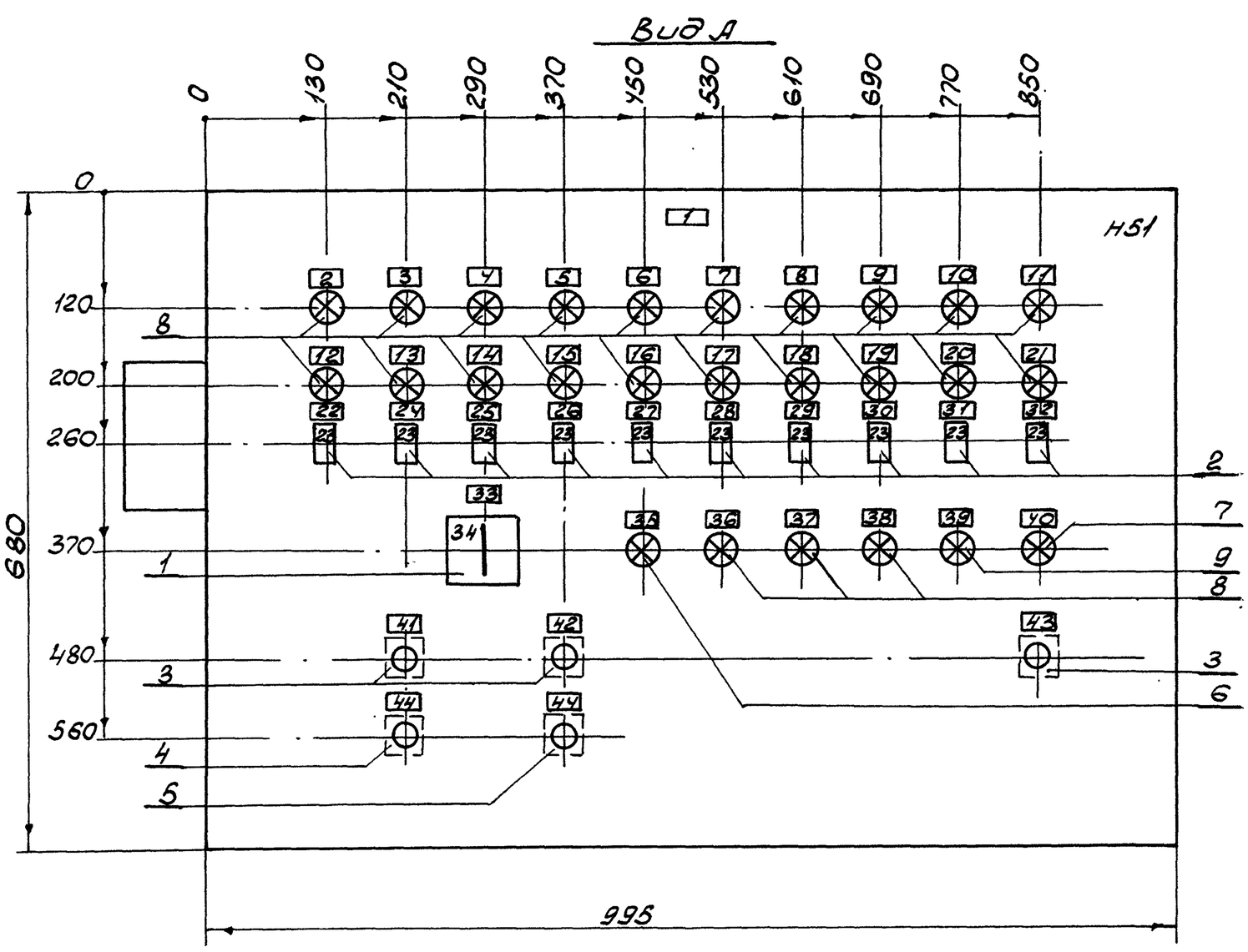

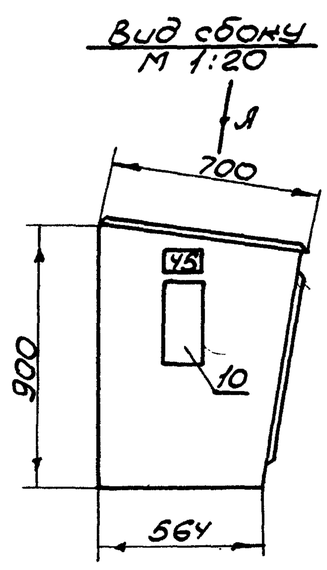

1. В контуре табличек и аппаратов указаны номера надписей по перечню надписей.
2. Степень защиты IP41.

Изм.	Лист	№ докум.	Подп.	Дата
Разраб.		Копп		
Пров.		Лазебник		
Т. контр.		Нестеренко		
Гл. инж. пр.		Бобрик		08.88
Н. контр.		Нестеренко		
Утв.		Никитин		

ТП 503-7-14.88 00280

Пульт П1
Чертеж общего вида

Лист	Масса	Масштаб

Лист | Листов 1

ВНИПИ Тяжпромэлектропроект имени Ф.Б. Якубовского
Челябинское отделение

Копировал Морозова Формат А3

002 Э4 лист 1

Альбом 5

Вид со стороны монтажа
Крышка пульта поднята

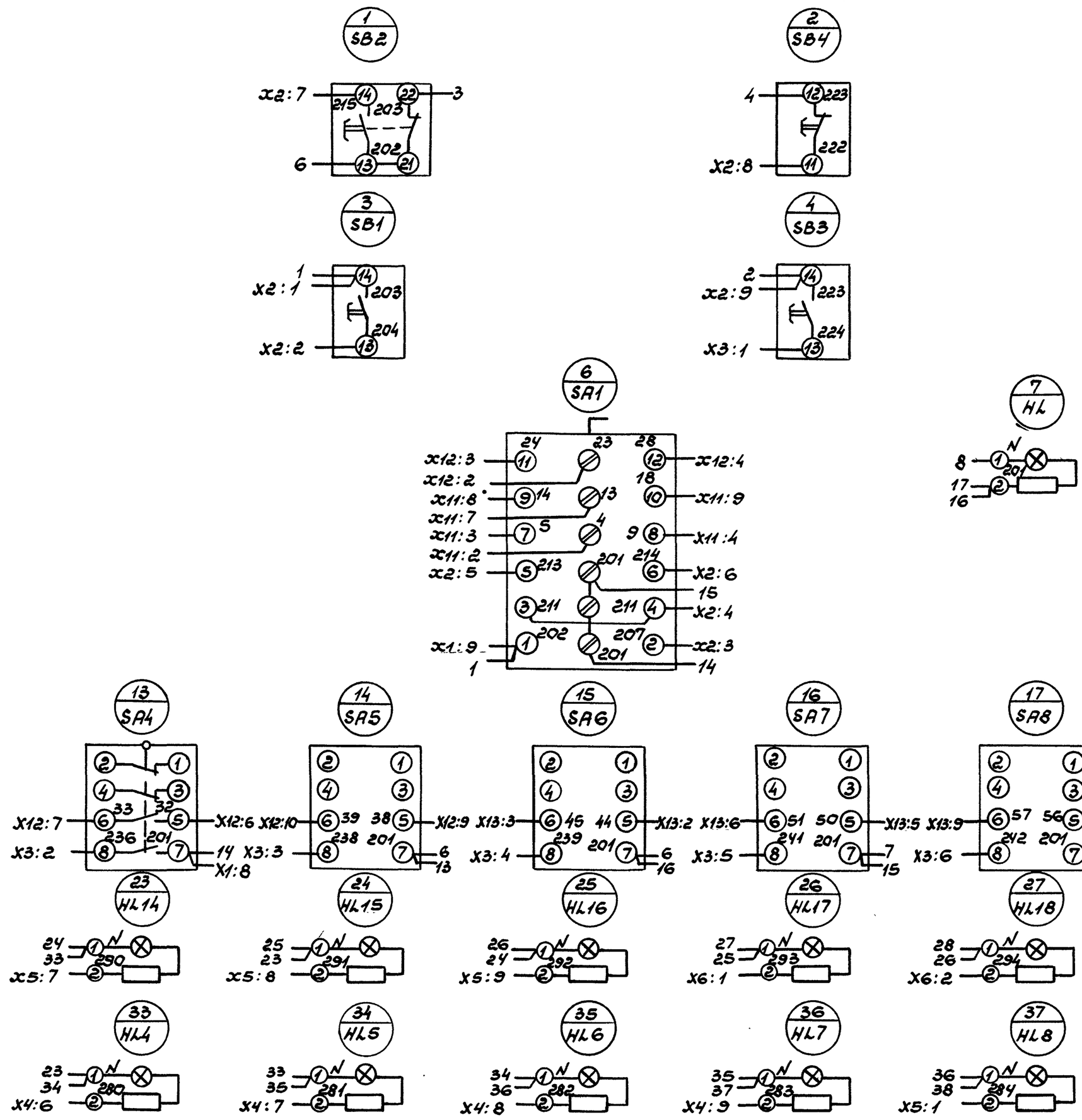

Левая боковая стенка (Вид сзади)

Вид спереди
Дверь не показана

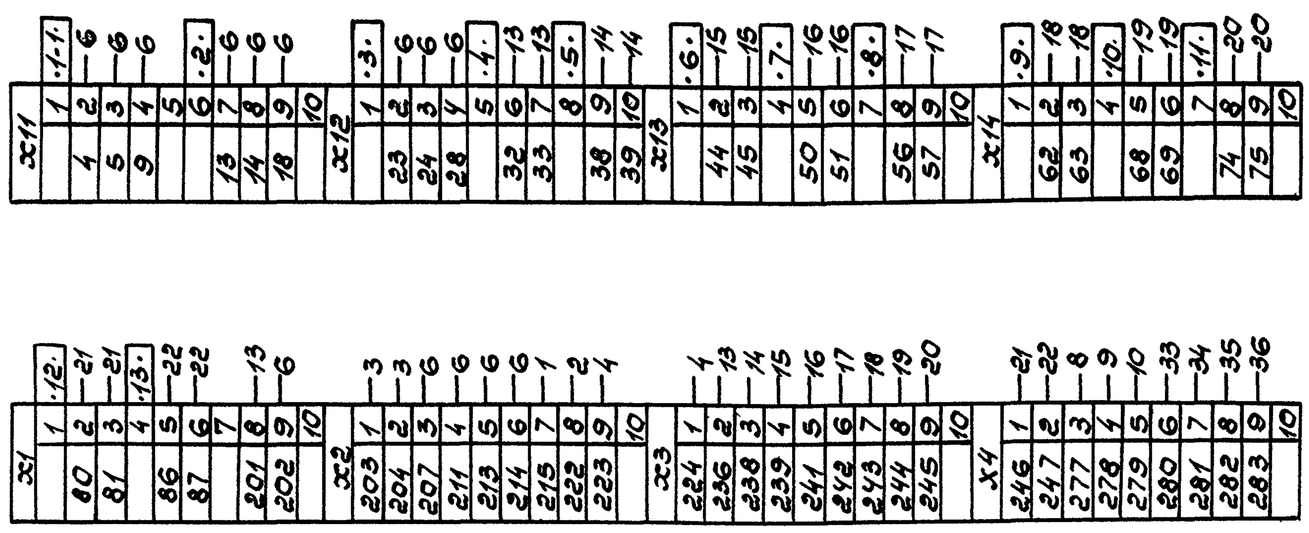

Начало

Изм.	Лист	№докум.	Подп.	Дата	ТП 503-7-14.88	002Э4
Разраб.		Копп			Пульт П1 Схема электрическая соединений	Лит. / Масса / Масштаб
Пров.		Петухова				Лист 1 / Листов 2
Т.контр.		Нестеренко				ВНИПИ Тяжпромэлектропроект имени Ф.Б. Якубовского Челябинское отделение
Гл.инж.пр.		Бобрик		03.88 г.		
Н.контр.		Нестеренко				
Утв.		Никитин				

Инв.№ подл. | Подп. и дата | Взам. инв.№ | Инв.№ дубл. | Подп. и дата

Альбом 6

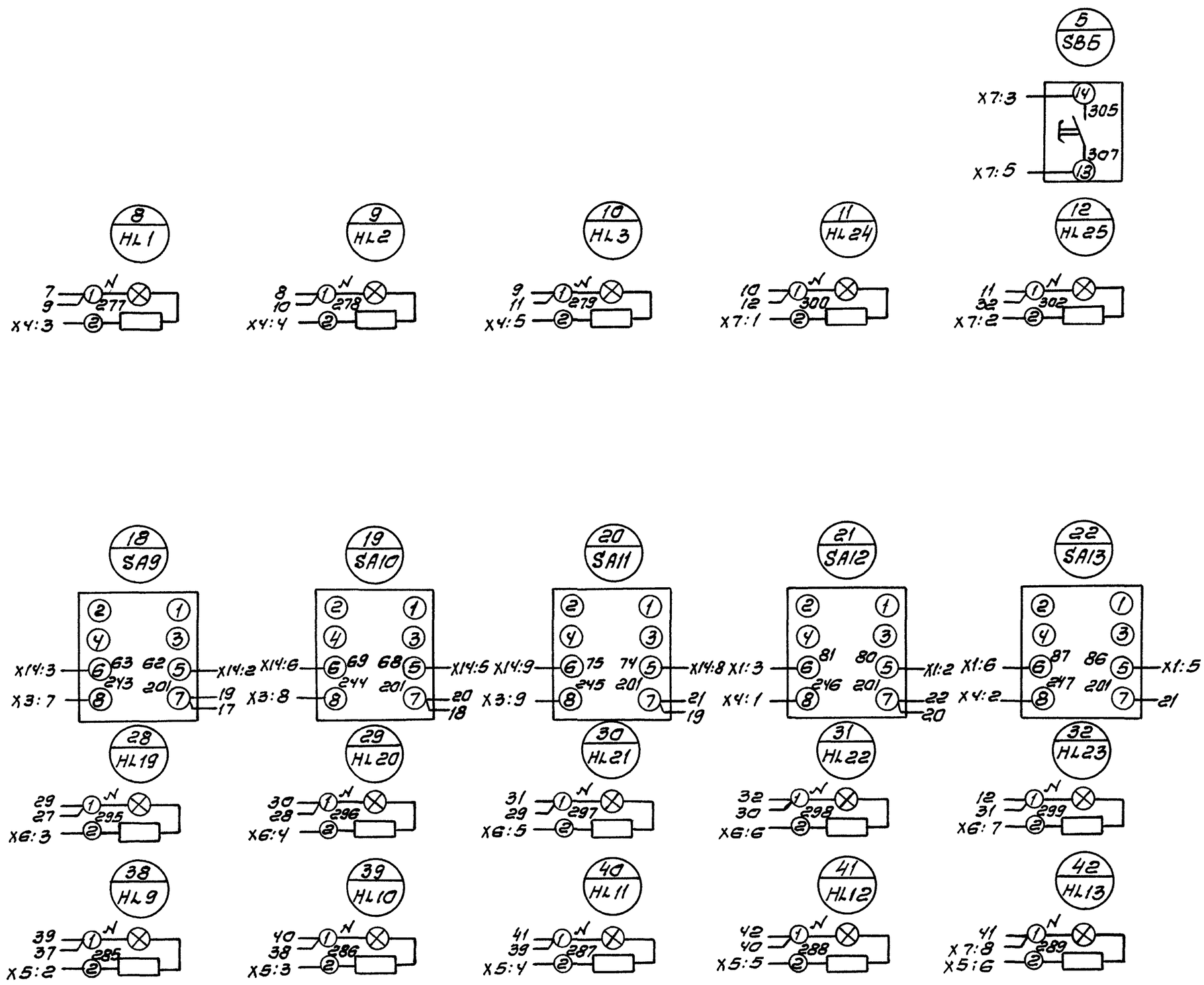

Окончание

Изм	Лист	№докум	Подп	Дата	ТП 503-7-14.88		00234
Разраб.		Капп			Пульт П1 Схема электрическая соединений	Лит	Масса	Масштаб
Пров.		Петухова						
Т.контр.		Нестеренко				Лист:2	Листов:2	
Гл.инж.пр.		Бабрик		07.88		ВНИПИ Тяжпромэлектропроект имени Ф.Б. Якубовского Челябинское отделение		
Н.контр.		Нестеренко						
Утв.		Никитин						

Копирова Редькина

формат А2

Подп. и дата | Инв. № дубл. | Взам. инв. № | Подп. и дата | Инв. № подл.

Альбом 5

Панель	Надпись	Позиционное обозначение	Место надписи	Текст	Кол	Вид шрифта	Заготовка
	1		Табличка	П2	1		
	2		То же	24. Вибромашина	1		
	3		—"—	24. Вибратор	1		
	4	24-HL1	—"—	Разреш. на вкл	1		
	5	24-HL2	—"—	Включен	1		
	6		—"—	25. Виброразгрузчик	1		
	7		—"—	24. Эл. таль	1		
	8		—"—	25. Эл. таль	1		
	9	24, 25-SB1	—"—	Вверх	2		
	10	24, 25-SB3	—"—	Вправо	2		
	11	24-SB5	—"—	Пуск	1		
	12	24, 25-SB2	—"—	Вниз	2		
	13	24, 25-SB4	—"—	Влево	2		
	14	24-SB6	—"—	Стоп	1		
	15		—"—	30. Насос	2		
	16	30-HL1	—"—	Включен	1		
	17	30-HL2, 30-HAH	—"—	Авар. ур.	2		
	18	30-SA	—"—	Избир. упр.	1		
	19	30-SA	На ключе	„Дист.-0-Мест."	1		
	20	30-SB3	Табличка	Съем сигнала	1		

Подп. и дата | Инв. № дубл. | Взам. инв. № | Подп. и дата | Инв. № подл.

Изм	Лист	№ докум	Подп.	Дата
Разраб.		Петухова		
Пров.		Филишкевич		
Гл. инж. пр.		Бобрик		08.88
Н. контр.		Нестеренко		
Утв.		Никитин		

ТП 503-7-14.88 003 ТБ2

Пульт П2
Перечень надписей

Лит	Лист	Листов
		1

ВНИПИ ТЯЖПРОМЭЛЕКТРОПРОЕКТ имени Ф.Б. ЯКУБОВСКОГО Челябинское отделение

Формат А4

Формат	Зона	Поз	Обозначение	Наименование	Кол.	Примечание
				Документация		
			004 ВО	Чертеж общего вида		
			004 Э4	Схема электрическая соединений		
			004 ТБ2	Перечень надписей		
				Сборочные единицы		
				H51		
		1		Переключатель		
				УП5313-С322У3	1	SA2
		2		Переключатель		
				УП5312-Ф105	1	SA3
		3		Выключатель		SB6
				КЕ011У3		SB7
				исполн. 4		SB9
				черн.	4	SB10
		4		Выключатель		
				КЕ011У3		
				исполн. 5		SB8
				красн.	2	SB11

Подп. и дата | Инв. № дубл. | Взам. инв. № | Подп. и дата | Инв. № подл.

Изм	Лист	№ докум	Подп.	Дата
Разраб.		Петухова		
Пров.		Филишкевич		
Гл. инж. пр		Бобрик		08.88
Н. контр.		Нестеренко		
Утв.		Никитин		

ТП 503-7-14.88 004 ТБ1

Пульт П3
Технические данные аппаратов

Лит.	Лист	Листов
	1	2

ВНИПИ ТЯЖПРОМЭЛЕКТРОПРОЕКТ имени Ф.Б. ЯКУБОВСКОГО Челябинское отделение

Формат А4

Формат	Зона	Поз.	Обозначение	Наименование	Кол.	Примечание
		5		Арматура		
				АС12015У2		24-HL2
				U220В	2	30-HL1
		6		Арматура		
				АС12011У2		
				U220В	1	30-HL2
		7		Арматура		
				АС12013У2		
				U220В	1	24-HL1
		8		Звонок		
				ЗВП220-М4	1	30-HAH
				Блок зажимов		
				БЗ24-4П25-8/8У3-10	4	

Подп. и дата | Инв. № дубл. | Взам. инв. № | Подп. и дата | Инв. № подл.

Изм	Лист	№ докум	Подп	Дата

ТП 503-7-14.88 003 ТБ1

Лист 2

Формат А4

Формат	Зона	Поз.	Обозначение	Наименование	Кол	Примечание
				Документация		
			003 ВО	Чертеж общего вида		
			003 Э4	Схема электрическая соединений		
			003 ТБ2	Перечень надписей		
				Сборочные единицы		
				H51		
		1		Переключатель		
				УП5311-С225	1	30-SA
		2		Выключатель		24-SB1...
				КЕ011У3		24-SB4
				исполн. 2		25-SB1..
				черн.	8	25-SB4
		3		Выключатель		
				КЕ011У3		
				исполн. 4		24-SB5
				черн.	2	30-SB3
		4		Выключатель		
				КЕ011У3		
				исполн. 5		
				красн.	1	24-SB6

Подп. и дата | Инв. № дубл. | Взам. инв. № | Подп. и дата | Инв. № подл.

Изм	Лист	№ докум	Подп	Дата
Разраб		Петухова		
Пров		Филишкевич		
Гл. инж. пр		Бобрик		08.88
Н. контр		Нестеренко		
Утв.		Никитин		

ТП 503-7-14.88 003 ТБ1

Пульт П2
Технические данные аппаратов

Лит	Лист	Листов
	1	2

ВНИПИ ТЯЖПРОМЭЛЕКТРОПРОЕКТ имени Ф.Б. ЯКУБОВСКОГО Челябинское отделение

Копировал Белоусова

Формат А4

003 ВО

Альбом 5

Вид А

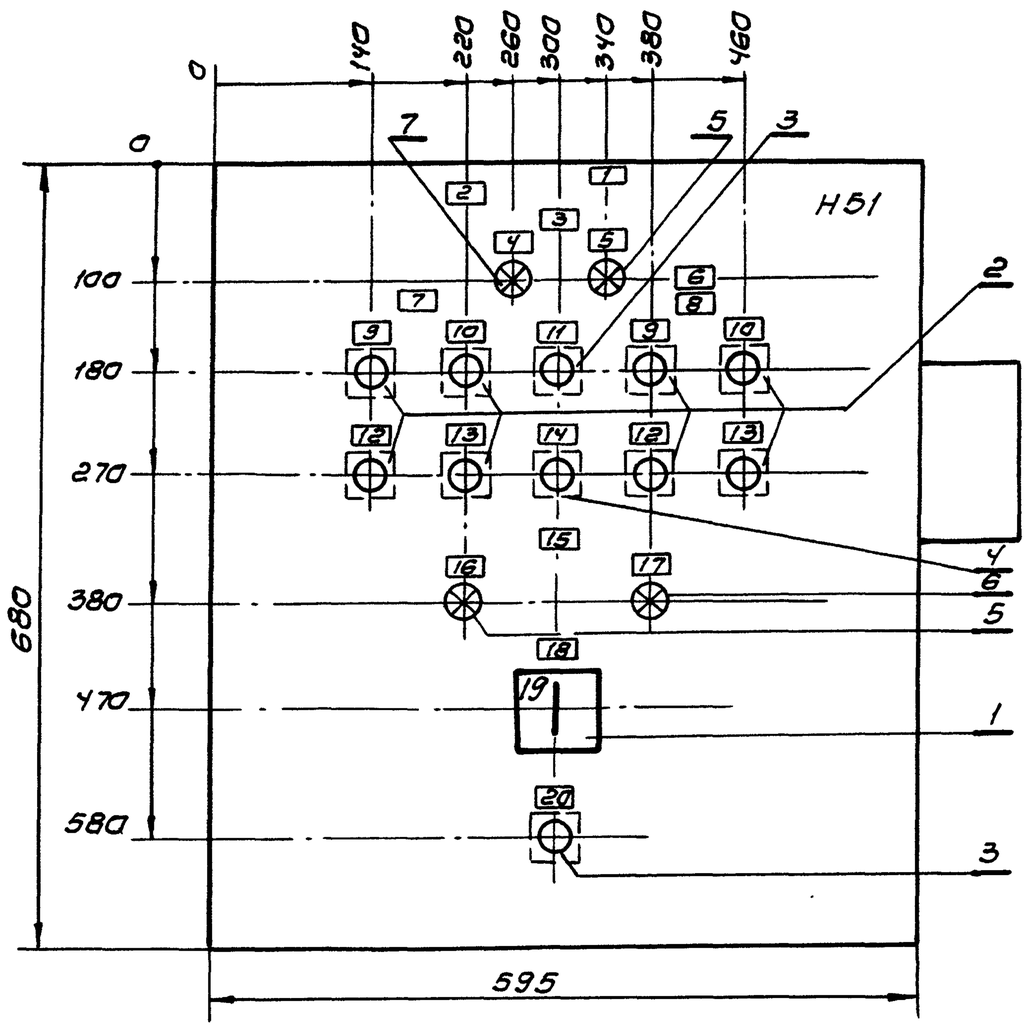

Вид сбоку
М 1:20

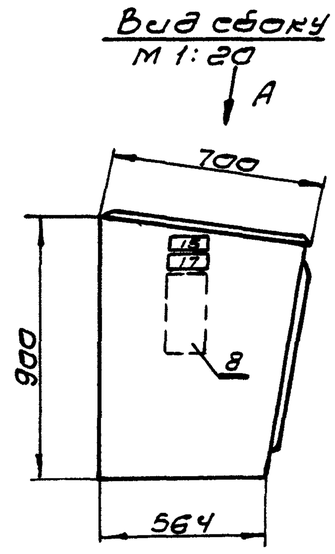

1. В контуре табличек и аппаратов указаны номера надписей по перечню надписей.
2. Степень защиты IP41.

Изм	Лист	№ докум.	Подп.	Дата	ТП 503-7-14.88 003 ВО		
Разраб.		Копп			Пульт П2 Чертеж общего вида	Лит.	Масса	Масшт.
Пров.		Лазебник						
Т.контр.		Нестеренко				Лист:	Листов: 1
Гл.инж.пр		Бобрик		08.88		ВНИПИ Тяжпромэлектропроект имени Ф.Б. Якубовского Челябинское отделение	
Н.контр.		Нестеренко					
Утв.		Никитин					

Формат А3

Альбом 5

Инв. № подл. | Подп. и дата | Взам. инв. № | Инв. № дубл. | Подп. и дата

Панель	Надпись	Позиционное обозначение	Место надписи	Текст	Кол.	Вид шрифта	Заготовка
	26	SA7	Табличка	SA7 - Ключ упр.	1		
	27	SA8	То же	SA8 - Ключ упр.	1		
	28	SA9	—"—	SA9 - Ключ упр.	1		
	29	SA10	—"—	SA10 - Ключ упр.	1		
	30	SA11	—"—	SA11 - Ключ упр.	1		
	31	SA12	—"—	SA12 - Ключ упр.	1		
	32	SA13	—"—	SA13 - Ключ упр.	1		
	33	SA1	—"—	SA1 - Избир. упр.	1		
	34	SA1	На ключе	„Эксп. - Откл. - Мест."	1		
	35	HL	Табличка	Контр. напряж.	1		
	36	HL1	То же	Лента РШК	1		
	37	HL2	—"—	ЛНК №2	1		
	38	HL3	—"—	ЛК №1	1		
	39	HL24	—"—	Откл. ЛК трос. выкл.	1		
	40	HL25	—"—	Отсутств. матер. на ЛНК №2	1		
	41	SB1	—"—	Пуск тракта	1		
	42	SB3	—"—	Вкл. вибраторов	1		
	43	SB5	—"—	Съём сигнала	1		
	44	SB2, SB4	—"—	Стоп	2		
	45	HA1	—"—	Авар. на тракте	1		

Изм	Лист	№ докум.	Подп.	Дата	ТП 503-7-14.88 002ТБ2	Лист 2

Формат А4

Панель	Надпись	Позиционное обозначение	Место надписи	Текст	Кол.	Вид шрифта	Заготовка
	1		Табличка	П1	1		
	2	HL4	То же	4. Виброзатвор	1		
	3	HL5	—"—	5. Виброзатвор	1		
	4	HL6	—"—	6. Виброзатвор	1		
	5	HL7	—"—	7. Виброзатвор	1		
	6	HL8	—"—	8. Виброзатвор	1		
	7	HL9	—"—	9. Виброзатвор	1		
	8	HL10	—"—	10. Виброзатвор	1		
	9	HL11	—"—	11. Виброзатвор	1		
	10	HL12	—"—	12. Виброзатвор	1		
	11	HL13	—"—	13. Виброзатвор	1		
	12	HL14	—"—	14. Вибратор	1		
	13	HL15	—"—	15. Вибратор	1		
	14	HL16	—"—	16. Вибратор	1		
	15	HL17	—"—	17. Вибратор	1		
	16	HL18	—"—	18. Вибратор	1		
	17	HL19	—"—	19. Вибратор	1		
	18	HL20	—"—	20. Вибратор	1		
	19	HL21	—"—	21. Вибратор	1		
	20	HL22	—"—	22. Вибратор	1		
	21	HL23	—"—	23. Вибратор	1		
	22	SA4	—"—	SA4 - Ключ упр.	1		
	23	SA4... SA13	На ключе	„Вкл. - Откл."	10		
	24	SA5	Табличка	SA5 - Ключ упр.	1		
	25	SA6	То же	SA6 - Ключ упр.	1		

Изм	Лист	№ докум.	Подп.	Дата	ТП 503.-7-14.88 002ТБ2			
Разраб.		Петухова			Пульт П1 Перечень надписей	Лит.	Лист: 1	Листов 2
Пров.		Филишкевич				ВНИПИ Тяжпромэлектропроект имени Ф.Б. Якубовского Челябинское отделение		
Гл.инж.пр		Бобрик		08.88				
Н.контр.		Нестеренко						
Утв.		Никитин						

Копировал Редькина

Формат А4

Альбом 6

003 ЭЧ

Вид со стороны монтажа
Крышка пульта поднята

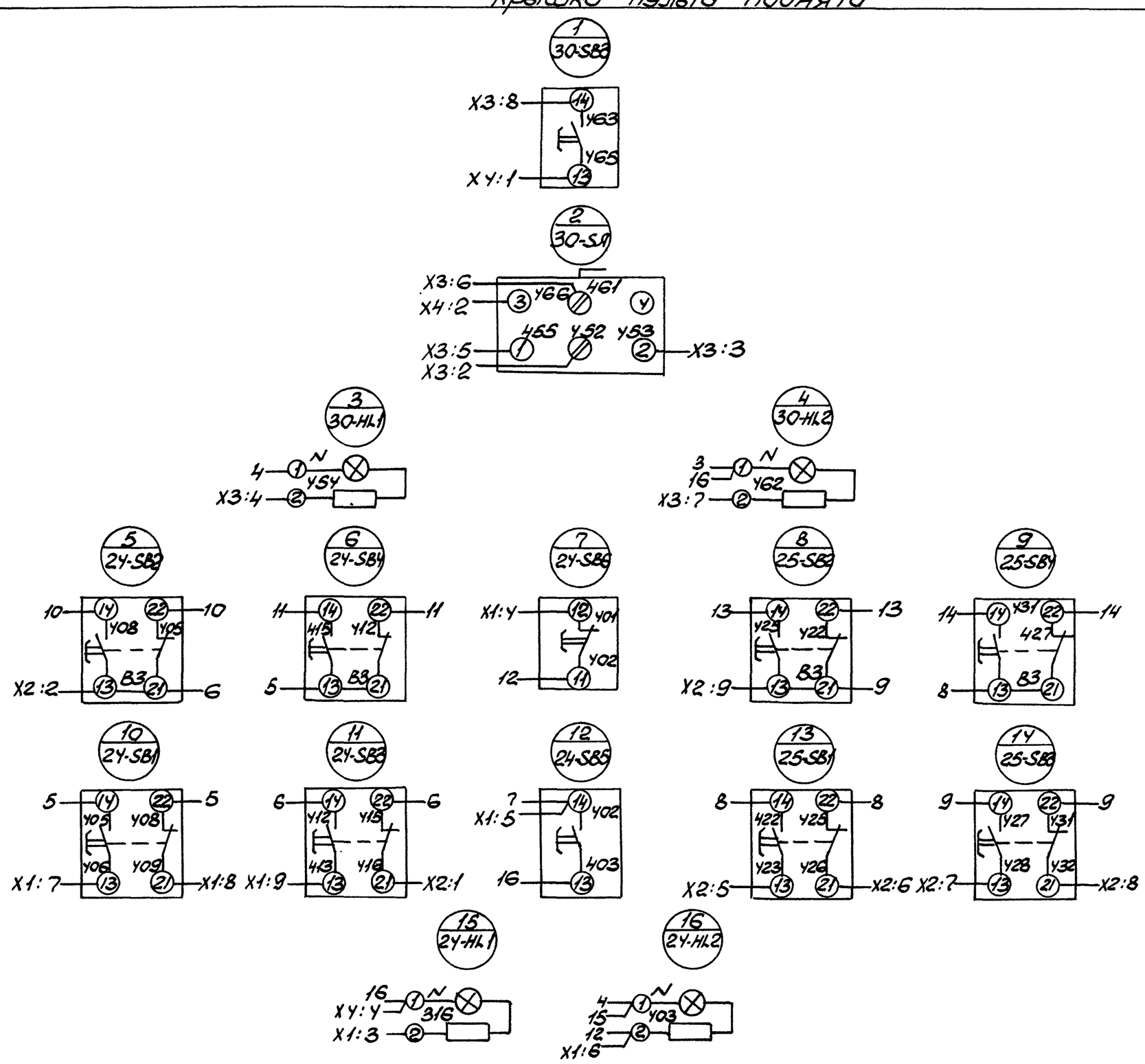

Правая боковая стенка (вид сзади)

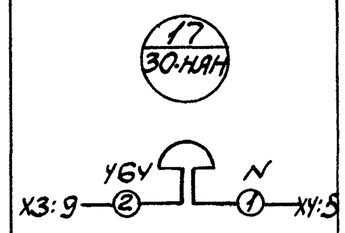

Вид спереди
Дверь не показана

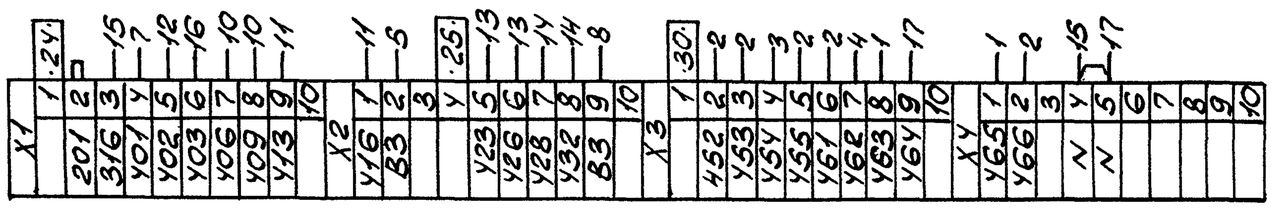

Изм	Лист	№ докум	Подп	Дата
Разраб		Копп		
Пров		Петухова		
Т.контр		Нестеренко		
Гл.инж.пр		Бобрик		08.88
Н.контр		Нестеренко		
Утв.		Никитин		

ТП 503-7-14.88 003 ЭЧ

Пульт П2
Схема электрическая соединений

Лит	Масса	Масштаб

Лист | Листов 1

ВНИПИ Тяжпромэлектропроект имени Ф.Б. Якубовского
Челябинское отделение

Инв.№ подл | Подп. и дата | Взам. инв.№ | Инв.№ дубл. | Подп. и дата

Копировал Морозова

Формат А2

Альбом 5

Формат	Зона	Поз	Обозначение	Наименование	Кол.	Примечание
		5		Арматура		
				АС1201542		HL26...
				U220В	4	HL29
		6		Арматура		
				АС1201142		HL30...
				U220В	4	HL33
				Блок зажимов		
				Б324-4П25-В/ВУ3-10	5	

Подп. и дата | Инв. № дубл. | Взам. инв. № | Подп. и дата | Инв. № подл.

Изм	Лист	№ докум	Подп.	Дата	ТП 503-7-14.88 004 ТБ1	Лист 2

Формат А4

Панель	Надпись	Позиционное обозначение	Место надписи	Текст	Кол	Вид шрифта	Заготовка
	1		Табличка	П3	1		
	2		То же	1. РШК	1		
	3		—"—	Полож. стрелы РШК	1		
	4	HL26	—"—	Штабель 1	1		
	5	HL27	—"—	Штабель 2	1		
	6	HL28	—"—	Штабель 3	1		
	7	HL29	—"—	Штабель 4	1		
	8	HL30	—"—	Крайнее левое	1		
	9	HL31	—"—	Крайнее правое	1		
	10	HL32	—"—	Крайнее верхн.	1		
	11	HL33	—"—	Крайнее нижн.	1		
	12	SA2	—"—	Избир. упр.	1		
	13	SA2	На ключе	„Дист. - 0 - Мест."	1		
	14	SA3	Табличка	Избир. штабеля	1		
	15	SA3	На ключе	„Шт.1 - Шт.2 - Шт.3 - Шт.4"	1		
	16		Табличка	1-3, 1-4. Поворот РШК	1		
	17		То же	1-5. Подъем РШК	1		
	18	SB6	—"—	Вправо	1		
	19	SB9	—"—	Вверх	1		
	20	SB7	—"—	Влево	1		
	21	SB10	—"—	Вниз	1		
	22	SB8, SB11	—"—	Стоп	2		

Подп. и дата | Инв. № дубл. | Взам. инв. № | Подп. и дата | Инв. № подл.

Изм	Лист	№ докум	Подп	Дата	ТП 503-7-14.88 004 ТБ2		
Разраб		Петухова			Пульт П3 Перечень надписей	Лит	Лист	Листов 1
Пров.		Филишкевич				ВНИПИ ТЯЖПРОМЭЛЕКТРОПРОЕКТ имени Ф.Б. ЯКУБОВСКОГО Челябинское отделение	
Гл. инж. пр		Бобрик		08.88г.			
Н. контр		Нестеренко					
Утв.		Никитин					

Копировал Белоусова Формат А4

004 ВО

Вид А

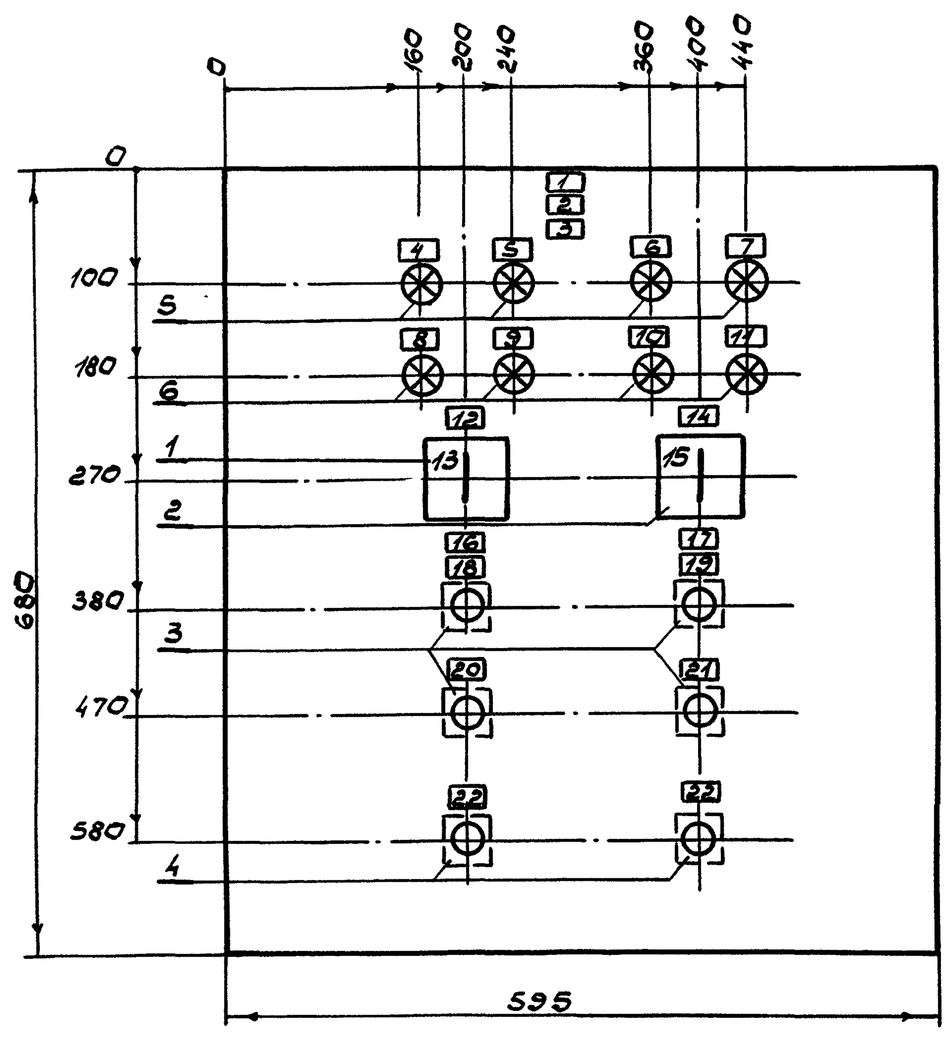

Вид сбоку
М1:20

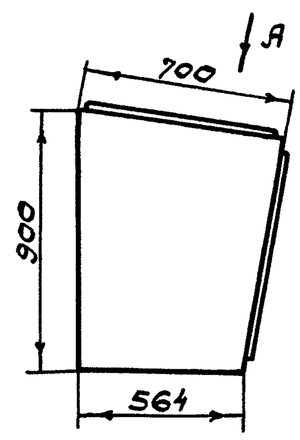

1. В контуре табличек и аппаратов указаны номера надписей по перечню надписей.
2. Степень защиты Ip 41

Изм	Лист	№ докум	Подп	Дата	ТП 503-7-14.88 004 ВО			
Разраб		Копп			Пульт П3 Чертеж общего вида	Лит.	Масса	Масштаб
Пров		Лазебник				Лист	Листов 1	
Т. контр.		Нестеренко				ВНИПИ Тяжпромэлектропроект имени Ф.Б. Якубовского Челябинское отделение		
Гл. инж. пр		Бобрик		08.88				
Н. контр.		Нестеренко						
Утв.		Никитин						

Копировал Белоусова Формат А3

Альбом 5

004 ЭЧ

Вид со стороны монтажа
Крышка пульта поднята

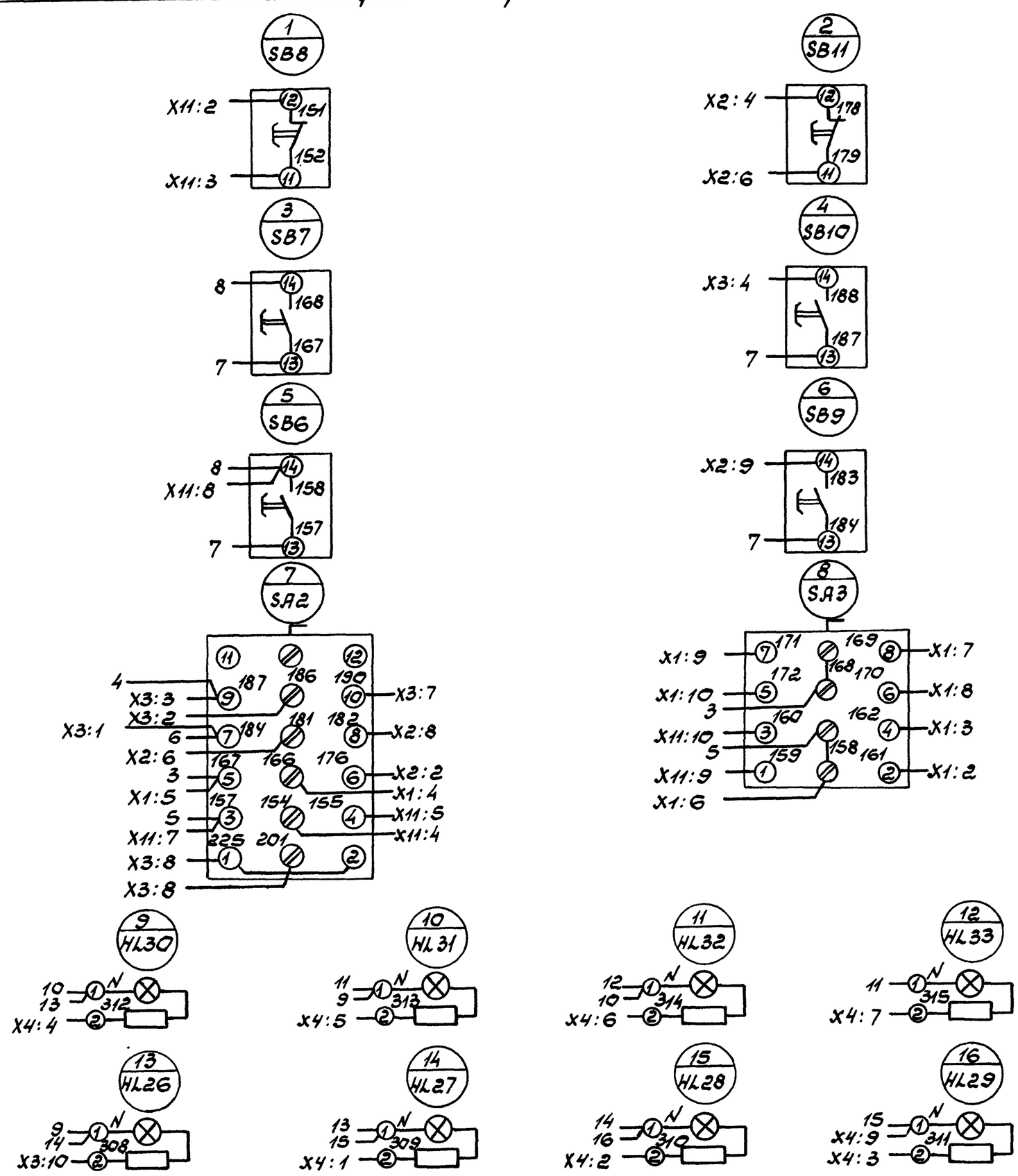

Вид спереди
Двери не показаны

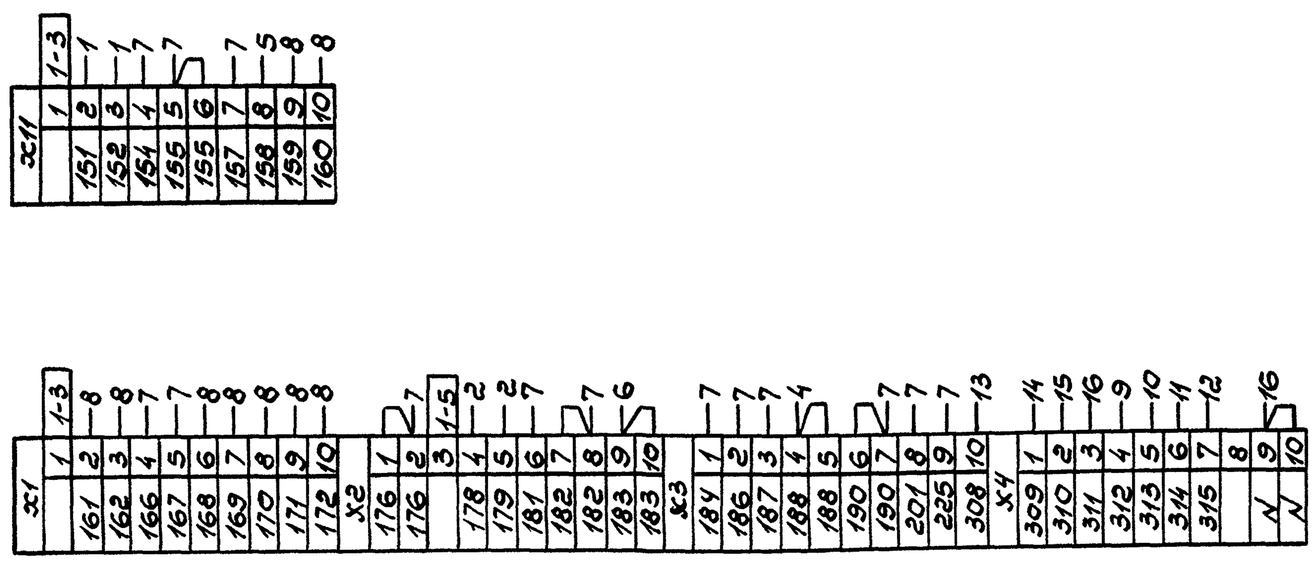

Изм	Лист	№докум.	Подп	Дата	ТП 503-7-14.88 004 ЭЧ
Разраб.		Копп			Пульт П3 Схема электрическая соединений.
Пров.		Петухова			Лит / Масса / Масштаб
Т.контр		Нестеренко			Лист / Листов 1
Гл.инж.пр.		Бобрик		08.88	ВНИПИ Тяжпромэлектропроект имени Ф.Б. Якубовского Челябинское отделение
Н.контр.		Нестеренко			
Утв.		Никитин			

Копировал Белоусова

Формат А2

Инв.№ подл. | Подп. и дата | Взам.инв.№ | Инв.№ дубл. | Подп. и дата