ГОСУДАРСТВЕННЫЙ КОМИТЕТ СОВЕТА МИНИСТРОВ СССР ПО ДЕЛАМ СТРОИТЕЛЬСТВА
(ГОССТРОЙ СССР)

ТИПОВЫЕ ТЕХНОЛОГИЧЕСКИЕ КАРТЫ

РАЗДЕЛ 07

АЛЬБОМ 07.29

МОНТАЖ ГАЗОПРОВОДОВ

Цена 0-72

С О Д Е Р Ж А Н И Е

А Л Ь Б О М 07. 29

МОНТАЖ ГАЗОПРОВОДОВ

I. Установка газовых плит	Стр. 2 - IO
2. Установка газовых проточных водонагревателей	Стр.II - 22
3. Монтаж трубопроводов внутреннего газопровода	Стр.23 -32
4. Пневматическое испытание внутреннего газопровода	Стр.33- 38

07.29.03

МОНТАЖ ТРУБОПРОВОДОВ ВНУТРЕННЕГО ГАЗОПРОВОДА

I. Область применения

Карта применяется при монтаже трубопроводов внутреннего газопровода в жилых зданиях.

II. Технико-экономические показатели монтажного процесса

(на примере одного стояка ℓ = 20 м Ø до 40 мм с последующим подключением к нему газовых плит и скоростных водонагревателей КГИ-56 - см.лист 4).

I. Трудоемкость прокладки трубопроводов из готовых узлов, собранных на льне и сурике Ø до 40 мм - I м - 0,26 чел/часа на весь стояк - 5,2 чел/часа.

2. Выработка на одного рабочего в смену:

а) в физических величинах (в метрах) - 26

б) в денежном выражении (в рублях) - 30

III. Организация и технология монтажного процесса

I. Готовые узлы и детали трубопроводов доставляют на объект в специальных контейнерах (см.лист I), которые строительно-монтажными кранами подают к месту монтажа.

2. Монтаж трубопроводов производят после окончания штукатурных работ внутри помещения.

3. Подготовка рабочего места при монтаже трубопроводов внутреннего газопровода предусматривает:

а) освобождение помещений от посторонних предметов,

б) обеспечение освещением и возможностью подключения электроинструмента.

Монтаж трубопроводов внутреннего газопровода		ТТК 7.04.05.03	
1968	Пояснительная записка	Альбом III	Лист

Проектный институт Проектпромвентиляция

Гл. инж. проекта Шнокенер; Гл. инженер Нач. отдела Гл. специалист; Гл. инж. проекта Сотников; Нач. отдела Шошина; Гл. специалист Сергеева; Ст. техник Сергеева

07.29.03

4. Монтаж трубопроводов должен производиться из готовых узлов и деталей, изготовленных и испытанных на заготовительных предприятиях.

5. В местах прохода трубопроводов - в фундаментах, перекрытиях, стенах и перегородках, должны быть оставлены отверстия.

6. В местах прохода трубопроводов через междуэтажные перекрытия должны быть установлены гильзы, деталировка которых приведена на листе 5.

7. График производства работ приведен на листе 6.

IУ. Организация и методы труда рабочих

I. Монтаж трубопроводов выполняется звеном в составе:

слесаря-сантехника	4	разряда,
2-х слесарей-сантехников	3	"
и газосварщика	5	"

2. Монтаж трубопроводов производится в следующей последовательности:

- подноска и установка на место узла на лестничной клетке (см.лист 2) от ввода до подхода к стоякам в кухнях и сборка сгонов "е" и "ж" с постановкой постоянных креплений (стык "з" сваривают после пневматического испытания смонтированного трубопровода);

- подноска и установка на место узла в первом этаже (см.листы 3 и 4), с выверкой, сваркой стыков "а" и "б" и постановкой постоянных креплений;

Монтаж трубопроводов внутреннего газопровода		ТТК 7.04.05.03	
1968	Пояснительная записка	Альбом III	Лист.

Проектный институт Проектстройвентиляция
Гл. инж. проекта Сергеева
Гл. инж. проекта Инженер
Гл. инж. проекта Гр. техник
Нач. отдела Сторожук
Нач. отдела Инженер
Нач. отдела Гр. техник
Гл. специалист Ковригина
Гл. специалист Инженер
Гл. специалист Гр. техник

07.29 03

- подноска и установка на место узла во втором этаже (в том числе установка гильзы в междуэтажном перекрытии - см.лист 5), с выверкой, сваркой стыка "в" и постановкой постоянных креплений. В последующих этажах рабочие операции выполнют аналогично вышеприведенным.

У. Материально-технические ресурсы

1. Узлы и детали трубопроводов на один стояк 5-ти этажного жилого дома, с креплениями и гильзами	- I комп.
2. Белила свинцовые	- 25 гр.
3. Лен чесанный	- 10 "
4. Кислород	- 8 куб.м.
5. Ацетилен	- 3 "
6. Проволока присадочная Ø 4 мм	- 1 кг

УI. Набор инструментов и приспособлений

1. Газосварочный инструмент	- I комп.
2. Кислород	- I баллон
3. Ацетилен	I "
4. Машина сверлильная электрическая Ø мак.23 мм с кабелем	- I комп.
5. Ключ трубный рычажный № I ПКТМ-6813-89	- 2 шт.
6. То же, № 2 -"-	- 2 "
7. То же, № 3 -"-	- 2 "
8. То же, гаечный двухсторонний МI2-I7-I9 ГОСТ 2839-62	- 2 "
9. То же, МI6-22-24 -"-	- 2 "
I0. То же, разводной до I9 мм ГОСТ 7275-62	- 2 "

Проектный институт Проектстройвентиляция

Монтаж трубопроводов внутреннего газопровода

ТТР 7.04.05.0

1968 Пояснительная записка

Альбом III Лист

Гл. инженер проекта Шкитенко; Гл. инженер Ст. техник; Зам. главного инж. Нач. отдела Гл. специалист; Гл. инж. проекта Мухомедов; Гл. инж. проекта Ройкин; Гл. инж. проекта Сотороцкий; Гл. инж. проекта Волк; Гл. инж. проекта Соломатин; Гл. инж. проекта Юнкова

07.29.03

II. Плоскогубцы комбинированные 200	ГОСТ 5547-52	- 2 шт.
I2. Молоток слесарный 800 гр.	ГОСТ 2310-54	- 2 "
I3. Зубило слесарное 200 гр.	ГОСТ 7211-54	- 2 "
I4. Метр складной металлический	ГОСТ 7253-54	- 2 "
I5. Уровень металлический 300 мм	ГОСТ 9416-60	- I "
I6. Отвес 0-200	ГОСТ 7948-63	- 2 "
I7. Ящик инструментальный переносный ВНИИ Монтажспецстроя МЧСС СССР		- I "

УП. Техника безопасности

I. При работе электрифицированным и слесарным инструментом должны соблюдаться требования отделов 3 и 4 СНиП Ш-А. II-62 "Техника безопасности в строительстве".

2. К работе с электрифицированным инструментом допускаются лица, прошедшие производственное обучение и имеющие соответствующее удостоверение на право пользования им.

3. При производстве сварочных работ должны соблюдаться требования отделов 6 и 7 СНиП Ш-А.II-62 "Техника безопасности в строительстве".

Проектирование ведущий специалист — Ч. Ритберга; Инженер — С. Дорогунцов; Ст. техник — А. Сапожникова; Инженер — Т. Жикова

Монтаж трубопроводов внутреннего газопровода		ТТК 704.05
1968	Пояснительная записка	Альбом III

Проектный институт Проектпромвентиляция	Зам. гл. инженера		Г. Рабкин	Гл. инж. проекта		Б. Вайс
	Нач. отдела		С. Доморацкий	Рук. группы		Л. Соломатин
	Гл. специалист		Я. Грингауз	Ст. техник		Т. Юшкова

07.29.03

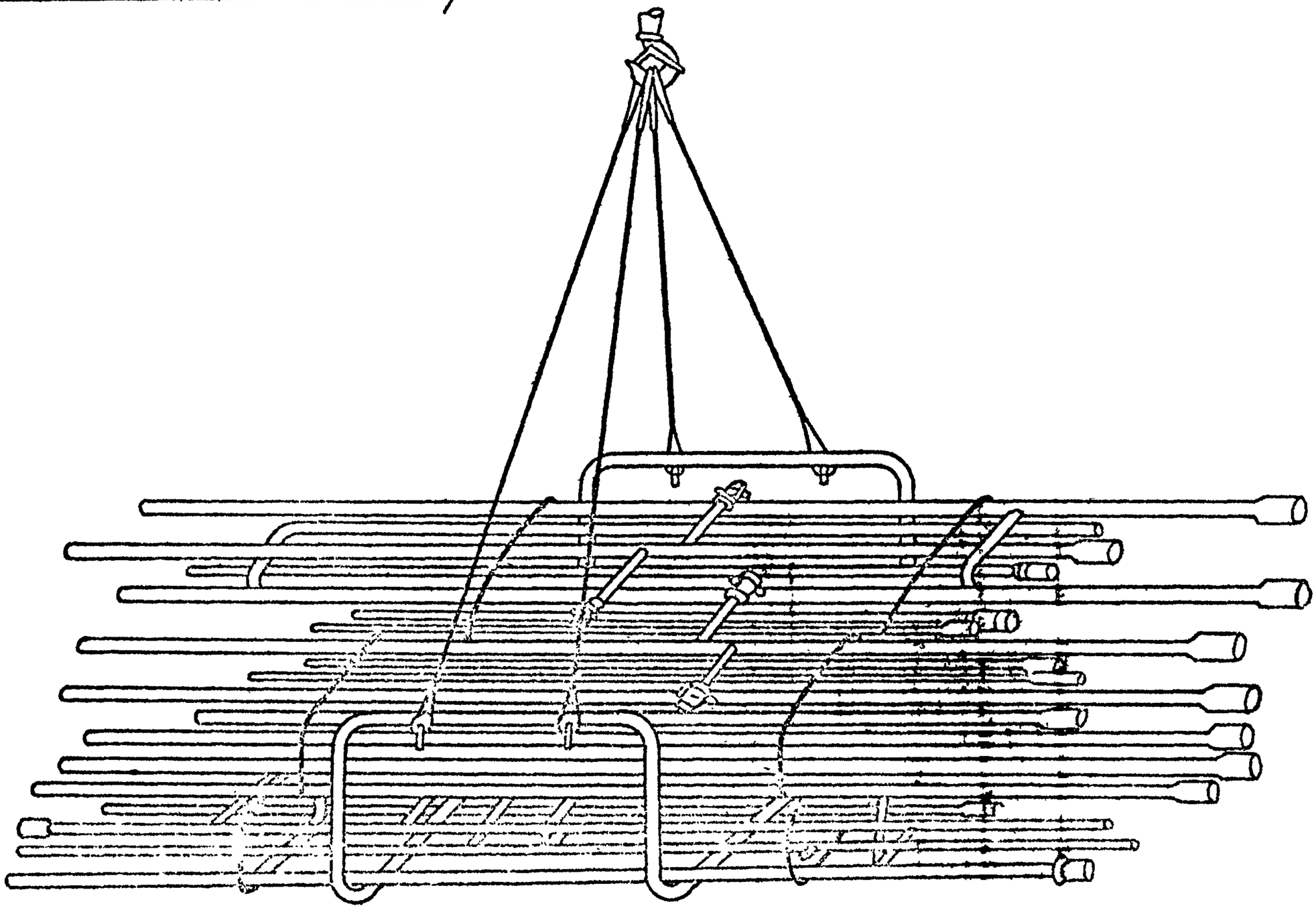

Монтаж трубопроводов внутреннего газопровода

Контейнер для перевозки трубной заготовки

1968	ТТК 7.04.05.03	Альбом III	Лист 1

07.29.03

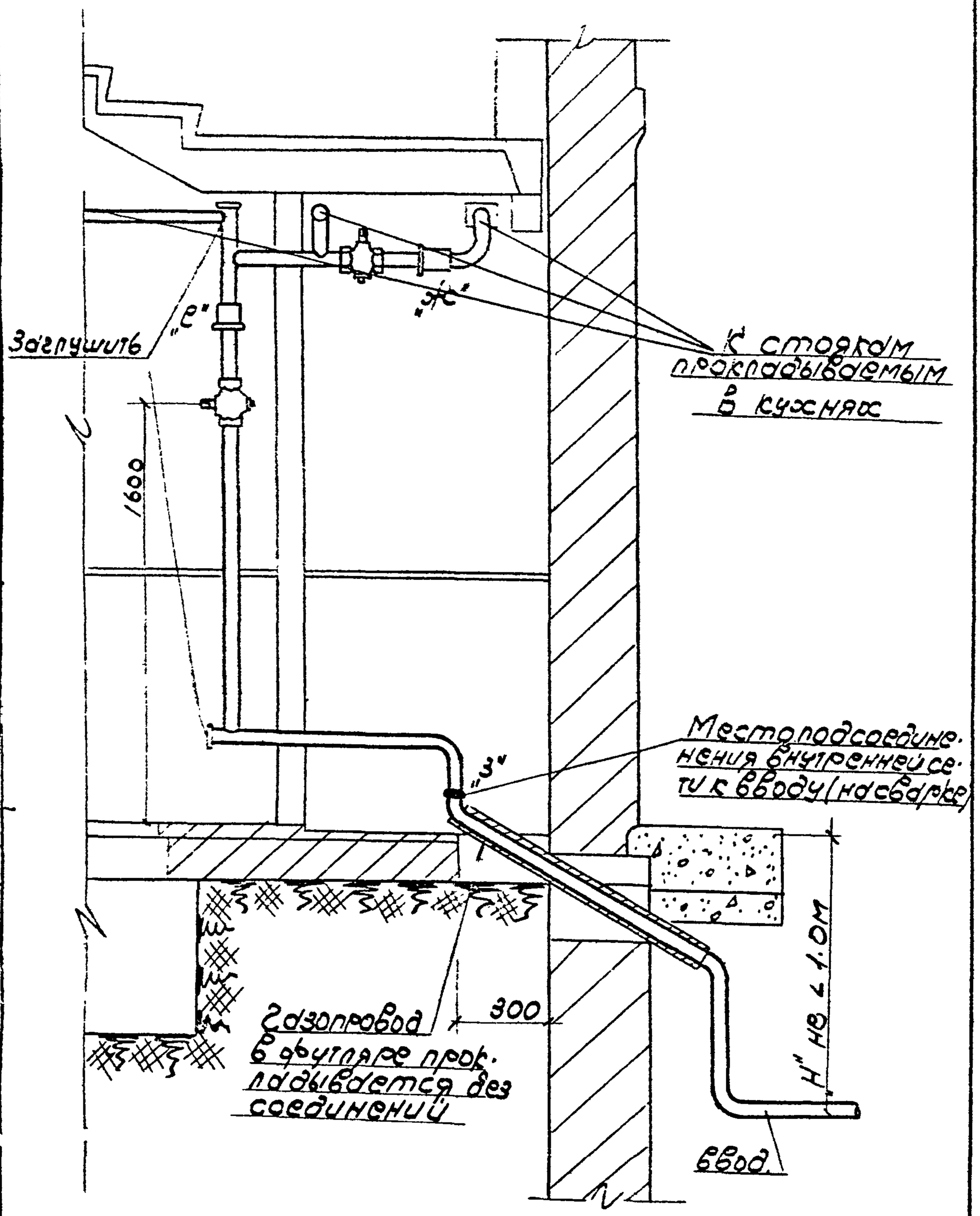

Монтаж трубопроводов внутреннего газопровода		ТТК 7.04.05.03	
1968	Последовательность монтажа газопровода от ввода до стояка 1-го этажа	Альбом III	Лист 2

07.29.03

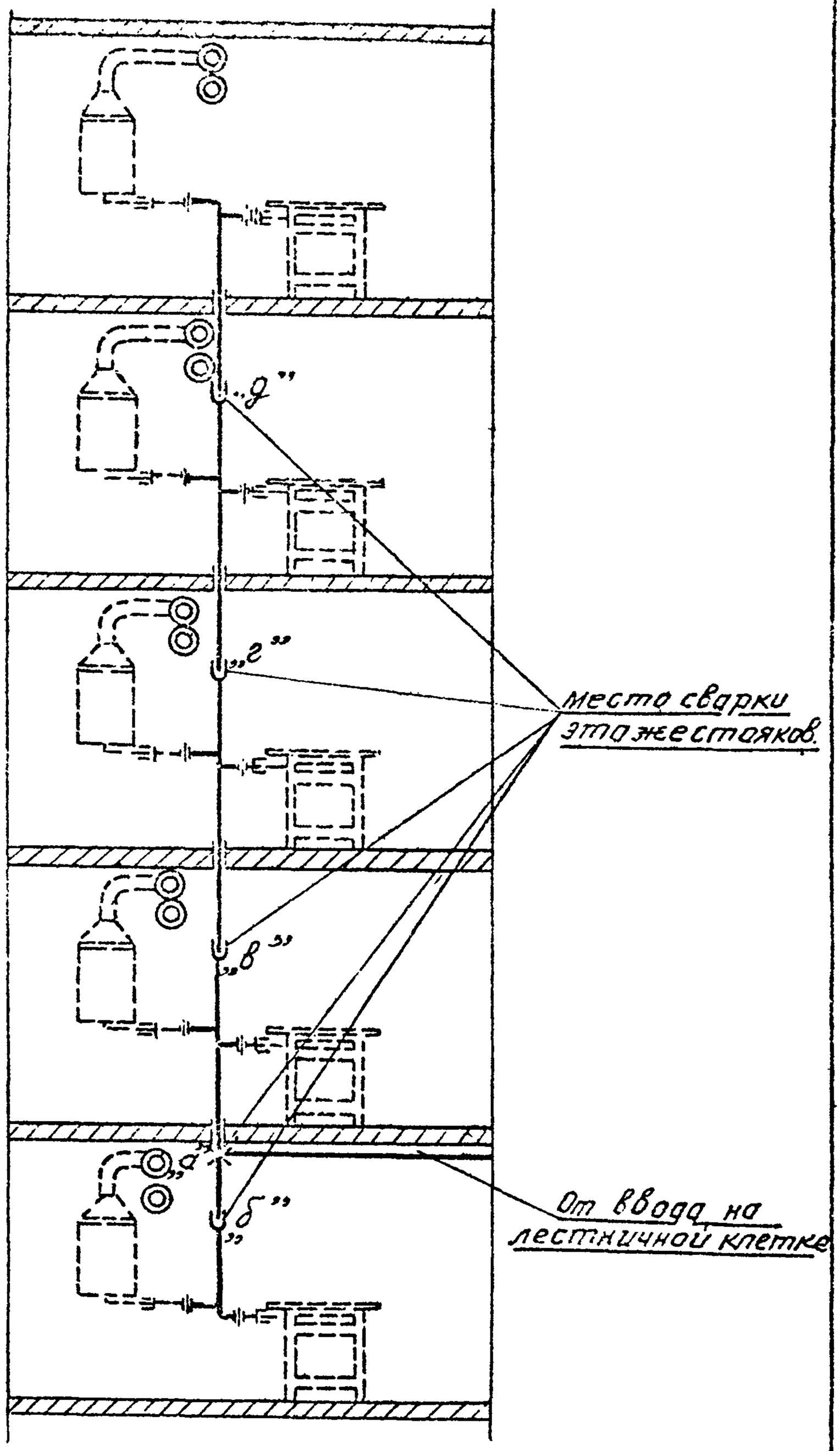

Гл. инженер проекта	Б. Вайс		
Рук. группы	П. Самошкин		
Ст. техник	Т. Юшкевич		
Зам. гл. инженера	Р. Рабкин		
Нач. отдела	С. Доморацкий		
Гл. специалист	А. Пригоуз		

Проектный институт Проектпромвентиляция

Монтаж трубопровода внутреннего газопровода

ТТК 7.04.05.02

1968

Последовательность монтажа стояка расположенного сбоку плиты

Альбом III

Лист 3

07.29.03

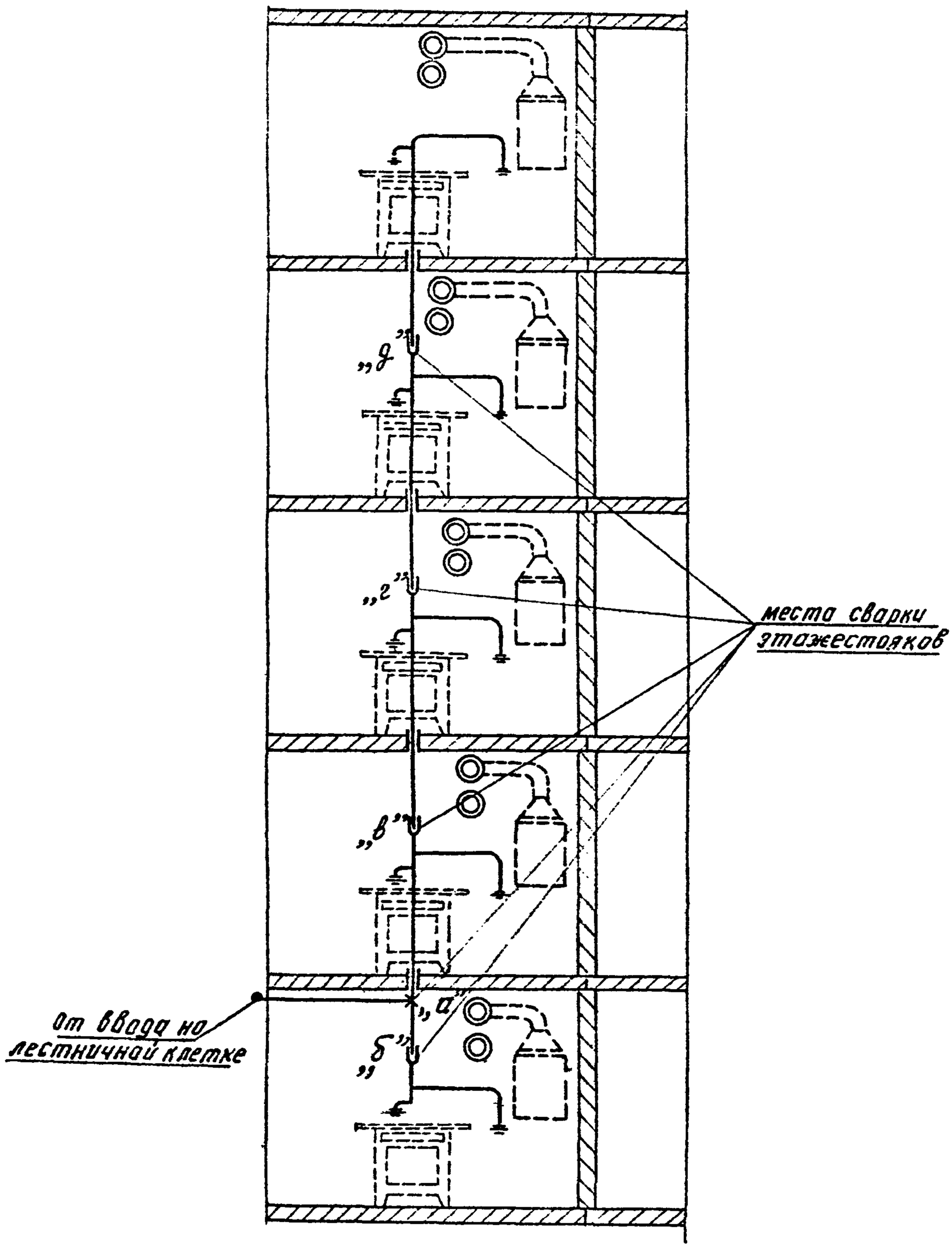

Проектпромвентиляция	Нач. отдела	С. Доморацкий	Л. Соломатин
	Гл. специалист	Л. Грингауз	Т. Юшкова
		Рук. группы	
		Ст. техник	

Монтаж трубопровода внутреннего газопровода.

Т.Т.К. 7.0405.03

1968 Последовательность монтажа стояка расположенного за плитой

Альбом III Лист 4

07.29.03

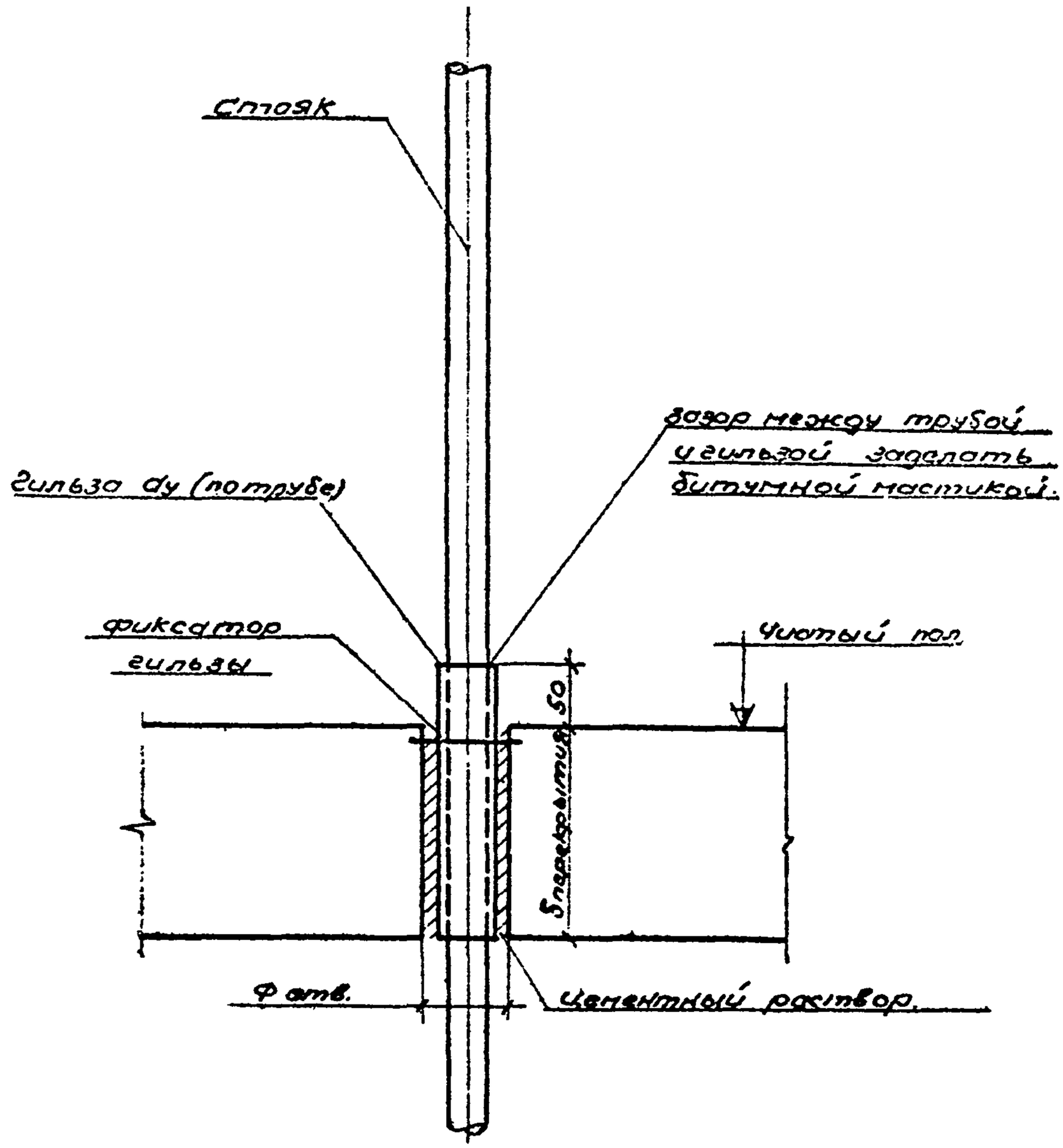

Гл. инж. проекта	Б. Бойс		
Рук. группы	М. Сопомонин		
Ст. техник	Т. Кошкова		
Гл. инж.	Разин		
Рук.	С. Доброчуский		
Ст.	А. Грингаз		
Зам. гл. инженера			
Нач. отдела			
Гл. специалист			

Монтаж трубопроводов внутреннего газопровода.

Т.Т.К. 7.04.05.03

Установка гильзы на стояке при проходе

Альбом III Лист

Проектный институт Проектпромвентиляция

NN п/п	Операции	Время в чел./час.					
		1	2	3	4	5	6
1.	Монтаж трубопроводов внутреннего газопровода из готовых узлов на сварке со сверлением отверстий для крепления трубопроводов ф труб до 40 мм			5,2			

Отпечатано
в Новосибирском филиале ЦИТП
630064 г. Новосибирск, пр. Карла Маркса 1

Выдано в печать: „09" февраля 1977 г.
Заказ 2972 Тираж 700