ГОСУДАРСТВЕННЫЙ КОМИТЕТ СОВЕТА МИНИСТРОВ СССР ПО ДЕЛАМ СТРОИТЕЛЬСТВА

(ГОССТРОЙ СССР)

ТИПОВЫЕ ТЕХНОЛОГИЧЕСКИЕ КАРТЫ

РАЗДЕЛ 07

АЛЬБОМ 07.26

МОНТАЖ СИСТЕМ ВОДОПРОВОДА И КАНАЛИЗАЦИИ

Цена 1р.80к.

07.26

ТТК 7.03.01; 7.03.02 и 7,06.01

ТИПОВЫЕ ТЕХНОЛОГИЧЕСКИЕ КАРТЫ НА МОНТАЖ ВНУТРЕННИХ САНИТАРНО-ТЕХНИЧЕСКИХ СИСТЕМ

СОДЕРЖАНИЕ ТТК

Альбом I. Монтаж систем водопровода и канализации

Альбом II. Монтаж систем центрального отопления и горячего водоснабжения, а также инструменты, приспособления, средства малой механизации и вспомогательные работы

Альбом III. Монтаж воздушного отопления, газопровода и отопительных котельных.

Альбом I

РАЗРАБОТАНЫ

ПИ "Проектпромвентиляция"

УТВЕРЖДЕНЫ

и введены в действие Главпромвентиляцией Минмонтажспецстроя СССР приказ № 126 от 12 ноября 1968 г.

Центральный институт типовых проектов

07.26.07

УСТАНОВКА ВАНН

I. Область применения

Карта применяется при установке ванн.

II. Технико-экономические показатели монтажного процесса

I. Трудоемкость установки ванны - 2,6 чел/час

2. Выработка на одного рабочего в смену:

а) в физических величинах (штуках) - 2.7

б) в денежном выражении (в рубляж) - 100,4

III. Организация и технология монтажного процесса

I. Контейнер с пакетом ванн поднимают монтажным краном на перекрытие и отгружают в зону их установки (см.лист I).

2. Одиночные ванны поднимают автогидроподъемником (переконструированного из серийного автогидроподъемника АГП-I2) и подают в зону их установки через оконные проемы (см.лист 2).

3. Строповка контейнера с пакетом ванн указана на листе 3, а одиночных ванн на листе 4.

4. Последовательность операций при установке ванн см.лист 6.

IУ. Организация работ и методы труда рабочих

I. Установка ванн выполняется двумя слесарями-сантехниками 4-го и 3-го разряда.

Проектный институт Проектстройвентиляция	Зам гл инженера	Нач отдела	Гл специалист
Гл инж проекта	Инженер	Ст техник	
Разработал	Фоторонцев	Гринглаз	
Проверил			

Установка ванн		ТТК 7030205	
1968	Пояснительная записка	Альбом I	Лист

07.26.07

2. Последовательность рабочих операций и методы труда:

а) подноска ванны к месту ее установки;

б) установка ванны боком на деревянные подкладки;

в) присоединение к ванне переливной трубы, выпуска напольного сифона и ножек;

г) установка ванны на ножки на месте установки и присоединение к приливу ванны проводника, уравнивающего электрические потенциалы;

д) присоединение напольного сифона к отводной канализационной линии и заделка раструбного соединения.

3. График производства работ см.лист 7.

У. Материально-технические ресурсы

I. Ванна чугунная эмалированная	- I шт.
2. Сифон напольный	- I "
3. Выпуск	- I "
4. Перелив	- I "
5. Труба к переливу	- I"
6. Ножки к ванне	- 4 "
7. Прокладки резиновые	- 7 "
8. Смоляная прядь	- 0.05 кгр
9. Суриковая замазка	- 0.05 "
I0. Инвентарные подкладки (бруски)	- 4 шт.

УI. Набор инструмента

I. Зубило слесарное 200 мм ГОСТ 72II-54 - I шт.

07 26 07

2. Ключ трубный рычажный № I ОСТ НКТМ-39 - I шт.

3. -"- № 2 -"- - I "

4. Ключ арматурный (с мягким зажимом) -"- - I "

5. Ключ разводной до I9 мм ГОСТ 7275-62 - I "

6. Конопатка 290 мм ПКК Сантехпроект (Проектпромвентиляция) - I "

7. Молоток слесарный 800 гр. ГОСТ 2310-54 - I "

8. Плоскогубцы комбинированные 200 мм ГОСТ 5547-52 - I "

9. Метр стальной складной ГОСТ 7253-54 - I "

I0. Ящик инструментальный переносной ГОСТ 7948-63 - I "

УП. Техника безопасности

I. Состояние инструмента должно соответствовать СНиП Ш-А.II-62 §§ 4-I8-4-2I. "Техника безопасности в строительстве".

2. При работе с грузоподъемными механизмами и приспособлениями должны выполняться требования СНиП Ш-А.II-62. Раздел 5.

Установка ванн		ТТК 703 02 05	
1968	Пояснительная записка	Альбом I	Лист

Проектный институт Проектпромвентиляция
Зам. гл. инженера Рабсин
Нач. отдела Сторожуки
Гл. специалист Грингауз
Гл. инженер проекта Шкаренко
Ст. техник Юшкова
Н. контр. Малышев
Гл. инж. проекта Зайцев

07.26.07

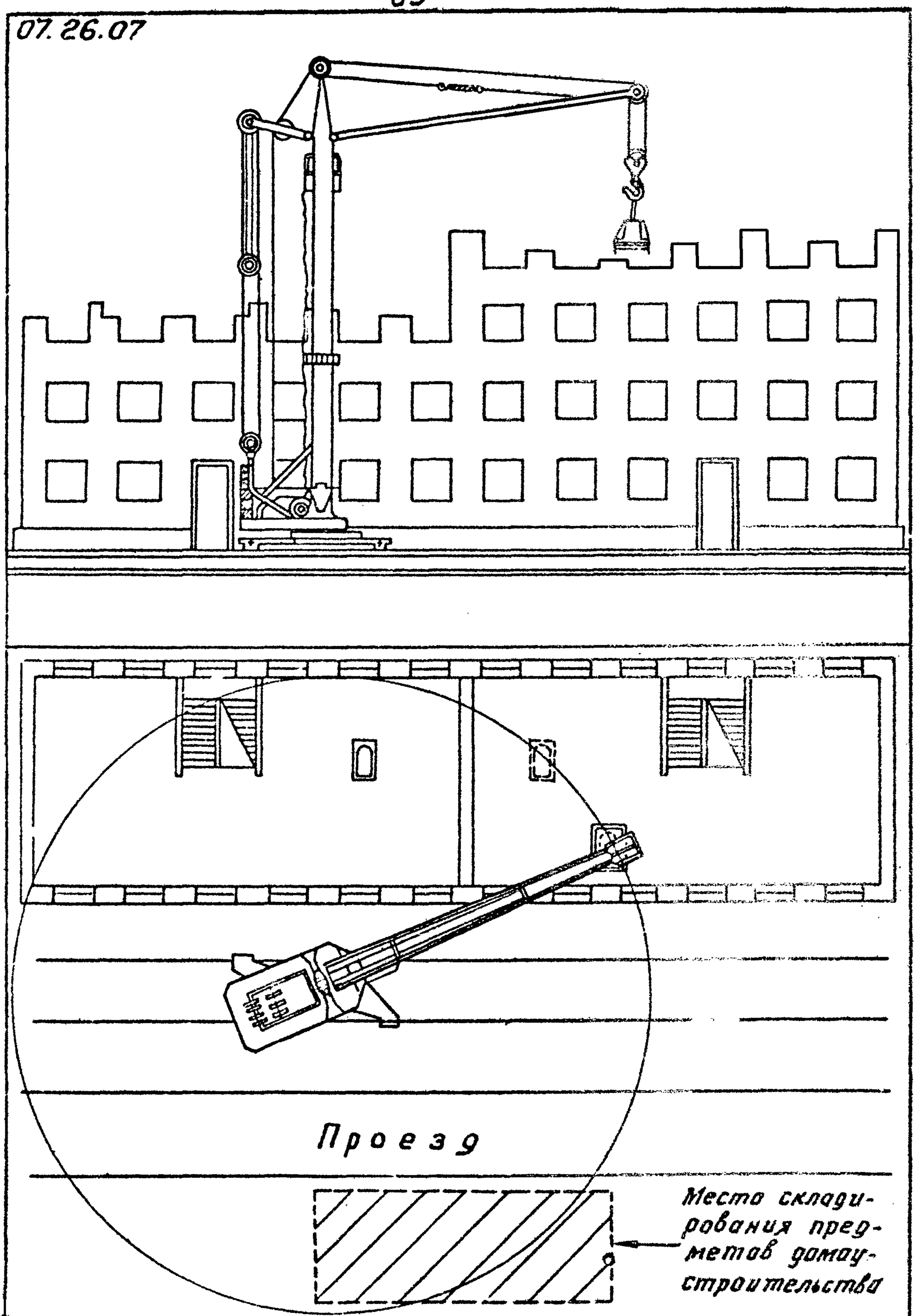

Установка ванн		Т.Т.Н 7.03.02.05
1968	Подъем пакета ванн монтажным краном	Альбом I / Лист 1

Проектный институт Проектпромвентиляция	Зам. гл. инж.		Л. Рабкин	Гл. инж. проек.		Б. Вайс
	Нач. отдела		С. Даморацкий	Ст. инженер		В. Запкин.
	Гл. специалист		А. Грингауз	Ст. техник		Т. Юшкова

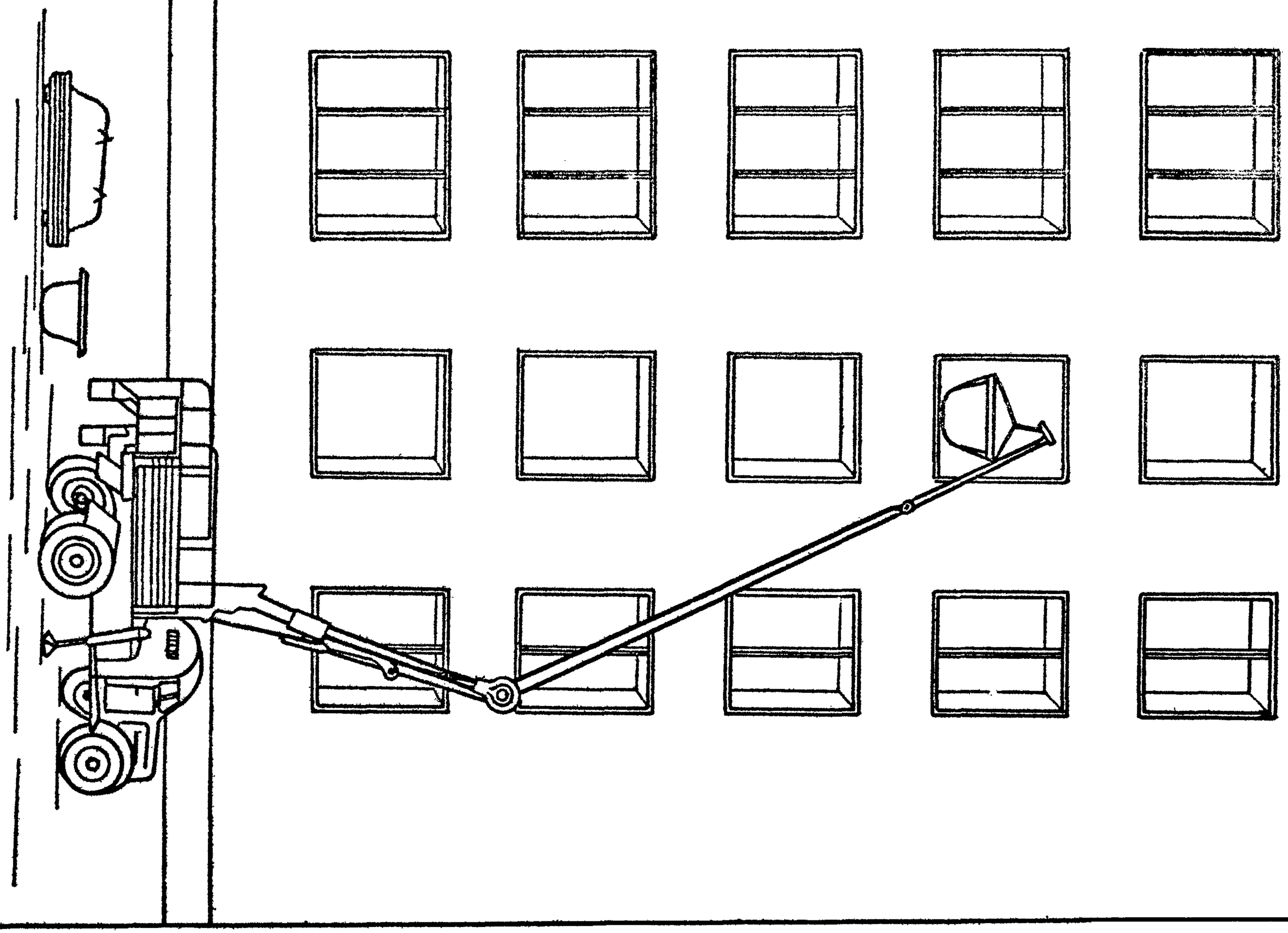

Установка ванн

Подача ванн автогидроподъемником

ТТК 7.03.02.05	Альбом I	Лист 2

1968

01.26 07

Установка ванн

Строповка контейнера с пакетом ванн

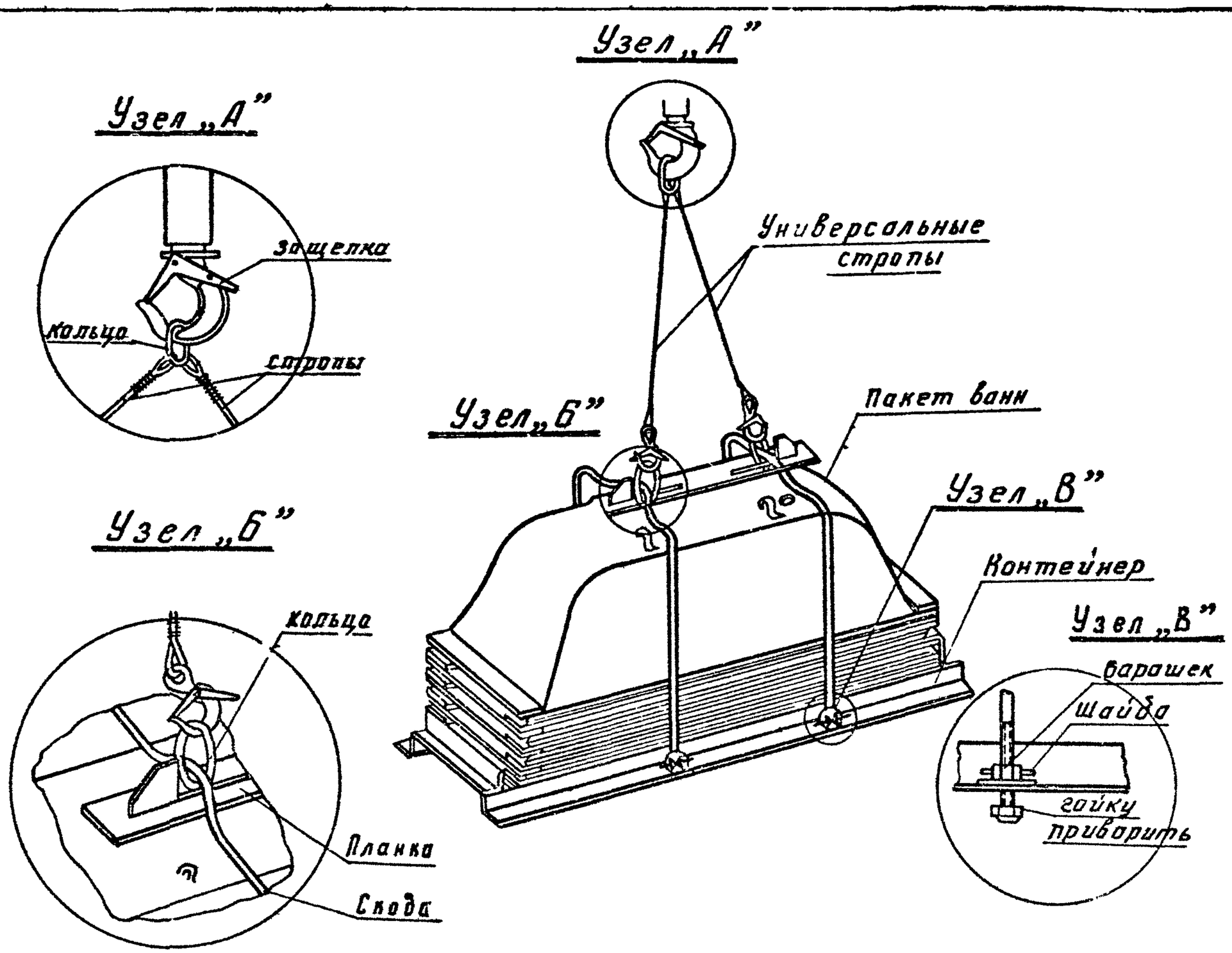

1968	Строповка контейнера с пакетом ванн		ТТК 203.02.05
		Альбом I	Лист 3

Проектный институт	Зам. гл. инженера		Г. Рабкин	Гл. инж. проекта		Б. Вайс
Проектвентиляция	Нач. отдела		С. Домарацкий	Ст. инженер		В. Золкин
	Гл. специалист		А. Грингауз	Ст. техник		Т. Юшкова

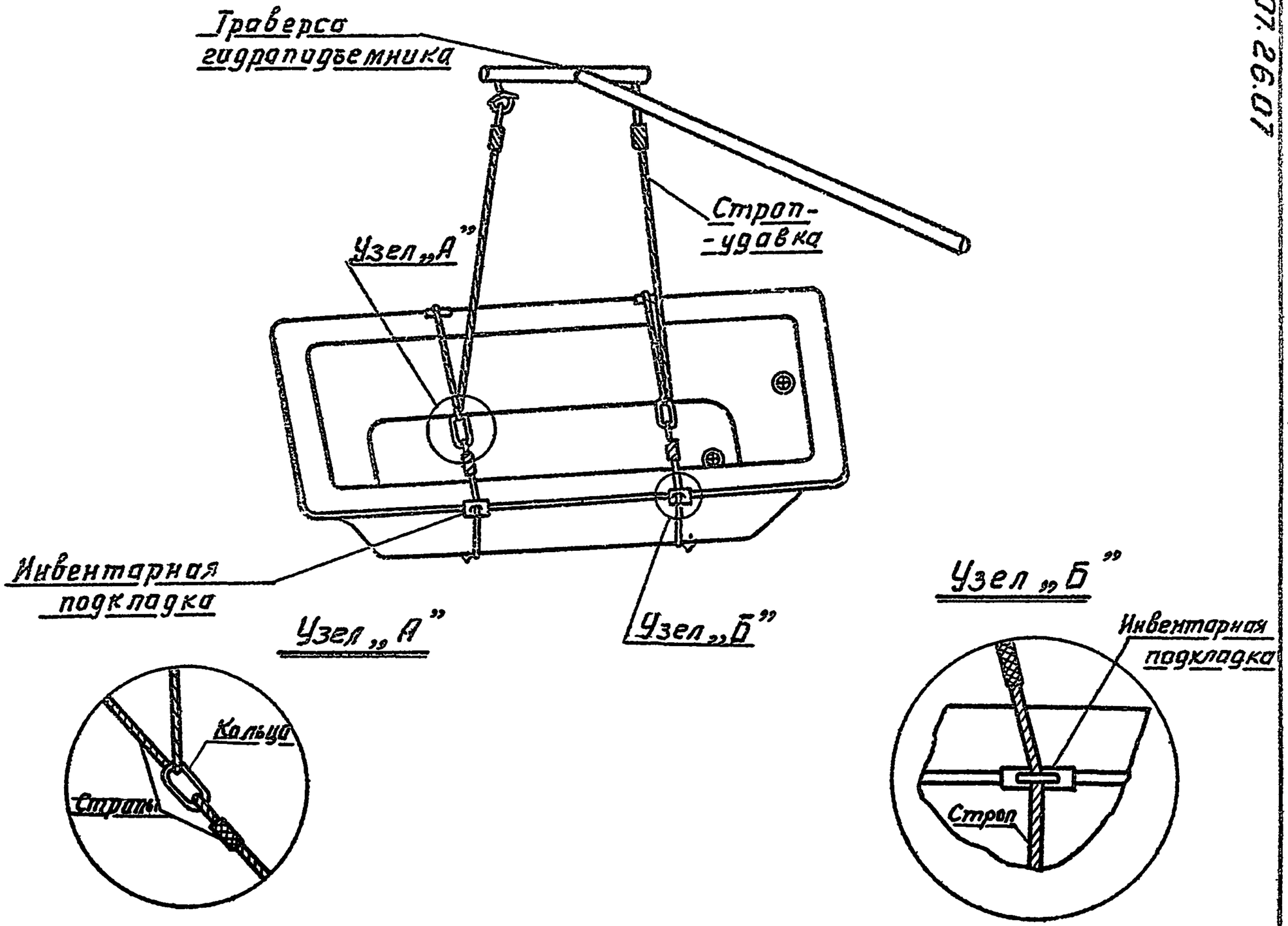

19НН09	Стропование		1968
	Изготовление		
4	Альбом VIII	ТТК 7.03.02.05	

07.26.01

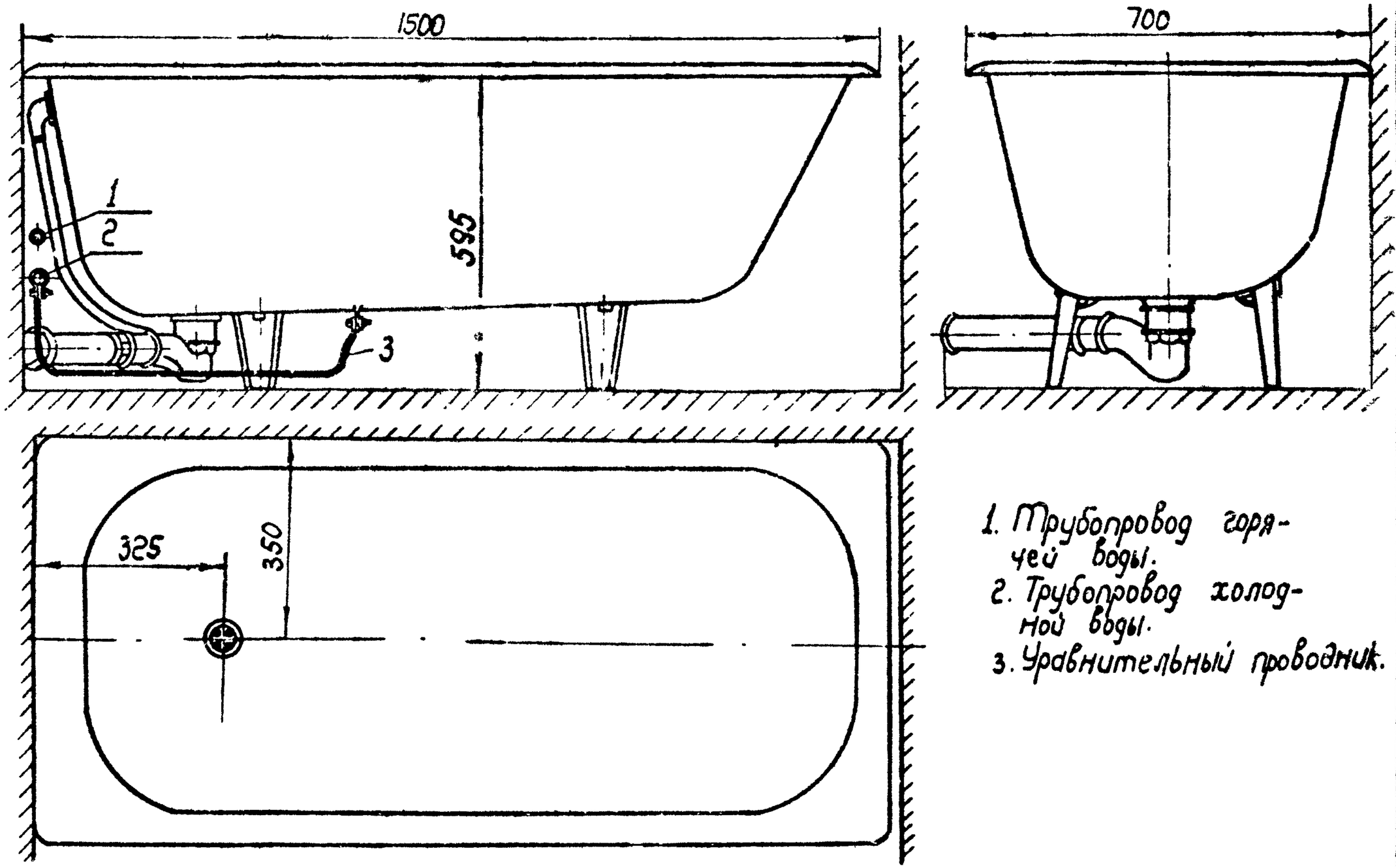

1. Трубопровод горячей воды.
2. Трубопровод холодной воды.
3. Уравнительный проводник.

Установка ванны чугунной	Монтажное положение эмалированной ванны.		1968
ТТК 7.03.02.05	Альбом I	Лист 5	

07.26.07

Гл. инж. проекта	Гл. инженер	Ст. техник
Зам гл инж	Нач. отдела	Гл. специалист

Г. Робкин	С. Доморацкий	А. Грингауз

Б. Вайс	В. Золкин	Т. Юшкова

1.

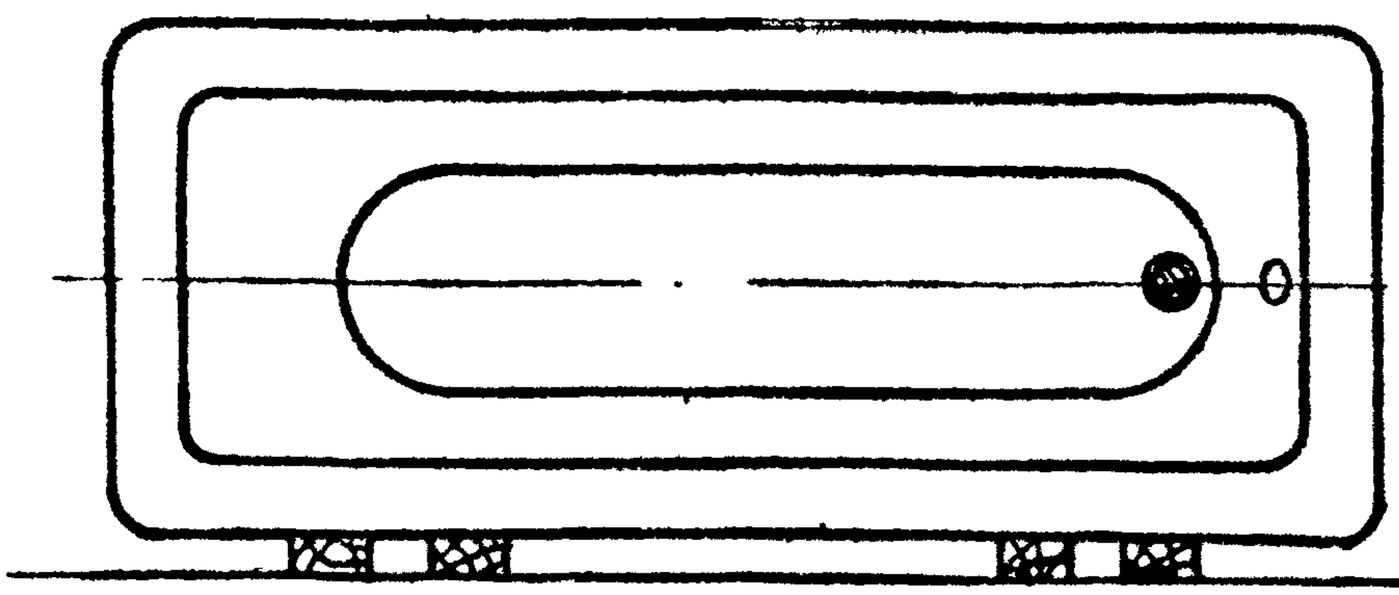

„А"

Вид по стрелке „А"

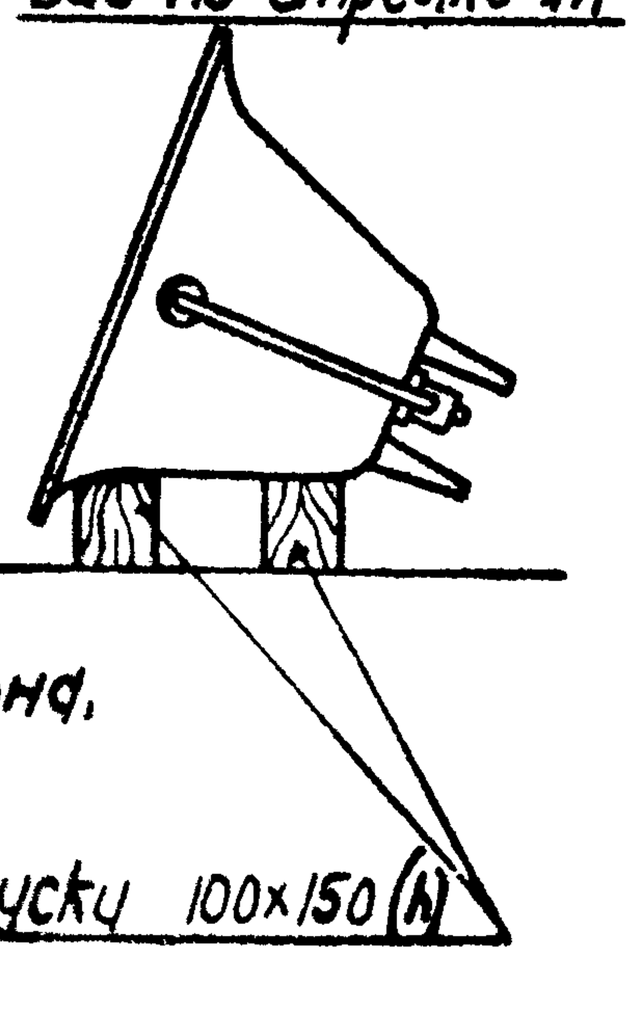

Брусок 100×150 (h)

Присоединение к ванне сифона, перелива и ножек.

2

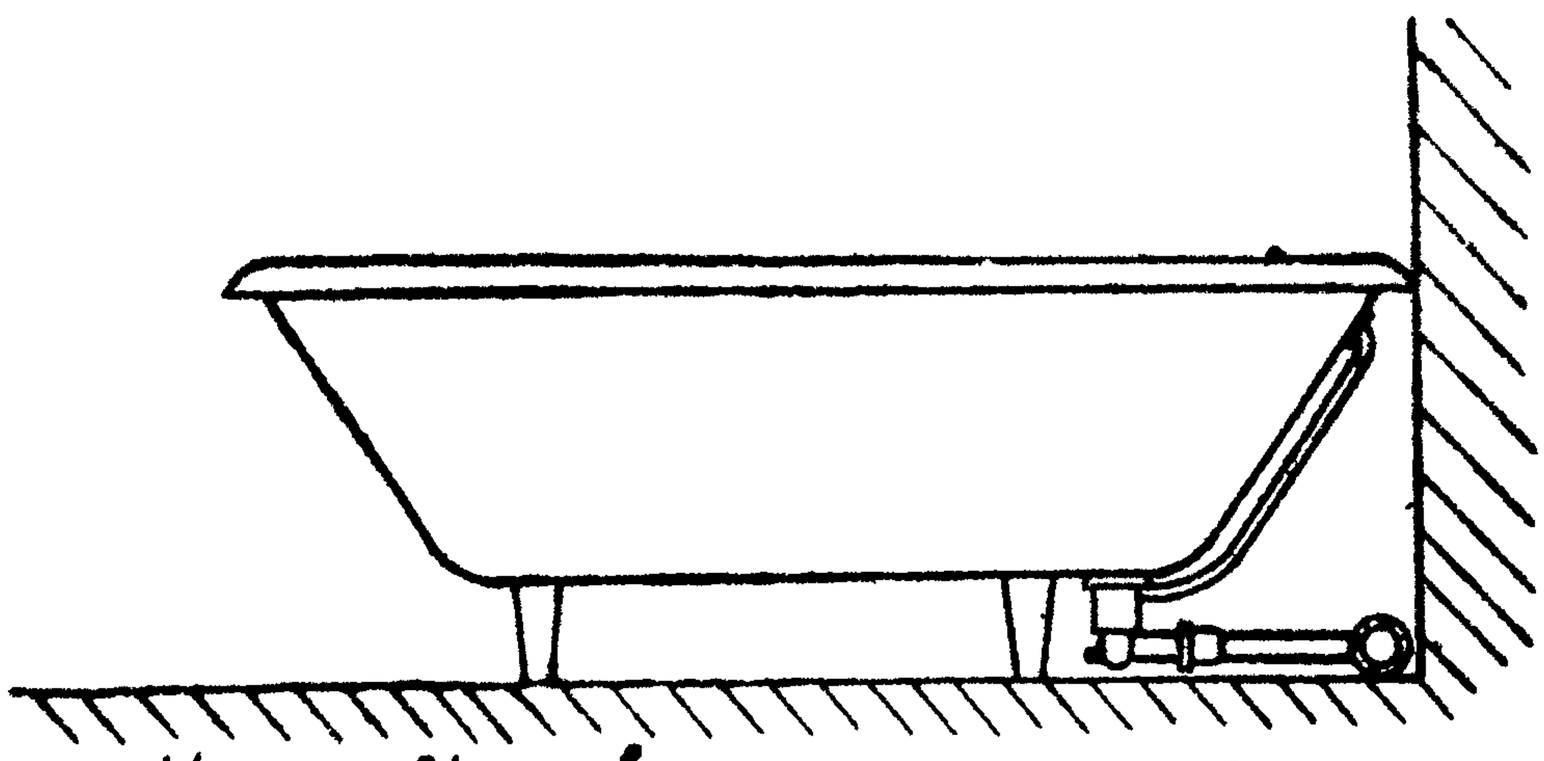

Установка ванны и присоединение ее к канализации.

Установка ванн.		ТТК 7.03.02.05	
1968 г.	Последовательность установки ванны	Альбом I	Лист 6

Проектный институт Проектпромвентиляция

NN п/п	Операции	Время в чел./час		
		1	2	3
1.	Установка чугунной эмалированной ванны с присоединением ее к трубопроводу канализации		2,6	

Установка ванн

График производства работ

1968 г.

ТТК 7.03.02.05

Альбом I

Лист 7

Отпечатано
в Новосибирском филиале ЦНТП
630064 г. Новосибирск, пр Карла Маркса 1
Выдано в печать "17" окт 1977 г.
Заказ 2623 Тираж 1000