ГОСУДАРСТВЕННЫЙ КОМИТЕТ СОВЕТА МИНИСТРОВ СССР ПО ДЕЛАМ СТРОИТЕЛЬСТВА

(ГОССТРОЙ СССР)

ТИПОВЫЕ ТЕХНОЛОГИЧЕСКИЕ КАРТЫ

РАЗДЕЛ 07

АЛЬБОМ 07.26

МОНТАЖ СИСТЕМ ВОДОПРОВОДА И КАНАЛИЗАЦИИ

Цена 1р.80к.

07.26

ТТК 7.03.01; 7.03.02 и 7,06.01

ТИПОВЫЕ ТЕХНОЛОГИЧЕСКИЕ КАРТЫ НА МОНТАЖ ВНУТРЕННИХ САНИТАРНО-ТЕХНИЧЕСКИХ СИСТЕМ

СОДЕРЖАНИЕ ТТК

Альбом I. Монтаж систем водопровода и канализации

Альбом II. Монтаж систем центрального отопления и горячего водоснабжения, а также инструменты, приспособления, средства малой механизации и вспомогательные работы

Альбом III. Монтаж воздушного отопления, газопровода и отопительных котельных.

Альбом I

РАЗРАБОТАНЫ

ПИ "Проектпромвентиляция"

УТВЕРЖДЕНЫ

и введены в действие Главпромвентиляцией Минмонтажспецстроя СССР приказ № 126 от 12 ноября 1968 г.

Центральный институт типовых проектов

07.26.03

УСТАНОВКА УНИТАЗОВ

I. Область применения

Карта применяется при установке унитазов.

II. Технико-экономические показатели монтажного процесса

I. Трудоемкость установки унитазов при сверлении отверстий электродрелью:

Тип унитаза	Трудоемкость установки в чел/час
С высокорасполагаемым смывным бачком	2,19
Типа "Компакт"	I,6

2. Выработка на одного рабочего при установке унитазов.

Тип унитаза	Выработка компл.(смену)	Выработка руб. (смену)
С высокорасполагаемым смывным бачком	3,0	5I,4
Типа "Компакт"	4,4	I63,0

Ш. Организация и технология монтажного процесса

I. Унитазы в обрешетке, смывные бачки и смывные трубы поднимают на этажи при помощи строительного подъемника. Подъем унитазов показан на листе I.

2. Установку унитазов производят после окончания монтажа трубопроводов водопровода и канализации, перед последней окраской помещений.

0726.03.

3. Подготовка рабочего места при установке унитаза предусматривает:

а) освобождение места установки от посторонних предметов;

б) обеспечение освещением и возможности подключения электрифицированного инструмента.

4. Монтажные положения унитазов указаны на листах 2 и 3.

5. Последовательность установки унитаза с высокорасполагаемым смывным бачком приведена на листе 4.

6. Способы крепления унитазов к полу даны на листе 5.

7. График производства работ приведен на листе 6.

IУ. Организация работ и методы труда рабочих

I. Установку унитазов выполняет слесарь-сантехник 4-го разряда.

2. Последовательность рабочих операций при установке унитаза с высокорасполагаемым смывным бачком:

а) разметка по шаблону мест сверления отверстий для установки средств крепления смывного бачка и унитаза;

б) сверление отверстий электродрелью и установка в них хлорвиниловых втулок;

в) подноска к месту установки унитаза, смывного бачка и смывной трубы;

г) сборка на полу смывного бачка со смывной трубой;

Проектный институт Проектпромвентиляция	Установка унитазов	ТТК 703 02.01	
1967.	Пояснительная записка	Альбом I	Лист

Гл. инженер — Гуль; Нач. отдела — Ф. Ф.; Гл. специалист — Ф. Ф.; Гл. инженер проекта — Инженер — Ст. технолог; Гл. архитектор — Нач. отдела — Гл. специалист; Гл. конструктор — Зоркин — Юнкова

07.26.03

д) установка на стене смывного бачка со смывной трубой;

е) установка унитаза и закрепление его шурупами;

ж) присоединение унитаза к канализации и соединение его со смывкой резиновым манжетом;

з) установка в смывной бачок арматуры;

и) присоединение водопровода к смывному бачку;

к) установка сидения и сдержки.

3. Последовательность рабочих операций при установке унитазов типа "Компакт":

а) сверление отверстий по разметке, установка в них хлорвиниловых втулок;

б) присоединение унитаза к канализации и крепление его шурупами;

в) заделка выпуска унитаза в раструбе отводного трубопровода канализации;

г) присоединение водопровода к смывному бачку.

4. Последовательность рабочих операций при установке унитазов на эпоксидном клее:

а) для приклеивания фаянсовых унитазов к полам из бетона или метлахских плиток рекомендуются составы, приведенные в таблице:

Компоненты	Состав эпоксидных клеев	
	1	2
	Содержание в весовых частях	
1	2	3
Эпоксидная смола ЭД-5	100	-
" " ЭД-6	-	100

07 26 03

I	2	3
Дибутилсебацинат	I0	-
Дибутилфталат	-	I5
Портлантдцемент (не ниже марки 400)	200	I00
Полиэтиленполиомин	I3	I3

б) на полу размечают место установки унитаза;

б) перед приклейкой с поверхности пола и подошвы унитаза, подлежащих склеиванию, удаляют загрязнения и протирают ацетоном или другим обезжиривающим средством;

г) на склеиваемые поверхности пола и унитаза наносят слой клея толщиной 4-5 мм. Унитаз устанавливают на пол в отмеченном месте и плотно прижимают до выдавливания избыточного количества клея;

д) для обеспечения необходимой прочности соединения приклеенные унитазы должны находиться в состоянии покоя не менее I0-I2 часов.

Не разрешается:

I. Наносить клей на влажные поверхности.

2. Работать с эпоксидным клеем при температуре ниже + 5°С.

Методы труда при монтаже унитазов:

а) с высокорасполагаемым бачком

С помощью шаблона размечают места крепления унитаза и смывного бачка. Электродрелью просверливают отверстия и

Установка унитазов		ТТК 703 02 01	
1967	Пояснительная записка	Альбом I	Лист

Проектный институт Проектстройвентиляция
Зам. главного инженера Новгородцев
Гл. специалист Ордова
Разраб. Радкин
С. Фоторский
А. Грингауз
Гл. инж. проекта Инженер
Ст. техник
Зав. отд. Ф. Ф. Ф.
Гл. инж. Ф. Ф. Ф.
Зам. гл. инженера Ф. Ф. Ф.
Гл. специалист Ф. Ф. Ф.

07.26.03

устанавливают в них хлорвиниловые втулки для шурупов. До установки к смывному бачку присоединяют смывную трубу. С помощью шурупов крепят на стене смывной бачок. Унитаз устанавливают выпускным патрубком в раструб трубопровода канализации. Проверив правильность установки унитаза, его закрепляют шурупами к полу. Заделывают раструбное соединение. Присоединяют смывную трубу к унитазу с помощью резинового манжета. В смывной бачок устанавливают арматуру и присоединяют к нему подводку водопровода. После этого устанавливают сидение унитаза и сдержку.

б) "К о м п а к т"

С помощью шаблона размечают места крепления унитаза. Электродрелью просверливают отверстия в полу и закладывают в них хлорвиниловые втулки для шурупов. Унитаз устанавливают выпуском в раструб трубопровода канализации и закрепляют его шурупами.

Заделывают раструбное соединение и присоединяют подводку водопровода к смывному бачку. После этого устанавливают сидение унитаза.

У. Материально-технические ресурсы

	Унитаз с высокорасположенным бачком	Унитаз "Компакт"
I. Унитаз	I шт.	-
2. Унитаз "Компакт"	-	I шт.
3. Смывной бачок с арматурой	I шт.	-
4. Смывная труба (смывка)	I	-

07.26.03

	Унитаз с высокорасполагаемым бачком	Унитаз "Компакт"
5. Резиновая манжета	I	-
6. Сиденье	I	I
7. Сдержка	I	-
8. Шурупы 8 х 60	6	4 шт.
9. Смоляная прядь	0,05 кгр	0,05 кгр.
I0. Суриковая замазка	0,05 "	0,05 "
II. Хлорвиниловые втулки	6 шт.	4 шт.
I2. Эпоксидный клей (в соответствии с таблицей)		
I3. Вязальная проволока		0,05 кг.

УI. Набор инструмента

I. Керн слесарный I20 мм ГОСТ 72I4-54	-	I шт.
2. Зубило слесарное 200 мм ГОСТ 72II-54	-	I "
3. Электродрель до I0 мм с кабелем и устройством для понижения тока ДР-2	-	I "
4. Сверла Ø = 5 + 9 мм	-	I0"
5. Ключ трубный рычажный I ОСТ НКТМ-39	-	I "
6. -"- 2 -"-	-	I "
7. Шаблон	-	I "
8. Ключ арматурный (с мягким зажимом) ОСТ НКТМ-39	-	I "
9. Ключ разводной до I9 мм ГОСТ 7275-62	-	I "
I0. Конопатка 290 мм (ПКК Сантехпроект Проектпромвентиляция)	-	I "
II. Молоток слесарный 800 гр. ГОСТ 23I0-54	-	I "

Проектный институт Проектпромвентиляция

Зам. гл. инженера Рябцин; Нач. отдела Фоторачуй; Гл. специалист Фоминов; Гл. инж. проекта Инженер Ст. техник; Гл. инж. Зам. гл. инж. Нач. отдела Гл. специалист

Установка унитазов

ТТК 703 02 01

1967 | Пояснительная записка | Альбом I | Лист

07.26.03

I2. Отвертка В-200 х I	ГОСТ 5423-54	-	I шт.
I3. Плоскогубцы комбинированные 200 мм	ГОСТ 5547-52	-	I "
I4. Уровень металлический 300 мм	ГОСТ 9416-60	-	I "
I5. Метр стальной складной	ГОСТ 7253-54	-	I "
I6. Металлическая лопатка		-	I "
I7. Отвес 0-200	ГОСТ 7948-63	-	I "
I8. Ящик инструментальный переносный		-	I "

УП. Техника безопасности

I. При работе электрифицированным и слесарным инструментом должны соблюдаться требования 3 и 4 разделов СНиП Ш-А, II-62 "Техника безопасности в строительстве".

2. К работе с электрифицированным инструментом допускаются лица, прошедшие производственное обучение и имеющие соответствующие удостоверения на право работы им.

3. При работе с эпоксидным клеем должны соблюдаться требования пунктов 54-6I "Временных указаний по применению эпоксидных смол при монтаже внутренних санитарно-технических систем " (ВСН-I4-64).

Проектный институт Проектпромвентиляция	Зам. гл. инженера		Г. Рабкин	Гл. инж. проекта		Б. Вайс
	Нач. отдела		С. Доморацкий	Ст. инженер		В. Золкин
	Гл. специалист		А. Грингауз	Ст. техник		Т. Юшкова

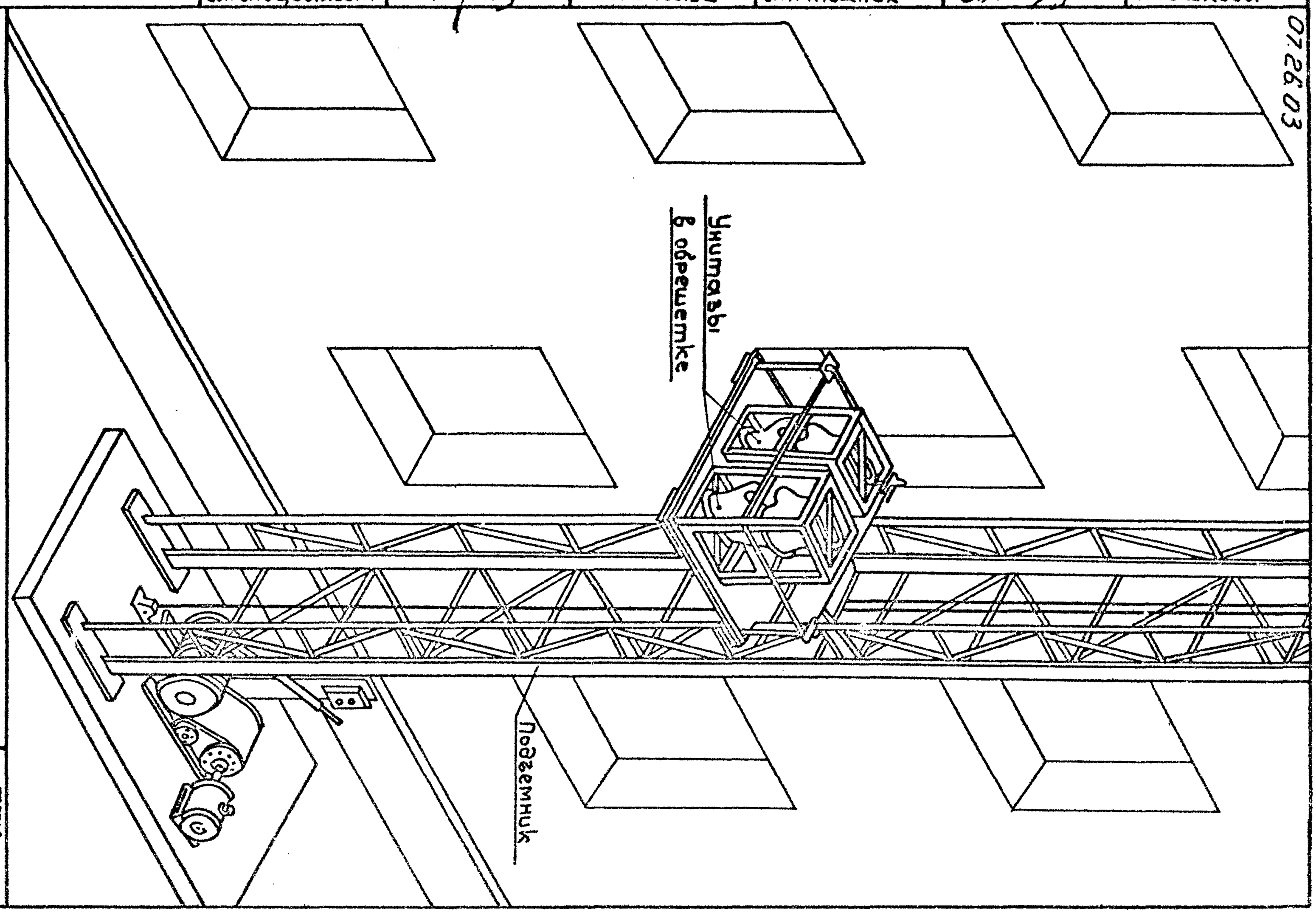

1967	Установка унитазов	ТТК 7.03.02.01 Альбом I	Лист 1
Подъем унитазов			

07.26.03

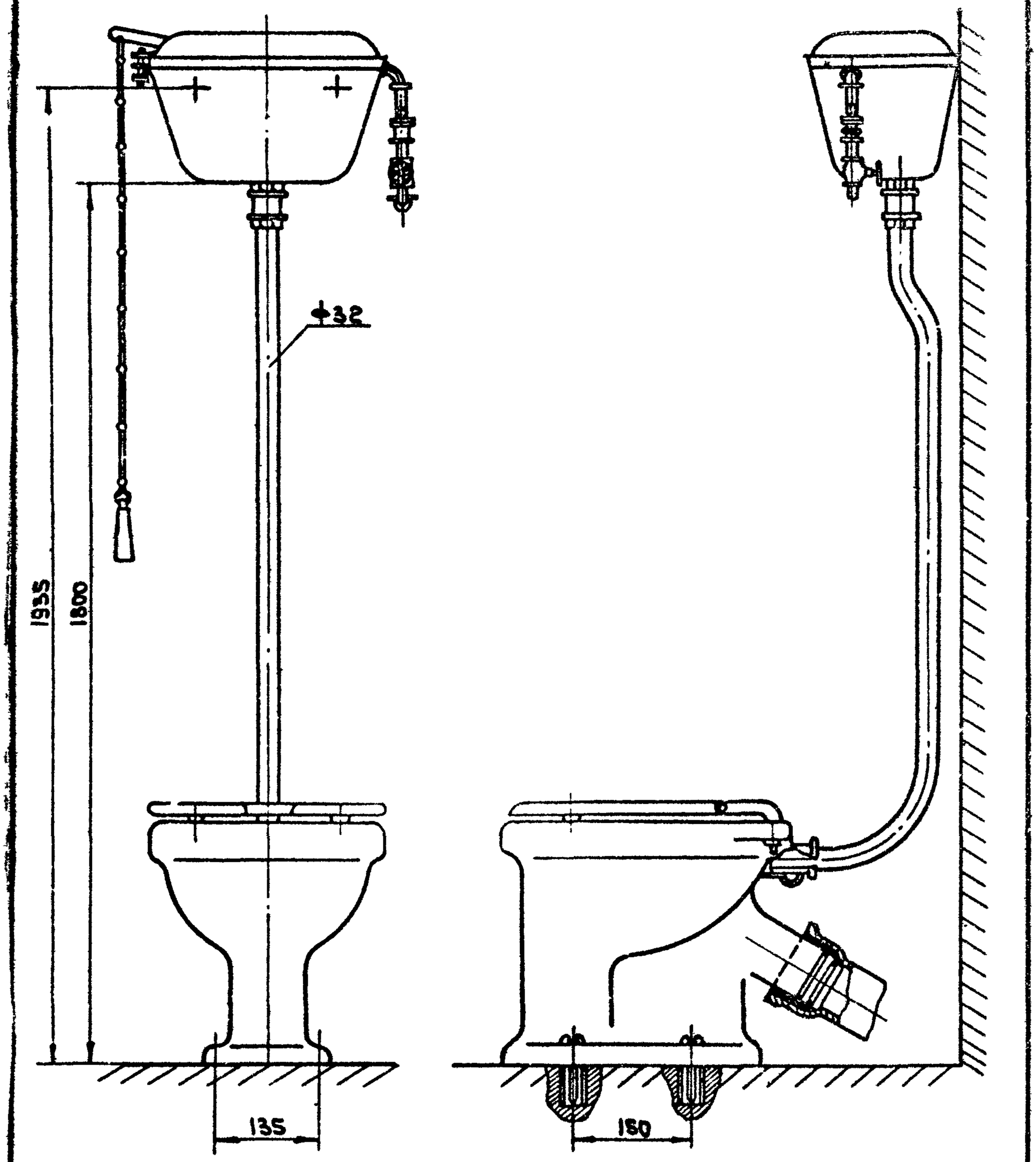

Установка унитазов		ТТК 7.03.02.01	
1967	Монтажное положение унитаза с высоко-располагаемым смывным бачком.	Альбом I	лист 2

Проектный институт Проектпромвентиляция	Зам гл инженера		Г Рабкин	Гл инж проекта		Б. Вайс
	Нач отдела		С Доморацкий	Ст инженер		В Золкин
	Гл специалист		А Грингауз	Ст техник		Т. Юшкова

07 26.03

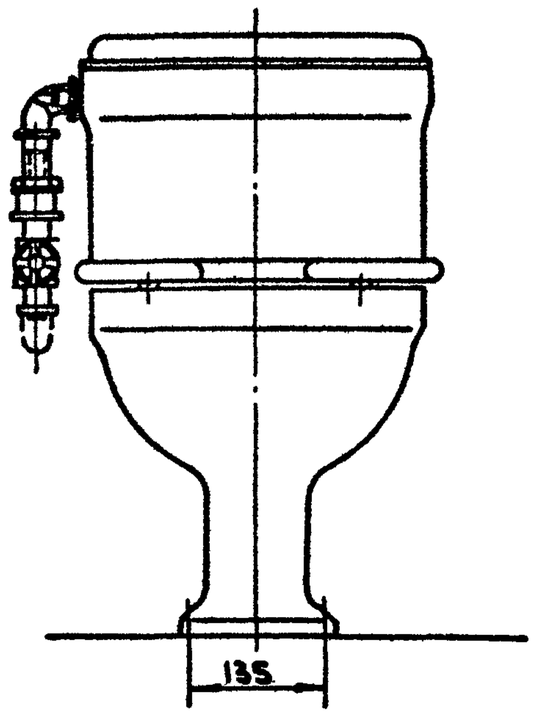

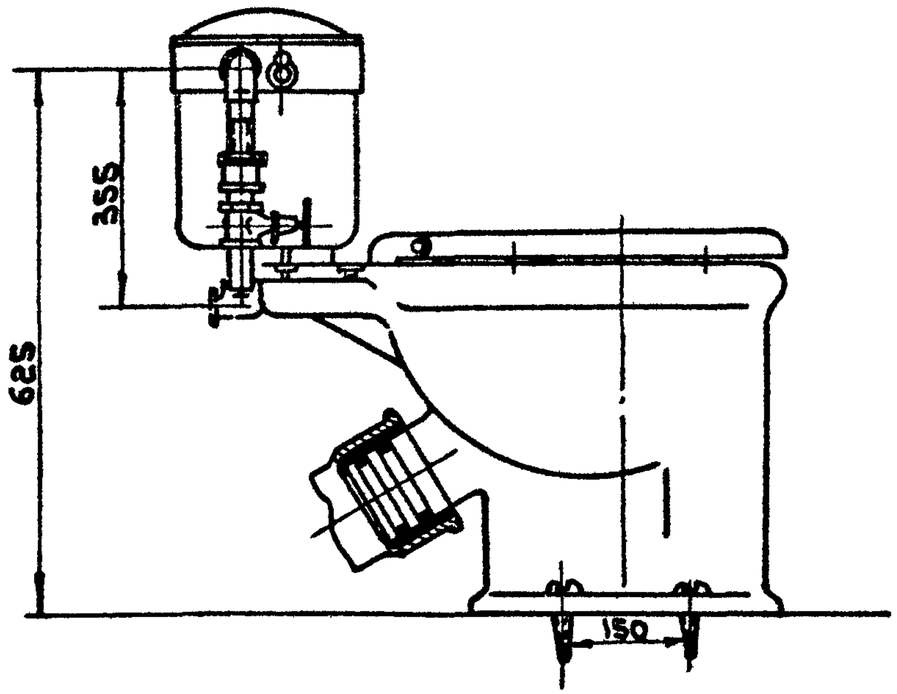

1967

Монтажное положение унитаза типа "Компакт"

Установка унитазов

ТТК 7.03.02.01 Альбом I

Лист 3

07.26.03

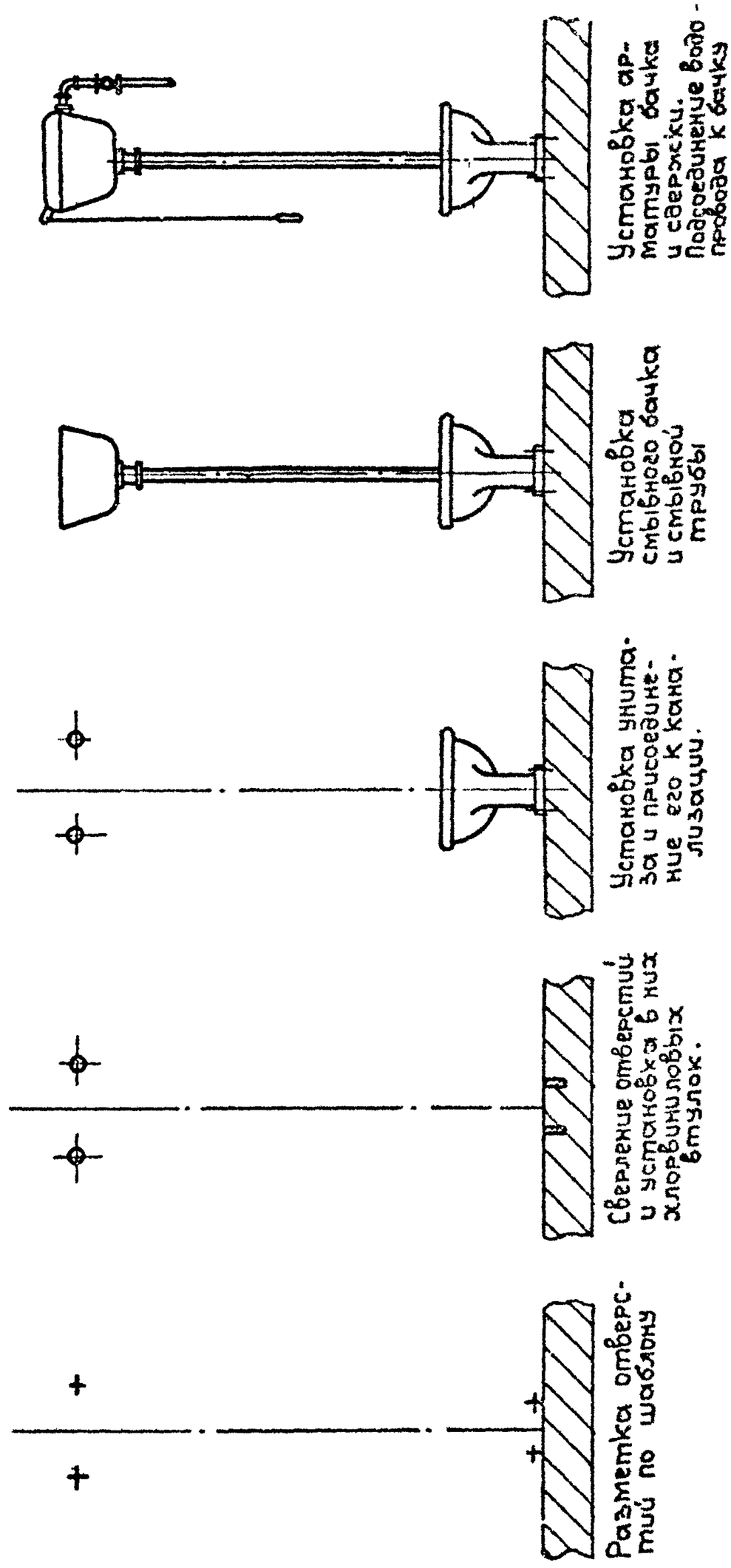

Установка унитазов		ТТК 7.03.02.01	
1967	Последовательность установки унитаза с высокорасполагаемым стывным бачком.	Альбом I	лист 4

Проектный институт Проектпромвентиляция	Зам. гл. инжен.		Г. Рабкин	Гл. инж. проекта		Б. Вайс
	Нач. отдела		С. Доморацкий	Ст. инженер		В. Золко
	Гл. специалист		А. Грингауз	Ст. техник		Т. Ющко

07.26.03

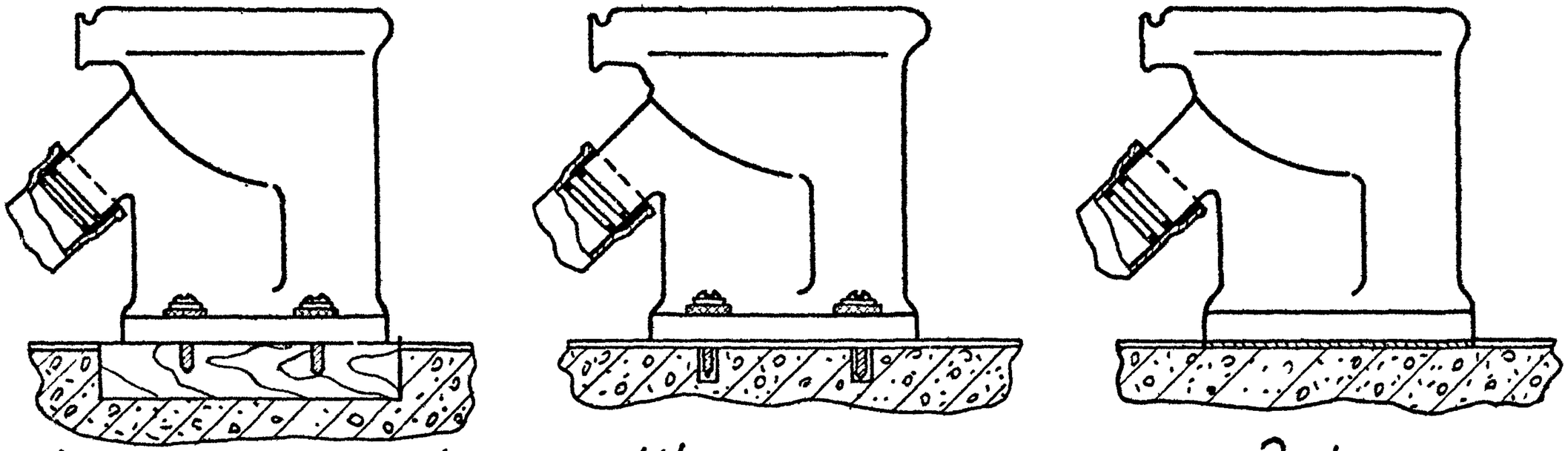

Шурупами к деревянной тафте.

Шурупами с помощью хлорвиниловых дюбелей.

Эпоксидным клеем

1967	Способы крепления унитазов.	Установка унитазов.	ТТК 7.03.02.01 Альбом I Лист 5

График производства работ

№ п.п.	Операции	Время в чел./час.		
		1	2	3
1	Установка унитаза с высокорасположенным бачком		2.19	
2	Установка унитаза и бачка „Компакт"	1,6		

Отпечатано
в Новосибирском филиале ЦНТП
630064 г. Новосибирск, пр Карла Маркса 1
Выдано в печать "17" окт 1977 г.
Заказ 2623 Тираж 1000