КОМПЛЕКСНАЯ СЕРИЯ „135"–ТИПОВЫЕ ПРОЕКТЫ КРУПНОПАНЕЛЬНЫХ ЖИЛЫХ И ОБЩЕСТВЕННЫХ ЗДАНИЙ

ТИПОВОЙ ПРОЕКТ

281-1-135-148

СЕЛЬСКИЙ КОМПЛЕКСНЫЙ ПРИЕМНЫЙ ПУНКТ НА 6 РАБОЧИХ МЕСТ

АЛЬБОМ - I

инв 16940-01

Госстрой СССР
ЦЕНТРАЛЬНЫЙ ИНСТИТУТ ТИПОВОГО ПРОЕКТИРОВАНИЯ
Свердловский филиал
620062, г.Свердловск-62, ул.Чебышева, 4
Заказ № 2658 Инв.№ 16940-01 тираж 200
Сдано в печать 1.06 1982г цена 1-22

КОМПЛЕКСНАЯ СЕРИЯ „135"-ТИПОВЫЕ ПРОЕКТЫ КРУПНОПАНЕЛЬНЫХ ЖИЛЫХ И ОБЩЕСТВЕННЫХ ЗДАНИЙ

ТИПОВОЙ ПРОЕКТ 281-1-135-148 СЕЛЬСКИЙ КОМПЛЕКСНЫЙ ПРИЕМНЫЙ ПУНКТ НА 6 РАБОЧИХ МЕСТ

АЛЬБОМ I

СОСТАВ ПРОЕКТА

АЛЬБОМ I - АРХИТЕКТУРНО-СТРОИТЕЛЬНЫЕ ЧЕРТЕЖИ

АЛЬБОМ II - ОБЩАЯ ПОЯСНИТЕЛЬНАЯ ЗАПИСКА. ТЕХНОЛОГИЧЕСКИЕ ЧЕРТЕЖИ. ВНУТРЕННИЕ ВОДОПРОВОД И КАНАЛИЗАЦИЯ. ОТОПЛЕНИЕ И ВЕНТИЛЯЦИЯ ЭЛЕКТРООСВЕЩЕНИЕ И ЭЛЕКТРООБОРУДОВАНИЕ. СВЯЗЬ И СИГНАЛИЗАЦИЯ.

АЛЬБОМ III СМЕТЫ

РАЗРАБОТАН
ГОСУДАРСТВЕННЫМ ПРОЕКТНЫМ ИНСТИТУТОМ „ГИПРОБЫТПРОМ"
И
КБ ПО ЖЕЛЕЗОБЕТОНУ
ГОССТРОЯ РСФСР

ГЛАВНЫЙ ИНЖЕНЕР ИНСТИТУТА А. ТАРАСКИН
ГЛАВНЫЙ ИНЖЕНЕР ПРОЕКТА Л. ТАГАНЕЗА
НАЧАЛЬНИК КБ А. ЯКУШЕ
ГЛ. КОНСТРУКТОР ПРОЕКТА А. ИВАНОВСКИЙ

УТВЕРЖДЕН
МИНБЫТПРОМ РСФСР
ПРИКАЗ N339 ОТ 27.08.1979 г.
ВВЕДЕН В ДЕЙСТВИЕ
ГИПРОБЫТПРОМОМ
ПРИКАЗ N108 ОТ 14.09.79 г.

ОБЩАЯ ЧАСТЬ

Типовой проект сельского комплексного приемного пункта на 6 раб.мест входит в состав серии 135 крупнопанельных жилых и общественных зданий. Проект разработан в соответствии с планом типового проектирования Госгражданстроя на 1978 г и в соответствии с заданием на проектирование, утвержденным заместителем министра бытового обслуживания населения от апреля 1978 г и согласованного Госстроем РСФСР от апреля 1978 г. Проект выполнен в полном соответствии со СНиП II-80-75 и предназначен для применения во II и III климатических районах и I в климатическом подрайоне с обычными геологическими условиями строительства с расчетной зимней температурой наружного воздуха от -20°С до -40°С; снеговая нагрузка - 150 кг./м²; ветровая нагрузка - 45 кгс/м². Класс здания - II. Степень огнестойкости - II.

ГЕОЛОГИЧЕСКИЕ И ГИДРОЛОГИЧЕСКИЕ УСЛОВИЯ

Основание под здание принято из сухих непучинистых грунтов с расчетным сопротивлением R° = 2,0 кгс/см². При проектировании в условиях агрессивных вод необходимо учитывать требования СНиП-11-28-73, „Защита строительных конструкций от коррозии", а в условиях сезонно промерзающих пучинистых грунтов - требования СНиП II-18-76 „Основания и фундаменты зданий и сооружений на вечномерзлых грунтах. Нормы проектирования"

АРХИТЕКТУРНО-ПЛАНИРОВОЧНОЕ РЕШЕНИЕ

Здание запроектировано прямоугольной формы в 1 этаж. Высота этажа 3.0 м, класс здания II.
На 1 этаже расположена кладовая, помещение ремонта бытовой техники, радио и телеаппаратуры, парикмахерская, в салоне предусмотрена возможность фотографии. Фасады решены с возможностями серии 135 и в соответствии с техническим назначением здания.

НАРУЖНАЯ И ВНУТРЕННЯЯ ОТДЕЛКА

Отделка наружных стеновых панелей выполняется в заводских условиях согласно: „Инструкции по отделке фасадных поверхностей панелей для наружных стен", - ВСН 66-89-76. Фактурный слой должен быть выполнен в светлых тонах.
Цокольные панели - темные, отделываются гранулированным шлаком, антрацитовой крошкой, глазурованной керамической плиткой типа „Кабанчик". Внутреннюю отделку основных помещений выполнять согласно „Ведомости отделочных работ", выполненной в данном проекте.

КОНСТРУКТИВНОЕ РЕШЕНИЕ

Несущими конструкциями здания являются поперечные стены. Пространственная жесткость обеспечивается совместной работой плит перекрытий, как неизменяемых дисков, и диафрагм жесткости с поперечными несущими стенами. Конструкции и их характеристики см. листы настоящего проекта.
В проекте предусмотрена взаимная увязка строительных конструкций с прокладкой инженерных коммуникаций, что исключает пробивку отверстий и борозд в конструкциях. В целях максимальной индустриализации инженерных работ в панелях внутренних стен предусматриваются специальные отверстия, каналы и борозды.
Кровля запроектирована в соответствии с требованиями СНиП II-26-76

ТАБЛИЦА 1

ТОЛЩИНА НАРУЖНЫХ СТЕН И УТЕПЛИТЕЛЯ КРОВЛИ				
ТИП ПАНЕЛЕЙ И УТЕПЛИТЕЛЯ		ТОЛЩИНА НАРУЖНЫХ СТЕН И УТЕПЛИТЕЛЯ КРОВЛИ ПРИ ТЕМПЕРАТУРЕ НАРУЖНОГО ВОЗДУХА t°C		
		-20°C	-30°C	-40°C
ПАНЕЛИ НАРУЖНЫХ СТЕН	СТЕНОВЫЕ ПАНЕЛИ ИЗ ЛЕГКОГО БЕТОНА ρ = 900 кг/м³	„а"		
		300	350	400
УТЕПЛИТЕЛЬ КРОВЛИ	ГРАНУЛИТОВЫЙ ГРАВИЙ ρ = 400 кг/м³ λ = 0.105	100	120	150
	ПЕНОБЕТОННЫЕ ПЛИТЫ ρ = 300 кг/м³ λ = 0,07	90	110	140

ИНЖЕНЕРНОЕ ОБОРУДОВАНИЕ

Проектом предусматривается: водопровод, хозяйственно-питьевой от местной сети, канализация - хозяйственно-фекальная к местным сетям, центральное отопление, вентиляция - приточно-вытяжная, электроосвещение - люминесцентное, слаботочные устройства - телефонизация, радиофикация, телевидение.

УКАЗАНИЯ ПО МОНТАЖУ ЗДАНИЯ.

Монтаж конструкций здания необходимо производить: в соответствии с указаниями на листах настоящего альбома; часть 9 /раздела 1-2/ „Монтажные узлы и детали"; со СНиП III-16-73 „Бетонные и железобетонные конструкции сборные". Правила производства и приемки монтажных работ; с „Руководством по монтажу панельных и каркасно-панельных общественных зданий" /ВСН 157-69/ замоноличивание узлов должно выполняться в соответствии с действующими указаниями:
1. „Стыки наружных стен крупнопанельных жилых зданий Технические требования к воздухо-водо-и теплозащитным качествам" - МРТУ-7-16-66; „Указания по герметизации стыков при монтаже строительных конструкций" СН-420-71, СНиП III-15-76 „Бетонные и железобетонные конструкции монолитные. Правила производства и приемки работ".
2. Защита строительных конструкций от коррозии." СНиП III-23-76.
3. Указания по контролю точности монтажа". ВСН 66-74.

УКАЗАНИЯ ПО ПРОИЗВОДСТВУ РАБОТ В ЗИМНЕЕ ВРЕМЯ

Последовательность монтажа выдерживать в полном соответствии с указаниями на рабочих чертежах с учетом требований:
1. Растворы и бетоны, идущие на заполнение стыков, принимаются на марку выше, чем для летних условий и должны приготовляться на портландцементах марки не ниже „400" /т.е. марка раствора не ниже „М-150", бетона „М-250"/.
2. В раствор и бетон для заделки стыков и швов должны вводится противоморозные добавки поташ/ и нитрита натрия согласно „Рекомендации по применению в строительстве растворов и бетонов с добавками поташа и нитрита натрия в зимних условиях и без подогрева", - разработанных ЦНИИСК им. Кучеренко Госстроя РСФСР, в соответствии со СНиП III-15-76 „Бетонные и железобетонные конструкции. Правила производства и приемки работ", а также согласно требованиям „Руководства по производству бетонных и железобетонных работ в зимних условиях" ЦНИИОМТП (ВСН 157-69)

УКАЗАНИЯ ПО ПРИВЯЗКЕ ПРОЕКТА

Типовой проект должен быть применен в строительстве только после выполнения проектных работ по его корректировке в зависимости от конкретных условий, соответствующих глав СНиП и СН 401-69.
Отметка земли принята условно и подлежит корректировке.
При выборе одного из вариантов, предусмотренных проектом на листах следует вычеркнуть все решения, не относящиеся к выбранному варианту.
В проекте привязки должны быть подписи главного инженера и главного архитектора о соответствии проекта действующим нормам и правилам.

			1978	281-1-135-1/8	
			Сельский комплексный приемный пункт на 6 раб.мест		
Зав.отдел.	Б. Богородский			Стадия	Лист	Листов
Гл.конст.пр.	Н. Грачев			ТРП	1	3
Гл.конст.пр.	А. Иванов		Заглавный лист	КБ по железобетону Госстроя РСФСР г. Москва	
Рук.бриг.	В. Финляндов				
Вед.конст.	Г. Келерман				

ХОРМОКОНТРОЛЬ

ИНВ.№ ПОДЛИН

СОСТАВ ПРОЕКТА
/КОМПЛЕКТАЦИЯ/

ОБОЗНАЧЕНИЕ	НАИМЕНОВАНИЕ	ПРИМЕЧАНИЕ
АЛЬБОМ I	АРХИТЕКТУРНО-СТРОИТЕЛЬНЫЕ ЧЕРТЕЖИ ТЕХНОЛОГИЧЕСКАЯ ЧАСТЬ. САНТЕХНИЧЕСКАЯ ЧАСТЬ; ОТОПЛЕНИЕ, ВЕНТИЛЯЦИЯ, ВОДОПРОВОД И КАНАЛИЗАЦИЯ. ЭЛЕКТРИЧЕСКАЯ ЧАСТЬ. АВТОМАТИЗАЦИЯ ПРОИЗВОДСТВЕННЫХ ПРОЦЕССОВ. СВЯЗЬ И СИГНАЛИЗАЦИЯ.	
АЛЬБОМ II	ЗАДАНИЕ ЗАВОДУ-ИЗГОТОВИТЕЛЮ	
АЛЬБОМ III	ЗАКАЗНЫЕ СПЕЦИФИКАЦИИ.	
АЛЬБОМ IV	СМЕТЫ	
	ПРИМЕНЕННЫЕ ПРОЕКТНЫЕ МАТЕРИАЛЫ СЕРИИ 135	
ЧАСТЬ 9		
РАЗДЕЛ 9.1-2	МОНТАЖНЫЕ УЗЛЫ И ДЕТАЛИ.	
РАЗДЕЛ 9.2-2	ОБЩЕСТРОИТЕЛЬНЫЕ ДЕТАЛИ.	
ЧАСТЬ 10	ИЗДЕЛИЯ ЗАВОДСКОГО ИЗГОТОВЛЕНИЯ РАЗДЕЛЫ 10.1-1-1; 1-1-2, 10.1-1-4, 10.2-1-1; 10.2-1-3; 10.2-1-5 10.3-1-3; 10.3-1-4; 10.3-1-6; 10.5-1; 10.5-3; 10.5-5; 10.5-6 10.4-1-2; 10.7-2; 10-10-2; 10 12-1-35.	

ВЕДОМОСТЬ ПРИМЕНЕННЫХ ДОКУМЕНТОВ

ОБОЗНАЧЕНИЕ	НАИМЕНОВАНИЕ	ПРИМЕЧАНИЯ
ГОСТ 13579-78	БЛОКИ БЕТОННЫЕ ДЛЯ СТЕН ПОДВАЛОВ.	
ГОСТ 13580-68	ПЛИТЫ ЖЕЛЕЗОБЕТОННЫЕ ДЛЯ ЛЕНТОЧНЫХ ФУНДАМЕНТОВ.	
СЕРИЯ 1.139-1 ВЫП. I	СБОРНЫЕ ЖЕЛЕЗОБЕТОННЫЕ ПЕРЕМЫЧКИ	
СЕРИЯ 1.135-1	ОКОННЫЕ БЛОКИ	
СЕРИЯ 1.135-10	ВНУТРЕННИЕ ДВЕРИ	
СЕРИЯ 1.135-1	ДВЕРИ НАРУЖНЫЕ	
СЕРИЯ 1.244-1 ВЫП. 1	ДЕТАЛИ ПОЛОВ	

НАСТОЯЩИЙ ПРОЕКТ ВЫПОЛНЕН В ПОЛНОМ СООТВЕТСТВИИ С ДЕЙСТВУЮЩИМИ НОРМАМИ И ПРАВИЛАМИ И ПРЕДУСМАТРИВАЕТ МЕРОПРИЯТИЯ, ОБЕСПЕЧИВАЮЩИЕ ВЗРЫВОБЕЗОПАСНОСТЬ И ПОЖАРОБЕЗОПАСНОСТЬ ПРИ ЭКСПЛУАТАЦИИ ЗДАНИЯ.

ГЛ. АРХИТЕКТОР ПРОЕКТА
ГЛ. КОНСТРУКТОР ПРОЕКТА /ИВАНОВСКИЙ/

НОРМОКОНТРОЛЬ

ВЕДОМОСТЬ ЧЕРТЕЖЕЙ

ЛИСТ	НАИМЕНОВАНИЕ	СТР	ПРИМ
1	ЗАГЛАВНЫЙ ЛИСТ	2	
2	ЗАГЛАВНЫЙ ЛИСТ (ОКОНЧАНИЕ)	3	
3	ХАРАКТЕРИСТИКА ПРОЕКТА	4	
АС-1	ПЛАН ФУНДАМЕНТОВ ПЛАН РАСКЛАДКИ ЦОКОЛЬНЫХ ПАНЕЛЕЙ РАЗВЕРТКИ	5	
АС-2	ВХОД N1 И ВХОД N2.	6	
АС-3	ПЛАН 1 ЭТАЖА ФАСАДЫ, РАЗРЕЗЫ.	7	
АС-4	ВЕДОМОСТЬ ОТДЕЛОЧНЫХ РАБОТ. СПЕЦИФИКАЦИЯ СТОЛЯРНЫХ ИЗДЕЛИЙ	8	
АС-5	МОНТАЖНЫЙ ПЛАН, МОНТАЖНЫЕ ФАСАДЫ ПЛАН ПОКРЫТИЯ.	9	
АС-6	МОНТАЖНЫЕ УЗЛЫ	10	
АС-7	СПЕЦИФИКАЦИЯ ЖЕЛЕЗОБЕТОННЫХ ИЗДЕЛИЙ НИЖЕ ОТМ 0.000 СПЕЦИФИКАЦИЯ МЕТАЛЛА	11	
АС-8	СПЕЦИФИКАЦИЯ ЖЕЛЕЗОБЕТОННЫХ ИЗДЕЛИЙ ВЫШЕ ОТМ 0.000	12	
АС-9	СПЕЦИФИКАЦИЯ ЖЕЛЕЗОБЕТОННЫХ ИЗДЕЛИЙ ВЫШЕ ОТМ 0.000	13	
АС-10	СПЕЦИФИКАЦИЯ МЕТАЛЛА ВЫШЕ ОТМ. 0.000	14	

УСЛОВНЫЕ ОБОЗНАЧЕНИЯ

5 / 11-10 — НОМЕР УЗЛА / ОБОЗНАЧЕНИЕ ЧАСТИ И ЛИСТА СЕРИИ

2 / АС-11 — НОМЕР УЗЛА / МАРКА ЛИСТА ДАННОГО ПРОЕКТА

АВТОРСКИЙ КОЛЛЕКТИВ
И УЧАСТНИКИ РАЗРАБОТКИ ПРОЕКТА

АВТОРЫ:

РУКОВОДИТЕЛЬ АВТОРСКОГО КОЛЛЕКТИВА А. ЯКУШЕВ

АРХИТЕКТОРЫ: В. ФИЛИППОВ
А. ЧВАЛУН

ИНЖЕНЕРЫ-КОНСТРУКТОРЫ:

В. БОГОРОДСКИЙ.
Н. ГРАЧЕВ.
А. ИВАНОВСКИЙ
Л. КЕЛЕРМАН.
Э. КОЛЕСНИКОВА.
В. БОЛТИНСКИЙ.
Я. ФЕЛЬМАН.

ПРИ УЧАСТИИ
ИНЖЕНЕРОВ-САНТЕХНИКОВ, ЭЛЕКТРИКОВ, СМЕТЧИКОВ ИНСТИТУТА „ГИПРОБЫТПРОМ".

ГЛ. ИНЖ. КБ	В. БОЛТИНСКИЙ		
ГЛ. КОНСТ. КБ	Я. ФЕЛЬМАН		
ЗАВ. ОТД.	В. БОГОРОДСКИЙ		
ГЛ. КОНСТР.	Н. ГРАЧЕВ		
ГЛ. КОНСТР.	А. ИВАНОВСКИЙ		
ВЕД. КОНСТР.	Л. КЕЛЕРМАН		

1978 281-1 -135- 148

СЕЛЬСКИЙ КОМПЛЕКСНЫЙ ПРИЕМНЫЙ ПУНКТ НА 6 РАБОЧИХ МЕСТ

СТАДИЯ	ЛИСТ	ЛИСТОВ
ТРП	2	3

ЗАГЛАВНЫЙ ЛИСТ (ОКОНЧАНИЕ)

КБ ПО ЖЕЛЕЗОБЕТОНУ ГОССТРОЯ РСФСР г. МОСКВА

Фасад

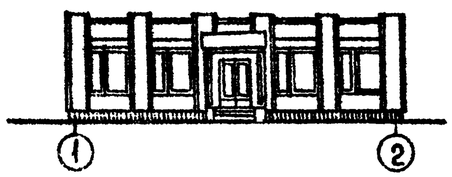

План

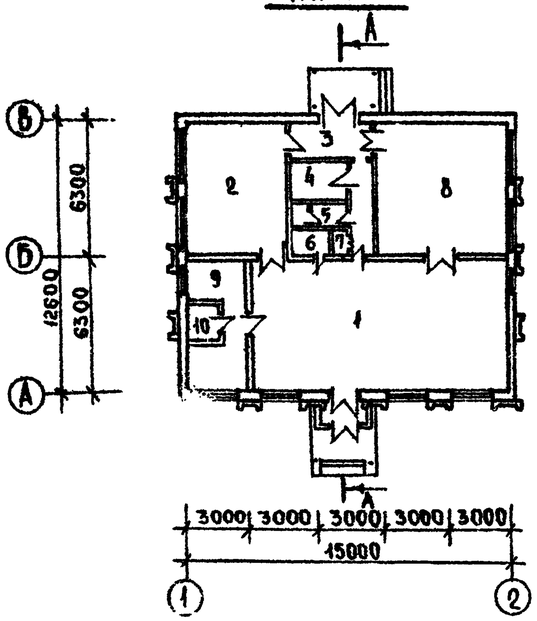

Разрез А–А

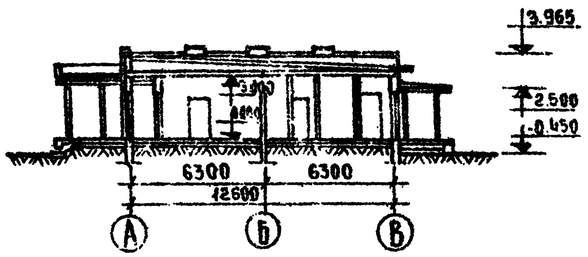

Схема генплана

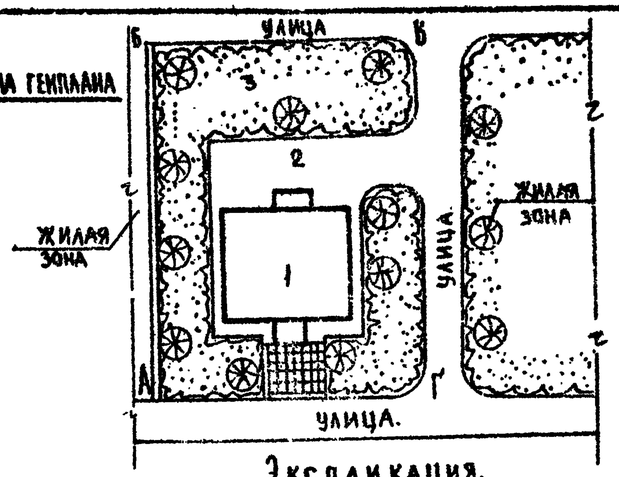

Экспликация помещений

1. Салон	—	70.78
2. Участок ремонта бытовой техники и радио-телеаппаратуры	—	29.95
3. Тамбур	—	6.09
4. Комната персонала	—	5.42
5. Санузел	—	3.24
6. Кладовая фото	—	2.16
7	—	
8 Кладовая.	—	36.82
9 Парикмахерская	—	15.04
10 Подсобная	—	3.06
11. Тамбур	—	2.47

Экспликация.

1. Комплексный приемный пункт
2. Хозяйственная зона
3. Зеленая зона.

Основные показатели.

Площадь участка в границах АБВГ	– 0.04 га
Площадь застройки	224.42 м²
Процент застройки	55%

Наименование	Ед. изм	Количество на здание	на 1 м² общей пл.	на 1 м³ зданих
Трудоемкость в том числе на общестроительные работы	чел/дн			
Расход стали	т	4.96	21.52кг	6.85кг
Расход стали на сборные ж.б. конструкции.	т	4.35	24.13кг	6.00кг
Расход цемента.	т	56.01	310.8кг	77.35кг
Расход леса.	м³	32.28	0.18	0.24
Объем сборных изделий.	м³	120.84	0.67	0.17
В том числе напряженно армированных	м³	23.74	0.13	0.03
Объем бетона наружные стеновые панели.	м³	70.68	0.39	0.10
Расход стали класса АI.	т	6.84	37.97	9.4
Расход цемента М400.	т	50.4	279.72	69.61

Общее количество сборных железобетонных и бетонных элементов	Количество		
Наименование	Марка ед.	Типоразмер	Марок
Наружные стеновые панели	40	11	19
Внутренние стеновые панели	7	4	6
Панели перекрытий	20	1	3
Фундаментные блоки	19	3	3
Цокольные панели	8	2	3
Прочие изделия	105	17	17
Итого:	199	38	51

Основные технико-экономические показатели: Наименование	Ед. изм	Кол-во
Вместимость		6
Площадь застройки	м²	224.42
Общая площадь.	м²	180.21
Рабочая площадь	м²	159.27
То же на 1 место	м²	26.55
Строит. объем здания	м³	724.11
В том числе подвала	м³	—
K_1	—	0.88
K_2	—	4.55
Общая сметная стоимость	тыс руб	28.14
В том числе строительно монт. работ.	—"—	22.03
В том числе оборудования	—"—	6.11
Стоимость 1 места.	руб	467.00
Стоимость 1 м³	—"—	38.86
Стоимость 1 м² рабочей площади.	—"—	176.68
Стоимость 1 м² общей площади.	—"—	156.15

Область применения.

В климатический подрайон I и III климатические районы с расчетными температурами -20°, -25°, -30°, -35°, -40°С. исключая районы сейсмические, вечной мерзлоты, горных выработок, а также районы с просадочными грунтами.

Характеристика здания.

Класс здания	II
Степень огнестойкости	II
Степень долговечности.	II
Ориентация.	широтн
Нормативная снеговая нагрузка.	150 кгс/м²
Нормативный скоростной напор ветра	45 кгс/м²

Эксплуатационные показатели.

№	Наименование	Ед. изм	Кол.
1	Расход тепла отопл. t=-30°	ккал/ч	156.3
2	Расход тепла на горячее водоснабжение	ккал	
3	Расход холодной воды	м³	142.5
		л сек	0.48
4	Потребный напор на вводе трубопроводов	м вод. ст.	
5	Рабочая нагрузка электроосвещения	квт.	5.5
6	Рабочая нагрузка силовых потребления	квт	—
7	Емкость телефонного ввода	пар.	
8	Количество радиоточек	—	

Инженерное оборудование.

1. Водопровод хозяйственно-питьевой от наружных сетей.
2. Горяч. водоснабж. от наружн. сетей
3. Канализац. бытовая в наружн. сети
4. Отопление центральное, водяное от внешнего источника t=95°С; 70°С.
5. Вентиляция приточно-вытяжная,
6. Электроосвещение люминесцентное
7. Слаботочн. устройства: телефонизация, радиофикация, пожарная сигнализация.

Конструкции

№	Наименование		Число вариан.	Характеристика.
1.	Фундаменты		1	Ленточные, из сборных железобетонных блоков
2	Стеновые панели	Наружные	1	Из легкого бетона
		Внутренние	2	Железобетонные панели; керамзитобетонные панели
3.	Перекрытия		1	Пустотные, предварительно-напряженные панели, длиной 628см
4	Перегородки		2	Гипсобетонные или керамзитобетонные панели.
5	Крыша		1	Совмещенная
6	Кровля		1	Рубероидный ковер
7	Внутренняя отделка		—	По проекту
8	Наружная отделка		—	По проекту
9	Окна		1	По ГОСТУ
10	Двери		1	По ГОСТам

1978 281-1-135-1/8

Сельский комплексный приемный пункт на 6 рабочих мест.

Зав. отд.	Богородский		Стадия	Лист	Листов
Гл. констр.	Грачев		ТРП	3	3
Гл. констр.	Ивановский				
Рук. бр. арх.	Фиалкова		Характеристика проекта. Схема генплана.		
Ст. техник	Лаврикова		КБ по железобетону Госстроя РСФСР г. Москва.		

Инв. № подл. | Подпись и дата | Взам. инв. №

План фундаментов

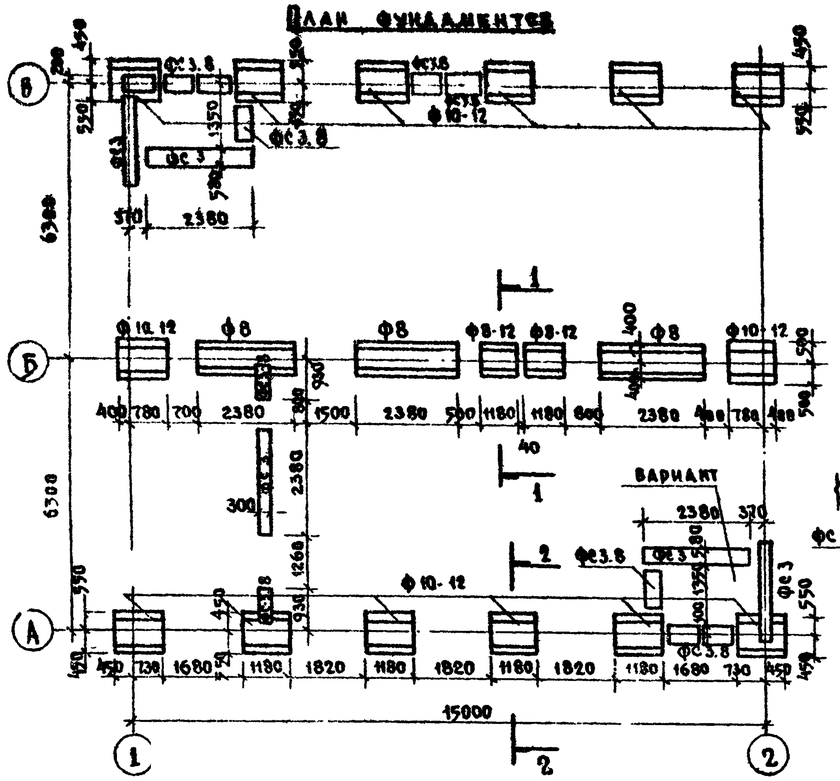

Развертка по оси „0"

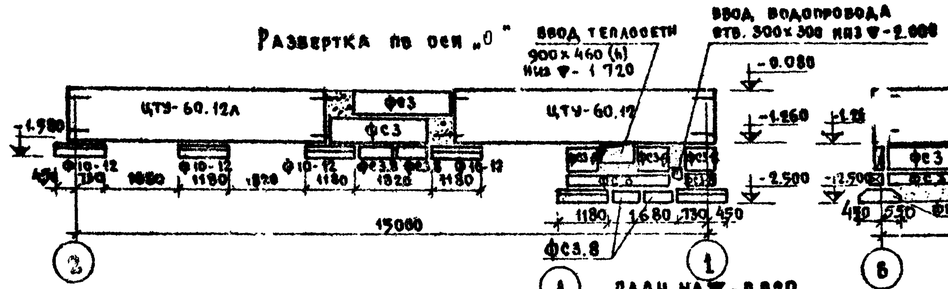

Развертка по оси „1"

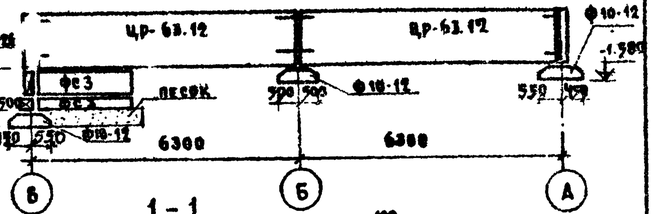

1-1

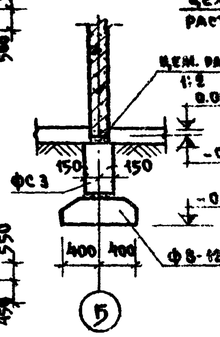

2-2

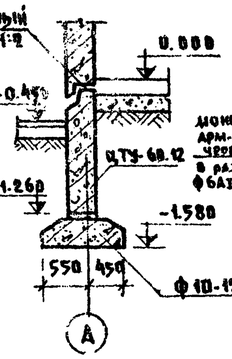

План на ▽-0.820

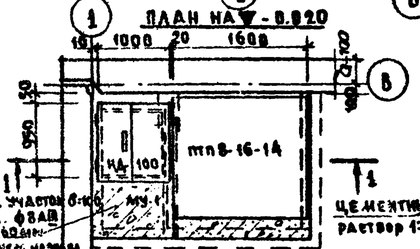

План на ▽-2.000

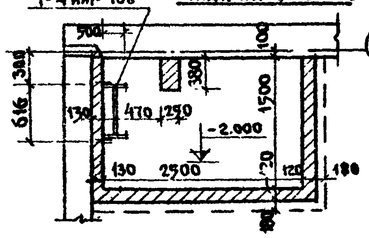

1-1

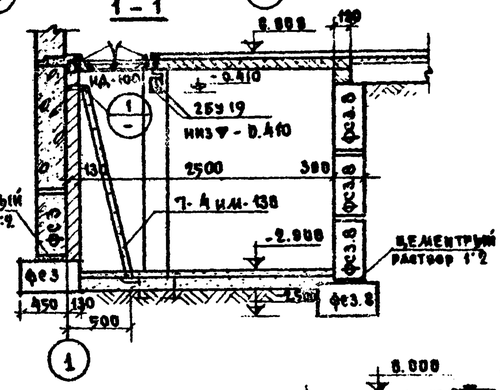

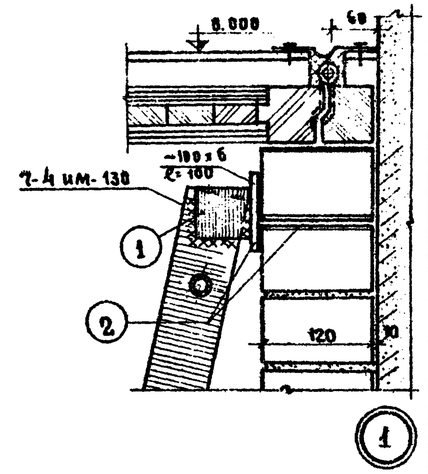

План раскладки цокольных панелей

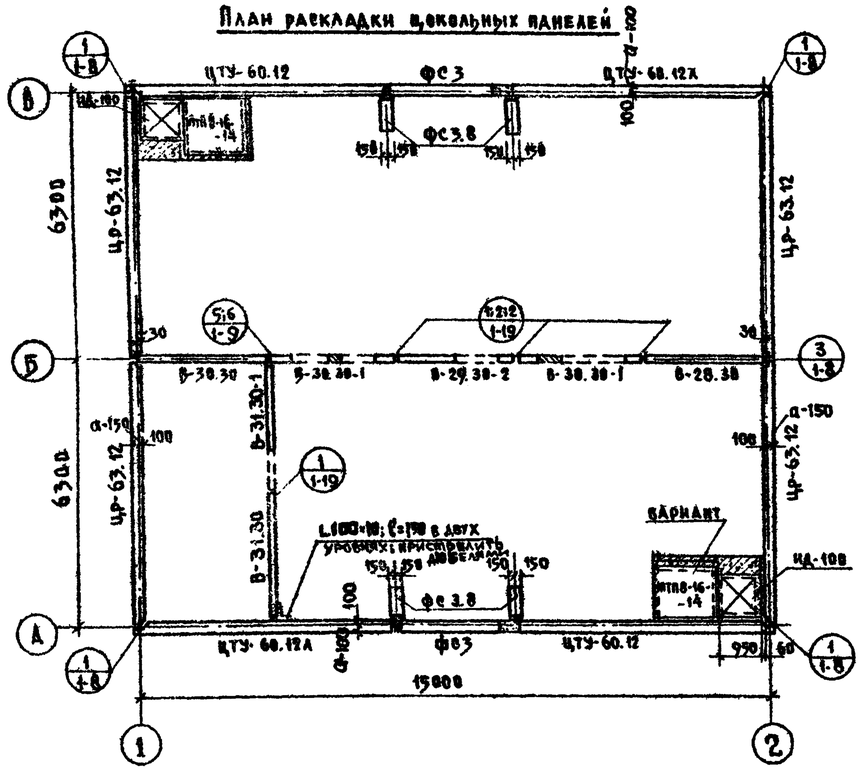

Развертка по оси „Б"

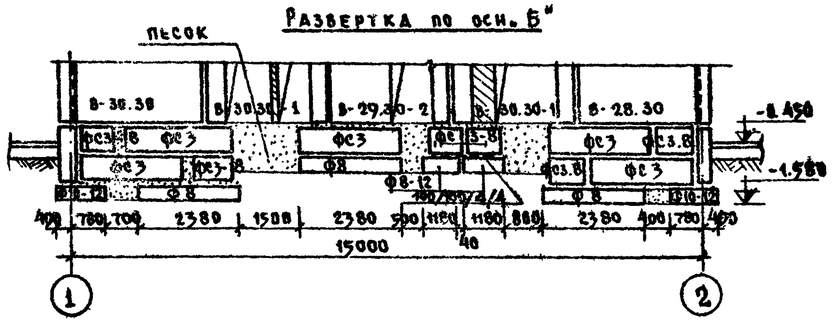

Примечания:

1. Фундаменты приняты для условного расчетного давления на грунты основания $R^P = 2.0$ кгс/см^2 на глубине 1,5 м, при уровне грунтовых вод ниже подошвы фундаментов не менее 2,0 м.
2. Монтаж конструкций здания производить в соответствии с альбомами „Узлы и детали часть 9. разделы 9.1-2; 9.2-2.
3. При разбивке осей строго соблюдать проектные размеры. Смещение осей не более ± 4 мм.

			1978	281-1-135-148		
Зав. отд.	Богородский		Сельский комплексный приемный пункт на 6 раб. мест.			
Гл. констр.	Грачев			Стадия	Лист	Листов
Гл. констр.	Ивановский			ТРП	АС-1	10
Рук. бр.	Келерман		План фунд-тов. План раскладки цокольных панелей. Развертки. Сечения.	Госстрой РСФСР г. Москва		

Нормоконтроль:

Вход N1
Главный вход

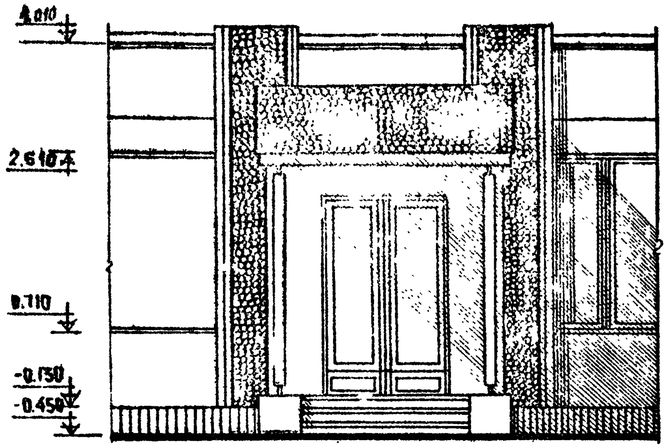

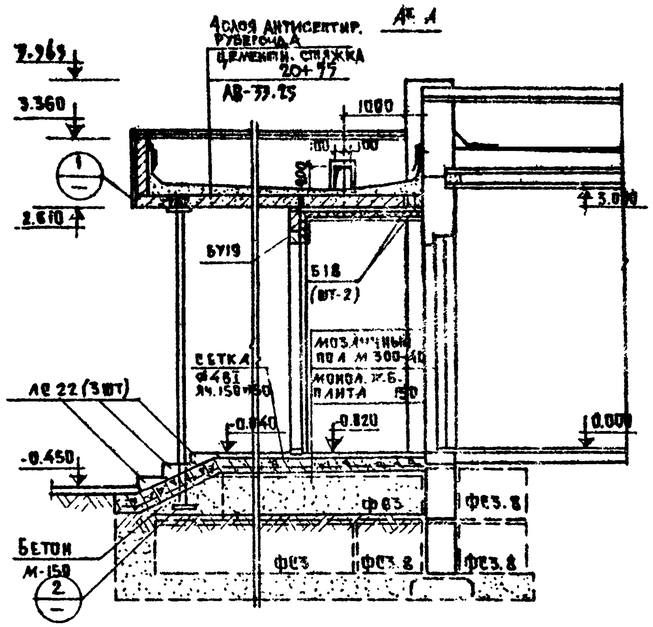

Вход N2
Служебный вход

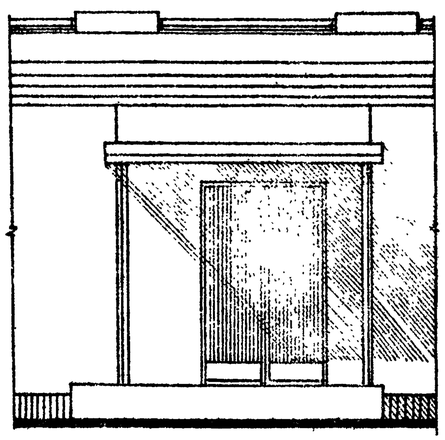

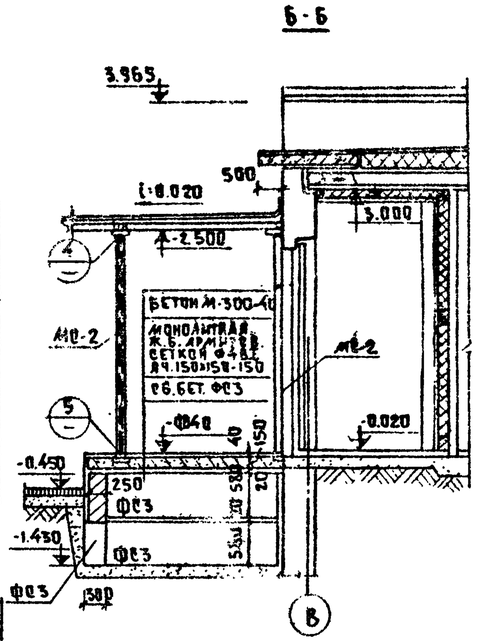

План

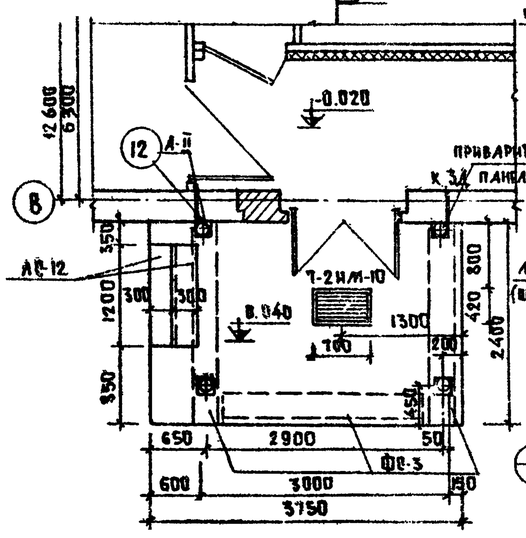

План кровли
Вход 2

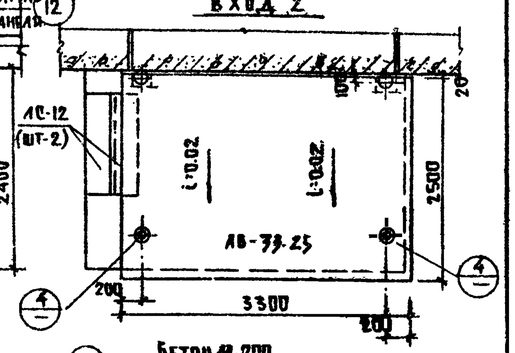

План

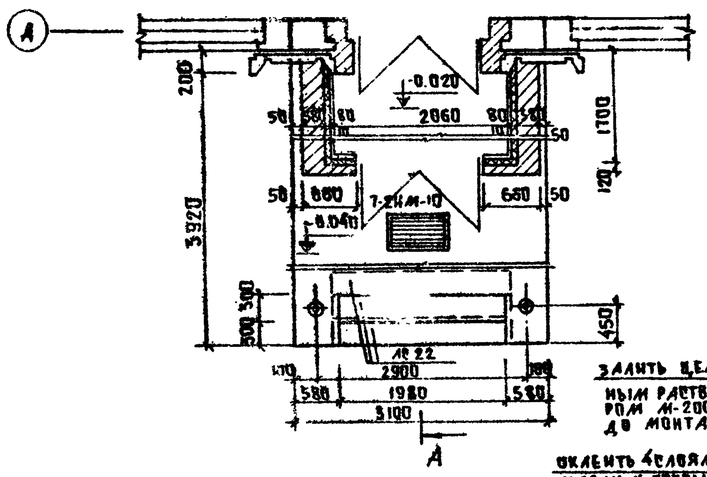

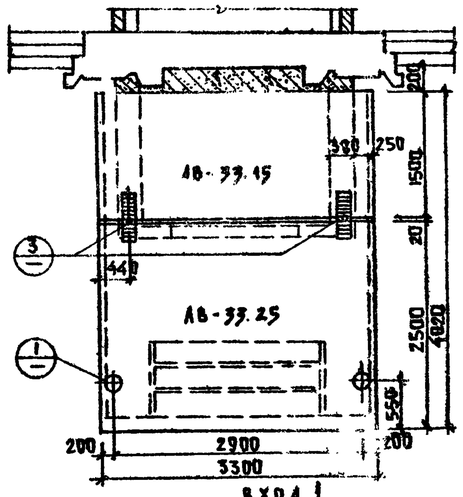

Вход 1
План кровли

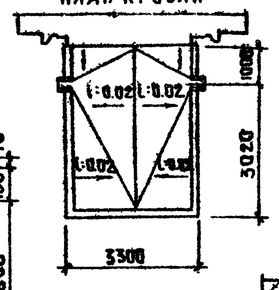

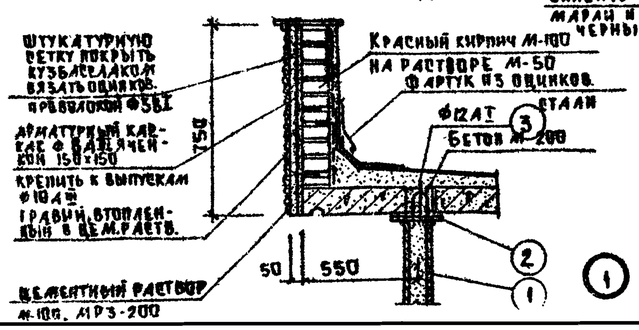

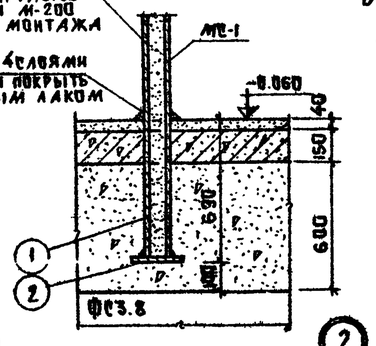

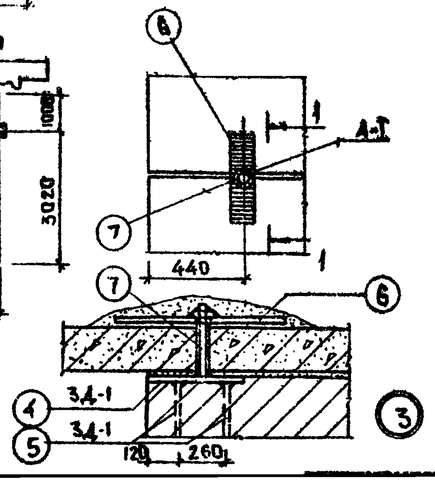

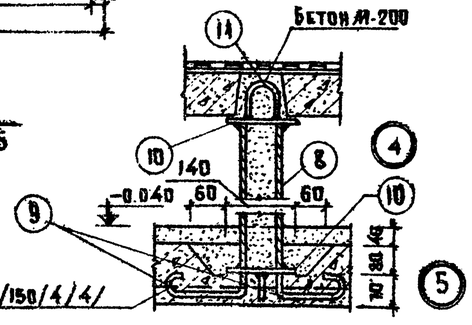

Зав.отд.	В.Богородский		1978	241-1-135-142		
Гл.конструктор	Ч.Грачев		Сельский комплексный приемный пункт на 8 рабочих мест			
Гл.конструктор пр.	А.Ивановский			Стадия	Лист	Листов
Рук.гр. арх.	В.Филиппов			Тр.п.	АС-2	10
Рук.бриг.	Н.Керерман		Входы N1 и вход N2	КБ по железобетону Госстроя РСФСР г. Москва		
Техник	В.Лаврикова					

Нормоконтроль

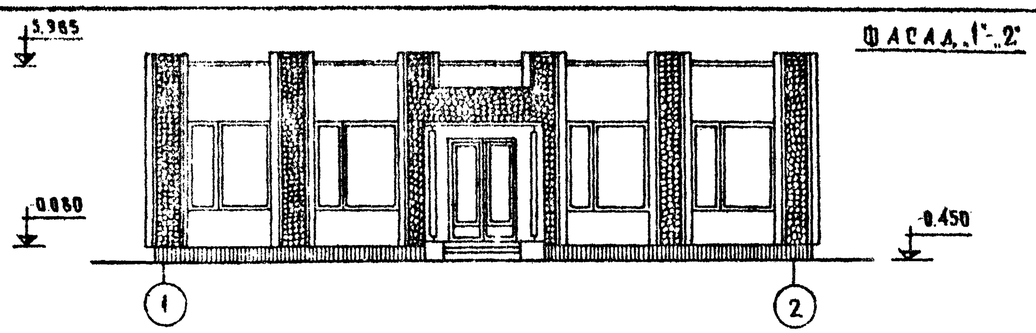

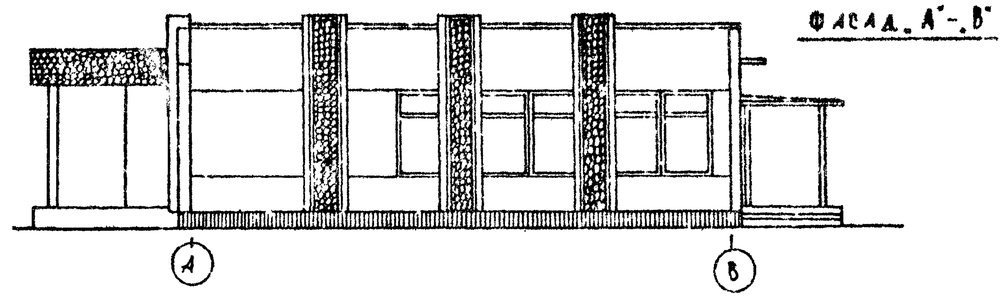

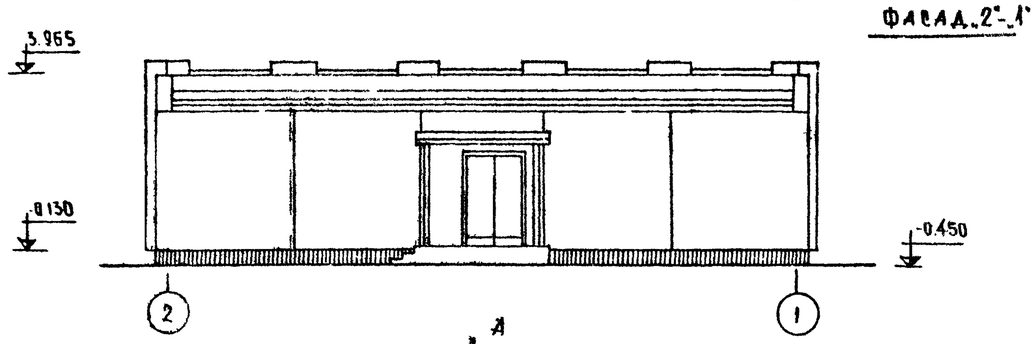

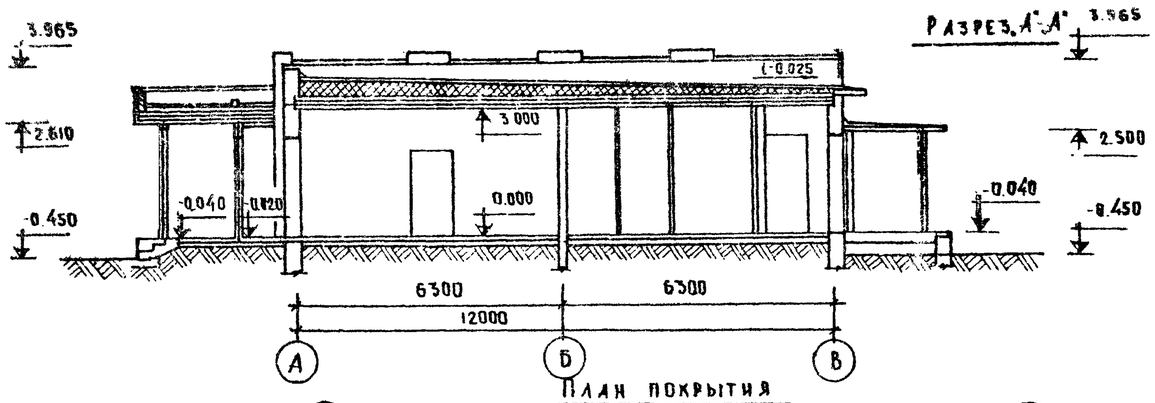

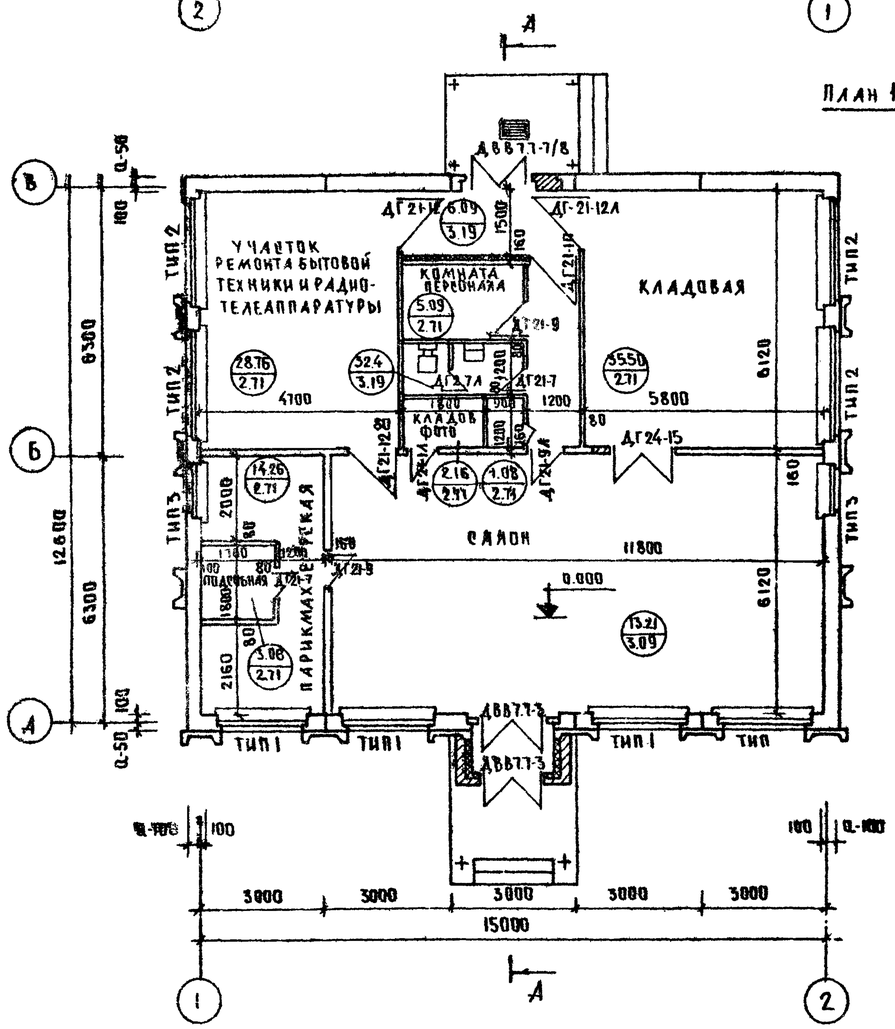

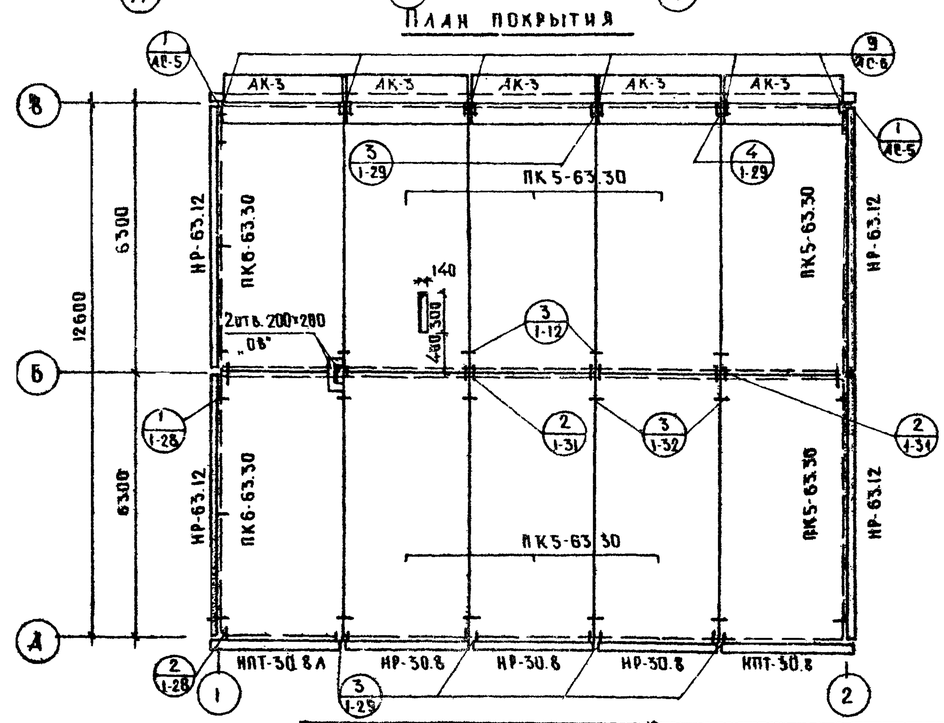

			1978	281-1-135-148		
			СЕЛЬСКИЙ КОМПЛЕКСНЫЙ ПРИЕМНЫЙ ПУНКТ НА 6 РАБОЧИХ МЕСТ			
ЗАВ. ОТД.	В. БОГОРОДСКИЙ			СТАДИЯ	ЛИСТ	ЛИСТОВ
ГЛ. КОНСТ. ПР.	А. ИВАНОВСКИЙ			ТРП	АС-3	10
РУК. БР.	Л. КЕЛЕРМАН					
РУК. БР. АРХ.	В. ЕВДОКИМОВ		ПЛАН 1 ЭТАЖА. ФАСАДЫ РАЗРЕЗ ПЛАН ПОКРЫТИЯ	КБ по железобетону Госстроя РСФСР г. Москва		
ПРОВЕРИЛ						

18940-01

Внутренняя отделка помещений

Nн п/п	Наименование помещений	Площадь	Тип пола серия 2.244-1	Варианты покрытия полов	Отделка потолка	Отделка стен и перегородок
1	2	3	4	5	6	7
1	Салон	69.8	309	Керамическая плитка	Побелка	Масляная окраска до потолка
2	Парикмахерская		271	Линолеум	—"—	—"—
3	Подсобная		271	—"—	—"—	—"—
4	Участок ремонта бытовой техники и радиотелеаппаратуры	28.76	271	—"—	—"—	—"—
5	Комната персонала	4.37	271	—"—	—"—	Масляная окраска h=1.8м выше-побелка
6	Уборная		319	Керамическая плитка	—"—	Глазурованная плитка h=1.8м выше-побелка
7	Кладовая фото	2.16	271	Линолеум	—"—	Окраска масляной краской h=1.8м выше-побелка
8	Коридор		271	—"—	—"—	Масляная окраска до потолка
9	Кладовая	35.5	271	—"—	—"—	—"—
10	Тамбур	5.6	319	Керамическая плитка	Побелка	Масляная окраска h=2.8м

тип 1
шт. 4

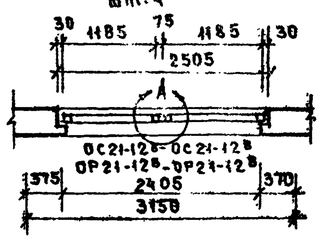

тип 2
шт. 4

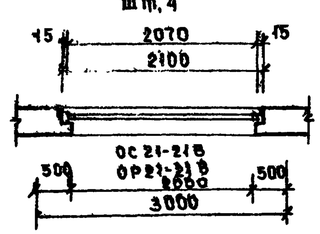

тип 3
шт. 2

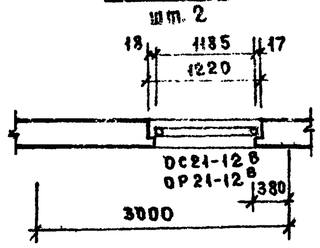

Спецификация деревянных изделий

Назначение (наименование) изделий		Марка изделий	Габариты в мм l	h	b	Кол-во шт всего	ГОСТ МРТУ	Альбом рабочих чертежей серия	выпуск (раздел)	лист
1		2	3	4	5	6	7	8	9	10
Переплеты	Спаренные	Окна								
		ОС 21-21 В	2060	2059	94	4	—	1.136-3	—	—
		ОС 21-12 В	1175	2059	94	10	—	—"—	—	—
	Раздельные	ОР21-21 В	2070	2051	200	4	—	—"—	—	—
		ОР 21-12 В	1185	2051	200	10	—	—"—	—	—
Погонажные изделия (пог.м)		Наличник тип 1	2100	74	13	17п.м	ГОСТ 8242-75	—	—	—
		тип 2	—"—	54	13	60п.м	—"—	—	—	—
		тип 3	—"—	34	13	42п.м	—"—	—	—	—
Двери наружные										
Глухие		ДВ 87.7-7/8	1476	2388	94	1	—	1.135-1		
Остекленные		ДВ 87.7-3	1476	2388	94	3	—	—"—		
Погонажные изделия (пог.м)		Наличник тип 1	п.м	74	13	24	ГОСТ 8242-75			
		тип 2	—"—	54	13	24				
Двери внутренние										
С глухими полотнами		ДГ 24-15	1472	2071	74	1	—	1.136-10		
		ДГ 21-12	1170	2071	74	2	—	—"—		
		ДГ 21-12А	1170	2071	74	1	—	—"—		
		ДГ 21-10	970	2071	74	1	—	—"—		
		ДГ 21-9	870	2071	74	2	—	—"—		
		ДГ 21-9А	870	2071	74	1	—	—"—		
		ДГ 21-7	670	2071	74	2	—	—"—		
		ДГ 21-7А	670	2071	74	2	—	—"—		
Погонажные изделия (пог.м)		Наличник тип 1	п.м.	74	13	64,5п.м	ГОСТ 8242-75	—		
		тип 2	п.м.	54	13	64,5п.м		—		
Встроенное оборудование										
Подоконные доски		ПД 28-25	2800	250	42	4		—	—	—
		ПД 22-25	2200	250	42	1	ГОСТ 17280-71	—	—	—
		ПД 14-25	1450	250	34	1		—	—	—
Люк		ЛД-100						135	Раздел 10.6-3	
Плинтусы			п.м.	54	18	154п.м.	ГОСТ 8242-13			

Узел "А"

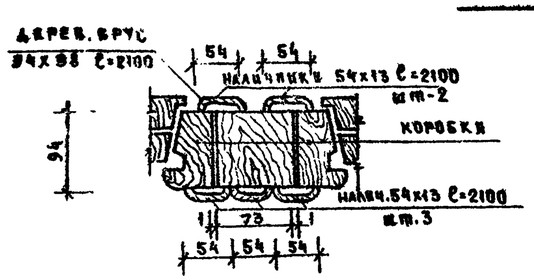

При спаренной столярке

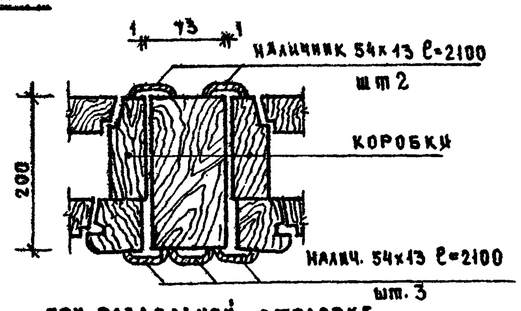

При раздельной столярке

Примечание

1. В типах окон размеры даны для раздельной столярки

Зав.отдела	Богородский		1978	281-1-135-1-48	
Гл.кон. отд.	Н. Грачев		Сельский комплексный приемный пункт на 6 рабочих мест. Серия 135		
Гл.конс.пр.	А. Ивановский			Стадия	Лист	Листов
Рук.бр.арх.	Б. Филиппов			Р.Ч.	АС-4	10
Рук.бр.арх.	Д. Чвалун		Ведомость отделочных работ. Типы столярки окон.	КБ по железобетону Госстроя РСФСР г. Москва		
Ст.инж.	М. Лукьянова					

Нормоконтроль

Инв. N подл.

Монтажный план этажа

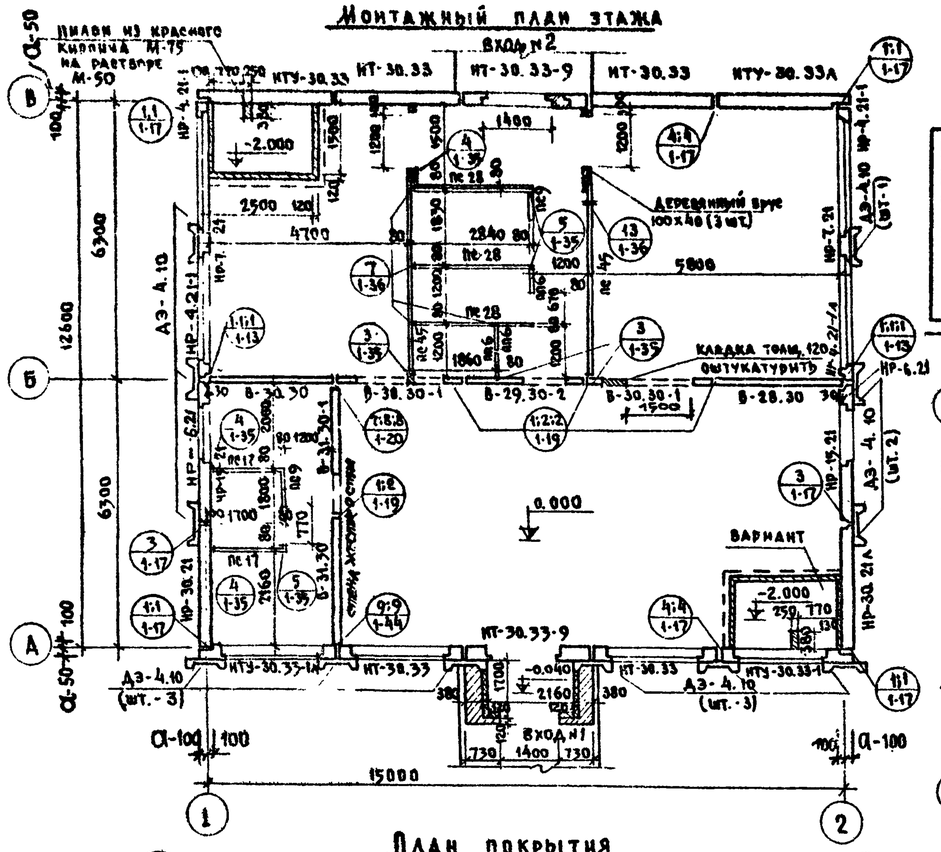

Монтажный фасад по оси „А"

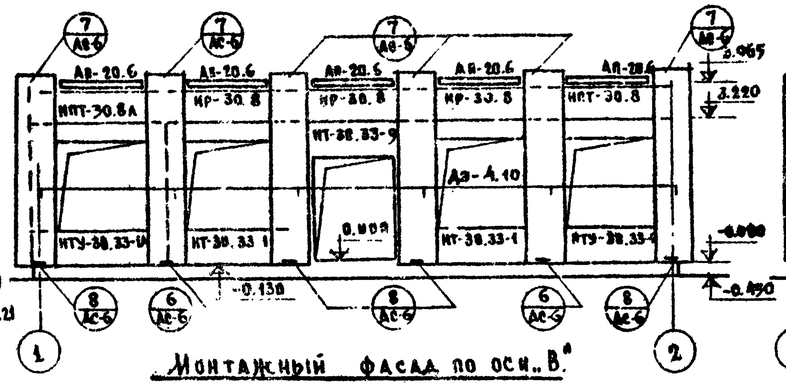

Монтажный фасад по оси „2"

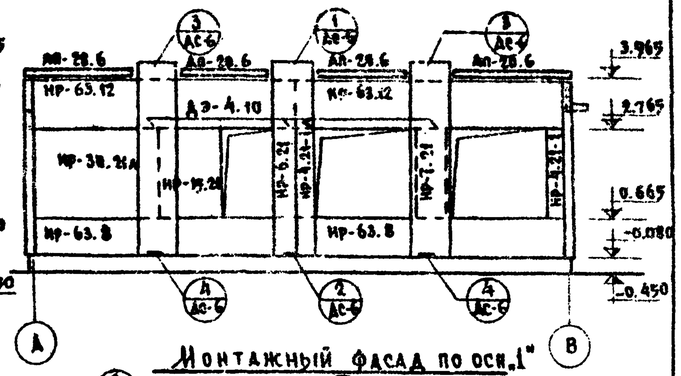

Монтажный фасад по оси „В"

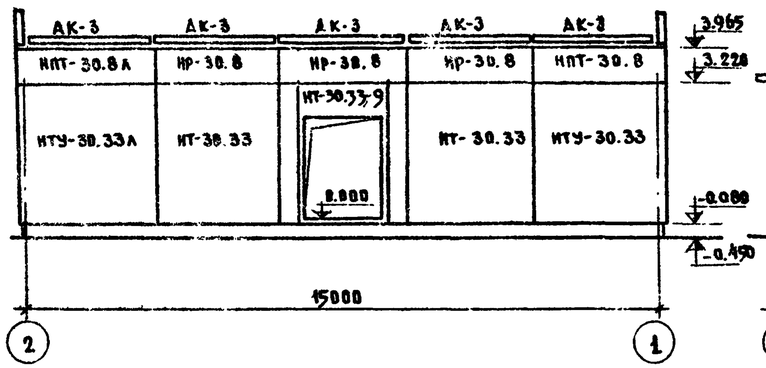

Монтажный фасад по оси „1"

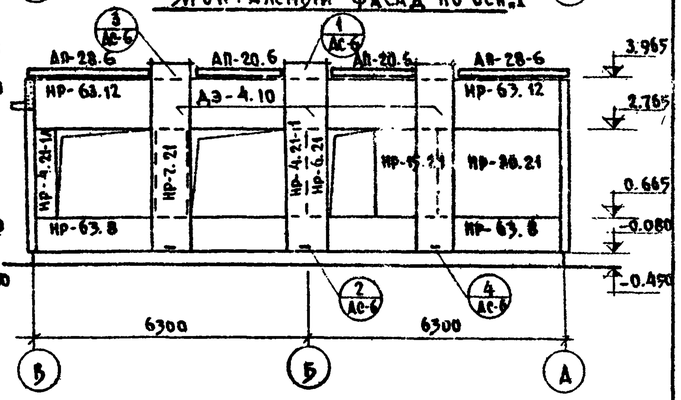

План покрытия

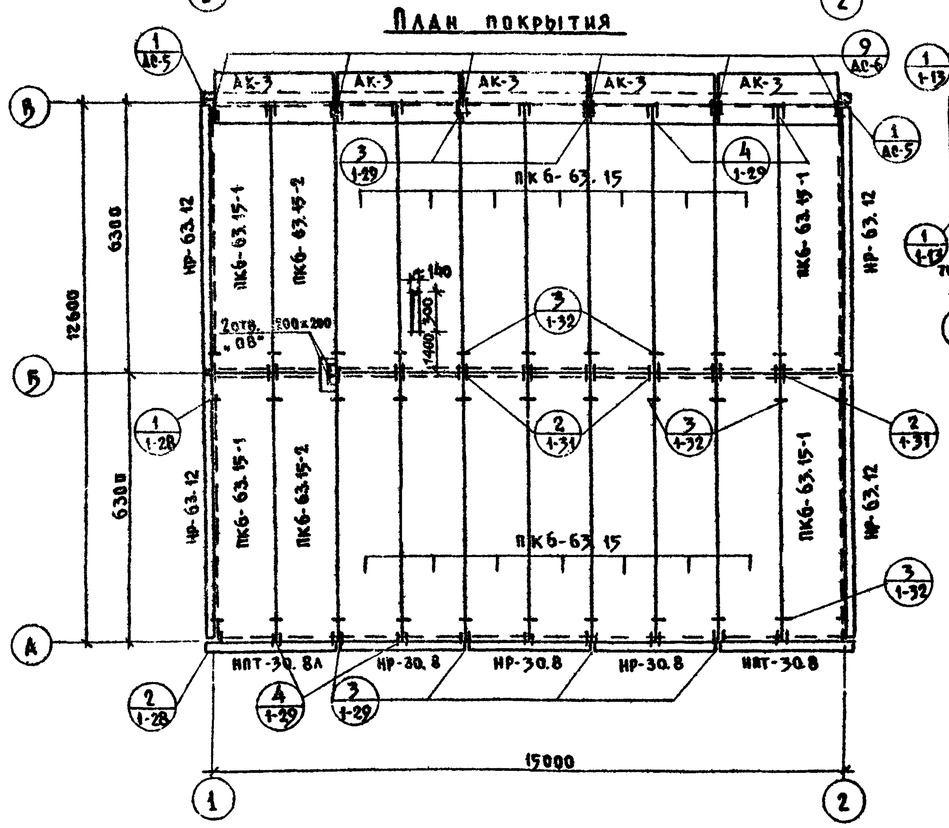

Развертка по оси „Б"

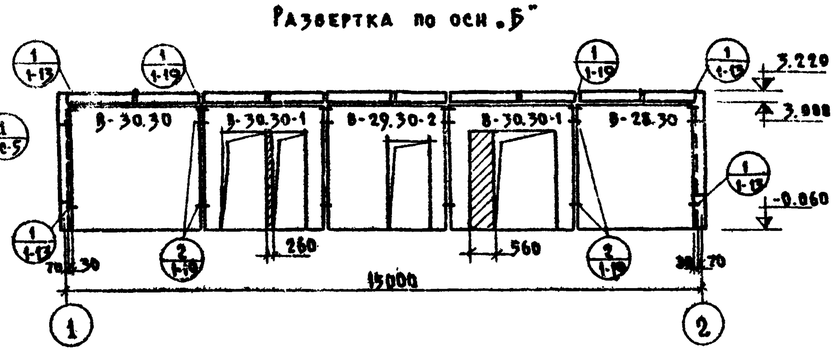

Развертка по стене жесткости

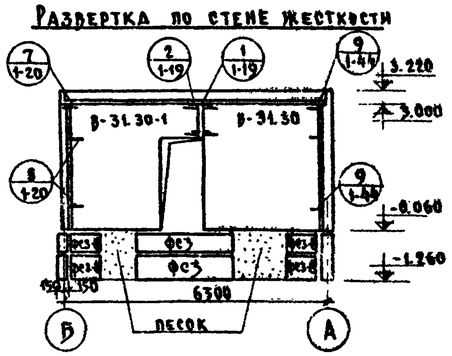

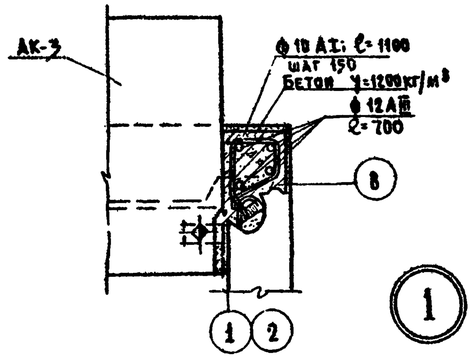

Примечания:

1. Данный лист см. совместно с листами АС-3; АС-6.
2. Отметки на монтажных фасадах даны по опорным плоскостям монтажного горизонта

Зав. отд.	Н. Богородский		1978	281-1—135—148	
Гл. констр.	А. Ивановский		Сельский комплексный приемный пункт на 6 рабочих мест		
Рук. бриг.	А. Келерман			Стадия	Лист	Листов
Конструк.	Н. Кенанова			ТРП	АС-5	10
Проверил	А. Келерман		Монтажный план, монтажные фасады, план покрытия, развертки.	КБ по железобетону Госстроя РСФСР г. Москва		

Нормоконтроль:

Инв. № подл.

16940-01

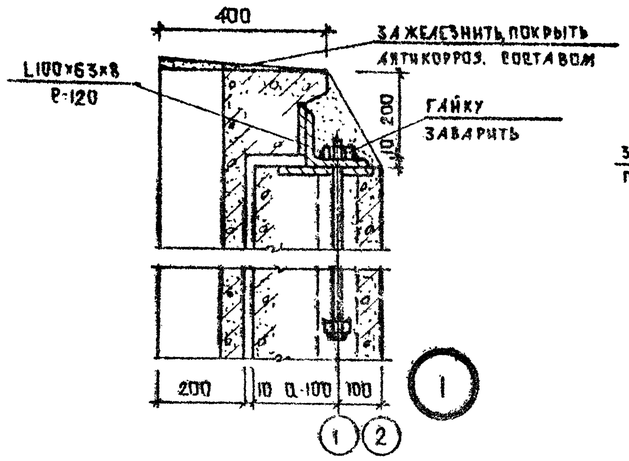

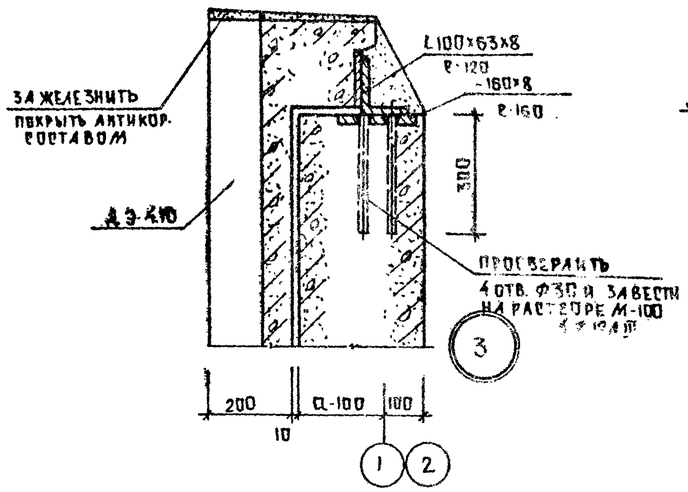

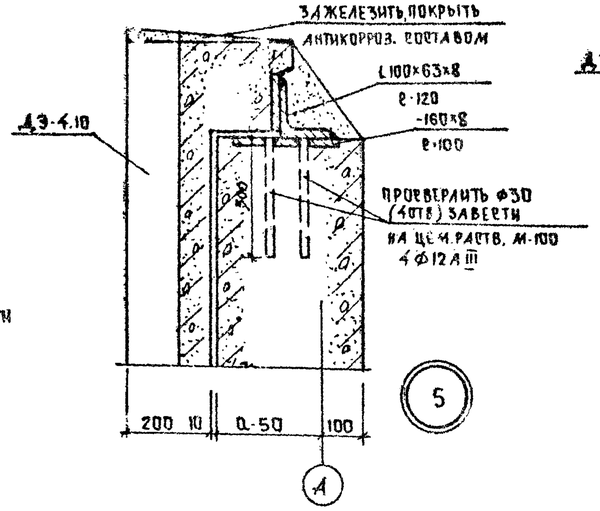

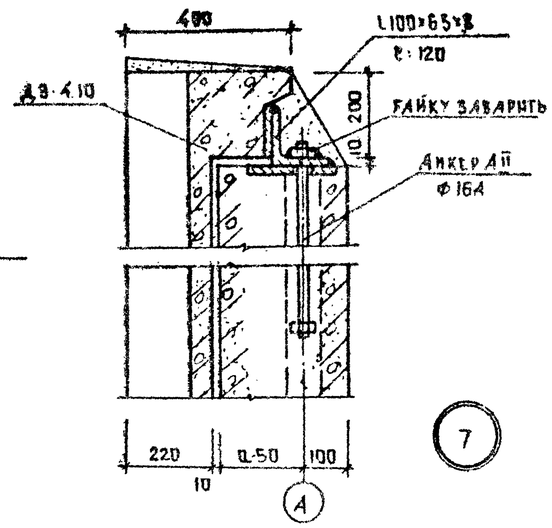

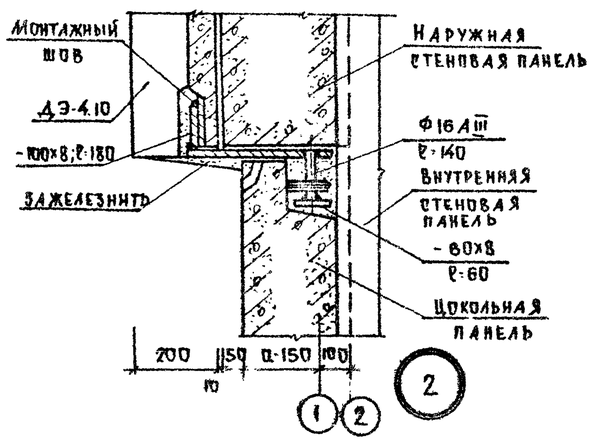

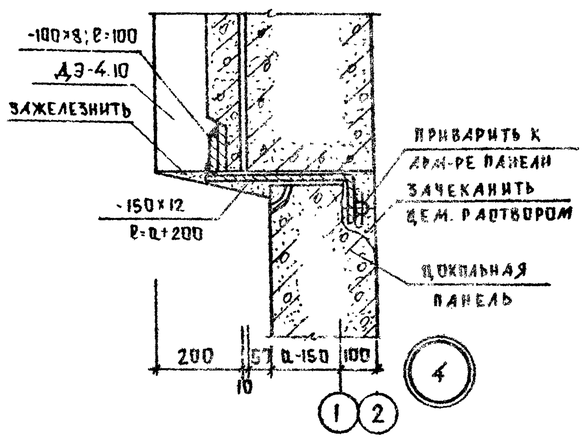

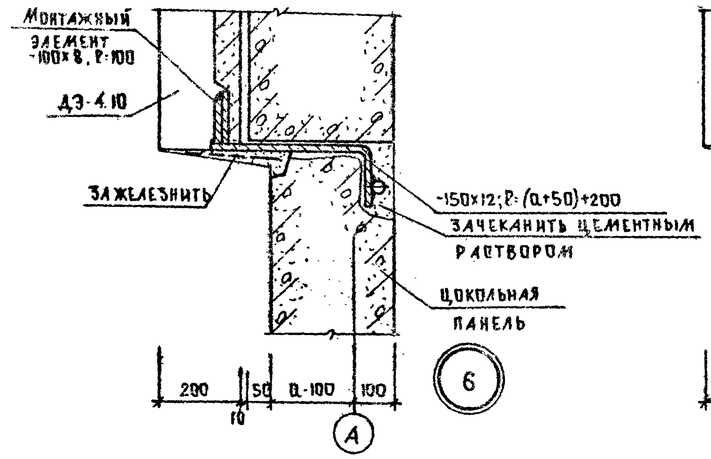

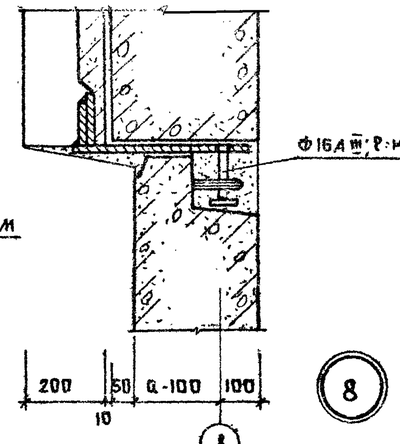

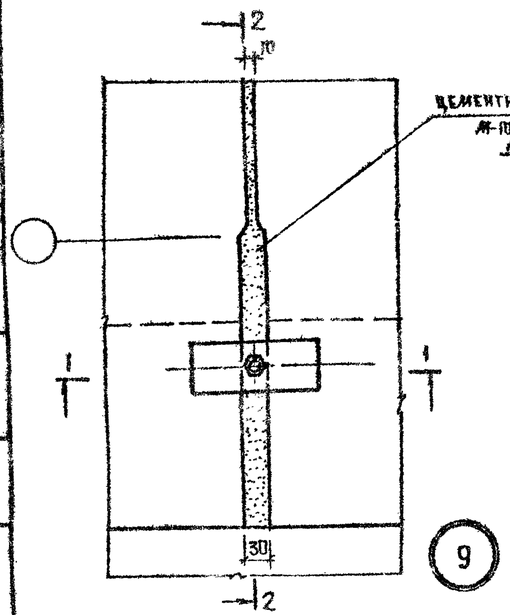

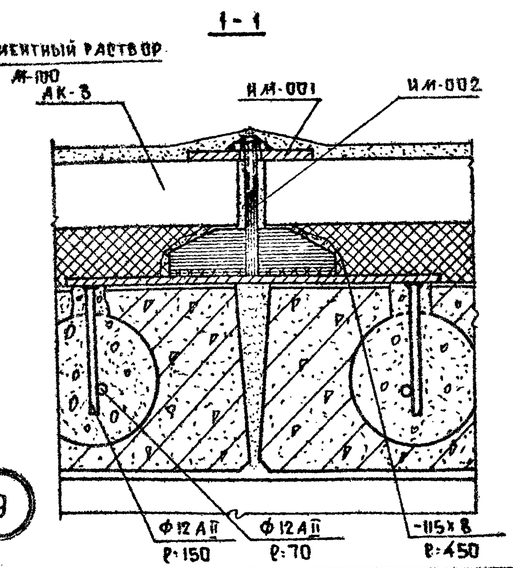

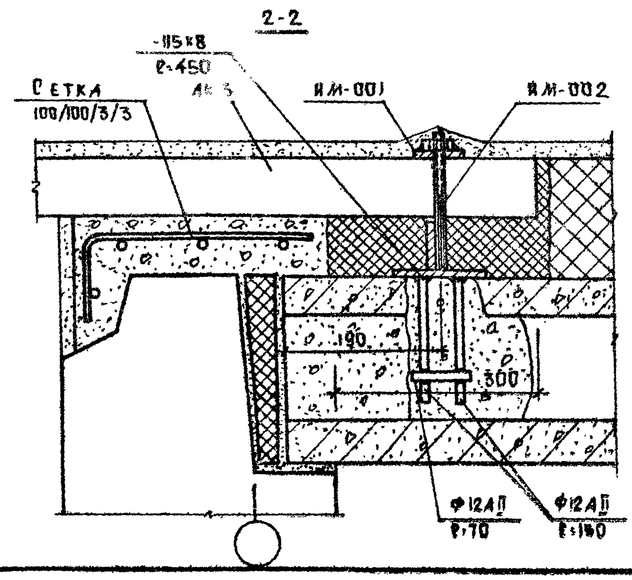

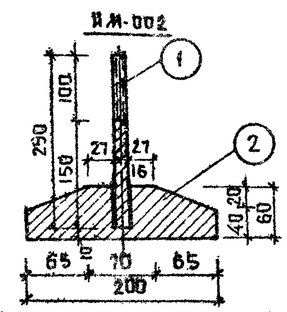

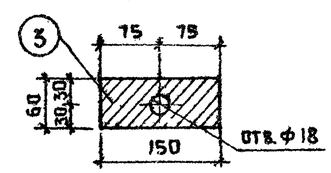

СПЕЦИФИКАЦИЯ НА 1 ИЗДЕЛИЕ

МАРКА	№№ поз.	ПРОФИЛЬ мм	ДЛИНА мм	К-ВО шт.	ВЕС КГ поз.	ВЕС КГ общий	ВЕС КГ марки
ИМ-002	1	Ф16АI	250	1	0.40	0.40	1.27
	2	-60×8	200	1	0.87	0.87	
ИМ-001	3	-60×8	150	1	0.57	0.57	0.57

1978 | 281-1-135-142

СЕЛЬСКИЙ КОМПЛЕКСНЫЙ ПРИЕМНЫЙ ПУНКТ НА 6 РАБОЧИХ МЕСТ

Гл.арх.отд.	Богородский		Стадия	Лист	Листов
Гл.инж.	Ивановский		РП	АС-6	10
Рук.бриг.	И.Келерман				
Разработал	И.Келерман				

МОНТАЖНЫЕ УЗЛЫ И МЕТАЛЛИЧЕСКИЕ ИЗДЕЛИЯ

КБ по железобетону Госстроя РСФСР г.Москва

Инв.№ подл. | Подпись и дата

Поз. обознач	Обозначение	Наименован.	Кол-во шт.	Масса т	Показатели на изделие: Бетон м³	Р-вор м³	Сталь кг	Показатели на дом: Бетон м³	Р-вор м³	Сталь кг
		Наружные стены толщ. 350 мм								
ЦТУ-60.12	СЕР 1.354.10 Р.10.1-1-4 лист 18	ЦТУ-60.12	2	4,33	2,69	0.145	92.55	5,38	0,29	185,1
ЦТУ-60.12А	лист 20	ЦТУ-60.12А	2	3,95	2,82	0,1	98,4	5,64	0,2	196,8
ЦР-63.12	СЕР 1.354.10 Р.10.1-1-2 лист 53	ЦР-63.12	4	3,79	2,35	0,22	51,75	9,4	0,88	207,0
ФС3	СЕР.1-116-1 вып.1 лист 1	ФС3	7	0,975	0,406		1,46	2,84		10,22
ФС3-8	лист 2	ФС3-8	4	0,305	0,128		0,76	0,51		3,04
		Внутренние стены								
ФС3	СЕР.1-116-1 вып. 1 лист 1	ФС3	10	0,975	0,406		1,46	4,06		14,6
ФС3-8	лист 2	ФС3-8	13	0,305	0,128		0,76	1,66		9,88
БУ 19	СЕР.1-139-1 вып. 1 лист 12	БУ 19	2	0,13	0,051		6,84	0,102		13,68
		Прочие								
ПТП 8-16-14	СЕР 1.243-2 лист 7	ПТП 8-16-14	1	0,45	0,179		7,426	0,179		7,426
		Входы								
АВ-33,25	СЕР.1.354.10.Р.10.10-2 лист 18	АВ-33.25	2	2,28	0,91		46,82	1,82		93,64
АВ-33.15	лист 17	АВ-33.15	1	1,25	0,50		33,20	0,50		33,20
БУ 19	СЕР 1-139-1 вып. 1 лист 12	БУ 19	3	0,13	0,051		6,84	0,153		20,52
АС22	СЕР.1.155-1 вып. 1 лист 23	АС 22	3	0,245	0,086		1,39	0,258		4,17
АС12	лист 19	АС 12	2	0,133	0,047		0,77	0,094		1,54
ФС3	СЕР.1-116-1 вып. 1 лист 1	ФС3	9	0,975	0,406		1,46	3,65		13,1
ФС3-8	лист 2	ФС3-8	2	0,305	0,128		0,76	0,256		1,52

№ п/п	Назначение	Марка	Масса кг	Кол-во шт	Общая масса, кг	Альбом рабочих чертежей: Альбом часть	№ листа
	Спецификация металлических изделий ниже 0.000						
1	Монтажные элементы наружных стен	7-2 ИМ-26	0,346	4	1,38	4.10 Р.7-2	14
2		7-2 ИМ-27	0,32	4	1,28	"	"
3		7-2 ИМ-28	0,408	4	1,63	"	"
4		7-2 ИМ-29	0,302	8	2,42	"	"
5	Стремянка люка	7-4 ИМ-130	25,08	1	25,08	4.10 Р.7-4	4
6		— 100×6	4,71	4	1,88		
7		— 60×6	2,83	2	0,34		
8	Монолитный участок	Ф8АIII	0,395	35 п.м.	13,82		
9		Ф6АIII	0,222	28 п.м.	6,22		

Таблица схем нагрузок на фундаменты

№№ осей	Схема нагрузок	P (т) a (мм) 300	350	400	q (т)м a (мм) 300	350	400
А	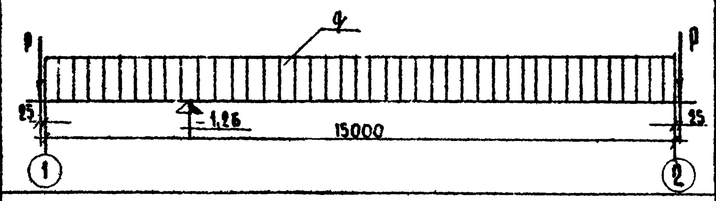	5,74	6,60	7,70	3,63	3,82	4,11
В	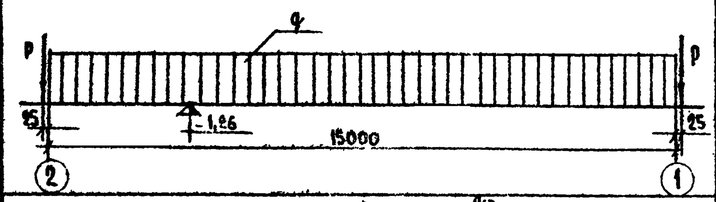	4,36	5,04	5,73	3,96	4,24	4,33
Б	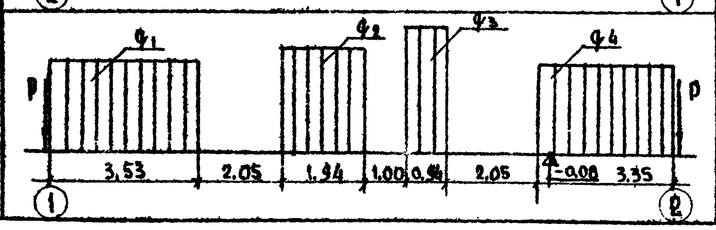	9,96	11,19	12,69	q_1= 6,34 q_2= 8,50 q_3= 11,90 q_4= 6,43	—	—

Зав. отд.	В. Богородский		1978	281-1-135-148
Гл. констр.	Н. Грачев		Сельский комплексный приемный пункт на 6 рабочих мест	
Гл. констр.	А. Ивановский		Стадия: ТРП	Лист: АС-7	Листов: 10
Рук. инж. пр.	Л. Кедерман			
Вед. констр.	В. Конончикова		Спецификация ж. бетонных изделий ниже 0.000 Метал.	КБ по железобетону Госстроя РСФСР г. Москва

Нормоконтроль

Поз обозначен	Обозначение	Наименован.	Кол-во шт	Масса т	Показатели на изделие: бетон м3	р-вор м3	сталь кг	Показатели на дом: бетон м3	р-вор м3	сталь кг
Спецификация железобетонных изделий выше 0.000										
		Наружные стены толщ. 300 мм								
НР-63.12	сер 1354.10р 10.1-1-2 лист1	НР-63.12	4	2.24	1.86	0.16	42.40	7.44	0.64	169.60
НР-63.8	лист7	НР-63.8	4	1.48	1.24	0.10	29.32	4.96	0.40	117.28
НР-30.21	лист21	НР-30.21	1	1.98	1.68	0.13	22.34	1.68	0.13	22.34
НР-30.21л	лист25	НР-30.21л	1	2.13	1.86	0.15	26.05	1.86	0.15	26.05
НР-30.8	лист7	НР-30.8	6	0.69	0.57	0.05	21.18	3.42	0.30	84.72
НР-15.21	лист25	НР-15.21	2	0.91	0.80	0.06	14.08	1.60	0.12	28.16
НР-7.21	лист23	НР-7.21	2	0.41	0.34	0.03	8.89	0.68	0.06	17.78
НР-6.21	лист29	НР-6.21	2	0.375	0.33	0.03	9.32	0.66	0.06	18.64
НР-4.21-1	сер.1354.10р.10.1-1-4 лист3	НР-4.21-1	2	0.216	0.228	0.012	7.39	0.456	0.024	14.78
НР-4.21-1л	лист4	НР-4.21-1л	2	0.216	0.228	0.012	7.39	0.456	0.024	14.78
НТУ-30.33	сер.1354.10р 10.1-1-2 лист42	НТУ-30.33	1	3.99	3.31	0.21	49.96	3.31	0.21	49.96
НТУ-30.33л	лист42	НТУ-30.33л	1	3.99	3.31	0.21	49.96	3.31	0.21	49.96
НТУ-30.33-1	лист45	НТУ-30.33-1	1	1.98	1.54	0.11	120.00	1.54	0.11	120.00
НТУ-30.33-1л	лист45	НТУ-30.33-1л	1	1.98	1.54	0.11	120.00	1.54	0.11	120.00
НТ-30.33	лист33	НТ-30.33	2	3.80	3.14	0.20	45.22	6.28	0.40	90.44
НТ-30.33-1	лист33	НТ-30.33-1	2	2.02	1.60	0.10	117.01	3.20	0.20	234.02
НТ-30.33-9	сер.1354.10р.10.1-1-4 лист12	НТ-30.33-9	2	1.71	1.76	0.11	153.27	3.52	0.22	306.54
НПТ-30.8	сер.1354.10р.10.1-1-2 лист11	НПТ-30.8	2	0.73	0.61	0.05	17.33	1.21	0.10	34.66
НПТ-30.8л	лист11	НПТ-30.8л	2	0.73	0.61	0.05	17.33	1.21	0.10	34.66
		Наружные стены толщ. 350 мм								
НР-63.12	сер.1354.10р.10.1-1-2 лист1	НР-63.12	4	2.64	2.25	0.16	50.37	9.00	0.64	201.48
НР-63.8	лист7	НР-63.8	4	1.73	1.49	0.10	35.23	5.96	0.40	140.92
НР-30.21	лист21	НР-30.21	1	2.29	2.00	0.13	28.33	2.00	0.13	28.33
НР-30.21л	лист25	НР-30.21л	1	2.51	2.24	0.15	32.13	2.24	0.15	32.13
НР-30.8	лист7	НР-30.8	6	0.82	0.69	0.05	25.85	4.14	0.30	155.10
НР-15.21	лист25	НР-15.21	2	1.04	0.93	0.06	17.43	1.86	0.12	34.86
НР-7.21	лист23	НР-7.21	2	0.47	0.40	0.03	11.19	0.80	0.06	22.38
НР-6.21	лист29	НР-6.21	2	0.442	0.40	0.03	11.59	0.80	0.06	23.18
НР-4.21-1	сер.1354.10р.10.1-1-4 лист3	НР-4.21-1	2	0.252	0.27	0.012	9.03	0.54	0.024	18.06
НР-4.21-1л	лист4	НР-4.21-1л	2	0.252	0.27	0.012	9.03	0.54	0.024	18.06
НТУ-30.33	сер.1354.10р.10.1-1-2 лист42	НТУ-30.33	1	4.55	3.83	0.22	53.03	3.83	0.22	53.03

Поз обозначен	Обозначение	Наименован.	Кол-во шт	Масса т	Показатели на изделие: бетон м3	р-вор м3	сталь кг	Показатели на дом: бетон м3	р-вор м3	сталь кг
НТУ-30.33л	сер.1354.10р.10.1-1-2 лист42	НТУ-30.33л	1	4.55	3.83	0.22	53.03	3.83	0.22	53.03
НТУ-30.33-1	лист45	НТУ-30.33-1	1	2.49	2.00	0.12	126.40	2.00	0.12	126.40
НТУ-30.33-1л	лист45	НТУ-30.33-1л	1	2.49	2.00	0.12	126.40	2.00	0.12	126.40
НТ-30.33	лист33	НТ-30.33	2	4.32	3.64	0.20	49.93	7.28	0.40	99.86
НТ-30.33-1	лист33	НТ-30.33-1	2	2.32	1.81	0.10	122.01	3.74	0.20	244.02
НТ-30.33-9	сер.1354.10р.10.1-1-4 лист12	НТ-30.33-9	2	1.95	2.01	0.11	155.85	4.02	0.22	301.70
НПТ-30.8	сер.1354.10р.10.1-1-2 лист11	НПТ-30.8	2	0.88	0.75	0.05	18.88	1.50	0.10	37.76
НПТ-30.8л	лист11	НПТ-30.8л	2	0.88	0.75	0.05	18.88	1.50	0.10	37.76
		Наружные стены толщ. 400 мм								
НР-63.12	сер.1354.10р.10.1-1-2 лист1	НР-63.12	4	3.03	2.64	0.16	50.79	10.56	0.64	203.16
НР-63.8	лист7	НР-63.8	4	1.99	1.74	0.10	35.67	6.96	0.40	142.68
НР-30.21	лист21	НР-30.21	1	2.63	2.32	0.13	28.28	2.32	0.13	28.28
НР-30.21л	лист25	НР-30.21л	1	2.91	2.63	0.16	31.79	2.63	0.16	31.79
НР-30.8	лист7	НР-30.8	6	0.94	0.81	0.05	26.27	4.86	0.30	157.62
НР-15.21	лист25	НР-15.21	2	1.19	1.08	0.06	18.23	2.16	0.12	36.46
НР-7.21	лист23	НР-7.21	2	0.54	0.46	0.03	11.36	0.92	0.06	22.72
НР-6.21	лист29	НР-6.21	2	0.547	0.47	0.03	11.36	0.94	0.06	22.72
НР-4.21-1	сер.1354.10р.10.1-1-4 лист3	НР-4.21.1	2	0.29	0.308	0.012	9.46	0.616	0.024	18.92
НР-4.21-1л	лист4	НР-4.21-1л	2	0.29	0.308	0.012	9.46	0.616	0.024	18.92
НТУ-30.33	сер.1354.10р.10.1-1-2 лист42	НТУ-30.33	1	5.19	4.40	0.22	57.14	4.40	0.22	57.14
НТУ-30.33л	лист42	НТУ-30.33л	1	5.19	4.40	0.22	57.14	4.40	0.22	57.14
НТУ-30.33-1	лист45	НТУ-30.33-1	1	2.85	2.33	0.12	131.03	2.33	0.12	131.03
НТУ-30.33-1л	лист45	НТУ-30.33-1л	1	2.85	2.33	0.12	131.03	2.33	0.12	131.03
НТ-30.33	лист33	НТ-30.33	2	4.86	4.14	0.20	53.03	8.28	0.40	106.06
НТ-30.33-1	лист33	НТ-30.33-1	2	2.60	2.13	0.10	127.78	4.26	0.20	255.56
НТ-30.33-9	сер.1354.10р.10.1-1-4 лист12	НТ-30.33-9	2	2.22	2.28	0.11	162.34	4.56	0.22	324.68
НПТ-30.8	сер.1354.10р.10.1-1-2 лист11	НПТ-30.8	2	1.03	0.90	0.05	19.05	1.80	0.10	38.10
НПТ-30.8л	лист11	НПТ-30.8л	2	1.03	0.90	0.05	19.05	1.80	0.10	38.10

1978	281-1-135-148			
Сельский комплексный приемный пункт на 6 рабочих мест				
Гл.инж.проекта	В.Богородский		Стадия	Лист	Листов
Гл.конструктор	А.Ивановский		РП	АР-8	10
Рук.бриг.	Л.Келерман				
Конструктор	Келлинова		Спецификация железобетонных изделий		
Проверил	Л.Келерман				

Поз обозначен	Обозначение	Наименован	кол-во шт	масса т	Показатели на здание: бетон м³	р-вор м³	сталь кг	Показатели на дом: бетон м³	р-вор м³	сталь кг
		ВНУТРЕННИЕ СТЕНЫ								
В-31.30	СЕР.1354.10Р.10.2-1-5 лист2	В-31.30	1	3.70	1.47		31.92	1.47		31.92
В-31.30-1	лист3	В-31.30-1	1	2.85	1.14		29.50	1.14		29.50
В-30.30	СЕР.1354.10Р.10.2-1-3 лист15	В-30.30	1	3.60	1.44		33.27	1.44		33.27
В-30.30-1	лист15	В-30.30-1	2	1.87	0.75		97.73	1.50		195.46
В-29.30-2	лист17	В-29.30-2	1	2.72	1.09		73.39	1.09		73.39
В-28.30	лист18	В-28.30	1	3.40	1.36		33.08	1.36		33.08
		ПАНЕЛИ ПЕРЕКРЫТИЙ (ВАРИАНТ)								
ПК6-63.15	СЕР.1354.10Р.10.3-1-6 лист8	ПК6-63.15	14	2.96	1.19		51.39	16.66		803.46
ПК6-63.15-1	лист9	ПК6-63.15-1	4	2.98	1.19		61.13	4.76		244.52
ПК6-63.15-2	лист10	ПК6-63.15-2	2	2.90	1.16		56.27	2.32		112.54
		ГИПСОБЕТОННЫЕ ПЕРЕГОРОДКИ								
ПС-45.30	СЕР.1354.10Р.10.5-5 лист3	ПС-45.30	2	1.36	1.08		7.20	2.16		14.40
ПС-28.30	СЕР.1354.10Р.10.5-3 лист5	ПС-28.30	3	0.83	0.65		5.92	1.95		17.76
ПС-17.30	лист7	ПС-17.30	2	0.49	0.38		2.96	0.76		5.92
ПС-9.30	лист7	ПС-9.30	2	0.26	0.20		2.96	0.40		5.92
ПС-6.30	лист8	ПС-6.30	4	0.17	0.13		1.48	0.52		5.92
		КЕРАМЗИТОБЕТОННЫЕ ПЕРЕГОРОДКИ								
ПС-45.30	СЕР.1354.10Р.10.5-6 лист3	ПС-45.30	2	1.46	1.08		11.37	2.16		22.74
ПС-28.30	лист5	ПС-28.30	3	0.92	0.68		8.59	2.04		25.77
ПС-17.30	лист7	ПС-17.30	2	0.54	0.40		6.61	0.80		13.22
ПС-9.30	лист7	ПС-9-30	2	0.30	0.22		5.25	0.44		10.50
ПС-6.30	лист7	ПС-6-30	4	0.20	0.15		4.24	0.60		16.96
		ПРОЧИЕ ИЗДЕЛИЯ								
АК-3	СЕР.1.135.4.10.Р.10.12-1-76 л.7.	АК-3	5	0.625	0.25		11.63	1.25		58.15
АП-28.6	лист 7	АП-28.6	4	0.30	0.12		10.81	0.48		43.24

Поз обозначен	Обозначение	Наименован	кол-во шт.	масса т	Показатели на здание: бетон м³	р-вор м³	сталь кг	Показатели на дом: бетон м³	р-вор м³	сталь кг
АП-20.6	СЕР.1.135.4.10.Р.10.12-1-76 лист 7	АП-20.6	8	0.21	0.08	–	7.98	1.68		64.0
ДЭ-44.10	лист 7	ДЭ-44.10	12	0.48	0.49	–	60.17	5.85		72.0
СПЕЦИФИКАЦИЯ ЖЕЛЕЗОБЕТОННЫХ ИЗДЕЛИЙ НИЖЕ 0										
		ФУНДАМЕНТЫ								
Ф10-12	СЕР.1-112-1 вып.1 лист47	Ф10-12	14	0.75	0.30		5.0	4.2		70.0
Ф8	лист49	Ф8	3	1.4	0.557		6.5	1.67		19.5
Ф8-12	лист51	Ф8-12	2	0.69	0.274		3.7	0.548		7.4
ФС3	СЕР.1-116.1 вып.1 лист1	ФС3	1	0.975	0.406		1.46	0.406		1.46
ФС3-8	лист2	ФС3-8	3	0.305	0.128		0.76	0.334		2.28
		НАРУЖНЫЕ СТЕНЫ ТОЛЩ. 250 мм								
ЦТУ-60.12	СЕР.1354.10Р.10.1-1-4 лист18	ЦТУ-60.12	2	3.19	1.94	0.145	86.4	3.88	0.29	172.8
ЦТУ-60.12А	лист20	ЦТУ-60.12А	2	2.94	2.1	0.1	86.4	4.2	0.2	172.8
ЦР-63.12	СЕР.1354.10Р.10.1-1-2 лист53	ЦР-63.12	4	2.73	1.60	0.22	45.60	6.40	0.88	182.40
ФС3	СЕР.1-116-1 вып.1 лист 1	ФС3	7	0.975	0.406		1.46	2.84		10.22
ФС3-8	лист2	ФС3-8	4	0.305	0.128		0.76	0.512		3.04
		НАРУЖНЫЕ СТЕНЫ ТОЛЩ. 300 мм								
ЦТУ-60.12	СЕР.1354.10Р.10.1-1-4 лист18	ЦТУ-60.12	2	3.75	2.31	0.145	92.7	4.62	0.29	185.4
ЦТУ-60.12А	лист20	ЦТУ-60.12А	2	3.43	2.45	0.1	92.7	4.90	0.2	185.4
ЦР-63.12	СЕР.1354.10Р.10.1-1-2 лист53	ЦР-63.12	4	3.26	1.97	0.22	49.07	7.88	0.88	196.28
ФС3	СЕР.1-116-1 вып.1 лист 1	ФС3	7	0.975	0.406	–	1.46	2.84	–	10.22
ФС3-8	лист2	ФС3-8	4	0.305	0.128	–	0.76	0.51	–	3.04
ПК6-63.30	СЕР.1.134.4.10.Р.10.3-1-3.л.9	ПК6-63.30	4	5.7	2.3	–	107.63	9.2	–	430.52
ПК5-63.30	——— и ——— л.10	ПК5-63.30	6	5.7	2.3	–	93.53	13.8	–	561.18

НОРМОКОНТРОЛЬ

ГЛ.АРХ.ОТД.	В.БОГОРОДСКИЙ		1978	281-1-135-148	
ГЛ.КОНСТР.	Н.ГРАЧЕВ		СЕЛЬСКИЙ КОМПЛЕКСНЫЙ ПРИЕМНЫЙ ПУНКТ НА 6 РАБОЧИХ МЕСТ		
ГЛ.КОНСТ.ПР.	А.ИВАНОВСКИЙ			СТАДИЯ	ЛИСТ	ЛИСТОВ
РУК.БРИГ.	И.КЕЛЕРМАН			ТРП	АС-9	10
КОНСТРУК.	К.ЕЛАНОВА		СПЕЦИФИКАЦИЯ ЖЕЛЕЗОБЕТОННЫХ ИЗДЕЛИЙ	КБ ПО ЖЕЛЕЗОБЕТОНУ Госстроя РСФСР г. МОСКВА	
ПРОВЕРИЛ	И.КЕЛЕРМАН				

NN п/п	Назначение (наименование изделия)		Марка	Масса кг	Кол-во шт.	Масса общая, кг	Альбом рабочих чертежей: серия	лист
1	Монтажные элементы соединений	Наружных стен	7-2 ИМ-106	0,796	2	1,59	135	11
2			7-2 ИМ-35	0,275	16	4,4	"	14
3			7-2 ИМ-30	0,564	16	9,02	"	"
4			7-2 ИМ-29	0,302	12	3,62	"	"
5			7-2 ИМ-28	0,408	14	5,71	"	"
6		Внутренних стен	7-2 ИМ-39	0,16	1	0,16	"	"
7			7-2 ИМ-32	0,865	22	19,03	"	"
8			7-2 ИМ-31	0,204	13	2,65	"	"
9			7-2 ИМ-30	0,564	4	2,26	"	"
10		Перегородок	7-2 ИМ-73	0,52	3	1,56	"	12
11			7-2 ИМ-72	0,29	1	0,29	"	"
12			7-2 ИМ-67	0,207	6	1,24	"	16
13			7-2 ИМ-66	0,254	3	0,76	"	"
14		Панелей перекрытий	7-2 ИМ-50	0,40	36	14,4	"	15
15			7-2 ИМ-36	0,249	10	2,49	"	14
16			7-2 ИМ-31	0,204	42	8,57	"	"
17			7-2 ИМ-29	0,302	8	2,42	"	"
18			7-2 ИМ-20	0,63	8	5,04	"	11
19		Карнизных плит	ИМ-001	0,57	0,[illegible] п.м.	0,085	"	Альбом I стр. АС-6
20			ИМ-002	1,27	1	1,27	"	Альбом I стр. АС-6
21		Входы	7-2 ИМ-10	12,11	2	24,22	"	АС-2 р.10.7-2
22			Тр. 120×6	16,89	3,5 п.м.	58,71	"	р.10.7-2
23			Тр. 90×4	8,47	10,6 п.м.	90,12	"	"
24			Ф16 А I	1,578	0,3 п.м.	0,50	"	"
25			Ф12 А I	0,888	7,2 п.м.	6,39	"	"
26			Ф12 А III	0,888	4,8 п.м.	4,26	"	"
27			−200×6	9,42	3,2 п.м.	30,14	"	"
28			−120×8	7,54	0,8 п.м.	6,03	"	"
29			−120×6	5,65	0,24 п.м.	1,35	"	"
30			−80×8	5,02	0,6 п.м.	3,01	"	"
31			−60×6	2,83	1,3 п.м.	3,68	"	"
32			Арм. каркас Ф8 А III	0,395	140 п.м.	55,3	"	"
33			150/150/4/4	—	25 м²	35,00	"	"
34			Сетка штукатурн	—	9 м²		"	"

NN п.п.	Назначение (наименование изделия)		Марка	Масса кг	Кол-во шт.	Масса общая, кг	Альбом рабочих чертежей: серия	лист
35	Монтажные элементы соединений	Декоративных элементов	Ф16 А III	1,578	3,5 п.м.	5,49	139	АС-6
36			Ф12 А III	0,888	1,2 п.м.	1,06	"	"
37			∟100×63×8	9,87	1,4 п.м.	14,21	"	"
38			−160×8	10,05	1,9 п.м.	19,29	"	"
39			−150×12	14,13	7,5 п.м.	105,98	"	"
40			−100×8	6,28	1,7 п.м.	10,55	"	"
41			−60×8	3,77	0,12 п.м.	0,45	"	"

Ведомость металла на входы

Входы	Марка эл-та	Поз.	Эскиз или сечение	Ф мм	Длина мм	Кол.	Масса общая, кг
Вход № 1	МС-1	1	Тр. 120×6	—	3360	2	113,50
	—	2	−200×8	—	200	4	10,05
	—	3	—	12 А I	300	2	0,53
	ЗА-1	4	−120×8		400	2	6,03
	ЗА-1	5	—	12 А III	1200	4	4,26
	А-I	6	−80×8		300	2	3,01
	А-I	7	—	16 А I	160	2	0,50
	—	—	Арматурный каркас	8 А III	140 п.м	—	55,3
	—	—	Сетка штукатурная	—	—	9 м²	
	—	—	Сетка 150/150/4/4	—	—	15 м²	
	7-2 ИМ-10	—	—	—	—	1	12,11
Вход № 2	МС-2	8	Тр. 90×4	—	2660	4	90,12
	—	9	—	12 А I	360	4	1,28
	—	10	−200×8	—	200	8	20,10
	—	11	—	12 А I	300	4	1,07
	А-II	12	−60×6	—	650	2	3,68
	—	—	Сетка 150/150/4/4	—	—	10 м²	
	7-2 ИМ-10	—	—	—	—	1	12,11

Зав. отдел	В. Богородский		
Гл. констр. пр.	Н. Грачев		
Гл. констр. пр.	Л. Бяновский		
Рук. гр. констр.	А. Керман		

1978 — 281-1-135-ИС

Сельский комплексный приемный пункт на 6 рабочих мест

Стадия	Лист	Листов
ТРП	АС-10	10

Спецификация металла выше 0,000

КБ по железобетону Госстроя РСФСР г. Москва

16940-01

НОРМОКОНТРОЛЬ