ПРОЕКТНЫЙ ИНСТИТУТ

ЛЕНЖИЛПРОЕКТ

АЛЬБОМ

ТИПОВЫХ ЧЕРТЕЖЕЙ КОНСТРУКТИВНЫХ ДЕТАЛЕЙ ДЛЯ КАПИТАЛЬНОГО РЕМОНТА И РЕКОНСТРУКЦИИ ЖИЛЫХ ЗДАНИЙ

24-НТ-3/75

ПЕРЕКРЫТИЯ

ЛЕНИНГРАД 1975г.

Номер и дата изменения	Краткое содержание изменения	№№ чертежей		
		Корректировка	Дополнения	Аннулирование
10.01.85	Изменение анкеровки нас-	Содержание альбома		
	тилов в соответствии с		2.140-КР-3.001	21/265
	СНиП II-22-81		2.140-КР-3.002	21/273
	„Каменные и армокаменные		2.140-КР-3.003	21/266
	конструкции"		2.140-КР-3.004	21/274
			2.140-КР-3.011	21/273А
29.01.86	Дополнение в связи с уст-		листы	
	ройством чердачного перекры-		2.140-КР-3.018	
	тия из керамзитобетонных		Схемы чер-	
	панелей.		дачного перек	
			рытия из ке-	
			рамзитобе-	
			тонных пане-	
			лей (1лист)	
			2.140-КР-3.019	
			Детали чер-	
			дачного пе-	
			рекрытия из	
			керамзито-	
			бетонных	
			панелей (3листа)	
		2.140-КР-3.000 ИКи	Информацион-	2.140-КР-3.000 ИК
			ная карта	
			2.140-КР-3.000 ИКи	

Номер и дата изменения	Краткое содержание изменения	№№ чертежей		
		Корректировка	Дополнения	Аннулирование

Взам. инв. № | Подпись и дата

Гл. констр. проекта	Кузьменко		2.140-КР-3.000 ИКи		
Нач. отд.			Информационная карта	Лист	Листов
Нач. гр.					1

Наименование чертежей	NN листов	NN чертежей	
Содержание альбома	—	—	
Пояснительная записка	Стр. 1.		
Схемы устройства междуэтажного и чердачного перекрытий.	1	21/265	2.140 КР-3.001
Монтажные схемы перекрытий с применением сборных железобетонных элементов.	2	21/273	2.140 КР-3.002
Монтажные детали фундаментов под колонны и анкеровки настилов перекрытий. Детали 1.2.3	3	21/266	2.140 КР-3.003
Монтажные детали анкеровки настилов перекрытий. Деталь 7	4	21/274	2.140 КР-3.004
Монтажные детали крепления железобетонных прогонов к колоннам и анкеровка прогонов. Детали 4.5.6	5	21/267	
Детали опирания прогона на колонну (высота подъема прогона 10-70 мм)	6	21/271	
Деталь опирания прогона на колонну (высота подъема прогона 80-90 мм)	7	21/272	
Монтажные детали колонн	8	21/268	
Оголовки колонн	9	21/275-1	
Детали стыка колонны	10	21/275-2	
Детали анкеровки настилов	11	21/237А	2.140 КР-3.011
Армирование монолитных участков	12	21/269	
Основание под колонну, устанавливаемую вдоль стены.	13	21/270	
Основание под колонну, устанавливаемую поперек стены.	14	21/279	
Подпольные каналы для трубопроводов и железобетонные плиты П-45; П-65; П-95	15	18/205	
Вкладыш, опалубочный чертеж и армирование	16	В-7	
Анкер	17	М-11	

Дерюгина
Хомич
Шевелев
Конструировал
Проверил
Савицкий
Сдобников
Воронцов
Кузьменко
Гл. инж. инст.
Гл. конструктор
Нач. отдела
Гл. инж. пр.
Проектный институт ЛЕНИНГРАДПРОЕКТ
Технический отдел

Перекрытия | Содержание альбома. | 24-НТ-3/75 | 1975 | —

Проектный институт ЛЕНЖИЛПРОЕКТ	Гл. инж. инст	Совицкий	Конструировал	Дерюгина
Технический отдел	Гл. конструктор	Сообников	Проверил	Хомич
	Нач. отдела	Воронцов		
	Гл. инж. пр	Кузьменко		

ПОЯСНИТЕЛЬНАЯ ЗАПИСКА

В альбоме 24-НТ-3/75 "Перекрытия" разработаны типовые чертежи для капитального ремонта и реконструкции жилых зданий.

В альбоме даны решения по устройству междуэтажных и чердачных перекрытий из предварительно напряженных пустотных настилов высотой 220 мм и перекрывающих пролет в свету без промежуточных опор до 7,12 м; для чердачных перекрытий - до 7,24 м (без учета штукатурки). Расчетная нагрузка на перекрытия, с учетом собственного веса, 900 кг/м2.

Для заполнения пространства между выпускными ребрами железобетонных настилов предусматривается железобетонный вкладыш В-7. Опалубочный чертеж и армирование вкладыша В-7 даны на листе I5 (чертеж В-7)данного альбома.

Различные случаи раскладки настилов и их анкеровка показаны на листах №№ I,2.

Конструктивные решения перекрытий при пролетах в свету свыше 7,I2 м см.на листе № 2.

По согласованию с заводом "Стройдеталь" УКР в данном альбоме дано изменение оголовка колонны, разработанного институтом в альбоме I-НТ, см.листы №№ 9,I0.

Устройство и армирование монолитных участков даны в альбоме на листе № I2 (чертеж 2I/269).

Устройство подпольных каналов для трубопроводов см. на листе № I5 (чертеж I8/205).

Устройство перекрытий из мелкоразмерных сборных железобетонных плит по металлическим балкам, способы устройства и усиления перекрытий с использованием существующих металлических балок, а также примыкание нового перекрытия к существующему см.в альбоме 69-НТ выпущенного институтом "Ленжилпроект".

Междуэтажные перекрытия многопролетного здания

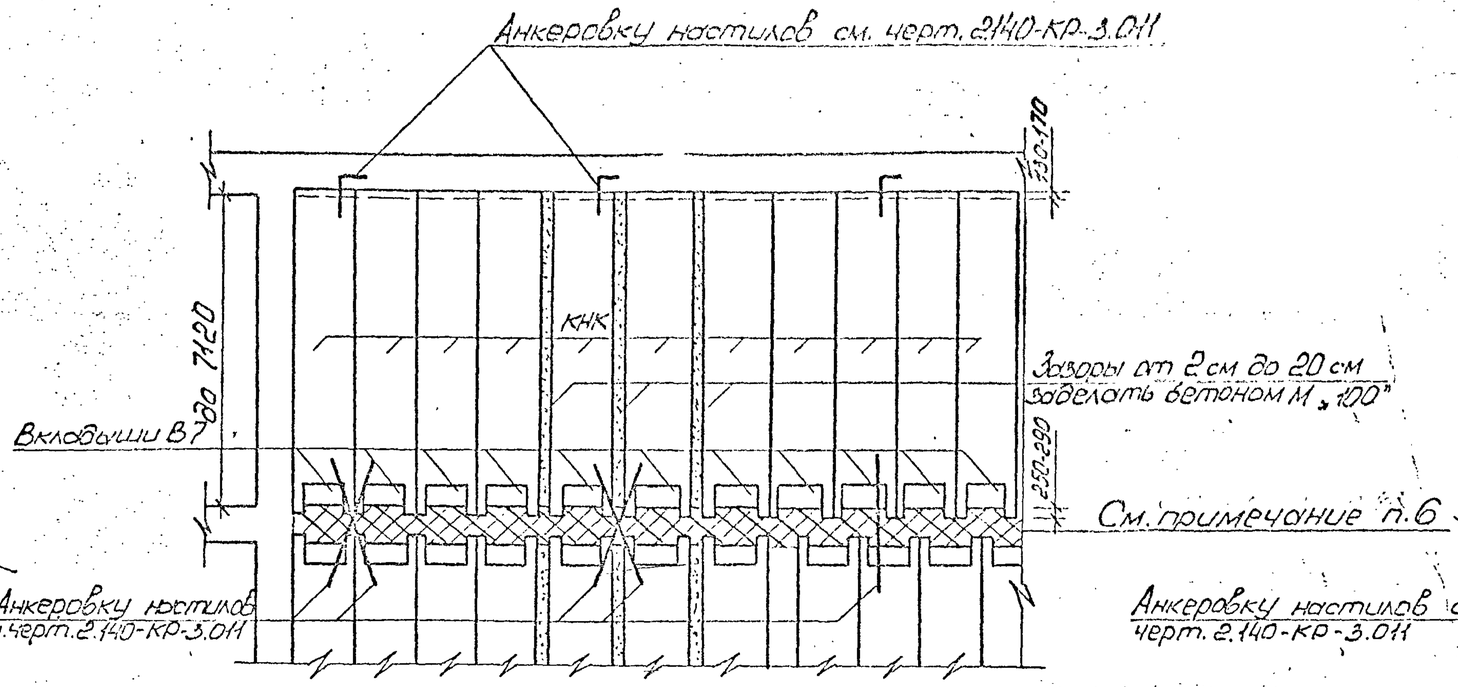

Чердачное перекрытие

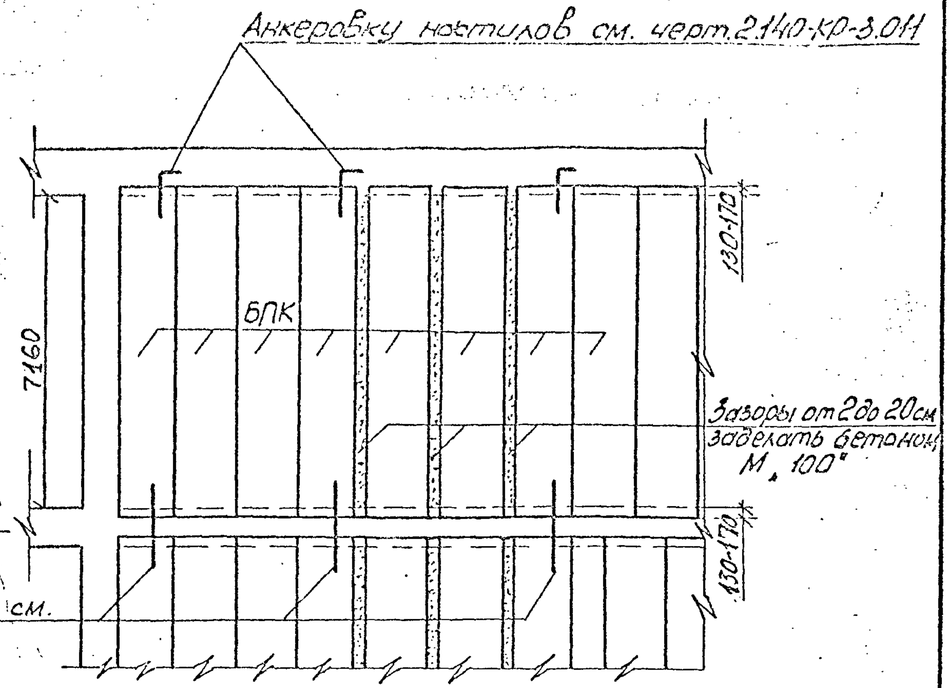

Однопролетное здание.

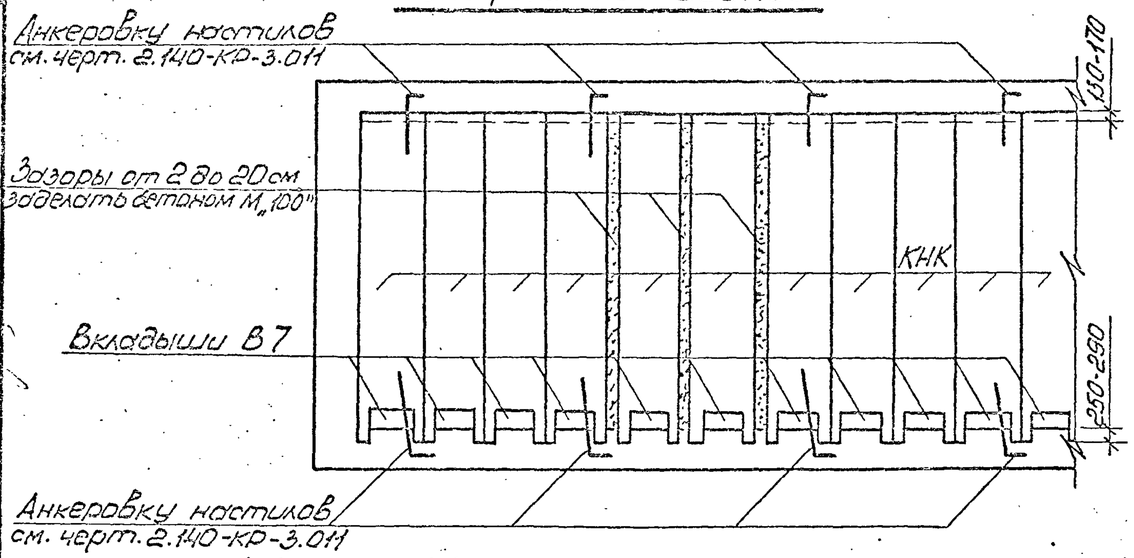

1. Борозды в стенах для заводки настилов разрешаются пробивать участками длиной менее 4 м. Размеры пробиваемой борозды не должны превышать по глубине 18 см и по высоте 20 см.
2. Длина гнезд для заводки выпускных ребер настилов должна быть не более 30 см.
3. Пробивка сплошных борозд для заводки выпускных ребер настилов не допускается.
4. Монолитные участки и зазоры между настилами шириной более 20 см армировать и бетонировать по чертежу № 21/269. альбома 24-НТ-3/75
5. Анкера располагать через 4-5 метров.
6. Если перекладка средней стены предусматривается проектом, то следует принять настилы типа БПК аналогично схеме для чердачного перекрытия.

Гл.констр.	Кузьменко			2.140-КР-3.001			
Нач.отд.	Четверикова			Схемы устройства междуэтажных и чердачного перекрытий.	Стадия	Лист	Листов
Гл.спец.	Винер				Р	1	2
Инжен.	Шишлакова		01.85		ИНСТИТУТ ЛЕНИНГРАДПРОЕКТ		
Н.конт.	Винер						

Инв. N подл. | Подпись и дата | Взам. инв. N | Согласовано | Нач. тех. отд. | Гольдин М.Б. | Ф. И. О. | Подпись

Междуэтажные перекрытия многопролетного здания

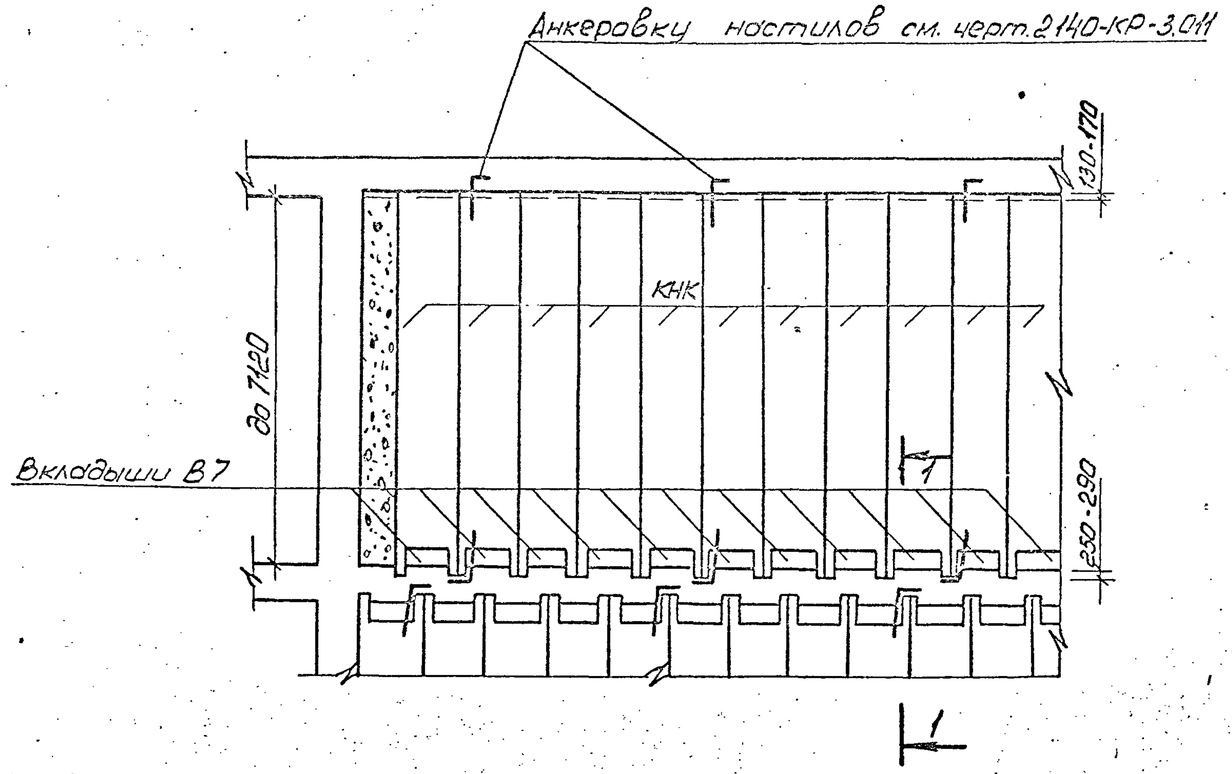

1. Анкер $А_2$ см. чертеж 2.140-КР-3.011 лист 2.
2. Анкера располагать через 4-5 метров.

1-1

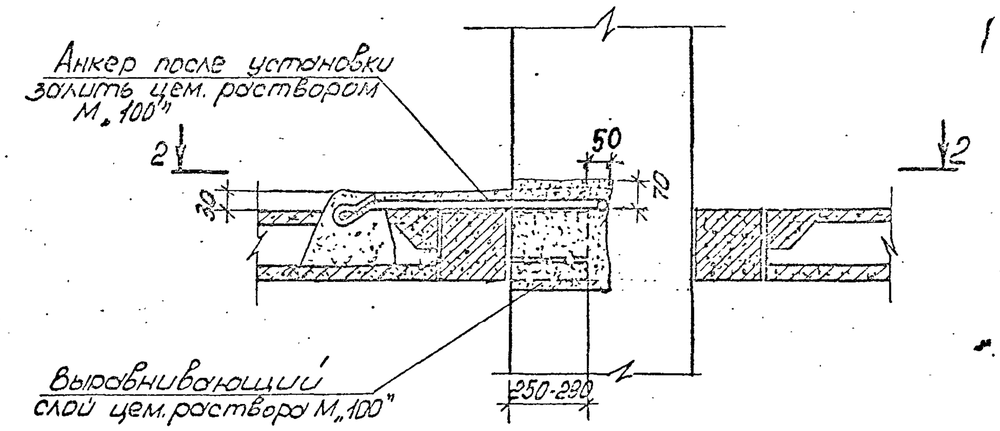

2-2

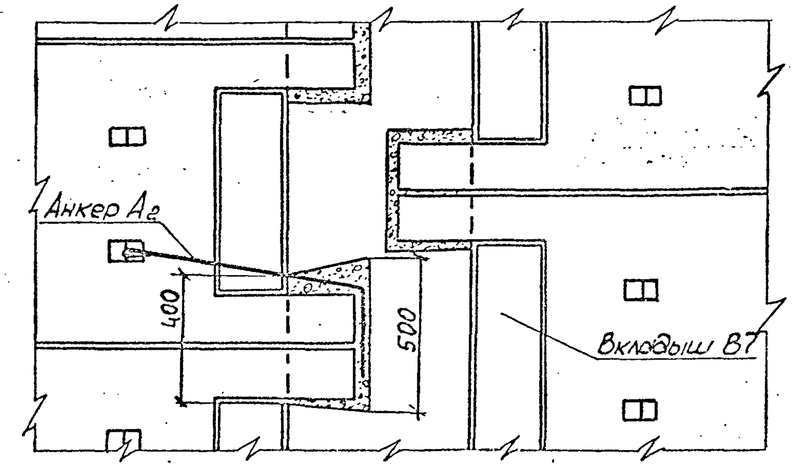

Инв. N подл. | Подпись и дата | Взам. инв. N

Схема 1

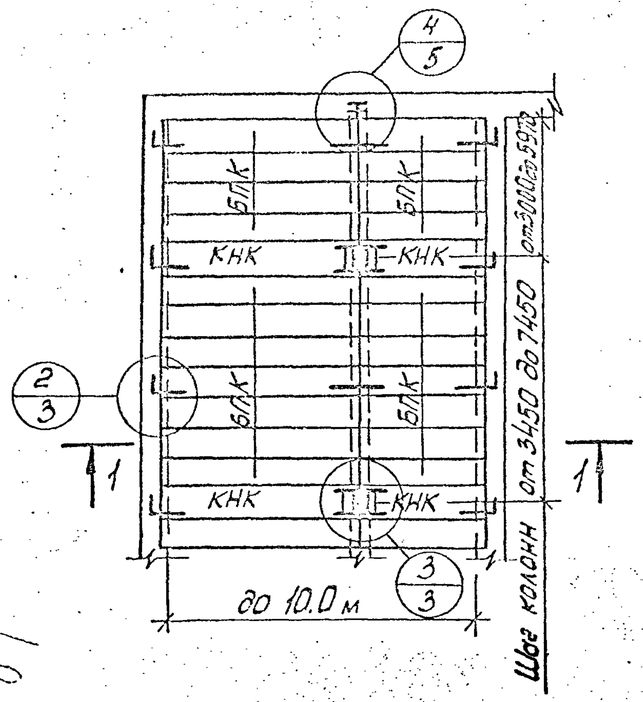

Схема 2

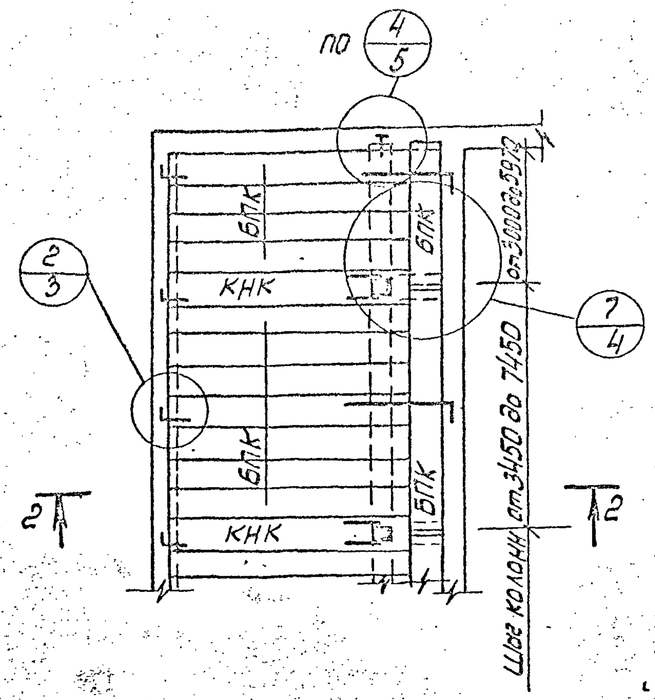

1-1

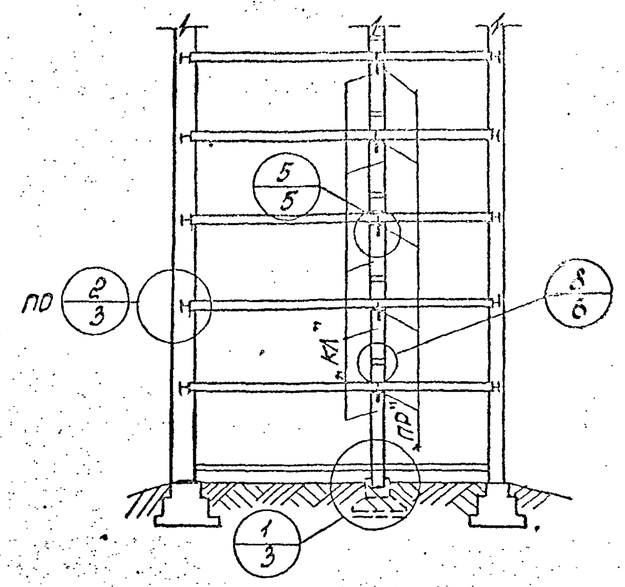

2-2

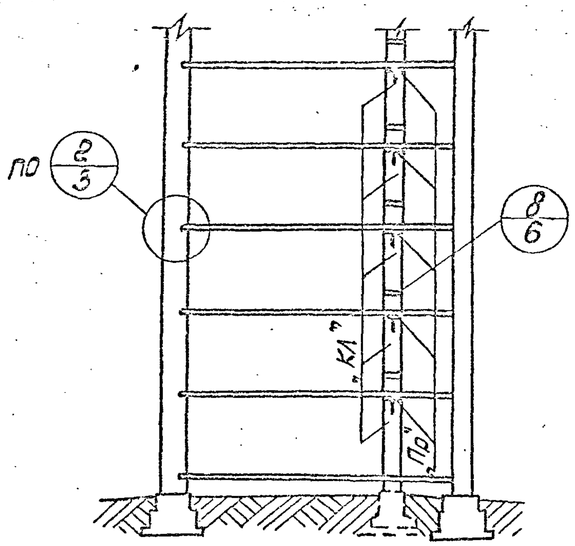

Конструкцию перекрытий по схемам 1 и 2 рекомендуется проектировать с равным или отличающимся между собой шагом колонн до 20%. При шаге колонн, отличающимся более 20%, колонны должны быть проверены на внецентренное сжатие.

Анкера располагать через 4-5 метров.

Гл.конст.	Кузьменко			2.140-КР-3.002
Нач.отд.	Четвериков			Монтажные схемы перекрытий с применением сборных железобетонных элементов.
Гл.спец.	Винер			Стадия: Р; Лист: 1; Листов: 1
Инженер	Шишлакова		0185	Институт ЛЕНГИПРОПРОЕКТ
Н.конт.	Винер			

Инв. № подл. | Подпись и дата | Взам. инв. №

Согласовано: Нач.отд. УКР Гольдин № 6. | Ф. И. О. | Подпись

Формат А3

1 Деталь фундамента под колонну.

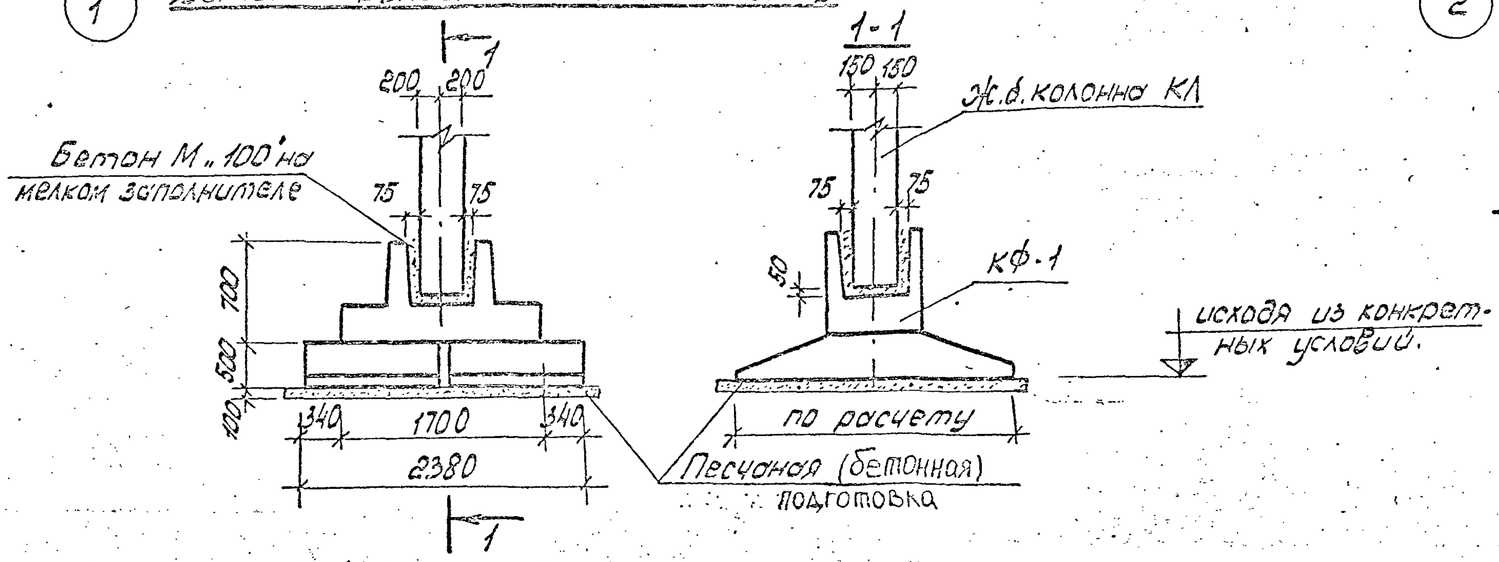

2 Деталь анкеровки настила.

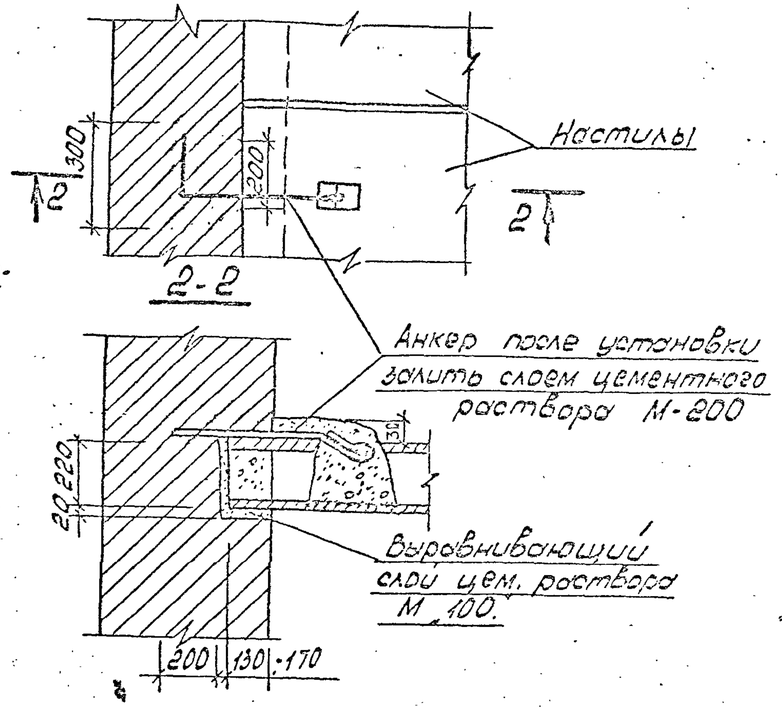

3 Деталь анкеровки настила на участке пропуска колонны.

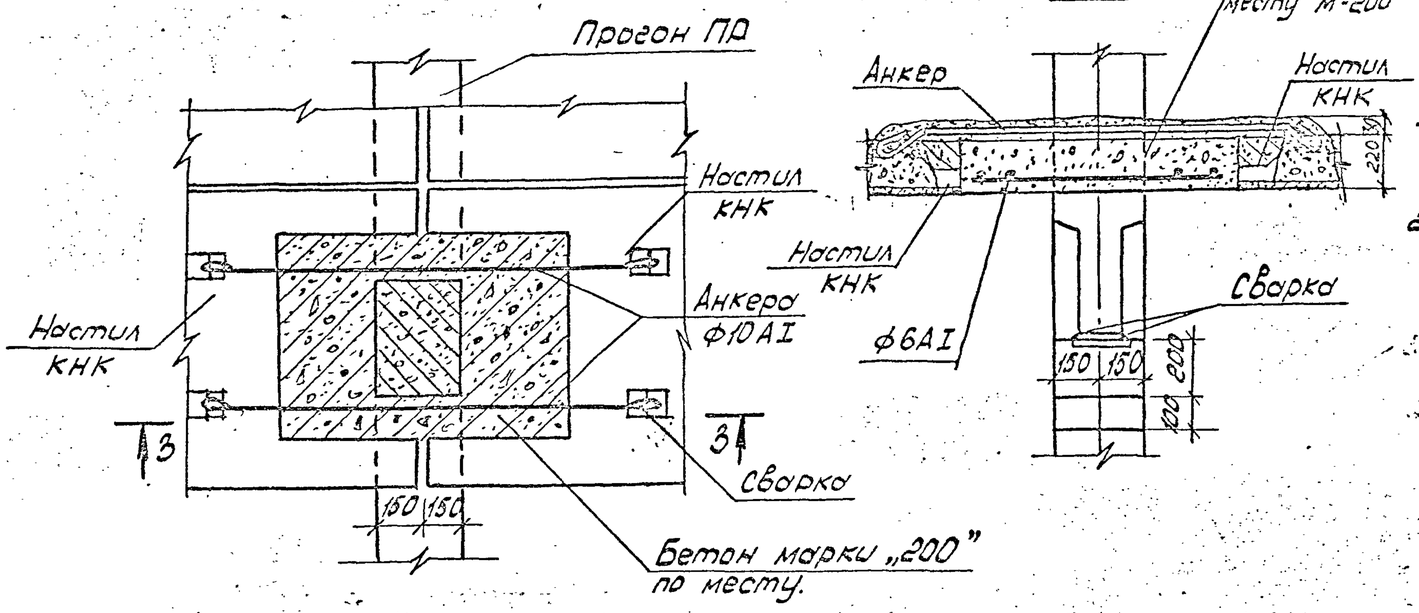

1. Характеристика основания для фундаментов под колонны должна быть указана в пояснительной записке к проекту
2. Зазоры между железобетонными настилами должны быть очищены от пыли и заделаны цементным раствором М „100" /зазоры до 2 см/.
3. Размеры борозд и гнезд для опирания железобетонных настилов см. чертеж 2.140-КР-3.001

Гл.конст.	Кузьменко			2.140-КР-3.003			
Нач.отд.	Чистяков			Монтажные детали фундаментов под колонны и анкеровки настилов перекрытий. Детали 1,2,3.	Стадия	Лист	Листов
Гл.спец.	Винер				Р	1	1
Норк.			01/85		Институт		

Подпись и дата | Взам. инв. N | Согласовано | Нач.техотд. Гольдин М.Б. | Ф.И.О. | Подпись

7 Деталь анкеровки настила при раскладке по схеме 2.

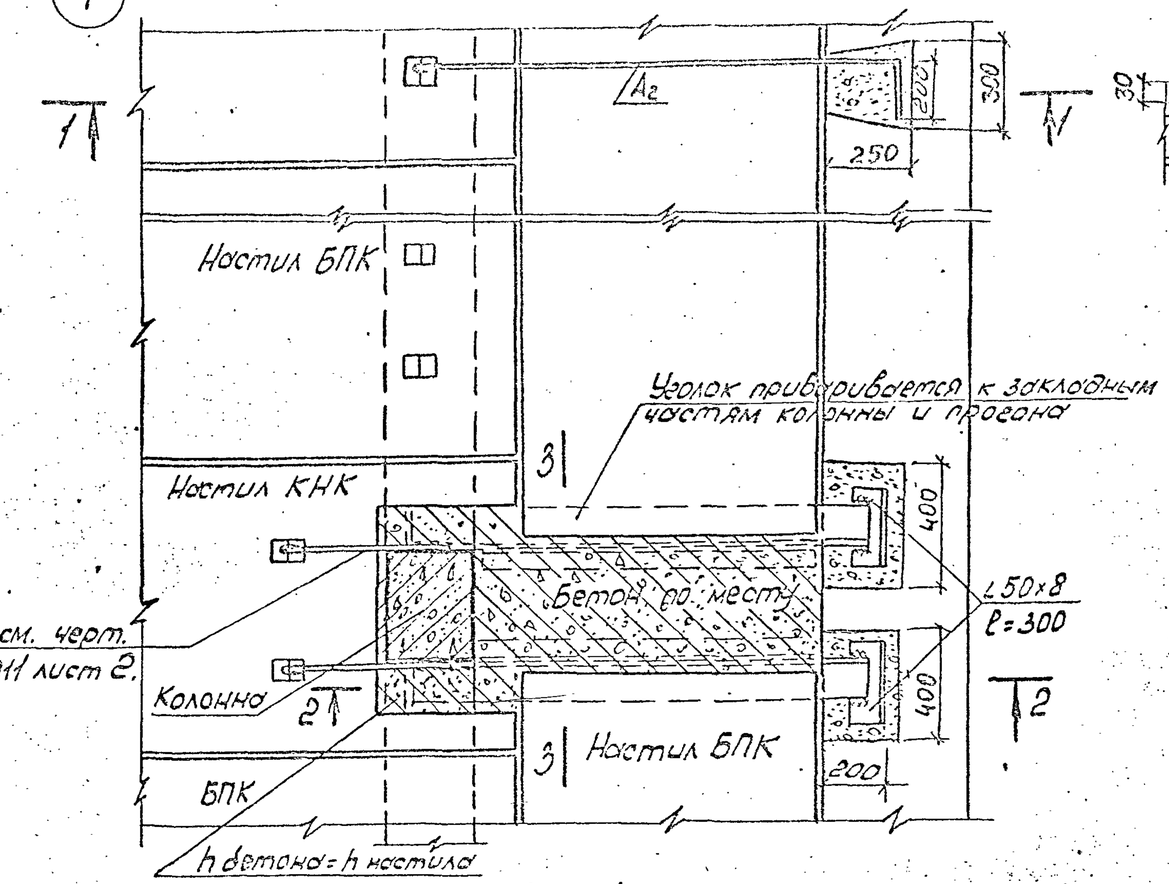

2-2

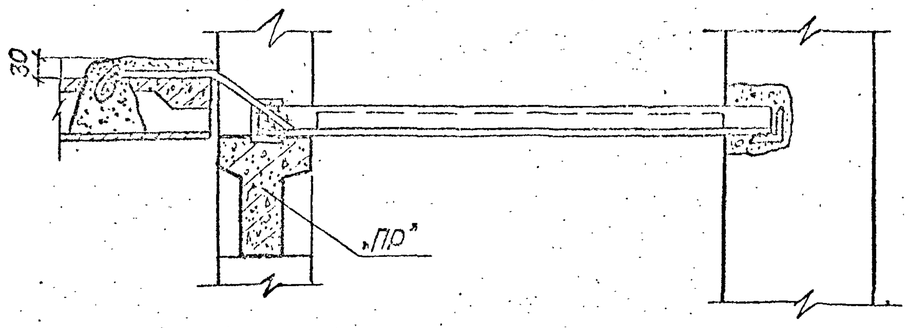

3-3

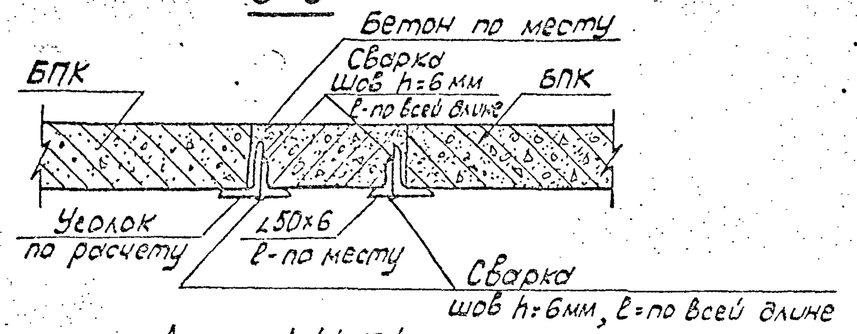

Анкер А1 (ф 10)

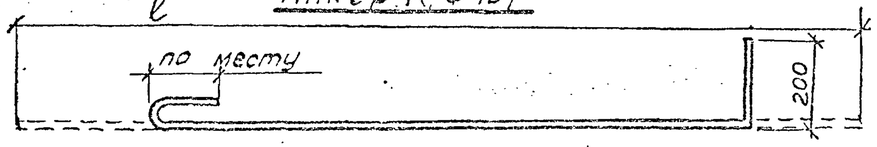

1-1

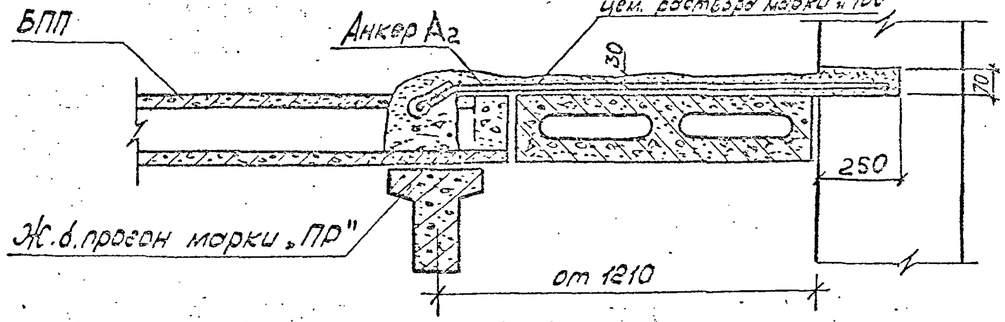

1. Перед установкой металлические изделия должны быть очищены от ржавчины /особенно на участках сварки/.
2. До установки анкера в стену гнезда очистить от мусора, промыть и тщательно заделать бетоном М „100".
3. Сварные швы варить электродом марки Э-42 /ГОСТ 9467-75/.

Анкер А5.

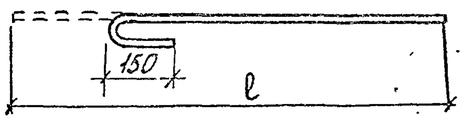

Гл. конст.	Кузьменко			2.140-КР-3.004
Нач. отд.	Четвериков			Монтажные детали анкеровки настилов перекрытий. Деталь 7.
Гл. спец.	Винер			Стадия: Р; Лист: 1; Листов: 1
Инженер	Шишлакова		01.85	институт ЛЕНГИПРОСТ
Н. контр.	Винер			

Формат А3

Подпись	Дата	Взам. инв. №	Согласовано	Нач. тех. отдела	Ф. И. О.	Гольдин М.Б.	Подпись и дата	Инв. № подл.

Главный инженер проекта	Савицкий	
Гл. инж. инст.	Садыков	
Гл. конструктор	Рабинович	
Нач. отдела	Кузьменко	
Гл. инж. пр.		
Конструировал	Дерюгина	
Проверил	Хонич	
Копировал		

Проектный институт Ленжилпроект

Технический отдел

4 Деталь анкеровки ж.б. прогона „ПР"

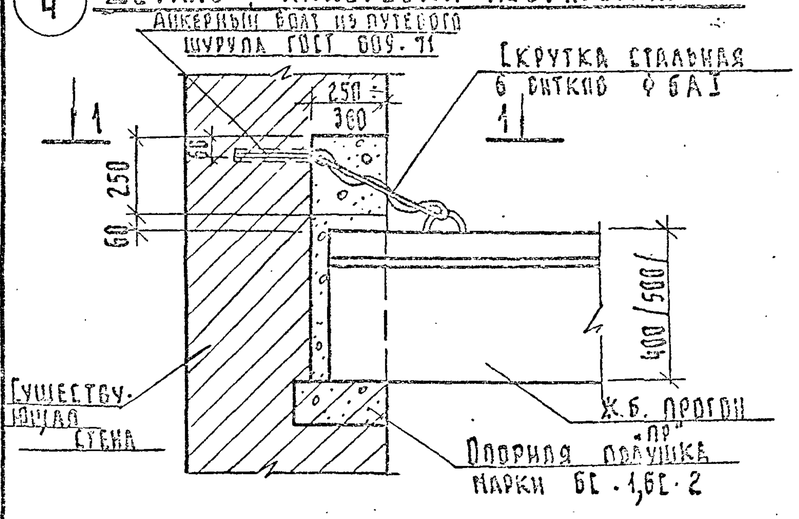

1-1

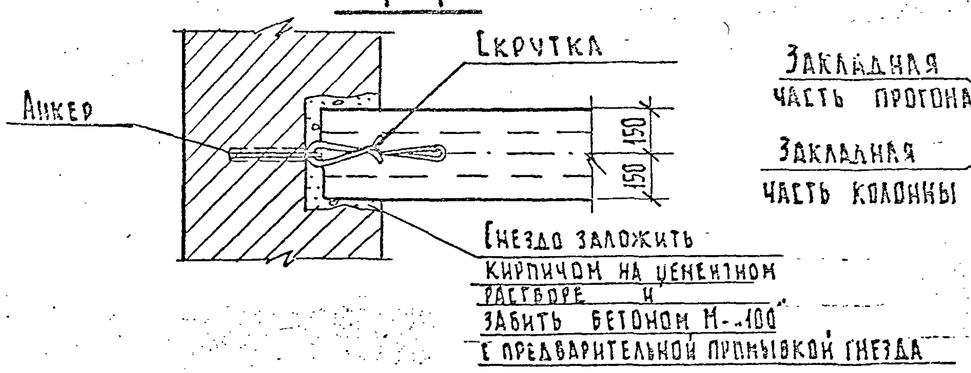

5 Деталь опирания ж б прогонов на колонну

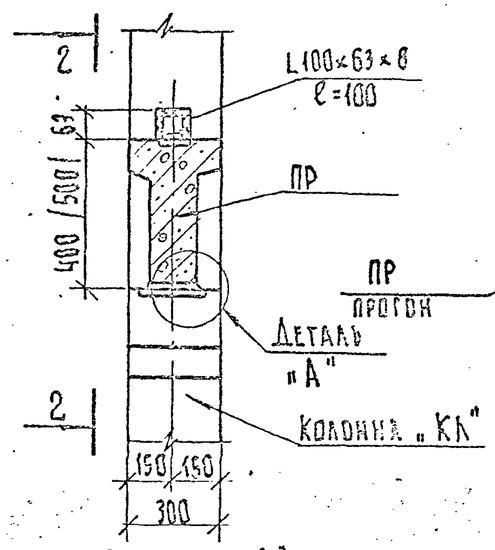

2-2

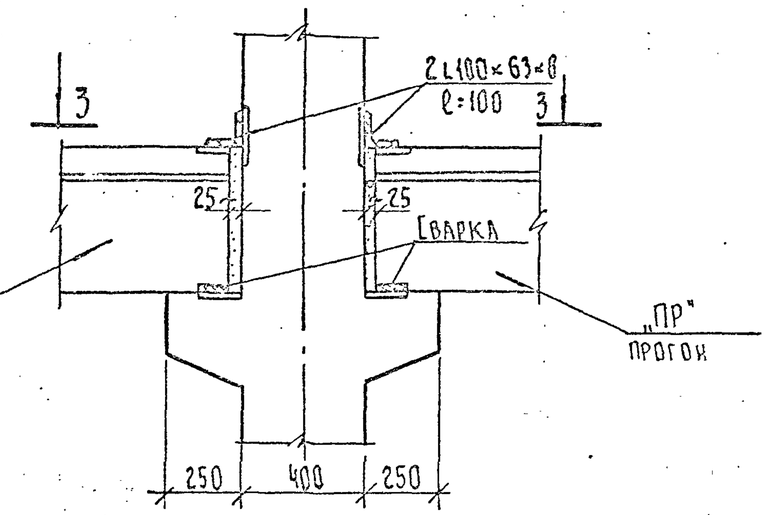

Деталь „А"

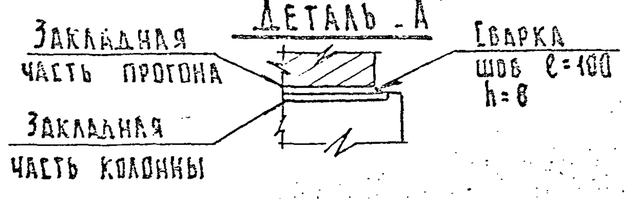

3-3

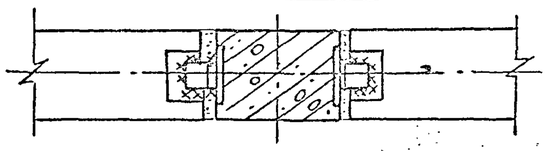

Подкладка

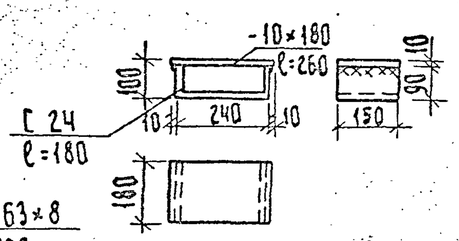

5А Деталь опирания ж б. прогонов разной высоты на колонну

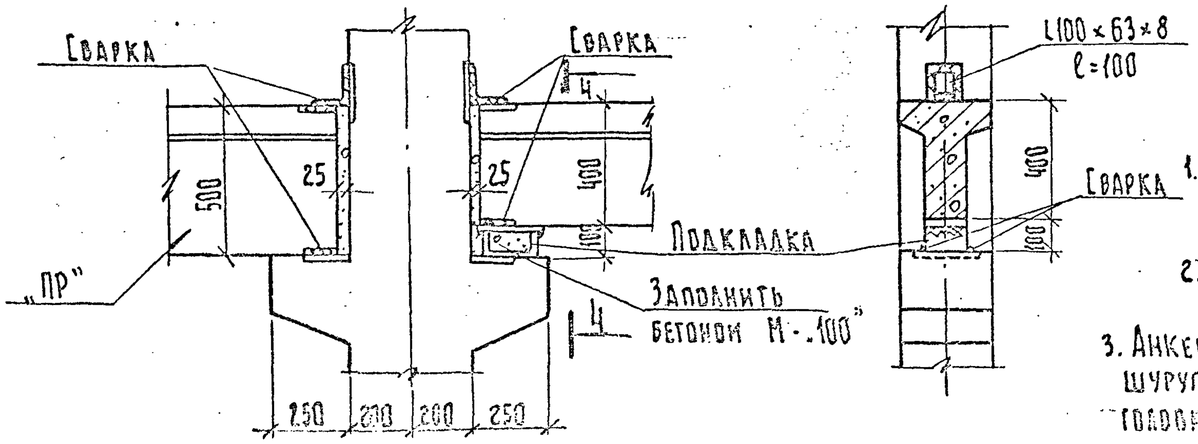

6 Деталь обетонирования прогона на опоре

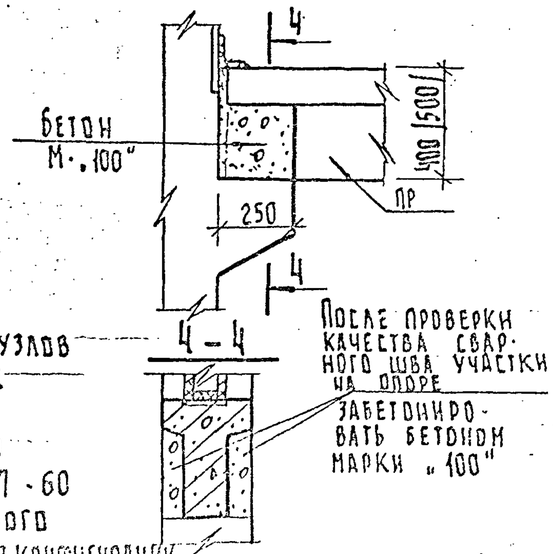

Примечания

1. Маркировку приведенных узлов см. на монтажных схемах лист №2
2. Все сварные швы $h_{шв}$ = 8 мм электроды Э-42 ГОСТ 9467-60
3. Анкер изготовляется из путевого шурупа ГОСТ 809-71 путем изменения конфигурации головки кузнечным способом. см. лист №2

Гл. инж. инст.	Гл. конструкт.	Нач. отдела	Гл. инж. пр-та
Садицкий	Сабников	Рабинович	Кузьменко
Конструиров.	Проверил	Копировал	
Дерягина	Хонич	Дольникова	

Проектный институт ЛЕНЖИЛПРОЕКТ Технический отдел

5б При высоте подъема 10 - 40 мм

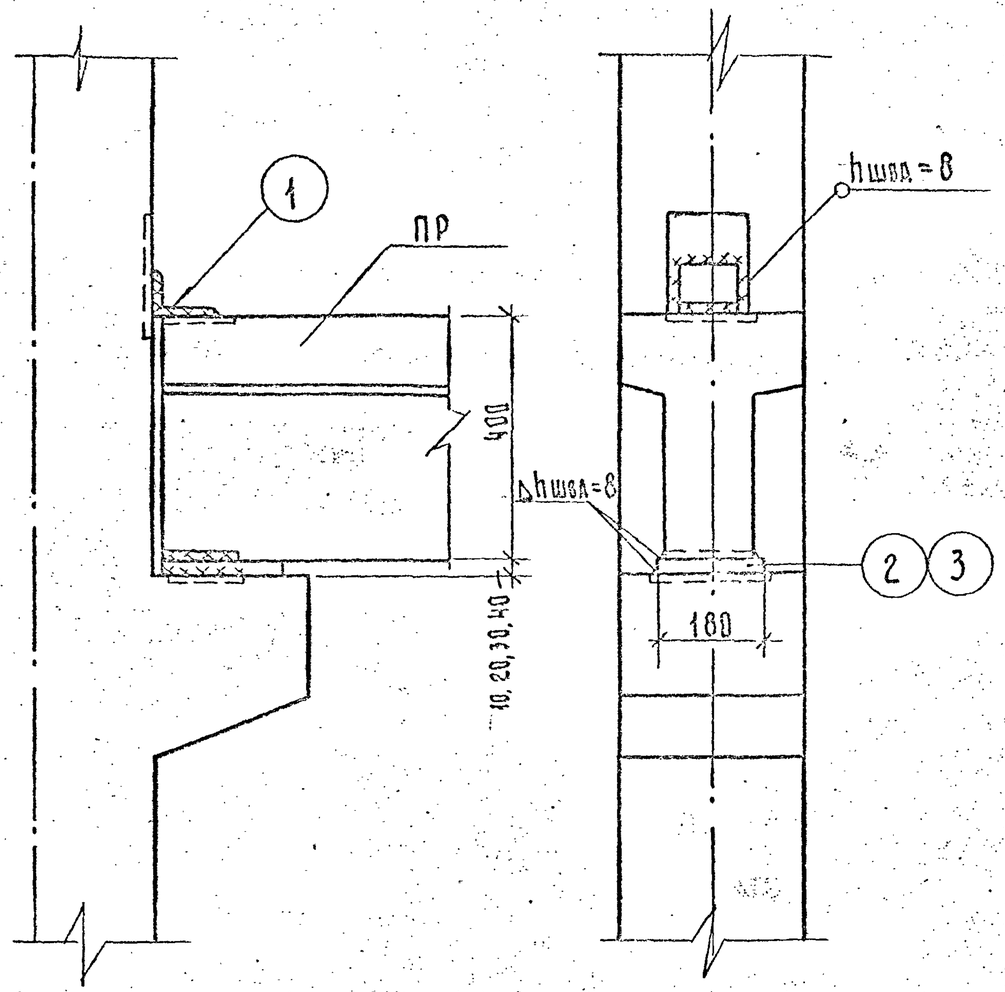

5в При высоте подъема 50 - 70 мм

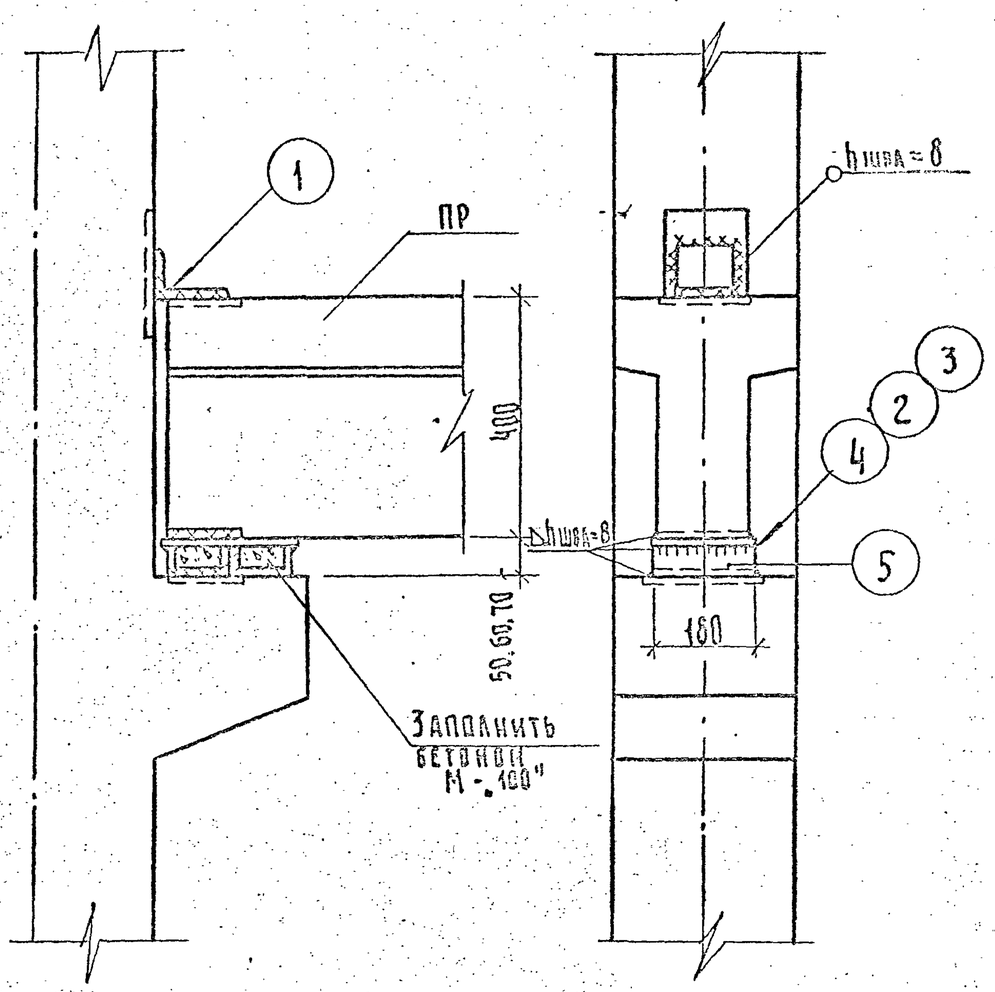

Сварка электродом Э42 ГОСТ 9467-60

Спецификацию металла см. лист N7

Перекрытия	Детали опирания прогона на колонну / высота подъема прогона 10 - 70 мм /	24-НТ-3/75	21/27	
			1975	Лист N 6

Дерюгина	Хомич	
Конструировал	Проверил	Копировал
Савицкий	Садбников	Рабинович / Кузьменко
Гл. инж. инст.	Гл. конструктор	Нач. отдела / Гл. инж. пр.

Проектный институт Сельхозпроект — Технический отдел

(5г) При высоте подъема 80-90 мм

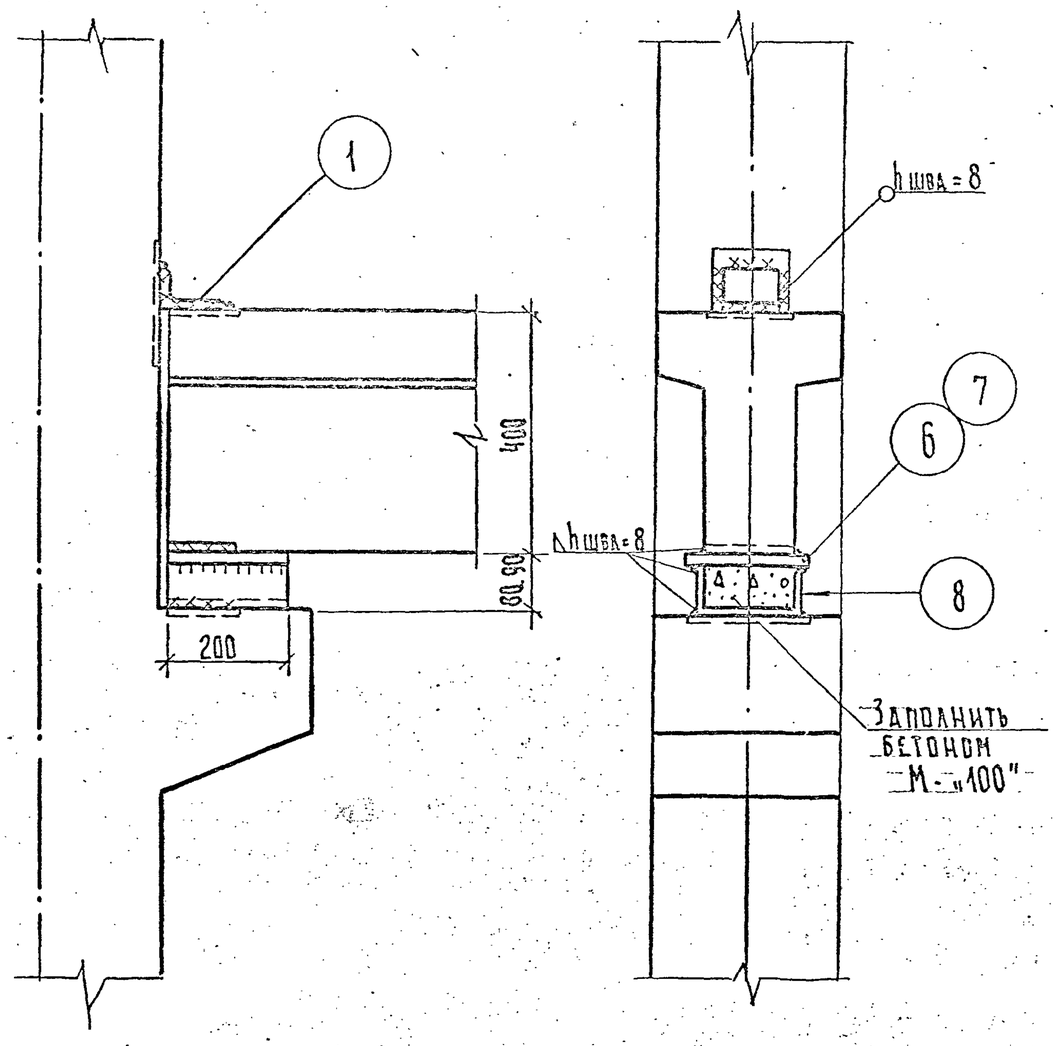

Сталь полосовая — ГОСТ 103-57
Сталь угловая неравнобокая — ГОСТ 8510-72
Швеллеры — ГОСТ 8240-72
Металл в ст 3 КП2 — ГОСТ 380-71*
Детали подъема прогона на 10 ÷ 70 мм см. лист N 6

Спецификация металла

Величина подъема в мм	№№ поз.	Профиль	Длина в мм	Кол-во шт.	Масса в кг: Одного эл-та	Всех эл-тов	Общая
10	1	L 100 × 63 × 8	100	1	0.99	0.99	3.82
	2	— 10 × 180	200	1	2.83	2.83	
20	1	L 100 × 63 × 8	100	1	0.99	0.99	6.64
	3	— 20 × 180	200	1	5.65	5.65	
30	1	L 100 × 63 × 8	100	1	0.99	0.99	9.47
	2	— 10 × 180	200	1	2.83	2.83	
	3	— 20 × 180	200	1	5.65	5.65	
40	1	L 100 × 63 × 8	100	1	0.99	0.99	12.29
	3	— 20 × 180	200	2	5.65	11.30	
50	1	L 100 × 63 × 8	100	1	0.99	0.99	5.33
	4	— 4 × 180	220	1	1.24	1.24	
	5	[10	180	2	1.55	3.10	
60	1	L 100 × 63 × 8	100	1	0.99	0.99	8.52
	2	— 10 × 180	220	1	3.19	3.19	
	4	— 4 × 180	220	1	1.24	1.24	
	5	[10	180	2	1.55	3.10	
70	1	L 100 × 63 × 8	100	1	0.99	0.99	11.55
	3	— 20 × 180	220	1	6.22	6.22	
	4	— 4 × 180	220	1	1.24	1.24	
	5	[10	180	2	1.55	3.10	
80	1	L 100 × 63 × 8	100	1	0.99	0.99	7.39
	6	— 10 × 200	200	1	3.14	3.14	
	8	[18	200	1	3.26	3.26	
90	1	L 100 × 63 × 8	100	1	0.99	0.99	10.53
	7	— 20 × 200	200	1	6.28	6.28	
	8	[18	200	1	3.26	3.26	

8 Деталь стыка колонн

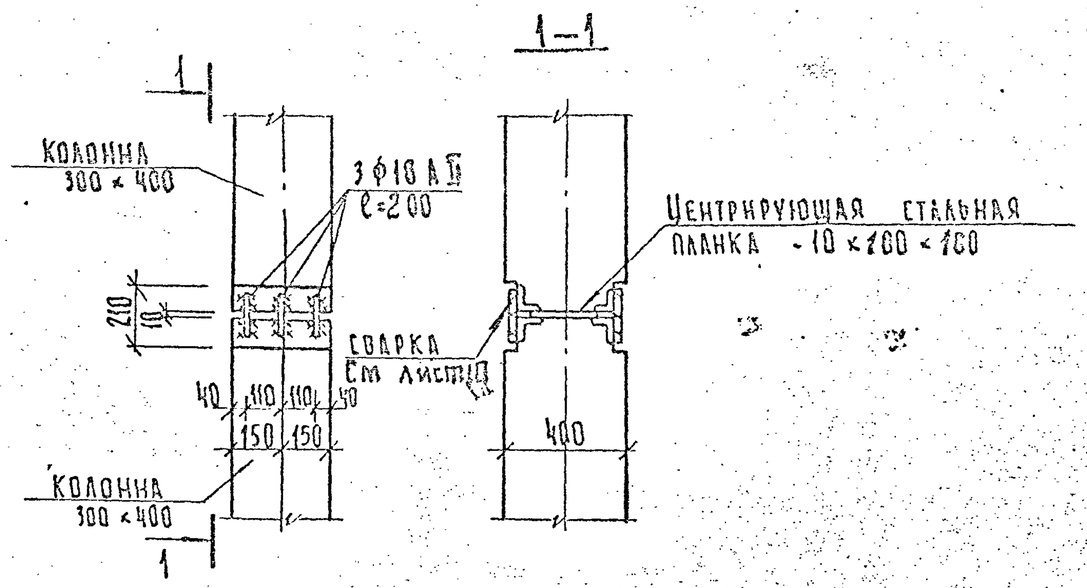

9 Приспособление для крепления колонн при монтаже

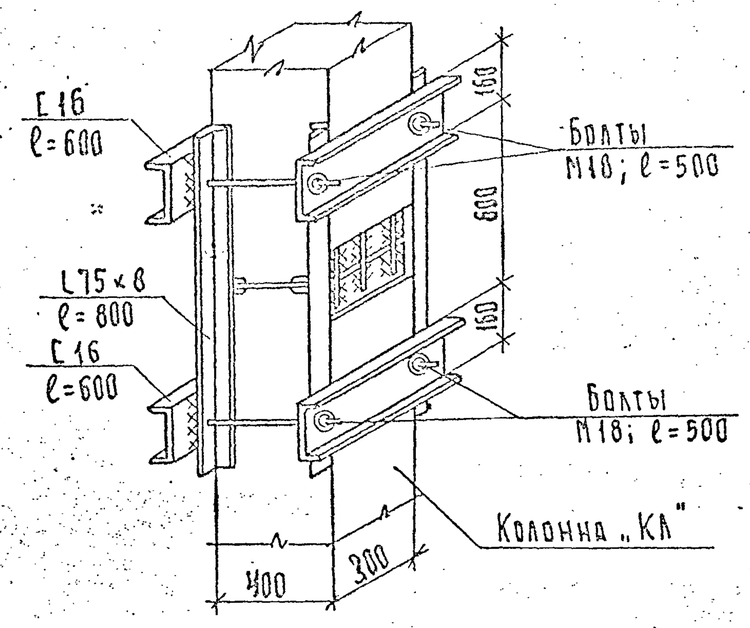

10 Деталь опирания ж.б. прогонов на колонну с метал. консолями

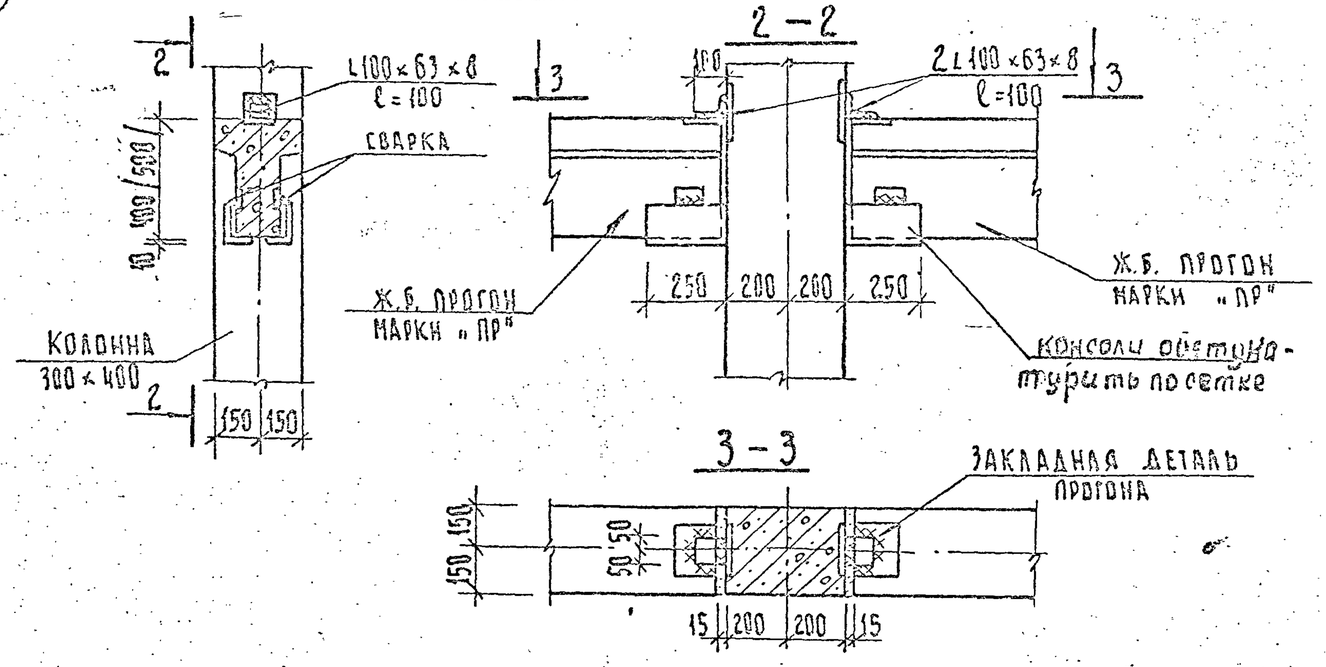

1. Металлические консоли колонн до установки прогона обернуть сеткой и после установки прогона оштукатурить
2. При необходимости поднять отметку прогона относительно консоли, сделать подливку из цементного раствора, о чем должно быть оговорено в проекте

Гл. инж. инст.	Савицкий	Конструировал	Дерягина
Гл. конструктор	Садыков	Проверил	Хонич
Нач. отдела	Рабинович	Копировал	
Гл. инж. пр.	Кузьменко		

Проектный институт Ленжилпроект
Технический отдел

Перекрытия	Монтажные детали колонн	24-НТ-3/75	21/266 1975 Лист №8

Опалубочный чертеж

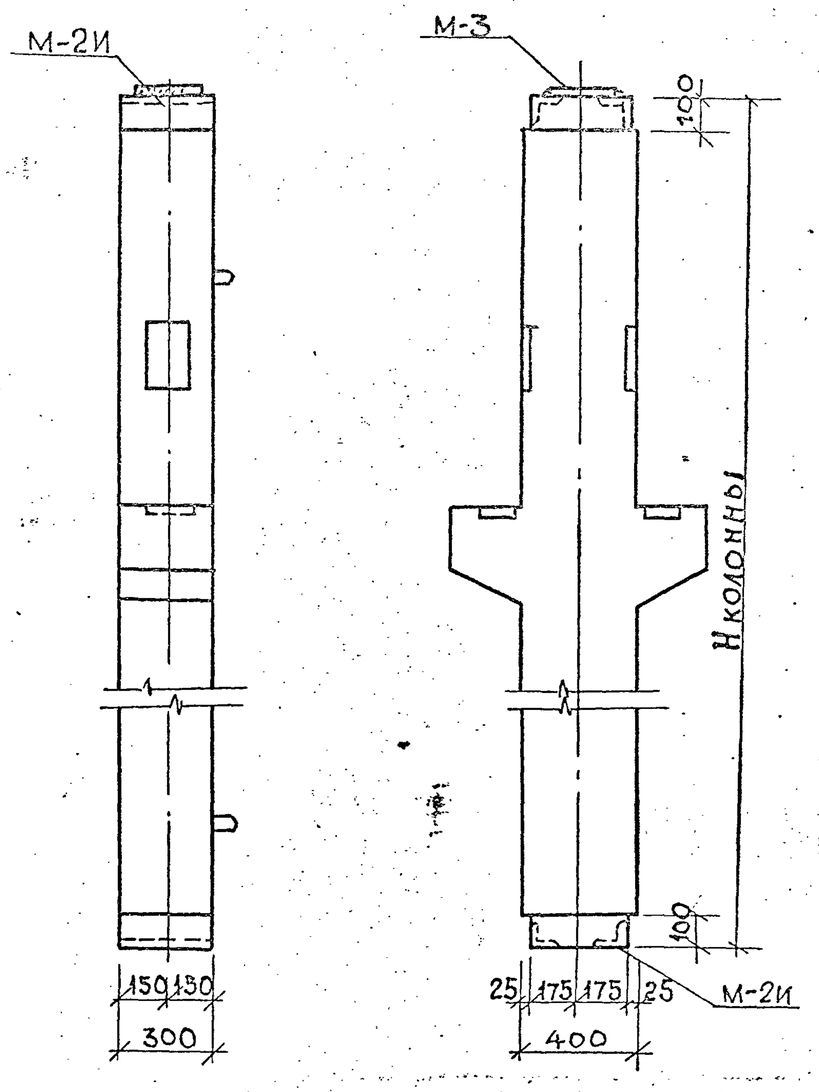

Разрез по колонне

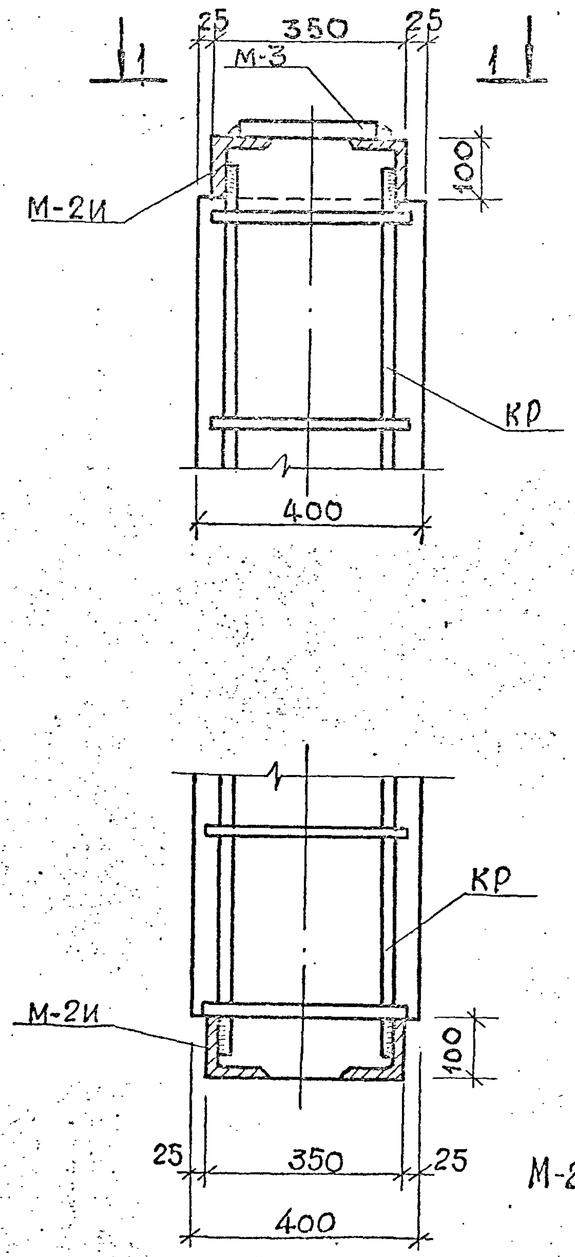

1-1

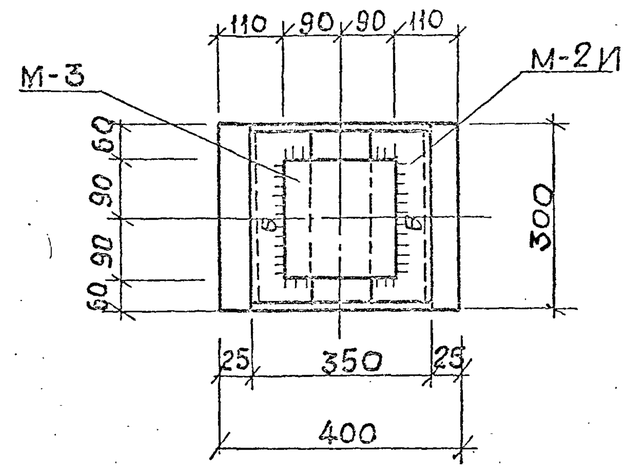

1. Опалубку и армирование колонн см. альбом 1-НТ ин-та „Ленжилпроект"
2. По согласованию с заводом „Стройдеталь" УКР.
   Закладной элемент М-2 (см. альбом 1-НТ) при изготовлении колонн заменить на М-2И, разработанной на листе №10; М-2И приварить к каркасу колонны „КР"
3. Спецификацию на закладные элементы см. на листе №10.

Гл. инж. инст.	Савицкий	Конструировал	Дерюгина
Гл. конструктор	Сдобников	Проверил	Хомич
Нач. отдела	Воронцов	Копировал	Корвацкая
Гл. инж. проекта	Кузьменко		

Проектный институт Ленжилпроект
Технический отдел

Перекрытия | Опалубки колонн | 21-49-3/75 | 21/275-1

Деталь стыка колонны

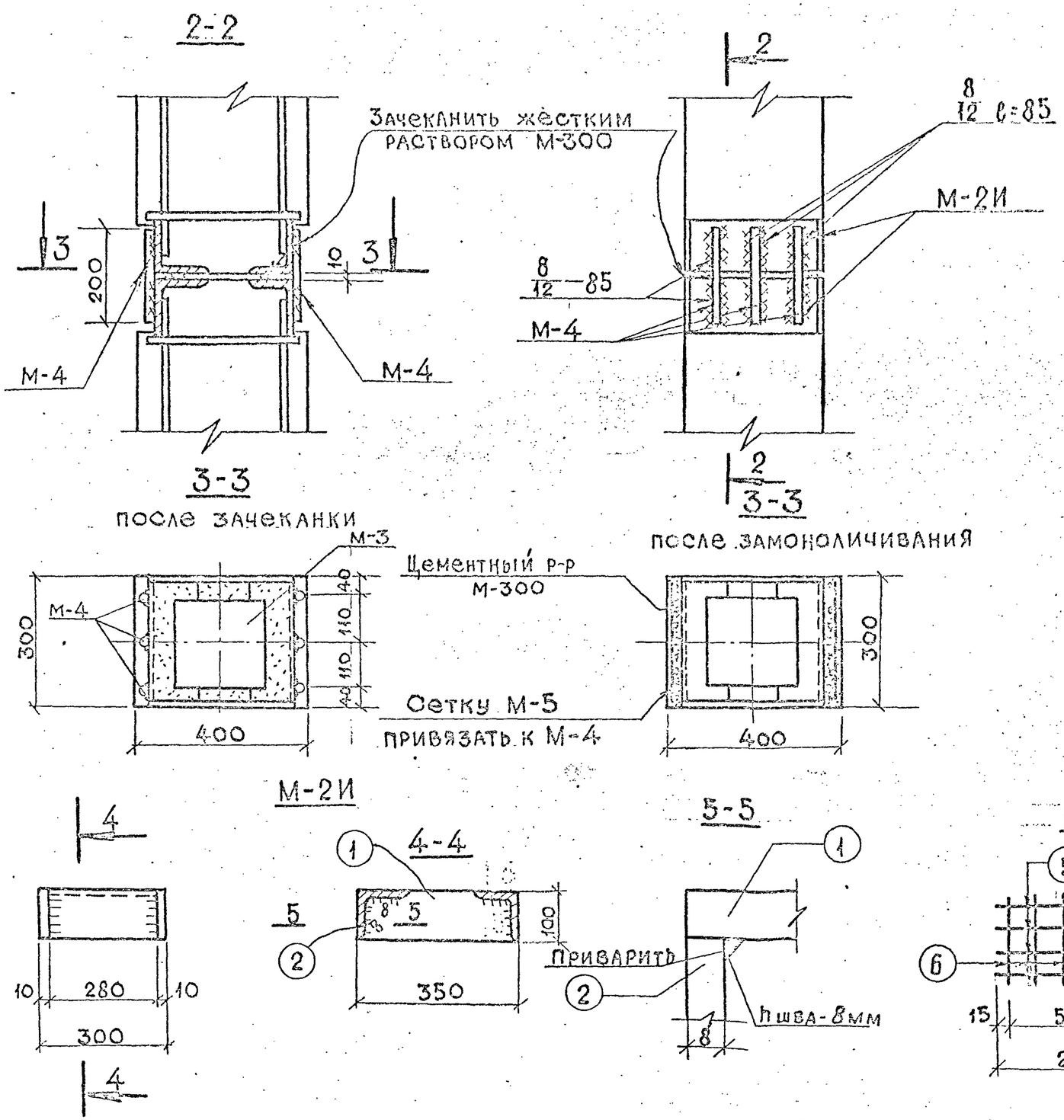

Спецификация стали на один элемент

Марка элем.	N поз.	Профиль	Длина мм	Кол. шт.	Масса в кг
М-2И	1	⌐100×10	350	2	5,5
	2	∠100×8	280	2	6,8
М-3	3	⌐180×10	180	1	2,8
М-4	4	⌀18 AII	200	3	1.2
М-5	5	⌀4 BI	280	4	0,1
	6	⌀4 BI	200	6	0,1

Оголовки колонн см. на листе №9

СОГЛАСОВАНО:
Объединение „Стройдеталь" УКР
нач. ОТК п/п /Дадыченко/
13.06.75

Подпись верна: /Кузьменко/

Гл. инженер инст	Савицкий	Конструировал	Дерюгина
Гл. конструктор	Сдобников	Проверил	Хомич
Нач. отдела	Воронцов	Копировала	Корвацкая
Гл. инж. проекта	Кузьменко		

Проектный институт Сенжилпроект
Технический отдел

Перекрытия | Деталь стыка колонны | 24-НТ-3/75 | 21/275-2 | 1975 | лист 10

Анкеровка настилов с выпускными ребрами во внутренней стене.
/Анкеровка при совпадении швов настилов при толщине стены 51-90см/

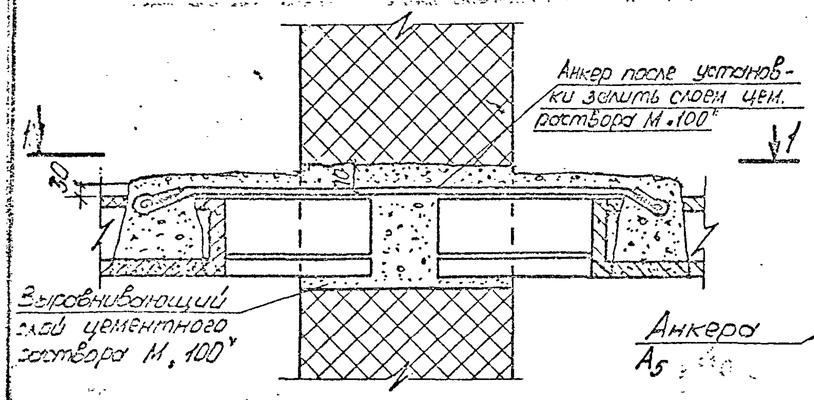

1-1

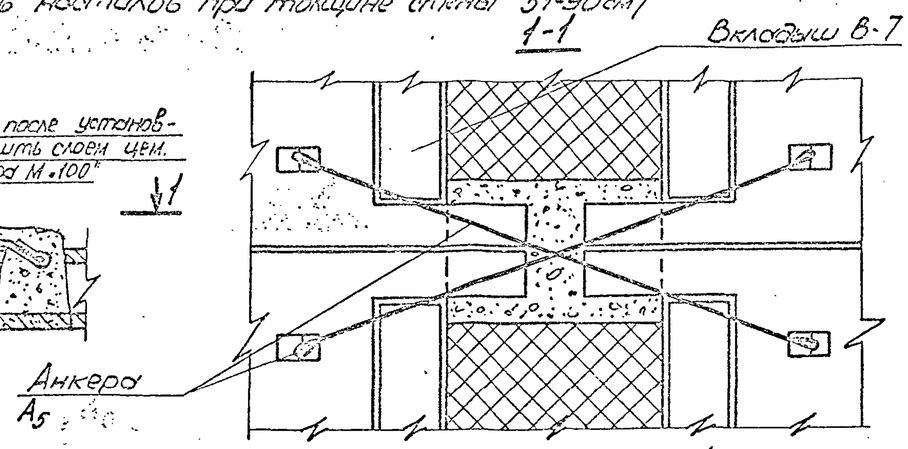

Анкеровка для однопролетных зданий.

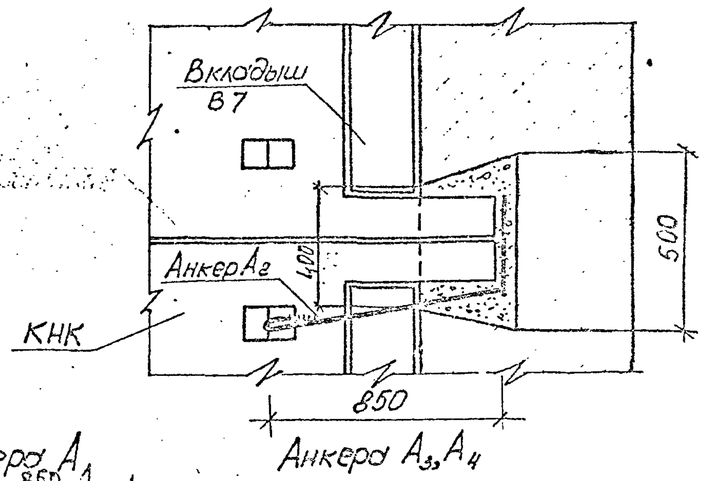

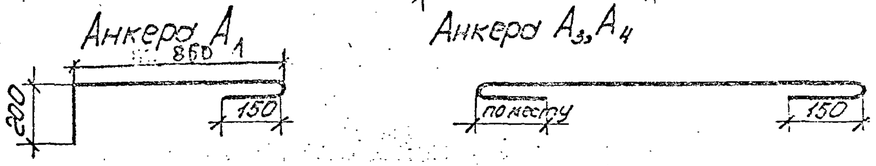

Анкеровка настилов в наружной стене.

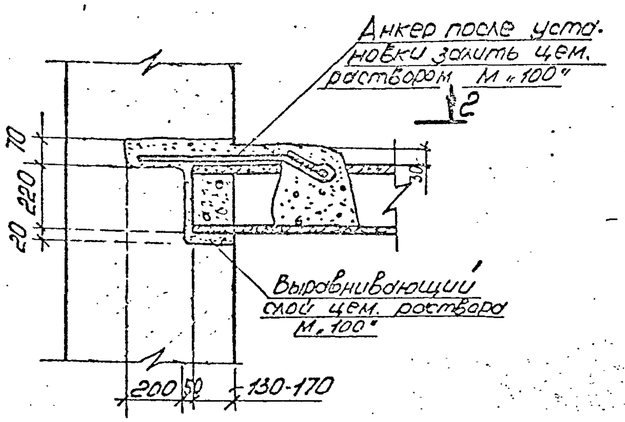

2-2

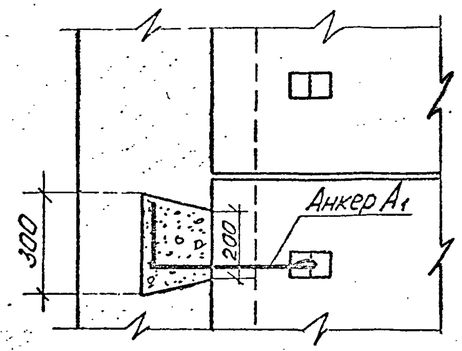

Анкеровка настилов с выпускными ребрами во внутренней стене при несовпадении швов настилов при толщине стены 51-90см

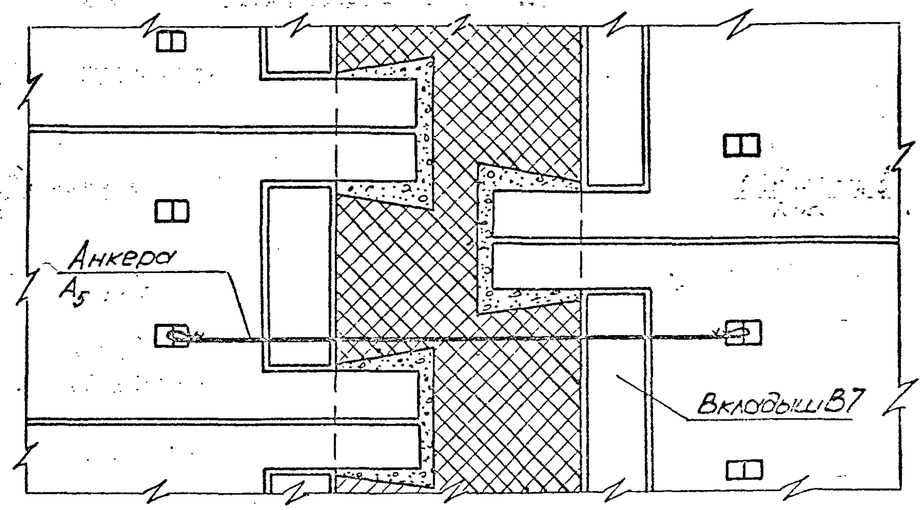

Анкеровка настилов без выпускных ребер во внутренней стене.

Анкеровка при несовпадении швов настилов. в новой кладке

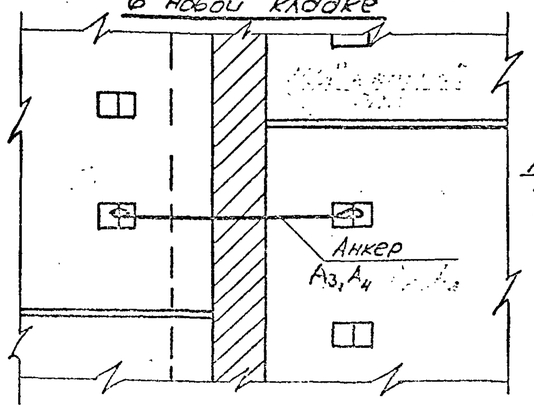

Анкеровка при совпадении швов настилов при толщине стены 38 и 51см в новой кладке.

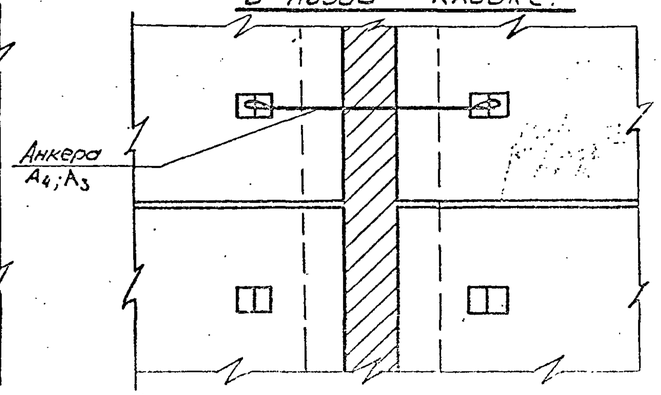

Гл.конст.	Кузьменко			2.140-КР-3.011
Нач.отд.	Четвериков			Детали анкеровки настилов.
Гл.спец.	Рыжер			Стадия: Р; Лист: 1; Листов: 2
Инженер	Шишкарев		9185	Институт Ленпромпроект
Н.контр.				

Подпись и дата | Взамен инв.№ | Согласовано | Ф.И.О. | Гольдин М.Б. | Нач.техотд.УКР | Инв.№ подл.

Марка	Поз.	Профиль	Длина мм	Кол.	Масса ед., кг			Примечание
					Поз.	Всех	Всего	
A_1		⌀10 A I	1240	1	0.77	0.77	0.77	
A_2		⌀10 A I	1830	1	1.13	1.13	1.13	
A_3		⌀10 A I	1200	1	0.74	0.74	0.74	
A_4		⌀10 A I	2400	1	1.48	1.48	1.48	
A_5		⌀10 A I	700	1	0.43	0.43	0.43	

1. Анкера выполнять из горячекатанной круглой стали класса 10 A I ГОСТ 5781-82.
2. Перед установкой металлические изделия должны быть очищены от ржавчины.

Инв. N подл.	Подпись и дата	Взам. инв. N	Согласовано	Ф.И.О.	Подпись
			Нач. тех. отд. УКР	Гольдин М.Б.	

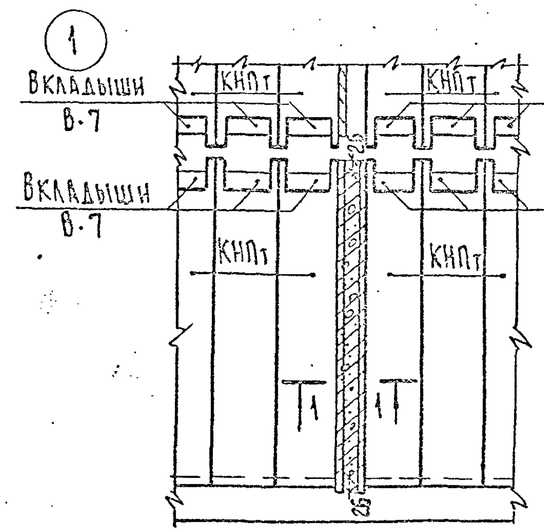

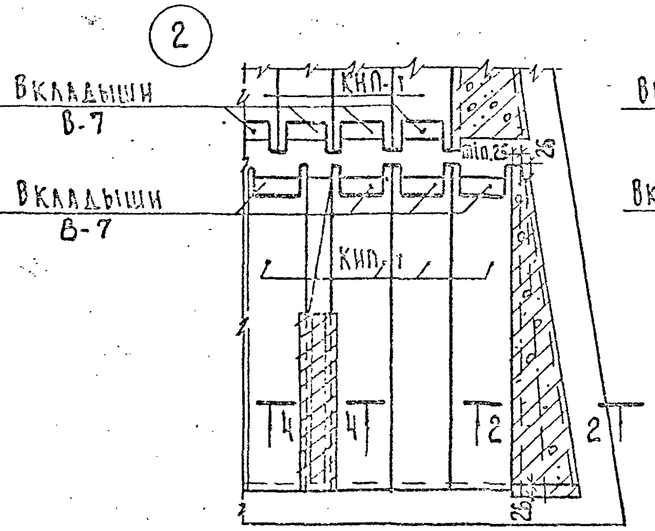

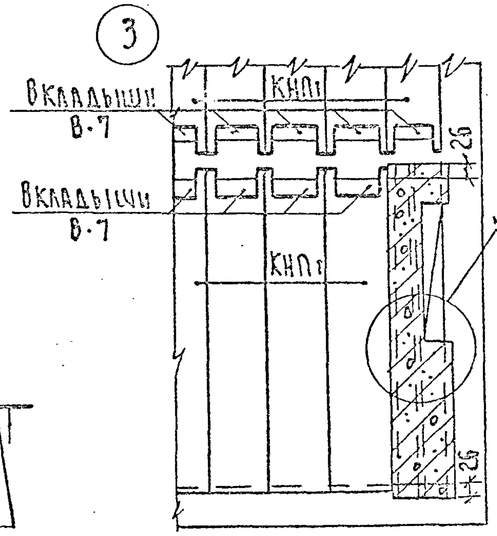

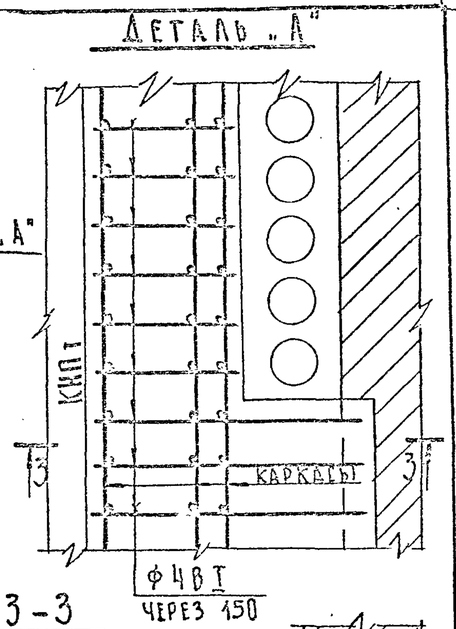

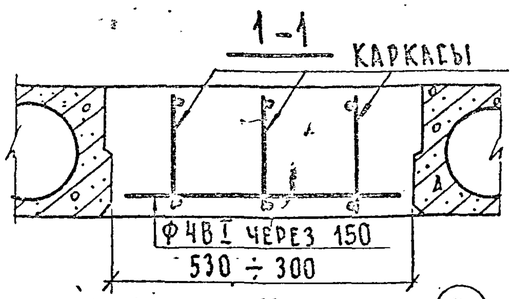

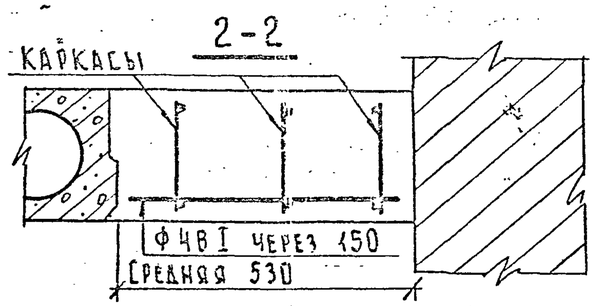

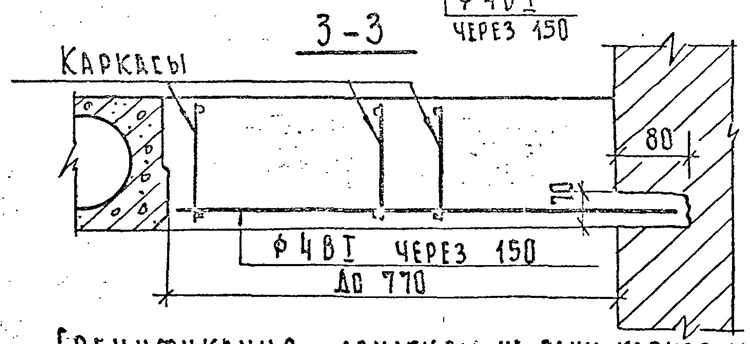

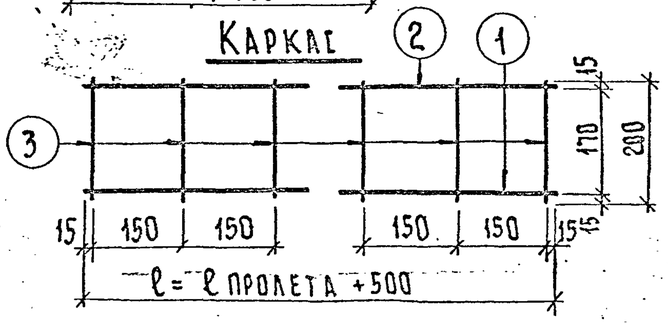

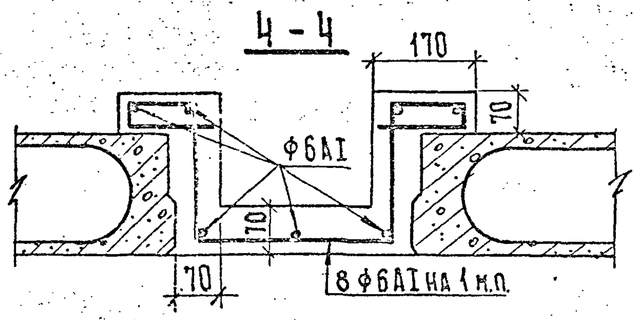

1. При величине монолитного участка от 200 до 300 мм устанавливать два каркаса.
2. Бетон для монолитных участков М-„200"
3. Защитный слой для позиции 1 и 2 – 2 см.

Спецификация арматуры на один каркас

Длина балки	N N поз.	Эскиз	ф мм	Длина в мм	К-во шт.
282-412	1	2800 - 4100	10 А II	2800 - 4100	1
	2	2800 - 4100	6 А I	2800 - 4100	1
	3	200	6 А I	200	20-27
422-522	1	4200 - 5200	12 А II	4200 - 5200	1
	2	4200 - 5200	6 А I	4200 - 5200	1
	3	200	6 А I	200	27-34
532-622	1	5300 - 6200	14 А II	5300 - 5200	1
	2	5300 - 6200	6 А I	5300 - 6200	1
	3	200	6 А I	200	35-41
632-772	1	6300 - 7700	16 А II	6300 - 7700	1
	2	6300 - 7700	6 А I	6300 - 7700	1
	3	200	6 А I	200	42-51

Гл. инж. инст.	Савицкий	Дерюгина	Конструировал
Гл. конструкт.	Сдобников	Хонич	Проверил
Нач. отдела	Рабинович		Копировал
Гл. инж. пр.	Кузьменко		

Проектный институт Ленжилпроект
Технический отдел

Общий вид основания под колонну.

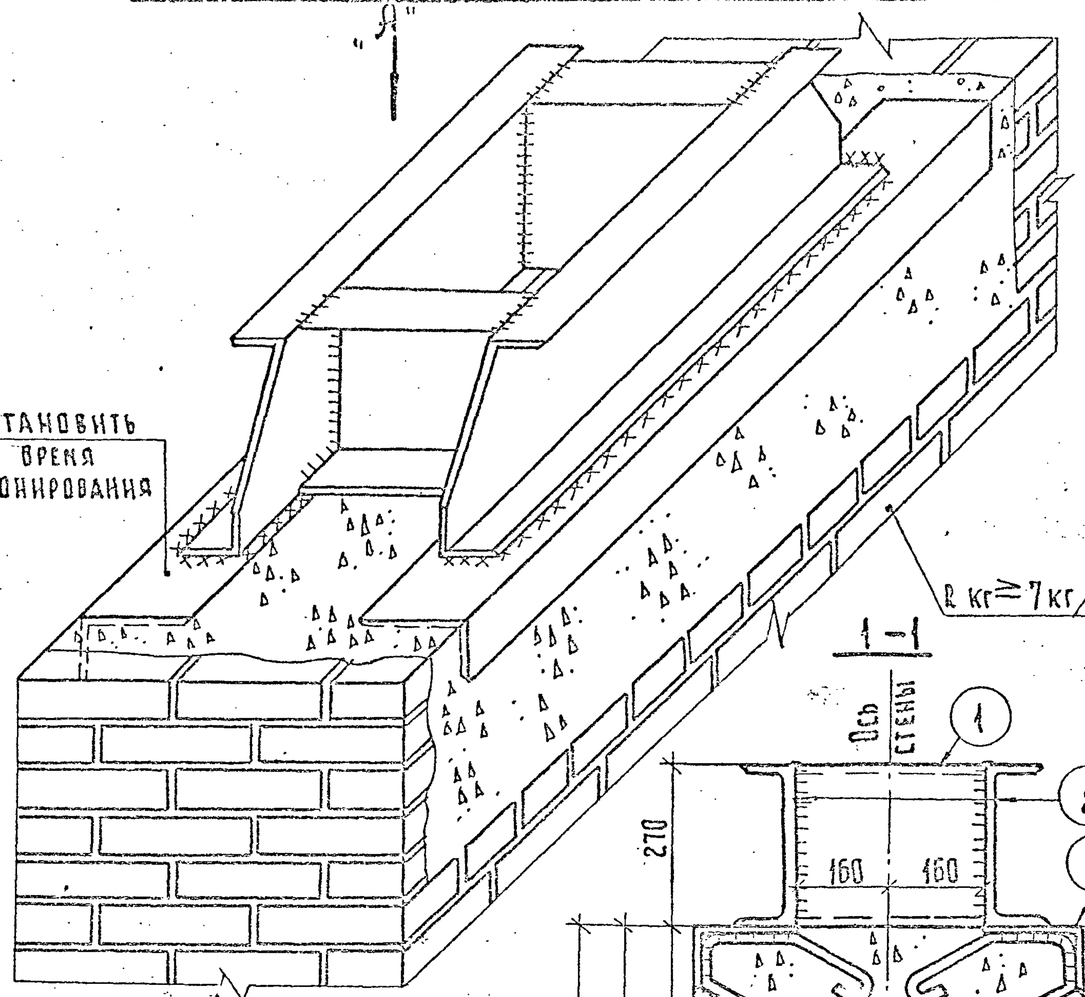

Вид „А"

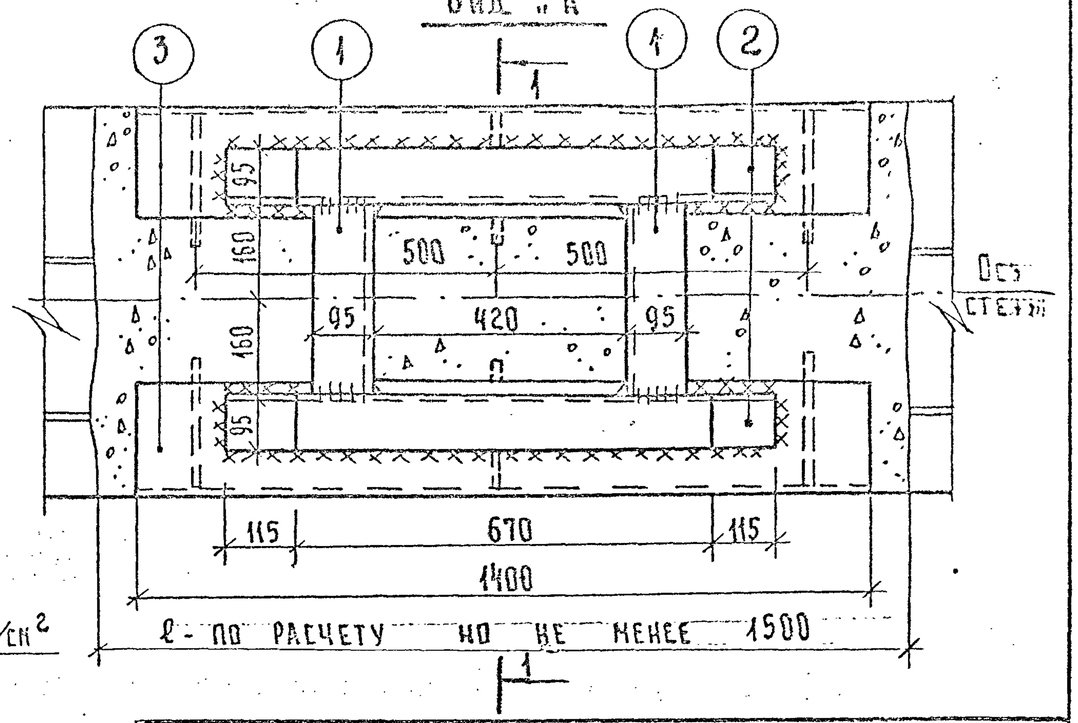

Позиция „5"

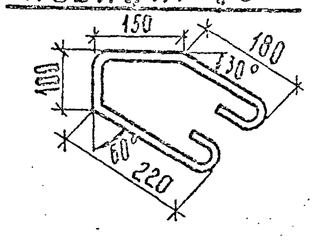

1-1

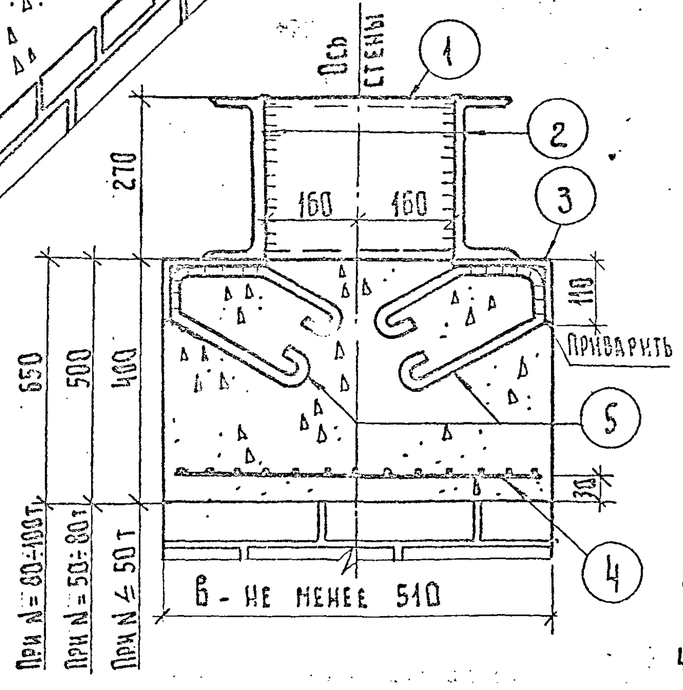

Спецификация металла

Наименование	№№ поз.	Профиль	Длина мм	Кол-во шт.	Масса в кг одной поз.	Масса в кг всех поз.
Основание под колонну /башмак/	1	[27	320	2	8.9	17.8
	2	[27	900	2	25.0	50.0
Опорные уголки	3	∟100×100×10	1400	2	31.1	62.2
Арматурная сетка	4	⌀5 ВI	по месту	1	с ячейками 50×50 мм	
Закладные детали	5	⌀12АI	700	6	0.61	3.66

1. Основание под колонну, ставить по оси стены
2. Перед установкой башмака на стену, произвести тщательное обследование существующей стены с целью определения ее несущей способности и технического состояния. При необходимости вызвать представителя ин-та „Ленжилпроект"
3. Под опорные уголки сделать бетонное основание из бетона М-„200" армированное сеткой ⌀5 ВI с ячейками 50×50 мм.
4. Площадь бетонного основания принимается из условия $\frac{N}{B \cdot \ell} \leq R$ кл. прочности кирпичной кладки /существующей/
5. При толщине стены более 64 см. ширину бетонного основания принимать 64 см.
6. Все швы варить электродом Э42-8 ГОСТ 9467-60

Взамен 21/226

Перекрытия	Основание под колонну, устанавливаемую вдоль стены.	24-НТ-3/75	21/270
		1975 г	Лист №3

Проектный институт Ленжилпроект
Технический отдел

Гл. инж. инст. — Ладыченко
Гл. конструктор — Ладыгин
Нач. отдела — Рабинович
Гл. инж. пр. — Кузьменко

Конструировал — Дерягина
Проверил — Хомич

Гл. инж. ин-та	Савицкий	
Гл. конструктор	Сабников	
Нач. отдела	Воронцов	
Гл. инж. пр.	Кузьменко	
Конструировал	Дерюгина	
Проверил	Хомич	
Копировала	Корвацкая	

Проектный институт „ЛЕНИНГРАДПРОЕКТ"
Технический отдел

Общий вид основания под колонну

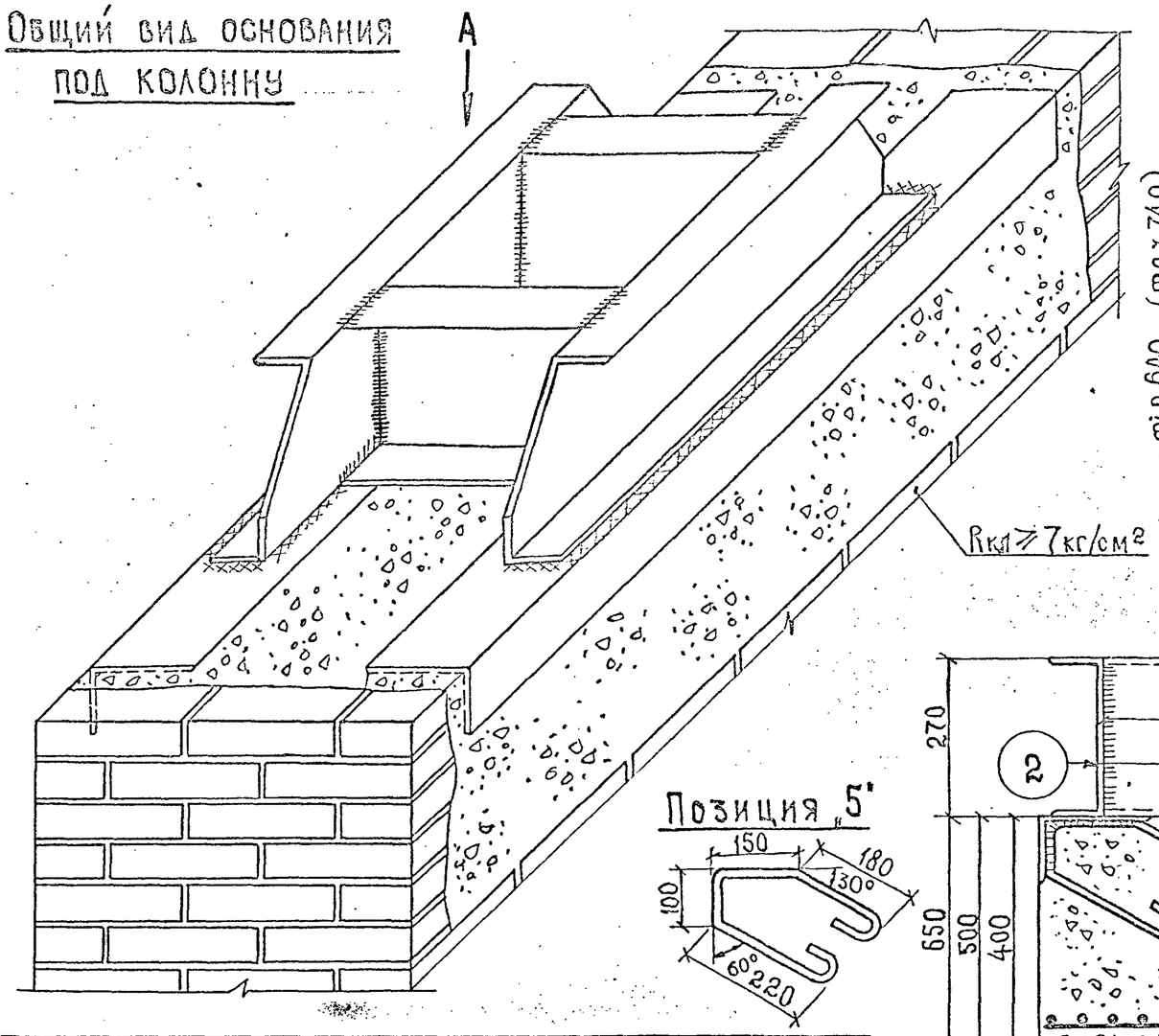

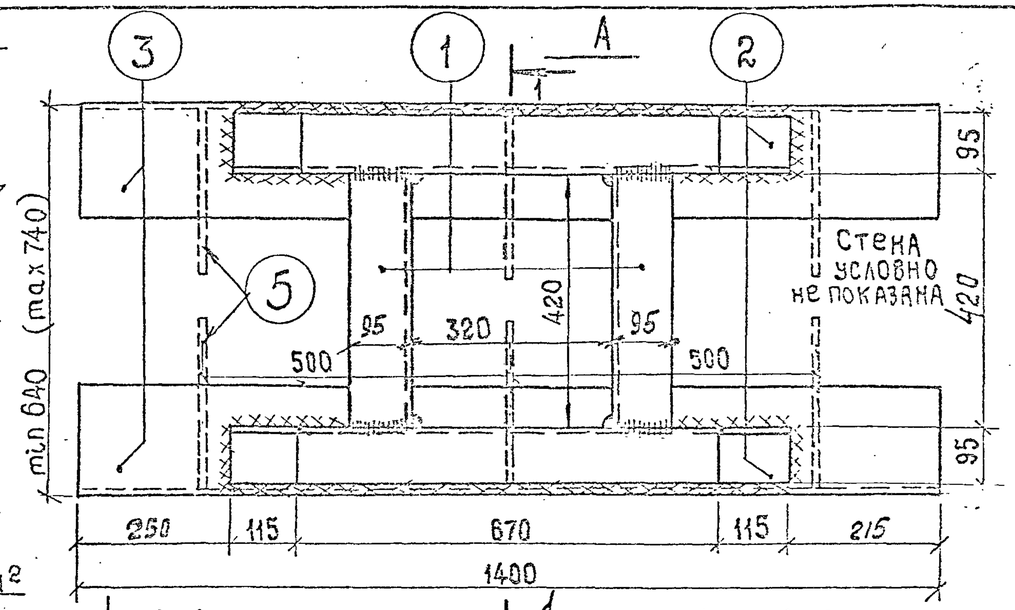

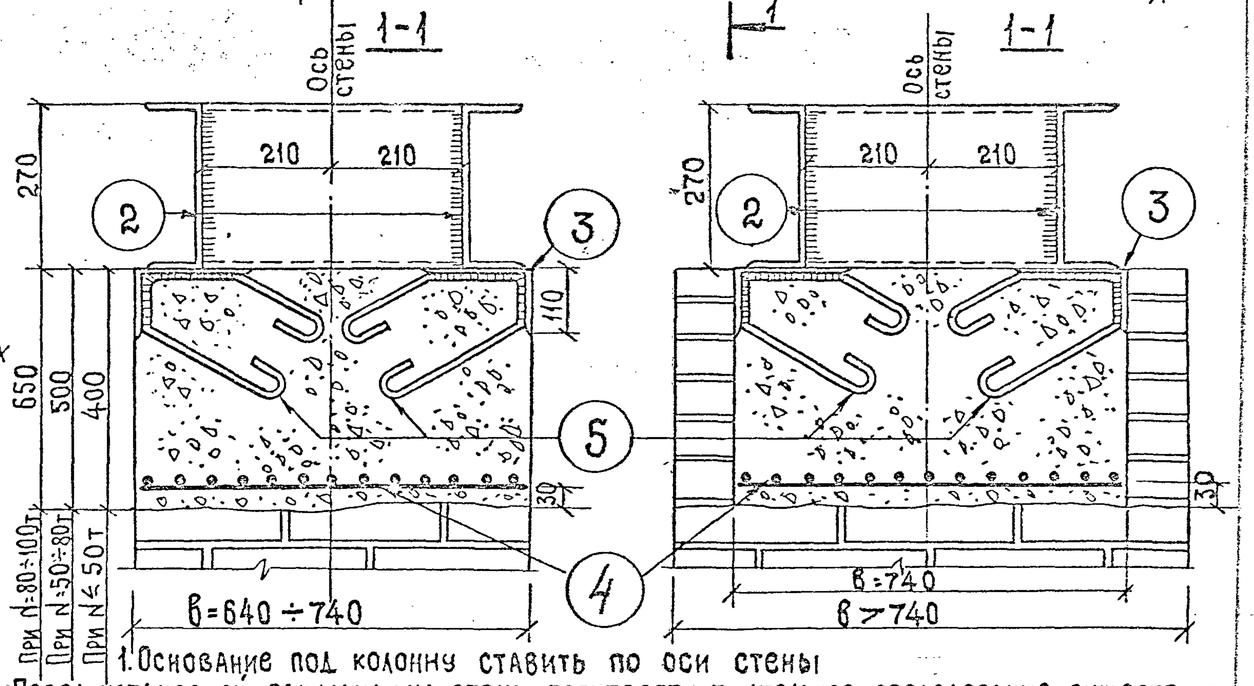

Спецификация металла

Наименование	№№ поз.	Профиль	Длина мм	Кол-во шт	Масса в кг. Одной поз.	Масса в кг. Всех поз.
Основание под колонну (башмак)	1	С27	420	2	11,5	23.2
	2	С27	900	2	25.0	50.0
Опорные уголки	3	L180×110×10	1400	2	31.1	62.2
Арматурная сетка	4	⌀5ВI	по месту	1	с ячейками 50×50 мм	
Закладные детали	5	⌀12АI	700	6	0.61	3.66

1. Основание под колонну ставить по оси стены
2. Перед установкой башмака на стену произвести тщательное обследование существующей стены с целью определения ее несущей способности и технического состояния. При необходимости вызвать представителя института „Ленжилпроект".
3. Под опорные уголки сделать основание из бетона М-200, армированное сеткой ⌀5ВI с ячейками 50×50 мм.
4. Площадь бетонного основания принимается из условия прочности кирпичной кладки (существующей) $\frac{N}{в \cdot l} \leq R_{кл}$.
5. При толщине стены больше 740 мм, решение по облицовке железобетонного пояса должно оговариваться в проекте.
6. Все швы варить электродом Э42 ГОСТ 9467-60

Взамен 21/227

Перекрытия

Основание под колонну устанавливаемую поперек стены

24-НТ-5/15 | 21/279 | 1975 | Лист III

Пол паркетный или дощатый

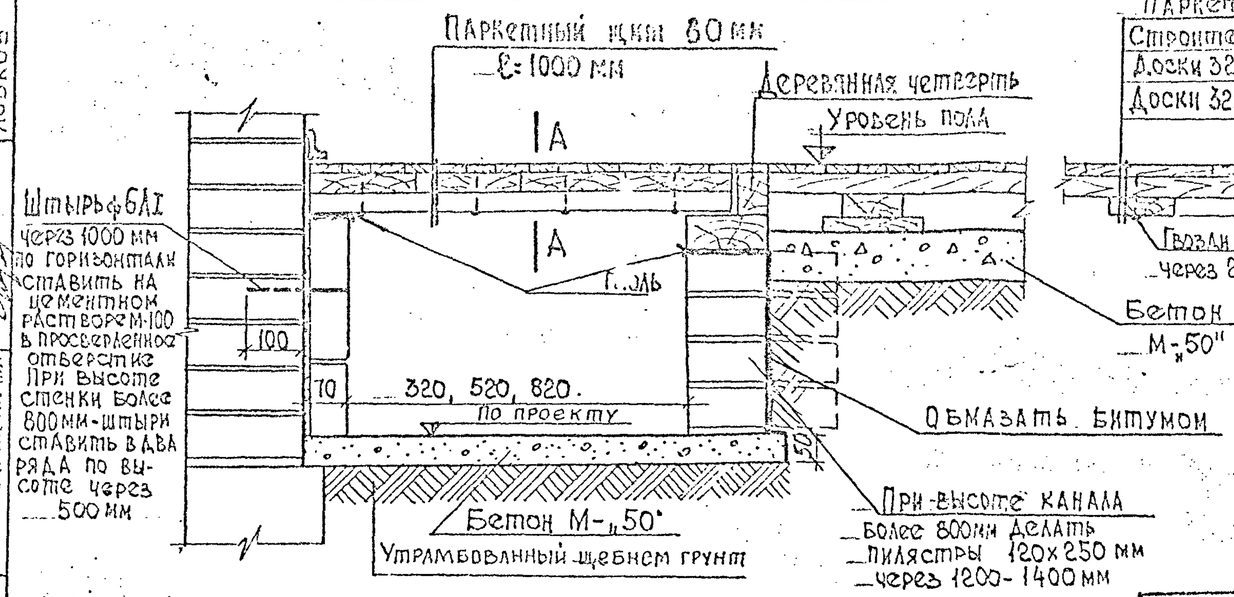

А-А

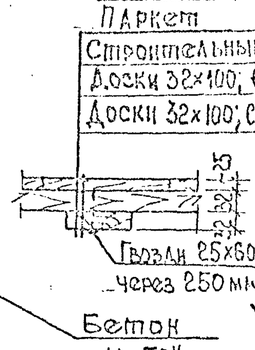

Пол мозаичный или из метлахских плиток.

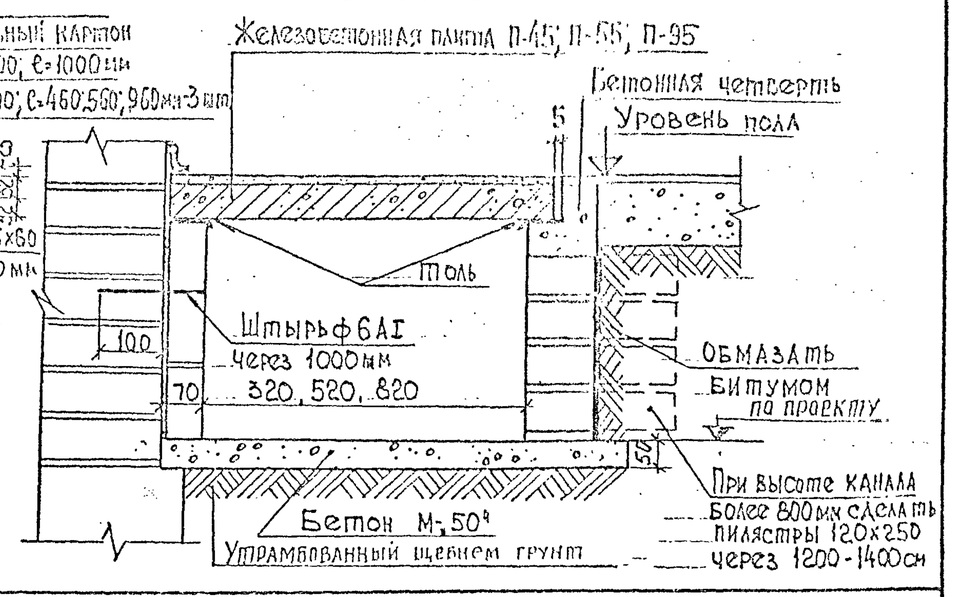

Деревянная четверть

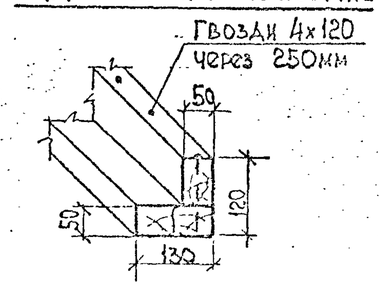

Сборная бетонная четверть ℓ=1100 мм

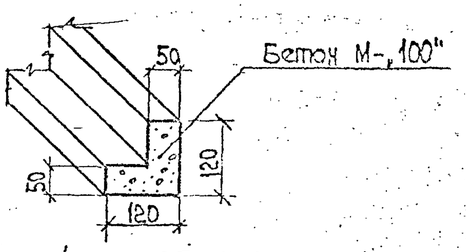

Железобетонные плиты П-45, П-65, П-95

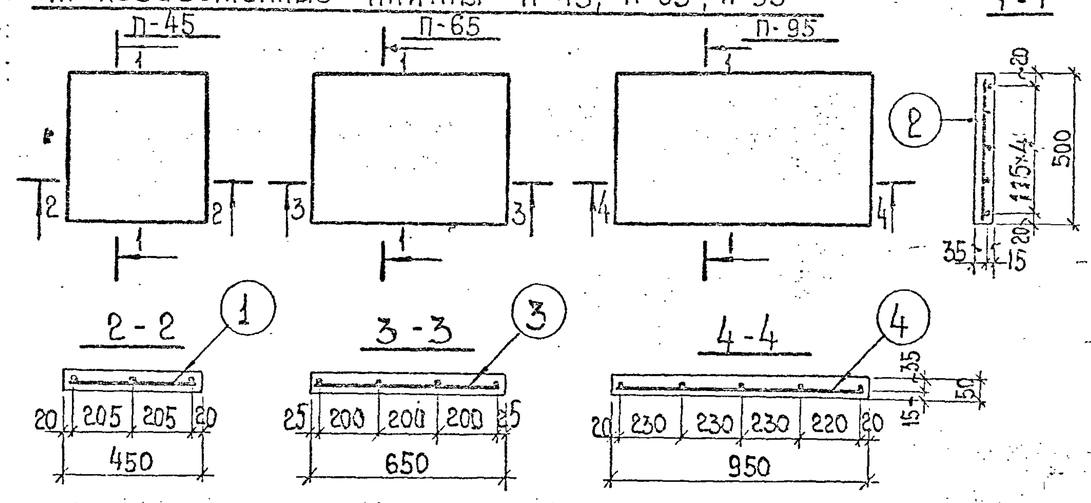

Спецификация арматуры на одну плиту.

Марка плиты	Сетка	№ поз.	Эскиз	ф мм	Длина в мм	К-во стержн.	Общая длина в м.
П-45	С-1 шт. 1	1	430	4ВI	430	5	2.15
		2	480	4ВI	480	3	1.44
П-65	С-1 шт. 1	3	630	4ВI	630	5	3.15
		2	480	4ВI	480	4	1.92
П-95	С-1 шт. 1	4	930	4ВI	930	5	4.65
		2	480	4ВI	480	5	2.40

Основные показатели на одну плиту

Марка плиты	Масса элемента в кг.	Размеры в мм			Расход материалов		Содержание стали в м³ бетона	Марка бетона
		Длина	Ширина	Высота	Бетон в м³	Сталь в кг.		
П-45	27.5	450	500	50	0.011	0.36	33	200
П-65	40.0	650	500	50	0.016	0.50	31	200
П-95	60.0	950	500	50	0.024	0.70	29	200

1. По данному чертежу
2. Устройство каналов выполнять только при отсутствии грунтовых вод в районе канала.
2. Стенки и пилястры выполнять из кирпича М-„75" ГОСТ 503-71 на растворе М-„25"
3. Если канал не примыкает к стене ограждающие стенки выполнять одинаковыми - толщиной в полкирпича.
4. Сварные сетки выполнять в соответствии с СНиП III-В 1-70.
5. Кирпичные стенки приямков, соприкасающиеся с грунтом, обмазать горячим битумом за 2 раза.

Взамен 18/204

Перекрытия.	Подпольные каналы для трубопроводов и железобетонные плиты П-45, П-65, П-95.	24-НТ-3/75	18/205 1975 г. Лист №15

Проектный институт „Ленжилпроект"
Технический отдел

Гл. инж. инст. Дерягина
Гл. конструктор Хомич
Нач. отдела
Гл. инж. пр. Лобков

Конструиров. Проверил Согласовано: Гл. сантехник ин-та
Савицкий Сдобников Варонцов Кузьменко

Главный инженер проекта	Савицкий	Конструировал	Дерюгина
Гл. инж. инст.	Слобников	Проверил	Хомич
Гл. конструктор	Рабинович	Нач. отдела	
Гл. инж. пр.	Кузьменко		

Проектный институт АСИЖИЛПРОЕКТ — Технический отдел

План

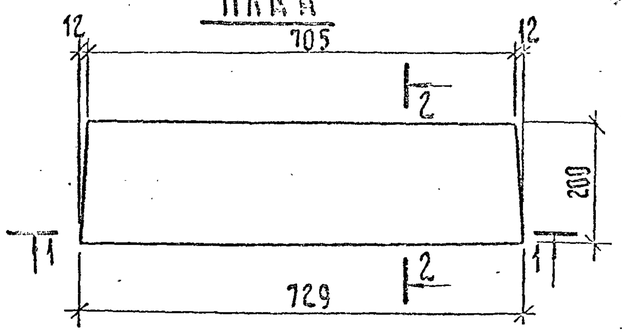

2-2

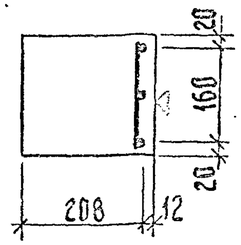

1-1

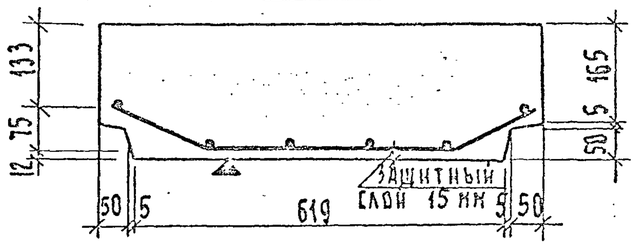

Сетка С-1

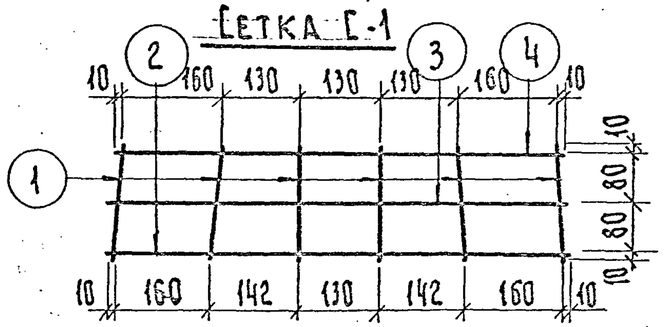

Пример укладки вкладыша

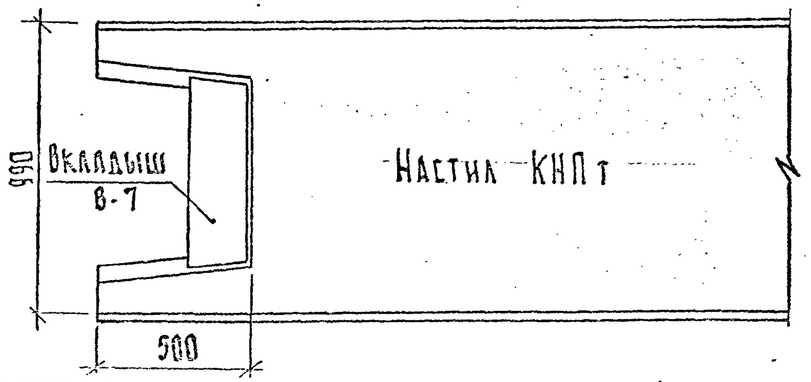

Спецификация арматуры на один вкладыш

Марка элемента	Марка и к-во сеток	№ поз.	Эскиз	ф мм	Длина мм	К-во шт. в одн. сетке	К-во шт. в одн. эл-т	Общая длина в м
В-7	С-1 шт. 1	1	100	4ВI	160	6	6	1.03
		2	170 414 170	4ВI	754	1	1	0.75
		3	170 402 170	4ВI	742	1	1	0.74
		4	170 390 170	4ВI	730	1	1	0.73

Основные показатели на один вкладыш

Марка элемента	Масса в кг при γ=600 кг/м³ керамзита	Размеры в мм: Длина	Ширина	Высота	Марка керамзита кг/м³	Объем керамзитобетона м³	Масса стали в кг	Кол-во стали на м² керамзитобетона
В-7	18.3	200	729	220	600	0.0305	0.33	11

Примечания

1. Вкладыш укладывать на цементном растворе М 100".
2. Сварную сетку выполнять из холоднотянутой проволоки ГОСТ 2590-71 в соответствии с СН и П III В. 1-70
3. Плоскость отмеченная А должна быть гладкой подготовленной под шпаклевку.
4. Вкладыши делать из керамзитобетона М-200"

Перевязан	Вкладыш В-7 Опалубочный чертеж и армирование	24-НТ-3/75	В-7 1975 Лист

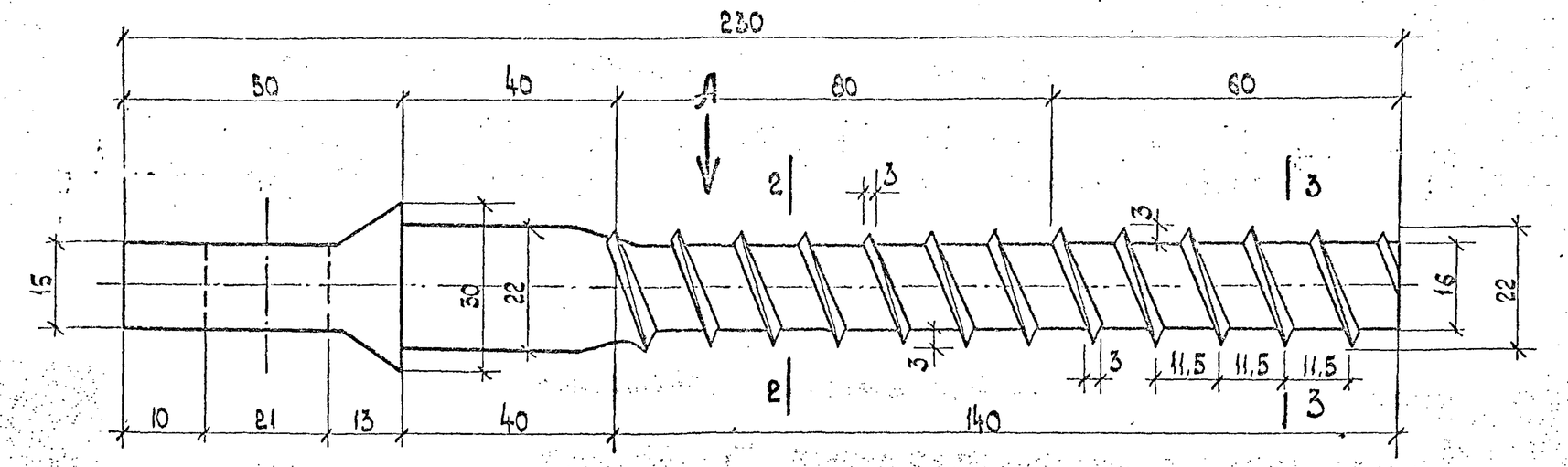

Вид А

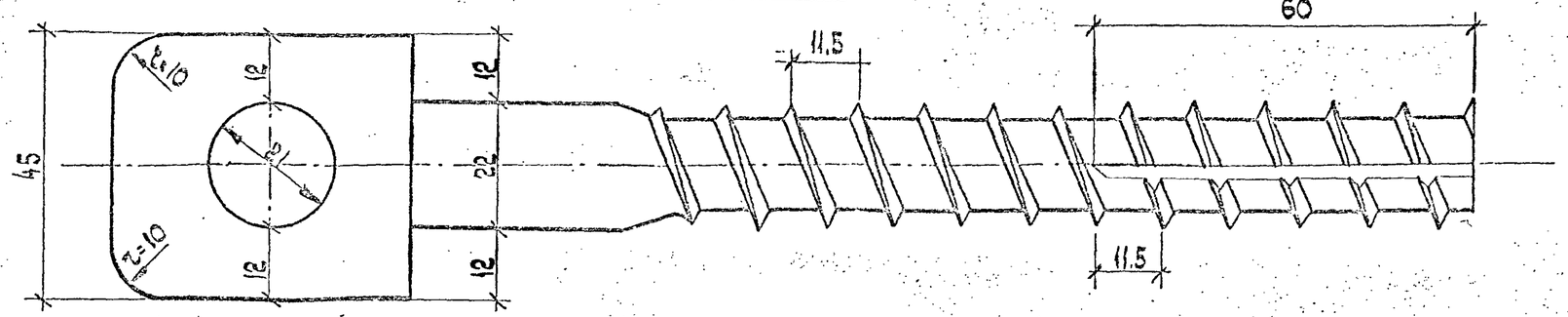

2-2

3-3

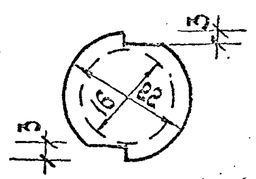

Примечания.

Анкер изготовляется из путевого шурупа ГОСТ-809-71 путём изменения конфигурации головки кузнечным способом.

Гл. инж. инст.	Савицкий	Конструировал	Дерюгина
Гл. конструктор	Сдобников	Проверил	Хомич
Нач. отдела	Рабинович	Копировал	
Гл. инж. пр.	Кузьменко		

Проектный институт „Ленжилпроект" Технический отдел

Перекрытия	Анкер	24-НТ-3/75	М-11 1975г. Лист №13

Одноопролетное здание

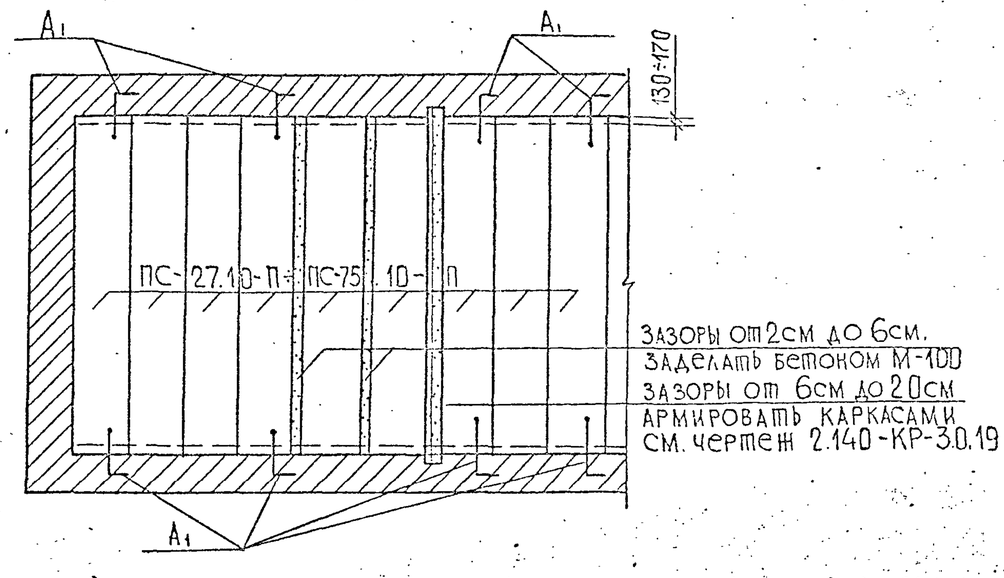

Зазоры от 2см до 6см.
Заделать бетоном М-100
Зазоры от 6см до 20см
Армировать каркасами
см. чертеж 2.140-КР-3.0.19

Двухпролетное здание

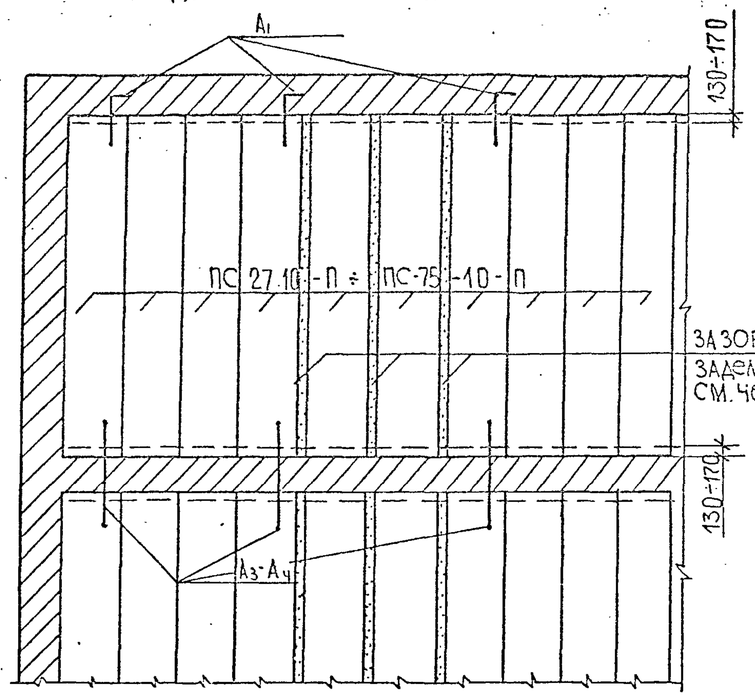

Зазоры от 2см до 6см.
Заделать бетоном М100
см. чертеж 2.140-КР-3.0.19

1. Зазоры между керамзитобетонными настилами (≤5.0) должны быть очищены от пыли и заделаны цементным раствором М,100' (см. сеч. 3-3 лист 2)
2. Глубина пробиваемой борозды не должна превышать 18см.
3. Монолитные участки и зазоры между настилами армировать и бетонировать по деталям и узлам черт. 2.140-КР-3.019
4. Анкера располагать через 4-5 метров
5. Анкера и анкеровку настилов см. чертежи 2.140-КР-3.011 (лист 1 и 2) А1; А3; А4.
6. Данный лист см. совместно с листами 2.140-КР-3.019

				2.140-КР-3.0.18		
Гл.констр	Кузьменко			Схемы чердачного перекрытия из керамзитобетонных панелей	Стадия	Лист	Листов
Гл.спец	Винер				Р	1	1
Вед.инж	Рекуть		12.85		институт ЛЕНИНИЛПРОЕ		
Техник	Розанова						
Гл.конт	Винер						

Инв. № подл. | Подпись и дата | Взам. инв. №

Нач. ПСПЗ Гольдин
Отдела УКР

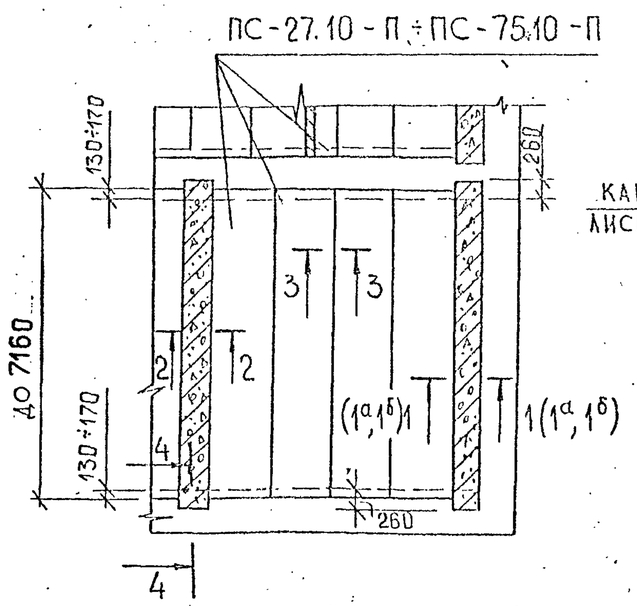

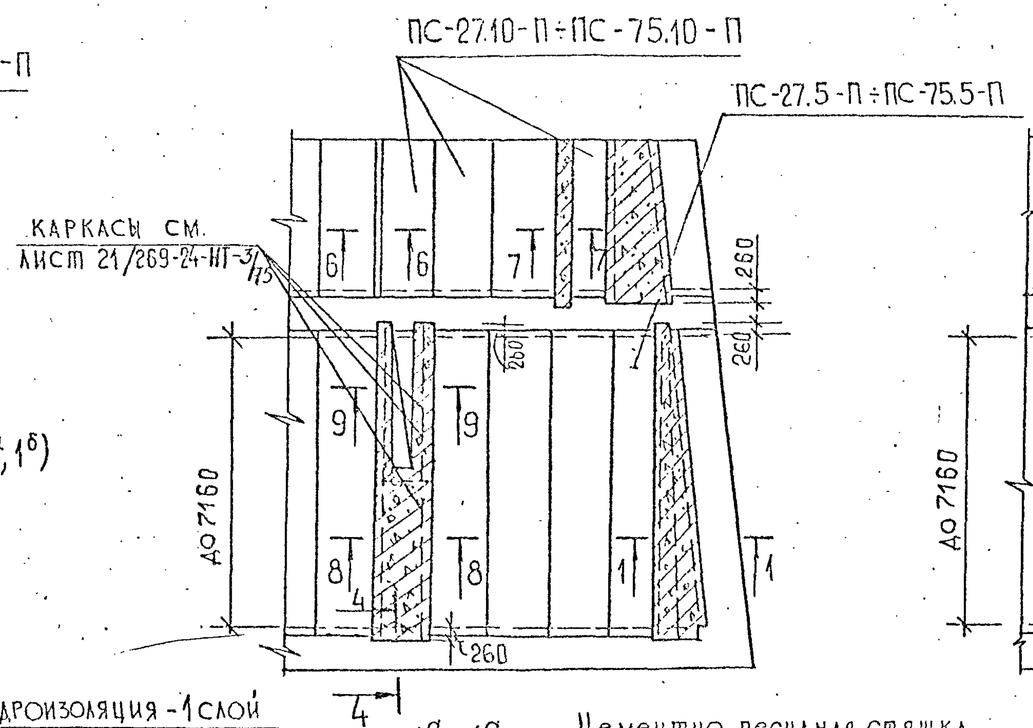

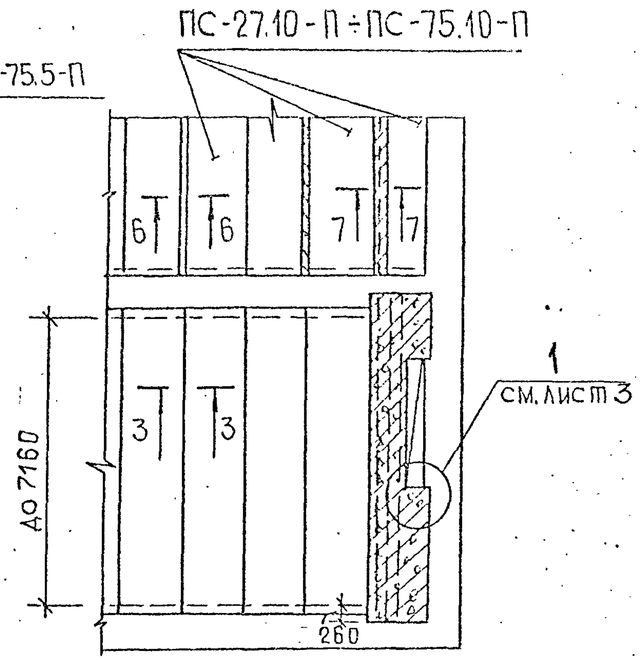

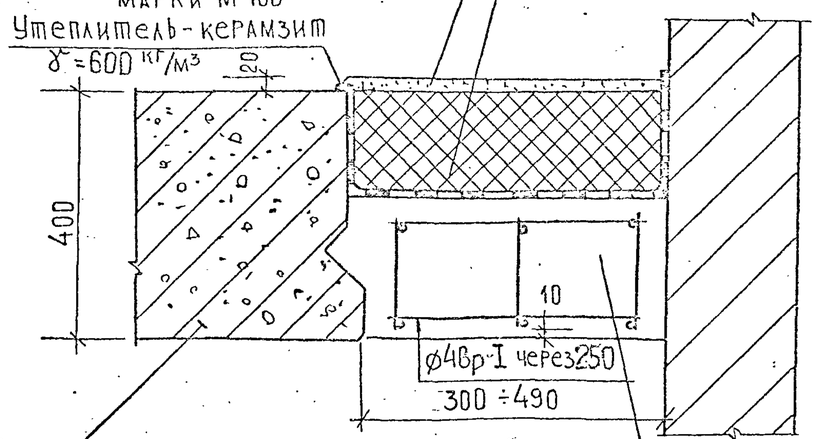

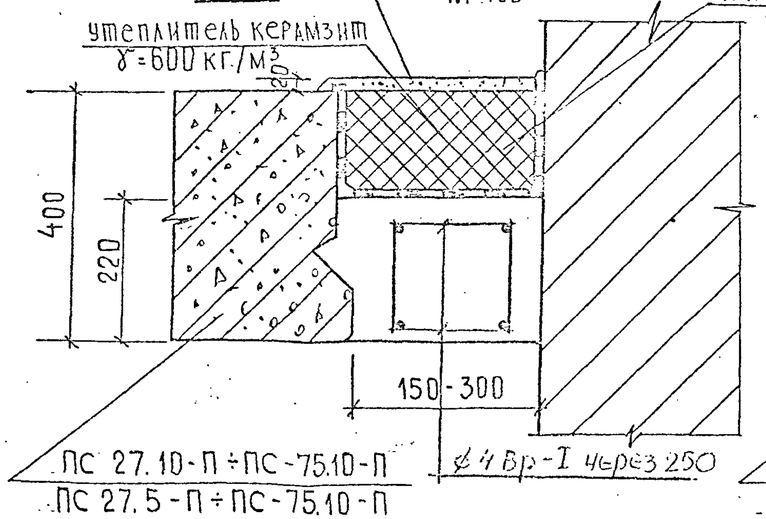

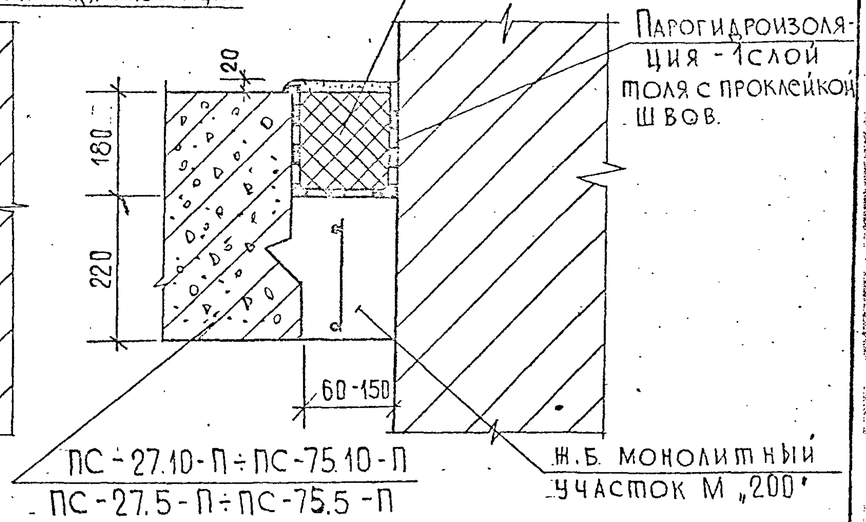

1. Разрезы 2-2; 3-3, 4-4, и узел 1 см. лист 2
2. Разрезы 6-6, 7-7, 8-8 и 9-9 см. лист 3

Гл.констр	Кузьменко			2.140.-КР-3.0.19
Гл.спец.	Винер			
Вед.инж	Рекуть		25.12.85	Детали чердачного перекрытия из керамзитобетонных панелей
Техник	Мамлева			
Н.контр.	Винер			

Стадия	Лист	Листов
Р	1	3

институт ЛЕННИИЛПРОЕКТ

Гольдин | Отдела УКР | 25.06.85 | 1981

2-2

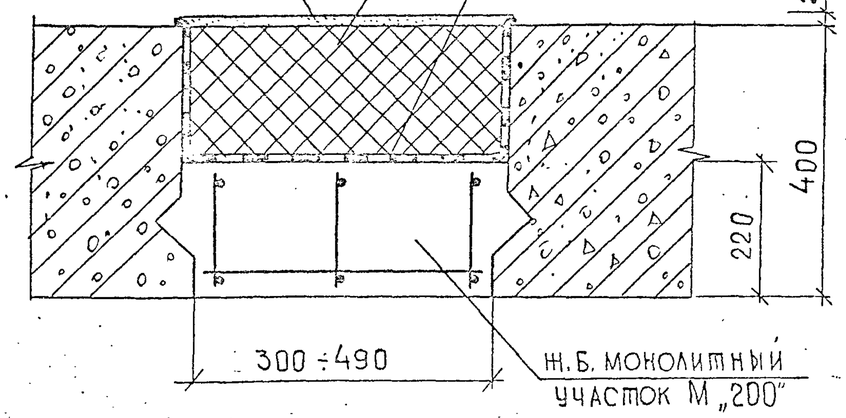

3-3

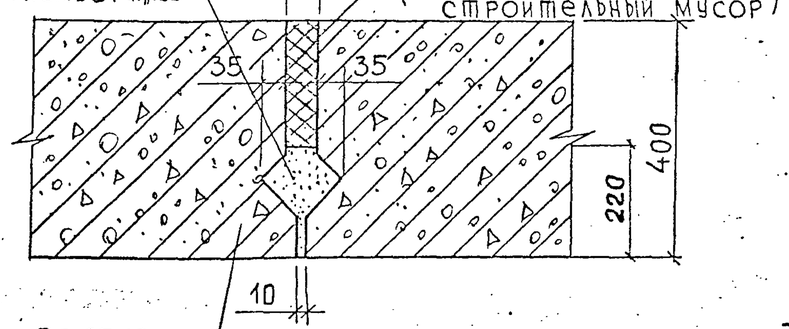

4-4

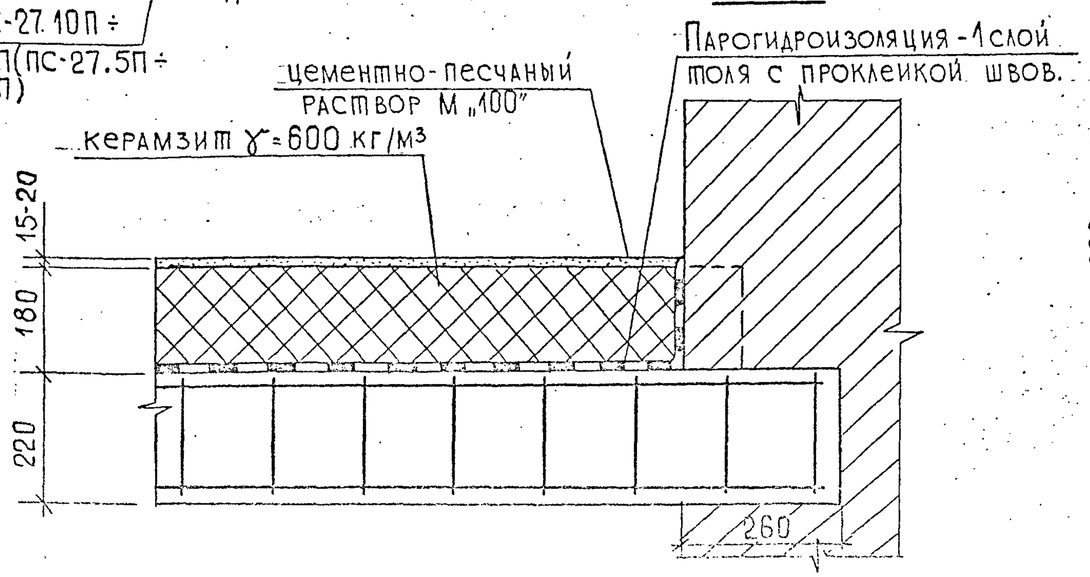

1

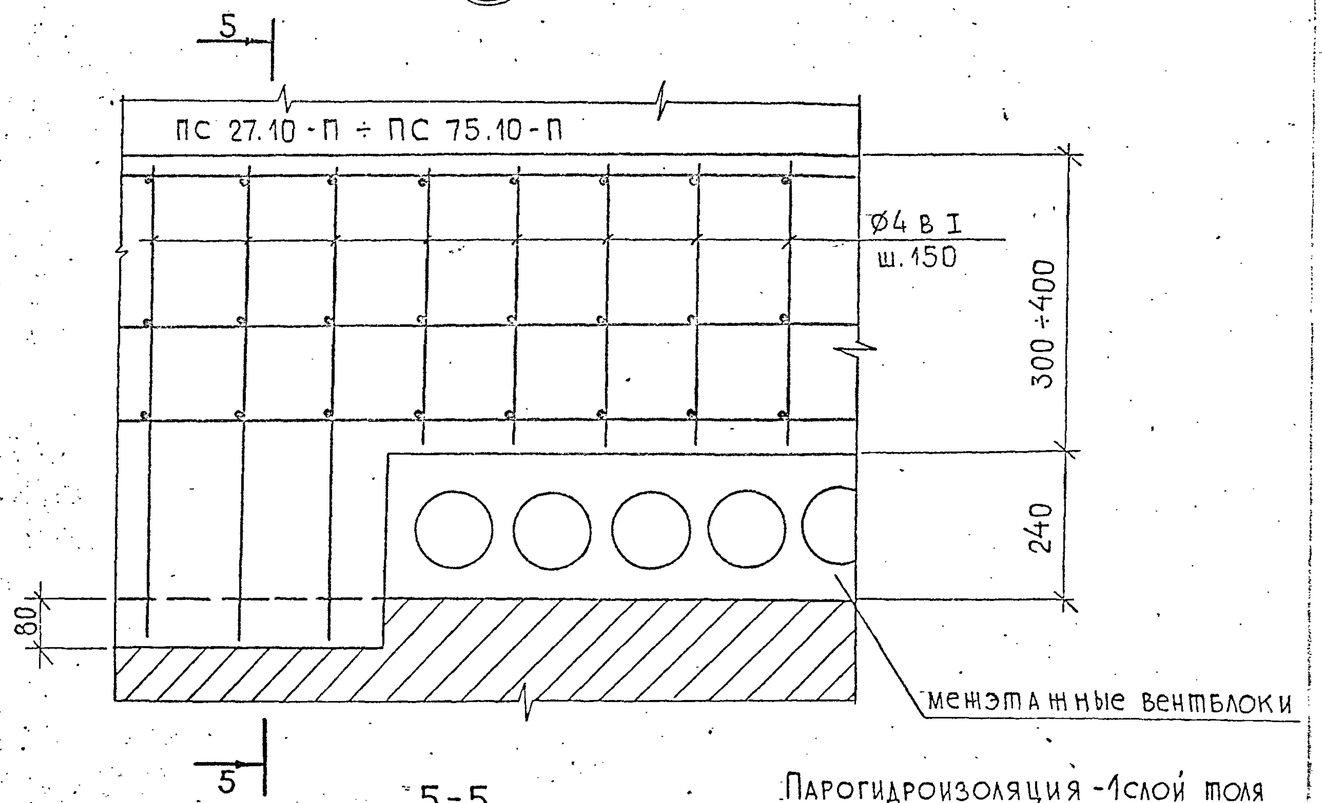

5-5

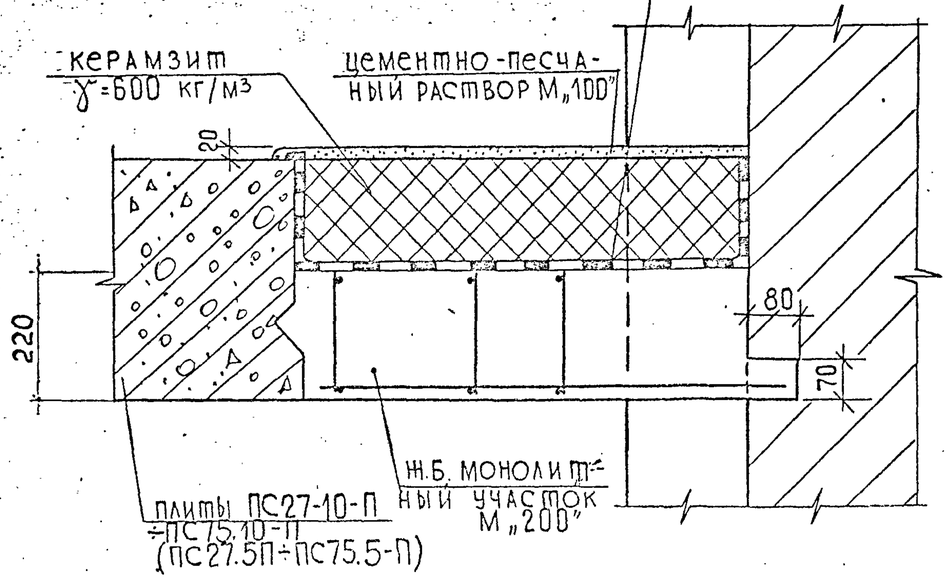

Взам. инв. №	Подпись и дата	Инв. № подл.
	25.06.86	

2.140-КР-3.0.19

Лист 7

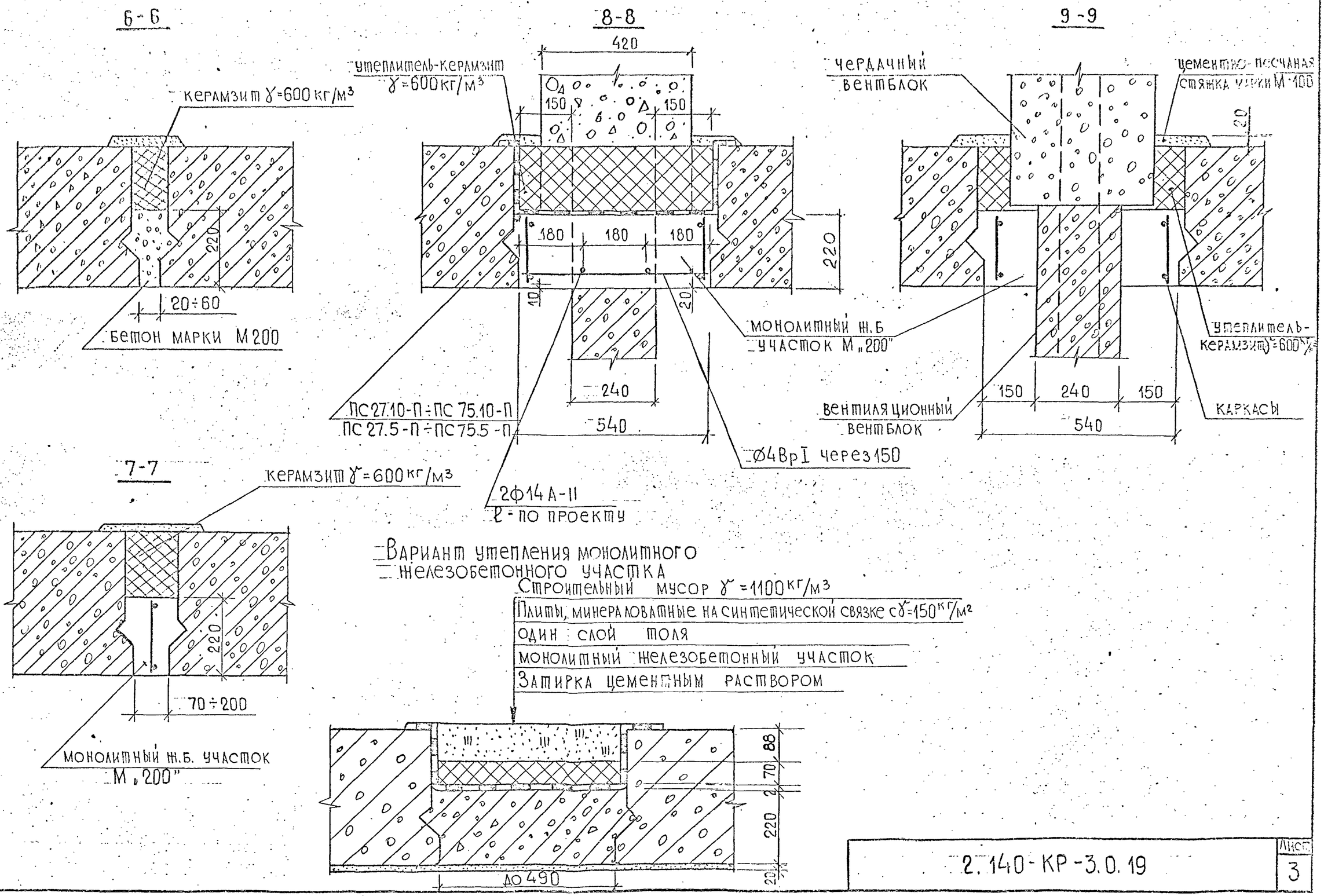

2.140-КР-3.0.19

Лист 3