МИНПРОМСТРОЙ СССР
ГЛАВПРИОКСКСТРОЙ
ТРЕСТ „ОРГТЕХСТРОЙ"

ПЛИТЫ ПОКРЫТИЙ КОМПЛЕКСНЫЕ

ДЛЯ ПРОМЫШЛЕННЫХ ЗДАНИЙ

РАБОЧИЕ ЧЕРТЕЖИ ПЛИТ РАЗМЕРОМ 3×6М И 1,5×6М

АЛЬБОМ II
ШИФР 912

ТУЛА 1982

МИНПРОМСТРОЙ СССР
ГЛАВПРИОКСКСТРОЙ
ТРЕСТ „ОРГТЕХСТРОЙ"

ПЛИТЫ ПОКРЫТИЙ КОМПЛЕКСНЫЕ

ДЛЯ ПРОМЫШЛЕННЫХ ЗДАНИЙ

РАБОЧИЕ ЧЕРТЕЖИ ПЛИТ РАЗМЕРОМ 3×6М И 1,5×6М

АЛЬБОМ II
ШИФР 912

СОГЛАСОВАНО

УПРАВЛЯЮЩИЙ
ТР. „ОРГТЕХСТРОЙ" /Ю.Р. МЕЛЬНИК/

НАЧ. ТЕХНИЧЕСКОГО УПРАВЛЕНИЯ
ГЛАВПРИОКСКСТРОЯ /М.М. ПАНТЕЛЕЕВ/

ЗАМ. УПРАВЛЯЮЩЕГО
ТР. „ОРГТЕХСТРОЙ" /Б.Н. МАСЛОВСКИЙ/

НАЧ. УПРАВЛЕНИЯ СТРОИТЕЛЬНЫХ
КОНСТРУКЦИЙ И ДЕТАЛЕЙ /В.Л. БИРЮКОВ/

ТУЛА 1982

Инв. 28238/1

NN п/п	НАИМЕНОВАНИЕ ЛИСТА	ЛИСТ	СТР.
1	2	3	4
1.	Перечень чертежей	1	2
2.	Пояснительная записка	2-7*	3-8*
3.	Общий вид комплексной плиты $\frac{КПГ-X^{*}Т}{М150}$ Технико-экономические показатели	8	9
4.	Общий вид комплексной плиты $\frac{КПГ-X^{*}Т}{П150}$ Технико-экономические показатели	9	10
5.	Таблицы подбора марок комплексных плит размером 3×6м $\frac{КПГ-X^{*}Т}{М150}$ и $\frac{КПГ-X^{*}Т}{П150}$	10	11
6.	Общий вид комплексных плит $\frac{КПВ4-X^{*}Т}{М150}$ и $\frac{КПВ7-X^{*}Т}{М150}$ Технико-экономические показатели	11	12
7.	Общий вид комплексных плит $\frac{КПВ4-X^{*}Т}{П150}$ и $\frac{КПВ7-X^{*}Т}{П150}$ Технико-экономические показатели	12	13
8.	Общий вид комплексных плит $\frac{КПВ10-X^{*}Т}{М150}$ и $\frac{КПВ14-X^{*}Т}{М150}$ Технико-экономические показатели	13	14
9.	Общий вид комплексных плит $\frac{КПВ10-X^{*}Т}{П150}$ и $\frac{КПВ14-X^{*}Т}{П150}$ Технико-экономические показатели	14	15
10.	Таблицы подбора комплексных плит $\frac{КПВ4-X^{*}Т}{М150} \div \frac{КПВ14-X^{*}Т}{М150}$ и $\frac{КПВ4-X^{*}Т}{П150} \div \frac{КПВ14-X^{*}Т}{П150}$	15	16
11.	Общий вид комплексной плиты $\frac{КПА\,III\,В}{1,5\times6\,М150}:X^{*}$ Технико-экономические показатели	16	17
12.	Общий вид комплексной плиты $\frac{КПА\,III\,В}{1,5\times6\,П150}:X^{*}$ Технико-экономические показатели	17	18
13.	Таблицы подбора марок комплексных плит $\frac{КПА\,III\,В}{1,5\times6\,М150}:X^{*}$ и $\frac{КПА\,III\,В}{1,5\times6\,П150}:X^{*}$	18	19
14.	Общий вид комплексных плит $\frac{КПА\,III\,В-4}{1,5\times6\,М150}:X^{*}$, $\frac{КПА\,III\,В-7}{1,5\times6\,М150}:X^{*}$ $\frac{КПА\,III\,В-10}{1,5\times6\,М150}:X^{*}$. Технико-экономические показатели	19	20
15.	Общий вид комплексных плит $\frac{КПА\,III\,В-4}{1,5\times6\,П150}:X^{*}$; $\frac{КПА\,III\,В-7}{1,5\times6\,П150}:X^{*}$ $\frac{КПА\,III\,В-10}{1,5\times6\,П150}:X^{*}$. Технико-экономические показатели	20	21
16.	Таблицы подбора марок комплексных плит $\frac{КПА\,III\,В-4}{1,5\times6\,М150}:X^{*} \div \frac{КПА\,III\,В-10}{1,5\times6\,М150}:X^{*}$ и $\frac{КПА\,III\,В-4}{1,5\times6\,П150}:X^{*} \div \frac{КПА\,III\,В-10}{1,5\times6\,П150}$	21	22
17.	Узлы 1÷4	22	23
18.	Строповочная петля МГ-1 (МГн-1) с опорным закладным изделием для комплексных плит размером 5×6	23	24
19.	Строповочная петля для комплексных плит 1,5×6м	24	25
20.	Схема складирования комплексных плит. Схема установки деревянных пробок.	25	26
21.	Примыкание плиты к парапету продольной стены при привязке колонн „0", примыкание к парапету торцевой стены	26	27
22.	Устройство кровли в продольных и поперечных стыках	27	28
23.	Примыкание плиты к парапету продольной стены при привязке колонн „250"	28	29
24.	Поперечный т.ш. со вставкой и без вставки	29	30

1982	Плиты покрытий комплексные для промышленных зданий	Перечень чертежей	Шифр 912	Альбом II	Лист 1

ГПИ "Оргтехстрой" г. Тула

Инв. № 28238/2

Формат 12

I.ОБЩАЯ ЧАСТЬ

I.I. Настоящий альбом разработан на основании задания технического управления Главприокскстроя от I8.II.I982г.

I.2. Альбом содержит рабочие чертежи комплексных железобетонных плит размерами 3х6м и I,5х6м , включая плиты с проемами в полке для пропуска вентиляционных шахт с дефлекторами и зонтами и воздуховодов с крышными вентиляторами.

I.3.В качестве несущей основы для комплексных плит размерами 3х6м приняты железобетонные плиты по ГОСТам 22701.0-77,22701.2-77,ГОСТ 22701-5-77,для комплексных плит размерами I,5х6м-по серии I.465-7 вып.3.

I.4.Комплексные железобетонные плиты предназначены для применения в покрытиях отапливаемых зданий с относительной влажностью воздуха внутри помещений не выше 75, при температуре до 25°С

I.5.При применении комплексных плит следует руководствоваться требованиями ГОСТ 22701.0-77÷ ÷ 22701.2-77 и серии I.465-7,вып.3.Выбор типа комплексных плит в зависимости от конкретных эксплуатационных и строительно-климатических условий должен осуществляться проектной организацией в соответствии с главой СНиП II-3-79 "Строительная теплотехника,нормы проектирования".

I.6.Структура маркировки принята следующая:

а) для комплексных плит размером 3х6м

тип плиты (комплексная)

Х — XX - XXX — марка ж/б плиты по ГОСТ 22701.0-77÷22701.2-77

тип утеплителя — XX — толщина утеплителя

К маркам плит,применяемый в слабоагрессивных газовых средах добавляется индекс "Н",в средне-агрессивных газовых средах - индекс "П".

Пример условного обозначения комплексной плиты типа ПГ,третьей по несущей способности,с напрягаемой арматурой класса А-Ш В из тяжелого бетона с утеплителем из минераловатной плиты толщ.150мм

КПГ - 3АШВ -Т

М 150

1982	Плиты покрытий комплексные для промышленных зданий	Пояснительная записка	ШИФР 912	альбом II	лист 2

Инв. 28238/3
ТРЕСТ „ОРГТЕХСТРОЙ" г.Тула
Гл.инж.отдела Овчинников
Гл.инженер Марков
Гл.архитектор Мельникова
Гл.конструктор Мельникова
Гл.специалист Селезнева
Инв.№ подл. | Подпись и дата | Взамен инв.№

То же,комплексной плиты типа ПВ с проемом диаметром 700мм,третьей по несущей способности,с напрягаемой арматурой класса А-IIIв из тяжелого бетона с утеплителем из пенопласта толщиной 150мм,предназначенной для работы при слабоагрессивной степени воздействия газовой среды.

$$\frac{\text{КПВ7-3АIIIвТ}}{\text{П 150}} - \text{Н}$$

б) для комплексных плит разм. 1,5х6м

тип плиты (комплексная) — X; XX - X; X — марка ж/б плиты по ст.1.465-7,вып.3

X — тип утеплителя; XX — толщина утеплителя

К маркам плит,применяемым в слабоагрессивных газовых средах добавляется индекс "Н",в среднеагрессивных газовых средах - индекс "ТЛ"

Пример условного обозначения комплексной плиты с напрягаемой арматурой классов А-IIIв,третьей по несущей способности с утеплителем из пенопласта толщиной 150:

$$\frac{\text{КП АIIIв}}{\text{1,5х6 П 150}} - 3$$

То же,комплексной плиты с напрягаемой арматурой класса А-IIIв,с проемом диаметром 400мм,третьей по несущей способности с утеплителем из минеральной ваты толщиной 150мм,предназначенной для работы при среднеагрессивной степени воздействия газовой среды:

$$\frac{\text{КПАIIIв - 4}}{\text{1,5х6 М150}} - 3 - \text{КП.}$$

II.КОНСТРУКТИВНОЕ РЕШЕНИЕ И ТЕХНИЧЕСКИЕ ТРЕБОВАНИЯ

2.1.Комплексные плиты представляют собой многослойную конструкцию,состоящую из несущей основы в виде ребристой предварительно напряженной железобетонной плиты,пароизоляции,слоя теплоизоляции и слоя гидроизоляционного ковра.

2.2.В качестве теплоизоляции применяется сочетание монолитного керамзитобетона γ=1000кг/м3 на кварцевом песке с теплоизоляционными плитами повышенной

1982	Плиты покрытий комплексные для промышленных зданий	Пояснительная записка	ШИФР 912	альбом II	лист 3

ТРЕСТ ОРГТЕХСТРОЙ г.Тула
Гл.инж.отдела Обчинников
Гл.инженер проекта Маков
Нач.отдела Мельникова
Гл.архитектор проекта Мельникова
Гл.специалист Селезнев
Инв.№ 28238/4
Взамен инв.№
Подпись и дата

жесткости на синтетическом связующем по ГОСТ 22950-78 или плитами из пенопласта (ФРП) по ГОСТ 20916-75.

2.3.Керамзитобетон должен иметь прочность на сжатие не менее 6 кгс/см2 и марку по морозостойкости не менее Мрз25.

2.4.Утеплитель укладывается на расстоянии 50мм от поперечных краев плиты и на 80мм от продольных краев,что дает возможность складировать плиты с использованием инвентарных прокладок,выполнить надежную пароизоляцию по швам между плитами и уложить теплоизоляцию в стыках.

2.5.В качестве пароизоляции применяется рубероид РМ -350 ТУ-21-27-30-72.

2.6.Основанием нижнего слоя гидроизоляционного ковра служит цементно-песчаная стяжка толщиной 15мм из раствора марки 50.

Основание под гидроизоляционный ковер должно быть ровным:просветы между поверхностью основания и уложенной на него контрольной рейкой длиной 2м не должны превышать 2,5мм; выбоины и раковины не допускаются.

2.7.В качестве гидроизоляционного слоя применяется рубероид марки РМ-350,ТУ-21-27-30-72.

При назначении количества слоев рулонной кровли рубероидный слой гидроизоляции комплексных плит следует рассматривать как нижний слой кровли.

2.8.Прочность на сжатие утеплителя из керамзитобетона к моменту наклейки полного гидроизоляционного ковра должна составлять не менее 70% его проектной прочности.

2.9.Отклонение общей высоты комплексной плиты от проектной величины не должно превышать ± 5мм.

2.10.Отклонение фактического веса плит при отпуске потребителю не должно превышать 7% номинального веса.

2.11.Петли для строповки комплексных плит в связи с увеличением массы изменены и разработаны в настоящем альбоме.

III.ТЕХНИЧЕСКИЕ УКАЗАНИЯ ПО ИЗГОТОВЛЕНИЮ,ПРИЕМКЕ,МАРКИРОВКЕ,ХРАНЕНИЮ И ПЕРЕВОЗКЕ КОМПЛЕКСНЫХ ПЛИТ

А.Технология изготовления

3.1.Изготовление комплексных плит осуществляется в следующей последовательности:

1982	Плиты покрытий комплексные для промышленных зданий	Пояснительная записка	шифр 912	альбом II	лист 4

а) формование несущей железобетонной плиты (см.указания ГОСТ 22701.0-77 и серии I.465-7 вып.3)

б) укладка пароизоляции по свежеотформованной и выровненной бетонной поверхности плиты;

в) установка бортоснастки (РАМКИ) на поверхности плиты;

г) укладка утеплителя из ФРП или минераловатных плит;

д) укладка керамзитобетона с выравниванием поверхности;

е) устройство цементно-песчаной стяжки;

ж) теплообработка плиты;

з) распалубка плиты;

и) наклейка гидроизоляционного слоя.

В.Правила приемки

3.2.Комплексные плиты должны приниматься ОТК завода-изготовителя в соответствии с требованиями,изложенными в настоящем альбоме и в рабочих чертежах соответствующих типовых плит серии I.465-7 вып.3,ГОСТ 22701.0-77÷÷ 22701.2-77.

При приемке плит должны проверяться:

а) прочность бетона плиты и утеплителя;

б) расположение закладных деталей и монтажных петель;

в) морозостойкость утеплителя;

г) внешний вид и размеры плиты;

д) толщина утеплителя,его об"емный вес и влажность ;

е) прочность наклейки рулонного ковра к основанию;

ж) вес комплексной плиты.

3.3.Прочность бетона должна определяться испытанием кубиков на сжатие по ГОСТ 10180-78,керамзитобетона по ГОСТ 11051-64.

3.4.Испытания теплоизоляционных материалов для определения их об"емного веса,прочности,влажности и водопоглащения необходимо выполнять в соответствии с ГОСТ 17177-71г.

1982	Плиты покрытий комплексные для промышленных зданий	Пояснительная записка	ШИФР 912	альбом II	лист 5

ТРЕСТ ОРГТЕХСТРОЙ г.Тула

Инв. № 28238/6

ФОРМАТ 12

3.5.Морозостойкость утеплителя следует определять в соответствии с ГОСТ 7025-78.

3.6.Толщину утеплителя необходимо измерять мерной линейкой по контуру плиты и определять как среднее арифметическое значение четырех измерений.

3.7.Оценку качества комплексных плит по прочности,жесткости и трещиностойкости производить выборочным их испытанием в соответствии с требованиями ГОСТ 8829-77 "Изделия железобетонные сборные,методы испытаний и оценка прочности,жесткости и трещиностойкости".Контрольные нагрузки приведены в рабочих чертежах несущих плит,контрольные испытания могут проводиться как комплексной плиты в целом ,так и ее несущей основы-типовой плиты,при испытаниях комплексной плиты при определении контрольных нагрузок учитывать вес утеплителя,пароизоляции и гидроизоляции.

3.8.Для проверки размеров,от партии плит одной марки в количестве 100 шт.отбирать не менее 6 образцов.

Проверку внешнего вида и качества поверхностей готовых комплексных плит необходимо производить поштучно.Внешний вид плиты должен соответствовать требованиям,изложенным в рабочих чертежах серии I.465-7 вып.3 и ГОСТ 22701.0-77÷ 22701.2-77.

3.9.Прочность приклейки рубероида к основанию следует проверять через сутки после его приклейки путем медленного отрыва от поверхности плит.Приклейка считается нормальной,если не менее 50% площади разрыва проходит по рулонному материалу.

В.Маркировка и паспортизация.

3.10.На каждую подготовленную к отправке партию комплексных плит необходимо составлять паспорт, в котором подтверждается соответствие плит требованиям рабочих чертежей,а также указываются следующие данные:

а) наименование и адрес предприятия-изготовителя;

б) номер партии и дата изготовления плит;

в) марка и количество плит в партии

г) прочность бетона плиты и утеплителя;

д) результаты испытаний плит на прочность ,жесткость и трещиностойкость;

е) об"емный вес и влажность утеплителя;

ж) морозостойкость утеплителя;

з) серия рабочих чертежей.

1982	Плиты покрытий комплексные для промышленных зданий	Пояснительная записка	ШИФР 912	альбом II	лист 6

ТРЕСТ ОРГТЕХСТРОЙ г.Тула
Гл.инженер отдела Овчинников
Гл.инженер проекта Маков
Ст.инженер Мельников
Инженер Шелепова
Инженер Селезнева
Инв.№ 28238/7

Г.Хранение и перевозка

3.11.Погрузка,перевозка,разгрузка,складирование и приемка комплексных плит производится в соответствии с требованиями действующих нормативных и инструктивных документов.

3.12.Комплексные плиты, рассортированные по маркам,должны храниться в штабелях с укладкой плит на деревянные прокладки в горизонтальном положении правильными рядами.Взамен прокладок могут быть использованы деревянные вкладыши,заложенные в плиты в процессе формования (см.лист 25).Между группами штабелей комплексных плит следует предусматривать проходы шириной не менее 1м и зазоры между смежными штабелями в группе не менее 0,2м.Проходы между группами штабелей устраиваются не реже,чем через каждые два штабеля в продольном направлении и 25м в поперечном направлении.Высота штабеля (с прокладками и подкладками) по условиям техники безопасности не должна превышать 2,5м.

Д.Монтаж плит и заделка стыков.

3.13.Монтаж комплексных плит покрытий производить грузоподъемными механизмами в соответствии с проектом производства работ,разработанным с соблюдением действующих норм.

3.14.Стыки между железобетонной несущей частью комплексных плит тщательно заделывать бетоном или раствором марки 150.

3.15.Пароизоляцию швов между плитами выполнять путем наклейки полос рубероида шириной не менее 50мм на пароизоляцию комплексной плиты.Наклейка осуществляется с помощью холодных или горячих битумных мастик.

3.16.Теплоизоляцию швов между комплексными плитами осуществлять укладкой вкладышей из ОРП или минераловатных плит на пароизоляцию с последующей засыпкой керамзитовым гравием с об"емным весом не более γ=600 кг/м3 ,по которой предусмотреть стяжку из цементно-песчаного раствора М 100 толщиной не менее 25мм.

3.17.В местах примыкания комплексных плит к стенам,шахтам и другим вертикальным конструкциям,выходящим выше кровли необходимо оставлять продухи,выполненные,в виде деревянных щелевых элементов.Заполненные засыпным утеплителем швы совместно с вентиляционными продухами образуют дифузионную систему,обеспечивающую удаление влаги из утеплителя с целью обеспечения нормального влажностного режима комплексных плит.

3.18.Устройство гидроизоляции ,перекрывающей швы между плитами,осуществлять путем укладки насухо (в пределах шва) слоя рубероида с приклейкой его краев к гидроизоляции комплексной плиты с наклейкой не менее чем на 100мм. Дальнейшие работы по устройству кровли выполнять в соответствии с правилами СНиП -М-20-74 "Кровли,гидроизоляция,пароизоляция и теплоизоляция" и с учетом положений СНиП-II-26-76 "Кровли".

1982	Плиты покрытий комплексные для промышленных зданий	Пояснительная записка	шифр 912	альбом II	лист 7

ТПСТ Оргтехстрой г.Тула
Разработали: Пловерин, Ниженко, Ковалевский
Нач.отдела Шмелев, Нач.группы Ниженко, Н.контр. Ковалевский
Инв.№ 28238/8

Формат 12

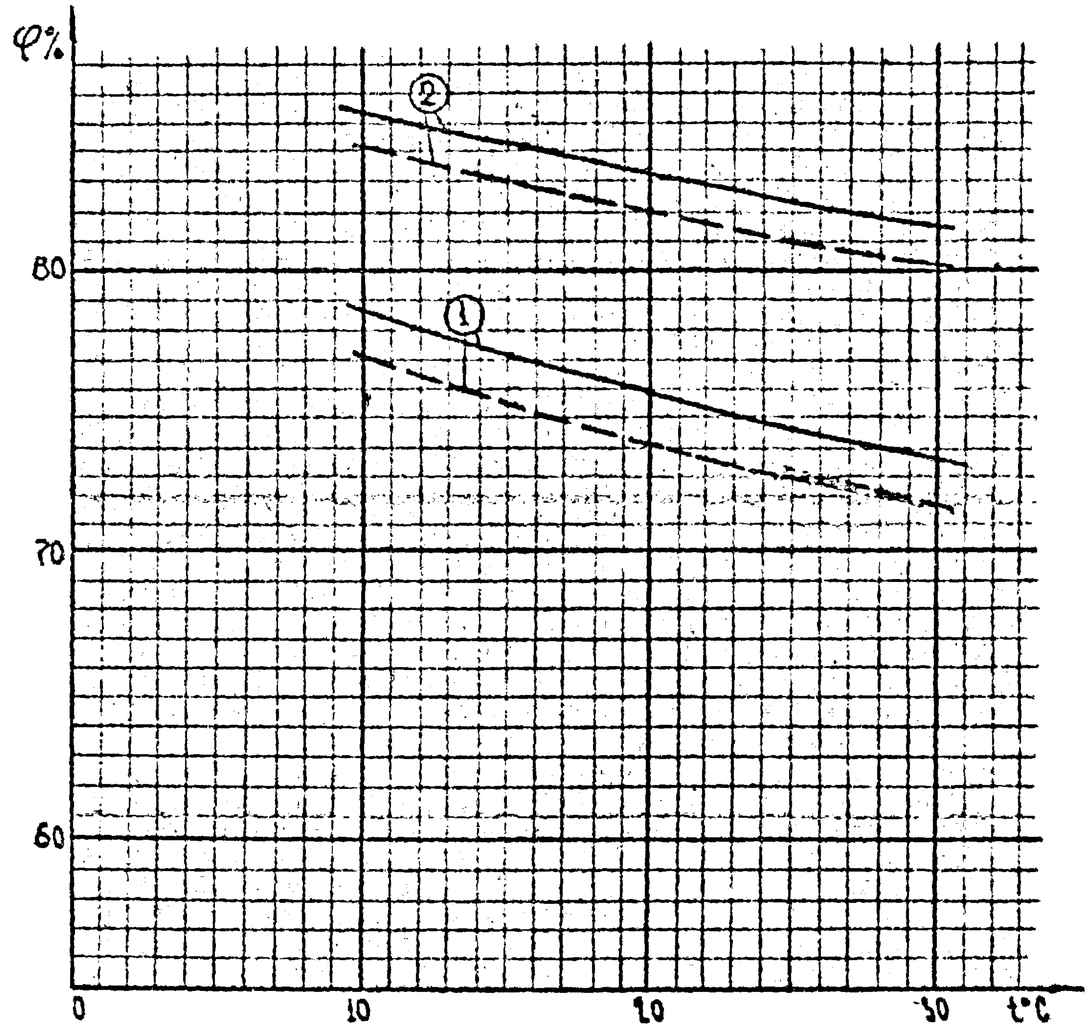

График зависимости применения разработанных комплексных плит покрытий от тепло-влажностного режима рабочего помещения.

Кривые ① ограничивают область оптимального применения разработанных комплексных плит покрытия в зависимости от тепловлажностного режима возводимого здания с учетом повышения уровня тепловой защиты зданий согласно письму ГОССТРОЯ РСФСР 5-2-14/1920 от 16.09.80 г.

Кривые ② ограничивают область применения разработанных комплексных плит покрытия в зависимости от параметров тепловлажностного режима возводимого здания, при которых на поверхности плит не возникнет конденсация.

Чтобы определить, подходит ли данная плита покрытия для возводимого здания, надо отложить точку, соответствующую внутренней температуре и относительной влажности в помещении. Данная точка должна лежать в непосредственной близости или ниже кривой ①.

——— — соответствует комплексной плите с утеплителем ФРП.

— — — — — то же, с утеплителем - минплитой.

1.152	Плиты покрытий комплексные для промышленных зданий	Пояснительная записка	Шифр 912	Альбом II	Лист 7А

Гипрострой „Оргтехстрой" г. Тула

Инж. 2821 38/9

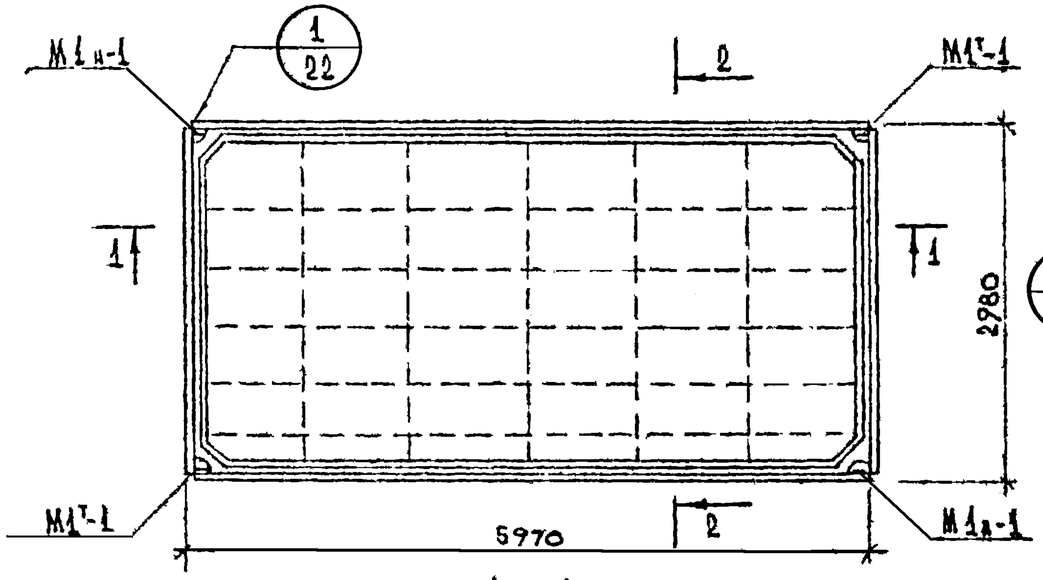

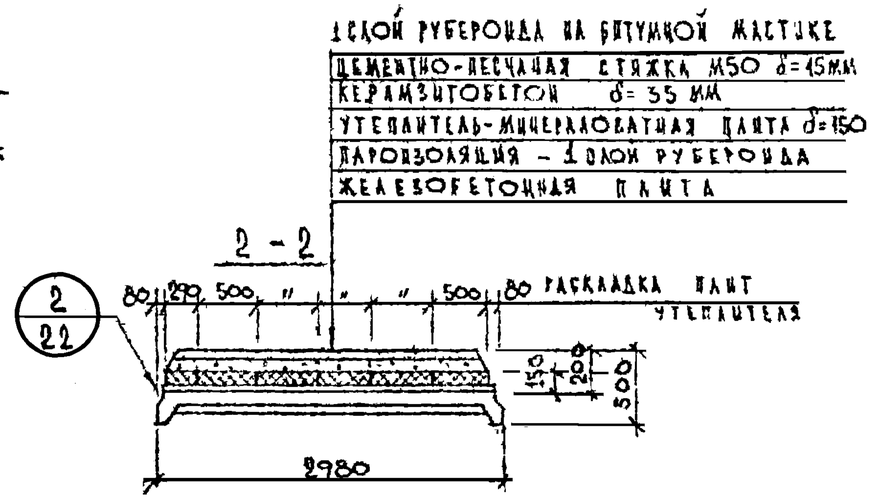

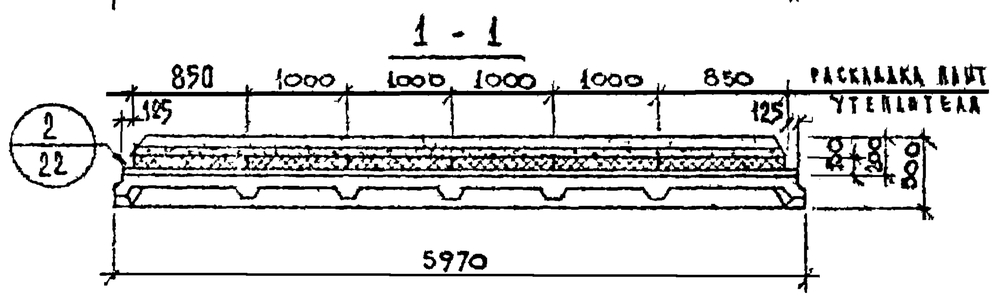

ТЕХНИКО-ЭКОНОМИЧЕСКИЕ ПОКАЗАТЕЛИ

Марка плиты	Размеры, мм			Расход материалов				Масса комплексной плиты, т
	δ кг	hр.	H	Рубероид, м²	Мин. плита, м³	Керамзитобетон м³	Цем-песчан раствор м³	
КПГ-Х'Т / М 150	150	200	500	37.9	2,39	0,57	0,25	4,28

ПРИМЕЧАНИЯ

1. В марке плит условный индекс „Х" – номер плиты в зависимости от ее несущей способности, класс стали
2. Монтажные петли М1н-1, М1т-1 на листе 23.
3. Указания по подбору марки плиты см. на листе 10.
4. Расход рубероида в таблице дан с учетом нахлестки смежных сторон.

1982	Плиты покрытий комплексные для промышленных зданий.	Общий вид комплексных плит КПГ-Х'Т / М 150. Технико-экономические показатели	Шифр 912	Альбом II / Лист 8

Формат 12

Инв. № 28238/0

Трест „Оргтехстрой" г. Тула

Нач. отд. Осипников; Гл. инж. проекта Жуков; Нач. группы Мельникова; Проверил Мельникова; Разработ. Пашкова; Н. контр.

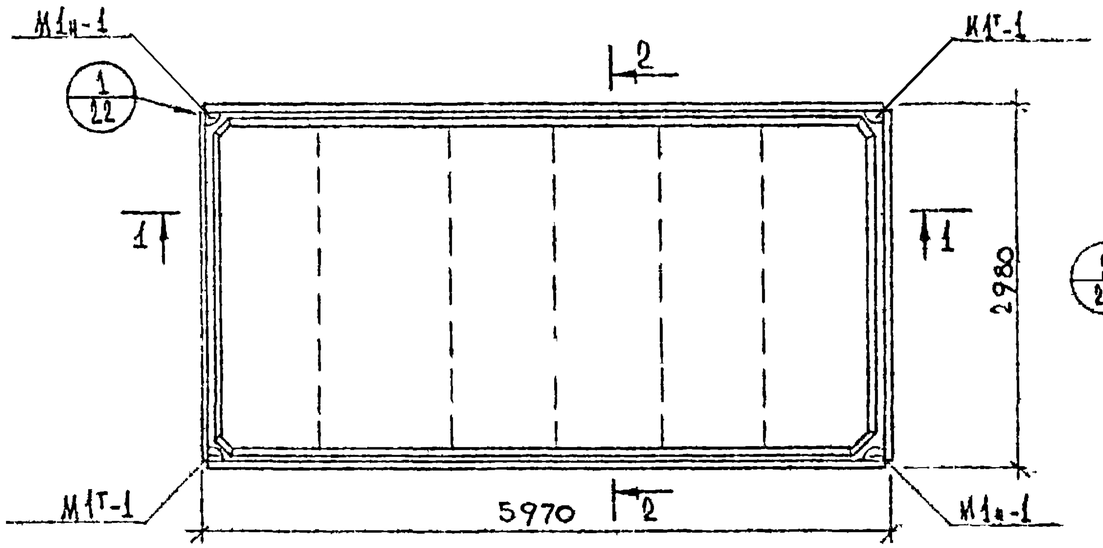

1 - 1

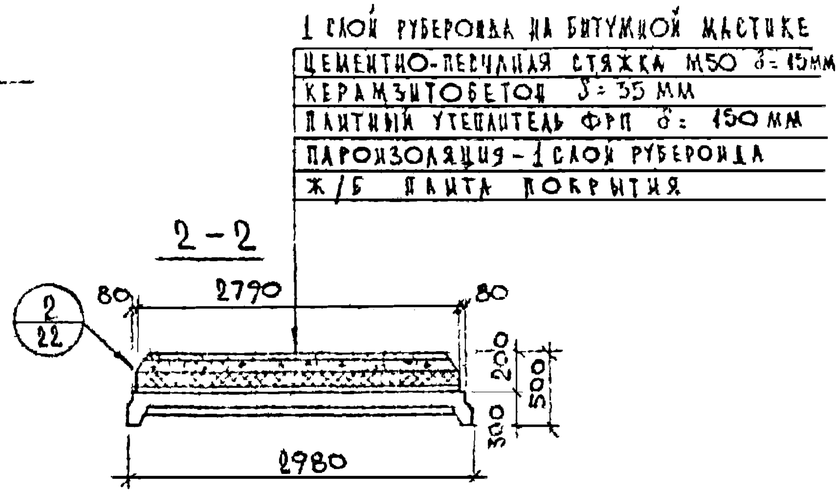

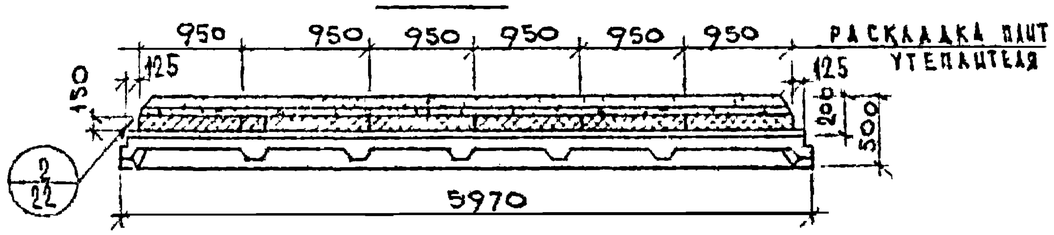

ТЕХНИКО-ЭКОНОМИЧЕСКИЕ ПОКАЗАТЕЛИ

МАРКА ПЛИТЫ	РАЗМЕРЫ, мм			РАСХОД МАТЕРИАЛОВ				МАССА КОМПЛЕКСНОЙ ПЛИТЫ, т
	$b_{ут}$	$h_р$	H	РУБЕРОИД $м^2$	ФРП, $м^3$	КЕРАМЗИТОБЕТОН, $м^3$	ЦЕМ.-ПЕСЧАН. РАСТВОР $м^3$	
КПГ-X^1Т / П150	150	200	500	37,90	2,39	0,57	0,25	3,85

ПРИМЕЧАНИЯ

1. В МАРКЕ ПЛИТ, УСЛОВНЫЙ ИНДЕКС „X" – ПОРЯДКОВЫЙ НОМЕР ПЛИТЫ В ЗАВИСИМОСТИ ОТ ЕЕ НЕСУЩЕЙ СПОСОБНОСТИ, КЛАСС СТАЛИ.
2. МОНТАЖНЫЕ ПЕТЛИ М1т-1, М1н-1 СМ. НА ЛИСТЕ 23.
3. УКАЗАНИЯ ПО ПОДБОРУ МАРКИ ПЛИТЫ СМ. Л. 10
4. РАСХОД РУБЕРОИДА В ТАБЛИЦЕ ДАН С УЧЕТОМ НАХЛЕСТКИ СМЕЖНЫХ СТОРОН.

1982	ПЛИТЫ ПОКРЫТИЙ КОМПЛЕКСНЫЕ ДЛЯ ПРОМЫШЛЕННЫХ ЗДАНИЙ.	ОБЩИЙ ВИД КОМПЛЕКСНЫХ ПЛИТ КПГ-X^1Т / П150 ТЕХНИКО-ЭКОНОМИЧЕСКИЕ ПОКАЗАТЕЛИ	Шифр 912	АЛЬБОМ II	ЛИСТ 9

ФОРМАТ 12

ТРЕСТ „ОРГТЕХСТРОЙ" Г. ТУЛА

ИНЖ. ОТД.	ОЗЕННИКОВ		
ГЛАВ. И ИНЖ.	МАРКОВ		
ИНЖ. ГРУППЫ	ЧЕЛЯПИКОВА		
ПРОВЕРИЛ	ЖЕЛЕЗНИКОВА		
РАЗРАБОТ.	ПАШКОВА	Н. КОНТР.	

ИНВ. № ПОДЛ. | ПОДПИСЬ И ДАТА | ВЗАМ. ИНВ. №

ЛЕНПРОЕКТ

Арх 28238/1

ТАБЛИЦА ПОДБОРА МАРКИ ПЛИТЫ РАЗМЕРОМ 3×6М С УТЕПЛИТЕЛЕМ ИЗ МИНПЛИТЫ

ТЕПЛОВЛАЖНОСТ. ПАРАМЕТРЫ		ТОЛЩИНА УТЕПЛИТЕЛЯ δ	НОМЕР ПЛИТЫ ПО НЕСУЩЕЙ СПОСОБНОСТИ, КЛАСС СТАЛИ, „Х"	РАВНОМЕРНО РАСПРЕДЕЛЕННАЯ НАГРУЗКА БЕЗ УЧЕТА ВЕСА ПЛИТЫ	
f%	t°			РАСЧЕТН	НОРМАТ
75	16	150	3 АIIIв	285	210
			4 АIIIв	385	270
			5 АIIIв	535	380
			6 АIIIв	705	500

ТАБЛИЦА ПОДБОРА МАРКИ ПЛИТЫ РАЗМЕРОМ 3×6М С УТЕПЛИТЕЛЕМ ИЗ ФРП

ТЕПЛОВЛАЖНОСТ. ПАРАМЕТРЫ		ТОЛЩИНА УТЕПЛИТЕЛЯ δ	НОМЕР ПЛИТЫ ПО НЕСУЩЕЙ СПОСОБНОСТИ, КЛАСС СТАЛИ „Х"	РАВНОМЕРНО РАСПРЕДЕЛЕННАЯ НАГРУЗКА БЕЗ УЧЕТА ВЕСА ПЛИТЫ	
f%	t°			РАСЧЕТНАЯ	НОРМАТИВН
75	16	150	3 АIIIв	315	235
			4 АIIIв	415	295
			5 АIIIв	565	405
			6 АIIIв	735	525

1982	ПЛИТЫ ПОКРЫТИЙ КОМПЛЕКСНЫЕ ДЛЯ ПРОМЫШЛЕННЫХ ЗДАНИЙ	ТАБЛИЦЫ ПОДБОРА МАРОК КОМПЛЕКСНЫХ ПЛИТ РАЗМЕРОМ 3×6М, КПГ-„Х"Т / М150 и КПГ-„Х"Т / П150	ШИФР 912	АЛЬБОМ II	ЛИСТ 10

ТРЕСТ „ОРГТЕХСТРОЙ" ТУЛА

НАЧ. ОТД. ОСЛИННИКОВ; ГАИ. И ГРУППЫ МАЙКОВ; ПРОВЕРИЛ МЕЛЬНИКОВА; РАЗРАБОТ. МЕНДРИКОВА; Н. ШКОЛА; Н. КОНТР.

ДАТА; ИНВ. №; ВЗАМ. №; ПОДПИСЬ

Инв. № 28238

ФОРМАТ 12

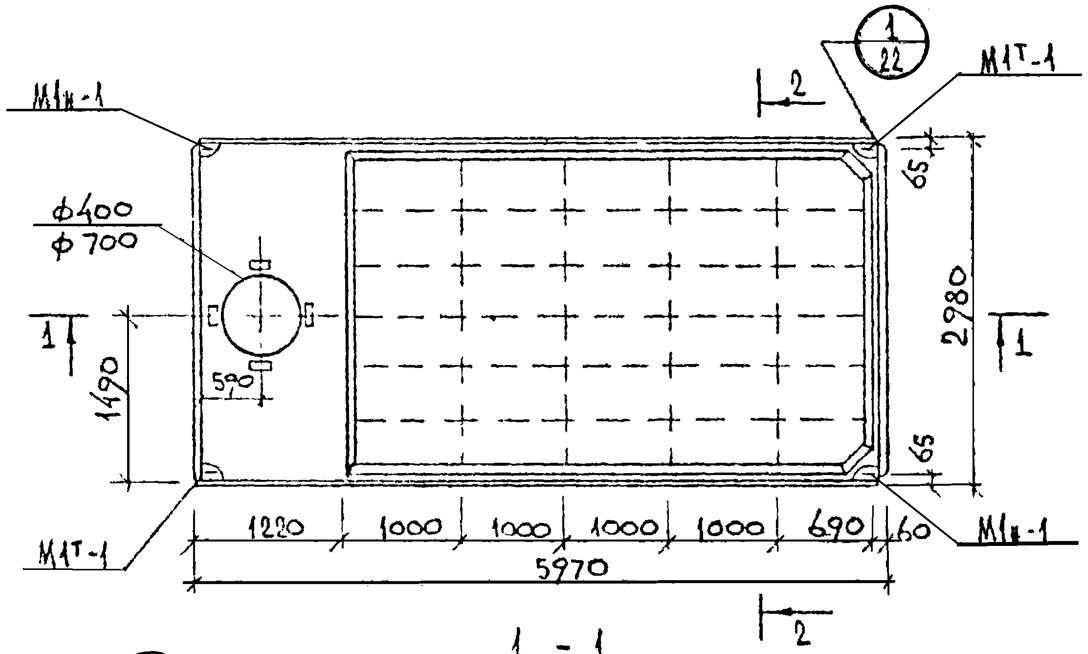

1 слой рубероида на битумной мастике
цементно песчаная стяжка М50, δ=15мм
керамзитобетон, δ=35мм
утеплитель-минераловатная плита, δ=150
пароизоляция, 1 слой рубероида
ж.-б. плита перекрытия

2 - 2

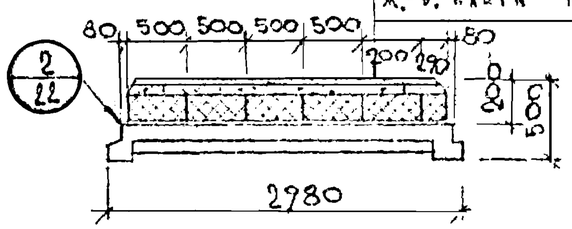

1 - 1

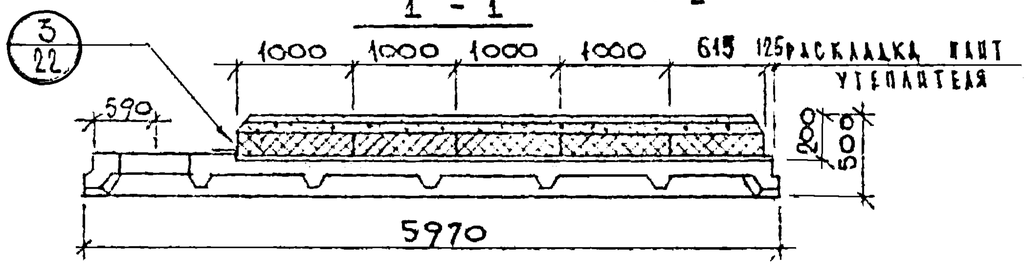

раскладка плит утеплителя

Технико-экономические показатели

Марка плиты	Размеры, мм			Расход материалов				Масса комплексн. плиты, т
	$\delta_{ут.}$	$h_р.$	Ш	Рубероид м²	Минплита, м³	Керамзитобетон, м³	Цементно-песч. раств. м³	
КПВ4-..Х'Т / М150	150	200	500	29,62	1,87	0,44	0,20	4,58
КПВ7-..Х'Т / М150								4,48

Примечания

1. В марке плит условный индекс „Х'" — порядковый номер плиты в зависимости от ее несущей способности, класс стали
2. Монтажные петли М1и-1; М1т-1 см. лист 23.
3. Указания по подбору марки плиты см. лист 15.
4. Расход рубероида в таблице дан с учетом нахлестки смежных сторон.

1982	Плиты покрытий комплексные для промышленных зданий	Общий вид комплексных плит КПВ4-Х'Т / М150 и КПВ7-Х'Т / М150. Технико-экономические показатели	Шифр 912	Альбом II / Лист 11

Трест Оргтехстрой г. Тула
Разработал — Нельзинович; Проверил — Мелешкова; Нач. группы — Мелешкова; Зам. нач. отд. — Мелешкова; Нач. отдела — Овчинников; Н. контр.

Инв. № 2823 8/13

Формат 12

1 слой рубероида на битумной мастике
цементно-песчаная стяжка М50, δ = 15 мм
керамзитобетон, δ = 35 мм
плитный утеплитель ФРП, δ = 150
пароизоляция – 1 слой рубероида
ж.-б. плита перекрытия

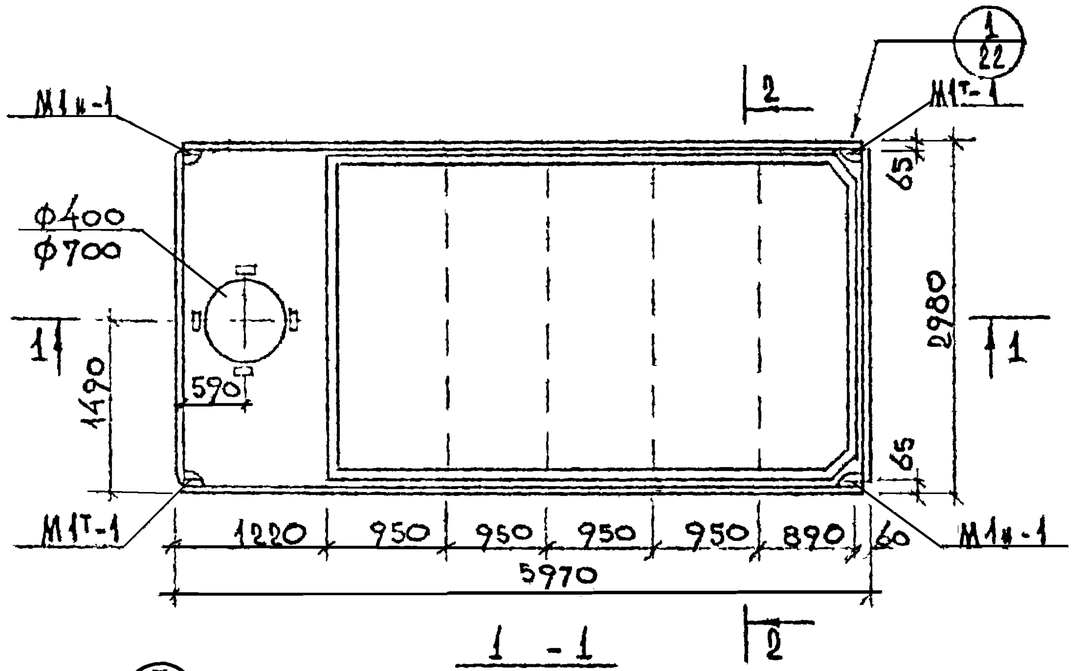

1 - 1

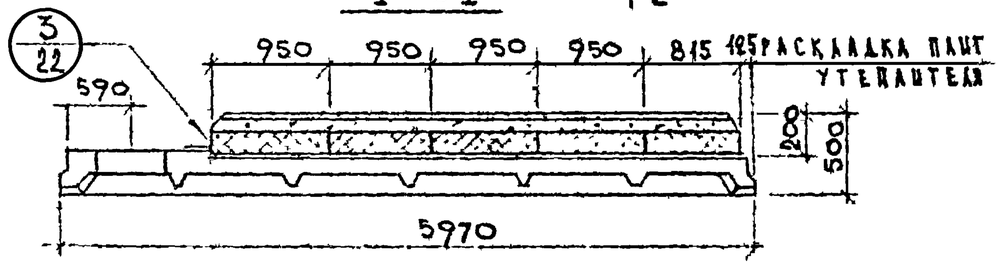

2 - 2

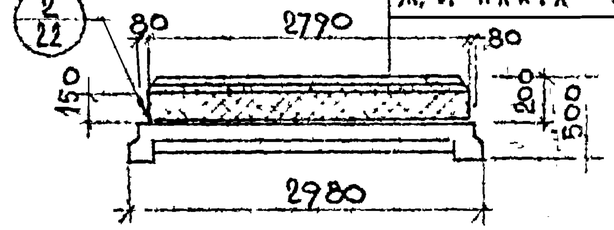

ПРИМЕЧАНИЯ

1. В марке плит условный индекс „Х"– порядковый номер плиты в зависимости от ее несущей способности, класс стали.
2. Монтажные петли М1т-1, М1к-1 см. на листе 23.
3. Указания по подбору марки плиты см. лист 15.

ТЕХНИКО-ЭКОНОМИЧЕСКИЕ ПОКАЗАТЕЛИ

Марка плиты	Размеры, мм			Расход материалов				Масса комплексной плиты, т
	$\delta_{ут.}$	$h_р$	Ц	Рубероид, м²	ФРП, м³	Керамзитобетон, м³	Цем. пест. раствор, м³	
КПВ4-„Х"Т / П150	150	200	500	29,62	1,87	0,44	0,20	4,24
КПВ7-Х"Т / П150								4,14

1982	Плиты покрытий комплексные для промышленных зданий	Общий вид комплексных плит КПВ4-„Х"Т / П150 и КПВ7-Х"Т / П150. Технико-экономические показатели	Шифр 912	Альбом II	Лист 12

Трест Оргтехстрой г. Тула

Нач. отдела Ольшников; Гл. инж. проекта Марков; Нач. группы Пильщиков; Проверил Ратников; Разработал Мельникова, Н. контр.

Инв. № 28238/14

Формат 12

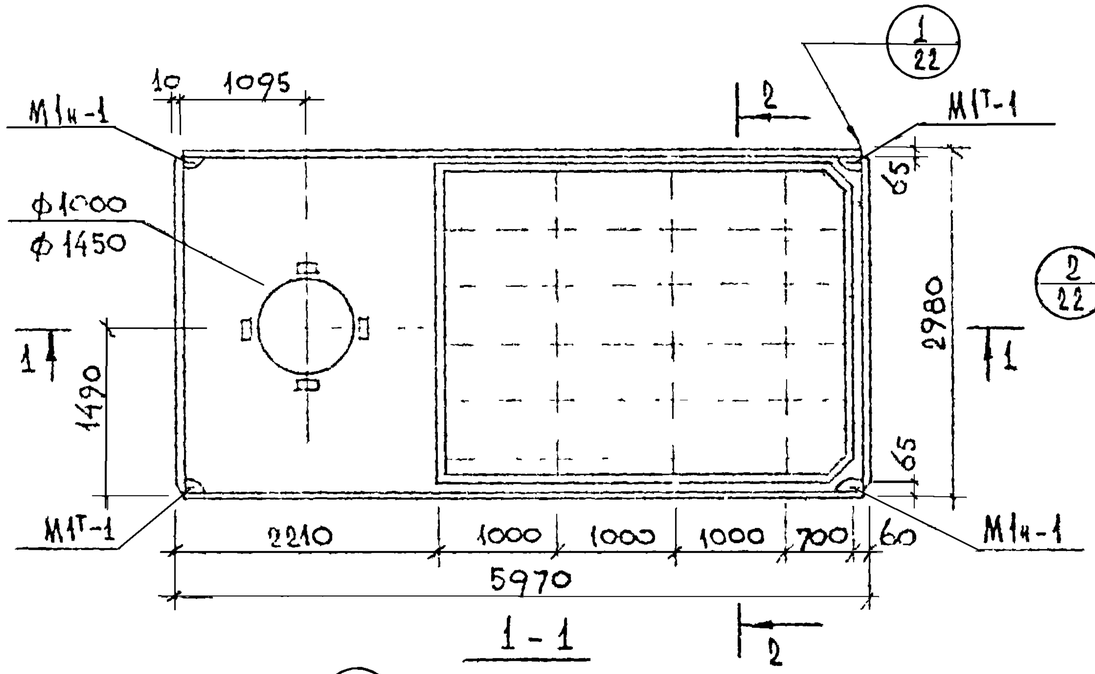

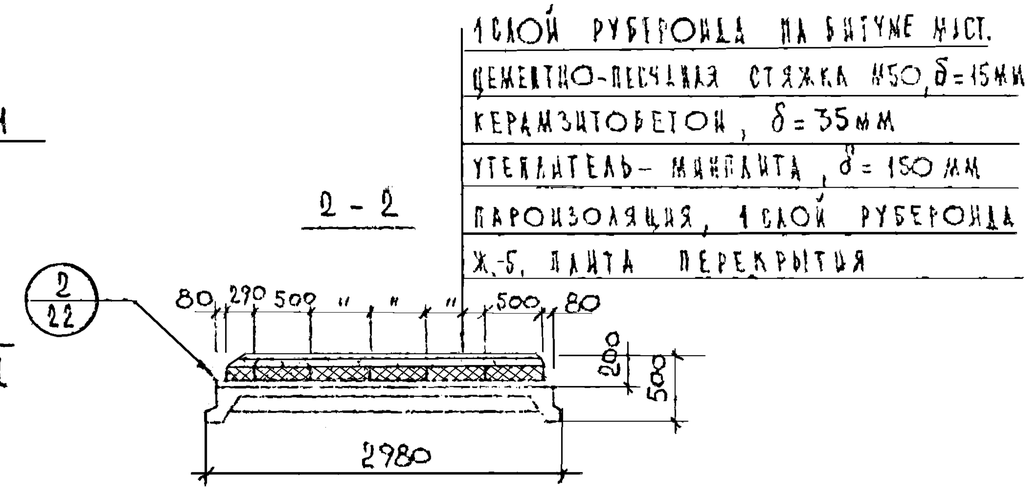

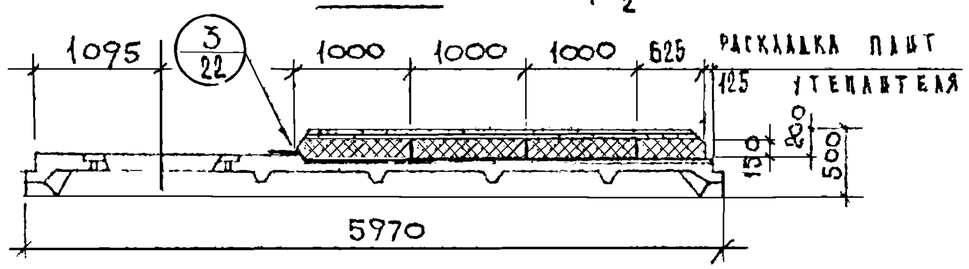

ПРИМЕЧАНИЯ

1. В МАРКЕ ПЛИТ УСЛОВНЫЙ ИНДЕКС „Х" – ПОРЯДКОВЫЙ НОМЕР ПЛИТЫ В ЗАВИСИМОСТИ ОТ ЕЕ НЕСУЩЕЙ СПОСОБНОСТИ, КЛАССА СТАЛИ
2. МОНТАЖНЫЕ ПЕТЛИ М1н-1, М1т-1 СМ. ЛИСТ 23.
3. УКАЗАНИЯ ПО ПОДБОРУ МАРКИ ПЛИТЫ СМ. ЛИСТ 15.

ТЕХНИКО-ЭКОНОМИЧЕСКИЕ ПОКАЗАТЕЛИ

МАРКА ПЛИТЫ	РАЗМЕРЫ, ММ			РАСХОД МАТЕРИАЛОВ				МАССА КОМПЛЕКСН. ПЛИТЫ, Т
	$\delta_{ут.}$	$h_{р.}$	H	РУБЕРОИД, $м^2$	МИНПЛИТА, $м^3$	КЕРАМЗИТОБЕТОН, $м^3$	ЦЕМ. ПЕСЧ. РАСТВОР, $м^3$	
КПВ10-Х'Т / М150	150	200	500	24,52	1,55	0,369	0,16	4,7
КПВ14-Х'Т / М150								4,5

1982	ПЛИТЫ ПОКРЫТИЙ КОМПЛЕКСНЫЕ ДЛЯ ПРОМЫШЛЕННЫХ ЗДАНИЙ	ОБЩИЙ ВИД КОМПЛЕКСНЫХ ПЛИТ КПВ10-Х'Т / М150 И КПВ14-Х'Т / М150 ТЕХНИКО-ЭКОНОМИЧЕСКИЕ ПОКАЗАТЕЛИ	ШИФР 912	АЛЬБОМ II / ЛИСТ 13

ТРЕСТ „ОРГТЕХСТРОЙ" Г. ТУЛА

Инв. 282 38/5

ФОРМАТ 12

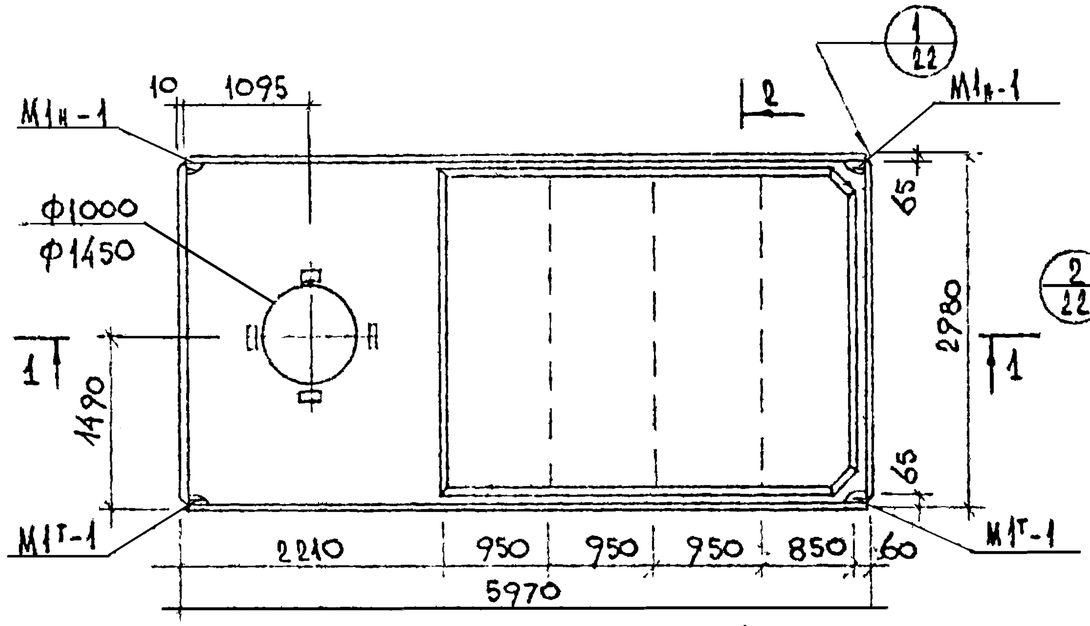

1 - 1

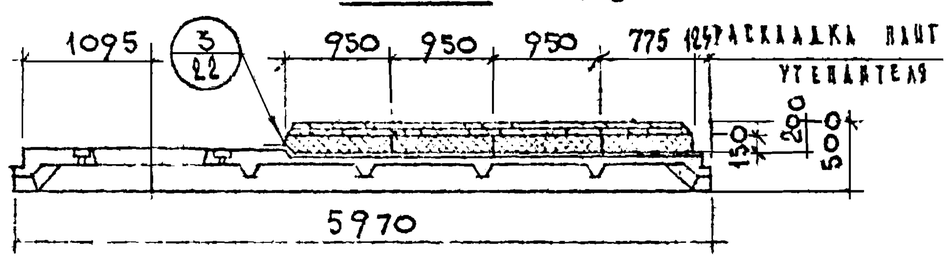

2 - 2

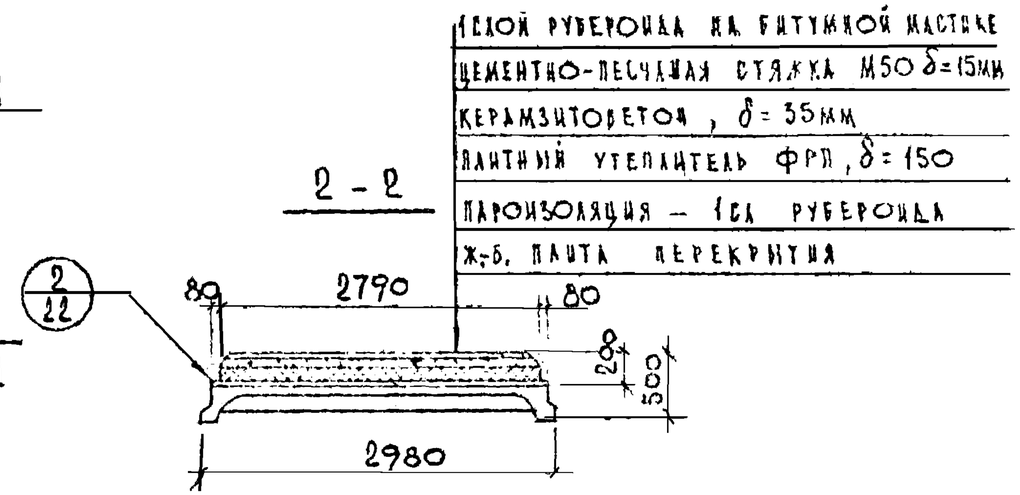

ПРИМЕЧАНИЯ

1. В МАРКЕ ПЛИТ УСЛОВНЫЙ ИНДЕКС „Х" — ПОРЯДКОВЫЙ НОМЕР ПЛИТЫ В ЗАВИСИМОСТИ ОТ ЕЕ НЕСУЩЕЙ СПОСОБНОСТИ, КЛАСС СТАЛИ.
2. МОНТАЖНЫЕ ПЕТЛИ М1Т-1; М1Н-1 СМ. Л. 23.
3. УКАЗАНИЯ ПО ПОДБОРУ МАРКИ ПЛИТЫ СМ. ЛИСТ 15.

ТЕХНИКО-ЭКОНОМИЧЕСКИЕ ПОКАЗАТЕЛИ

МАРКА ПЛИТЫ	РАЗМЕРЫ, ММ			РАСХОД МАТЕРИАЛОВ				МАССА КОМПЛЕКСН. ПЛИТЫ, Т
	$\delta_{ут}$	h	H	РУБЕРОИД, $м^2$	ФРП, $м^3$	КЕРАМЗИТОБЕТОН, $м^3$	ЦЕМ. ПЕСЧ. РАСТВОР, $м^3$	
КПВ10-„Х"Т / П150	150	200	500	24,52	1,55	0,369	0,16	4,39
КПВ14-„Х"Т / П150								4,19

1982	ПЛИТЫ ПОКРЫТИЙ КОМПЛЕКСНЫЕ ДЛЯ ПРОМЫШЛЕННЫХ ЗДАНИЙ.	ОБЩИЙ ВИД КОМПЛЕКСНЫХ ПЛИТ КПВ10-„Х"Т / П150 и КПВ14-„Х"Т / П150. ТЕХНИКО-ЭКОНОМИЧЕСКИЕ ПОКАЗАТЕЛИ.	ШИФР 912	АЛЬБОМ II	ЛИСТ 14

ФОРМАТ 12

ТРЕСТ „ОРГТЕХСТРОЙ" г. ТУЛА

НАЧ. ОТДЕЛА ОВЧИННИКОВ; ГЛ. ИНЖ. ПРОЕКТА МАРКОВ; ИНЖ. ГРУППЫ МЕЛЬНИКОВА; ПРОВЕРИЛ МЕЛЬНИКОВА; РАЗРАБОТАЛ СЕЛЕЗНЕВА; Н. КОНТР.

ИНВ. № ; ВЗАМЕН №

Пр. 28-38/16

ТАБЛИЦА ПОДБОРА МАРКИ ПЛИТЫ РАЗМЕРОМ 3×6М (С ОТВЕРСТИЯМИ), УТЕПЛИТЕЛЬ–МИНПЛИТА

Тепловлажностные параметры		Толщина утеплителя, δ	Номер плиты по несущей способности, класс стали „Х"	Равномерно распределенная нагрузка без учета веса плиты	
φ%	t°			расчетная	нормативн.
75	16	150	3АШВ	170	105
			4АШВ	270	165
			5АШВ	420	275
			6АШВ	590	395

ТАБЛИЦА ПОДБОРА МАРКИ ПЛИТЫ РАЗМЕРОМ 3×6М (С ОТВЕРСТИЯМИ), УТЕПЛИТЕЛЬ–ФРП

Тепловлажностные параметры		Толщина утеплителя, δ	Номер плиты по несущей способности, класс стали, „Х"	Равномерно распределенная нагрузка без учета веса плиты	
φ%	t°			расчетная	нормативн.
75	16	150	3АШВ	200	130
			4АШВ	300	190
			5АШВ	450	300
			6АШВ	620	420

Дата	Инв. №	Взам. №			
Нач. отд.	Осчинников				
Зам. нач.	Марков				
Нач. гр.	Мельникова				
Проверил	Мельникова	Нечушина			
Разработ.	Пашкова	Н. контр.			

Трест „Оргтехстрой" Тула

Арх 28238/17

1982	Плиты покрытий комплексные для промышленных зданий	Таблицы подбора марок комплексных плит $\frac{КПВ4-Х"Т}{М150} \div \frac{КПВ14-Х"Т}{М150}$ и $\frac{КПВ1-Х"Т}{П150} \div \frac{КПВ14-Х"Т}{П150}$	Шифр 912	Альбом II	Лист 15

Формат 12

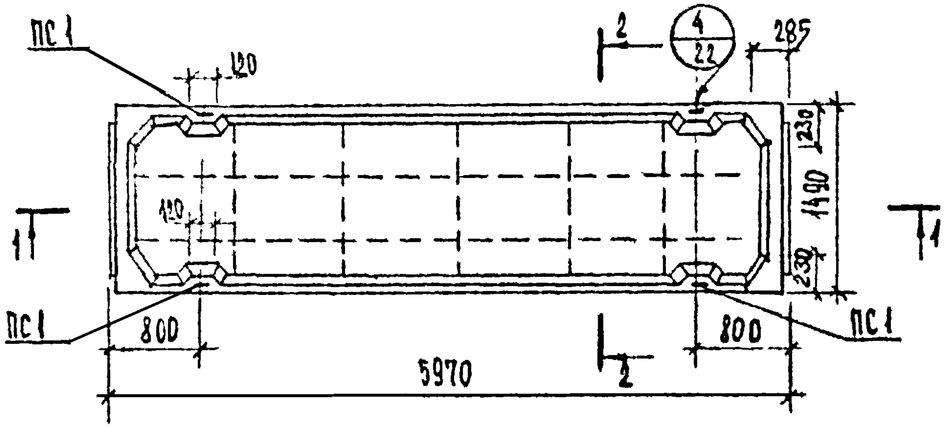

1-1

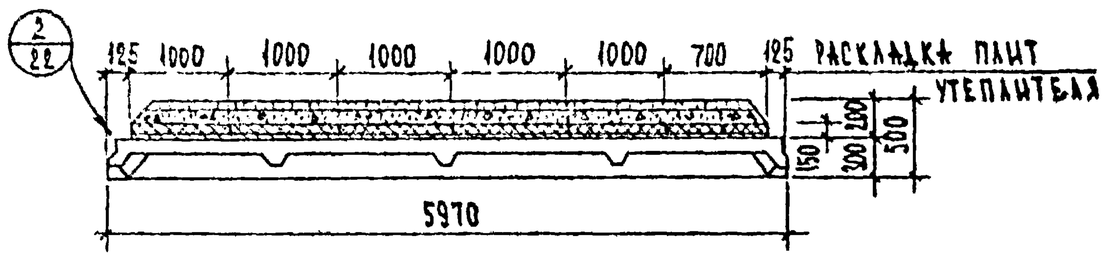

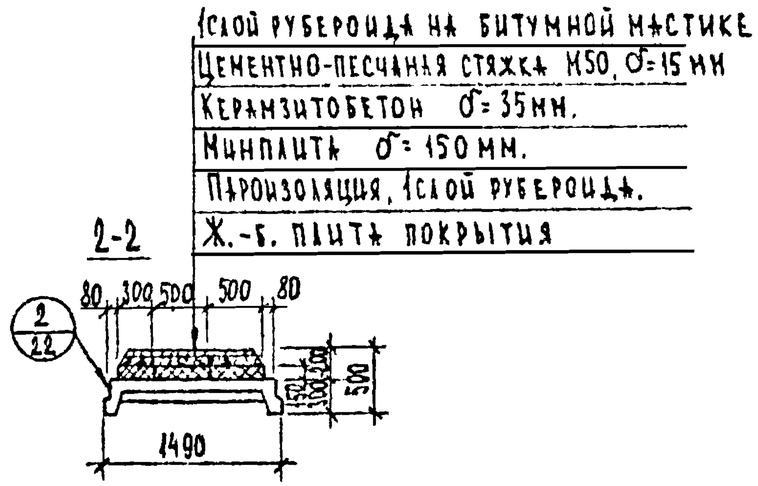

Примечания.

1. В марке плит условный индекс „Х" – порядковый номер плиты в зависимости от ее несущей способности.
2. Монтажную петлю ПС1 см. на листе 24.
3. Указания по подбору марки плиты см. лист 18.

Технико-экономические показатели.

Марка плиты	Расход материалов				Масса комплексной плиты, т
	Рубероид м²	Минплита м³	Керамзитобетон, м³	Цем.-песчан. стяжка, м³	
$\frac{КП4 III в}{1.5\times6\ М150}$-„Х"	18.60	1.11	0.27	0.12	2.28

1982	Плиты покрытий комплексные для промышленных зданий.	Общий вид комплексных плит $\frac{КП4 III в}{1.5\times6\ М150}$-„Х" Технико-экономические показатели.	Шифр 912	Альбом II	Лист 16

Инв. № 28238/8

Дата | Инв. № | Взамен №

Нач. отдела Овчинников
Зам. нач. отдела Марков
Нач. группы Мельникова
Проверил Мельникова
Разработал Селезнева
Н. контр.

Трест „Оргтехстрой" г. Тула

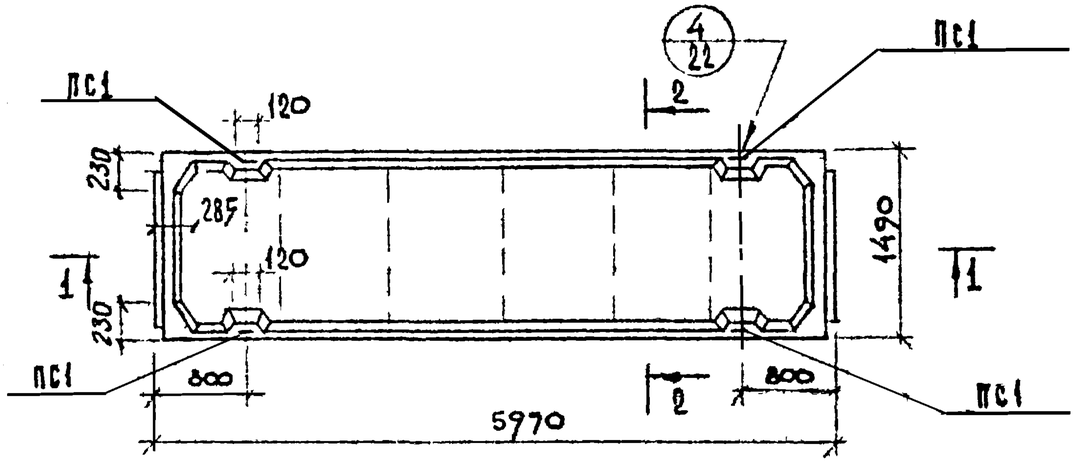

1 - 1

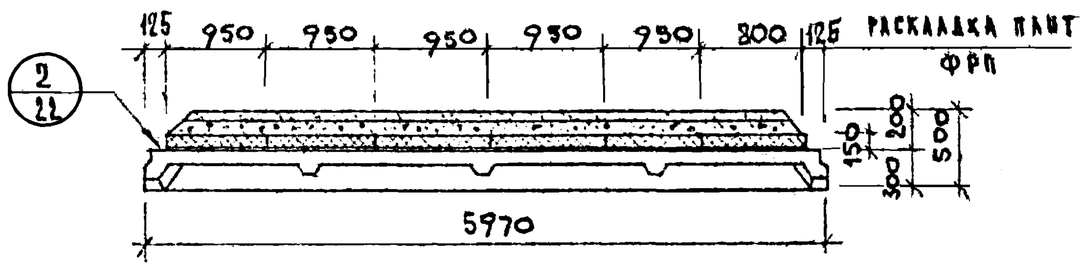

2 - 2

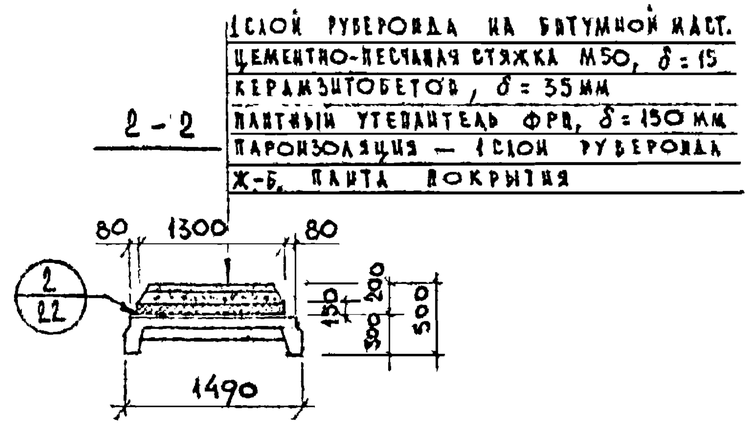

ПРИМЕЧАНИЯ

1. В МАРКЕ ПЛИТ УСЛОВНЫЙ ИНДЕКС „Х" — ПОРЯДКОВЫЙ НОМЕР ПЛИТЫ В ЗАВИСИМОСТИ ОТ ЕЕ НЕСУЩЕЙ СПОСОБНОСТИ.
2. МОНТАЖНУЮ ПЕТЛЮ ПС-1 СМ НА ЛИСТЕ 24.
3. УКАЗАНИЯ ПО ПОДБОРУ МАРКИ ПЛИТЫ СМ. НА ЛИСТЕ 18.

ТЕХНИКО-ЭКОНОМИЧЕСКИЕ ПОКАЗАТЕЛИ

МАРКА ПЛИТЫ	РАЗМЕРЫ, мм			РАСХОД МАТЕРИАЛОВ				МАССА КОМПЛЕКСН. ПЛИТЫ, т
	$\delta_{ут}$	$h_р$	Н	РУБЕРОИД, м²	ФРП, м³,	КЕРАМЗИТОБЕТОН, м³	ЦЕМ. ПЕСЧАН СТЯЖКА, м³	
КПА III В / 1,5×6 П 150 - „Х"	150	200	500	18,60	1,11	0,27	0,12	2,08

1982	ПЛИТЫ ПОКРЫТИЙ КОМПЛЕКСНЫЕ ДЛЯ ПРОМЫШЛЕННЫХ ЗДАНИЙ	ОБЩИЙ ВИД КОМПЛЕКСНОЙ ПЛИТЫ КПА III В / 1,5×6 П 150 - „Х" ТЕХНИКО-ЭКОНОМИЧЕСКИЕ ПОКАЗАТЕЛИ	ШИФР 912	АЛЬБОМ II / ЛИСТ 17

ТРЕСТ „ОРГТЕХЭНЕРГО" УГЛЕ

Инв. 28238/19

Таблица подбора марки плиты размером 1,5×6м с утеплителем из минплиты

Тепловлажностн. параметры		Толщина утеплителя „δ"	Номер плиты по несущей способности, класс стали „х"	Равномерно-распределенная нагрузка	
φ%	t°			расчетн.	нормативн.
75	16	150	1АIIIв	240	180
			2АIIIв	380	270
			3АIIIв	580	430
			4АIIIв	780	590
			5АIIIв	1030	780

Таблица подбора марки плиты размером 1,5×6м с утеплителем из ФРП

Тепловлажностн. параметры		Толщина утеплителя „δ"	Номер плиты по несущей способности, класс стали „х"	Равномерно-распределенная нагрузка	
φ%	t°			расчетн.	нормативн.
75	16	150	1АIIIв	270	205
			2АIIIв	410	295
			3АIIIв	610	455
			4АIIIв	810	615
			5АIIIв	1060	785

1982	Плиты покрытий комплексные для промышленных зданий	Таблицы подбора марок комплексных плит $\frac{КПАIIIв}{1,5\times6\ М150}$-х° и $\frac{КПАIIIв}{1,5\times6\ П150}$-х°	Шифр 912	Альбом II	Лист 18

Гипрогорстрой г. Тула

Инв. № 28238/20

Формат 12

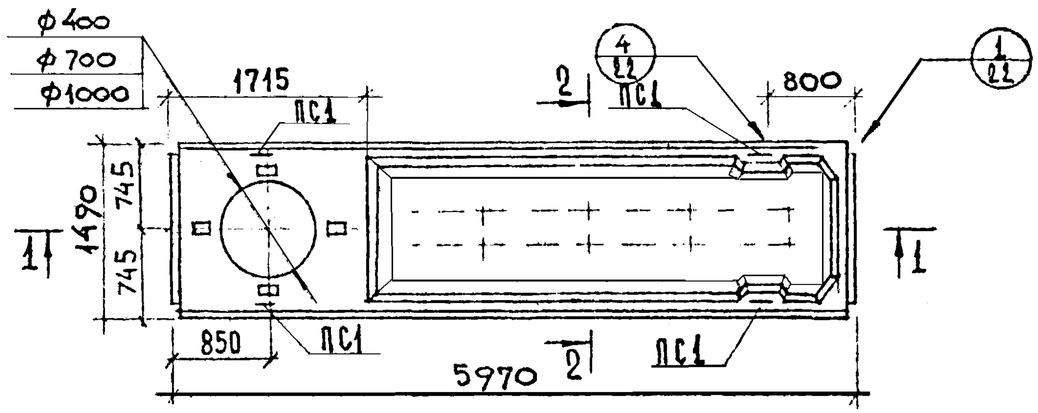

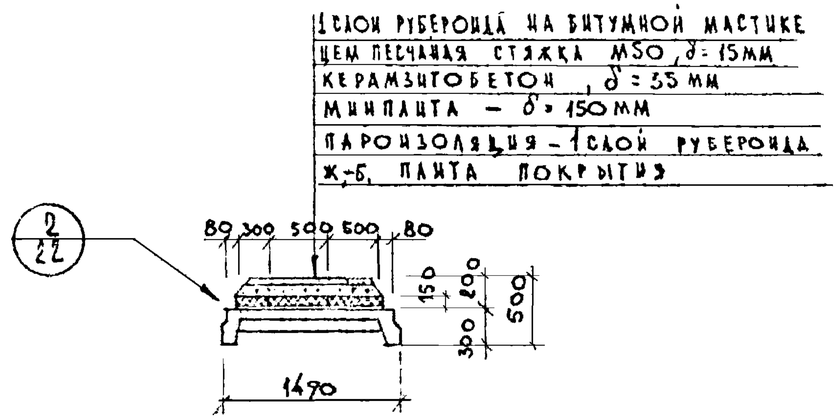

1 - 1

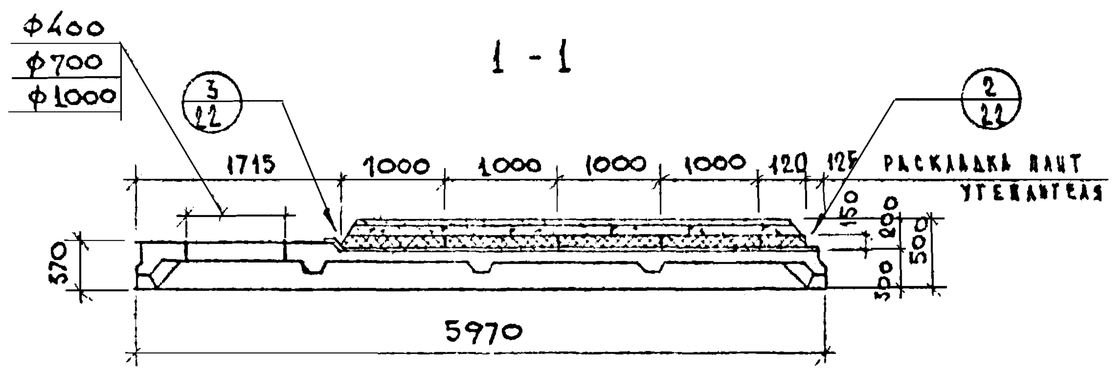

ПРИМЕЧАНИЯ

1. В марке плит условный индекс „Х" – порядковый номер плиты в зависимости от ее несущей способности
2. Монтажную петлю ПС1 см на листе 24
3. Указания по подбору марки плиты см лист 21.

Марка плиты	Размеры, мм			Расход материалов				Масса комплексной плиты, т
	$\delta_{ут}$	$h_р$	H	Рубероид, м²	Минплита, м³	Керамзитобетон, м³	Цем. песчаная стяжка	
КПШВ-4 / 1,5×6 М150 „Х"	150	200	500	13,76	0,80	0,18	0,082	2,49
КПШВ-7 / 1,5×6 М150 „Х"								2,44
КПШВ-10 / 1,5×6 М150 „Х"								2,34

1982	Плиты покрытий комплексные для промышленных зданий.	Общий вид комплексных плит КПШВ-4 / 1,5×6 М150 „Х"; КПШВ-7 / 1,5×6 М150 „Х"; КПШВ-10 / 1,5×6 М150 „Х". Технико-экономические показатели.	Шифр 912	Альбом II	Лист 19

Трест „Оргтехстрой" г. Тула

Нач. отдела Обычников; Зам. нач. Марков; Нач. ТР Мельникова; Проверил Мельникова; Разработ Пашкова; Н. контр.

Взам. инв. №; Подпись и дата; Инв. № подл.

Формат 12

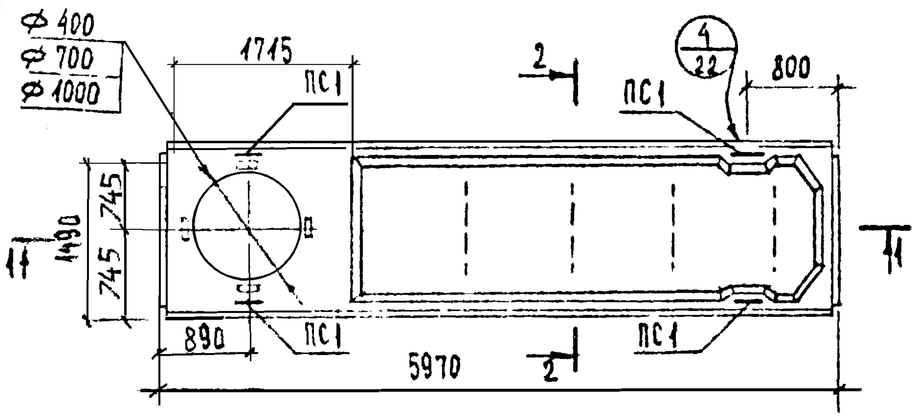

1-1

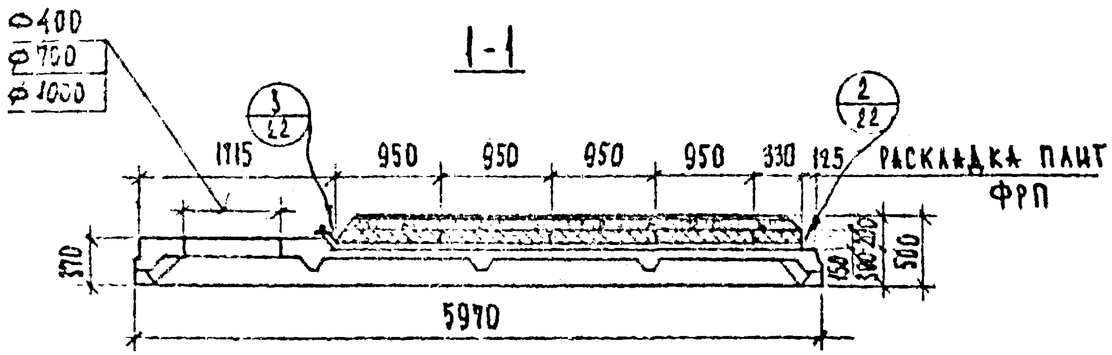

2-2

1 слой рубероида на битумной мастике
Цементно-песчаная стяжка М50 δ=15мм
Керамзитобетон δ=35мм
Плитный утеплитель ФРП δ=150мм
Пароизоляция, 1 слой рубероида.
Ж.-б. плита покрытия.

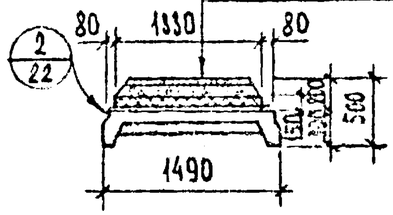

Примечания.

1. В марке плит условный индекс „Х" – порядковый номер плиты в зависимости от ее несущей способности.
2. Монтажную петлю ПС1 см. на листе 24.
3. Указания по подбору марки плиты см. лист 21.

Технико-экономические показатели.

Марка плиты	Расход материалов				Масса комплексной плиты, т
	Рубероид м²	ФРП м³	Керамзитобетон, м³	Цем.-песчан. стяжка, м³	
КП-III В-4 / 1.5×6 П150 -Х	13.76	0.80	0.18	0.082	2.35
КП-III В-7 / 1.5×6 П150 -Х					2.30
КП-III В-10 / 1.5×6 П150 -Х					2.20

1982	Плиты покрытий комплексные для промышленных зданий.	Общий вид комплексных плит КП-III В-4 / 1.5×6 П150 -Х; КП-III В-7 / 1.5×6 П150 -Х; КП-III В-10 / 1.5×6 П150 -Х. Технико-экономические показатели.	Шифр 912	Альбом II	Лист 20

Трест „Оргтехстрой" г. Тула

Гл. инж. проекта	Овчинников		
Нач. отдела	Маков		
Гл. инж. проекта	Мельникова		
Гл. специалист	Мельникова		
Ст. инженер	Селезнева		

Инв. № 2123 эк/дз

Формат 12

ТАБЛИЦА ПОДБОРА МАРКИ ПЛИТЫ РАЗМЕРОМ 1,5×6М (С ОТВЕРСТИЯМИ) С УТЕПЛИТЕЛЕМ ИЗ МИНПЛИТЫ

ТЕПЛОВЛАЖНОСТН. ПАРАМЕТРЫ		ТОЛЩИНА УТЕПЛИТЕЛЯ δ	НОМЕР ПЛИТЫ ПО НЕСУЩЕЙ СПОСОБНОСТИ, КЛАСС СТАЛИ „Х"	РАВНОМЕРНО РАСПРЕДЕЛЕННАЯ НАГРУЗКА	
φ%	t°			РАСЧЕТН.	НОРМАТИВН.
75	16	150	2АШВ	265	165
			3АШВ	465	325
			4АШВ	665	485
			5АШВ	915	655

ТАБЛИЦА ПОДБОРА МАРКИ ПЛИТЫ РАЗМЕРОМ 1,5×6М (С ОТВЕРСТИЯМИ) С УТЕПЛИТЕЛЕМ ИЗ ФРП

ТЕПЛОВЛАЖНОСТН. ПАРАМЕТРЫ		ТОЛЩИНА УТЕПЛИТЕЛЯ δ	НОМЕР ПЛИТЫ ПО НЕСУЩЕЙ СПОСОБНОСТИ, КЛАСС СТАЛИ, „Х"	РАВНОМЕРНО РАСПРЕДЕЛ. НАГРУЗКА	
φ%	t°			РАСЧЕТНАЯ	НОРМАТИВН.
75	16	150	2АШВ	295	190
			3АШВ	495	350
			4АШВ	695	510
			5АШВ	945	680

ТРЕСТ ОРГТЕХСТРОЙ г. Тула	1982	ПЛИТЫ ПОКРЫТИЙ КОМПЛЕКСНЫЕ ДЛЯ ПРОМЫШЛЕННЫХ ЗДАНИЙ	ТАБЛИЦЫ ПОДБОРА МАРОК КОМПЛЕКТНЫХ ПЛИТ $\frac{КПАШВ\ 6-4}{1,5\times6\ М150}$ „Х" ÷ $\frac{КПАШВ\ 10}{1,5\times6\ М150}$ „Х" и $\frac{КПАШВ\ 6-4}{1,5\times6\ П150}$ „Х" ÷ $\frac{КПАШВ\ 10}{1,5\times6\ П150}$ „Х"	ШИФР 912	АЛЬБОМ II	ЛИСТ 21

Нач. отдела Ошмянков
Гл. инж. Марков
Нач. гр. Мельникова
Проверил Мельникова
Разработ. Пашкова
Н. контр.

Мельник

Инв. № подл. | Подпись и дата | Взам. инв. №

ФОРМАТ 12

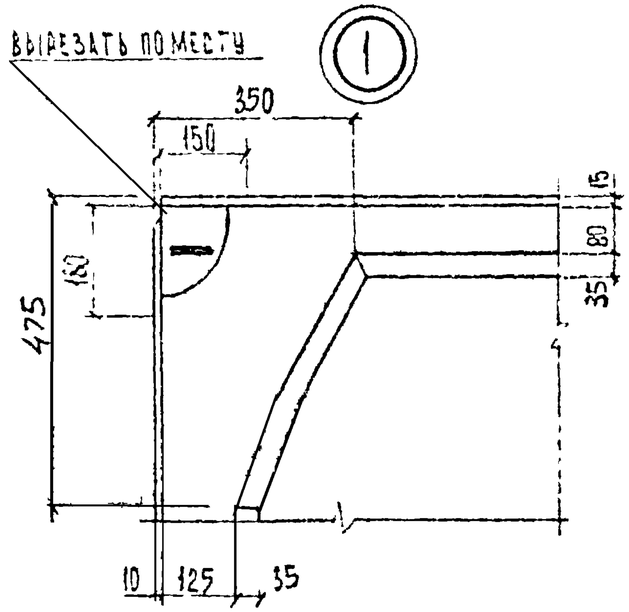

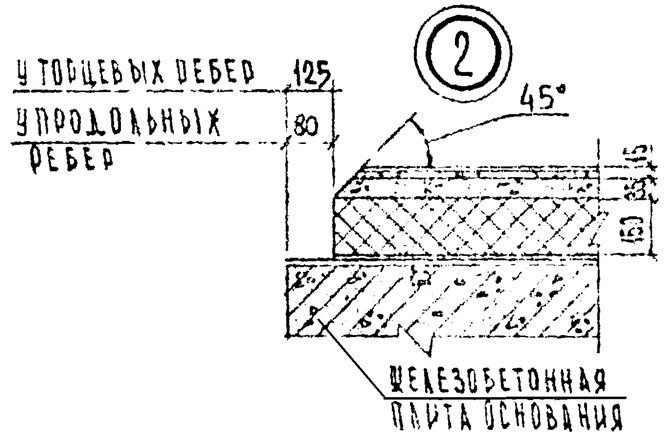

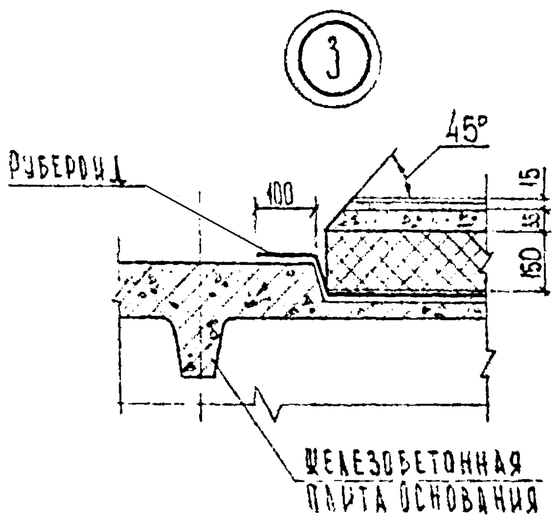

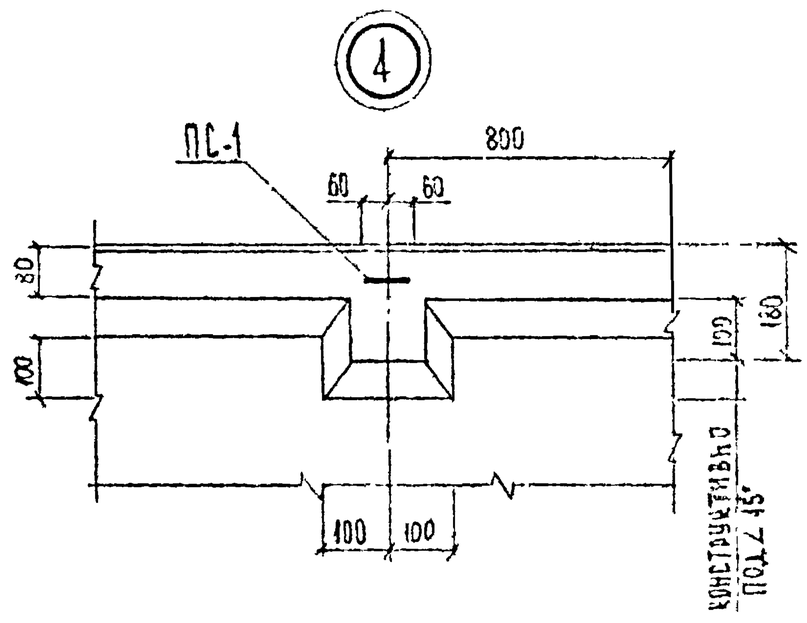

ПРИМЕЧАНИЕ

При укладке 2х и более слоев утеплителя плиты (утеплителя) должны быть уложены со смещением швов, на величину не менее их толщины.

ТРЕСТ ОРГТЕХСТРОЙ г. Тула	1982	Плиты покрытий комплексные для промышленных зданий	Узлы 1 ÷ 4	Шифр 912	Альбом III / Лист 22

Инв. № 28238/2-1

Формат 12

М1т-1 — изображено
М1н-1 — зеркальное отражение

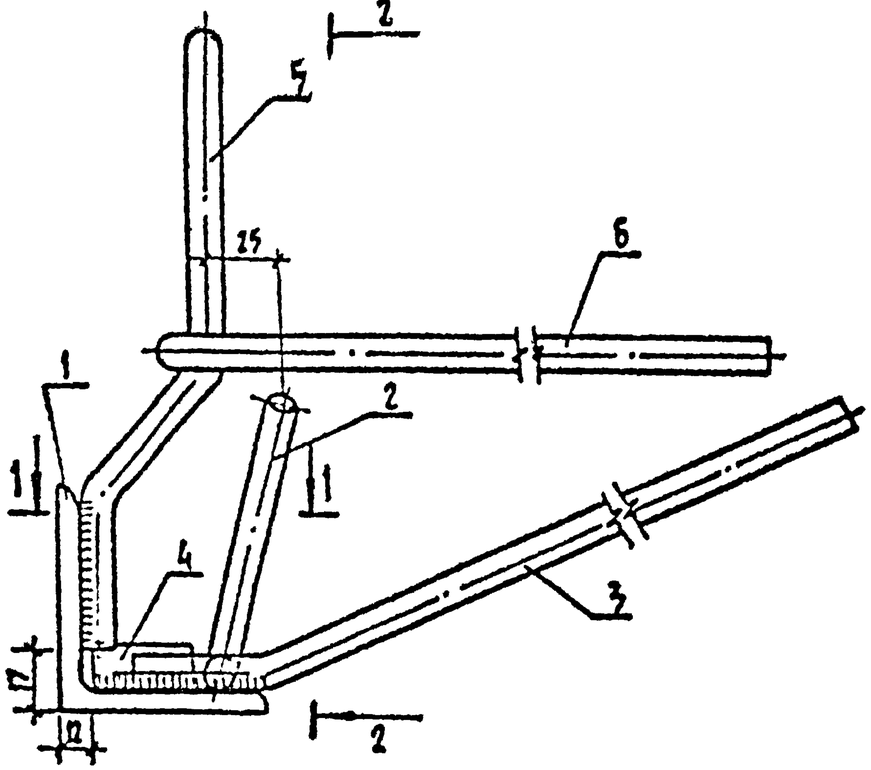

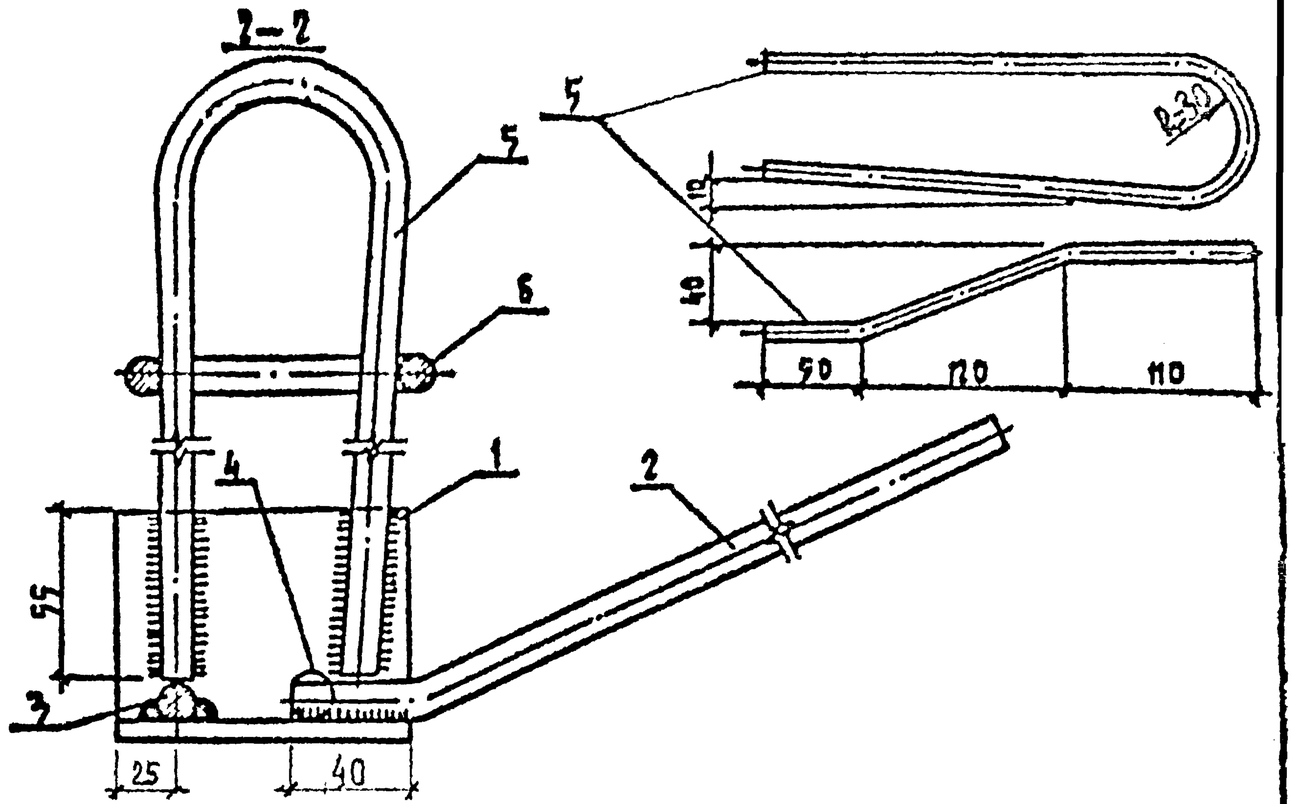

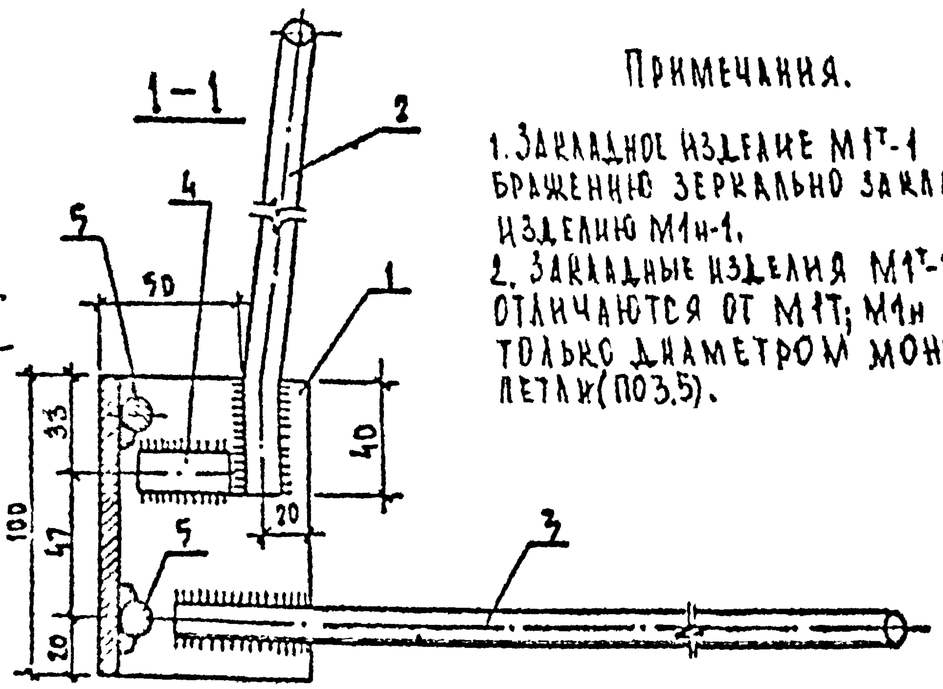

Примечания.

1. Закладное изделие М1т-1 по изображению зеркально закладному изделию М1н-1.
2. Закладные изделия М1т-1 и М1н-1 отличаются от М1т; М1н только диаметром монтажной петли (поз.5).

Спецификация и выборка стали на одно изделие

Марка изделия	№ поз	Эскиз	Профиль сечение	Длина мм	Кол-во шт.	Выборка стали. Профиль сечение мм	Общая длина м	Масса кг
М1т-1 (М1н-1)	1		∟75×75×8	100	1	∟75×75×8	0.1	0.9
	2	40 510	10 А III	550	тоже	12 А III	0.60	0.55
	3	50 550	12 А III	600	"	16 А I	0.62	0.95
	4	—	14 А III	39	"	10 А III	0.55	0.7
	5	см. чертеж	16 А I	620	"	Итого		2.7
Отдельные стержни	6	190	6 А III	470	"	6 А III	0.47	0.1

1982	Плиты покрытий комплексные для промышленных зданий	Строповочная петля М1т-1(М1н-1) совмещенная с опорным закладным изделием для комплексных панг размером 3×6 м	Шифр 912	Альбом II	Лист 23

Гпредприятие Оргтехстрой г. Тула

Инв. № 28238/25

Формат 12

Деталь установки строповочной петли для комплексных плит 1.5х6 м

ПС1

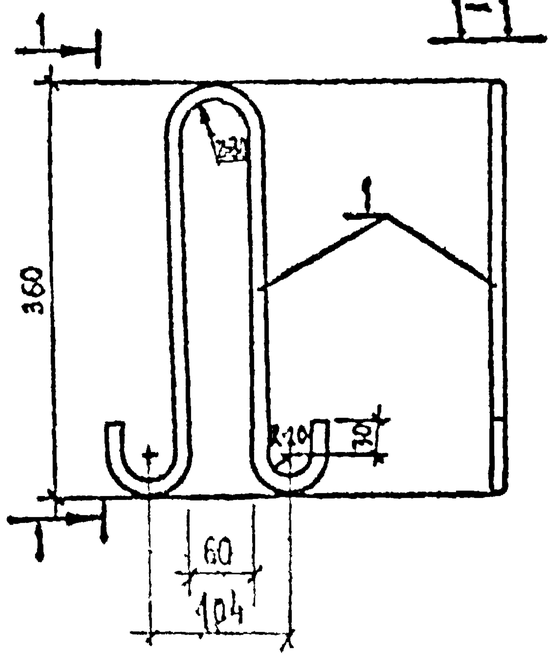

2-2

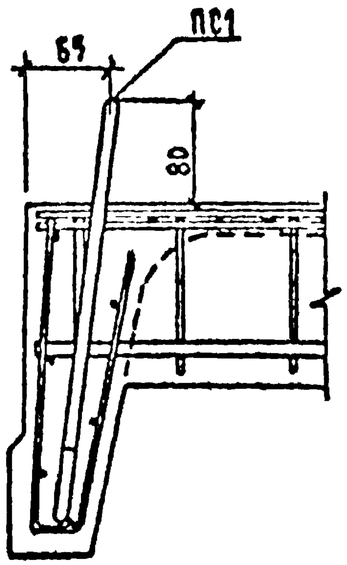

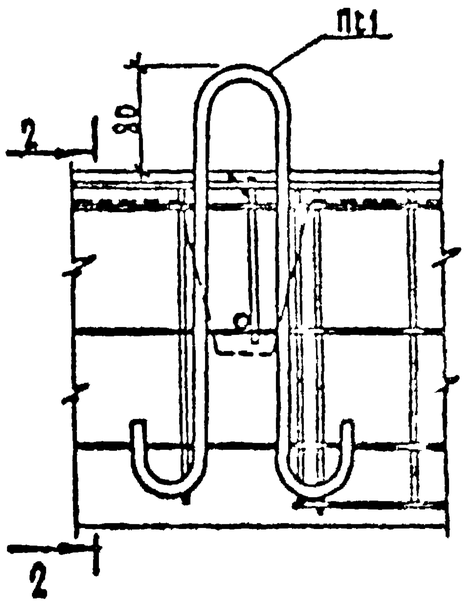

Спецификация и выборка стали на одно изделие

Марка изделия	№ поз	Ф мм	Длина мм	Кол. шт.	Выборка стали Ф мм	Общая длина м	Общая масса кг
ПС1	1	12 АI	910	1	12 АI	0.9	0.8
					Итого		0.8

Сталь 1 для строповочной петли ПС1 принять аналогично строповочным петлям для плит 3х6 м – ГОСТ 5781-75.

19 82	Плиты покрытий комплексные для промышленных зданий	Строповочная петля для комплексных плит 1.5х6 м	Шифр 912	Альбом II	Лист 24

Гр. 98939/26

Оргтехстрой г. Тула

Нач. отдела Сочинцева; Зав. лаб. Ильясов; Нач. гр. Мальцева; Проверил Мальцева; Разработал Мирошниченко; Н. контр.

Инв. № подл. | Подпись и дата | Взам. инв. №

Формат 12

Схема складирования комплексных плит

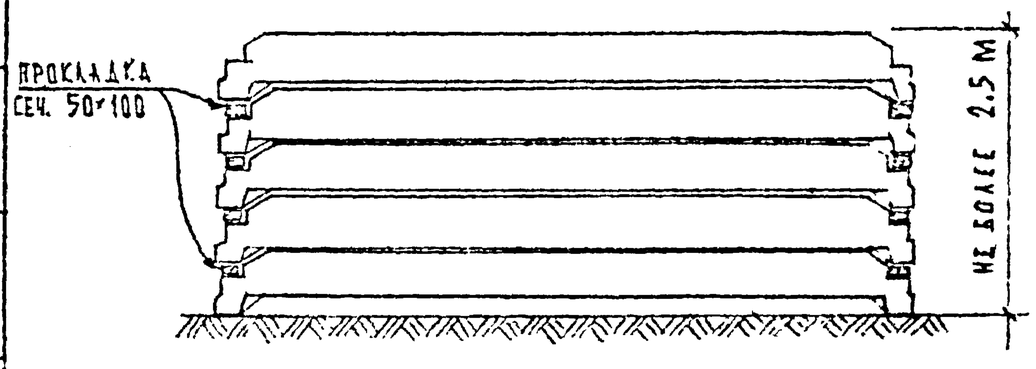

ДП1

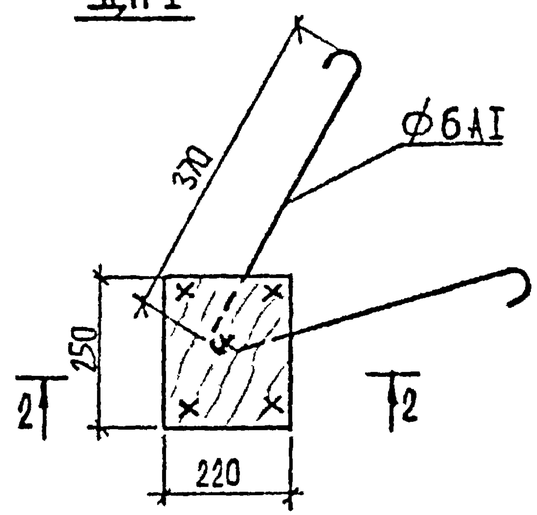

2-2

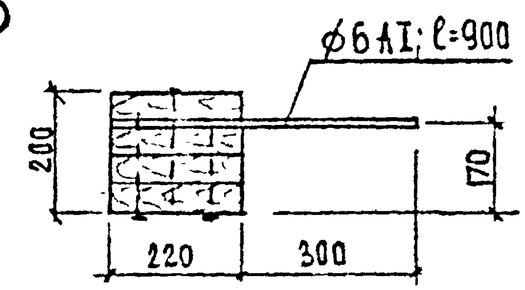

Схема установки деревянных пробок

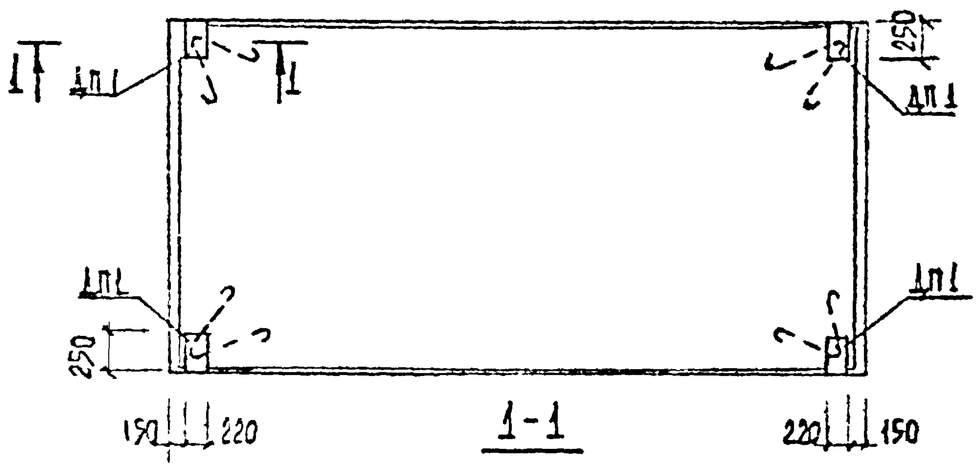

1-1

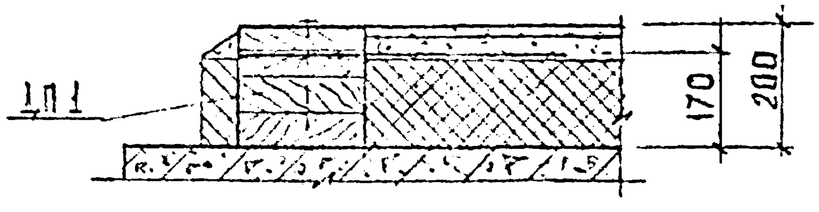

Примечания.

1. Установка деревянных вкладышей дается как вариант для перевозки и складирования плит (вместо прокладок).
2. Вкладыши по высоте можно набирать из досок разной толщины.
3. Расход материалов на плиту (4 вкладыша):

Древесина	—	0.044 м³
Сталь	—	0,8 кг

Трест "Оргтехстрой" г. Тула	1982	Плиты покрытий комплексные для промышленных зданий.	Схема складирования комплексных плит. Схема установки деревянных пробок	Шифр 912	Альбом II / Лист 25

Инв. № 28238/27

Формат 12

Примыкание панты к парапету продольной стены при привязке колонн „D"

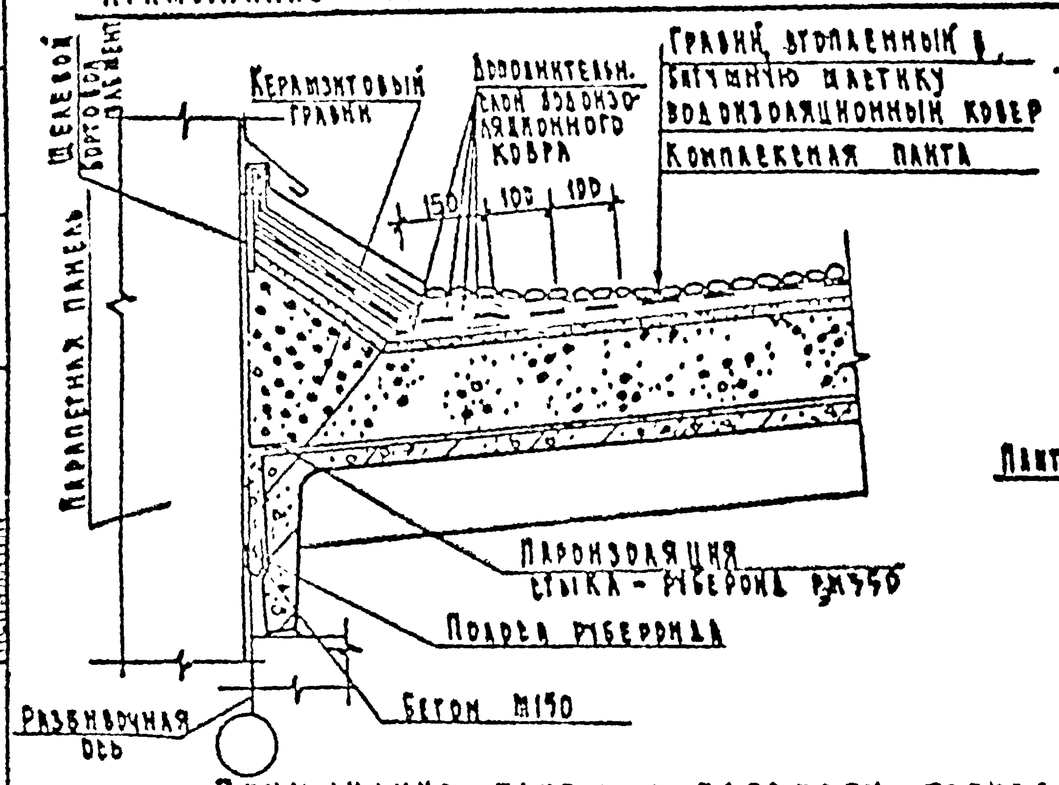

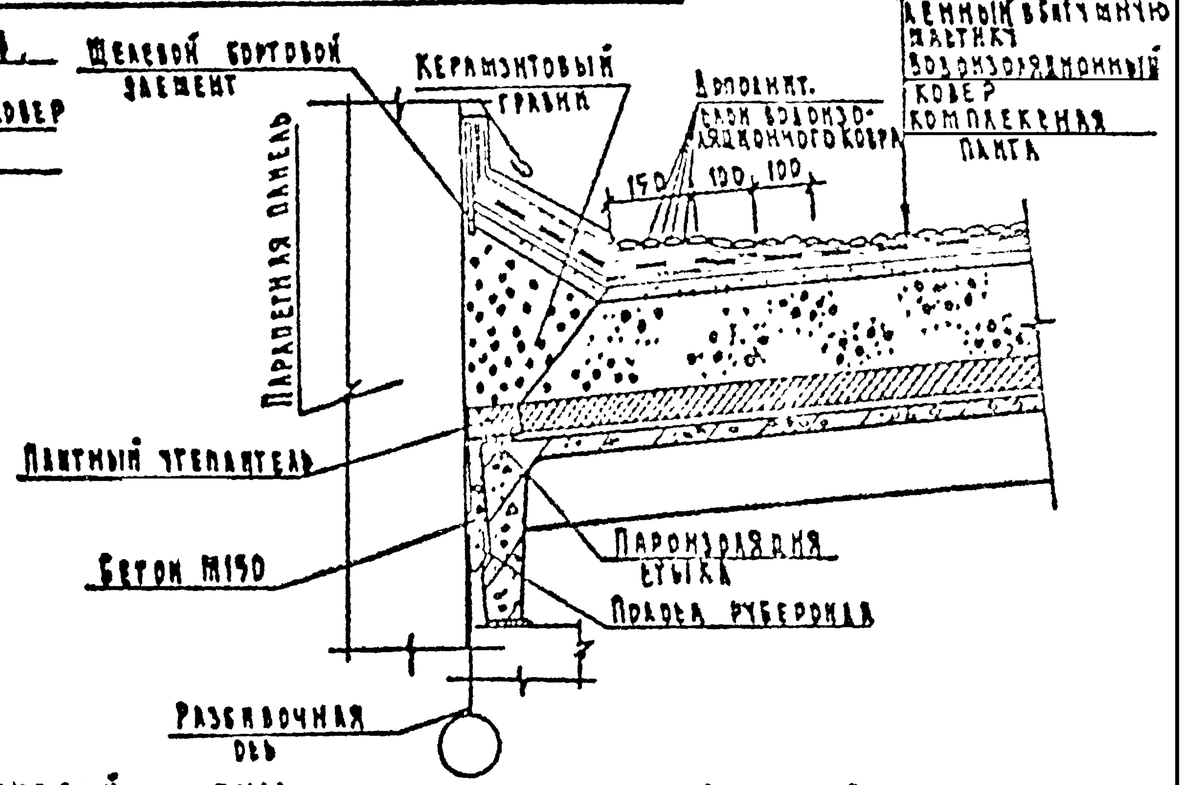

Примыкание панты к парапету торцевой стены

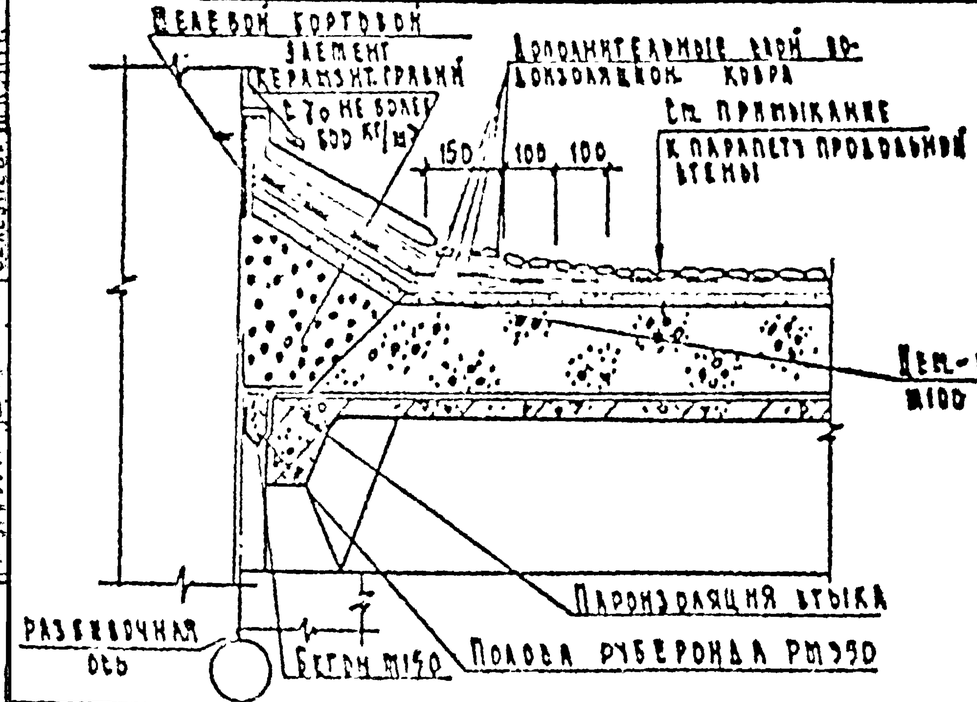

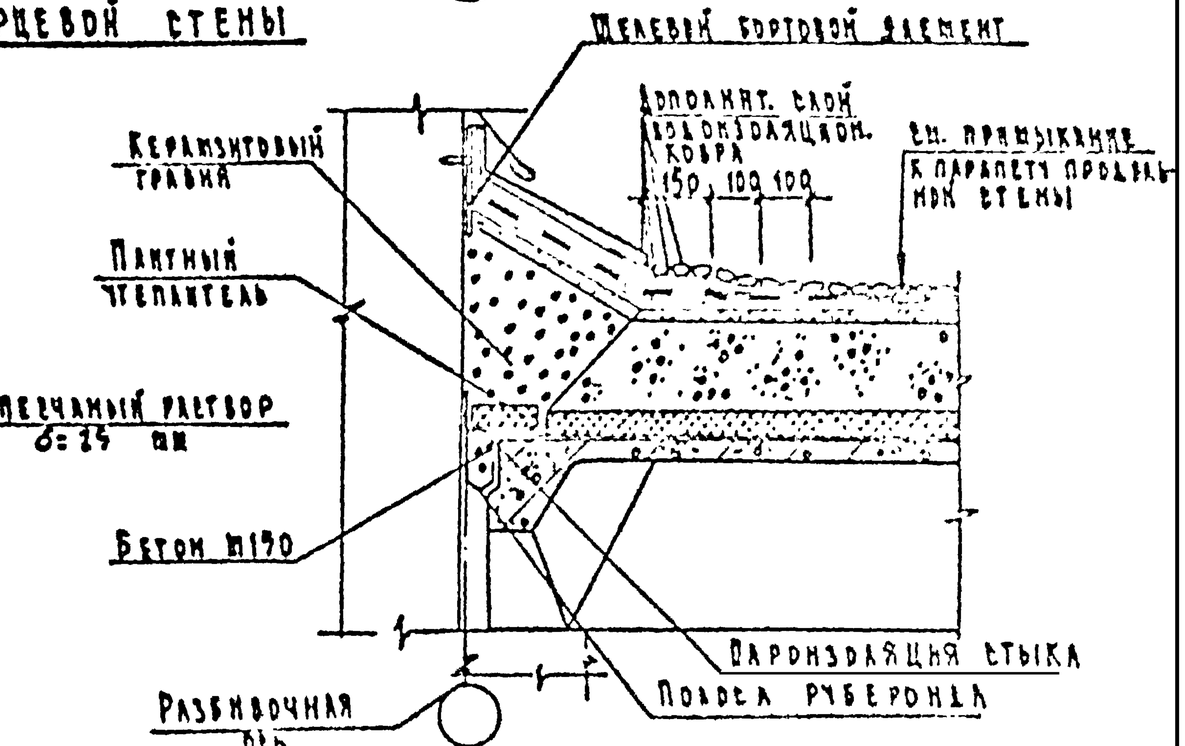

Трест „Оргтехстрой" г. Тула	1982	Плиты покрытий комплексные для промышленных зданий	Примыкание панты к парапету продольной стены при привязке колонн „D" Примыкание к парапету торцевой стены"	Шифр 912	Альбом II	Лист 26

Гл. отдела Овчинников; Гл. инженер проекта Маков; Гл. архитектор проекта Мельникова; Гл. специалист Мельникова; Работа выполнена Селезнева; Н. контр. Куприн

Инв. № 2823 8/28

Формат 12

ПРОДОЛЬНЫЙ СТЫК

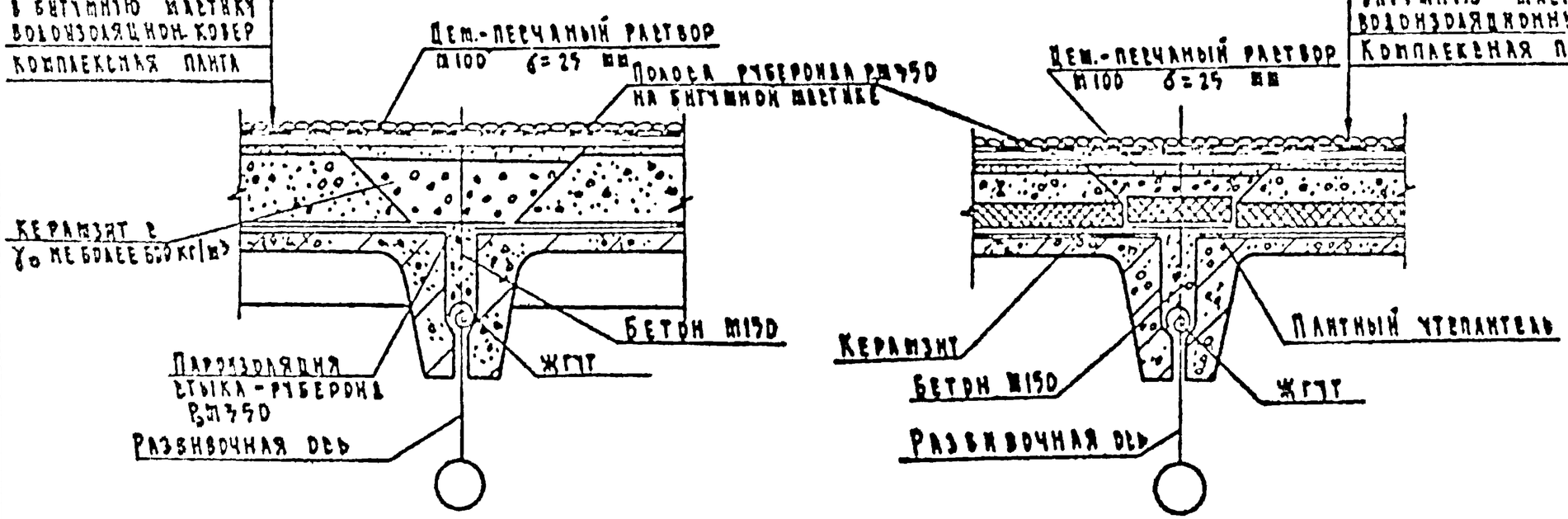

ПОПЕРЕЧНЫЙ СТЫК

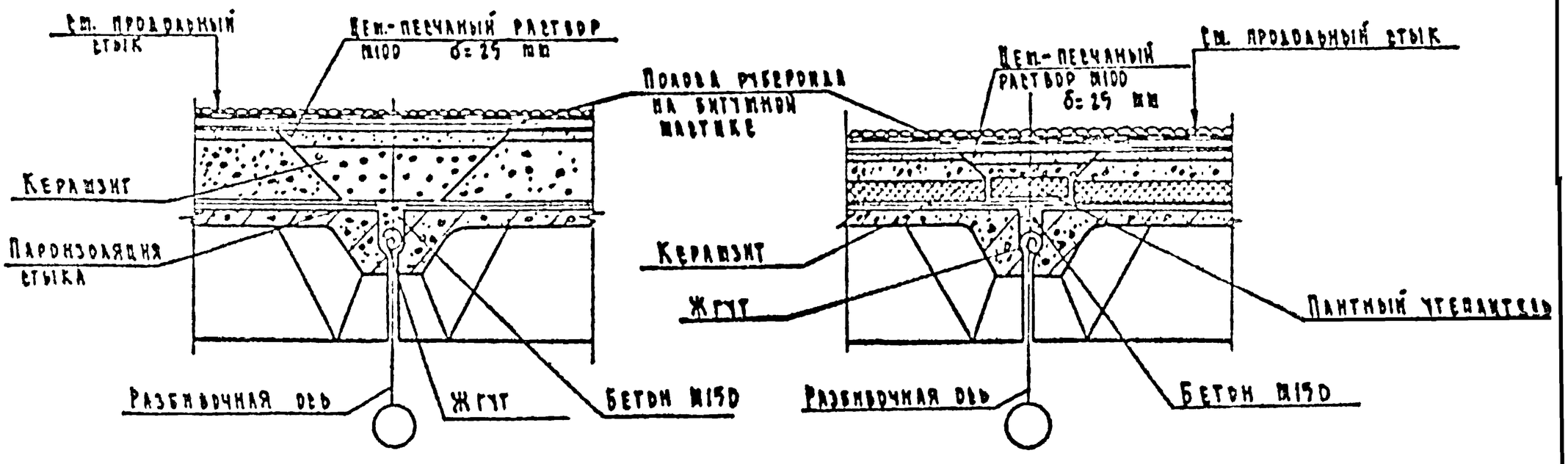

1982	Плиты покрытия комплексные для промышленных зданий	Устройство кровли в продольных и поперечных стыках	Шифр 912	Альбом II	Лист 27

Трест Оргтехстрой г. Тула

Нач. отдела Обчинников; Гл. инж. проекта Марков; Гл. архитектор проекта Мельникова; Гл. специалист Мельникова; Инженер Селезнев; Инженер 1 категории

Инв. № 2824 38/29

Формат 12

Примыкание панты к парапету продольной стены при привязке колонн „250"

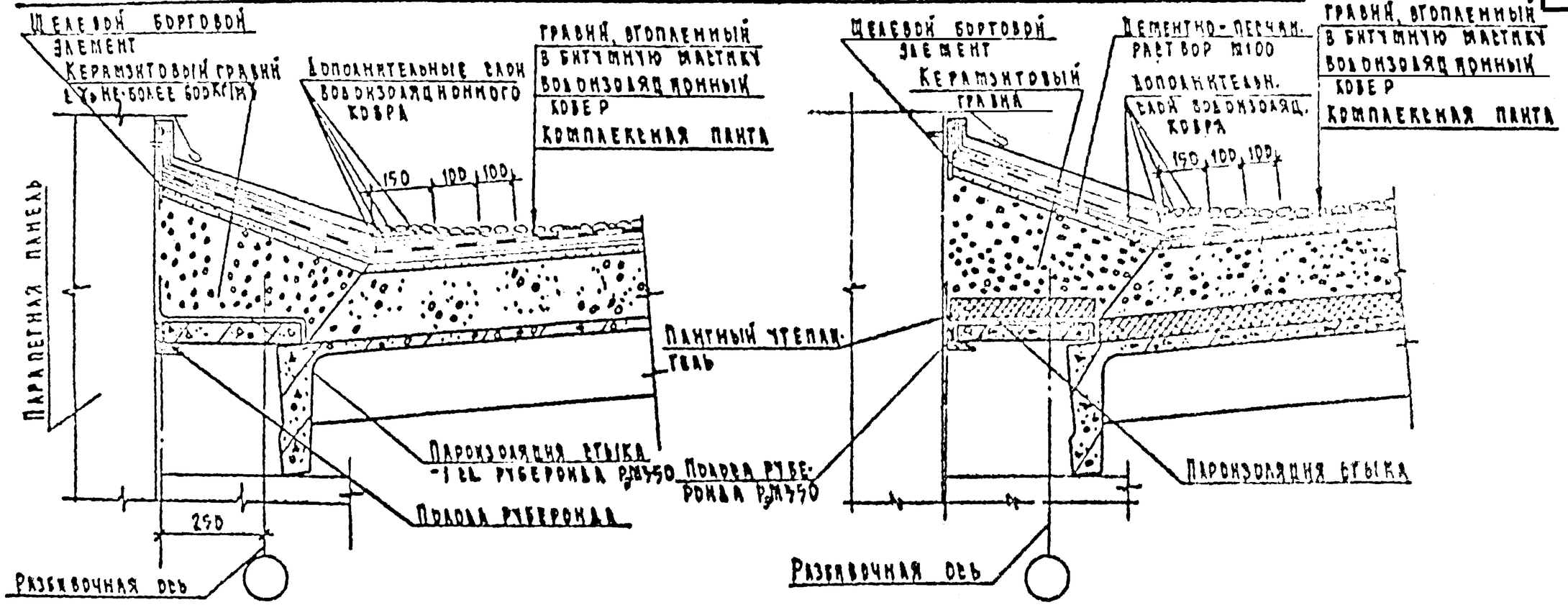

Щелевой бортовой элемент

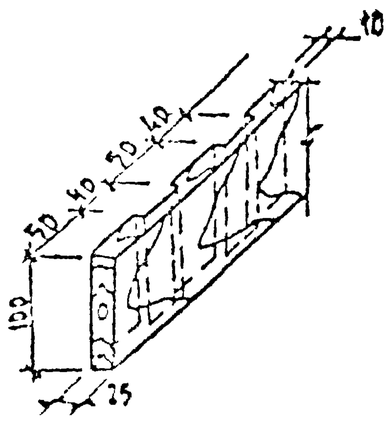

Деревянные щелевые бортовые элементы подвергаются защите от гниения в соответствии с требованиями СНиП III-19-76 „Деревянные конструкции"

1982	Панты покрытий комплексные для промышленных зданий	Примыкание панты к парапету продольной стены при привязке колонн „250"	Шифр 912	Альбом II	Лист 28

Трест „Оргтехстрой" г. Тула

Инв. № 28238/30

Формат А2

Поперечный температурный шов со вставкой

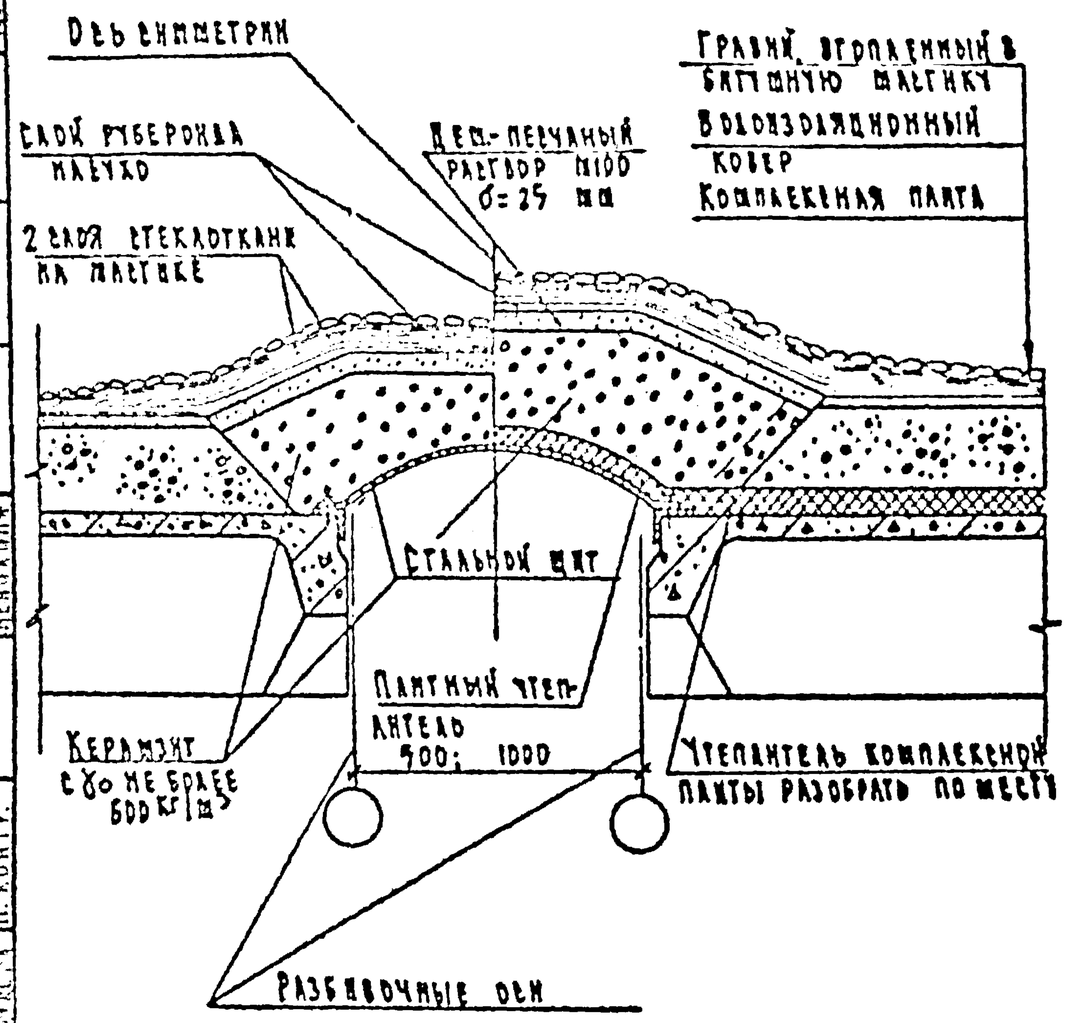

Поперечный температурный шов без вставки

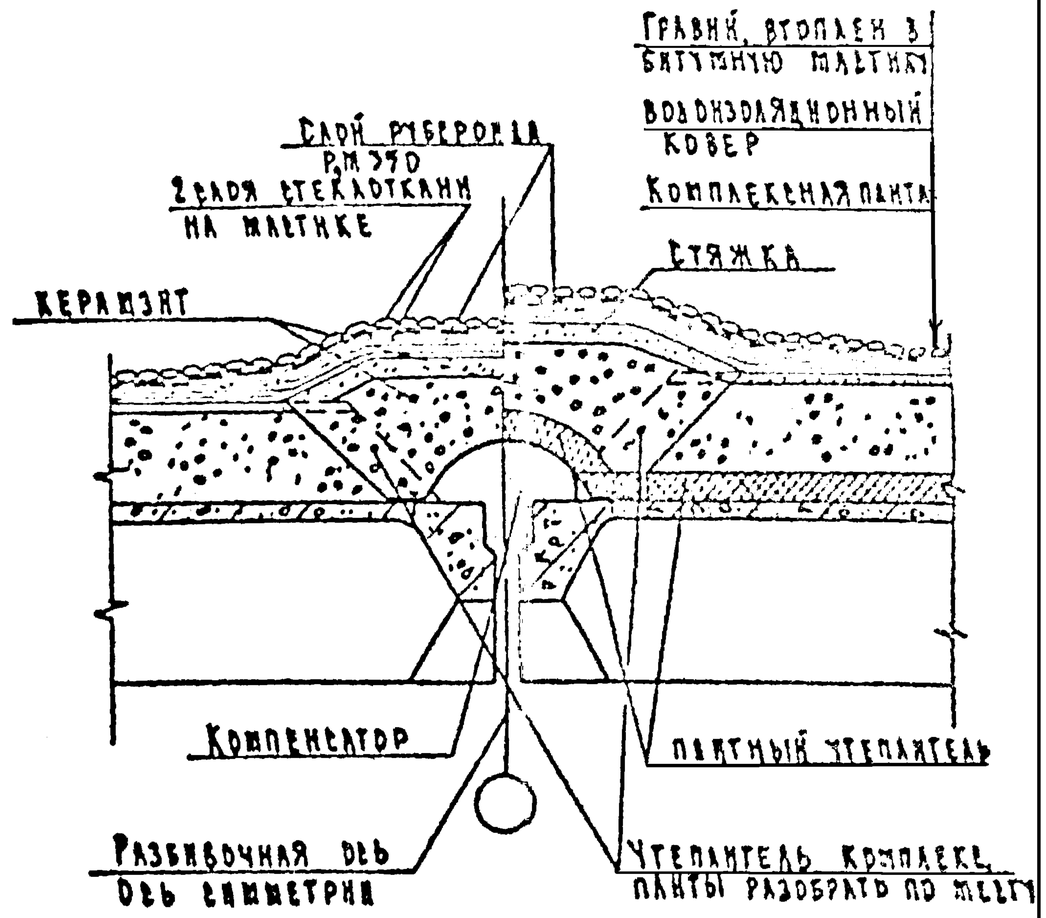

Примечание.

Продольный ш. выполнять аналогично.

1982	Плиты покрытий комплексные для промышленных зданий	Поперечный температурный шов со вставкой и без вставки.	Шифр 912	Альбом II	Лист 29

Трест „Сантехстрой" г. Тула

Нач. отд. Гуськов; Нач. мастерской Ларикова; Нач. гр. Ларионов; Ведущий инженер Шкляева; Разработал Черевко; Н. контр.

Инв. 2824 38/31

Формат 12