ТИПОВОЙ ПРОЕКТ

816-178

СПЕЦИАЛИЗИРОВАННАЯ МАСТЕРСКАЯ ПО ИЗГОТОВЛЕНИЮ МОНТАЖНЫХ УЗЛОВ И ЗАГОТОВОК ДЛЯ ЖИВОТНОВОДЧЕСКИХ ФЕРМ С ПРОГРАММОЙ 1.0 МЛН РУБ В ГОД

АЛЬБОМ VI

СОСТАВ ПРОЕКТА:

АЛЬБОМ I ОБЩЕПЛОЩАДОЧНЫЕ МАТЕРИАЛЫ. ТЕХНОЛОГИЧЕСКАЯ ЧАСТЬ И ПРОМПРОВОДКИ.
АЛЬБОМ II ЭЛЕКТРОТЕХНИЧЕСКАЯ ЧАСТЬ.
АЛЬБОМ III ЭЛЕКТРОТЕХНИЧЕСКАЯ ЧАСТЬ. ЗАДАНИЯ ЗАВОДУ — ИЗГОТОВИТЕЛЮ НА ЭЛЕКТРООБОРУДОВАНИЕ КИП И АВТОМАТИКУ.
АЛЬБОМ IV АРХИТЕКТУРНО — СТРОИТЕЛЬНАЯ ЧАСТЬ. (ВАРИАНТ В СБОРНЫХ ЖЕЛЕЗОБЕТОННЫХ КОНСТРУКЦИЯХ).
АЛЬБОМ V АРХИТЕКТУРНО — СТРОИТЕЛЬНАЯ ЧАСТЬ. (ВАРИАНТ В ОБЛЕГЧЕННЫХ МЕТАЛЛИЧЕСКИХ КОНСТРУКЦИЯХ).
АЛЬБОМ VI САНИТАРНО — ТЕХНИЧЕСКАЯ ЧАСТЬ.
АЛЬБОМ VII СМЕТЫ (ВАРИАНТ В СБОРНЫХ ЖЕЛЕЗОБЕТОННЫХ КОНСТРУКЦИЯХ).
АЛЬБОМ VIII СМЕТЫ (ВАРИАНТ В ОБЛЕГЧЕННЫХ МЕТАЛЛИЧЕСКИХ КОНСТРУКЦИЯХ).
АЛЬБОМ IX СМЕТЫ.
АЛЬБОМ X ЗАКАЗНЫЕ СПЕЦИФИКАЦИИ.

ПРИМЕНЕННЫЕ МАТЕРИАЛЫ: ТИПОВОЙ ПРОЕКТ 416-1-57 АДМИНИСТРАТИВНО-БЫТОВОЕ ЗДАНИЕ НА 150 ЧЕЛОВЕК ДЛЯ РЕМОНТНЫХ ЦЕХОВ СИСТЕМЫ „СЕЛЬХОЗТЕХНИКА"
(РАСПРОСТРАНЯЕТ МИНСКИЙ ФИЛИАЛ ЦИТП)

РАЗРАБОТАН
ПРОЕКТНЫМ ИНСТИТУТОМ „УКРГИПРОПРОМСЕЛЬСТРОЙ"

УТВЕРЖДЕН И
ВВЕДЕН В ДЕЙСТВИЕ
В/О „СОЮЗСЕЛЬХОЗТЕХНИКА"
ПРОТОКОЛ №1 ОТ 29 ЯНВАРЯ
С 1 НОЯБРЯ 1975 г.

КФ ЦИТП ИНВ. N 6756/VI ТП

ЦЕНТРАЛЬНЫЙ ИНСТИТУТ ТИПОВОГО ПРОЕКТИРОВАНИЯ
ГОССТРОЯ СССР
КИЕВСКИЙ ФИЛИАЛ
г.Киев-57, ул.Эжена Потье, № 12

Заказ № 2264 инв. № 6756/6 тираж 150
Сдано в печать 20XII 1976г.. цена 2-94

Наименование листов	N листа	N стр.
1	2	3
Титульный лист		1
Перечень листов	1	2
Общие данные по марке ОВ	ОВ-1	3
Общие данные по марке ОВ (продолжение)	ОВ-2ВI	4
То же (для варианта проекта в облегченных металлических конструкциях (продолжение)	ОВ-2ВII	5
Вентиляция. Характеристика отопительно-вентиляционного оборудования.	ОВ-3ВI	6
То же (для варианта проекта в облегченных металлических конструкциях).	ОВ-3ВII	7
Вентиляция. Характеристика отопительно-вентиляционного оборудования (продолжение)	ОВ-4ВI	8
То же (для варианта проекта в облегченных металлических конструкциях).	ОВ-4ВII	9
Вентиляция. Таблица местных отсосов	ОВ-5	10
Сводный план вентиляционных систем в осях А-Б, 1-7	ОВ-6ВI	11
То же (для варианта проекта в облегченных металлических конструкциях).	ОВ-6ВII	12
Сводный план вентиляционных систем в осях Б-В, 1-7	ОВ-7ВI	13
То же (для варианта проекта в облегченных металлических конструкциях).	ОВ-7ВII	14
Сводный план вентиляционных систем в осях А-Б, 7-13	ОВ-8	15
Сводный план вентиляционных систем в осях Б-В, 7-13	ОВ-9	16
Схемы вытяжных систем ВУ-1÷ВУ-5	ОВ-10	17
Схемы вытяжных систем ВУ-6÷ВУ-11	ОВ-11	18
Схемы вытяжных систем ВУ-12÷ВУ-15	ОВ-12	19
Схемы приточных систем ПУ-1÷ПУ-3	ОВ-13ВI	20
То же (для варианта проекта в облегченных металлических конструкциях).	ОВ-13ВII	21
Приточные установки ПУ-1 и ПУ-3. План, разрез, спецификация.	ОВ-14	22
Приточная установка ПУ-2. План, разрез, спецификация	ОВ-15ВI	23
То же (для варианта проекта в облегченных металлических конструкциях).	ОВ-15ВII	24
Вентиляция. Спецификация материалов	ОВ-16ВI	25
То же (для варианта проекта в облегченных металлических конструкциях).	ОВ-16ВII	26
Вентиляция. Спецификация материалов (продолжение).	ОВ-17ВI	27
То же (для варианта проекта в облегченных металлических конструкциях).	ОВ-17ВII	28
Отопление. План системы отопления.	ОВ-18ВI	29
То же (для варианта проекта в облегченных металлических конструкциях).	ОВ-18ВII	30
Схемы системы отопления Спецификация	ОВ-19ВI	31
То же (для варианта проекта в облегченных металлических конструкциях).	ОВ-19ВII	32
Теплоснабжение калориферов. План, схема, спецификация	ОВ-20ВI	33
То же (для варианта проекта в облегченных металлических конструкциях).	ОВ-20ВII	34
Пароснабжение. План, схема, спецификация	ОВ-21	35
Бойлерная и узел управления. План, разрезы, спецификация	ОВ-22	36
Бойлерная и узел управления. Схема трубопроводов.	ОВ-23	37
Заглавный лист	ВК-1	38
Пояснительная записка	ВК-2	39
Таблица водопотребления и водоотведения	ВК-3	40
План на отм. 0.00	ВК-4	41
Схема холодного и горячего водопровода	ВК-5	42
Схемы канализации	ВК-6	43
Внутренние водостоки. План, схемы, таблицы	ВК-7	44
Колодец-краскоуловитель и отстойный колодец	ВК-8	45
Спецификации	ВК-9	46
План и схема противопожарного водоснабжения кровли (вариант с металлическим покрытием).	ВК-10	47
Колодец-гаситель напора	ВК-11	последний лист 48

Разработал	Бурлакова	
Проверил	Сикандар	
Копировал	Мжерицкая	
Гл. инж. пр-та	Хацкевич	
Нач. ОКП-2	Шашко	
Гл. инж. ОКП-2	Андреева	
Гл. специал.		

Инв. N6756/VI

в/о «Союзсельхозтехника» УКРГИПРОПРОМСЕЛЬСТРОЙ
КИЕВ 1974г.
Специализированная мастерская по изготовлению монтажных узлов и заготовок для животноводческих ферм с программой 10 млн. руб. в год

Перечень листов

Типовой проект 816-178
Альбом VI
Лист 1

Пояснения к проекту

1. Источником теплоснабжения являются наружные тепловые сети. Теплоносителем для отопления и вентиляции производственного корпуса принята перегретая вода с параметрами 150-70°С. Для сушильной камеры (окрасочное отделение) принят пар давлением 3 ати.
2. Приготовление горячей воды для бытовых нужд административно-бытового и производственного корпусов проводится в водоводяном подогревателе Z 09 ОСТ 34-588-68 по двухступенчатой смешанной схеме горячего водоснабжения.
3. Нагревательные приборы - регистры из гладких и ребристых труб.
4. В производственном корпусе в осях 2-12, А-В нагрев воздуха до $t_{вн} = +5°С$ (дежурное отопление) производится воздушно-отопительными агрегатами АПВС 50-30. В рабочее время догрев воздуха до $t_{вн} = +16°С$ предусматривается перегревом приточного воздуха системой ПУ-1.
5. В помещении окрасочной нагревательные приборы присоединяются к трубопроводам системы отопления после элеватора (вода 100-70°С), установленного на участке электротехнических приборов.
6. Система отопления принята двухтрубная тупиковая с нижней разводкой. Трубопроводы проложить с уклоном $i = 0{,}002$ в сторону, указанную на чертежах стрелками.
7. Для компенсации тепловых удлинений используются углы поворота и П-образный обвод колонн.
8. Все нагревательные приборы и трубопроводы окрашиваются масляной краской за 2 раза.
9. Неуказанные диаметры подводок к нагревательным приборам приняты равными 15мм.
10. Во всех помещениях предусматривается устройство приточно-вытяжной вентиляции с механическим и естественным побуждением.
11. Основными вредностями являются сварочные газы, окись углерода, аэрозоли окислов марганца и тепловыделения избыточные.
12. Для борьбы с вредностями проектом предусматривается устройство местных вытяжных систем и общеобменная вентиляция.
13. Воздухообмены определяются из условия возмещения воздуха, удаляемого местными вытяжными системами или растворения выделяемых вредностей до предельно допустимых концентраций (табл. 4 СН 245-71).
14. В окрасочном участке объем вытяжного воздуха на 15% превышает приток.
14. Приточный воздух подается в рабочую (кузнечно-термический участок) и в верхнюю зоны (остальные помещения).
15. Проектом предусматриваются факельные выбросы в атмосферу воздуха, удаляемого местными отсосами.
16. Все приточные камеры собираются из секций по серии 3.904-11 (без фильтров).
17. Воздуховоды выполняются из тонколистовой стали и прокладываются открыто и частично в подпольных каналах.
18. На всех выхлопных отверстиях ц. б. вентиляторов предусматривается установка в раме пусковых шиберов.
19. На ответвлениях воздуховодов для регулировки устанавливаются неутепленные воздушные заслонки.
20. Все вентустановки и воздуховоды, устанавливаемые и прокладываемые снаружи здания окрасить эмалью ПХВ-715 (серая) или водостойким лаком.
21. Отметки воздуховодов на схемах указываются по низу.
22. Монтаж воздуховодов и местных отсосов (зонтов, панелей, укрытий и др.) производить после установки технологического оборудования.
23. Для борьбы с шумом все вентагрегаты устанавливаются на виброизолирующих основаниях и соединение воздуховодов к вентагрегатам предусматривается с помощью гибких вставок.
24. Монтаж систем отопления, вентиляции и теплоснабжения производить в соответствии с указаниями СНиП III-Г.1-62 „Правила организации строительства, производства работ и приемки в эксплуатацию".

Перечень листов марки „ОВ"

NN п/п	Наименование	NN листов
1	Общие данные по марке ОВ	ОВ-1
2	Общие данные по марке ОВ (продолжение)	ОВ-2 В I
3	То же (для варианта проекта в облегченных металлических конструкциях) (продолжение)	ОВ-2 В II
4	Вентиляция. Характеристика отопительно-вентиляционного оборудования.	ОВ-3 В I
5	То же (для варианта проекта в облегченных металлических конструкциях)	ОВ-3 В II
6	Вентиляция. Характеристика отопительно-вентиляционного оборудования (продолжение)	ОВ-4 В I
7	То же (для варианта проекта в облегченных метамических конструкциях).	ОВ-4 В II
8	Вентиляция. Таблица местных отсосов	ОВ-5
9	Сводный план вентиляционных систем в осях А-Б, 1-7	ОВ-6 В I
10	То же (для варианта проекта в облегченных металлических конструкциях)	ОВ-6 В II
11	Сводный план вентиляционных систем в осях Б-В, 1-7.	ОВ-7 В I
12	То же (для варианта проекта в облегченных металлических конструкциях).	ОВ-7 В II
13	Сводный план вентиляционных систем в осях А-Б, 7-13	ОВ-8
14	Сводный план вентиляционных систем в осях Б-В, 7-13	ОВ-9
15	Схемы вытяжных систем ВУ-1÷ВУ-5	ОВ-10
16	Схемы вытяжных систем ВУ-6÷ВУ-11	ОВ-11
17	Схемы вытяжных систем ВУ-12÷ВУ-15	ОВ-12
18	Схемы приточных систем ПУ-1÷ПУ-3	ОВ-13 В I
19	То же (для варианта проекта в облегченных металлических конструкциях)	ОВ-13 В II
20	Приточные установки ПУ-1, ПУ-3. План, разрез, спецификация	ОВ-14
21	Приточная установка ПУ-2. План, разрез, спецификация	ОВ-15 В I
22	То же (для варианта проекта в облегченных металлических конструкциях)	ОВ-15 В II
23	Вентиляция. Спецификация материалов	ОВ-16 В I
24	То же (для варианта проекта в облегченных металлических конструкциях)	ОВ-16 В II
25	Вентиляция. Спецификация материалов (продолжение)	ОВ-17 В I
26	То же (для варианта проекта в облегченных металлических конструкциях)	ОВ-17 В II
27	Отопление. План системы отопления	ОВ-18 В I
28	То же (для варианта проекта в облегченных металлических конструкциях)	ОВ-18 В II
29	Схема системы отопления. Спецификация	ОВ-19 В I
30	То же (для варианта проекта в облегченных металлических конструкциях)	ОВ-19 В II
31	Теплоснабжение калориферов. План, схема, спецификация	ОВ-20 В I
32	То же (для варианта проекта в облегченных металлических конструкциях)	ОВ-20 В II
33	Пароснабжение. План, схема, спецификация	ОВ-21
34	Бойлерная и узел управления. План, разрезы, спецификация	ОВ-22
35	Бойлерная и узел управления. Схема трубопроводов	ОВ-23

Примечание

Перечень листов составлен для двух вариантов:

а) марка „ОВ" соответствует варианту I (вариант проекта с ж.б. покрытием) и варианту II (вариант проекта в облегченных металлических конструкциях).

б) марка „ОВ - 2 В I" - только варианту I

в) марка „ОВ - 2 В II" - только варианту II.

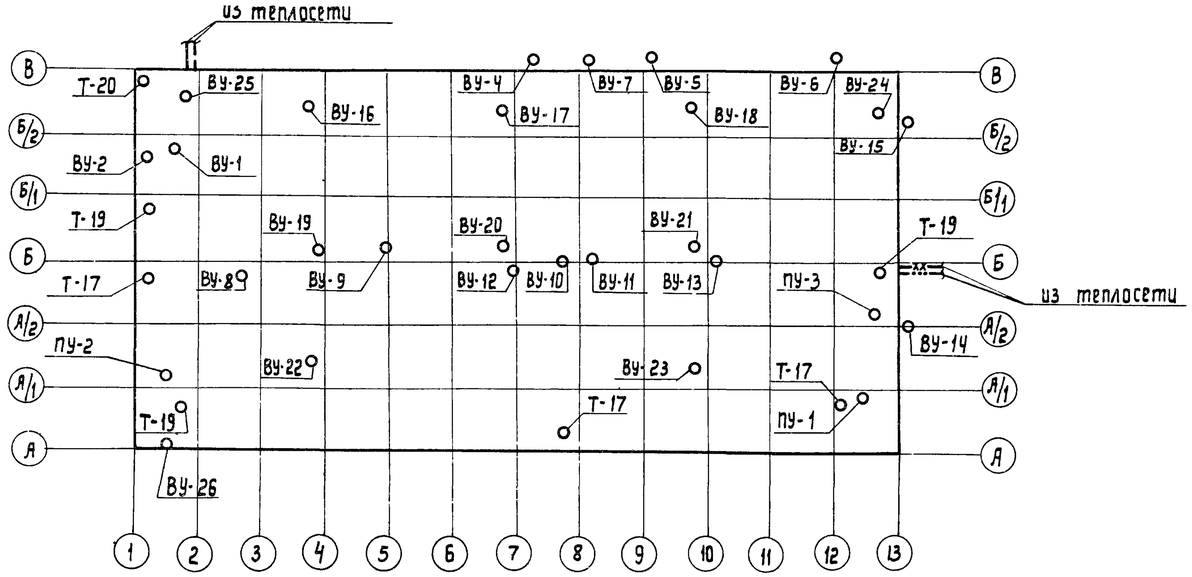
Типовой проект разработан в соответствии с действующими нормами и правилами и предусматривает мероприятия, обеспечивающие взрывобезопасность и пожаробезопасность при эксплуатации здания или сооружения.

Главный инженер проекта (Вайсбанд)

28.6.73

Инв. N 6756/VI

В/О Союзсельхозтехника" Укргипропромсельстрой Киев 1974г. Специализированная мастерская по изготовлению монтажных узлов и заготовок для животноводческих ферм с программой 1,0 млн руб. в год	Общие данные по марке ОВ	Типовой проект 816-178 Альбом VI Лист ОВ-1



Условные обозначения

—xx—	Паропровод
—···—	Конденсатопровод
———	Трубопровод подающий
— — —	Трубопровод обратный
∧∧∧∧	Изолированные участки трубопроводов
i=0,003 →	Направление и величина уклона трубопроводов
	Кран воздушный
	Воздухосборник вертикальный
Г.С.	Главный стояк
③ ③	Номер стояка
	Вентиль (клапан) запорный проходной
	Клапан обратный проходной
	Задвижка
	Кран проходной
	Труба отопительная гладкая, регистр из гладких труб
	Воздуховод круглого сечения
	Воздуховод прямоугольного сечения
	Канал подпольный
	Отверстие или решетка для забора воздуха
	Отверстие или решетка для выпуска воздуха
	Насадок приточный - воздухораспределитель
	Насадок приточный для сосредоточенной подачи воздуха
	Агрегат воздушно-отопительный
	Дефлектор
	Заслонка вентиляционная
А3	Лючок замерный, шибер
	Клапан огнезадерживающий

Тепловой баланс по отдельным помещениям

Характеристика помещений	$t_{рз}$ °С	Тепловыделения ккал/час	Теплопотери ккал/час при $t_н$			Избыток или недостаток тепла ккал/час при $t_н$			Отопление
			-20°С	-30°С	-40°С	-20°С	-30°С	-40°С	
Цех кузнечно-прессовый	+19	17400	5900	6350	7740	+11500	11050	+9660	дежурное на $t_в$=+5°С
Производственный корпус в осях 2-12; А-В	+18	115000	204100	217300	241600	-89100	-102300	-126600	—"—
Участок ремонта КИПиА, ПЦ, эл техн. пр.	+18	—	16070	19520	21400	-16070	-19520	-21480	в рабочее время на $t_{вн}$=+16°С
Участок окрасочный	+18	2100	28500	31500	33000	-26400	-29400	-30900	дежурное на $t_в$=+5°С
ТП	+10	—	2650	3230	3250	-2650	-3230	-3250	в рабочее время на $t_{вн}$=+16°С
Бойлерная	+10	—	170	220	280	-170	-220	-280	—
ИРК	+18	—	270	340	410	-270	-340	-410	—
Компрессорная	+20	15480	3700	4110	4380	+11780	+11370	+11100	дежурное на $t_{вн}$=+5°С

Сводная таблица расхода тепла

Наименование объекта	Расход тепла в ккал/час							
	Теплоноситель - Вода 150-70°С							Пар Р=3ата
	на отопление при $t_н$ °С			на вентиляцию при $t_н$ °С			на горячее водоснабжение	на производственное пароснабжение кг/час
	-20	-30	-40	-20	-30	-40		
Производственный корпус	261360	282570	312060	1231400	1546700	1876900	7200	165

Перечень типовых чертежей, примененных в проекте марки „ОВ"

Шифр серии	Наименование
4-904-13	Шиберы неутепленные стальные
ОВ-02-154	Автоматические обратные клапаны круглого сечения во взрывобезопасном исполнении
3-904-3	Шиберы к вентиляторам во взрывобезопасном исполнении
3.904-5-1,2	Средства крепления санитарно-технических устройств
3.904-10	Крепление стальных неизолированных воздуховодов
3.904-15 1,2,3	Приточные вентиляционные камеры типа ПК-10 ÷ ПК-150
4.904-12	Зонты и дефлекторы вентиляционных систем
2.494-1	Узлы прохода вентиляционных вытяжных шахт через покрытия промышленных зданий
4.904-15	Детали и монтажные положения воздуховодов промышленной вентиляции
4.904-16.3	Узлы воздухозабора в окнах со стальными переплетами
4.904-21-3	Воздухораспределители пристенные тип ВП
4.904-25	Подставки под калориферы
2.494-8-1	Гибкие вставки к центробежным вентиляторам
4.904-37	Местные отсосы при ручной электросварке
4.904-38	Поворотные и вавижные колпаки (зонты) над оборудованием, выделяющим вредные газы
1.494-14 л. 2,3	Унифицированные воздушные заслонки для систем вентиляции
4.904-62	Люки и двери для вентиляционных камер
1.494-8	Решетки воздухоприточные тип РР
1.494-9	Патрубки поворотные тип ПП
1.494-10	Решетки щелевые регулирующие тип Р
1.494-12	Установка и крепление центробежных вентиляторных агрегатов на кронштейнах
2.400-4	Типовые детали тепловой изоляции трубопроводов и оборудования

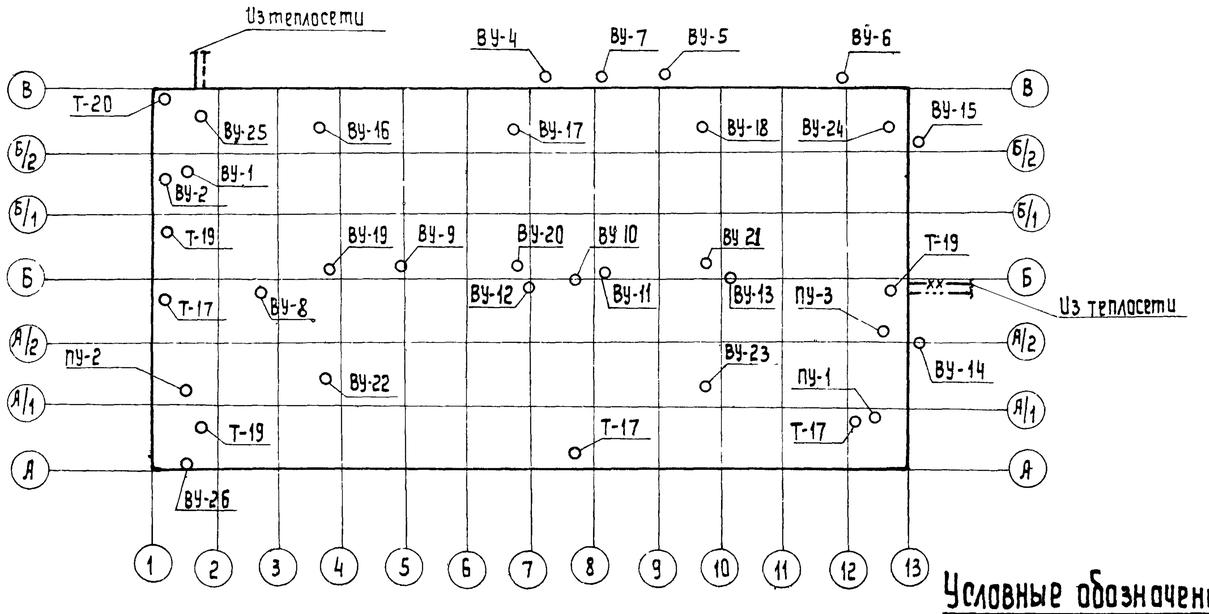
Инв. N 6756/ц

В/о „Союзсельхозтехника" УКРГИПРОПРОМСЕЛЬСТРОЙ 1974 г. Киев
Специализированная мастерская по изготовлению монтажных узлов и заготовок для животноводческих ферм с программой 1,0 Млн. руб. в год

Общие данные по марке „ОВ" (продолжение)

Типовой проект 816-178
Альбом VI
Лист ОВ-281

Рук. группы Сиканда



Условные обозначения

—xx—	Паропровод
—···—	Конденсатопровод
———	Трубопровод подающий
— — —	Трубопровод обратный
~~	Изолированные участки трубопроводов
i=0.003	Направление и величина уклона трубопроводов
	Кран воздушный
	Воздухосборник вертикальный
Г.С.	Главный стояк
③ | ③	Номер стояка
	Вентиль (клапан) запорный проходной
	Клапан обратный проходной
	Задвижка
	Кран проходной
	Труба отопительная гладкая, регистр из гладких труб
	Воздуховод круглого сечения
	Воздуховод прямоугольного сечения
	Канал подпольный
	Отверстие или решетка для забора воздуха
	Отверстие или решетка для выпуска воздуха
	Насадок приточный - Воздухораспределитель
	Насадок приточный для сосредоточенной подачи воздуха
	агрегат воздушно-отопительный
	дефлектор
	Заслонка вентиляционная
	Лючок замерный, шибер
	Клапан огнезадерживающий

Тепловой баланс по отдельным помещениям

Характеристика помещений	t р.з. °С	Тепловыделения ккал/час	Теплопотери ккал/час при t н: −20	−30	−40	Избыток или недостаток тепла ккал/час при t н: −20	−30	−40	Отопление
Участок кузнечно-термический	+19	17400	6730	7480	8590	+10670	+9920	+8810	дежурное на t в=5°
Производственный корпус в осях 2-12-А-В	+18	115000	223600	234400	263100	−108600	−119400	−148100	—"—
Участок ремонта КИП, А, ЛПЦ, эл техниц. приборов	+18	—	18073	21600	23000	−18070	−21600	−23000	в рабочее время на t в=+16°
Участок окрасочный	+18	2100	32600	34600	37300	−30500	−32500	−35200	дежурное на t в=+5°
т. п.	+10	—	2650	3230	3250	−2650	−3230	−3250	в рабочее время на t в=10°
Бойлерная	+10	—	170	220	280	−170	−220	−280	—
ИРК	+18	—	270	340	410	−270	−340	−410	—
Компрессорная	+20	15480	4300	4710	4850	+11180	+10770	+10630	дежурное на t в=5°

Сводная таблица расхода тепла

Наименование объекта	Расход тепла в ккал/час							
	Теплоноситель - Вода 150-70°С							пар Р=3 ати
	На отопление при t н			На вентиляцию при t н			На горячее водоснабжение	На производственные паропотребление кг/час
	−20	−30	−40	−20	−30	−40		
Производственный корпус	288390	306580	340780	1367100	1711900	2066200	7200	165

Примечания

1. Состав проекта см. лист ОВ-1.

Перечень типовых чертежей, примененных в проекте марки „ОВ"

Шифр серии	Наименование
4.904-13	Шиберы неутепленные стальные
ОВ-02-154	Автоматические обратные клапаны круглого сечения во взрывобезопасном исполнении
3.904-3	Шиберы к вентиляторам во взрывобезопасном исполнении
3.904-5 1,2	Средства крепления санитарно-технических устройств
3.904-10	Крепление стальных неизолированных воздуховодов
3.904-15 1,2,3	Приточные вентиляционные камеры типа ПК-10 – ПК-150
4.904-12	Зонты и дефлекторы вентиляционных систем
2.494-1	Узлы прохода вентиляционных вытяжных шахт через покрытия промышленных зданий
4.904-15	Детали и монтажные положения воздуховодов промышленной вентиляции
4.904-16.3	Узлы воздухозабора в окнах со стальными переплетами
4.904-21.3	Воздухораспределители пристенные тип ВП
4.904-25	Подставки под калориферы
2.494-8-1	Гибкие вставки к центробежным вентиляторам
4.904-37	Местные отсосы при ручной электросварке
4.904-38	Поворотные и вдвижные колпаки (зонты) над оборудованием, выделяющим вредные газы
1.494-14 1,2,3	Унифицированные воздушные заслонки для систем вентиляции
4-904-62	Люки и двери для вентиляционных камер
1.494-8	Решетки воздухоприточные тип РР
1.494-9	Патрубки поворотные тип ПП
1.494-10	Решетки щелевые регулирующие тип Р
1.494-12	Установка и крепление центробежных вентиляторных агрегатов на кронштейнах
2.400-4	Типовые детали тепловой изоляции трубопроводов и оборудования

Инв. №6756/м

Гл. инж. отдела Андреева
Рук. группы Сиканда
Проверил Сога
Конировал Карпенко
Исполнил Шабалкина

в/о „Союзсельхозтехника" УКРГИПРОПРОМСЕЛЬСТРОЙ 1974 г. Киев

Специализированная мастерская по изготовлению монтажных узлов и заготовок для животноводческих ферм с программой 1,0 млн. руб. в год

Общие данные по марке „ОВ" (продолжение) (для варианта проекта в облегченных металлических конструкциях)

Типовой проект 816-178

Альбом VI

Лист ОВ-2ВII

Характеристика отопительно - вентиляционного оборудования

Установка			Наименование обслуживаемого помещения или оборудования	Вентилятор							Электродвигатель			Клиноременная передача			Тип виброизолирующего основания	Калориферы						Примечание
														Шкивы											
Обозначение	Колич.	№ листа по проекту		Тип	№	Схема исполнения	Модель / Направ. вращения	L м³/час	H кг/м²	n об/мин	Тип	Ny кВт	n об/мин.	Вентилятора	электродвигателя	Тип и длина ремня		Модель и номер	Кол. шт.	Температура нагрева гр. от	до	Расчетный расход тепла ккал/ч	H1 кг/м²	
ПУ-1 (ПК-50)	1		Производственный корпус в осях 2-12,	Ц4-70	12.5	6	"П" правое	50000	85	670	А02-72-6	22	970	—	—	—	—	-20	КВС11-П КВС12-П	1 1	-20	+22	607000		Комплект А12.5-5
			А-В.															-30	КВБ12-П КВБ11-П	1 1	-30	+22,5	762300		
														—	—	—	—	-40	КВС11-П КВС12-П	2 2	-40	+24,5	932000		
ПУ-2 (ПК-25)	1		Кузнечно-термический ТП, компрессорная,	Ц4-70	10	6	"Л" левое	24200	86	1065	А02-61-6	10	965	—	—	—	—	-20	КВС10-П	3	-20	+16	258000		Комплект А10-5
			производственный корпус в осях 2-12,											—	—	—	—	-30	КВБ10-П	3	-30	+16	330000		
			А-В.															-40	КВБ10-П	3	-40	+16	404000		
ПУ-3 (ПК-50)	1		окрасочный	Ц4-70	12.5	6	"П" правое	29610	70	530	А02-61-6	10	965	—	—	—	—	-20	КВС11-П КВС12-П	1 1	-20	+23	366400		Комплект А12.5-3
			участок											—	—	—	—	-30	КВС11-П КВС12-П	1 1	-30	+23,5	454400		
																		-40	КВБ11-П КВБ12-П	1 1	-40	+23,5	540900		
ВУ-1	1		Участок кузнечно термический	Ц4-70	2.5	1	"В" правое	1260	60	2800	А0Л22-2	0.6	2800	—	—	—	—	—	—	—	—	—	—	—	Комплект А2.5-2
ВУ-2	1		—"—	Ц4-70	5	1	"В" правое	3200	80	1420	А0Л2-22-4	1.5	1420	—	—	—	—	—	—	—	—	—	—	—	Комплект А5100-2б
ВУ-3	1		Участок нестандартизированного оборудования	Ц4-70	5	1	"В" правое	3560	81	1420	А0Л2-22-4	1.5	1420	—	—	—	—	—	—	—	—	—	—	—	Комплект А5100-2б
ВУ-4	1		—"—	Ц4-70	3	1	"В" правое	2900	90	2850	А0Л2-21-2	1.5	2850	—	—	—	—	—	—	—	—	—	—	—	Комплект А3-2
ВУ-5	1		—"—	Ц4-70	3	1	"В" правое	2360	100	2850	А0Л2-21-2	1.5	2850	—	—	—	—	—	—	—	—	—	—	—	Комплект А3-2
ВУ-6	1		—"—	Ц4-70	3	1	"В" правое	2360	100	2850	А0Л2-21-2	1.5	2850	—	—	—	—	—	—	—	—	—	—	—	Комплект А3-2
ВУ-7	1		—"—	Ц4-70	5	1	"В" левое	7060	70	1420	А02-32-4	3.0	1420	—	—	—	—	—	—	—	—	—	—	—	Комплект А5105-2а
ВУ-8	1		Участок трубных заготовок	Ц4-70	3	1	"В" правое	2800	84	2850	А0Л2-21-2	1.5	2850	—	—	—	—	—	—	—	—	—	—	—	Комплект А3-2
ВУ-9	1		—"—	Ц4-70	2.5	1	"В" правое	1200	70	2800	А0Л22-2	0.6	2800	—	—	—	—	—	—	—	—	—	—	—	Комплект А2.5-2
ВУ-10 ВУ-11	2		—"—	Ц4-70	3	1	"В" левое правое	2500	96	2850	А0Л2-21-2	1.5	2850	—	—	—	—	—	—	—	—	—	—	—	Комплект А3-2

Инв. №6756/VI

Гл. инж. отдела	Андреева		
Рук. группы	Сикнда		
Копировала	Межерицкая		

В/о "Союзсельхозтехника" Укргипропромсельстрой 1974г. КИЕВ

Специализированная мастерская по изготовлению монтажных узлов и заготовок для животноводческих ферм с программой 1.0 млн. руб. в год.

Вентиляция. Характеристика отопительно-вентиляционного оборудования

Типовой проект 816-178

Альбом VI

Лист ОВ-3 ВI

Характеристика отопительно - вентиляционного оборудования.

Установка: Обозначение	Установка: Колич.	Установка: № листа по проекту	Наименование обслуживаемого помещения или оборудования	Вентилятор: Тип	Вентилятор: №	Вентилятор: Схема исполнения	Вентилятор: Модель / Направ. вращения	Вентилятор: L1 м³/час	Вентилятор: H1 кг/м²	Вентилятор: n1 об/м	Электродвигатель: Тип	Электродвигатель: Ny1 квт	Электродвигатель: n об/мин.	Клиноременная передача: Шкивы: Вентилятора	Клиноременная передача: Шкивы: Электродвигателя	Клиноременная передача: Тип и длина ремня	Тип виброизолирующего основания	Калориферы: Модель и номер	Калориферы: Кол. шт.	Калориферы: Температура нагрева гр. от	Калориферы: Температура нагрева гр. до	Калориферы: Расчетный расход тепла ккал/ч	Калориферы: H1 кг/м²	Прочее оборуд.: Наименование
ПУ-1 (УПК-50)	1		Производственный корпус	Ц4-70	12,5	6	„П" правое	50000	85	670	А02-72-6	22	970	—	—	—	—	-20 КВС11-П	1	-20	+23,2	626600		Комплект А 12.5 -5
																		КВС12-П	1					
			в осях 2-12, А-В															-30 КВБ12-П	1	-30	+23,8	779400		
																		КВБ11-П	1					
														—	—	—	—	-40 КВС11-П	2	-40	+26	954000		
																		КВС12-П	2					
ПУ-2 (УПК-50)	1		Кузнечно-термический, ТП, компрессорная,	Ц4-70	12,5	6	„ВЛ" левое	36000	86	600	А02-71-6	17	970	—	—	—	—	-20 КВС11-П	1	-20	+16	370000		Комплект А12.5 -4
			производственный корпус в осях															КВС12-П	1					
			2-12, А-В															-30 КВС11-П	1	-30	+16	475000		
																		КВС12-П	1					
														—	—	—	—	-40 КВС11-П	1	-40	+16	576000		
																		КВС12-П	1					
ПУ-3 (УПК-50)	1		окрасочный	Ц4-70	12.5	6	П правое	29610	70	530	А02-61-6	10	965	—	—	—	—	-20 КВС11-П	1	-20	+23,5	370500		Комплект А 12.5 -3
			участок															КВС12-П	1					
																		-30 КВС11-П	1	-30	+24	457500		
																		КВС12 П	1					
														—	—	—	—	-40 КВБ11-П	1	-40	+24	545200		
																		КВБ12-П	1					
ВУ-1	1		Участок кузнечно-термический	Ц4-70	2,5	1	„В" правое	1260	60	2800	ЯОЛ22-2	0.6	2800	—	—	—	—	—	—	—	—	—	—	Комплект А2.5-2
ВУ-2	1		——"——	Ц4-70	5	1	„В" правое	3200	80	1420	ЯОЛ2-22-4	1.5	1420	—	—	—	—	—	—	—	—	—	—	Комплект А5100-2б
ВУ-3	1		Участок нестандартизированного оборудования	Ц4-70	5	1	„В" правое	3560	81	1420	ЯОЛ2-22-4	1.5	1420	—	—	—	—	—	—	—	—	—	—	Комплект А5 100 -2б
ВУ-4	1		——"——	Ц4-70	3	1	„В" правое	2900	90	2850	ЯОЛ2-21-2	1.5	2850	—	—	—	—	—	—	—	—	—	—	Комплект А3-2
ВУ-5	1		——"——	Ц4-70	3	1	„В" правое	2360	100	2850	ЯОЛ2-21-2	1.5	2850	—	—	—	—	—	—	—	—	—	—	Комплект А3-2
ВУ-6	1		——"——	Ц4-70	3	1	„В" правое	2360	100	2850	ЯОЛ2-21-2	1.5	2850	—	—	—	—	—	—	—	—	—	—	Комплект А3-2
ВУ-7	1		——"——	Ц4-70	5	1	„В" левое	7060	70	1420	А02-32-4	3.0	1420	—	—	—	—	—	—	—	—	—	—	Комплект А5105-2а
ВУ-8	1		Участок трубных заготовок	Ц4-70	3	1	„В" правое	2800	84	2850	ЯОЛ2-21-2	1.5	2850	—	—	—	—	—	—	—	—	—	—	Комплект А3-2
ВУ-9	1		——"——	Ц4-70	2,5	1	„В" правое	1200	70	2800	ЯОЛ22-2	0.6	2800	—	—	—	—	—	—	—	—	—	—	Комплект А2.5-2
ВУ-10 ВУ-11	2		——"——	Ц4-70	3	1	„В" левое правое	2500	96	2850	ЯОЛ2-21-2	1.5	2850	—	—	—	—	—	—	—	—	—	—	Комплект А3-2

Примечание

Данный лист рассматривать совместно с листом ОВ-4 в II.

Инв. N6756/VI

Нач. отдела	Цвашко		
Гл. инж. отдела	Андреева		
Рук. группы	Сикалова		
Проверила	Шелкоплас		Шиц
Копировала	Межеричкая		
			Сиеф

В/о „Союзсельхозтехника" Укргипропромсельстрой 1974г. КИЕВ

Специализированная мастерская по изготовлению монтажных узлов и заготовок для сборно-вовческих ферм с программой 10 млн. руб. в год.

Вентиляция. Характеристика отопительно-вентиляционного оборудования. (для варианта проекта в облегченных металлических конструкциях).

Типовой проект 816-178

Альбом VI

Лист ОВ-3 в II

(продолжение)

Характеристика отопительно-вентиляционного оборудования

Установка: Обозначение	Установка: Колич.	Установка: N листа по проекту	Наименование обслуживаемого помещения или оборудования.	Вентилятор: Тип	Вентилятор: N	Вентилятор: Схема исполнения	Вентилятор: Модель / Направ. вращения	Вентилятор: L м³/час	Вентилятор: H кг/м²	Вентилятор: n об/м	Электродвигатель: Тип	Электродвигатель: Ny квт	Электродвигатель: n об/мин.	Клиноременная передача: Шкивы: Вентилятора	Клиноременная передача: Шкивы: электродвигателя	Клиноременная передача: Тип и длина ремня	Тип виброизолирующего основания	Калориферы: Модель и номер	Калориферы: Кол. шт.	Калориферы: Температура нагрева гр. от	Калориферы: Температура нагрева гр. до	Калориферы: Расчетный расход тепла ккал/ч	Калориферы: H₁ кг/м²	Примечание
ВУ-12	1		Участок вентиляционных заготовок	Ц4-70	2.5	1	В левое	540	70	2800	4А0122-2	0.6	2800	—	—	—	—	—	—	—	—	—	—	комплект А25-2
ВУ-13	1		——"——	Ц4-70	2.5	1	В левое	540	70	2800	4А0122-2	0.6	2800	—	—	—	—	—	—	—	—	—	—	——"——
ВУ-14	1		Участок электротехнический	Ц4-70	2.5	1	В левое	620	72	2400	4А0122-2	0.6	2800	—	—	—	—	—	—	—	—	—	—	——"——
ВУ-15	1		Участок окрасочный	Ц4-70	2.5	1	В левое	1440	68	2750	ВЯ0-072-2	0.6	2750	—	—	—	—	—	—	—	—	—	—	(алюминиевое исполнение)
ВР-1	1		Участок нестандартизированного оборудования	Цн	ди	ви	д у	а л	ьн	ый	об	есп	ыли	в аю	щи	й		агр	егат		3	Л 90	0 - М		
ВР-2	1		Участок слесарно-механический	Цн	ди	в	и д у	а л	ьны	й	об	есп	ыли	ва ю	щ	ий		агр	егат		3	Ц Л	900	- М		
ВР-3	1		——"——	Цн	ди	в	и д у	а л	ьны	й	об	есп	ыли	в аю	щий			агр	егат		3	Ц Л	900	- М		
ВР-4	1		——"——	Цн	ди	в	и д у	а л	ьн	ый	об	есп	ыли	в аю	щ	ий		агр	егат		3	Ц	Л 90	0 - М		
ВР-5	1		——"——	Цн	ди	в	и	д у	а	льн	ый	об	есп	ыли	в аю	щий		агр	егат		3	Ц	Л 900	- М		
ВУ-16	1		Участок нестандартизированного оборудования	КЦ3-90	5 М	—	—	3950	27	930	4А0Л2-21-6	0.8	930	—	—	—	—	—	—	—	—	—	—	—
ВУ-17	1		——"——	КЦ3-90	5 М	—	—	3950	27	930	4А0Л2-21-6	0.8	930	—	—	—	—	—	—	—	—	—	—	—
ВУ-18	1			КЦ3-90	5 М	—	—	3950	27	930	4А0Л2-21-6	0.8	930	—	—	—	—	—	—	—	—	—	—	—
ВУ-19	1		Участок трубных заготовок	КЦ3-90	5 М	—	—	3950	27	930	4А0Л2-21-6	0.8	930	—	—	—	—	—	—	—	—	—	—	—
ВУ-20	1		——"——	КЦ3-90	5М	—	—	3950	27	930	4А0Л2-21-6	0.8	930	—	—	—	—	—	—	—	—	—	—	—
ВУ-21	1		——"——	КЦ3-90	5М	—	—	3950	27	930	4А0Л2-21-6	0.8	930	—	—	—	—	—	—	—	—	—	—	—
ВУ-22	1		Участок вентиляционные заготовок.	КЦ3-90	5М	—	—	3950	27	930	4А0Л2-21-6	0.8	930	—	—	—	—	—	—	—	—	—	—	—
ВУ-23	1		——"——	КЦ3-90	5М	—	—	3950	27	930	4А0Л2-21-6	0.8	930	—	—	—	—	—	—	—	—	—	—	—
ВУ-24	1		окрасочный участок	КЦ3-90	6М	—	—	8000	34	950	ВЯ0-32-6	2.2	950	—	—	—	—	—	—	—	—	—	—	(алюминиевое исполнение)
ВУ-25	1		Участок кузнечно-термический	КЦ3-90	5 М	—	—	6000	10	930	4А0Л2-21-6	0.8	930	—	—	—	—	—	—	—	—	—	—	
ВУ-26	1		Компрессорная	06-320	5	—	—	6800	8	1360	4А0Л2-11-4	0.6	1360	—	—	—	—	—	—	—	—	—	—	—

Гл. инж. пр-та Ваисбанд
Нач. отдела Ващенко
Гл. инж. отдела Андреева
Рук. группы Сиканда

Разработала Шафран
Проверила Шелкопляс
Копировала Межерицкая

Инв. N 6756/VI

в/о "Союзсельхозтехника" Укргипропромсельстрой 1974г. КИЕВ
Специализированная мастерская по изготовлению монтажных узлов и заготовок для животноводческих ферм с программой 5 000 усл. рыб. в год

Вентиляция. Характеристика отопительно-вентиляционного оборудования. (продолжение).

Типовой проект 816-178
Альбом VI
Лист ОВ-ЧВI

Характеристика отопительно-вентиляционного оборудования

Установка			Наименование обслуживаемого помещения или оборудования	Вентилятор							Электродвигатель			Клиноременная передача			Виброизолирующего основания	Калориферы						Прочее оборуд.
														Шкивы											
Обозначение	Количество	№ листа по проекту		Тип	№	Схема исполнения	Модель / Направление вращения	L_1 м³/час	H_1 кг/м²	n_1 об/м	Тип	N_{y1} кВт	n об/мин	вентилятора	электродвигателя	Тип и длина ремня		Модель и номер	Кол. шт.	Температура нагрева гр. от	Температура нагрева гр. до	Расчетный расход тепла ккал/ч	H_1 кг/м²	
ВУ-12	1		Участок вентиляционных заготовок	Ц4-70	2.5	1	„В" левое	540	70	2800	А0л22-2	0.6	2800	—	—	—	—	—	—	—	—	—	—	Комплект А2.5-2
ВУ-13	1		——"——	Ц4-70	2.5	1	„В" левое	540	70	2800	А0л22-2	0.6	2800	—	—	—	—	—	—	—	—	—	—	——"——
ВУ-14	1		Участок электротехнический	Ц4-70	2.5	1	„В" левое	620	72	2800	А0л22-2	0.6	2800	—	—	—	—	—	—	—	—	—	—	——"——
ВУ-15	1		Участок окрасочный	Ц4-70	2.5	1	„В" левое	1440	68	2750	ВА0-072-2	0.6	2750	—	—	—	—	—	—	—	—	—	—	(алюминиевое исполнение)
ВР-1	1		Участок нестандартизированного оборудования	Индивидуальный							обеспылив			ающий			агрегат				ЗИЛ	- 900	м	
ВР-2	1		Участок слесарно-механический	Индивидуальный							обеспылив			ающий			агрегат				ЗИЛ	- 900	м	
ВР-3	1		——"——	Индивидуальный							обеспылив			ающий			агрегат				ЗИЛ	- 900	м	
ВР-4	1		——"——	Индивидуальный							обеспылив			ающий			агрегат				ЗИЛ	- 900	м	
ВР-5	1		——"——	Индивидуальный							обеспылив			ающий			агрегат				ЗИЛ	- 900	м	
ВУ-16	1		Участок нестандартизированного оборудования	КЦ3-90	5м	—	—	5400	27	930	А0л2-21-6	0.8	930	—	—	—	—	—	—	—	—	—	—	—
ВУ-17	1		——"——	КЦ3-90	5м	—	—	5400	27	930	А0л2-21-6	0.8	930	—	—	—	—	—	—	—	—	—	—	—
ВУ-18	1		——"——	КЦ3-90	5м	—	—	5400	17	930	А0л2-21-6	0.8	930	—	—	—	—	—	—	—	—	—	—	—
ВУ-19	1		Участок трубных заготовок	КЦ3-90	5м	—	—	5400	17	930	А0л2-21-6	0.8	930	—	—	—	—	—	—	—	—	—	—	—
ВУ-20	1		——"——	КЦ3-90	5м	—	—	5400	17	930	А0л2-21-6	0.8	930	—	—	—	—	—	—	—	—	—	—	—
ВУ-21	1		——"——	КЦ3-90	5м	—	—	5400	17	930	А0л2-21-6	0.8	930	—	—	—	—	—	—	—	—	—	—	—
ВУ-22	1		Участок вентиляционных заготовок	КЦ3-90	5м	—	—	5400	17	930	А0л-21-6	0.8	930	—	—	—	—	—	—	—	—	—	—	—
ВУ-23	1		——"——	КЦ3-90	5м	—	—	5400	17	930	А0л-21-6	0.8	930	—	—	—	—	—	—	—	—	—	—	—
ВУ-24	1		окрасочный участок	КЦ3-90	6м	—	—	8000	33	950	ВА0-32-6	2.2	950	—	—	—	—	—	—	—	—	—	—	—
ВУ-25	1		Участок кузнечно-термический	КЦ3-90	5м	—	—	6000	10	930	А0л2-21-6	0.8	930	—	—	—	—	—	—	—	—	—	—	(алюминиевое исполнение)
ВУ-26	1		Компрессорная	06-320	5	—	—	6800	8	1360	А0л2-11-4	0.6	1360											

Инв №6756/VI

Гл. инж. проекта Шейнин
Нач. отд. Межерицкая
Гл. инж. проекта Копировал
Рук. группы Сикандар

КИЕВ	„Союзсельхозтехника" Укргипропромсельстрой 1971 г.	Вентиляция. Характеристика отопительно-вентиляционного оборудования (для Варианта проекта в облегченных металлических конструкциях)
Специализированная мастерская по изготовлению монтажных узлов и заготовок для животноводческих ферм с программой 1 млн. руб. в год.		Типовой проект 816-178 / Альбом VI / Лист ОВ-ЧВII

№ позиции по технологическому	Количество оборудования	Наименование	Модель или тип	Габариты в мм	Местные отсосы: Тип	Местные отсосы: Размеры в мм	Количество отсасываемого воздуха в м³/час: Основание или формула	Количество отсасываемого воздуха в м³/час: От единицы	Количество отсасываемого воздуха в м³/час: Всего	Способ удаления воздуха
1	2	3	4	5	6	7	8	9	10	11
1. Участок кузнечно-термический										
1	1	Горн кузнечный на 1 огонь	2275	1100×100×800	30НТ	1100×1000	серия ОВ-02-100	2500	2500	дефлектор Т-20
5	1	Электропечь сопротивлен	СНЗ-2,5 5.1.7/10	1410×970×1075	30НТ	1000×700	1×0,7×0,5×3600	1260	1260	ВУ-1
6	1	Бак закалочный сдвоенный	53128	1625×900×810	бортовой отсос двухсторонний секционный Fс=800мм		серия ОВ-02-148.1	3200	3200	ВУ-2
2. Участок нестандартизированного оборудования										
11	1	Машина шарнирная для газовой резки листа	АСШ-70	1810×1500×1750	2П7,5	(750×645)×2	2×0,11×4,5×3600	3560	3560	ВУ-3
13	1	Станок точильный двухсторонний	3Б633	790×640×1260	защитно обеспылев кожух	агрегат ЗИЛ-900м	по серии ОВ-02-93	720	720	ВР-1
26	1	Машина для точечной сварки	МТП-150	1435×785×2225	Приближенный отсос – воронка		по серии ОВ-02-151.1,2	540	540	ВУ-4
29	3	Стол для сварочных работ	ОРГ-1468 03-010	1400×695×648	2П6 1П6	(600×645)×2	2×0,086×3,8×3600	2360	2360 2360 2360	ВУ-4 ВУ-5 ВУ-6
30	1	Стол для сборки и сварки щитов	852.00.000	2200×800×750	2П6	(600×645)×3	3×0,086×3,8×3600	3540	3540	ВУ-7
31	1	Манипулятор сварочный	М-05	2000×1000	поворотный колпак	1000×1000	по серии Ч.904-38 (тип 4069)	3520	3520	ВУ-7
3. Участок трубных заготовок										
45	1	Стенд для сборки пароораспределительных гребенок	70-7825-2108	2150×850×907	2П9	(900×645)×2	0,13×2×3,0×3600	2800	2800	ВУ-8
55	1	Механизм образования раструбов	ВМС-741	1250×650×1200	30НТ	1100×600	1,1×0,6×0,5×3600	1200	1200	ВУ-9
63	2	Стол для сварочных работ	СТ5-000	1600×800×800	ветрен. отсос от стола	диаметр патрубка d=320 мм	паспортные данные	2500	2500 2500	ВУ-10 ВУ-11
4. Участок вентиляционных заготовок										
81	1	Машина, для точечной сварки	МТ-809	1237×425×600	Приближенный отсос – воронка		по серии ОВ-02-151.1,2	540	540	ВУ-12
85	1	Машина для точечной сварки	ИТПП-75	1365×470×1830	Приближенный отсос-воронка		по серии ОВ-02-151.1,2	540	540	ВУ-13

№ позиции по технологическому	Количество оборудования	Наименование	Модель или тип	Габариты в мм	Местные отсосы: Тип	Местные отсосы: Размеры в мм	Количество отсасываемого воздуха в м³/час: Основание или формула	Количество отсасываемого воздуха в м³/час: От единицы	Количество отсасываемого воздуха в м³/час: Всего	Способ удаления воздуха
1	2	3	4	5	6	7	8	9	10	11
6. Участок слесарно-механический										
107	1	Механизм для заточки дисков	СТД-193	диаметр круга 150 мм	Защитно обеспылив кожух	агрегат ЗИЛ-900м	по серии ОВ-02-93	300	300	ВР-2
108	1	Станок заточный универсальный	3Б642	диаметр круга 200 мм	—"—	—"—	—"—	400	400	ВР-2
109	1	Станок точильный двухсторонний	3Б632	диаметр круга 200 мм	—"—	—"—	—"—	800	800	ВР-3
113	1	Станок плоскошлифовальный	3Б722	диаметр круга 200 мм	—"—	—"—	—"—	810	810	ВР-4
7. Участок пленочных воздуховодов										
137	1	Линия изготовления воздуховодов	8744-00	6240×2570×1620	30НТ	350×225	0,35×0,225×0,7×3600	210	210	дефлектор Т-17
10. Участок слесарно-механический										
157	1	Станок точильный двухсторонний	3Б631	диаметр круга 150 мм	Защитно обеспылев. кожух	агрегат ЗИЛ-900м	по серии ОВ-02-93	600	600	ВР-5
11. Участок ремонта КИП и А										
165	1	Электросушильный шкаф	НП-014	660×580×1500	отсос от шкафного укрытия	диаметр выхлопного патрубка 120мм	$\frac{3.14 \cdot 0,12^2}{4} \times 11 \times 3600$	440	440	дефлектор Т-17
13. Участок электротехнический										
176	1	Стенд для настройки, защиты и сушки обмоток эл. двигателей	2-719.00 ПС	850×350	30НТ	800×300	0,8×0,3×0,7×3600	620	620	ВУ-14
14. Участок окрасочный										
192	1	Бескамерная решетка для окраски изделий	3824.00	2500×4000	отсос от решетки	—	—	25000	25000	технологич. отсос
196	1	Шкаф для хранения лакокрасочных материалов	850.243 1000	1500×600×1750	отсос от шкафного укрытия	сечение выхлопного патрубка 100×490	0,1×0,49×8×3600	1440	1440	ВУ-15
199	1	Камера сушильная с паровым обогревом	ПЛ-12067	5800×4400×6350	отсос от камеры	—	—	400	400	технологич. отсос

Инв. № 6756/VI

Гип. Шифр. 816-178 ВУ-5

Гл. инж. отдела Андреева

Рук. группы Сиканда

Конструкция Шахновская

Проверил Катировала

Нач. сект. [illegible]

Н. контр. [illegible]

Гип. [illegible]

Госстрой СССР Союзсельхозтехника, Укргипропромсельстрой Киев 1974 г.

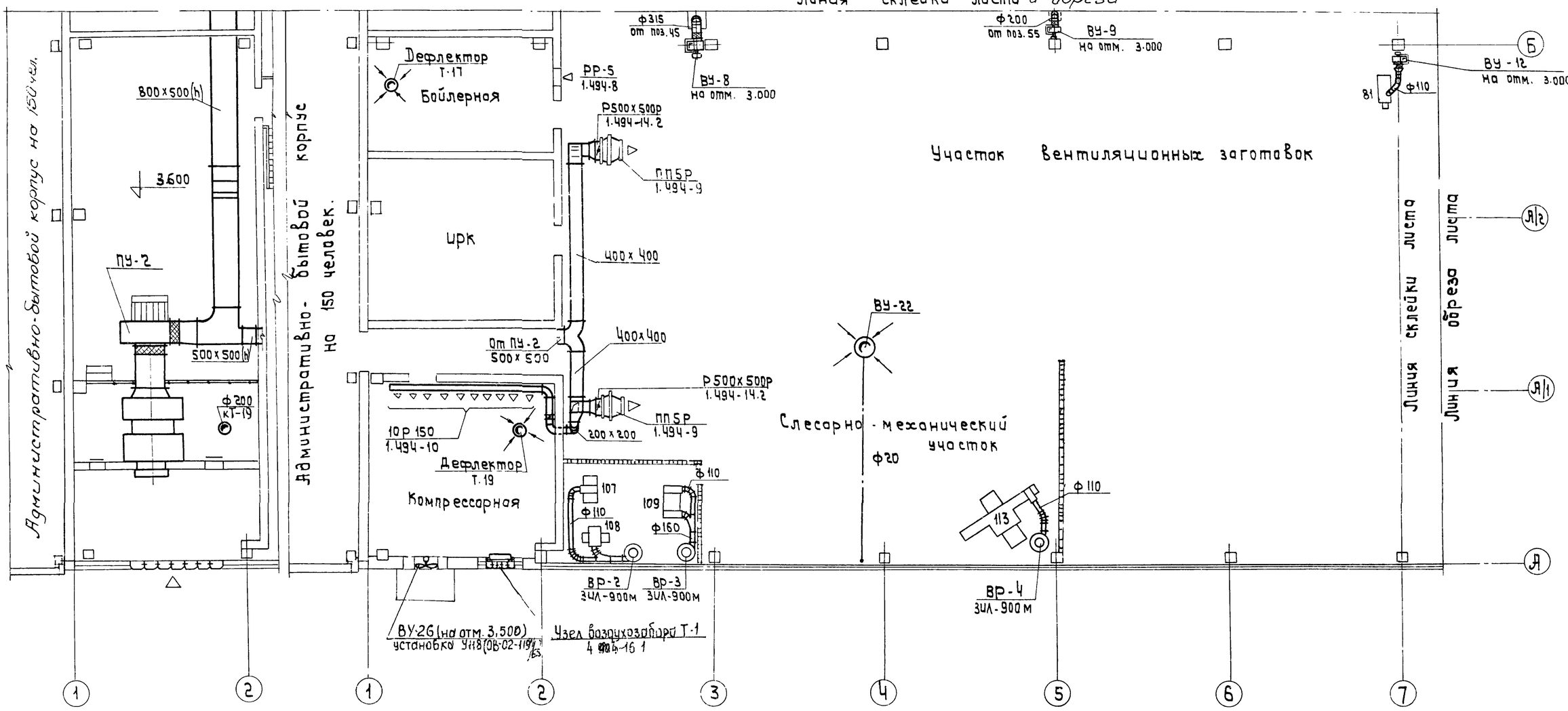
Специализированная мастерская по изготовлению монтажных узлов и заготовок для животноводческих ферм с программой 1,0 млн. руб. в год.

Вентиляция. Таблица местных отсосов

Типовой проект 816-178

Альбом VI

Лист ОВ-5



Венткамера №1

на отм. 4.300

Примечание

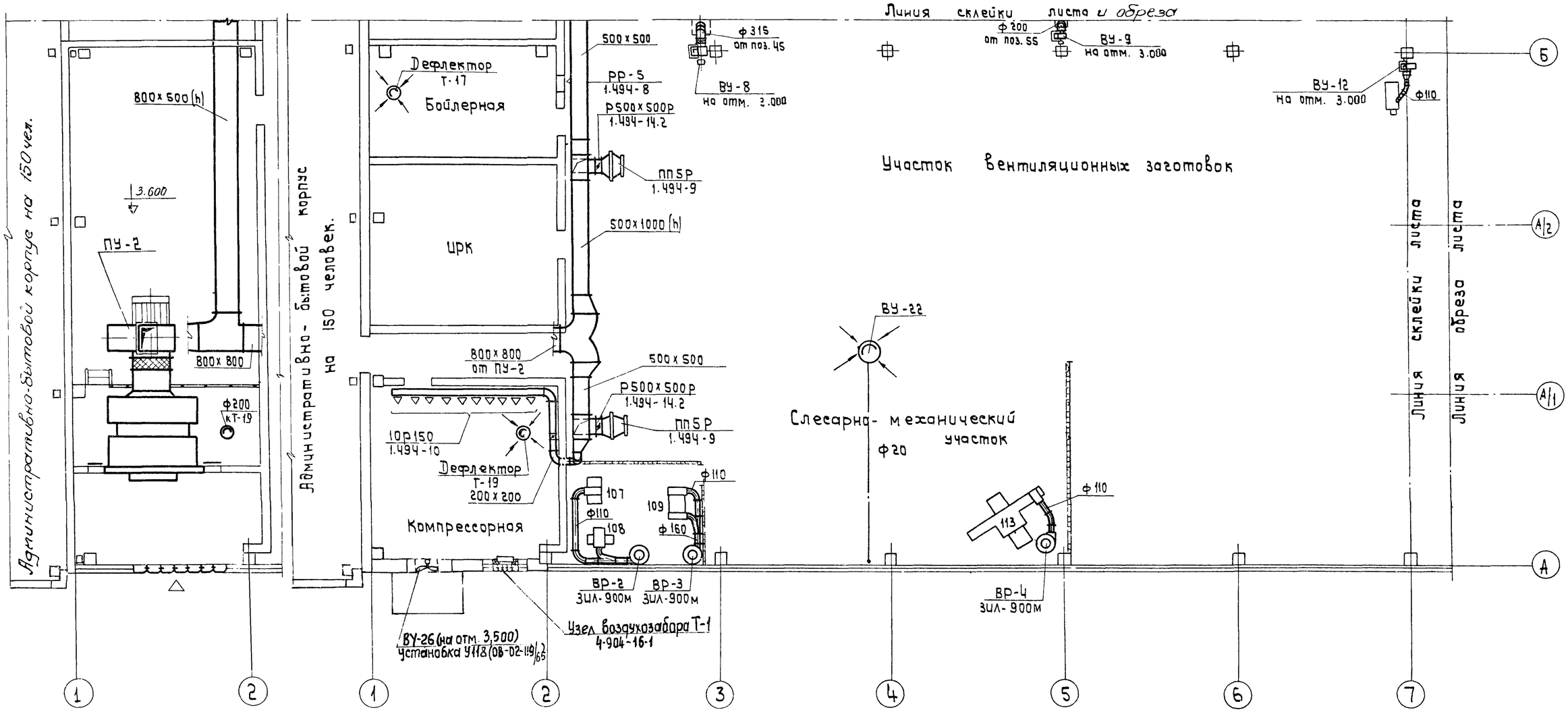
Данный чертеж рассматривать совместно с листами ОВ-7ВI,8,9,15ВI

Инв. № 6756/VI

КИЕВ	В/О "Союзсельхозтехника" Укргипропромсельстрой 1974г.	Сводный план вентиляционных систем в осях А-Б, 1-7.	Типовой проект 816-178 Альбом VI Лист ОВ-6ВI.

Специализированная мастерская по изготовлению монтажных узлов и заготовок для животноводческих ферм с программой 1,0 млн. руб. в год

Проверила Шкиндер
Копировала Межеричкая
Нач. отдела Шеш
Гл. инж. стр. группы
Рук. группы



Венткамера №1

на отм. +4.300

Примечание

Настоящий чертеж рассматривать совместно с листами ОВ-7ВII, ОВ-8, ОВ-11, ОВ-12, ОВ-13ВII.

Инв №6756/VI

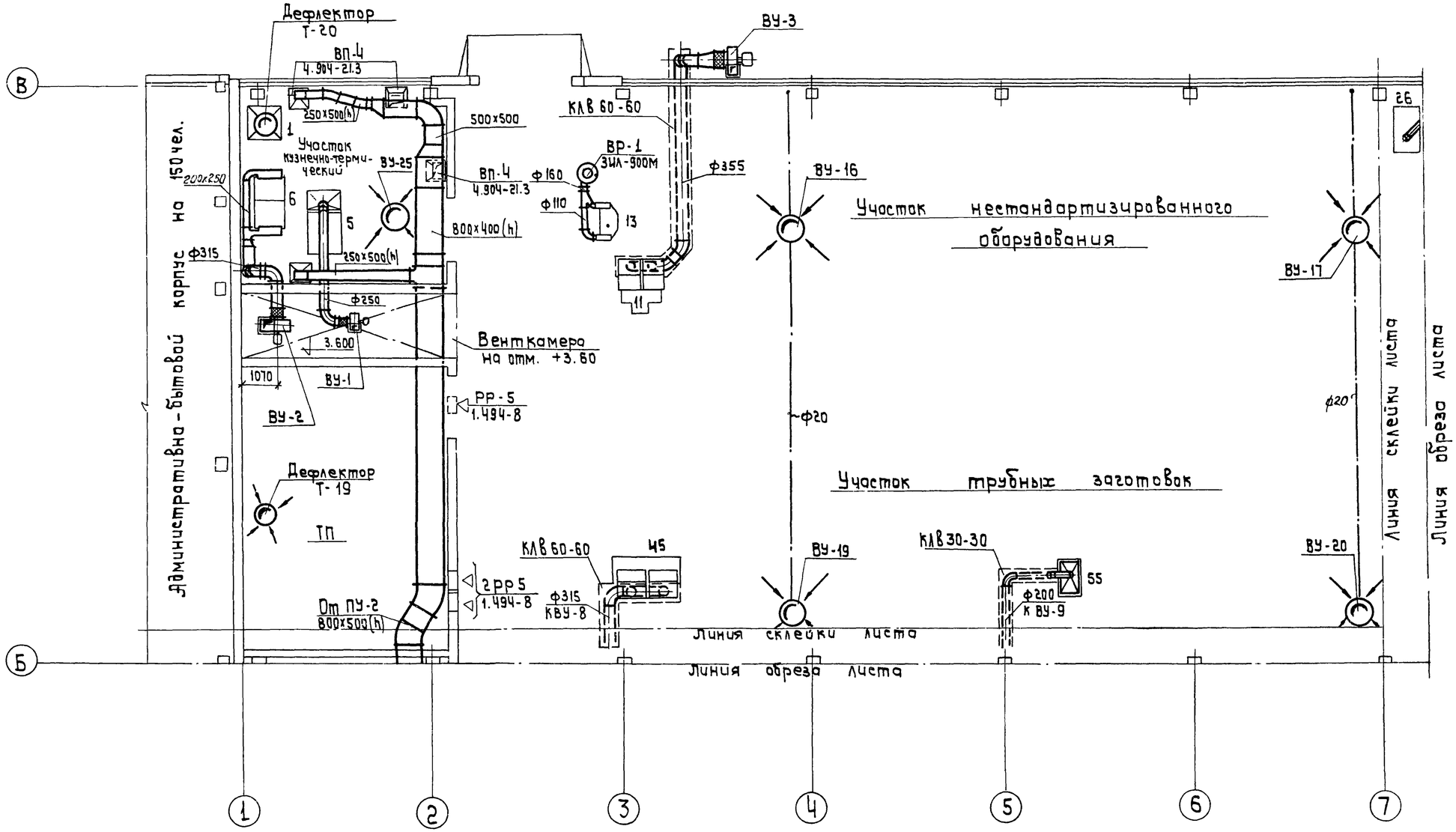
Нач. отдела	Цвашко		
Гл. инж. отдела	Андреева		
Рук. группы	Сикандо		
Проверил	Сикандо	Межерицкая	
Копировал			
Гл. спец.			
Нач. сект.			
Гл. спец.			

Костюченко
ГС
Венкий
Начский
Ивдевская

ВО «Союзсельхозтехника» Укргипропромсельстрой 1974г.
КИЕВ
Специализированная мастерская по изготовлению монтажных узлов и заготовок для животноводческих ферм с программой 1,0 млн. руб. в год.

Сводный план вентиляционных систем в осях А-Б, 1-7. (для варианта проекта с облегченными строительными конструкциями)

Типовой проект	816-178
Альбом	VI
Лист	ОВ-6ВII



Примечания

1. Данный чертеж рассматривать совместно с листами ОВ-68I.8,9.
2. Фундаменты под вентоборудование см. строительную часть.

Инв N 6756/VI

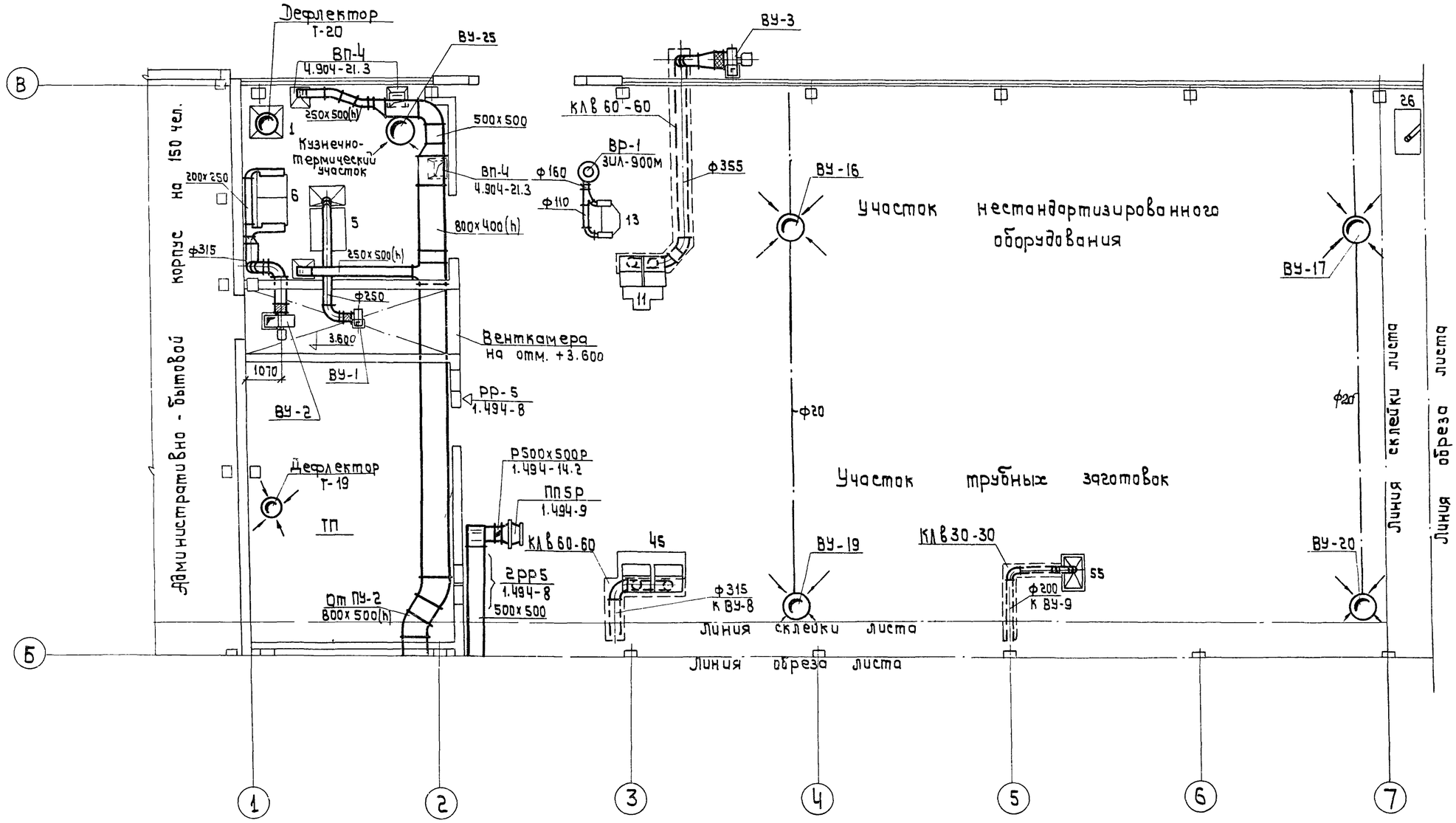
ГИП	Сикандо		
Гл. инж. отдела	Андреева		
Рук. группы	Сикандо		
Нач. сектора	Шевченко		
Конструкции	Меженицкая		
Вентиляция	Конурова		
Электрика			
Сантехника			
Технология			
Смета			

Госстрой УССР
Государственный институт по проектированию специализированных предприятий, организаций и учреждений
ГПИ "Союзсельхозтехника" Укргипропромсельстрой
КИЕВ 1974 г.

Специализированная мастерская по изготовлению монтажных узлов и заготовок для усиленно-вовческих ферм с программой 1,0 млн. руб. в год.

Сводный план вентиляционных систем в осях Б-В, 1-7.

Типовой проект 816-178
Альбом VI
Лист ОВ-78I



Примечания

1. Данный чертеж рассматривать совместно с листами ОВ-6 в II; ОВ-8; ОВ-9.
2. Фундаменты под вентоборудование см. строительную часть.

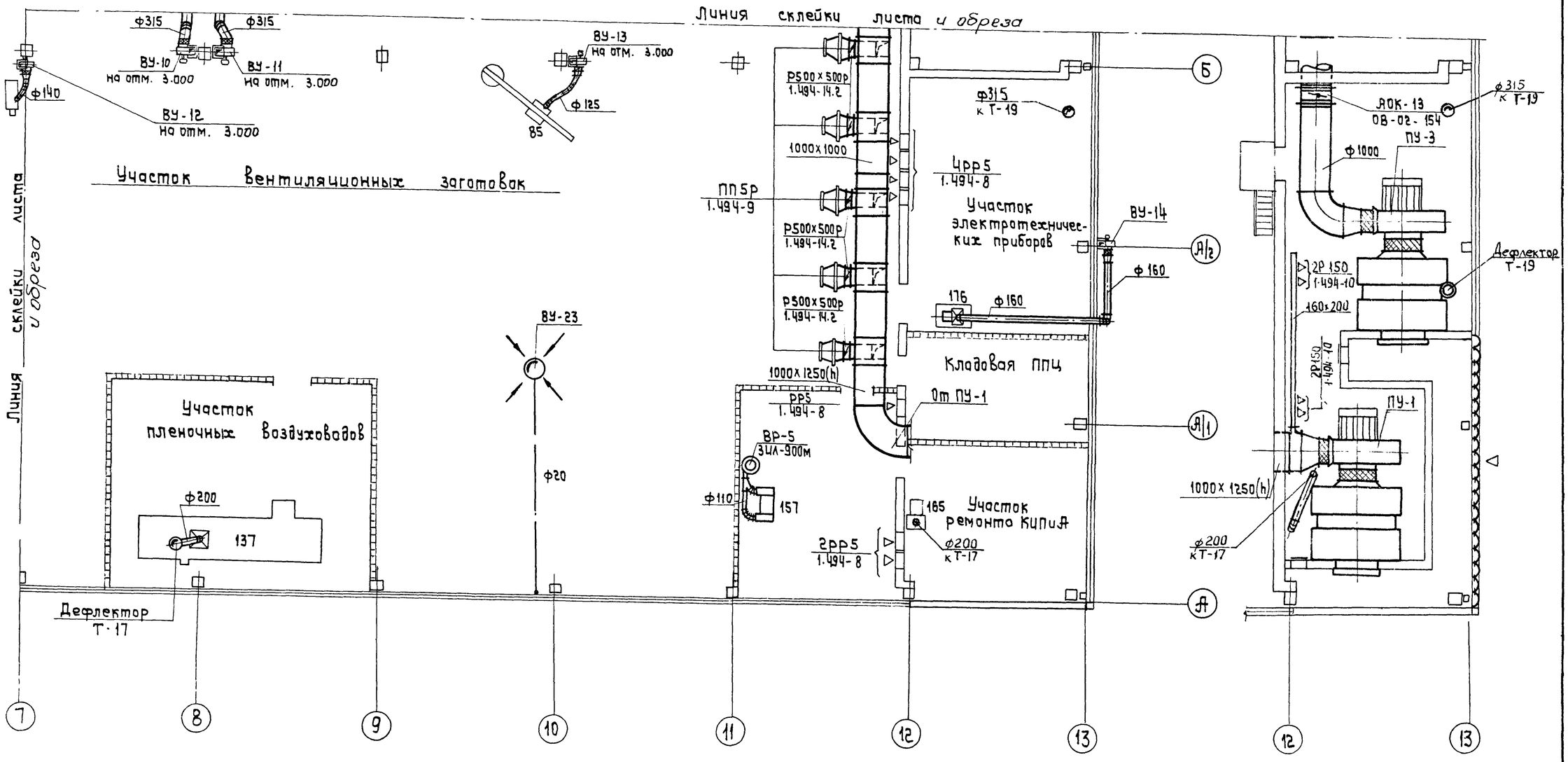
Инв. № 6756/VI

ВО "Союзсельхозтехника" Укргипропромсельстрой 1974г. КИЕВ	Специализированная мастерская по изготовлению монтажных узлов и заготовок для животноводческих ферм с программой 1,0 млн. руб. в год	Сводный план вентиляционных систем в осях Б-В, 1-7 (для вариантов проекта в облегченных металлических конструкциях)	Типовой проект 816-178 Альбом VI Лист ОВ-7 в II

Нач. отдела Шишло
Гл. инж. отдела Андреева
Рук. группы Сиканда

Проверил Сиканда
Копировал Межерицкая

Сет
Вечкий
Энский
Водоводская



Примечания

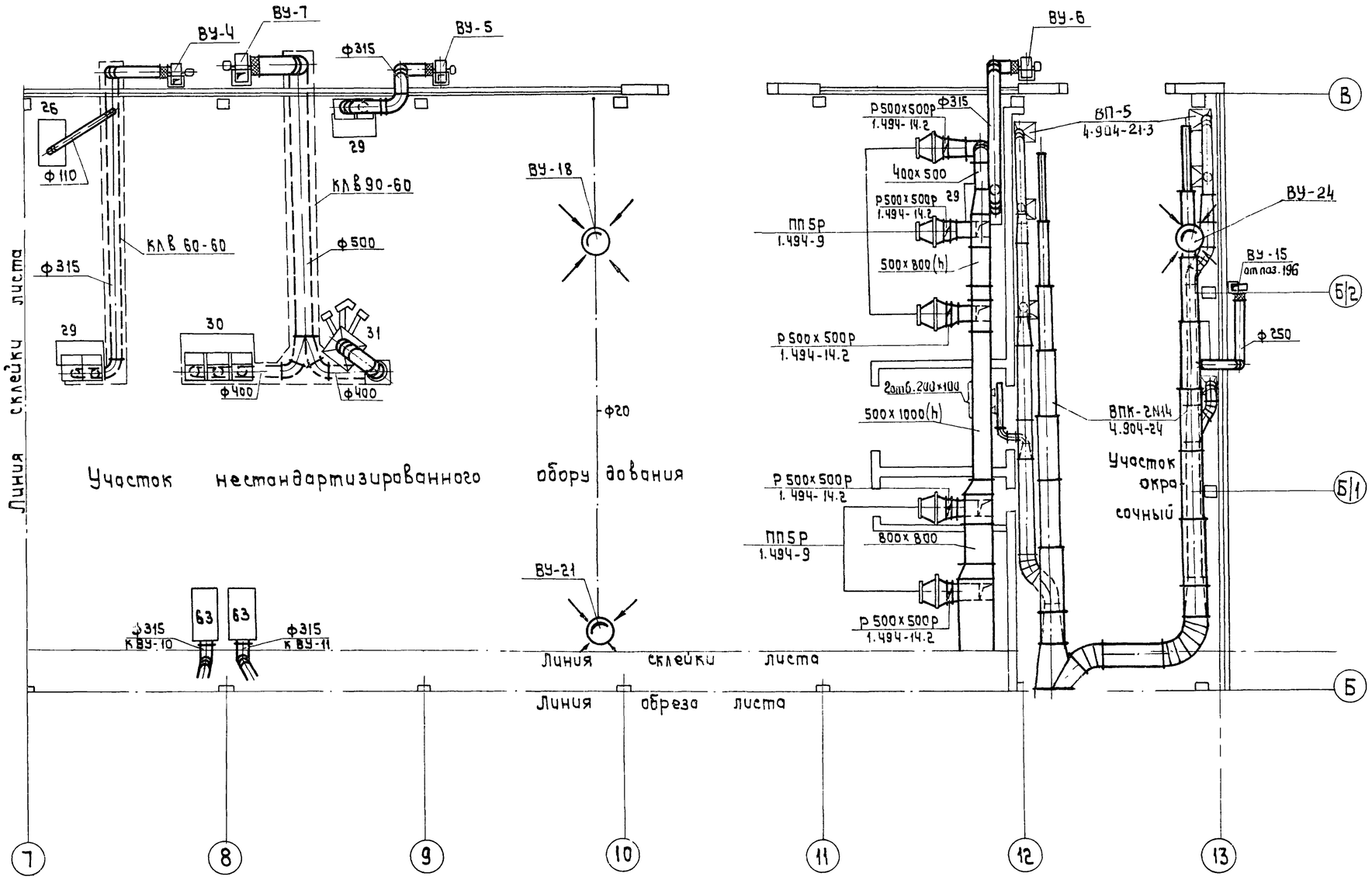
1. Донный чертеж рассматривать совместно с листами ОВ-6, 7, 9, 14.
2. Фундаменты под вентоборудование см. строительную часть.

Венткамера №2

на отм. +3.600

Инв. №6756/VI

ВО „Союзсельхозтехника" Укргипропромсельстрой 1974г. Киев. Специализированная мастерская по изготовлению монтажных узлов и заготовок для животноводческих ферм с программой	Сводный план вентиляционных систем в осях А-Б, 7-13.	Типовой проект 816-178 Альбом VI Лист ОВ-8



Примечания

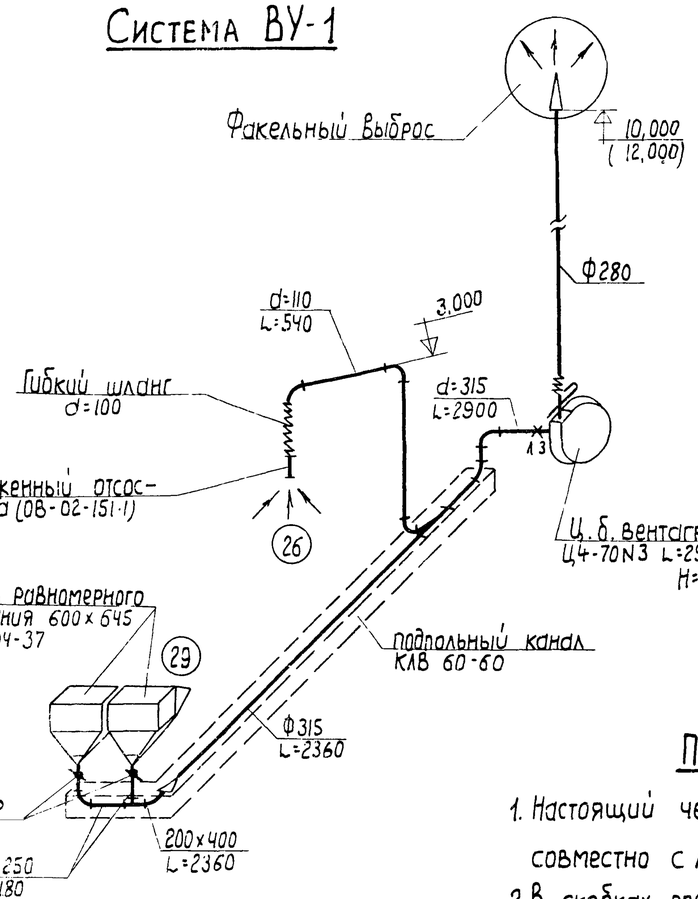
1. Настоящий чертеж рассматривать совместно с листами ОВ-6,7,8.
2. Фундаменты под вентоборудование см. строительную часть.

Инв. N 6756/VI

ВО „Союзсельхозтехника" Укргипропромсельстрой КИЕВ 1974г. Специализированная мастерская по изготовлению монтажных узлов и заготовок для животноводческих ферм с программой 1,0 млн. руб. в год.	Сводный план Вентиляционных систем в осях Б-В, 7-13.	Типовой проект 816-178
		Альбом VI
		Лист ОВ-9

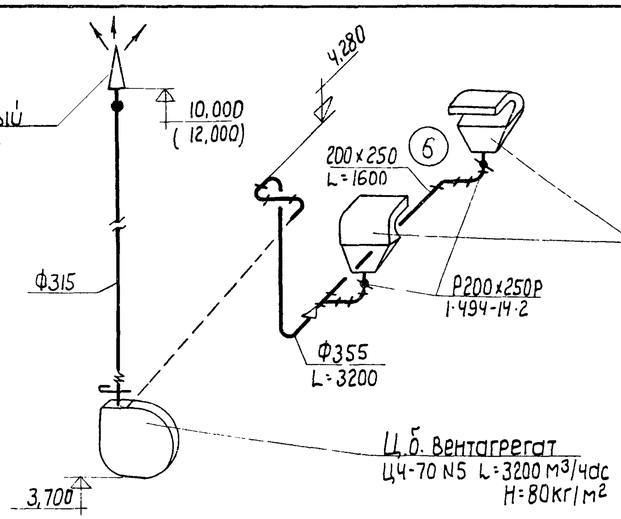
Рук. группы Сиканда

Система ВУ-1

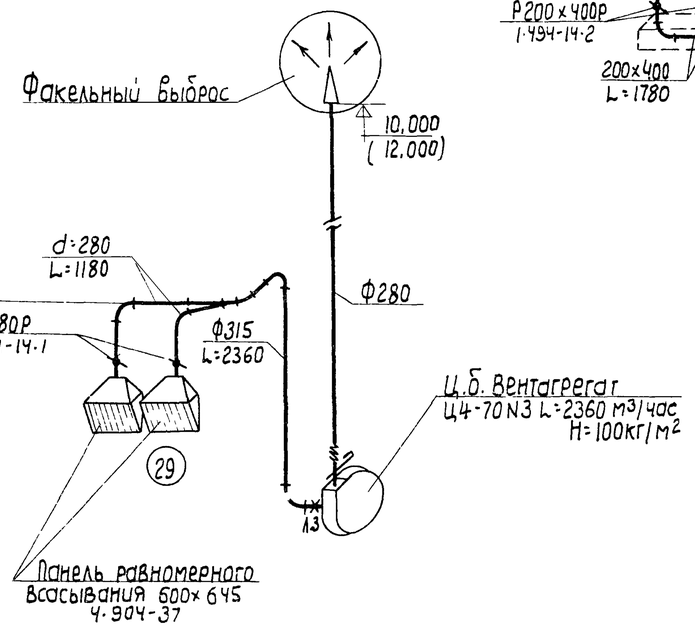


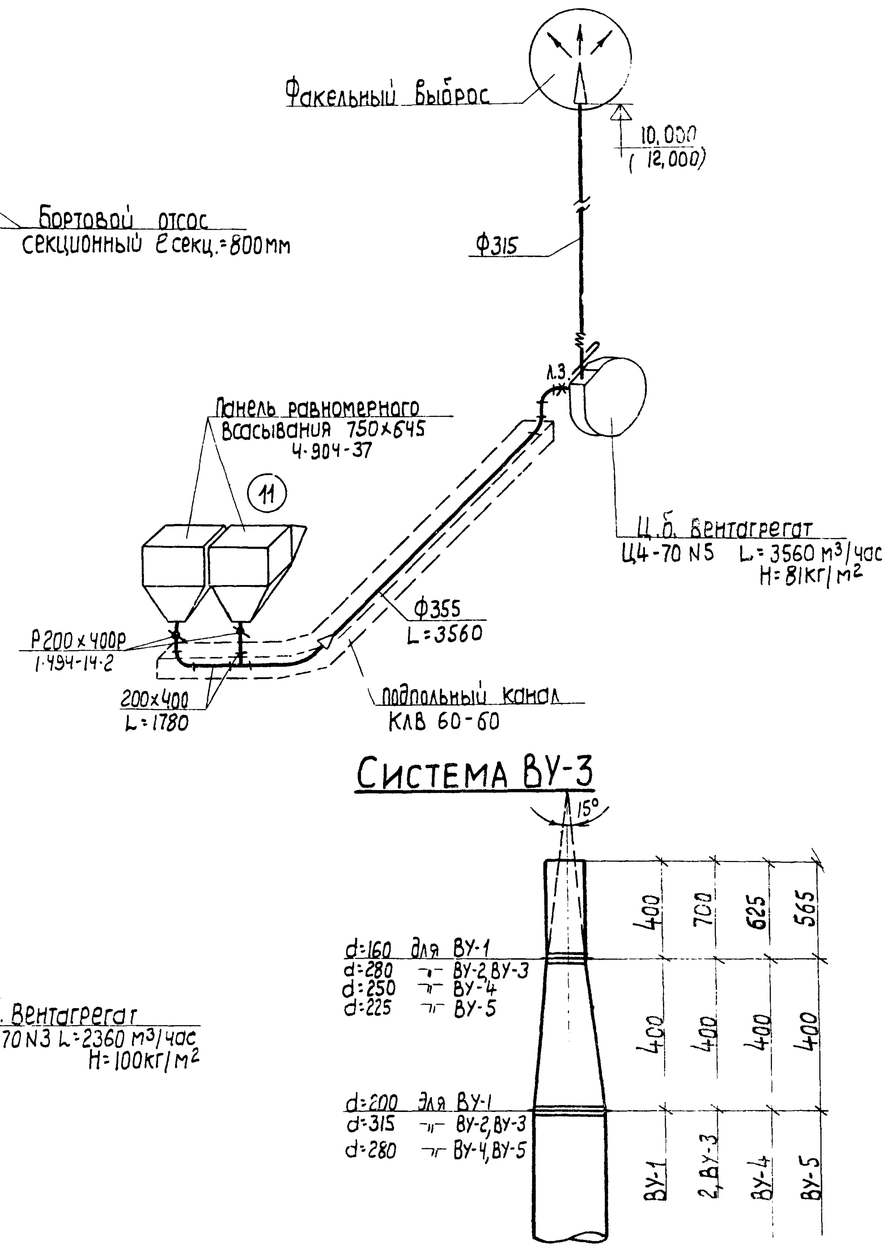
Система ВУ-4

Система ВУ-2



Система ВУ-5





Система ВУ-3

Факельный выброс

Примечания

1. Настоящий чертеж рассматривать совместно с листами ОВ-7, ОВ-9.
2. В скобках проставлены отметки для варианта проекта в облегченных металлических конструкциях.

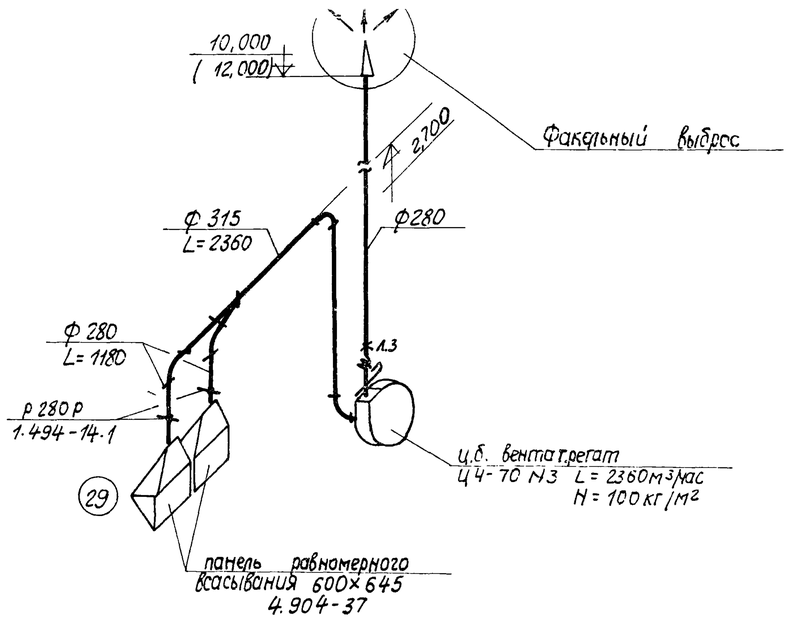
Условные обозначения

Ф355 L=3200	диаметр воздуховода в мм количество воздуха в м³/час
(29)	номер технологического оборудования на плане

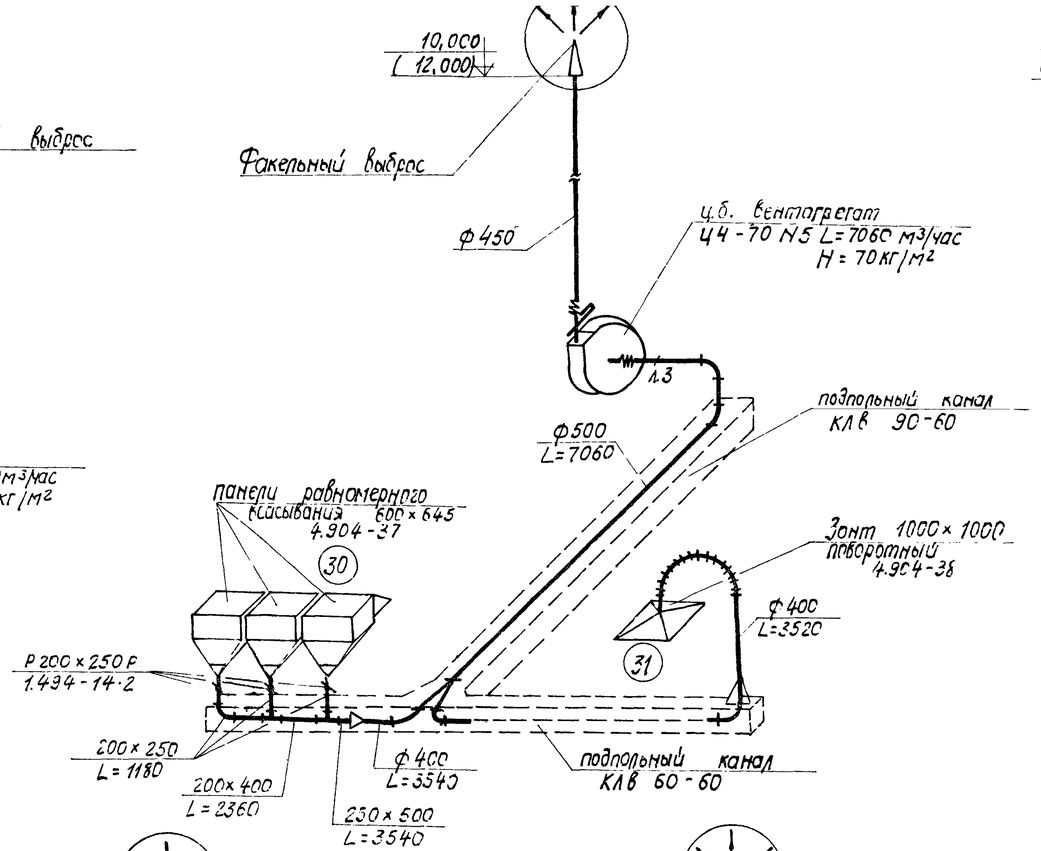
Инв. N 6756/VI

В/о "Союзсельхозтехника" УКРГИПРОПРОМСЕЛЬСТРОЙ КИЕВ 1974 г. Специализированная мастерская по изготовлению монтажных узлов и заготовок для животноводческих	Схемы вытяжных систем ВУ-1÷ВУ-5.	Типовой проект 816-178 Альбом VI Лист ОВ-10

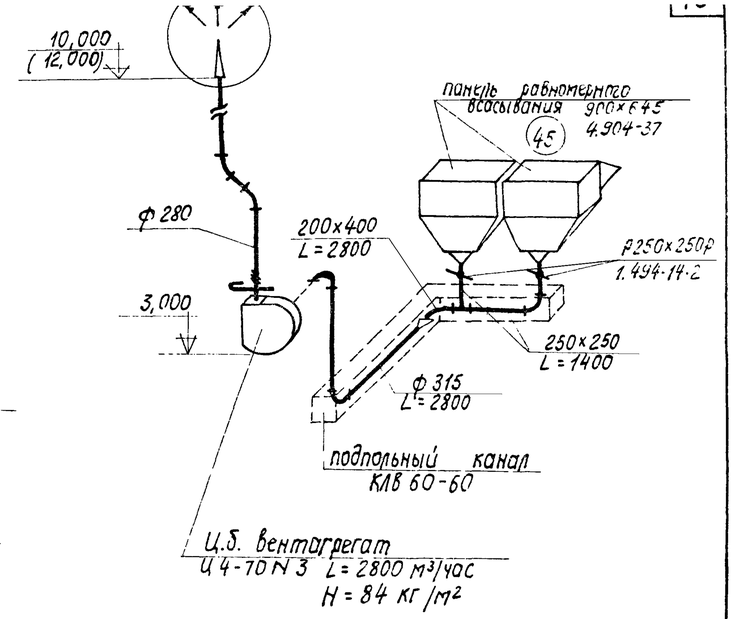
Вук. группы



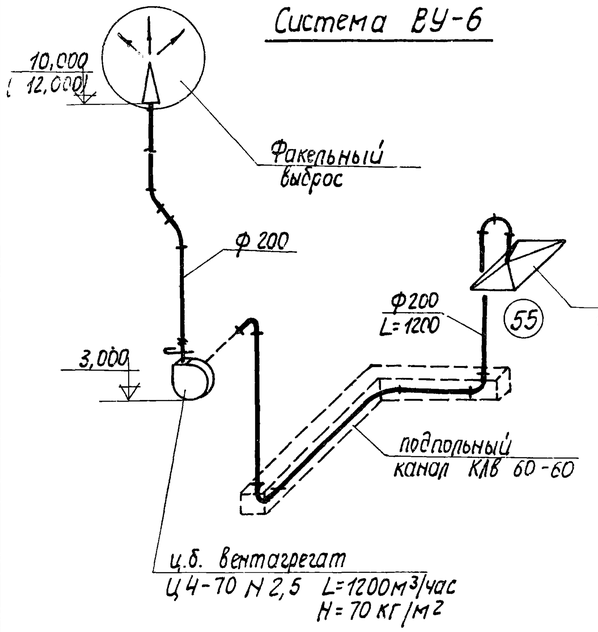
Система ВУ-6



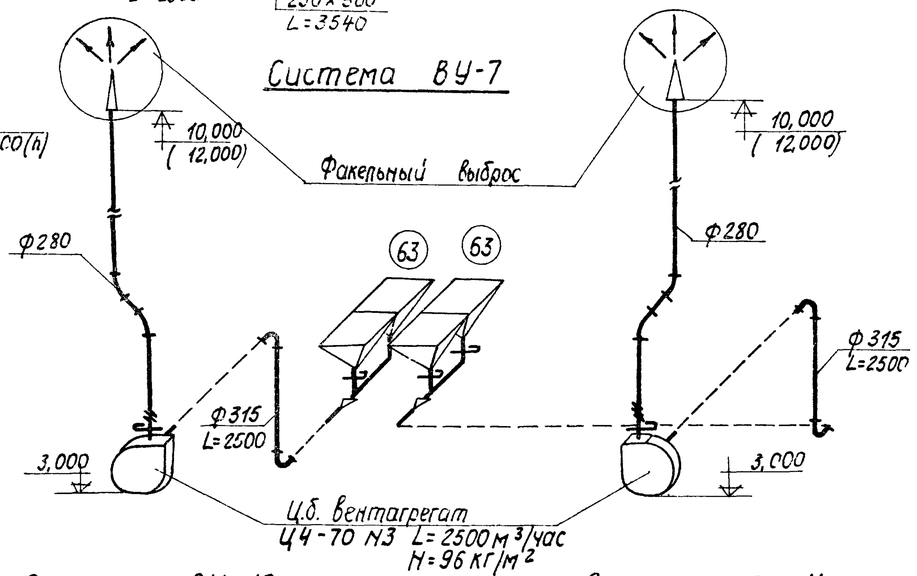
Система ВУ-7



Система ВУ-8

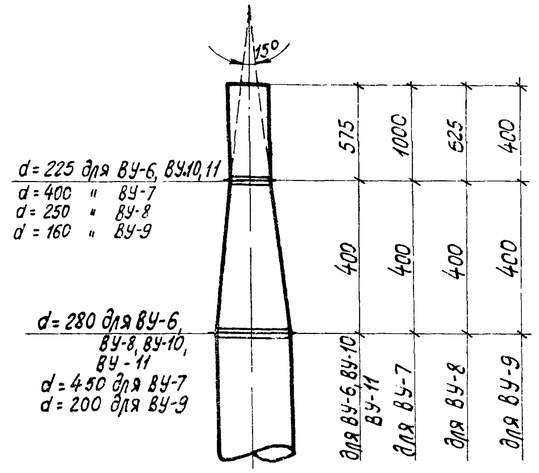


Система ВУ-9



Система ВУ-10

Система ВУ-11



Факельный выброс

Условные обозначения

Ф315 / L=2500 — диаметр воздуховода в мм / количество воздуха в м³/час

(63) — номер технологического оборудования на плане

Примечания

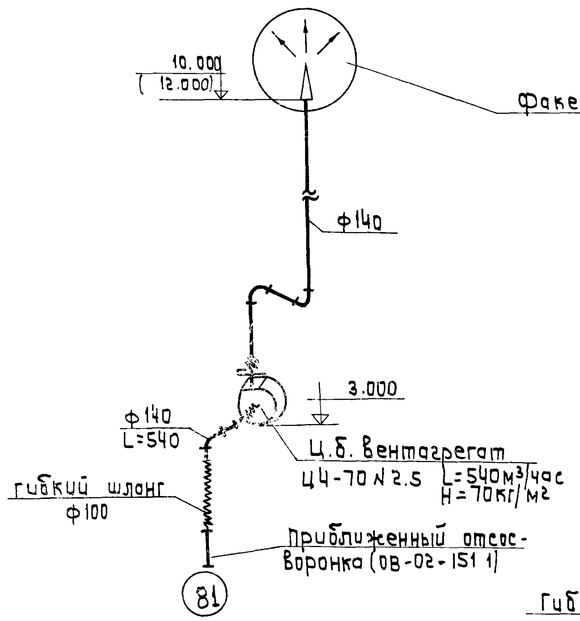
1. Настоящий чертеж рассматривать совместно с листами ОВ-6, 7, 9
2. В скобках проставлены отметки для варианта проекта в облегченных металлических конструкциях.

Инв. N 6756/VI

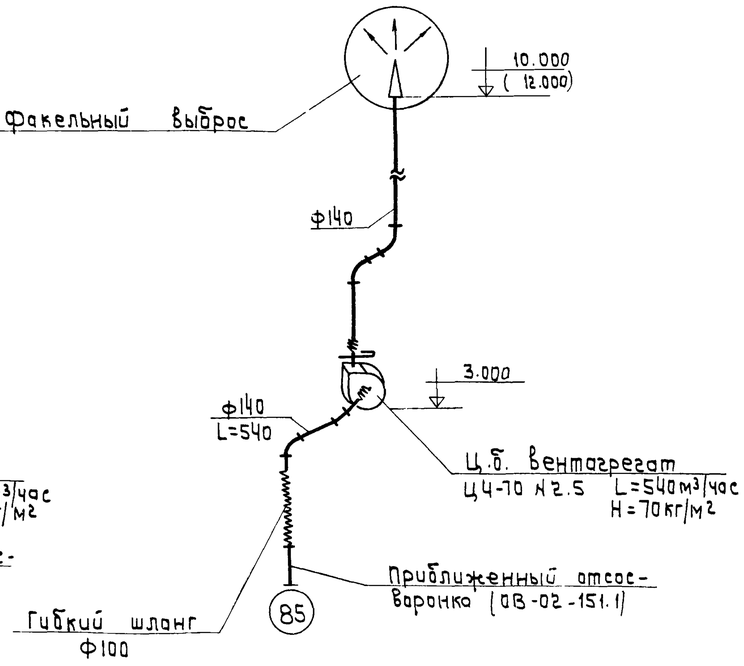
ГПИ Сантехпроект	Схемы вытяжных систем ВУ-6÷ВУ-11	Типовой проект 816-178
		Альбом VI
		Лист ОВ-11

ВПО "Союзсельхозтехника" Укргипропромсельстрой 1974 г. Киев
Специализированная мастерская по изготовлению монтажных узлов и заготовок для животноводческих ферм с программой 1,0 млн руб. в год

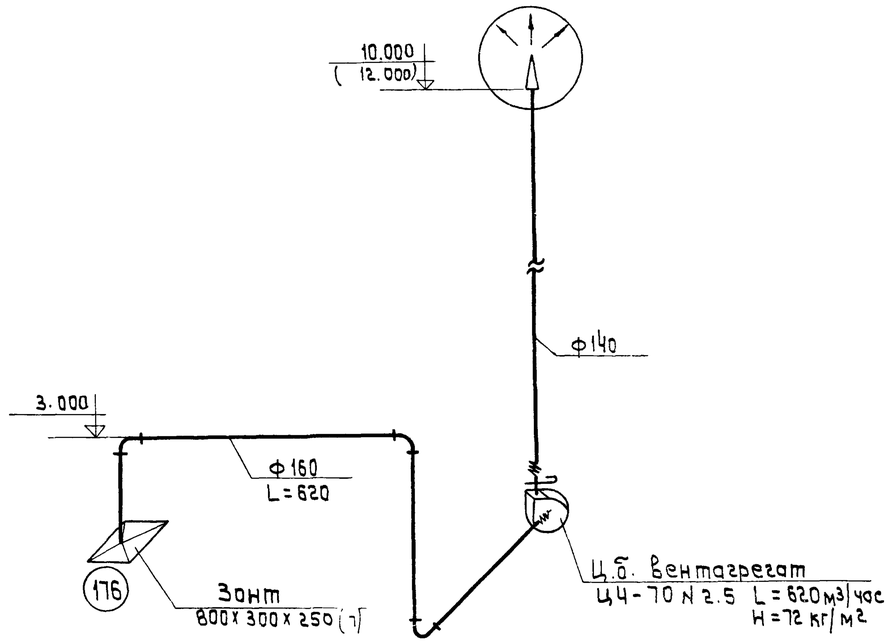
Гл. инж. отдела Сикандо
Нач. отдела Андреева
Рук. группы Ивашко
Проверил Шахновская
Н. контр. Сикандо



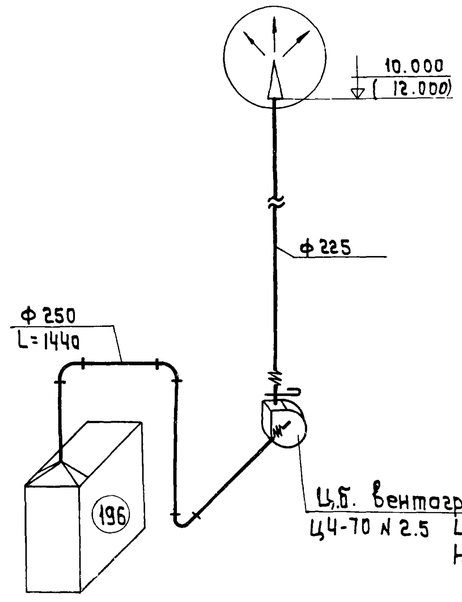
Система ВУ-12



Система ВУ-13



Система ВУ-14



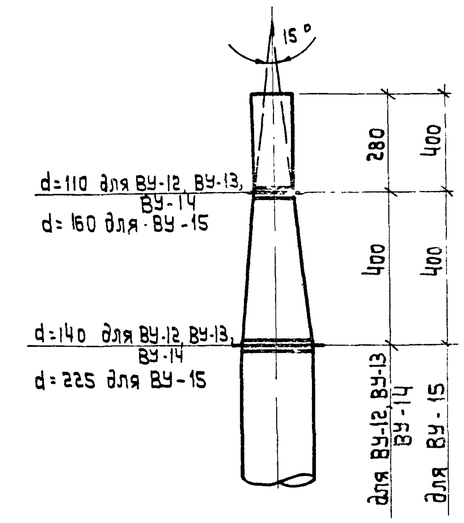
Система ВУ-15

Примечания

1. Настоящий чертеж рассматривать совместно с листами ОВ-8, ОВ-9.
2. В скобках проставлены отметки для варианта проекта в облегченных металлических конструкциях.

Условные обозначения

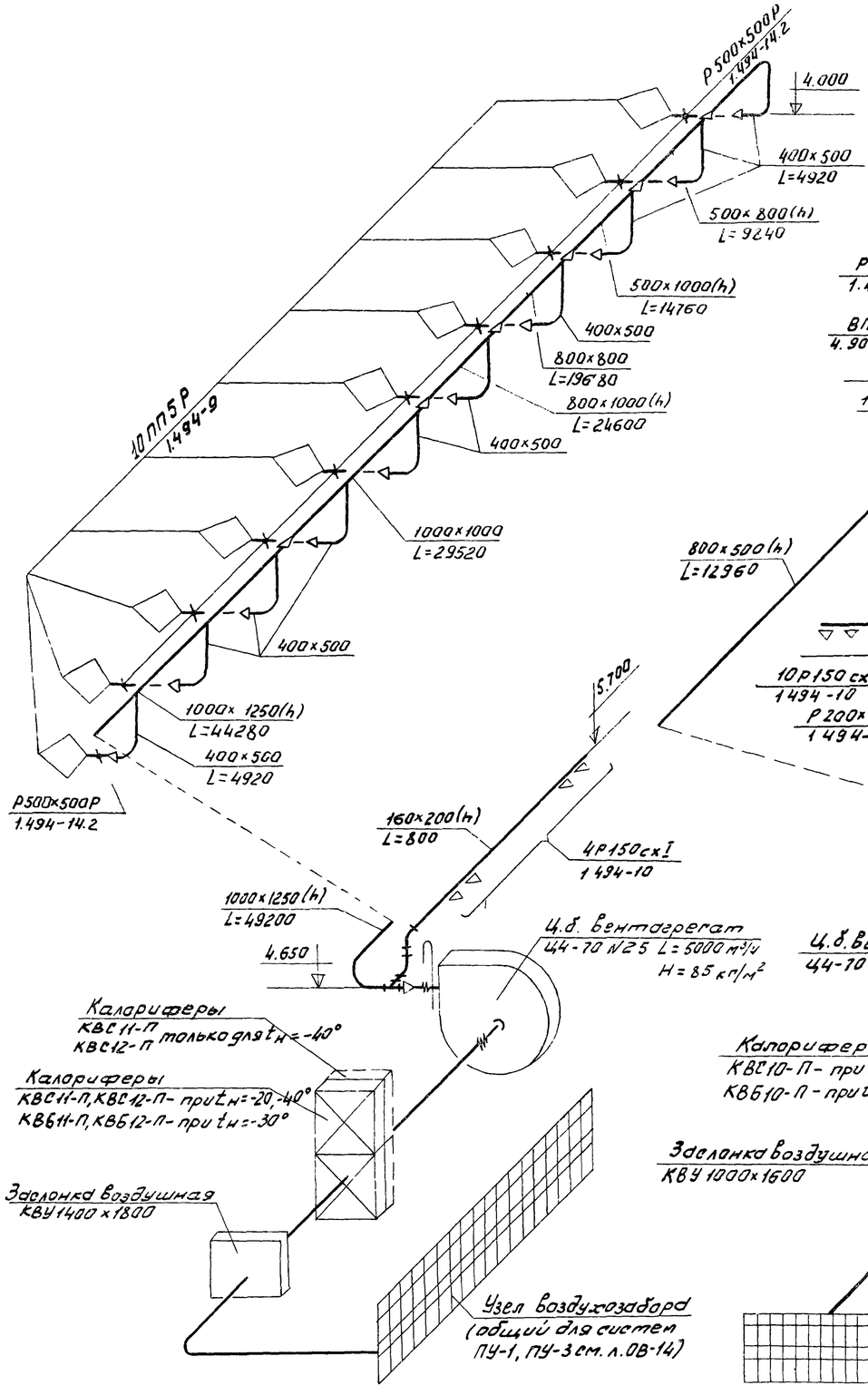
ф140 / L=540	диаметр воздуховода в мм / количество воздуха в м³/час
(81)	номер технологического оборудования на плане



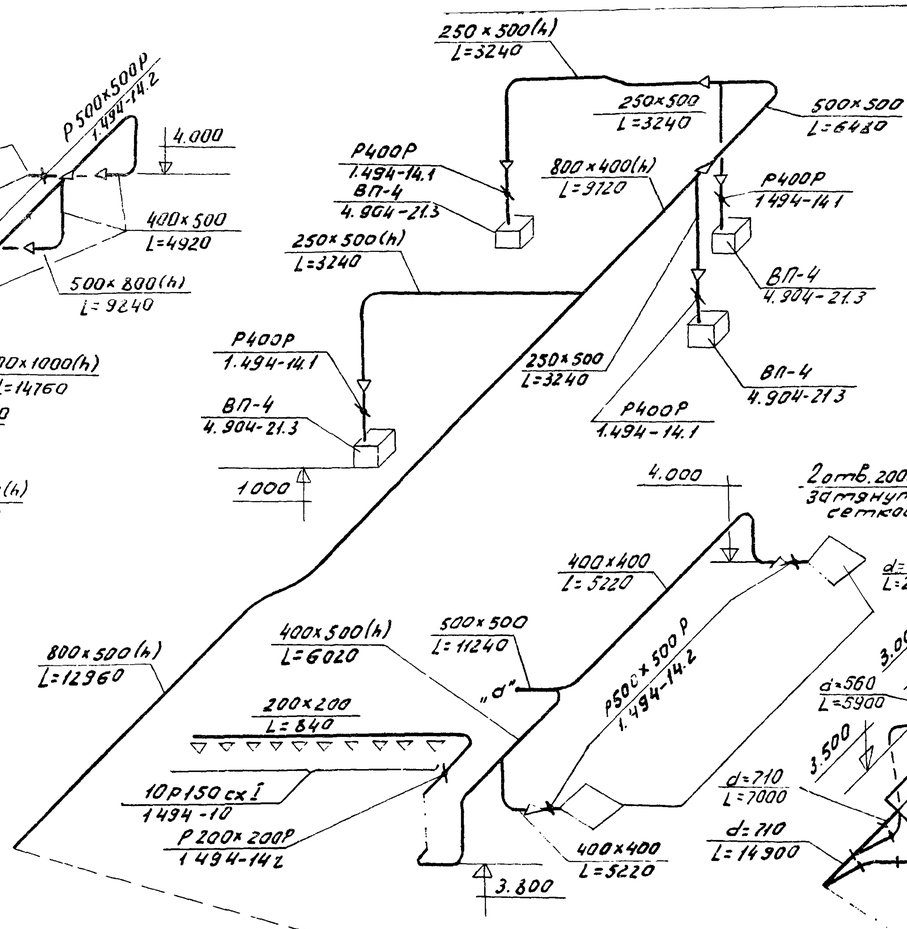
Инв. N 6756/VI

КИЕВ	в/о "Союзсельхозтехника" Укргипропромсельстрой" 1974г. Специализированная мастерская по изготовлению монтажных узлов и заготовок для животноводческих ферм с программой 1,0 млн. руб. в год.	Типовой проект 816-178
	Схемы вытяжных систем ВУ-12÷ВУ-15	Альбом VI
		Лист ОВ-12

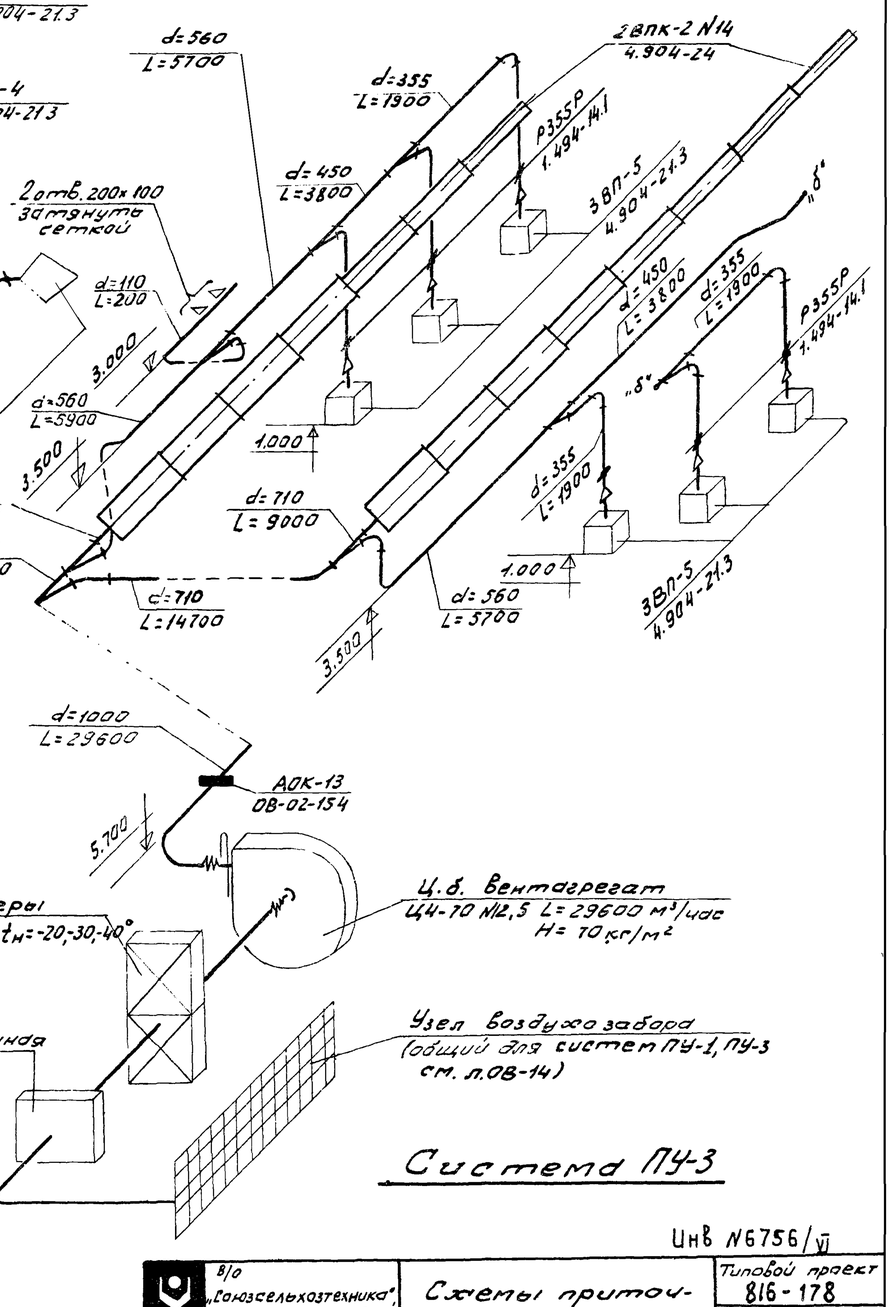
Рук. группы Сиханда



Система ПУ-1



Система ПУ-2

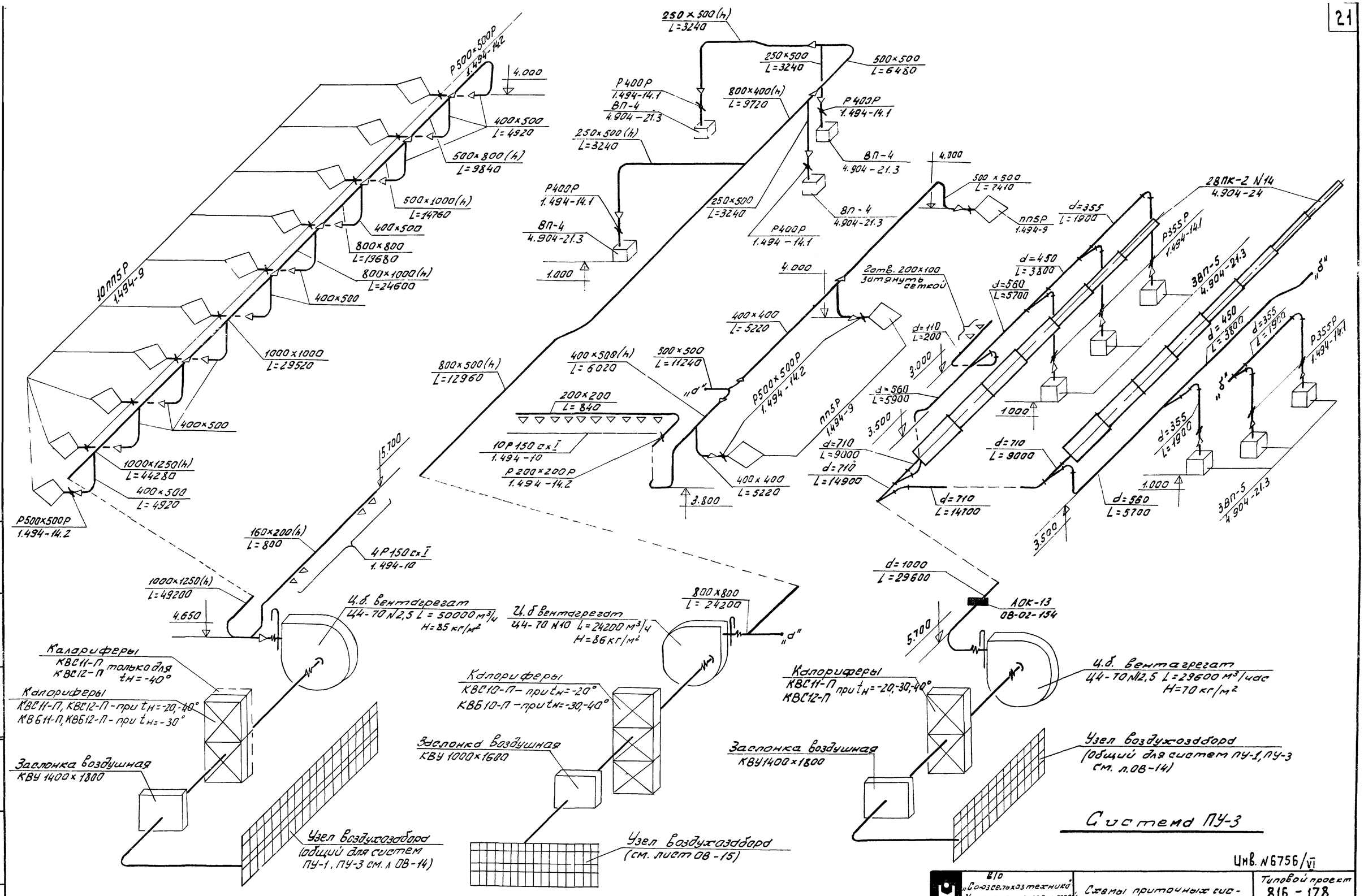


Система ПУ-3

Инв N6756/VI

В/о "Союзсельхозтехника", Укргипропромсельстрой Киев 1974г.	Специализированная мастерская по изготовлению монтажных узлов и деталей для газоснабжения и газификации сельскохозяйственных предприятий	Схемы приточных систем ПУ-1÷ПУ-3	Типовой проект 816-178 Альбом VI Лист ОВ-13ВI

Нач. отдела Г.Ушаков
Нач. отд. Андреева
Рук. группы Сикачёв
Гип Сикачёв
Проверил Сикачёв
Конструкт. Кочкин
Копировал
Инв. № подл. | Подпись и дата | Взам. инв. №



Инв. N 6756/VI

Гип	Шварцман		
Нач. отд.	Меклецкая		
Гл. инж. отдела	Калиновская		
Рук. группы	Дубинин		
Сост.	Сухонос		

ВПО "Союзсельхозтехника" Укргипропромсельстрой 1974 г. Киев

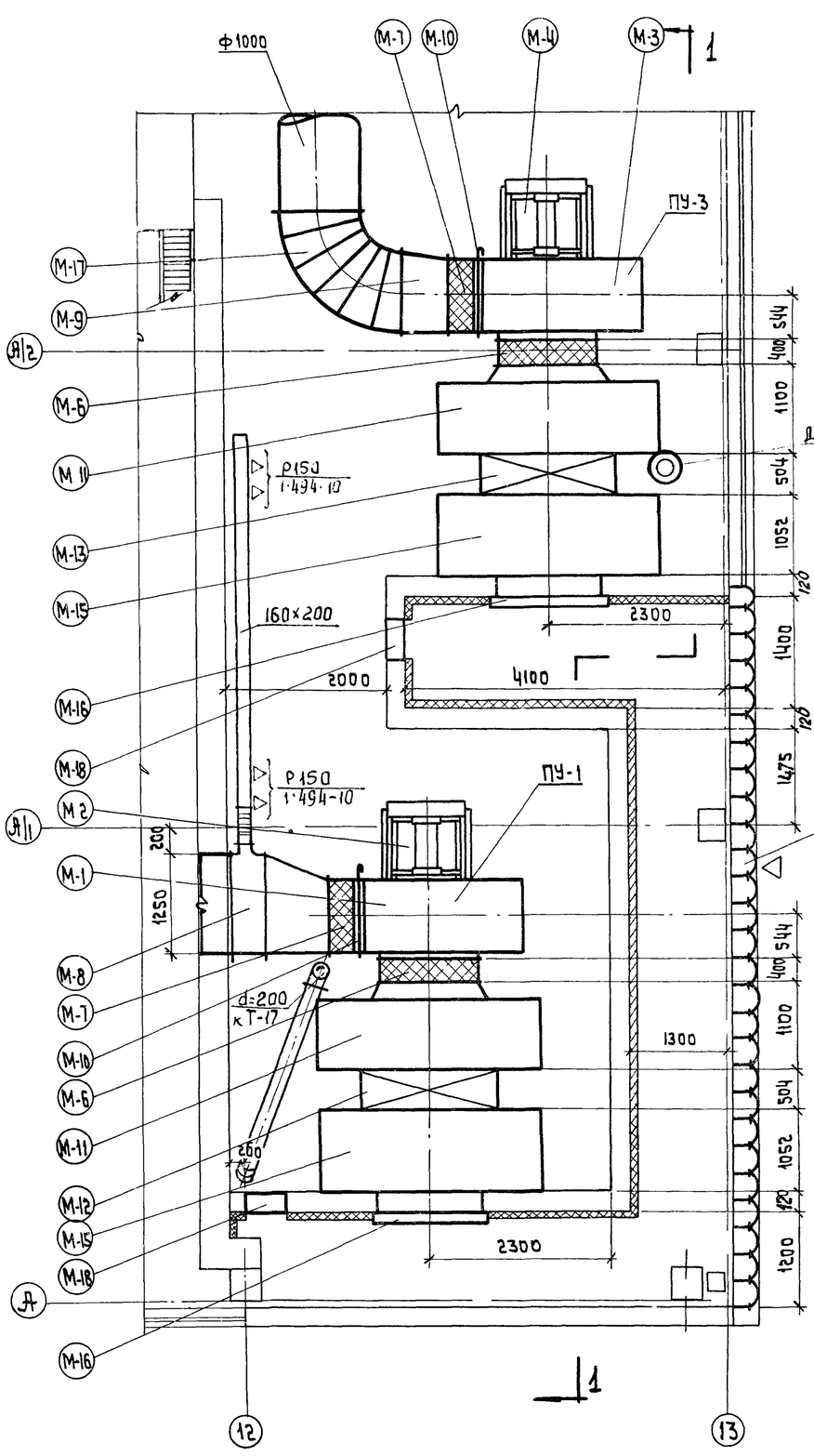
Специализированная мастерская по изготовлению монтажных узлов и изготовлению для животноводческих ферм с программой 1,0 млн. руб. в год

Схемы приточных систем ПУ-1÷ПУ-3 (для варианта проекта в облегченных металлических конструкциях)

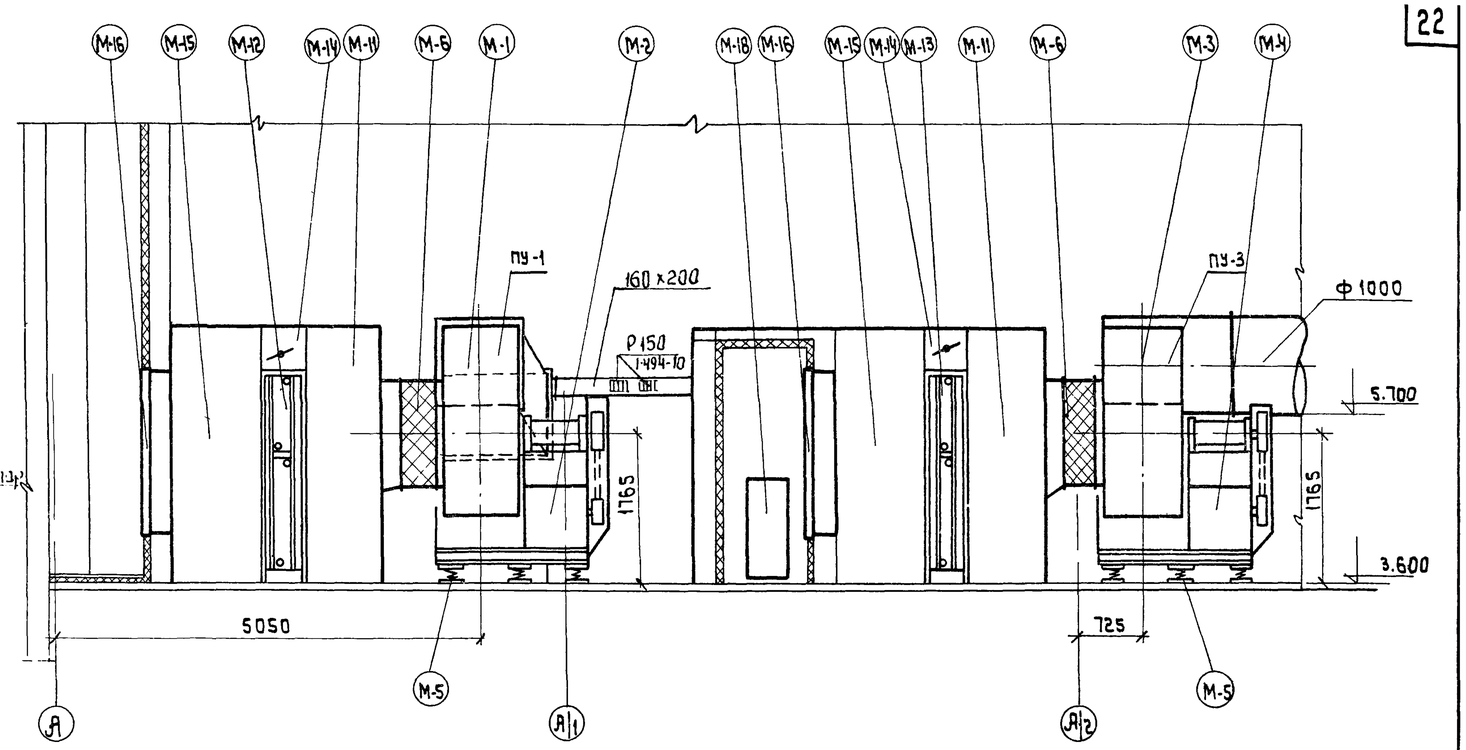
Типовой проект 816-178

Альбом VI

Лист ОВ-138



План Венткамеры №2 на отм. 3.600



Разрез 1-1

М-13	Калориферная секция с калориферами					
	КВС 11-П и КВС 12-П (при $t_н$=-20°)	1	720	720	А3-616	
	КВС 11-П и КВС 12-П (при $t_н$=-30°)	1	720	720	———	
	КВБ 11-П и КВБ 12-П (при $t_н$=-40°)	1	1122	1122	———	
М-14	Обводная заслонка	2	—	—	А3Д042.000-03	
М-15	Приемная секция				А3-616	
М-16	Утепленная воздушная заслонка КВУ 1400×1800 с электроприводом МЭО-10/100	2	685.0	1370.0	——"——	
М-17	Отвод ф1000	1			ГОСТ 3680-57 d=1.0мм	
М-18	Дверь герметическая		—	—	4.904-62	
	Утепленная ДУ1.25×0.5	2	24.53	49.06		
М-19	Жалюзийные решетки				4.904-16	
	СТД 5288/5289	18	0.97/1.13	17.4/20.3	———	
	СТД 5291/5290	27	1.62/1.35	43.7/36.4	———	

Примечания:

1. Данный лист рассматривать совместно с листами ОВ-8, ОВ-13, ОВ-20.
2. Характеристику отопительно-вентиляционного оборудования смотреть на листе ОВ-3.

Спецификация марок

NN марок	Наименование	К-во	Вес, кг ед.	Вес, кг общ.	Примечан.
М-1	Ц4 вентиляторный агрегат Ц4-70 N12.5	1	1365.0	1365.0	Комплект А12.5-5
М-2	Эл. двигатель А02-72-6	1			
М-3	Ц4 вентиляторный агрегат Ц4-70 N12.5	1	1313.0	1313.0	Комплект А12.5-3
М-4	Эл. двигатель А02-61-6	1			
М-5	Виброизоляторы ДО 45	10	6.45	64.5	А8-156и
М-6	Гибкая вставка ВВ12.5	2	26.27	52.54	2.494-8 Вып.1
М-7	Тоже ВНА 12.5	2	22.79	45.58	——"——
М-8	Переход 875×875 / 1250×1000 ℓ=800	1	7.85	78.5	ГОСТ 3680-57 δ=1.0мм
М-9	Тоже 875×875 / ф1000 ℓ=600	1	7.85	15.70	——"——
М-10	Шибер у вентилятора	2	18.4	36.8	δ=2.0мм
М-11	Соединительная секция	2	200	400	А3-616
М-12	Калориферная секция с калориферами				——"——
	КВС 11-П и КВС 12-П (при $t_н$=-20°)	1	720	720	———
	КВБ 11-П и КВБ 12-П (при $t_н$=-30°)	1	1122	1122	———
	КВС 11-П и КВС 12-П (при $t_н$=-40° (рядная установка))	1	1462	1462	———

Инв. N 6756/VI

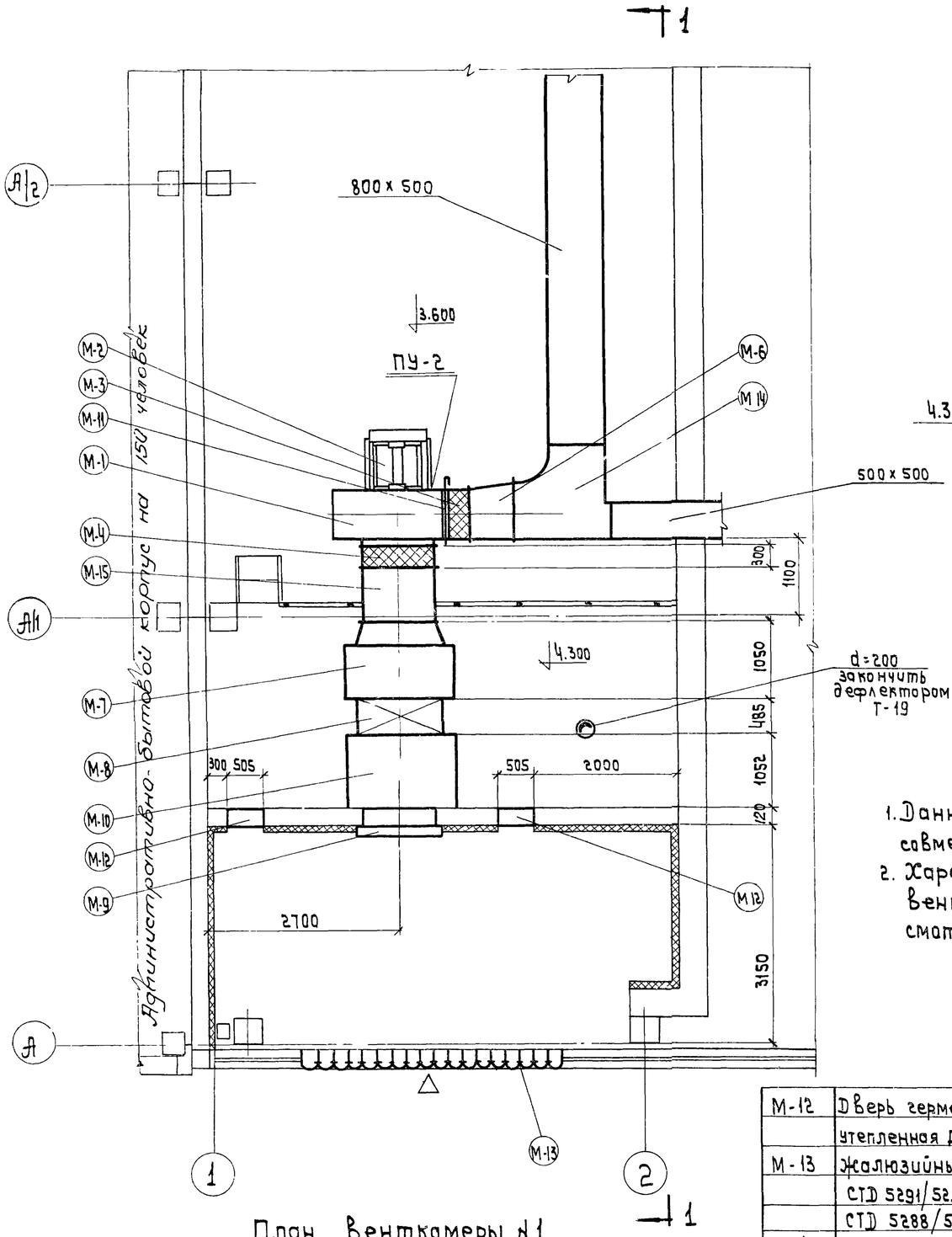
Нач. отдела	Ивашко	
Гл. инж. отдела	Андреева	
Рук. группы	Сикалова	
Сдал	Межерицкая	
Проверил	Копировал	

Рыбинский Мостовский

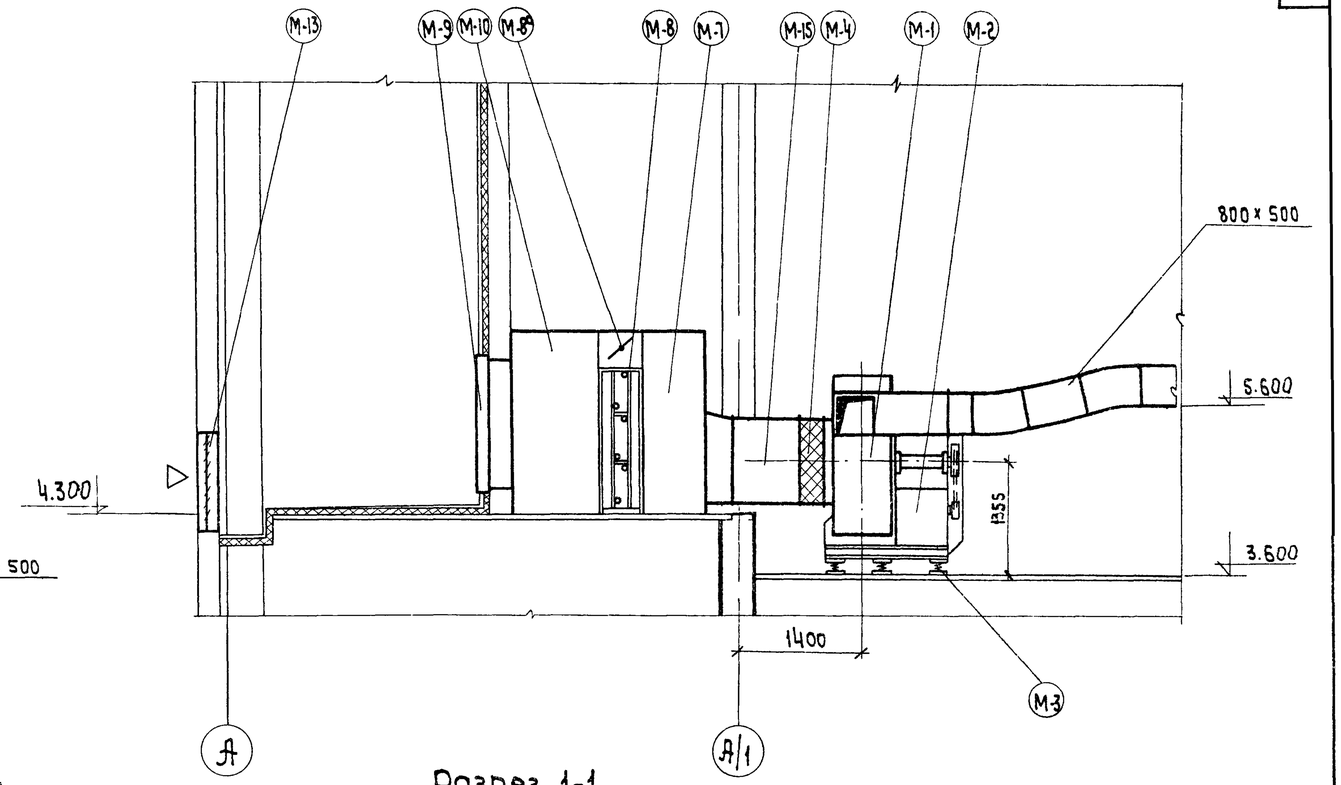
Госстрой СССР
Союзсельхозтехника
Укргипропромсельстрой
1974г.
КИЕВ
Специализированная мастерская по изготовлению монтажных узлов и заготовок для животноводческих ферм с программой 1.0 млн. руб. в год

Приточные установки ПУ-1 и ПУ-3. План. Разрез. Спецификация.

Типовой проект 816-178
Альбом VI
Лист ОВ-14



План Венткамеры №1



Разрез 1-1

Примечания

1. Данный лист рассматривать совместно с листами ОВ-6ВI, ОВ-13ВI, ОВ-20ВI
2. Характеристику отопительно-вентиляционного оборудования смотреть на листе ОВ-3ВI

Спецификация марок

NN марок	Наименование	К-во	Вес, кг Един.	Вес, кг Общ.	Примеч.
М-1	Вентиляторный агрегат Ц4-70 №10	1	851	851	комплект А10-5
М-2	Эл. двигатель А02-61-6	1			
М-3	Виброизоляторы ДО44	5	3.65	17.25	А8-156и
М-4	Гибкая вставка ВВ10	1	19.11	19.11	2494-8 вып.1
М-5	Тоже, ВНЯ10	1	18.12	18.12	—"—
М-6	Переход 700х700 / 800х800 ℓ=600	1	14.2	14.2	ГОСТ 3680-57 δ=1.0мм
М-7	Соединительная секция	1	165	165	А3-616
М-8	Калориферная секция с 3 калориферами КВС 10П (tн=-20°)	1	380	380	
—"—	Тоже, с 3 калориферами КВБ-10П (tн=-30, -40°С)	1	515	515	А3-616
М-8а	Обводная заслонка	1			А3Д042.000-01
М-9	Утепленная воздушная заслонка КВУ 1000х1600 с электроприводом МЭО-10/100	1	465	465	А3-616
М-10	Приемная секция				—"—
М-11	Шибер у вентилятора	1	11.0	11.0	ГОСТ 3680-57 δ=2мм

М-12	Дверь герметическая утепленная ДУ 1.25х0.5	2	24.53	49.06	4.904-62	
М-13	Жалюзийные решетки				4.904-16	
	СТД 5291/5290	12	1.62 / 1.35	19.4 / 16.2		
	СТД 5288/5289	6	0.97 / 1.13	5.8 / 6.78		
М-14	Тройник Н=1.4м L=1.4м	1			А3-187	
М-15	Воздуховод ф1000 ℓ=800	1	16.0	16.0	ГОСТ 3680-57 δ=1.0мм.	

Инв. №6756/ВI

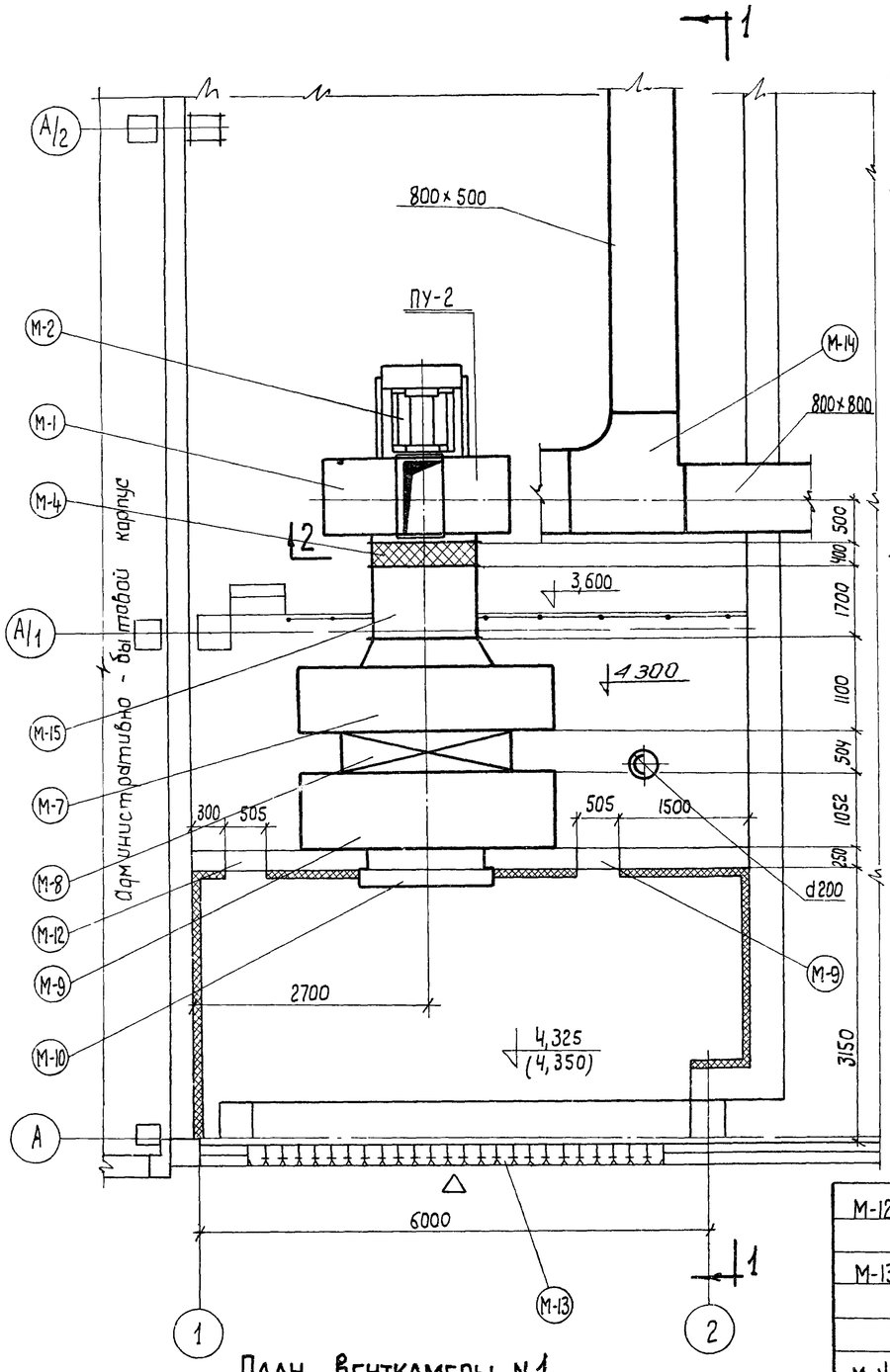
Гл. инж. арх. Андреева
Рук. группы Сикунда
Копировал
Керцкая Шейх

КУЕВ	«Союзсельхозтехника» Укргипропромсельстрой 1974г. Специализированная мастерская по изготовлению монтажных узлов и заготовок для животноводческих ферм с программой 1.0 млн. руб. в год	Приточная установка ПУ-2. План. Разрез. Спецификация.

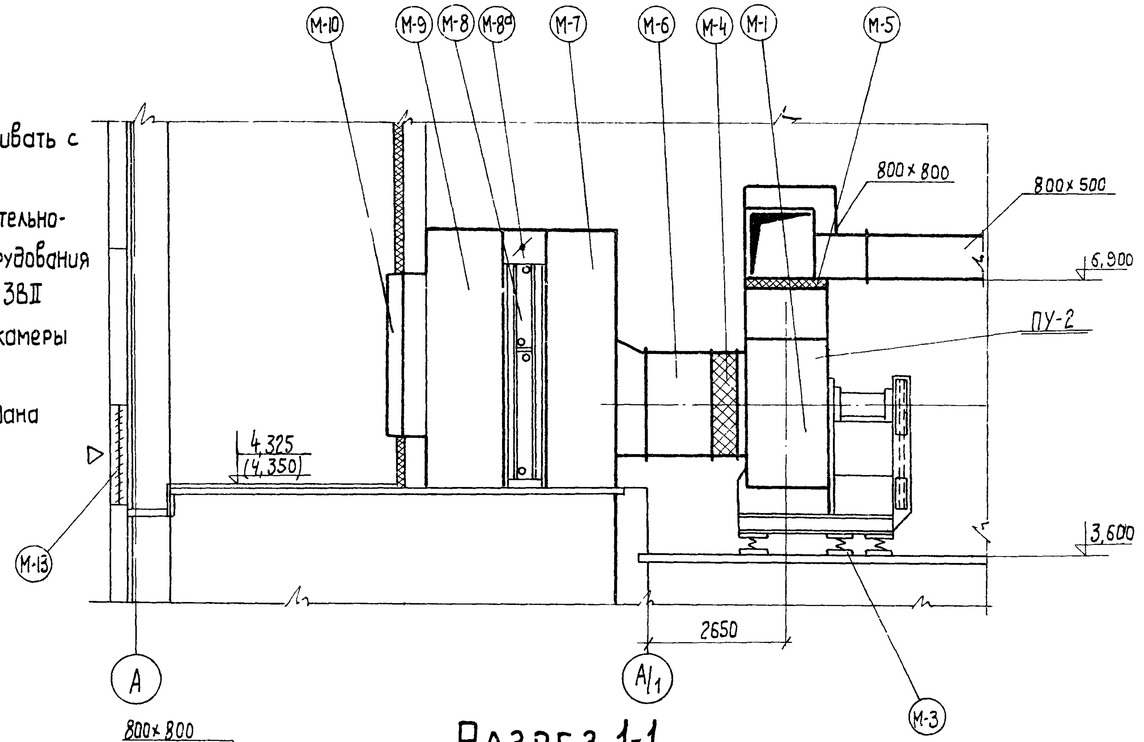
Типовой проект 816-17.8
Альбом VI
Лист ОВ-15ВI

Примечания

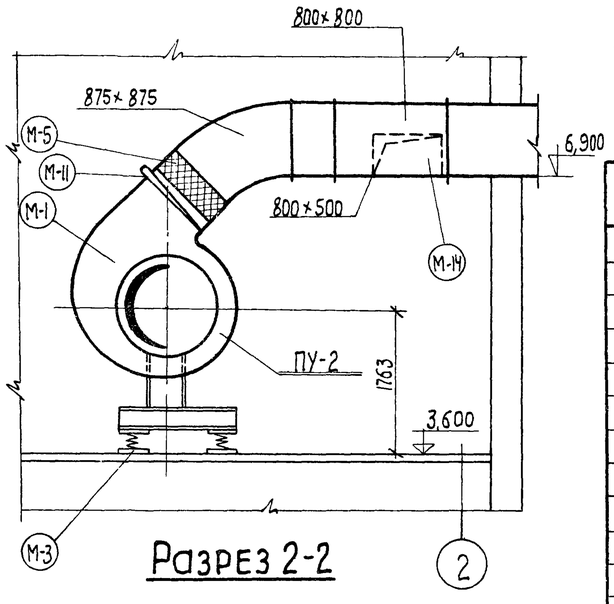
1. Данный лист рассматривать с листом ОВ-20.
2. Характеристику отопительно-вентиляционного оборудования смотри на листе ОВ-38II
3. Строительную часть камеры см. лист АР-5.
4. Отметка в скобках дана для $t_н = -40°C$.



План венткамеры N1



Разрез 1-1



Разрез 2-2

М-12	Дверь герметическая утепленная Ду 1,25×0,5	2	24,53	49,06	4.904-62
М-13	Жалюзийные решетки				4.904-16
	СТД 5291 / 5290	16	1,62/1,35	25,92/21,6	— " —
	СТД 5288	8	0,97/1,13	7,75/9,05	— " —
М-14	Тройник разм. 875×875×800×500×800×800	1	—	—	— " —
М-15	Воздуховод Ф1250 ℓ=1,700	1	52,5	52,5	ГОСТ 3680-57 δ=1,0 мм

Спецификация марок

NN марок	Наименование	К-во	Вес кг Един.	Вес кг Общ.	Примечание
М-1	Вентиляторный агрегат Ц4-70 N12,5	1	1347	1347	комплект
М-2	Эл двигатель АО2-71-6	1			А12,5-4
М-3	Виброизоляторы Д045	5	6,45	32,25	А8-156 и
М-4	Гибкая вставка ВВ 12,5	1	26,27	26,27	2.494-8 Вып.1
М 5	То же ВНА 12,5	1	22,79	22,79	— " —
М-6	Переход 875×875 / 1000×1000 ℓ=600	1	18,1	18,1	ГОСТ 3680-57 δ=1,0 мм
М-7	Соединительная секция	1	200	200	А3-616
М-8	Калориферная секция с калориферами КВС11-П и КВС12-П ($t_н$=-20,-30-40°С)	1	720	720	— " —
М-8а	Обводная заслонка	1			А3Д042.000-03
М-9	Приемная секция				А3-616
М-10	Утепленная воздушная заслонка КВУ 1400×1800 с электроприводом МЭО-10/100	1	685	685	— " —
М-11	Шибер у вентилятора разм. 875×875	1	18,4	18,4	ГОСТ 3680-57 δ=2 мм

Инв. N 6756/VI

В/о "Союзсельхозтехника", УКРГИПРОПРОМСЕЛЬСТРОЙ 1974г. КИЕВ. Специализированная мастерская по изготовлению монтажных узлов изоготовок животноводческих ферм с программой 1млн. руб. в год	Приточная установка ПУ-2. План, Разрез. Спецификация. (для варианта проекта в облегченных металлических конструкциях).	Типовой проект 816-178 / Альбом VI / Лист ОВ-15ВII

Нач. отдела Шешко; Гл. инж. отдела Андреева; Рук. группы Сикалова; Проверила Сара; Копировала Шахновская

NN п/п	Наименование	Размер в мм	Ед. изм.	К-во	Вес в кг Един.	Вес в кг Общ.	Примечан.
1	2	3	4	5	6	7	8
	Система ПУ-1						
1	Воздуховод из кровельной стали	Рдо 1000	м²	4,0	—	—	ГОСТ 3680-57
	прямоугольного сечения, δст = 1,0мм	Рдо 2070	м²	34,0	—	—	—"—
2	То же, δст = 1,0мм	Рдо 2780	м²	9,0	—	—	—"—
3	То же, δст = 1,0мм	Рдо 3460	м²	34,0	—	—	—"—
4	То же, δст = 1,0мм	Рдо 4840	м²	84,0	—	—	—"—
5	Патрубки поворотные	ПП 5 Р	шт.	10	49,0	490,0	серия 1.494-9
6	Заслонки воздушные прямо-						
	угольного сечения	Р500х500Р	шт	10	13,4	134,0	серия 1.494-14-2
7	Решетки воздухоприточные	Р150	шт	40	0,41	1,64	серия 1.494-10
8	То же	РР5 (600х200)	шт.	7,0	3,4	23,8	серия 1.494-8
	Система ПУ-2						
1	Воздуховод стальной прямоуголь-						
	ного сечения δст = 0,7мм	Рдо 1000	м²	11,0	—	—	ГОСТ 3680-57
2	То же, δст = 0,7мм	Рдо 1550	м²	55,0	—	—	—"—
3	То же, δст = 1,0мм	Рдо 2070	м²	46,0	—	—	—"—
4	То же, δст = 1,0мм	Рдо 2780	м²	82,0	—	—	—"—
5	То же, круглого сечения δст = 0,7мм	Фдо 495	м²	7,0	—	—	—"—
6	Патрубки поворотные	ПП 5 Р	шт.	2	49,0	98,0	серия 1.494-9
7	Воздухораспределители						
	пристенные	ВП-4	шт.	4	17,0	68,0	серия 4.904-21
8	Заслонки воздушные						
	прямоугольного сечения	Р500х500Р	шт.	2	13,4	26,8	серия 1.494-14-2
9	То же	Р200х200Р	шт.	1	4,8	4,8	—"—
10	То же, круглого сечения	Р 400 Р	шт.	4	10,80	43,20	—"— 1.494-14.1
11	Решетки воздухоприточные	РР5 (600х200)	шт.	4	3,4	13,6	—"— 1.494-8
12	Решетки щелевые регулирующие	Р150 I (150х150)	шт.	10	0,41	4,1	—"— 1.494-10

1	2	3	4	5	6	7	8
	Система ПУ-3						
1	Воздуховод стальной круглого сечения δ=1,0мм	Ф до 1100	м²	90,0	—	—	ГОСТ 3680-57
2	Заслонки воздушные круглого сечения	Р 355 Р	шт	6,0	9,33	55,98	серия 1.494-14-1
3	Автоматический обратный клапан круглого сечения						
	во взрывобезопасном исполнении	АОК-13 (d=1000)	шт	1	50,10	50,10	серия 08-02-154
4	Воздухораспределитель перфорированный	ВПК 2 N14	шт	2	199,0	398,0	серия 4.904-24
5	Воздухораспределитель пристенный	ВП-5	шт	6	20,0	120,0	серия 4.904-21.3
	Система ВУ-1						
1	Воздуховод стальной круглого						
	сечения δст = 0,55мм	Фдо 320	м²	18,0	—	—	ГОСТ 3680-57
2	Зонт над оборудованием, δст = 1,5мм	(700х700 х500 (h)	м²	2,5	—	—	—"—
3	Вставка гибкая	ВВ 2,5 ℓ=200	шт.	1	2,43	2,43	серия 2.494-8.1
4	То же	ВНА 2,5 ℓ=200	шт.	1	2,35	2,35	—"—
5	Шибер к вентилятору	175х175	шт.	1	1,3	1,3	серия 3.904-3 (применим.)
6	Виброизоляторы	Д038	шт.	4	0,27	1,08	А8-156 и
7	Узел прохода через покрытие УП1-211	d=200	шт.	1	44,99	44,99	серия 2.494-1
	Система ВУ-2						
1	Воздуховод стальной круглого						
	сечения δст=0,55мм	Ф до 320	м²	18,0	—	—	ГОСТ 3680-57
2	То же, прямоугольного сечения, δст = 0,7мм	Р до 1100	м²	5,0	—	—	—"—
3	Бортовые отсосы секционные	ℓ секц = 800	шт.	2	—	—	
4	Вставка гибкая	ВВ5 ℓ=250	шт.	1	5,98	5,98	серия 2.494-8.1
5	То же	ВНА5 ℓ=200	шт.	1	4,48	4,48	—"—
6	Шибер к вентилятору	420х420	шт.	1	3,0	3,0	серия 3.904-3 (применим)
7	Виброизоляторы	Д040	шт.	4	0,9	3,6	А8-156 и
8	Узел прохода через покрытие УП3-211	d=315	шт.	1	59,15	59,15	серия 2.494-1
9	Заслонки воздушные прямоугольного сечения	Р200х250Р	шт.	2	5,5	11,0	серия 1.494-14-2
	Система ВУ-3						
1	Воздуховод стальной прямоугольного сечения δ=0,7мм	Р до 1550	м²	8,0	—	—	ГОСТ 3680-57
2	То же, круглого сечения δст = 0,7мм	Фдо 495	м²	35,0	—	—	—"—

1	2	3	4	5	6	7	8
3	Панель равномерного всасывания	2П7,5	шт.	2	41,3	82,6	серия 4.904-37
4	Вставка гибкая	ВВ5 ℓ=250	шт.	1	5,98	5,98	серия 2.494-8.1
5	То же	ВНА5 ℓ=200	шт.	1	4,48	4,48	—"—
6	Шибер к вентилятору	420х420	шт.	1	3,0	3,0	серия 3.904-3 (применим)
7	Виброизоляторы	Д040	шт.	4	0,9	3,6	А8-156и
8	Заслонки воздушные прямоугольного сечения	Р200х400Р	шт.	2	7,10	14,20	серия 1.494-14-2
	Система ВУ-4						
1	Воздуховод стальной прямоугольного сечения δ=0,7мм	Рдо 1000	м²	6,0	—	—	ГОСТ 3680-57
2	То же, круглого сечения δст = 0,55мм	Фдо 320	м²	34,0	—	—	—"—
3	Панели равномерного всасывания	2П6	шт.	2	25,7	51,4	серия 4.904-37
4	Заслонки воздушные прямоугольного сечения	Р200х250Р	шт.	2	5,5	11,00	серия 1.494-14.2
5	Вставка гибкая	ВВ3 ℓ=200	шт.	1	2,93	2,93	серия 2.494-8.1
6	То же	ВНА3 ℓ=200	шт.	1	2,78	2,78	—"—
7	Шибер к вентилятору	210х210	шт.	1	1,7	1,7	серия 3.904-3 (применим.)
8	Виброизоляторы	Д038	шт.	4	0,27	1,08	А8-156и
	Система ВУ-5, ВУ-6						
1	Воздуховод стальной круглого сечения δст=0,55мм	Фдо 320	м²	53,0	—	—	ГОСТ 3680-57
2	Панели равномерного всасывания	2П6	шт.	4	25,7	102,8	серия 4.904-37
3	Заслонки воздушные круглого сечения	Р280Р	шт.	4	6,69	26,76	серия 1.494-14-1
4	Вставка гибкая	ВВ3 ℓ=200	шт.	2	2,93	5,86	серия 2.494-8.1
5	То же	ВНА3 ℓ=200	шт.	2	2,78	5,56	—"—
6	Шибер к вентилятору	210х210	шт.	2	1,7	3,4	серия 3.904-3 (применим.)
7	Виброизоляторы	Д038	шт.	8	0,27	2,16	А8-156и
	Система ВУ-7						
1	Воздуховод стальной прямоугольного сечения, δ=0,7мм	Рдо 1000	м²	15,0	—	—	ГОСТ 3680-57
2	То же, круглого сечения δст = 0,55мм	Фдо 495	м²	38,0	—	—	—"—
3	То же, δст = 0,7мм	Фдо 660	м²	47,0	—	—	—"—
4	Панели равномерного всасывания	2П6	шт.	3	25,7	77,1	серия 4.904-37
5	Поворотный колпак У069 тип 2	1000 х 1000	шт.	1	339,0	339,0	серия 4.904-38
6	Заслонки воздушные прямоугольного сечения	Р200х250Р	шт.	3	5,50	16,50	серия 1.494-14-2
7	Вставка гибкая	ВВ5 ℓ=250	шт.	1	5,98	5,98	серия 2.494-8.1

Примечание

Спецификацию на вентоборудование см. листы ОВ-3ВТ ОВ-4ВТ, характеристика отопительно-вентиляционного оборудования".

Инв. N 6756/VI

Киев	В/О "Союзсельхозтехника" УКРГИПРОПРОМСЕЛЬСТРОЙ 1974г.	Вентиляция. Спецификация материалов	Типовой проект 816-178
Специализированная мастерская по изготовлению монтажных узлов и заготовок для животноводческих ферм с программой 1,0 млн. руб. в год			Альбом VI
			Лист ОВ-16ВТ

NN п/п	Наименование	Размер в мм.	Ед. изм.	К-во	Вес в кг. Един.	Вес в кг. Общ.	Примечан.
1	2	3	4	5	6	7	8
	Система ПУ-1						
1	Воздуховод из кровельной стали прямоугольного сечения δ ст = 1,0 мм	Р до 1000	м²	4,0	—	—	ГОСТ 3680-57
		Р до 2070	м²	34,0	—	—	—"—
2	То же, δст = 1,0 мм	Р до 2780	м²	9,0	—	—	—"—
3	То же, δст = 1,0 мм	Р до 3460	м²	34,0	—	—	—"—
4	То же, δст = 1,0 мм	Р до 4840	м²	84,0	—	—	—"—
5	Патрубки поворотные	ППБР	шт.	10	49,0	490,0	серия 1.494-9
6	Заслонки воздушные прямоугольного сечения	Р500×500Р	шт.	10	13,4	134,0	серия 1.494-14.2
7	Решетки воздухоприточные	Р 150	шт	4,0	0.41	1,64	серия 1.494.10
8	То же	РРБ (600×200)	шт.	7,0	3,4	23,8	серия 1.494-8
	Система ПУ-2						
1	Воздуховод стальной прямоугольного сечения δ ст = 0,7 мм	Р до 1000	м²	11,0	—	—	ГОСТ 3680-57
2	То же, δст = 0,7мм	Р до 1550	м²	55,0	—	—	—"—
3	То же, δст = 1,0мм	Р до 2070	м²	46,0	—	—	—"—
4	То же, δст = 1,0мм	Р до 2780	м²	82,0	—	—	—"—
5	То же, δст = 1,0мм	Р до 3460	м²	23,0	—	—	—"—
6	Патрубки поворотные	ППБР	шт.	3	49,0	147,0	серия 1.494-9
7	Воздухораспределители пристенные	ВП-4	шт	4	17,0	68,0	серия 4.904-21
8	Заслонки воздушные прямоугольного сечения	Р500×500Р	шт.	3	13,4	40,2	серия 1.494-14,2
9	То же	Р200×200Р	шт.	1	4,8	4,8	—"—
10	То же, круглого сечения	Р400Р	шт.	4	10,80	43,20	—"— 1.494-11.1
11	Решетки воздухоприточные	РРБ (600×200)	шт.	4	3,4	13,6	—"— 1.494-8
12	Решетки щелевые регулирующие	Р 150I (150×150)	шт.	10	0,41	4,1	—"— 1.494-10

Примечания

1. Спецификацию на вентоборудование см. листы ОВ-3ВII, ОВ-4II „Характеристика отопительно-вентиляционного оборудования."
2. Данный лист рассматривать совместно с листом ОВ-17ВII.

1	2	3	4	5	6	7	8
	Система ПУ-3						
1	Воздуховод стальной круглого сечения δст=1,0мм	d до 1100	м²	90,0	—	—	ГОСТ 3680-57
2	Заслонки воздушные круглого сечения δ ст=1,0мм	Р355Р	шт	6	9.33	9.33	серия 1.494-14.1
2	Автоматический обратный клапан круглого сечения во взрывобезопасном исполнении	АОК-13 (d=1000)	шт.	1	50,10	50,10	серия 08-02-154
3	Воздухораспределитель перфорированный	ВПК2 N14	шт	2	199.0	398.0	серия 4.904-24
4	Воздухораспределитель пристенный	ВП-5	шт	6	20.0	120.0	серия 4.904-21.3
	Система ВУ-1						
1	Воздуховод стальной круглого сечения δ ст = 0,55 мм	Ф до 320	м²	20,0	—	—	ГОСТ 3680-57
2	Зонт над оборудованием δ ст = 1,5 мм	1000×700 ×500(h)	м²	2,5	—	—	—"—
3	Вставка гибкая	ВВ2,5 е=200	шт.	1	2,43	2,43	серия 2.494-8.1
4	То же	ВНА2,5 е=200	шт.	1	2,35	2,35	—"—
5	Шибер к вентилятору	175×175	шт.	1	1,3	1,3	серия 3.904-3 (примечит.)
6	Виброизоляторы	Д038	шт.	4	0,27	1,08	А8-156 и
7	Узел прохода через покрытие УП1-211	d=200	шт.	1	44,99	44,99	серия 2.4911-1
	Система ВУ-2						
1	Воздуховод стальной круглого сечения δ ст = 0,55 мм	Ф до 320	м²	21,0	—	—	ГОСТ 3680-57
2	То же, прямоугольного сечения, δ ст = 0,7 мм	Р до 1100	м²	5,0	—	—	—"—
3	Бортовые отсосы секционные	Есекц.= 800	шт.	2	—	—	
4	Вставка гибкая	В35 е=250	шт	1	5,98	5,98	серия 2.494-8.1
5	То же	ВНА5 е=200	шт	1	4,48	4,48	—"—
6	Шибер к вентилятору	420×420	шт	1	3,0	3,0	серия 3.904-3 (примечит.)
7	Виброизоляторы	Д140	шт.	4	0,9	3,6	А8-156 и
8	Узел прохода через покрытие УП3-211	d=315	шт.	1	59,15	59,15	серия 2.494-1
9	Заслонки воздушные прямоугольного сечения	Р200×250Р	шт.	2	5,5	11,0	серия 1.494-14.2
	Система ВУ-3						
1	Воздуховод стальной прямоугольного сечения δ=0,7мм	Р до 1550	м²	8,0	—	—	ГОСТ 3680-57
2	То же, круглого сечения δ ст. = 0,7мм	Ф до 435	м²	39,0	—	—	—"—

1	2	3	4	5	6	7	8
3	Панели равномерного всасывания	2П7,5	шт.	2	41,3	82,6	серия 4.904-37
4	Вставка гибкая	ВВ5 е=250	шт.	1	5,98	5,98	серия 2.494-8.1
5	То же	ВНА5 е=200	шт.	1	4,48	4,48	—"—
6	Шибер к вентилятору	420×420	шт.	1	3,0	3,0	серия 3.904-3 (примечит.)
7	Виброизоляторы	Д040	шт.	4	0,9	3,6	А8-156 и
8	Заслонки воздушные прямоугольного сечения	Р200×400Р	шт.	2	7,10	14,20	серия 1.494-14-2
	Система ВУ-4						
1	Воздуховод стальной прямоугольного сечения δ=0,7мм	Р до 1000	м²	6,0	—	—	ГОСТ 3680-57
2	То же, круглого сечения δст. = 0,55 мм	Ф до 320	м²	37,0	—	—	—"—
3	Панели равномерного всасывания	2П6	шт.	2	25,7	51,4	серия 4.904-37
4	Заслонки воздушные прямоугольного сечения	Р200×250Р	шт.	2	5,5	11,00	серия 1.494-14.2
5	Вставка гибкая	ВВ3 е=200	шт.	1	2,93	2,93	серия 2.494-8.1
6	То же	ВНА3 е=200	шт.	1	2,78	2,78	—"—
7	Шибер к вентилятору	210×210	шт.	1	1,7	1,7	серия 3.904-3 (примечит.)
8	Виброизоляторы	Д038	шт.	4	0,27	1,08	А8-156 и
	Системы ВУ-5, ВУ-6						
1	Воздуховод стальной круглого сечения δст.=0,55мм	Ф до 320	м²	58,0	—	—	ГОСТ 3680-57
2	Панели равномерного всасывания	2П6	шт.	4	25,7	102,8	серия 4.904-37
3	Заслонки воздушные круглого сечения	Р280Р	шт.	4	6,69	26,76	серия 1.494-14.1
4	Вставка гибкая	ВВ3 е=200	шт.	2	2,93	5,86	серия 2.494-8.1
5	То же	ВНА3 е=200	шт.	2	2,78	5,56	—"—
6	Шибер к вентилятору	210×210	шт.	2	1,7	3,4	серия 3.904-3 (примечит.)
7	Виброизоляторы	Д038	шт.	8	0,27	216	А8-156 и
	Система ВУ-7						
1	Воздуховод стальной прямоугольного сечения δ=0,7мм	Р до 1000	м²	15,0	—	—	ГОСТ 3680-57
2	То же, круглого сечения δ ст = 0,55 мм	Ф до 495	м²	41,0	—	—	—"—
3	То же, δ ст = 0,7мм	Ф до 660	м²	47,0	—	—	—"—
4	Панели равномерного всасывания	2П6	шт.	3	25,7	77,1	серия 4.904-37
5	Поворотный колпак У069 тип 2	1000× 1000	шт.	1	339,0	339,0	серия 4.904-38
6	Заслонки воздушные прямоугольного сечения	Р200×250Р	шт.	3	5,50	16,50	серия 1.494-14-2
7	Вставка гибкая	ВВ5 е=250	шт.	1	5,98	5,98	серия 2.494-8.1

Инв. N6756/VI

Гл. инж. проекта	Волобан		
Нач. отдела	Ивашкив		
Гл. инж. отдела	Андреева		
Рук. группы	Сикачина		
Разработал	Прудвиль	Сикачина	Шихневская
			Шмит
			Сенф

Вio „Союзсельхозтехника" УКРГИПРОПРОМСЕЛЬСТРОЙ 1974 г. КИЕВ

Специализированная мастерская по изготовлению монтажных узлов и заготовок для животноводческих ферм с программой 1,0 млн. руб. в год.

Вентиляция. Спецификация материалов. (для варианта проекта в облегченных металлических конструкциях).

Типовой проект 816-178

Альбом VI

Лист ОВ-16ВII

Продолжение

NN п/п	Наименование	Размер в мм	Ед. изм.	К-во	Вес в кг Един.	Вес в кг Общ.	Примечан.
1	2	3	4	5	6	7	8
8	Вставка гибкая	ВНА5 l=200	шт.	1	4,48	4,48	серия 2.494-8.1
9	Шибер к вентилятору	350х350	шт.	1	3,0	3,0	серия 3.904-3 (применит)
10	Виброизоляторы	Д040	шт.	4	0,9	3,6	А8-156 и
	Система ВУ-8						
1	Воздуховод стальной прямоугольного сечения δ=0,7мм	р до 1100	м²	7,0	—	—	ГОСТ 3680-57
2	Воздуховод стальной круглого сечения δст=0,55мм	ф 90 320	м²	18,0	—	—	ГОСТ 3680-57
3	Панели равномерного всасывания	2П9	шт.	2	46,6	93,2	серия 4.904-37
4	Заслонки воздушные прямоугольного сечения	Р250х250Р	шт.	2	5,90	11,80	серия 1.494-14.2
5	Вставка гибкая	ВВ3 l=200	шт.	1	2,93	2,93	серия 2.484-8.1
6	То же	ВНА3 l=200	шт.	1	2,78	2,78	—"—
7	Шибер к вентилятору	210х210	шт.	1	1,7	1,7	серия 3.904-3 (применит)
8	Виброизоляторы	Д038	шт.	4	0,27	1,08	А8-156 и
9	Узел прохода через покрытие	УП3-211 d=280	шт.	1	59,15	59,15	серия 2.494-1
10	Установка вентагрегата на кронштейнах тип I	А7А028-03	комп.	1	15,4	15,4	серия 1.494-12
	Система ВУ-9						
1	Воздуховод стальной круглого сечения δст=0,55мм	ф 90 320	м²	21,0	—	—	ГОСТ 3680-57
2	Зонт под оборудованием δст=1,5мм	1100х600 х500(h)	м²	2,4	—	—	—"—
3	Вставка гибкая	ВВ2,5 l=200	шт.	1	2,43	2,43	серия 2.494-8.1
4	То же	ВНА25 l=200	шт.	1	2,35	2,35	—"—
5	Шибер к вентилятору	175х175	шт.	1	1,3	1,3	серия 3.904-3 (применит)
6	Виброизоляторы	Д038	шт.	4	0,27	1,08	А8-156 и
7	Узел прохода через покрытие	УП1-211 d=200	шт.	1	44,99	44,99	серия 2.494-1
8	Установка вентагрегата на кронштейнах, тип II	А7А029-01	комп	1	12,6	12,6	серия 1.494-12
	Система ВУ-10, ВУ-11						
1	Воздуховод стальной круглого сечения, δст=0,55мм	ф 90 320	м²	31,0	—	—	ГОСТ 3680-57
2	Вставка гибкая	ВВ3 l=200	шт.	2	2,93	5,86	серия 2.494-8.1
3	То же	ВНА3 l=200	шт.	2	2,78	5,56	—"—

1	2	3	4	5	6	7	8
4	Шибер к вентилятору	210х210	шт.	2	1,7	3,4	серия 3.904-3 (применит)
5	Виброизоляторы	Д038	шт.	8	0,27	2,16	А8-156 и
6	Узел прохода через покрытие	УП3-211 d=315	шт.	2	59,15	118,30	серия 2.494-1
7	Установка вентагрегата на кронштейнах, тип I	А7А028 03	комп.	2	15,4	30,8	серия 1.494-12
	Системы ВУ-12, ВУ-13						
1	Воздуховод стальной круглого сечения δст=0,55мм	ф до 165	м²	18,0	—	—	ГОСТ 3680-57
2	Вставка гибкая	ВВ2,5 l=200	шт.	2	2,43	4,86	серия 2.494-8.1
3	То же	ВНА 2,5 l=200	шт.	2	2,35	4,70	—"—
4	Шибер к вентилятору	175х175	шт.	2	1,3	2,6	серия 3.904-3 (применит)
5	Виброизоляторы	Д038	шт.	8	0,27	2,16	А8-156 и
6	Узел прохода через покрытие	УП1-211 d=200	шт.	2	44,99	89,98	серия 2.494-1
7	Установка вентагрегата на кронштейнах, тип I	А7А028 01	комп.	1	15,0	15,0	серия 1.494-12
8	То же, тип II	А7А029-01	комп.	1	12,6	12,0	—"—
	Система ВУ-14						
1	Воздуховод стальной круглого сечения δст=0,55мм	ф 90 165	м²	15,0	—	—	ГОСТ 8075-56
2	Зонт над оборудованием δст=1,5мм	800х300	м²	1,0	—	—	—"—
3	Вставка гибкая	ВВ2,5 l=200	шт.	1	2,43	2,43	серия 2.494-8.1
4	То же	ВНА2,5 l=200	шт.	1	2,35	2,35	—"—
5	Шибер к вентилятору	175х175	шт.	1	1,3	1,3	серия 3.904-3 (применит)
6	Виброизоляторы	Д038	шт.	4	0,27	1,08	А8-156 и
	Система ВУ-15, ВУ-26						
1	Воздуховод стальной круглого сечения δст=0,55мм	ф 90 320	м²	21,0	—	—	ГОСТ 3680-57
2	Вставка гибкая	ВВ2,5 l=200	шт.	1	2,43	2,43	серия 2.494-8.1
3	То же	ВНА2,5 l=200	шт.	1	2,35	2,35	—"—
4	Шибер к вентилятору	175х175	шт.	1	1,3	1,3	серия 3.904-3
5	Виброизоляторы	Д038	шт.	4	0,27	1,08	А8-156 и
6	Установка осевого вентилятора в наружной стене	У118	шт	1	55,0	55,0	серия ОВ-02-119/65

1	2	3	4	5	6	7	8
	Системы ВУ-16 ÷ ВУ-26						
1	Узел прохода через покрытие	УП6-211 d=500	шт.	9	80,59	725,31	серия 2.494-1
2	То же	УП 7-211 d=630	шт.	1	110,89	110,89	—"—
3	Поддон под крышный вентилятор	—	шт.	10	22,2	222,0	
4	Трубы водогазопроводные	dу=20	п.м.	100	1,66	166,0	ГОСТ 3262-62
5	Краны пробно-спускные 10б9бк	dу=20	шт.	10	1,1	11,0	ГОСТ 8730-67
	Системы ВР-1 ÷ ВР-5						
1	Защитно-обеспыливающий кожух к заточным и шлифовальным станкам	3Б631	комп.	1	2,4	2,4	серия ОВ-02-93 (применит)
2	—"—	3Б632	"	1	2,4	2,4	—"—
3	—"—	3Б633	"	1	3,5	3,5	—"—
4	—"—	СТД-193	"	1	1,2	1,2	—"—
5	—"—	3Б642	"	1	1,2	1,2	—"—
6	—"—	3Б722	"	1	65,0	65,0	—"—
1	Дефлектор	Т17 d=200	шт.	3	7,4	22,2	серия 4.904-12
2	То же	Т19 d=315	шт.	4	15,5	62,0	—"—
3	То же	Т20 d=400	шт.	1	23,3	23,3	—"—
4	Узел прохода через покрытие	УП1-211 d=200	шт.	3	44,99	134,97	серия 2.494-1
5	То же	УП3-211 d=315	шт.	4	59,15	236,60	—"—
6	То же	УП4-211 d=400	шт.	1	74,84	74,84	—"—
7	Воздуховод стальной круглого сечения δст=0,55мм	ф 90 320	м²	35,0	—	—	ГОСТ 3680-57
8	То же, δст=0,7мм	ф 90 495	м²	17,0	—	—	—"—
9	Зонт под горном на 1 огонь	ОГТ-1 1000х1000	шт.	1	206	206	серия ОВ-02-100
10	Окраска воздуховодов масляной краской за 2 раза		м²	643,0	—	—	
11	То же, эмалью ПХВ-715		м²	169,0	—	—	снаружи здания
12	Трос общего назначения	ф3,1	п.м.	32,0	—	—	ГОСТ 3071-74
13	Гибкий шланг	ф100	п.м.	5,0	—	—	ГОСТ 3515-62
14	Узел воздухозабора с утепленным клапаном	Т1	шт	1			серия 4.904-16.1

Примечание

Спецификацию на вентоборудование см. листы ОВ-3ВI ОВ-4ВI „Характеристика отопительно-вентиляционного оборудования"

Инв. №6756/VI

Гл. инж. проекта	Шкиль		
Нач. отдела	Сиконда		
Нач. сект.	Шахновская		
Гл. специалист	Копирович		
Проверил	Андреева		
Н. контр.	Шкиль		
Гл. специалист	Сиконда		

ВПО „Союзсельхозтехника" УКРГИПРОПРОМСЕЛЬСТРОЙ 1974 г. Киев

Специализированная мастерская по изготовлению монтажных узлов и заготовок для животноводческих ферм с программой 1 млн. руб/год

Вентиляция
Спецификация материалов (продолжение)

Типовой проект 816-178
Альбом VI
Лист 1
ОВ-178I

Продолжение

NN п/п	Наименование	Размер в мм	Ед. изм.	К-во	Вес в кг. Един.	Вес в кг. Общ.	Примечан.
1	2	3	4	5	6	7	8
8	Вставка гибкая	ВНА5 е=200	шт.	1	4,48	4,48	серия 2.494-8.1
9	Шибер к вентилятору	350×350	шт.	1	3,0	3,0	серия 3.904-3 (применит.)
10	Виброизоляторы	Д040	шт.	4	0,9	3,6	А8-156и
Система ВУ-8							
1	Воздуховод стальной прямоугольного сечения δ=0,7мм	Р до 1100	м²	7,0	—	—	ГОСТ 3680-57
2	Воздуховод стальной круглого сечения δст=0,55мм	Ф до 320	м²	20,0	—	—	ГОСТ 3680-57
3	Панель равномерного всасывания	2П9	шт.	2	46,6	93,2	серия 4.904-37
4	Заслонки воздушные прямоугольного сечения	Р250×250Р	шт.	2	5,90	11,80	серия 1.494-14.2
5	Вставка гибкая	ВВ3 е=200	шт.	1	2,93	2,93	серия 2.484-8.1
6	То же	ВНА3 е=200	шт.	1	2,78	2,78	—"—
7	Шибер к вентилятору	210×210	шт.	1	1,7	1,7	серия 3.904-3 (применит.)
8	Виброизоляторы	Д038	шт.	4	0,27	1,08	А8-156 и
9	Узел прохода через покрытие	УП3-211 d=280	шт.	1	59,15	59,15	серия 2.494-1
10	Установка вентагрегата на кронштейнах тип I	А7А028-03	комп.	1	15,4	15,4	серия 1.494-12
Система ВУ-9							
1	Воздуховод стальной круглого сечения δст=0,55мм	Ф до 320	м²	23,0	—	—	ГОСТ 3680-57
2	Зонт над оборудованием δст=1,5 мм	1100×600 ×500 (l)	м²	2,4	—	—	—"—
3	Вставка гибкая	ВВ2,5 е=200	шт.	1	2,43	2,43	серия 2.494-8.1
4	То же	ВНА2,5 е=200	шт.	1	2,35	2,35	—"—
5	Шибер к вентилятору	175×175	шт.	1	1,3	1,3	серия 3.904-3 (применит.)
6	Виброизоляторы	Д038	шт.	4	0,27	1,08	А8-156 и
7	Узел прохода через покрытие	УП1-211 d=200	шт.	1	44,99	44,99	серия 2.494-1
8	Установки вентагрегата на кронштейнах тип I	А7А029-01	комп.	1	12,6	12,6	серия 1.494-12
Системы ВУ-10, ВУ-11							
1	Воздуховод стальной круглого сечения δст=0,55мм	Ф до 320	м²	35,0	—	—	ГОСТ 3680-57
2	Вставка гибкая	ВВ3 е=200	шт.	2	2,93	5,86	серия 2.494-8.1
3	То же	ВНА3 е=200	шт.	2	2,78	5,56	—"—
4	Шибер к вентилятору	210×210	шт.	2	1,7	3,4	серия 3.904-3 (применит.)
5	Виброизоляторы	Д038	шт.	8	0,27	2,16	А8-156
6	Узел прохода через покрытие	УП3-211 d=315	шт.	2	59,15	118,30	серия 2.494-1
7	Установка вентагрегата на кронштейнах, тип I	А7А028-03	комп.	2	15,4	30,8	серия 1.494-12
Системы ВУ-12, ВУ-13							
1	Воздуховод стальной круглого сечения δст=0,55мм	Ф до 165	м²	20,0	—	—	ГОСТ 3680-57
2	Вставка гибкая	ВВ2,5 е=200	шт.	2	2,43	4,86	серия 2.494-8.1
3	То же	ВНА2,5 е=200	шт.	2	2,35	4,70	—"—
4	Шибер к вентилятору	175×175	шт.	2	1,3	2,6	серия 3.904-3 (применит.)
5	Виброизоляторы	Д038	шт.	8	0,27	2,16	А8-156и
6	Узел проходной через покрытие	УП1-211 d-200	шт.	2	44,99	89,98	серия 2.494-1
7	Установка вентагрегата на кронштейнах тип I	А7А028-01	комп.	1	15,0	15,0	серия 1.494-12
8	То же, тип II	А7А029-01	комп.	1	12,6	12,6	—"—
Система ВУ-14							
1	Воздуховод стальной круглого сечения δст=0,55мм	Ф до 165	м²	17,0	—	—	ГОСТ 8075-56
2	Зонт над оборудованием δст=1,5 мм	800×300	м²	1,0	—	—	—"—
3	Вставка гибкая	ВВ2,5 е=200	шт.	1	2,43	2,43	серия 2.494-8.1
4	То же	ВНА2,5 е=200	шт.	1	2,35	2,35	—"—
5	Шибер к вентилятору	175×175	шт.	1	1,3	1,3	серия 3.904-3 (применит.)
6	Виброизоляторы	Д038	шт.	4	0,27	1,08	А8-156 и
Система ВУ-15, ВУ-26							
1	Воздуховод стальной круглого сечения δст=0,55мм	Ф до 320	м²	23,0	—	—	ГОСТ 3680-57
2	Вставка гибкая	ВВ2,5 е=200	шт.	1	2,43	2,43	серия 2.494-8.1
3	То же	ВНА2,5 е=200	шт.	1	2,35	2,35	—"—
4	Шибер к вентилятору	175×175	шт.	1	1,3	1,3	серия 3.904-3
5	Виброизоляторы	Д038	шт.	4	0,27	1,08	А8-156 и
6	Установка осевого вентилятора в наружной стене	У118	шт	1	55,0	55,0	серия 08-02-119/66
Системы ВУ-16÷ВУ-25							
1	Узел прохода через покрытие	УП6-211 d=500	шт.	9	80,59	725,31	серия 2.494-1
2	То же	УП7-211 d=630	шт.	1	110,89	110,89	—"—
3	Поддон под крышный вентилятор	—	шт.	10	22,2	222,0	
4	Трубы водогазопроводные	dу=20	п.м.	100	1,66	166,0	ГОСТ 3262-62
5	Краны пробно-спускные 1059бк	dу=20	шт	10	1,1	11,0	ГОСТ 8730-67
Системы ВР1÷ВР-5							
1	Защитно-обеспыливающий кожух к заточным и шлифовальным станкам	3Б631	комп.	1	2,4	2,4	
2	—"—	3Б632	"	1	2,4	2,4	—"—
3	—"—	3Б633	"	1	3,5	3,5	—"—
4	—"—	СТД-193	"	1	1,2	1,2	—"—
5	—"—	3В642	"	1	1,2	1,2	—"—
6	—"—	3Б722	"	1	65,0	65,0	—"—
1	Дефлектор	Т17 d=200	шт.	3	7,4	22,2	серия 4.904-12
2	То же	Т19 d=315	шт.	4	15,5	62,0	—"—
3	То же	Т20 d=400	шт.	1	23,3	23,3	—"—
4	Узел прохода через покрытие	УП1-211 d=200	шт.	3	44,99	134,97	серия 2.494-1
5	То же	УП3-211 d=315	шт.	4	59,15	236,60	—"—
6	То же	УП4-211 d=400	шт.	1	74,84	74,84	—"—
7	Воздуховод стальной круглого сечения δст=0,55мм	Ф до 320	м²	38,0	—	—	ГОСТ 3680-57
8	То же, δст=0,7мм	Ф до 495	м²	21,0	—	—	—"—
9	Зонт под горном на 1 огонь	ОГТ-1 1000×1200	шт.	1	206	206	
10	Окраска воздуховодов масляной краской за 2 раза		м²	643,0	—	—	снаружи здания
11	То же, эмалью ПХВ-715		м²	189,0	—	—	
12	Трос общего назначения	Ф3,1	п.м.	32,0	—	—	ГОСТ 3071-74
13	Гибкий шланг	Ф100	п.м.	5,0			ГОСТ 3525-62
14	Узел воздухозабора с утепленным клапаном	Т1	шт	1			серия 4-904-16.1

Примечание

Спецификацию на вентоборудование см. листы ОВ-3ВII, ОВ-4ВII „Характеристика отопительно-вентиляционного оборудования."

Гл.инж.проекта	Васильева	
Нач.отдела	Ивашко	
Гл.инж.отдела	Андреева	
Рук.группы	Сикалда	
Разработал	Сикалда	
Проверил	Шахновская	
Копировал		

Инв. №6756/VI

ВПО „Союзельхозтехника" УКРГИПРОПРОМСЕЛЬСТРОЙ Киев 1974г.

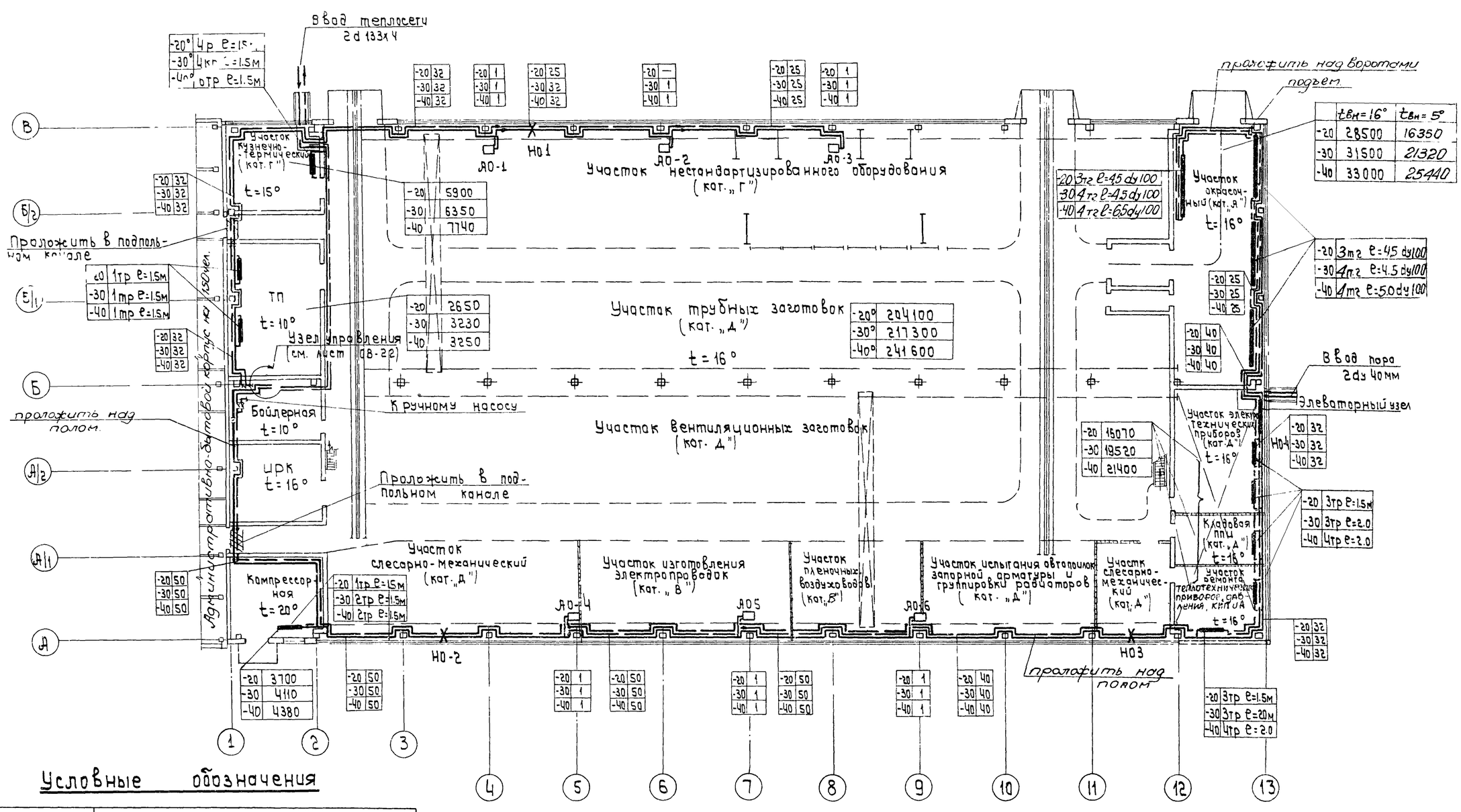
Специализированная мастерская по изготовлению монтажных узлов и заготовок для животноводческих ферм с программой 1,0млн. руб. в год.

Вентиляция. Спецификация материалов. (продолжение). (для варианта проекта в облегченных металлических конструкциях).

Типовой проект 816-178

Альбом VI

Лист ОВ-17ВII



Условные обозначения

-20 32 -30 40 -40 50	Диаметр трубопровода при $t_н$=-20° Тоже, при $t_н$=-30° Тоже, при $t_н$=-40°
-20 204100 -30 217300 -40 241600	Теплопотери помещения при $t_н$-20° Тоже, при $t_н$=-30° Тоже, при $t_н$=-40°
-20 1 -30 1 -40 1	Количество установленных отопительных агрегатов при $t_н$=-20° Тоже, при $t_н$=-30° Тоже, при $t_н$=-40°
НО-2	Неподвижная опора №2
АО-5	Агрегат отопительный №5

План на отм. 0.000

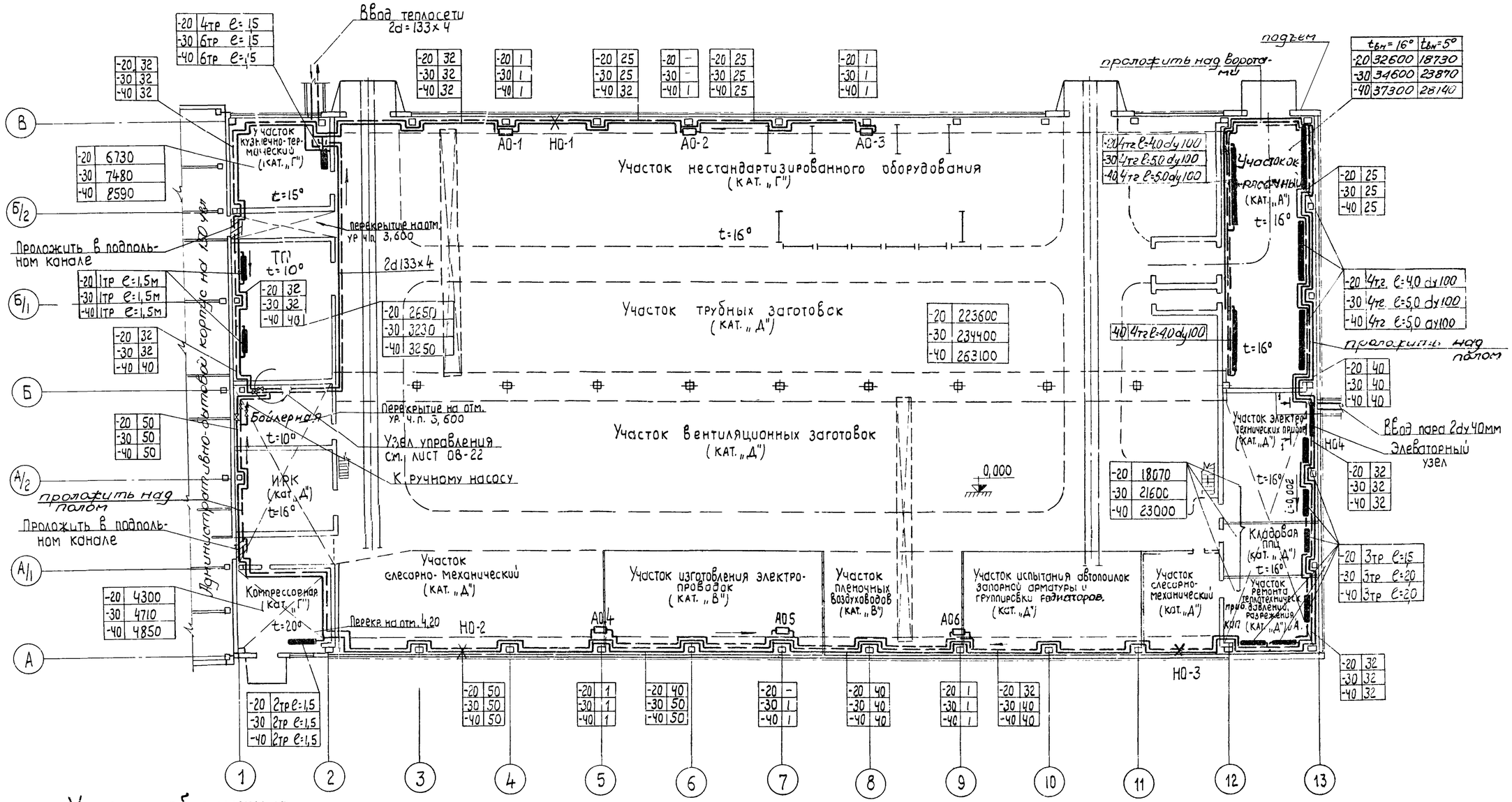
Примечания

1. Общие примечания и условные обозначения приведены на листе ОВ-1.
2. Настоящий лист рассматривать с листом ОВ-1981
3. Отверстия разм. 40х40÷60х60 пробиваются по месту
4. На окрасочном участке нагревательные приборы подобраны на дежурное отопление при $t_{вн}$=5°.

	$t_{вн}$=16°	$t_{вн}$=5°
-20	28500	16350
-30	31500	21320
-40	33000	25440

Инв. №6756/VI

КЦЕВ	в/о „Союзсельхозтехника" Укргипропромсельстрой 1974г.	Типовой проект 816-178
Специализированная мастерская по изготовлению монтажных узлов и заготовок для животноводческих ферм с программой 1.0 млн. руб. в год.	Отопление. План системы отопления.	Альбом VI
		Лист ОВ-18 ВІ



Условные обозначения

-20 32 -30 40 -40 50	Диаметр трубопровода при tн -20°С То же, при tн=-30°С То же, при tн=-40°С
-20 204100 -30 217300 -40 241600	Теплопотери помещения при tн -20°С То же, при tн=-30°С То же, при tн=-40°С
-20 1 -30 1 -40 1	Количество установленных отопительных агрегатов при tн=-20°С То же, при tн=-30°С То же, при tн=-40°С
НО-2	Неподвижная опора N2
АО-5	Агрегат отопительный N5

План на отм. 0.000

Примечания:

1. Общие примечания и условные обозначения приведены на листе ОВ-1.
2. Настоящий лист рассматривать с листом ОВ-19ВII
3. Отверстия 40×40 — 60×60 пробиваются по месту.
4. На окрасочном участке нагревательные приборы подобраны на дежурное отопление при tвн=5°.

Инв. N 6756/VI

КИЕВ В/О „Союзсельхозтехника", УКРГИПРОПРОМСЕЛЬСТРОЙ 1974г Специализированная мастерская по изготовлению монтажных узлов и заготовок для животноводческих ферм с программой 1,0 млн. руб. в год.	Отопление План системы отопления. (для варианта проекта в облегченных металлических конструкциях).	Типовой проект 816-178 Альбом VI Лист ОВ-18ВII

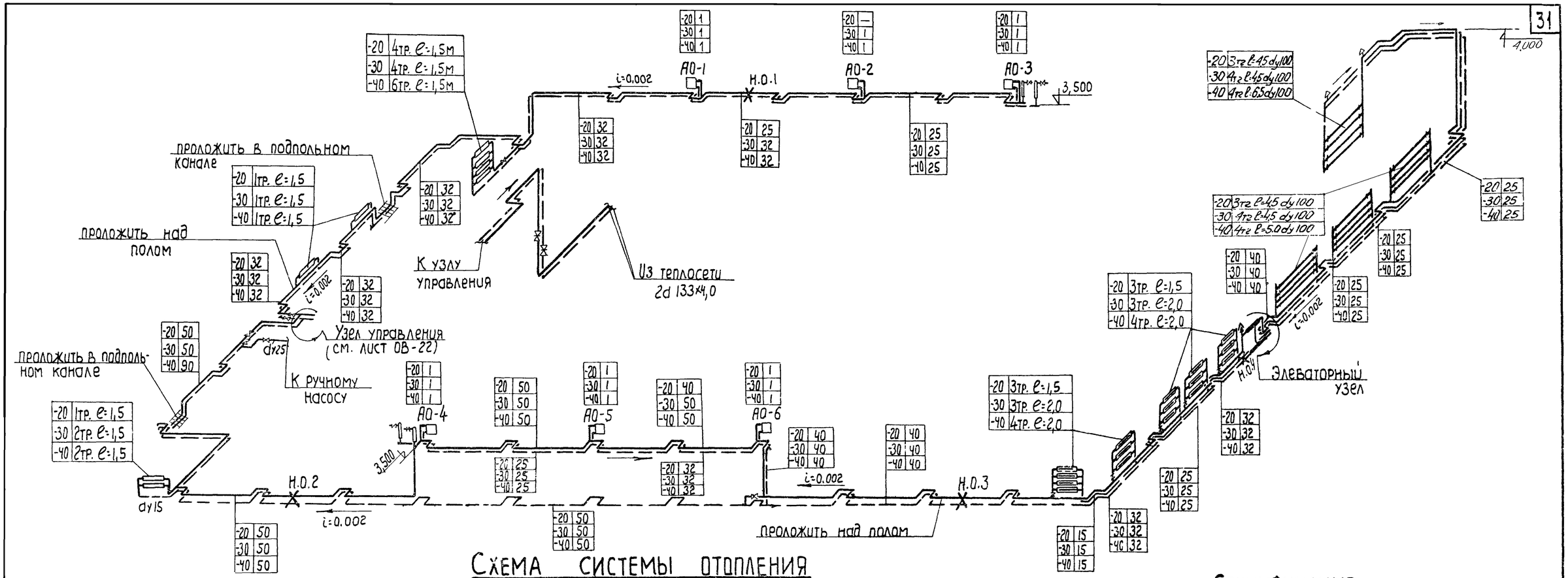
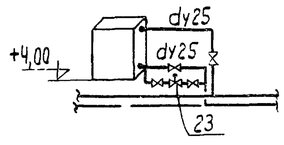


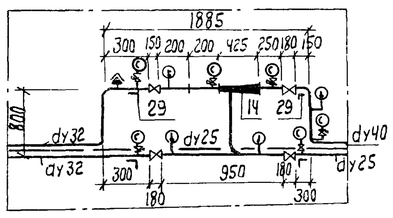
Схема системы отопления

Схема обвязки АПВС-50-30



Элеваторный узел

Разрез 1-1



16	Вентили фланцевые	dy 50	шт.	2	2	2	
17	Вентили фланцевые	dy 40	"	2	2	2	15кч 19бр
18	То же,	dy 32	"	4	4	4	—"—
19	То же,	dy 25	"	21	25	25	—"—
20	Вентиль запорный муфтовый	dy 15	"	7	7	7	15кч 18бр
21	Воздушный кран	dy 15	"	6	6	6	10б 9бк
22	Пробко-сальниковый кран	dy 25	"	3	3	3	11б-6бк
23	Клапан регулирующий фланцевый с электро-моторным исполнительным механизмом ПР-1М	dy 25	"	5	6	6	25493 инж
24	Манометр пружинный	до 16 ати	комп.	2	2	2	ГОСТ 8625-69
25	То же,	до 8 ати	"	4	4	4	—"—
26	Термометры	до 100°	"	3	3	3	ГОСТ 2823-73
27	То же,	до 150°	"	1	1	1	
28	Кран трехходовой с трубкой - сифоном	d=4	"	6	6	6	КТК
29	Кронштейны e=600 мм	∟50×50 ×5	шт.	4	4	4	ГОСТ 8509-72
30	Установка для крепления АПВС 50-30	с 606-01-3	кг	670	804	804	сер. АВ-133 л. 22,23,24

Примечания

1. Общие примечания и условные обозначения приведены на листе ОВ-1.
2. Настоящий лист рассматривать с листом ОВ-18.ВI

Инв. N 6756/VI

Спецификация

N п/п	Наименование	Размер в мм	Ед. изм.	Количество при t н -20°	-30°	-40°	Тип Марка ГОСТ
1	Трубы стальные электросварные	d 108×4	пм	54,0	72,0	86,0	ГОСТ 10704-63 гр. В
2	То же,	d 57×3	"	165,0	178,0	178,0	—"—
3	То же,	d 45×2	"	178,0	65,0	65,0	—"—
4	То же,	d 38×2	"	197,0	195,0	195,0	—"—
5	То же,	dy 25	"	240,0	230,0	230,0	—"—
6	То же,	dy 15	"	50,0	51,0	57,0	—"—
7	Ребристые трубы	e=1,5 м	шт.	22	8	10	
8	То же,	e=2,0 м	"	—	15	20	—"—
9	Агрегаты отопительные	АПВС-50-30	"	5	6	6	
10	Неподвижная опора	для труб 2d 57×3	"	1	1	1	
11	То же,	для труб 2dy 40	"	1	1	1	
12	То же,	для труб 2dy 32	"	1	2	2	
13	То же	для труб 2dy 25	"	1	—	—	
14	Элеватор водоструйный фланцевый стальной	d2=15мм dc=3мм	"	1	1	1	40с 10бк
15	Воздухосборник вертикальный	d 159мм H=351 мм	"	4	4	4	

ВПО „Союзсельхозтехника", УКРГИПРОПРОМСЕЛЬСТРОЙ Киев 1974 г.

Специализированная мастерская по изготовлению монтажных узлов и заготовок для животноводческих ферм с программой 1,0 млн. руб. в год

Схема системы отопления. Спецификация.

Типовой проект 816-178

Альбом VI

Лист ОВ-19.ВI

Инв. № подл. | Подпись и дата | Взам. инв. № | Инв. № дубл. | Подпись и дата | Инв. № подл. | Сиканд | Дата | Сеид | Шт | Кол | Лист | № докум. | Подпись | Дата | Рук. группы

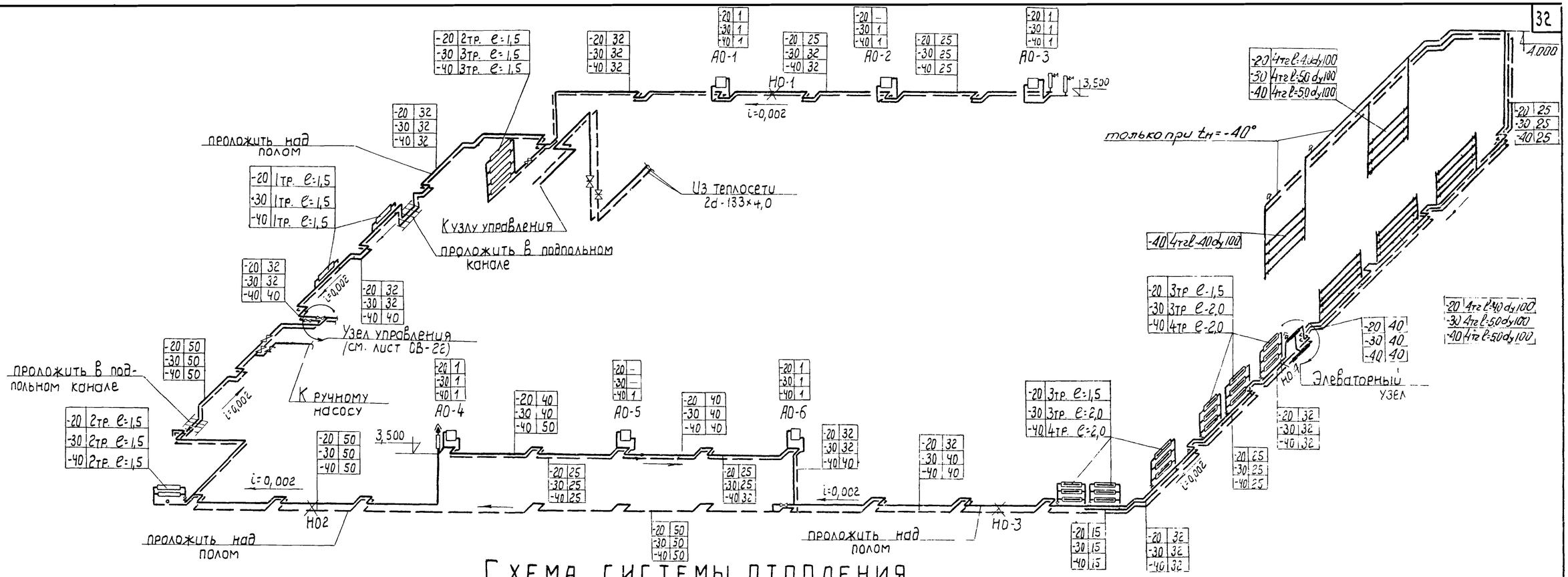
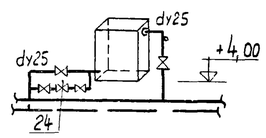


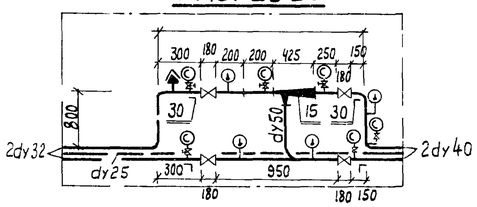
Схема системы отопления

Схема обвязки АПВС-70-40



Элеваторный узел

Разрез I-I



Примечания

1. Общие примечания и условные обозначения приведены на листе ОВ-1.
2. Настоящий лист рассматривать с листом ОВ-18.ВII

Спецификация

№	Наименование	Размер	Ед. изм.	Количество при tн -20°	-30°	-40°	Тип марка ГОСТ
1	Трубы стальные электросварные	d108×4	пм.	64,0	80,0	96,0	ГОСТ 8732-70
2	То же,	d89×3	"	—	—	—	ГОСТ 10704-63
3	То же,	d57×3	"	160,0	160,0	172,0	—"—
4	То же,	d45×2	"	40,0	88,0	58,0	—"—
5	То же,	d38×2	"	221,0	197,0	227,0	—"—
6	То же,	dy 25	"	255,0	241,0	270,0	—"—
7	То же,	dy 15	"	52,0	52,0	58,0	—"—
8	Ребристые трубы	ℓ=1,5м	шт.	26	10	10	—
9	То же	ℓ=2,0м	"	—	18	24	—"—
10	Агрегаты отопительные	АПВС-70-40	шт.	4	5	6	—
11	Неподвижная опора	для труб 2d 57×3	"	1	1	1	—
12	То же,	для труб 2dy 40	"	—	1	1	—
13	То же,	для труб 2dy 32	"	2	2	2	—
14	То же,	для труб 2dy 25	"	1	—	—	—
15	Воздухосборник вертикальный	d=159мм H=351мм	"	4	4	4	—
16	Элеватор водоструйный фланцевый стальной	dг=15мм dс=3мм	шт.	1	1	1	40с10бк
17	Вентили фланцевые	dy 50	"	2	2	2	15кч19бр
18	Вентили фланцевые	dy 40	"	2	2	4	15кч19бр
19	То же,	dy 32	"	4	4	2	—"—
20	То же,	dy 25	"	17	21	25	—"—
21	Вентиль запорный муфтовый	dy 15	"	8	8	8	15кч18бр
22	Воздушный кран	dy 15	шт.	6	6	6	10б9бк
23	Пробко-сальниковый кран	dy 25	"	3	3	3	11б-6бк
24	Клапан регулирующий фланцевый с электромоторным исполнительным механизмом ПР-1м	dy 25	"	4	5	6	25493Iнж
25	Манометр пружинный	до16ати	комп.	2	2	2	ГОСТ 8625-69
26	То же,	до8ати	"	4	4	4	—"—
27	Термометры	до100°	"	3	3	3	—
28	То же	до150°	"	1	1	1	—"—
29	Кран трехходовой с трубкой-сифоном	d=4	"	6	6	6	КТК
30	Кронштейны ℓ=600мм	L 50×50×5	шт.	6	6	6	ГОСТ 8509-72
31	Установка для крепления АПВС 70-40	с 607-01-3	кг	808	1010	1212	сер. А8-133 л.22,23,24

Инв. N 6756/й

ВПО "Союзсельхозтехника" УКРГИПРОПРОМСЕЛЬСТРОЙ КИЕВ 1974г.

Специализированная мастерская по изготовлению монтажных узлов и заготовок для животноводческих ферм с программой 1,0млн. руб. в год.

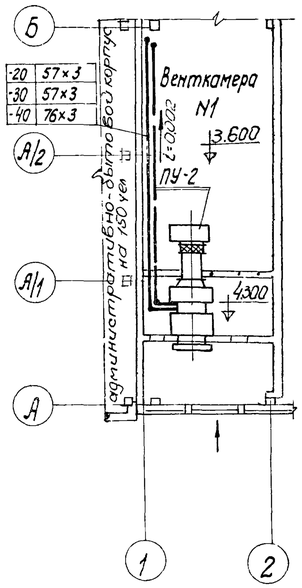
Схема системы отопления. Спецификация. (для варианта проекта в облегченных металлических конструкциях)

Типовой проект 816-178

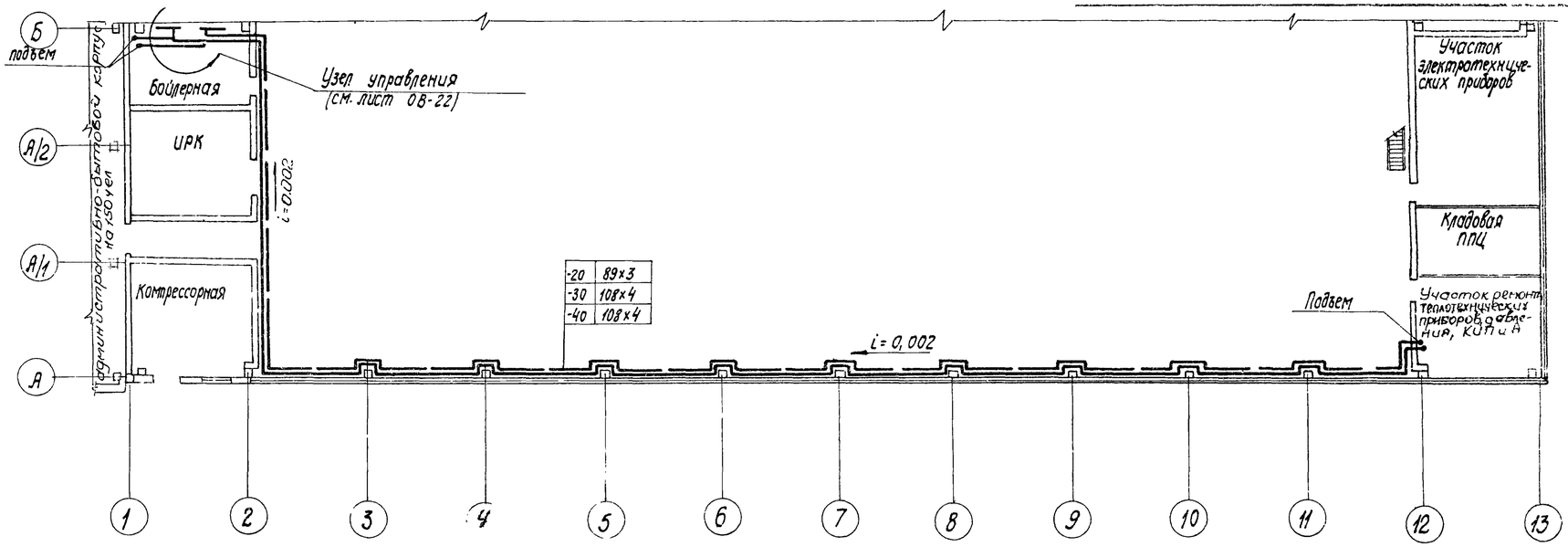
Альбом VI

Лист ОВ-19ВII

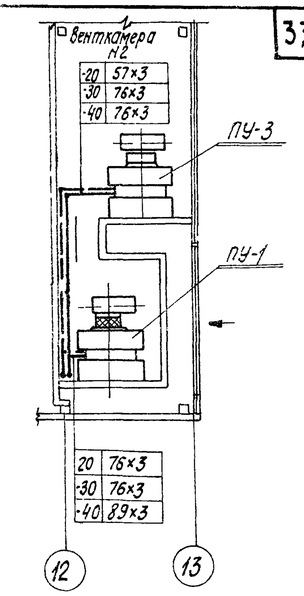
Гип. инж. отдела Шашко; Нач. отдела Андреева; Рук. группы Сиканда; Сост. Сиканда; Шахновская; Проверила; Копировал; Инв. №



План на отм. 4.300



План на отм. 0,00



План на отм. 3,600

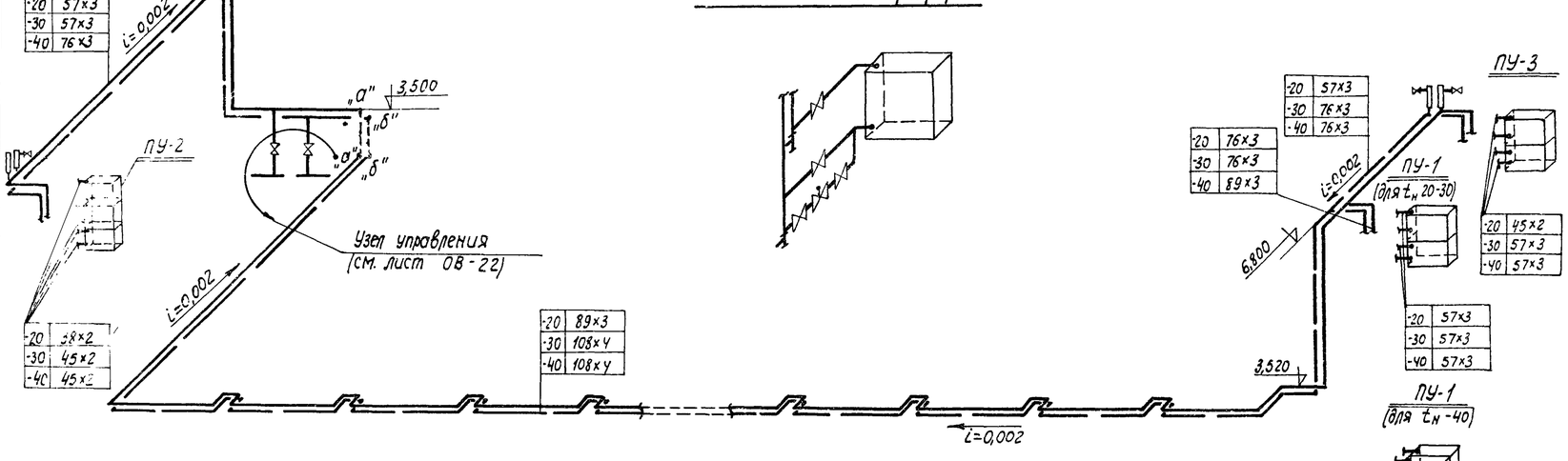


Схема теплоснабжения калориферов

Спецификация

N п/п	Наименование	Размер в мм	Ед. изм.	Количество при tн -20	-30	-40	Тип марка ГОСТ
1	Трубы стальные электросварные	d 108×4	пм	—	220,0	220,0	ГОСТ 8732-70
2	То же,	d 89×3	"	220,0	—	10,0	ГОСТ 10704-63 ГР А/Б
3	То же,	d 76×3	"	10,0	41,0	76,0	—"—
4	То же,	d 57×3	"	33,0	55,0	12,0	—"—
5	То же,	d 45×2	"	53,0	11,0	11,0	—"—
6	То же,	d 38×2	"	11,0	—	—	—"—
7	Клапан регулирующий фланцевый с электромоторным исполнительным механизмом ПР-1м	—	—	—	—	—	—
		dy 32	шт.	3	—	—	25ч 931нж
8	То же,	dy 40	"	2	3	3	—"—
9	То же,	dy 50	"	2	4	6	—"—
10	Вентили муфтовые	dy 32	"	12	—	—	15кч 18бр
11	То же,	dy 40	"	8	12	12	—"—
12	То же,	dy 50	"	8	16	24	—"—
13	То же,	dy 15	"	4	4	4	—"—
14	Воздухосборник вертикальный	d=159 H=351	"	4	4	4	—

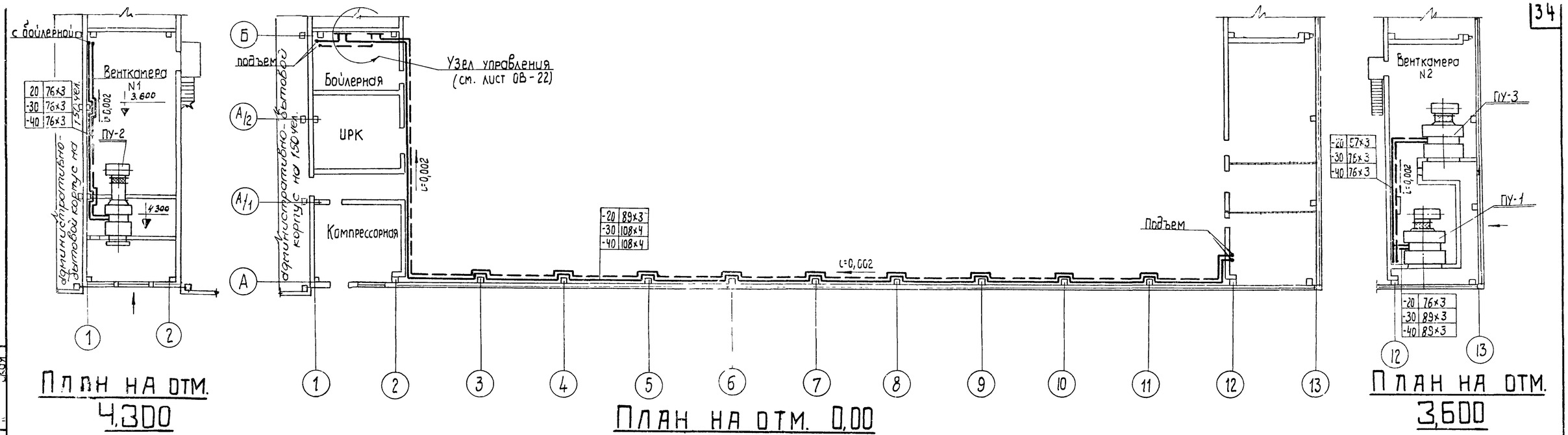
Примечания

1. Общие примечания и условные обозначения приведены на листе ОВ-1.
2. Настоящий лист рассматривать с листами ОВ-13 ВЕ ОВ-14.

Инв. №6756/й

ВПО „Союзсельхозтехника" Укргипропромсельстрой Киев 1974 г. Специализированная мастерская по изготовлению монтажных узлов и заготовок для животноводческих ферм с программой 10 млн. усл. в год	Теплоснабжение калориферов План, схема, спецификация	Типовой проект 816-178 Альбом VI Лист ОВ-23

Разраб. Мостовский, Крымчанский, Медведков
Нач. отд. Шлим
Гл. инж. проекта Котлярова
Нач. сект. Сикита
Нач. группы Андреева
Н. контр. Сикита



План на отм. 4.300

План на отм. 0.00

План на отм. 3.600

Обвязка калорифера

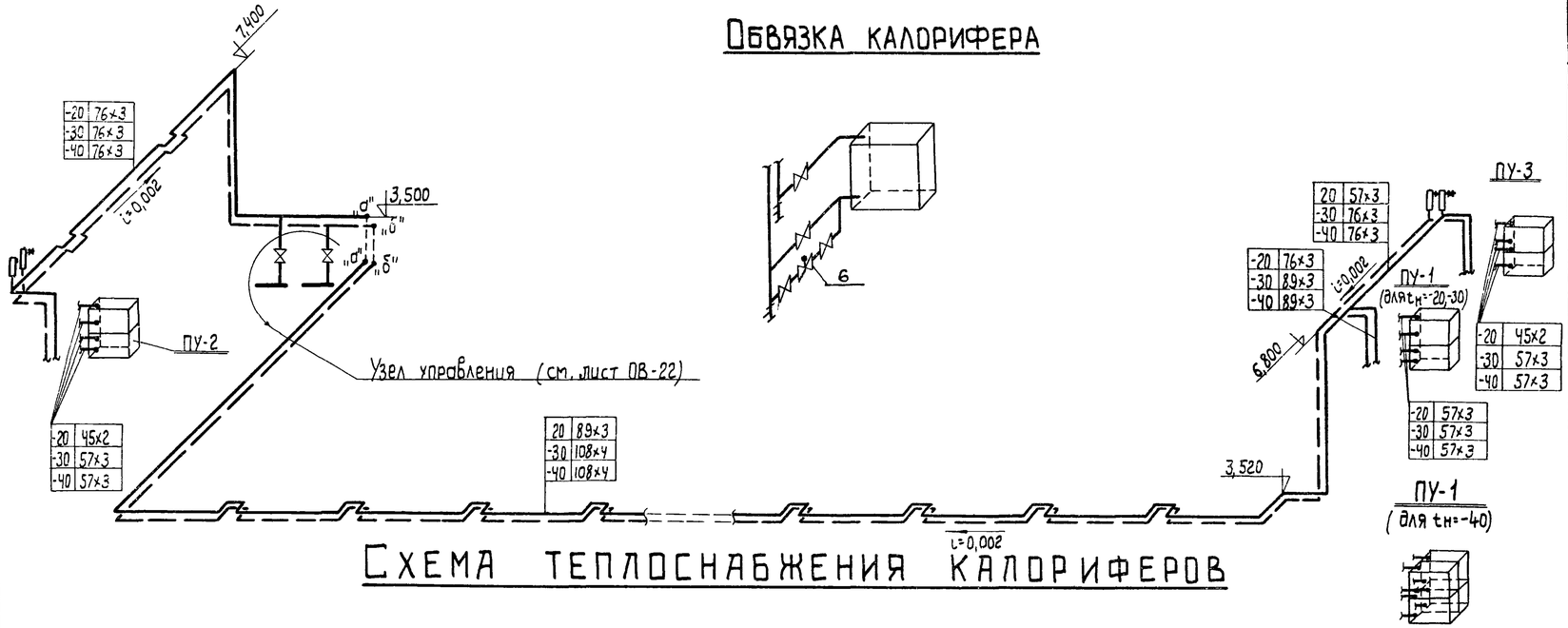


Схема теплоснабжения калориферов

NN п/п	Наименование	Размер в мм	Ед. изм.	Количество при t.н -20	-30	-40	Тип марка ГОСТ
1	Трубы стальные электросварные	d108×4	пм	—	220,0	220,0	ГОСТ 8732-70
2	То же,	d89×4	"	220,0	9,0	9,0	ГОСТ 10704-63 гр.А и Б
3	То же,	d76×3	"	60,0	85,0	85,0	—"—
4	То же,	d57×3	"	9,0	13,0	16,0	—"—
5	То же	d45×2	"	38,0	—	—	—"—
6	Клапан регулирующий фланцевый с электромоторным исполнительным механизмом ПР-1М	dy40	шт.	4	—	—	25493Iнж
7	То же,	dy50	"	2	6	8	—"—
8	Вентили муфтовые	dy40	"	16	—	—	15кч18бр
9	То же,	dy50	"	8	24	32	—"—
10	То же,	dy15	"	4	4	4	—"—
11	Воздухосборник вертикальный	d=159мм H=351мм	шт	4	4	4	

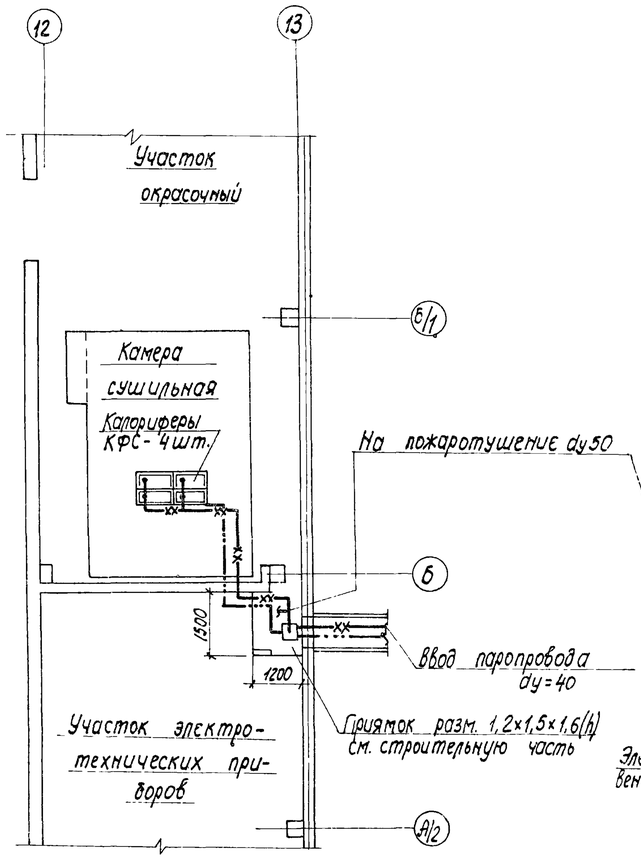
Примечания

1. Общие примечания и условные обозначения приведены на листе ОВ-1.
2. Настоящий лист рассматривать с листами ОВ-13 ВII, ОВ-14.

Инв №6756/й

Киев. В/о Союзсельхозтехника "Укргипропромсельстрой" 1974г. Специализированная мастерская по изготовлению монтажных узлов и заготовок для животноводческих ферм с программой 1,0 млн. руб. в год	Теплоснабжение калориферов. План, схема, спецификация. (для варианта проекта в облегченных металлических конструкциях)	Типовой проект 816-178 Альбом VI Лист ОВ-20 ВII

Гл. инж. отдела Андреева
Рук. группы Сикнина



План на отм. 0,00

М-6 1:100

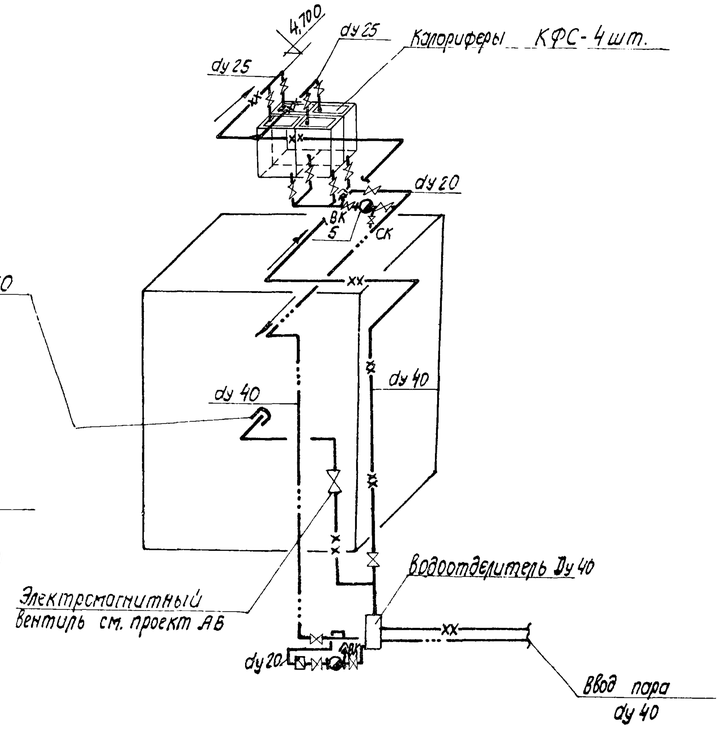


Схема парснабжения калориферов

Спецификация

N п/п	Наименование	Тип марка ГОСТ	Размер в мм	Ед. изм.	Кол-во	Примечан.
1	Трубы стальные электросварные	ГОСТ 10704-63	dy 40	пм	27,0	
2	То же,	—"—	dy 25	"	10,0	
3	То же,	—"—	dy 20	"	5,0	
4	То же,	—"—	dy 15	"	—	
5	Конденсатоотводчик NO Nc = 4 dc = 3мм	45кч 9нж	dy 20	шт.	2	
6	Водоотделитель сварной из труб dy 40	—	Dн=108 H=625	"	1	Вес 10кг
7	Вентиль запорный фланцевый	15кч 19бр	dy 40	"	2	
8	То же	—"—	dy 25	"	8	
9	Вентиль запорный муфтовый	15кч 18бр	dy 20	"	5	
10	То же	—"—	dy 15	"	—	
11	Спускной кран	10б 8бк	dy 20	ч	1	
12	Воздушный кран	10б 9бк	dy 15	"	2	
13	Обратный клапан	16г 11р	dy 20	ч	1	
14	Трубы стальные электросварные	ГОСТ 10704-63	dy 50	пм	8,0	

Условные обозначения

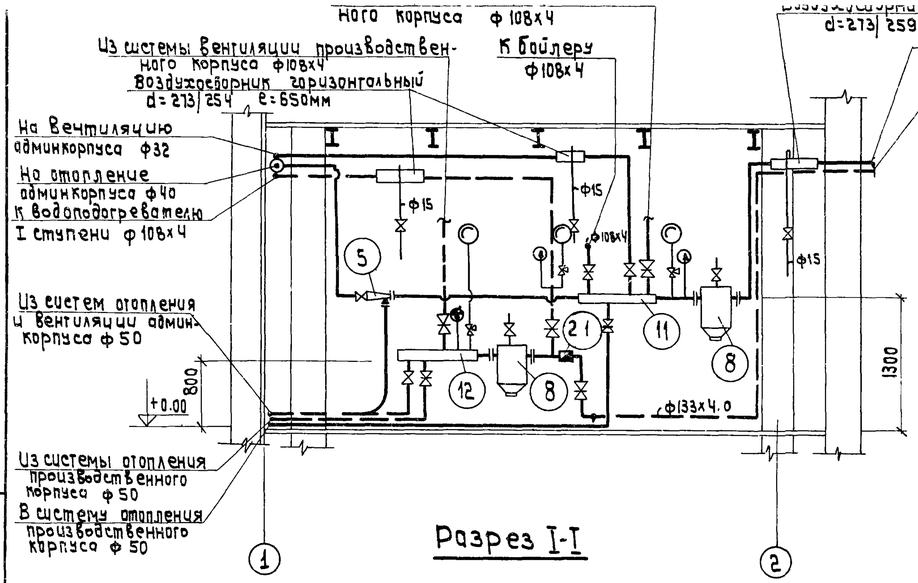
—xx—	Паропровод высокого давления
—···—	Конденсатопровод самотечный
—⋈—	Вентиль запорный
—⊙—	Конденсатоотводчик
ВК	Воздушный кран
СК	Спускник
—⊠—	Обратный клапан

Примечания

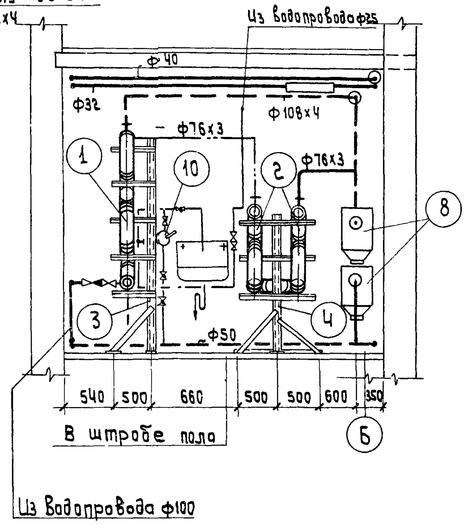
1. Настоящий лист рассматривать совместно с листом ОВ-18ВI / ОВ-18ВII /
2. Теплоносителем для теплоснабжения калориферов принят пар высокого давления Р=3-4 кг/см²

Инв. N 6756/VI

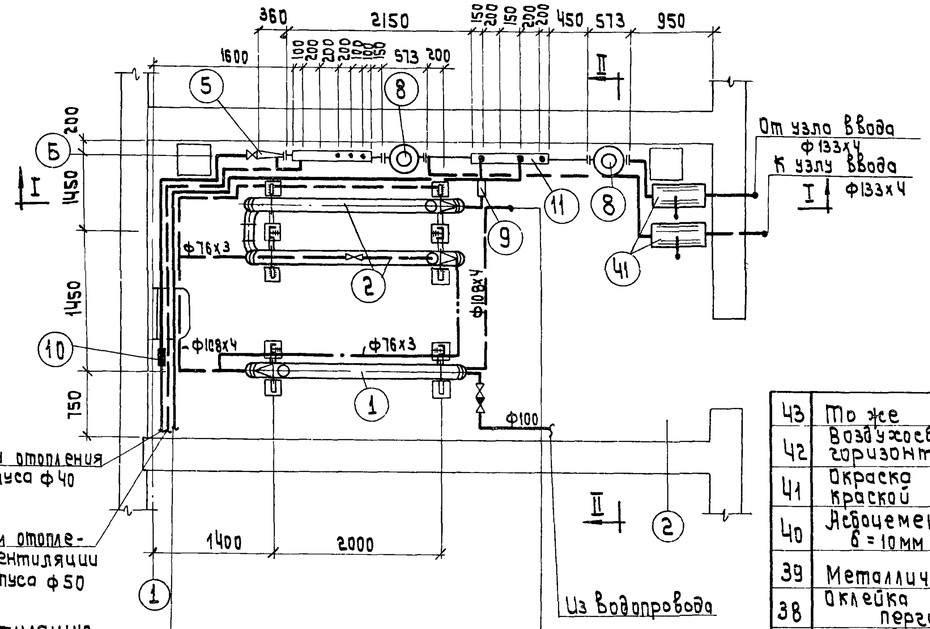
Б/О "Союзсельхозтехника" УКРГИПРОПРОМСЕЛЬСТРОЙ Киев 1974г. Специализированная мастерская по изготовлению монтажных узлов и заготовок для животноводческих	Пароснабжение. План, схема, спецификация	Типовой проект 816-178 Альбом VI Лист



Разрез I-I



Разрез II-II



План
м 1.50

Примечания:

1. Данный лист рассматривать совместно с листом ОВ-23.
2. Наружная поверхность водоподогревателей и горячих трубопроводов покрывается изоляцией из минераловатных матов с последующей асбоцементной штукатуркой по металлической сетке, оклейкой пергамином и окраской масляной краской.
3. Узел ввода учтен в спецификации бойлерной

Спецификация

NN п/п	Наименование	Размер в мм	Ед. изм.	Кол-во	Вес в кг: Ед.	Вес в кг: Общ.	Примечан.
1	Подогреватель водо водяной скоростной, разъемный I ступень подогрева	dн=168	секц.	5	136.0	680.0	709 ост 34-588-68
2	Тоже II ступень подогрева	dн=168	-"-	6	136.0	816.0	$F_{1секц.}$=3.4м²
3	Одноярусная пятиярусная опора под подогреватель I ступени подогрева		шт.	1	54.0	54.0	
4	Двухъярусная трехъярусная опора под подогреватель II ступени подогрева		-"-	1	60.5	60.5	
5	Элеватор водоструйный N1 (tн=-20°С)	dс=3.5	-"-	1	8.3	8.3	40с 10бк
6	То же (tн=-30°С)	dс=3.8	-"-	1	8.3	8.3	—"—
7	То же (tн=-40°С)	dс=4.0	-"-	1	8.3	8.3	—"—
8	Грязевик прямоточный для труб	dy=125	-"-	2	86.2	172.4	МВН 1280-15
9	Регулятор УРРД конструкции Оргрэс	dy=50	комп.	1	—	—	3-й „Тепло-Прибор" г. Улан-Удэ
10	Ручной насос БКФ-2	dy=25	шт.	1	20.0	20.0	
11	Подающая гребенка из труб	e=900 dy=150	-"-	1	15.5	15.5	8732-70
12	Обратная гребенка из труб	e=900 dy=150	-"-	1	15.5	15.5	—"—
13.	Трубы бесшовные горячекатаные.	ф133х4.0	п/м	60.0	14.26	855.6	8732-70
14.	То же.	ф108х4.0	-"-	22.0	11.49	252.8	—"—
15	Трубы электросварные	ф76х3	-"-	16.0	5.4	86.4	10704-63
16	Трубы стальные водогазопроводные	dy=50	-"-	30.0	4.88	146.4	3262-62
17	—"—	dy=40	-"-	28.0	3.84	107.5	—"—
18	—"—	dy=32	-"-	31.0	3.09	97.8	—"—
19	—"—	dy=25	-"-	6.0	2.39	14.34	—"—
20	То же оцинкованные	dy=100	-"-	7.0	7.77	54.4	10704-63
21	Водомер ВТ-80	dy=80	-"-	1	1	1	
22	Красномедные трубки	ф8х1	-"-	2.0	—	—	617-72
23	Задвижка параллельная с выдвижным шпинделем	Ду=125	шт.	3	58.5	175.5	30ч6бр
24	—"—	Ду=100	-"-	7	39.5	276.5	—"—
25	—"—	Ду=80	-"-	2	29.0	58.0	—"—
26	—"—	Ду=50	-"-	4	18.4	73.6	—"—
27	Вентили запорные фланцевые	dy=40	-"-	1	6.0	6.0	15кч 19бр
28	Вентили муфтовые	dy=32	-"-	1	4.3	4.3	15кч 18бр
29	Вентили муфтовые	dy=15	шт.	7	0.7	4.9	15кч 18бр
30	Клапан обратный подъемный	Ду=100	шт.	1	36.6	36.6	16ч 6бр
31	То же	Ду=25	-"-	1	3.2	3.2	16ч 3бр
32	Краны пробковые проходные сальниковые	Ду=25	-"-	5	1.0	1.0	11б 6бк
33	Термометр технический с защитной оправой.	тип „Я" N5-1	-"-	7	—	—	2823-73
34	Манометр технический Шкала 0-16 кг/см².	ОБМ-100	-"-	6	—	—	8625-59
35	Контрольный трехходовой кран	КТК	-"-	6	—	—	
36	Антикоррозийное покрытие	—	м²	59	—	—	
37	Тепловая изоляция минераловатными матами.	—	м³	4.0	—	—	
38	Оклейка труб пергамином	—	м²	121	—	—	
39	Металлическая сетка	—	-"-	121	—	—	
40	Асбоцементная штукатурка δ=10мм	—	-"-	121	—	—	
41	Окраска масляной краской за 2 раза.	—	-"-	130	—	—	
42	Воздухосборник горизонтальный.	e=650 d=273/259	-"-	3	40.9	122.7	
43	То же	e=325 d=159-х4.5	-"-	2	7.9	15.8	

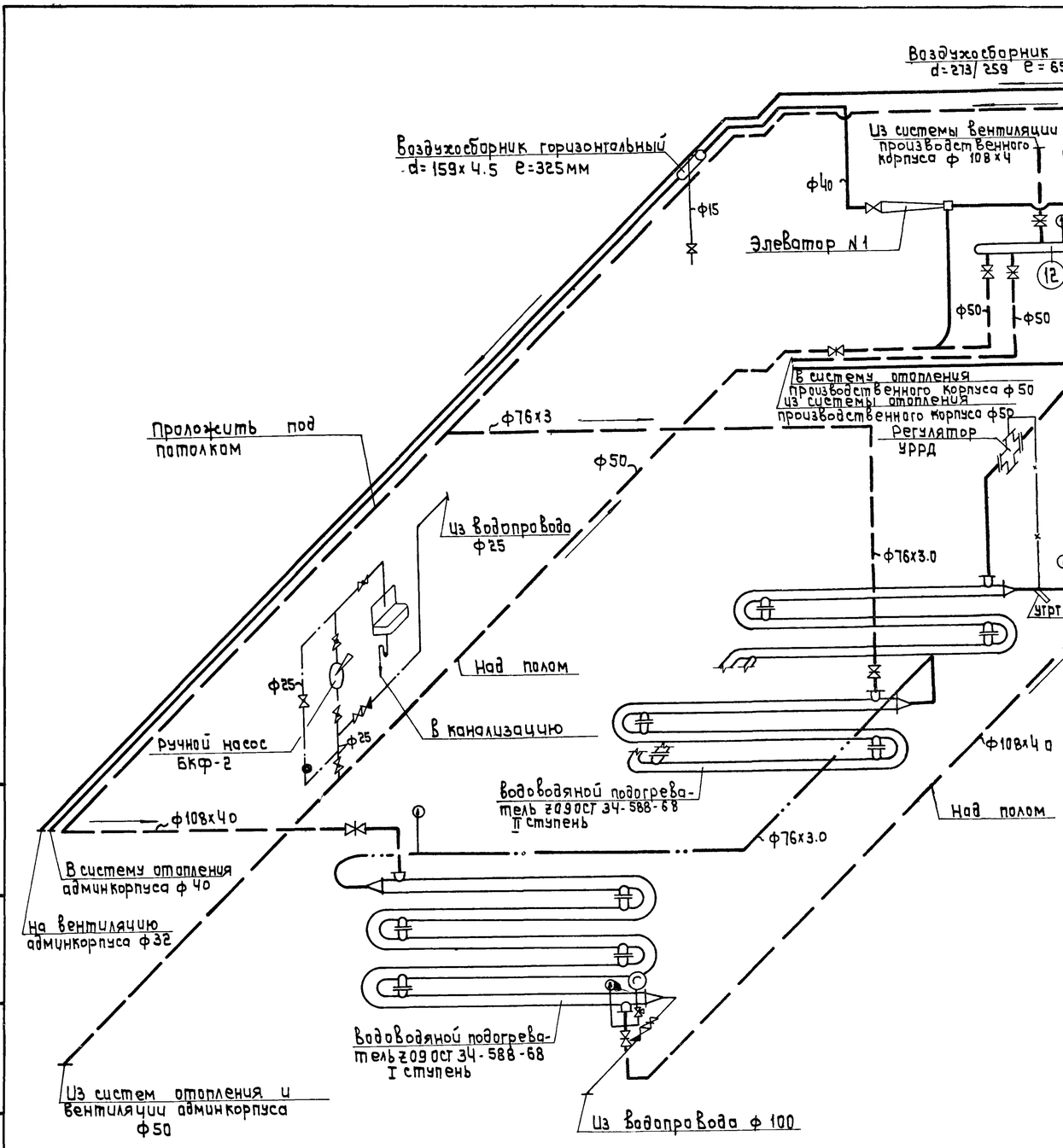
Инв. N6756/VI

Гл. инж. пр-тр Вайсбанд
Нач. отдела Швагер
Гл. инж. отдела Андреева
Рук. группы Сикачова
Проектировал Беринг
Проверил Шелкоплас
Копировал Межериц
Гл. инж. проекта Шейнкер
Гл. архитектор проекта Шейнкер
Гл. специалист Шейнкер
Гл. инженер проекта Шейнкер
Гл. технолог проекта Шейнкер
Гл. конструктор проекта Шейнкер
Гл. электрик проекта Шейнкер
Гл. сантехник проекта Шейнкер
Гл. вентиляционщик проекта Шейнкер
Гл. газовик проекта Шейнкер
Гл. водопроводчик проекта Шейнкер
Гл. канализационщик проекта Шейнкер
Гл. теплотехник проекта Шейнкер
Гл. электрик проекта Шейнкер
Гл. сантехник проекта Шейнкер
Гл. вентиляционщик проекта Шейнкер
Гл. газовик проекта Шейнкер
Гл. водопроводчик проекта Шейнкер
Гл. канализационщик проекта Шейнкер
Гл. теплотехник проекта Шейнкер

ВО „Союзсельхозтехника" Укргипропромсельстрой КИЕВ 1974г.
Специализированная мастерская по изготовлению монтажных узлов и заготовок для животноводческих ферм с программой 1.0 млн. руб. в год.

Бойлерная и узел управления. План, разрезы, спецификация.

Типовой проект 816-178
Альбом VI
Лист ОВ-22



Условные обозначения

- подающий трубопровод
- обратный трубопровод
- вспомогательный трубопровод
- трубопровод горячей воды
- импульсная трубка
- задвижка
- вентиль
- обратный клапан
- воздушный кран
- термометр
- манометр
- трехходовой кран
- кран пробочный сальниковый
- водомер

Примечания

1. Настоящий чертеж рассматривать совместно с листом ОВ-22.
2. Спецификацию см. на листе ОВ-22.

Гл. инж. пр-та	Вайсбанд		
Нач. отдела	Цвашко		
Гл. инж. отдела	Андреева		
Рук. группы	Сиканда		
Проектировал	Берина		
Проверил	Шелкопляс		
Копировал	Межерицкая		

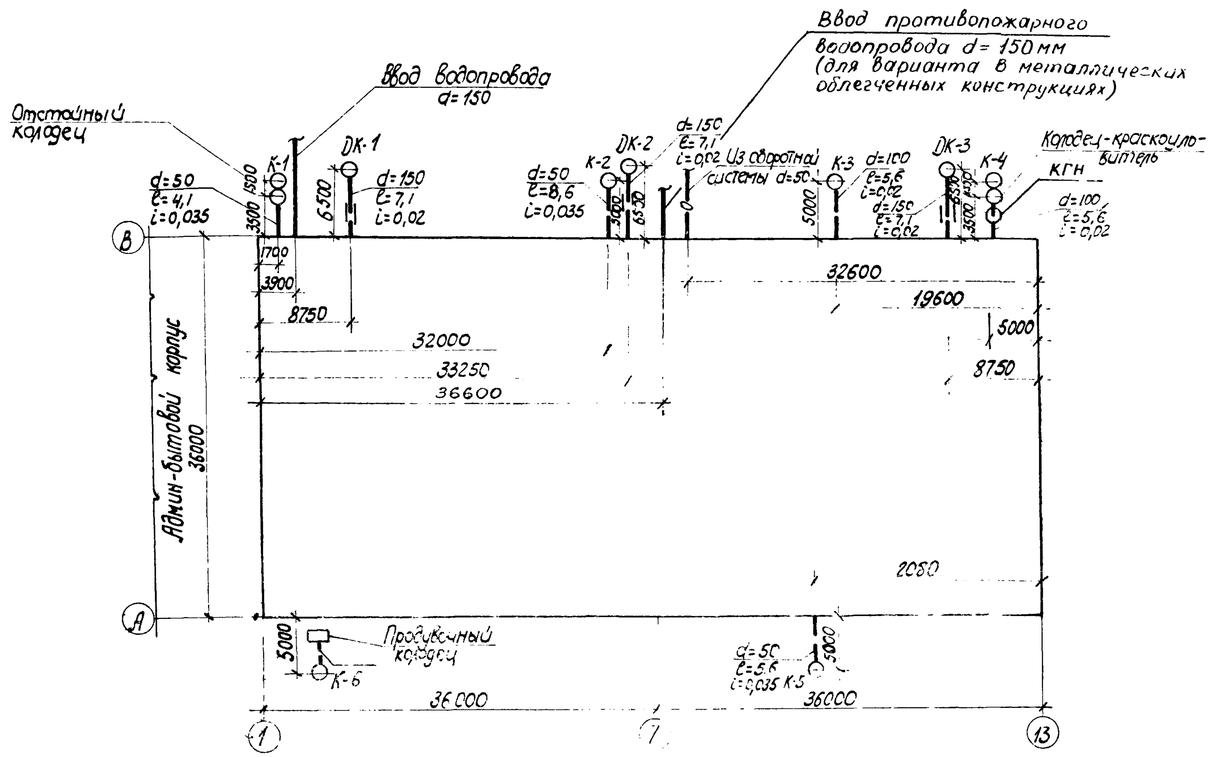
Инв. N 6756/VI

Гипрониисельхозтехника Госкомсельхозтехники УССР

Специализированная мастерская по изготовлению монтажных узлов и заготовок для животноводческих ферм с программой

Бойлерная и узел управления. Схема трубопроводов.

Типовой проект 816-178
Альбом VI
Лист ОВ-23



План здания с выпусками и вводами

м 1:400

Состав проекта

NN листов	Наименование	Примечание
ВК-1	Заглавный лист	
ВК-2	Пояснительная записка	
ВК-3	Таблица водопотребления и водоотведения	
ВК-4	План на отм. 0,00	
ВК-5	Схема холодного и горячего водопровода	
ВК-6	Схемы канализации	
ВК-7	Внутренние водостоки. План. Схемы. Таблицы.	
ВК-8	Колодец-краскоуловитель и отстойный колодец	
ВК-9	Спецификации	
ВК-10	План и схема противопожарного водоснабжения кровли (вариант с металлическим покрытием)	
ВК-11	Колодец-гаситель напора	Последний лист

Основные показатели

Расход воды на производственные нужды			Расход производственных сточных вод		
м³/сутки	м³/час	л/сек	м³/сутки	м³/час	л/сек
22,40	5,92	1,88	7,39	4,78	1,51

Расчетный расход воды с учетом внутреннего пожаротушения составляет 13,33 л/сек.

Перечень применяемых типовых проектов и ТД

NN п/п	Наименование	NN типового проекта
1	Адмін-бытовой корпус на 150 человек	ТП Союзсельхозтехники
2	Канализационные колодцы	ТП 902-9-1
3	Водопроводные колодцы	ТП 901-9-8
4	Установка водосточных воронок	ТД 4-серии 2.460-5, выпуск 1

Условные обозначения

- Водопровод холодной воды
- Водопровод горячей воды
- Канализация производственного корпуса
- К1 — Канализация адмінбытового корпуса
- Г — Трубопровод нагретой воды } оборотная система
- О — Трубопровод охлажденной воды } оборотная система
- Дождевая канализация
- Тройник
- Колено
- Отвод, переход
- Задвижка
- Вентиль
- Кран поливочный
- ПК — Кран пожарный
- Прочистка
- Прочистка в лючке
- Раковина
- Питьевой фонтанчик
- Трап
- Воронка приемная
- Воронка водосточная
- Ревизия
- СтК — Канализационный стояк
- СтВС — Водосточный стояк
- К — Канализационный колодец
- ДК — Колодец на дождевой канализации
- Смеситель
- Дренчер лопаточный
- Вентиль с электроприводом

Типовой проект разработан в соответствии с действующими нормами и правилами и предусматривает мероприятия, обеспечивающие взрывобезопасность и пожаробезопасность при эксплуатации здания или сооружения.

Главный инженер проекта 28.05.74 Вайсбанд

Разраб.	Дидишко		
Нач. ОКП-2	Иванко		
Гл. инж. ОКП-2	Андреева		
Гл. специалист	Шереметьев		

В/О "Союзсельхозтехника" Укргипропромсельстрой Киев 1974г.

Специализированная мастерская по изготовлению монтажных узлов и изготовлению деталей для железобетонных форм с программой 1 млн. руб. в год

Заглавный лист

Типовой проект 816-178

Альбом VI

Лист ВК-1

Инв. № 6756/1

Общая часть

Проект водоснабжения и канализации производственного корпуса составлен на основании архитектурно-планировочных решений, технологических заданий и действующих норм и решений

В проекте предусматривается: хозяйственно-противопожарно-производственный водопровод, система оборотного водоснабжения, система производственной канализации, система внутренних водостоков.

Административно-бытовой корпус на 150 человек принят по типовому проекту

Проект разработан для 2х конструктивных вариантов: I-железобетонный, II- в облегченных металлических конструкциях.

Водоснабжение

Водоснабжение корпуса предусматривается от внутриплощадочной водопроводной сети спецпредприятия водопровод проектируется для снабжения водой технологического оборудования, санитарных приборов, пожарных и поливочных кранов. Ввод водопровода в корпус предусматривается из чугунных труб d=150 мм, ГОСТ 5525-61.

Расходы на технологические нужды сведены в таблицу на листе ВК-3 и составляют 22,40 м³/сут; 5,92 м³/час; 1,88 л/сек.

Расходы воды на хозпитьевые нужды приняты по ТП административно-бытового корпуса и составляют 36,60 м³/сут; 17,66 м³/час; 8,25 л/сек. Общие расходы составляют: 59,0 м³/сут; 23,58 м³/час; 10,13 л/сек

При привязке проекта административно-бытового корпуса на 150 человек расчетные расходы должны быть скорректированы с учетом численности персонала.

Внутреннее пожаротушение производственного корпуса предусматривается только на участках с категорией производства по пожарной опасности „А" и „В" (окрасочный участок и участки пленочных воздуховодов и изготовления электропроводки). Внутреннее пожаротушение предусматривается из пожарных кранов из расчета тушения пожара двумя струями производительностью 2,5 л/сек каждая и дренчеров с расходом до 4,0 л/сек (защита тамбура). Расчетный секундный расход воды на вводе водопровода в здание с учетом расхода на внутренее пожаротушение составляет 13,33 л/сек. Для учета расхода воды в корпусе устанавливается турбинный водомер ВТ-80.

В корпусе устанавливаются внутренние и наружные поливочные краны, питьевой фонтанчик, раковины и полудуши. Напор, необходимый на вводе, подсчитан из условия обеспечения водой самой удаленной водоразборной точки административно-бытового корпуса и составляет: при производственном водопотреблении - 13,6 м; при пожаре - 20,5 м.

Этот напор обеспечивается напором в городской (или поселковой) сети. В случае отсутствия необходимого напора в городской (или поселковой) сети, при привязке проекта необходимо решить вопрос установки повысительных насосов.

Водопроводная сеть в корпусе проектируется из стальных электросварных труб d=100÷80 мм ГОСТ 10704-63 и стальных водогазопроводных труб d=50÷15 мм ГОСТ 3262-62. Трубы прокладываются по стенам, колоннам и в борозде пола. Для возможности спуска воды из системы трубы укладываются с уклоном к водоразборным точкам. Горячее водоснабжение предусматривается от бойлера, установленного в производственном корпусе. Горячая вода в корпусе подводится к полудушу и раковине в контрессорной. Из производственного корпуса проектируется ввод горячей воды d=100 мм для нужд административного корпуса.

Характеристика здания

Здание производственного корпуса одноэтажное. Общий строительный объем при I варианте - 20384 м³, степень огнестойкости II, категория производства по пожарной опасности „Д". Согласно СНиП II-Г.3-62 расчетный расход на наружное пожаротушение составляет 10 л/сек.

Общий строительный объем при II варианте - 25481 м³, степень огнестойкости III, категория производства по пожарной опасности „Д" Согласно СНиП II-Г.3-62 расчетный расход на наружное пожаротушение составляет 25 л/сек.

В соответствии с „Временными указаниями по проектированию зданий из легких металлических конструкций" СН 454-73 из общего расхода воды на пожаротушение крови подается 20 л/сек из условия подачи воды в любую точку крови не менее чем двумя пожарными струями, производительностью 5 л/сек каждая. При этом необходимый напор на вводе 25 м. в. ст.

Оборотное водоснабжение

В целях экономии воды для охлаждения технологического оборудования проектируется система оборотного водоснабжения. Расходы воды по оборотной системе даны в таблице на листе ВК-3 и составляют 40,4 м³/сут; 3,14 м³/час; 0,96 л/сек. Пополнение оборотной системы водоснабжения предусматривается от поливочного крана на внутриплощадочной сети водопровода. Сеть оборотного водоснабжения решается с сооружениями и сетями оборотного водоснабжения площадки при привязке проекта.

Канализация

Расчетные расходы производственных сточных вод приведены в таблице пояснительной записки на листе ВК-3 и составляют 7,39 м³/сут; 4,78 м³/час; 1,5 л/сек.

Сеть производственной канализации монтируется из чугунных канализационных труб d=100-50 мм, ГОСТ 6942-69. На сети предусматриваются прочистки и ревизии. Сеть производственной канализации запроектирована для отвода сточных вод от технологического оборудования в наружную сеть канализации. Сточные воды, загрязненные механическими примесями, подвергаются очистке в отстойном колодце. Сточные воды со следами краски подвергаются очистке в колодце краскоуловителе. Сточные воды от технологического оборудования сбрасываются в сеть через стальные воронки.

Водостоки

Внутренние водостоки проектируются для отведения дождевых и талых вод с кровли здания в сеть внутриплощадочной дождевой канализации спецпредприятия. Расчетный расход дождевых вод определен по формуле

$$Q_{расч} = K, \frac{F \cdot 95}{1000} \text{ л}$$

составляет 51,16 л/сек (для среднеклиматической зоны - г. Москва).

Для приема дождевых и талых вод на кровле установлены водосточные воронки типа ВР-95 d=100 мм.

Подвесная сеть водостоков и стояки монтируются из чугунных канализационных труб d=150-100 мм ГОСТ 6942-69. Для прочистки сети на подвесных линиях и стояках устанавливаются ревизии. Подвесные линии крепятся к строительным конструкциям при помощи подвесок и хомутов.

Гл. инж. проекта	Шеремет		
Гл. специалист	Шеремет		
Нач. отд-ла	Бурко		
Гл. инж. отд-ла	Шеремет		
Проверил	Шеремет		
Составил	Бурко		

Инв. № 6756/VI

В/О „Союзсельхозтехника" Укргипропромсельстрой 1974г. Киев	Специализированная мастерская по изготовлению монтажных цехов и заготовок для животноводческих ферм стоимостью 1,0 млн руб в год	Типовой проект 816-178
	Пояснительная записка	Альбом VI
		ВК-2

Расходы воды на производственные нужды и количество сточных вод

NN п/п	NN оборудования по плану	Наименование	Количество единиц оборудования	Часть воды, возвращаемая в цикл, %	Коэффициент одновременности	Количество часов работы в сутки	Режим водопотребления	Расход воды м³/сут	Расход воды м³/час max	Расход воды л/сек.	Режим сброса	Расход стоков м³/сут	Расход стоков м³/час	Расход стоков л/сек	Расходы оборотной воды м³/сут	Расходы оборотной воды м³/час	Расходы оборотной воды л/сек	Характеристика сточных вод
		Участок кузнечно-термический																
1	6	Бак закалочный сдвоенный 53128																
		а) ванна водяная V = 0,29 м³ б = 0,9	1	0,26	1	7	периодический охлаждение	* 0,26	0,26	0,15	периодически 2 раза в неделю	* 0,26	0,26	0,15	—	—	—	окалина 10 г/л
		б) ванна масляная V = 0,29 м³	1	0,45	1	6	непрерывный охлаждение	2,7	0,45	0,13	непрерывный	2,7	0,45	0,13	—	—	—	чистая
2	32	Участок нестандартизированного оборудования Бак емк. 5м³ 409-11-3 б = 0,85	1	4,3	1	0,5	периодический наполнение	4,3	4,3	1,35	периодический 1 раз в месяц	4,3	4,3	1,35	—	—	—	Очистка бака ручная Следы механических примесей
			1	0,024	1	12,8	непрерывный подпитка	0,24	0,024	0,01	—	—	—	—	—	—	—	
3	26	Машина для точечной сварки МТП-150	1	1,14	1	12,8	непрерывный охлаждение	—	—	—	непрерывный	—	—	—	14,6	1,14	0,35	чистая
		Участок трубных заготовок																
4	55	Механизм для образования раструбов ВМС-241	1	0,43	1	12,8	непрерывный охлаждение	—	—	—	непрерывный	—	—	—	5,6	0,43	0,13	чистая
5	70	Ванна для испытания трубных узлов ПИ-2-471	1	1,7	1	1,0	периодический наполнение	* 1,7	1,7	0,5	периодический 1 раз в 2 недели	* 1,7	1,7	0,5	—	—	—	Очистка бака ручная Следы механических примесей
		V = 2м³; б = 0,85	1	0,006	1	12,8	непрерывный подпитка	0,075	0,006	0,01	—	—	—	—	—	—	—	
		Участок вентиляционных заготовок																
6	81	Машина для точечной сварки МТ-809	1	0,43	1	12,8	непрерывный охлаждение	—	—	—	непрерывный	—	—	—	5,6	0,43	0,13	чистая
7	85	Машина для точечной сварки МТПП-75	1	1,14	1	12,8	—"—	—	—	—	—"—	—	—	—	14,6	1,14	0,35	чистая
		Участок пленочных воздуховодов																
8	137	Линия изготовления воздуховодов 8744.00	1	0,03	1	12,8	—"—	0,39	0,03	0,03	—"—	0,39	0,03	0,03	—	—	—	чистая
		Участок притирки, испытания арматуры и груп. радиаторов																
9	147	Стенд испытания на герметичность запорной	1	0,1	1	1,0	периодический наполнение	* 0,1	0,1	0,03	периодический 1 раз в 2 недели	* 0,1	0,1	0,03	—	—	—	1 г/л вода с механическими примесями
		арматуры и автопоилок 70-7980-2117 V = 0,1м³	1	0,003	1	12,8	непрерывный подпитка	0,38	0,023	0,01	—	—	—	—	—	—	—	—
10	151	ванна испытания радиаторов ВРМ-100	1	0,32	1	1,0	периодический наполнение	* 0,32	0,32	0,10	периодический 2 раза в месяц	* 0,02	0,32	0,10	—	—	—	3 г/л вода с механическими примесями
		V = 0,4 м³, б = 0,8					непрерывный подпитка	0,32	0,003	0,01								чистая
		Участок окрасочный																
11	192	Решетка с нижним отсосом правая																Вода со следами краски
		3824.00	1	1,0	1	12,8	подпитка непрерывный	12,8	1,0	0,3								0,15 г/л вода с механическими примесями
12		Подпитка оборотной системы					подпитка непрерывный	1,2	0,1	0,03								чистая
		Итого						22,40	5,92	1,88		7,39	4,78	1,51	40,4	3,14	0,96	

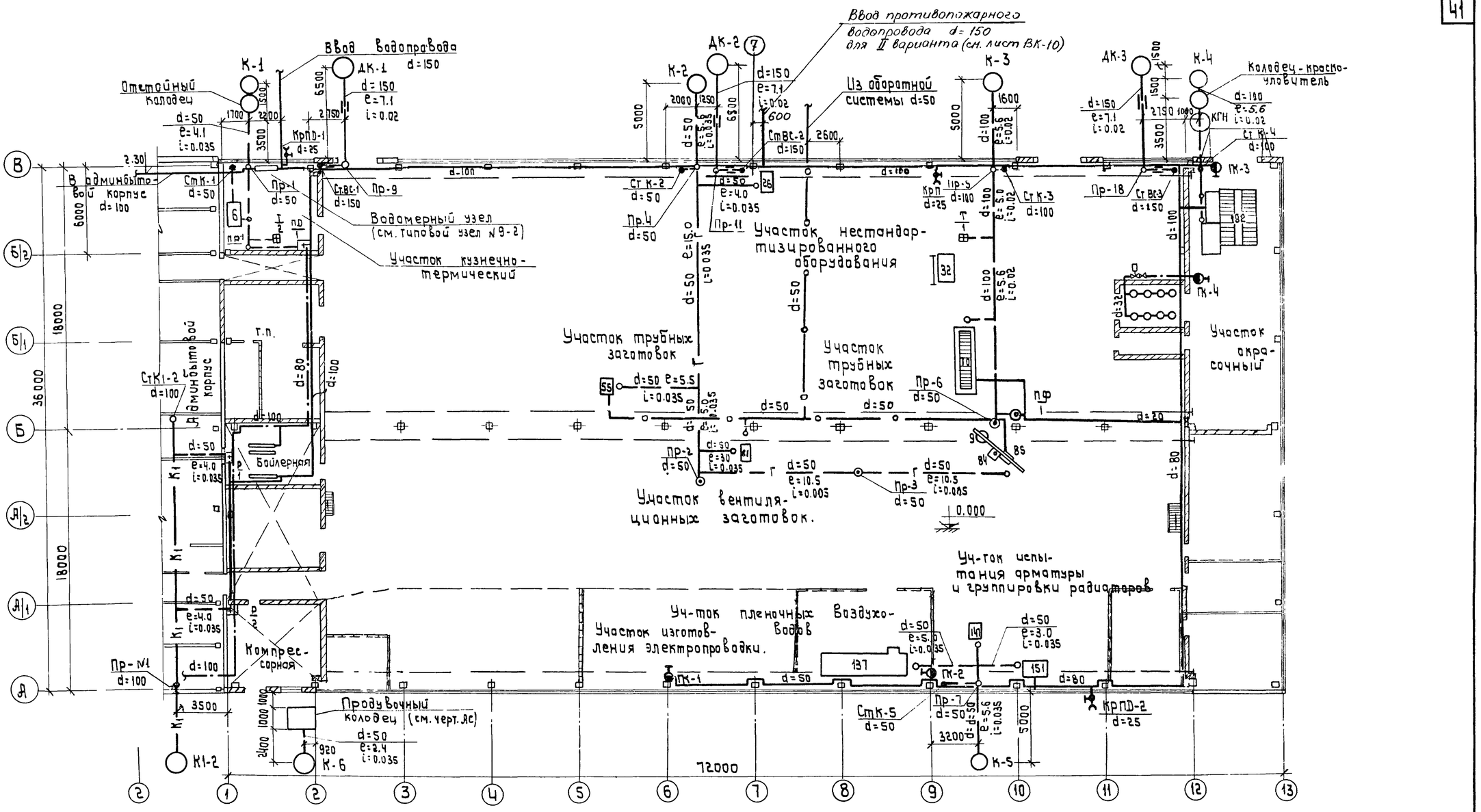
Примечания

1. В таблице приведены среднесуточные и секундные расчетные расходы
2. Расходы, обозначенные *, в итоговые расходы не включены

Инв. N6756/VI

В/о "Союзсельхозтехника" "Укргипрапромсельстрой" 1974 г. Киев Специализированная мастерская по изготовлению монтажных узлов и заготовок для животноводческих ферм с программой 1 млн. р в год	Таблица водопотребления и водоотведения	Типовой проект 816-178 Альбом VI Лист ВК-3

Инж. ОКП-2 Кнафеева
Гл. специалист Шифенет
Нач. отд. Васильева



Экспликация оборудования

№№ на технол. схеме	Наименование
6	Бак закалочный сварной 53128
26	Машина для точечной сварки МТП-150
32	Бак емк. 5м³ 49011-3 δ=0.85
55	Механизм для образования раструбов ВМС-241
70	Ванна для испытания трубных узлов ПИ-2-471 V=2м³
81	Машина для точечной сварки МТ-809
85	Машина для точечной сварки МТПП-75
137	Линия изготовления воздуховодов 8744.00
147	Стенд испытания на герметичность запорной арматуры и автопоилок
151	Ванна испытания радиаторов ВРМ-100 V=0.4м³
192	Решетка с нижним отсосом правая 3824.00

Примечания

1. Основные примечания, условные обозначения, состав проекта- см. лист ВК-1, ВК-2.
2. Стоки от санитарных приборов компрессорной и бойлерной подключаются к канализационному выпуску СтК1-2 административно-бытового корпуса (см. тп

Инв. №6756/ут

Гл. спец.	Шеремет		
Гл. инж. ОКП-2	Андреева		
Нач. ОКП-2	Цвошло		
Инж.-тех.	Радзиевский		
Проверил	Шеремет		
Проверил	Лодокин		
Копировал			

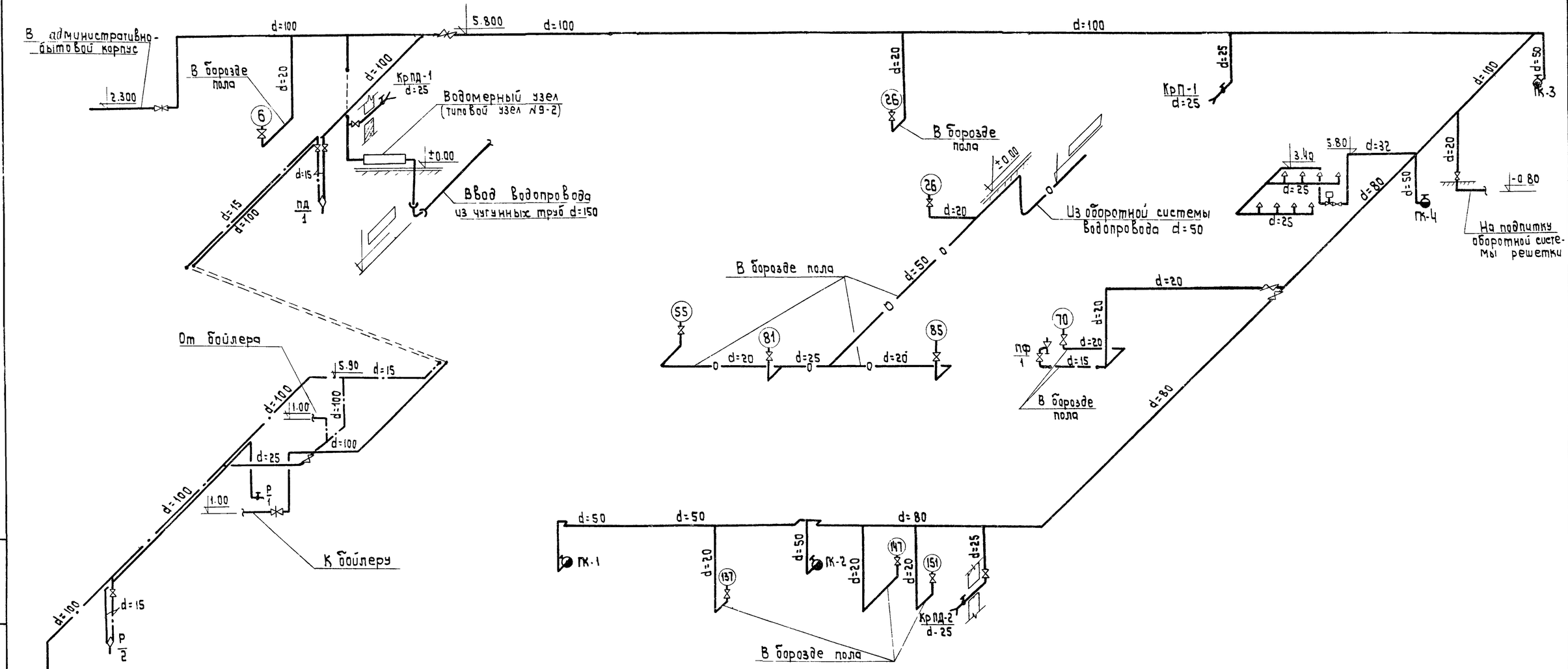
Специализированная мастерская по изготовлению монтажных узлов и заготовок для животноводческих ферм с программой 1.0 млн. руб. в год.

КИЕВ

ВО „Союзсельхозтехника" Укргипропромсельстрой 1974г.

План на отм. 0.00

Типовой проект	816-178
Альбом	VI
Лист	ВК-4



Примечания

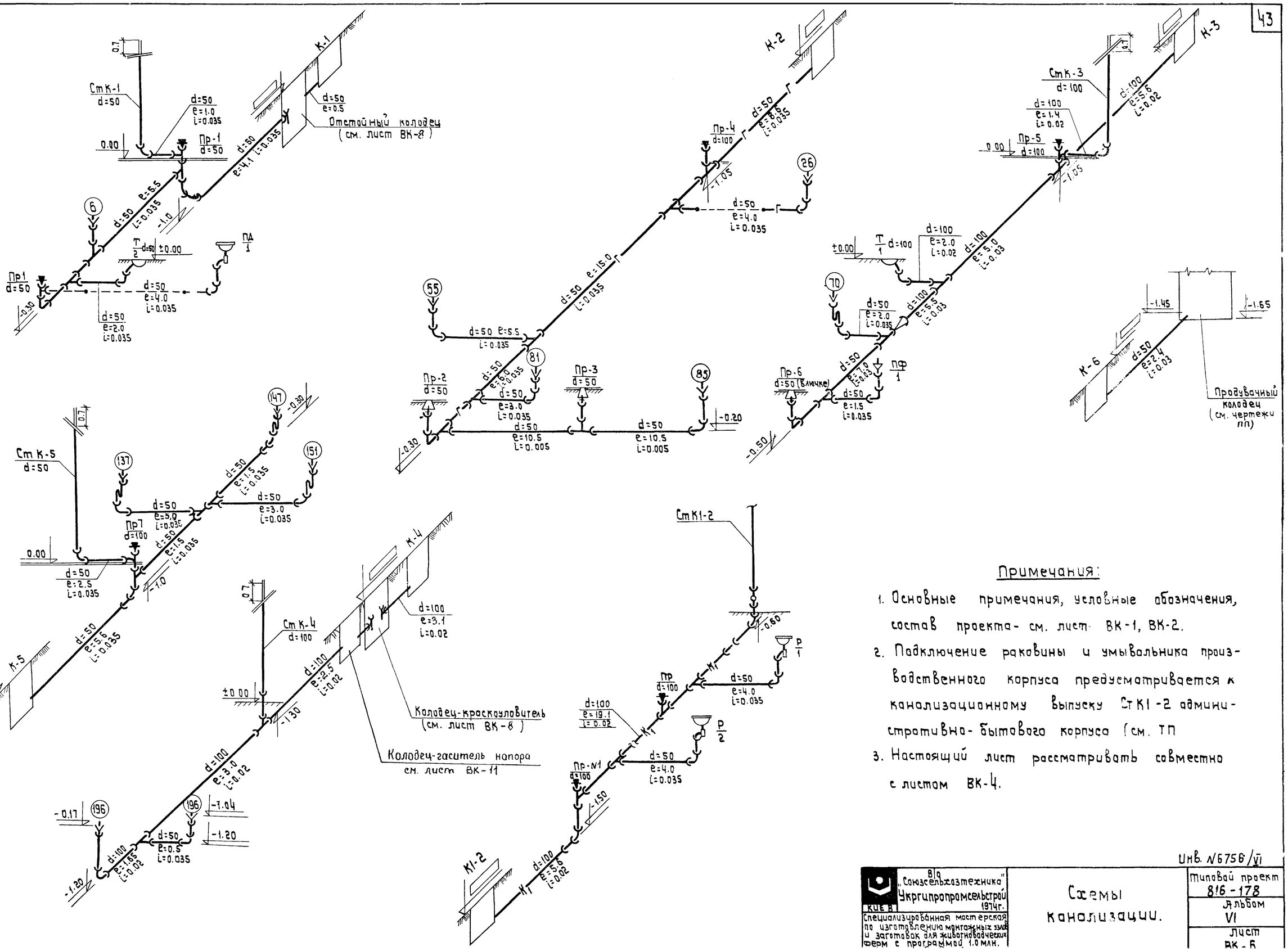
1. Основные примечания, условные обозначения, состав проекта - см. лист ВК-1,2.
2. Настоящий лист рассматривать совместно с листом ВК-4.

Инв. №6756/VI

Гл. инж.	Швашко		
Нач. ОКП-2	Андреева		
Гл. специал.	Шеремет		
Проектиров.	Павлюк		

Схема			
Генплан			
Конструкции	Межеричкая		
Отопление и вентиляция			
Водопровод и канализация			
Электрооборудование			
Автоматизация			
Сметы			

В/О „Союзсельхозтехника" Укргипропромсельстрой КИЕВ 1974г.	Схема холодного и горячего водопровода.
Специализированная мастерская по изготовлению монтажных узлов и заготовок для животноводческих ферм с программой 1 млн. руб. в год.	Типовой проект 816-178
	Альбом VI
	Лист ВК-5



Примечания:

1. Основные примечания, условные обозначения, состав проекта- см. лист ВК-1, ВК-2.
2. Подключение раковины и умывальника производственного корпуса предусматривается к канализационному выпуску Ст К1-2 административно-бытового корпуса (см. ТП
3. Настоящий лист рассматривать совместно с листом ВК-4.

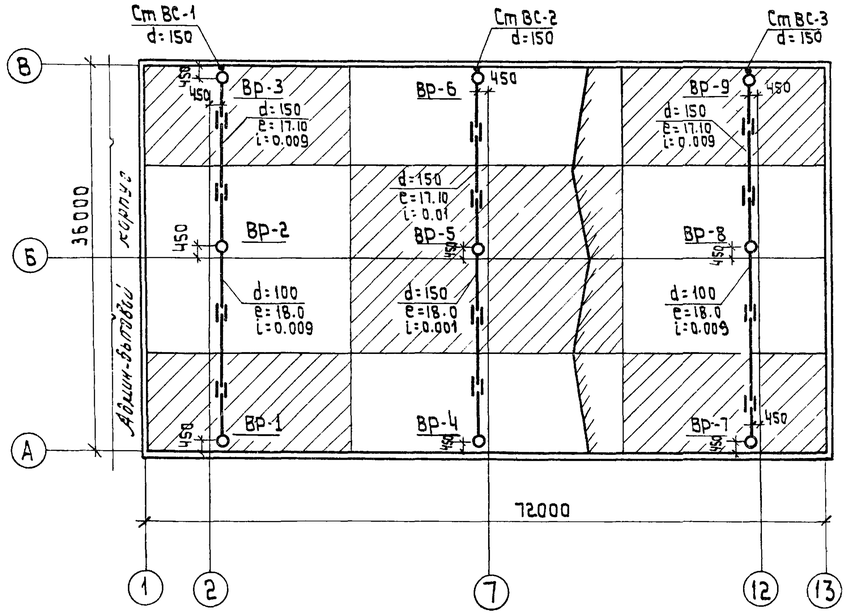
Гл. инж. пр-та	Яды		
Нач. Отд-я	Швошко		
Гл. инж. пр-та	Андреева		
Гл. специал.	Шеремет		
Проектиров.	Подскочк		
		Проектир	Подоскин
		Копировал	Межерицкая

Инв. N 6756/VI

Госкомсельхозтехника "Союзсельхозтехника" Укргипропромсельстрой 1974г.
КЦЕВ
Специализированная мастерская по изготовлению монтажных узлов и заготовок для животноводческих ферм с программой 1,0 млн.

Схемы канализации.

Типовой проект 816-178
Альбом VI
Лист ВК-6

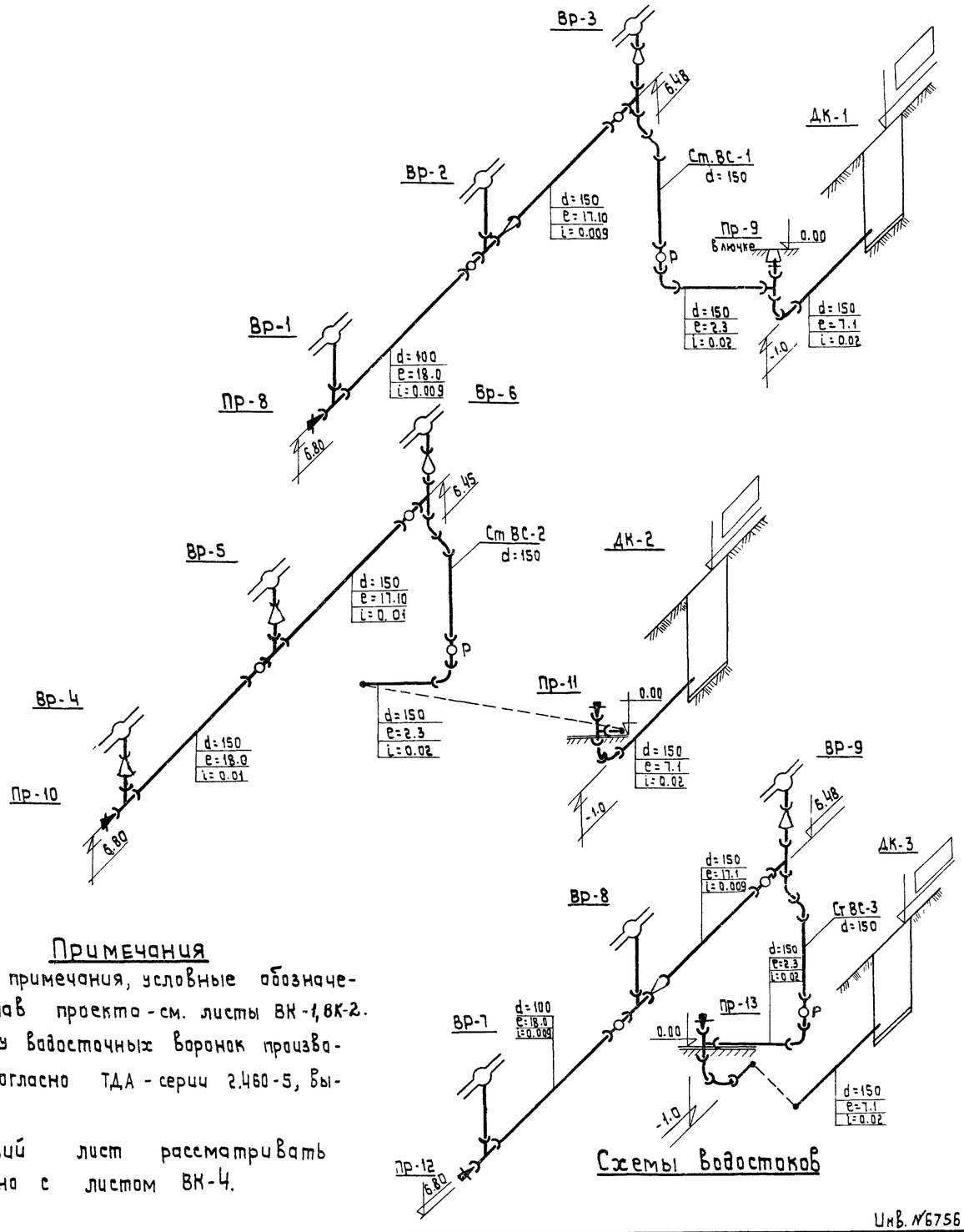


План кровли с размещением водосточных воронок

№№ водосточных воронок	Площадь водосбора в м²	Расход л/сек
Вр-1	198	3.91
Вр-2	396	7.82
Вр-3	198	3.91
Вр-4	252	4.97
Вр-5	504	9.94
Вр-6	252	4.97
Вр-7	198	3.91
Вр-8	396	7.82
Вр-9	198	3.91

F = 2592 м² Q = 51.16 л/сек

Таблица площадей водосбора и расходов



Схемы водостоков

Примечания

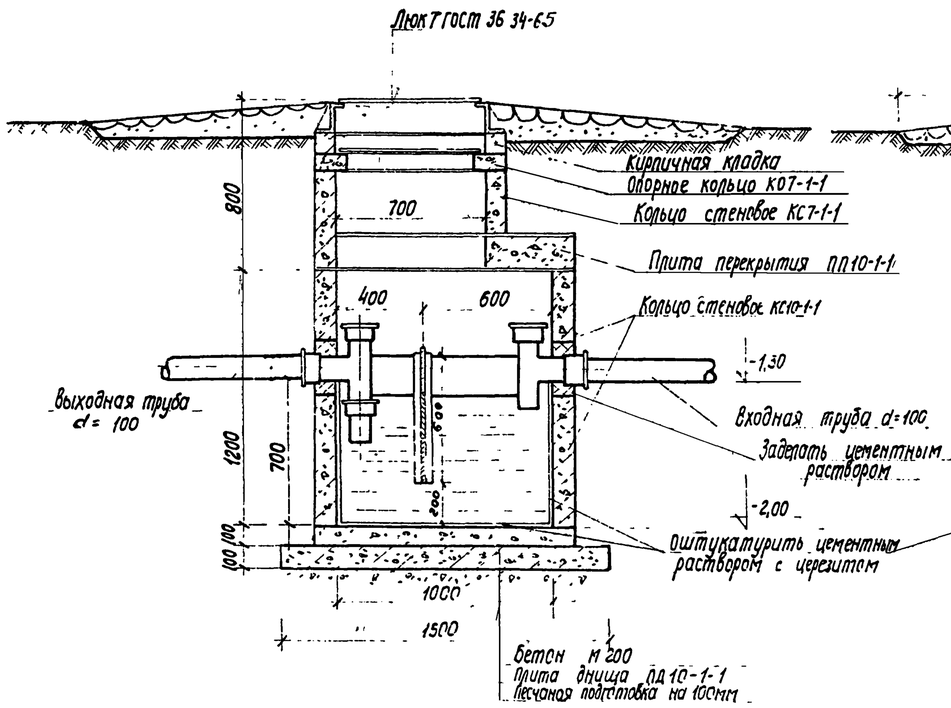
1. Основные примечания, условные обозначения, состав проекта - см. листы ВК-1, ВК-2.
2. Установку водосточных воронок производить согласно ТДА - серии 2.460-5, выпуск 1.
3. Настоящий лист рассматривать совместно с листом ВК-4.

Инв. №6756/И

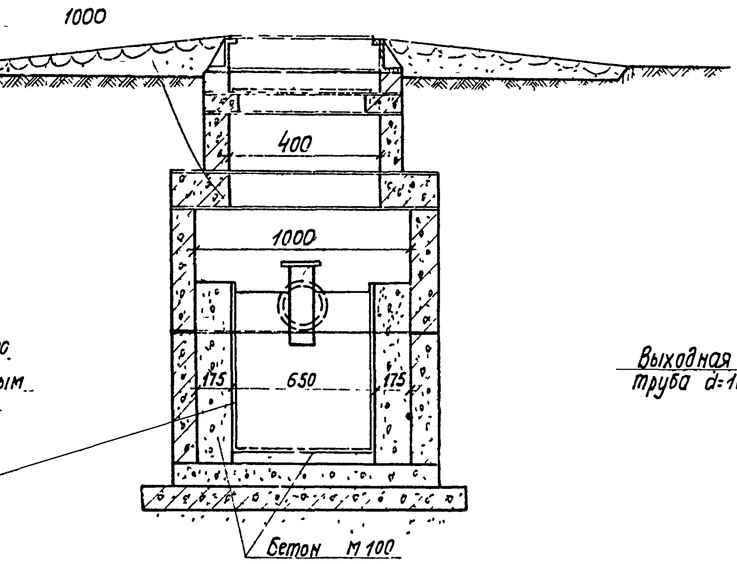
Гл. специал.	Шеремет	
Разработал	Шкута	

В/О "Союзсельхозтехника" Укргипропромсельстрой 1974г. КИЕВ. Специализированная мастерская по изготовлению монтажных узлов и заготовок для животноводческих ферм с программой 1.0 млн. руб. в год.	Внутренние водостоки. План. Схемы. Таблица.	Типовой проект 816-178 Альбом VI Лист ВК-7

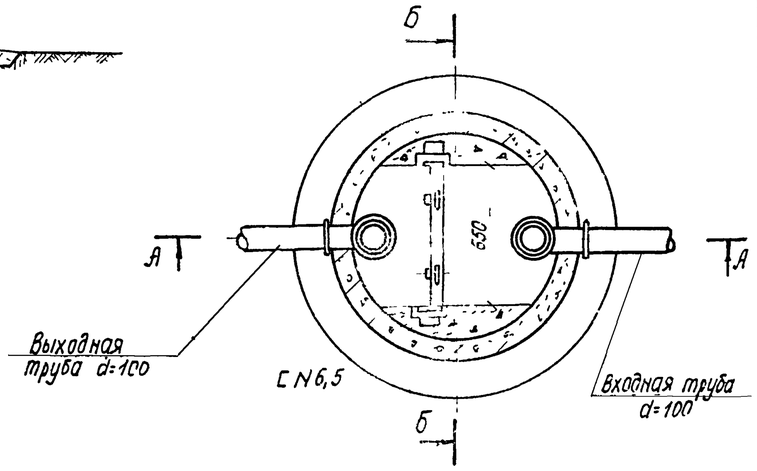
Краскоуловитель



Разрез по А-А



Разрез по Б-Б

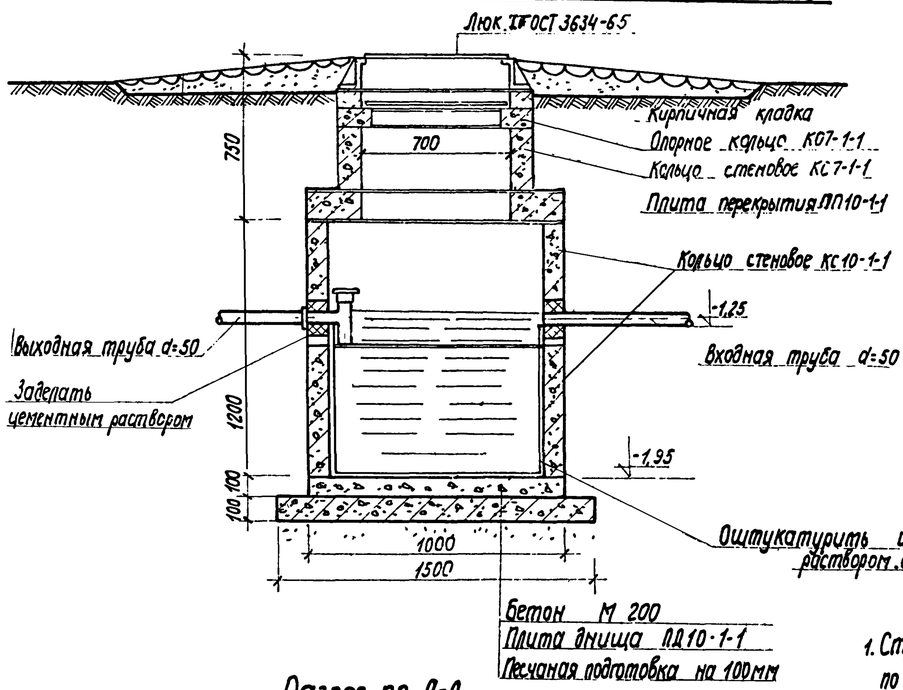


План
м 1:20

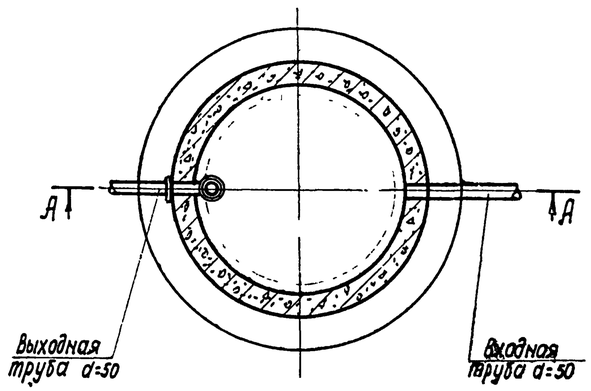
Спецификация

NN п/п	Наименование	Разм. в мм	Ед. изм.	К-во	вес в кг ед.	вес в кг общ.	Примечан.
	Краскоуловитель						
1	Трубы чугунные канализационные	d=100	пм	2,0	—	—	6942-69
2	Тройники чугунные канализационные	d=100×100	шт	2	7,7	16,0	—"—
3	Люки чугунные с крышкой	ф700	"	1	143,0	143,0	3634-65 тип Т
4	Анкеры стальные полосовая сталь Ст3	4×80	пм	0,4	25,1	10,04	ГОСТ 103-57
5	Колодцы из сб. ж/б колец	ф1000	шт	1	—	—	ТП 902-9-1
6	Доски 50×700×700	—	м²	0,007	—	—	
7	Швеллеры [N6,5 Ст3	—	пм	1,80	5,9	10,62	ГОСТ 8240-72
	Отстойный колодец						
1	Трубы чугунные канализ.	d=50	пм	2,0	—	—	ГОСТ 6942-69
2	Тройники чугунные канализ.	d=50×50	шт	1	2,7	2,7	—"—
3	Люки чугунные с крышкой	d=700	шт	1	143,0	143,0	3634-65 тип „Т"
4	Колодцы из сб. ж/б колец	d=1000	шт	1	—	—	ТП 902-9-1

Отстойный колодец



Разрез по А-А



План
м 1:20

Примечания

1. Строительная часть колодцев выполняется по типовому проекту 902-9-1, выпуск I.
2. За 000 принять пол производственного корпуса.

Инв. N 6756/VI

В/о Союзсельхозтехника "Укргипропромсельстрой" Киев 1974г. Специализированная мастерская по изготовлению монтажных швов и заготовок для животноводческих ферм с программой 1 млн. руб. в год	Колодец-краскоуловитель. Отстойный колодец	Типовой проект 816-178 / Альбом VI / Лист ВК-8

Гип. ГПИ Васильев
Нач. ОКП-2 Ивашко
Гл. инж. ОКП-2 Андреева
Гл. специалист Шерешет
Подписи: Проектировал Подоксик, Проверил Шерешет

Спецификация

N п/п	Наименование	Тип марка гост	Размер в мм	Ед. изм.	К-во	Примечания
1	2	3	4	5	6	7
	Водопровод холодный					
1	Трубы чугунные водопр.	5525-61	d=150	шт.	5.0	
2	Колено чугунное	—"—	d=150	шт.	1	
3	Трубы стальные электросварные	10704-63	150	пм	7.0	
4	То же	—"—	100	"	110.0	
5	То же	—"—	80	"	50.0	
6	Трубы стальные водогазопроводные оцинкован.	3262-62	50	"	60.0	из них 19м по обор
7	То же	—"—	32	"	12.0	
8	То же	—"—	25	"	25.0	из них 5м по обор. системе
9	То же	—"—	20	"	105.0	из них 35м по обор.сист.
10	То же	—"—	15	"	35.0	
11	Задвижки параллельные	30ч6бр	100	шт	3	
12	Вентили муфтовые	15кч18р	d=80	"	1	
13	То же	—"—	d=32	"	1	
14	То же	—"—	d=25	"	5	
15	То же	—"—	d=20	"	12	из них 4м по обор. системе
16	То же	—"—	d=15	"	3	
17	То же, с электроприв.	15кч8117брсхв	d=32	"	1	
18	Краны поливочные		d=25	"	3	
	а) головки соедин рукавный	2217-66	d=25	"	3	
	б) то же, цапковые	—"—	d=25	"	3	
	в) рукава резино-тканевые l=20.0м	8318-57	d=25	"	3	
19	Пожарные краны		d=50	"	4	
	а) шкаф деревянный			"	4	
	б) вентили пожарные запорные с муфтой и цапкой	1б1р	d=50	"	4	
	в) головки соединительные, рукавные	2217-66	d=50	"	8	
	г) то же, муфтовые	—"—	d=50	"	4	
	д) ствол пожарный рукавный	9923-67	ПБ-Б	шт.	4	
	е) рукав пожарный выкидной льняной	472-50	d=50	пм	80.0	
20	Дренчер лопаточный	ДЛ-12	d=12	шт.	8	Прилукский з-д
21	Масляная окраска черных труб за 2раза		d=150	пм	7.0	
22	То же		d=100	"	110.0	
23	То же		d=80	"	50.0	
24	Водомерный узел с водомером ВТ-80	тип узел N9-2		шт	1	Р467-1 Сантехпроект

1	2	3	4	5	6	7
	Водопровод горячий					
1	Трубы стальные электросв	10704-63	d=100	пм	25.0	
2	Трубы стальные водогазопроводные оцинкован	3262-62	d=15	"	30.0	
3	Задвижки параллельные	30ч6бр	d=100	шт	1	
4	Вентили муфтовые	15кч18бр	d=15	"	2	
5	Масляная окраска черных труб за 2раза	10704-63	d=100	пм	25.0	
	Канализация					
1	Трубы чугунные канализ	6942-69	d=100	пм	70.0 / 78.0	
2	То же	—"—	d=50	пм	125.0 / 130.0	
3	Трубы асбестоцементные	1839-72	d=50	"	3.0	
4	То же	—"—	d=100	"	2.0	
5	Тройники	6942-69	d=100x100	шт	4	
6	То же	—"—	d=100x50	"	3	
7	То же	—"—	d=50x50	"	18	
8	Колена	—"—	d=100	"	4	
9	То же	—"—	d=50	"	19	
10	Отводы α=135°	—"—	d=50	"	4	
11	Переходы	—"—	d=100x50	"	1	
12	Прочистки	6942-69	d=100	шт.	1	
13	То же	—"—	d=50	"	4	
14	То же, в лючке	—"—	d=50	"	3	
15	Трап	1811-73	d=100	"	1	
16	То же	—"—	d=50	"	1	
17	Воронки стальные сварные	Ст.0 500-58	d=50	шт.	11	Вес 1шт. 1.5кг
18	Полудуши	14360-69		шт.	1	
19	Раковины	8631-57		"	2	
20	Питьевой фонтанчик			"	1	
21	Сифоны	6924-73	d=50	"	41	
22	Колодец-гаситель напора		d 1000	"	1	См. лист ВК-11

1	2	3	4	5	6	7
	Водостоки					
1	Трубы чугунные канал.	6942-69	d=150	пм	120.0 / 128.0	
2	То же	—"—	d=100	"	50.0	
3	Тройники	—"—	d=150x100	шт.	4	
4	То же	—"—	d=100x100	"	2	
5	То же	—"—	d=150x150	"	6	
6	Колено	—"—	d=150	"	3	
7	Отводы α=135°	—"—	d=150	"	6	
8	Ревизия	—"—	d=150	"	7	
9	То же	—"—	d=100	"	2	
10	Прочистки	—"—	d=100	"	2	
11	То же	—"—	d=150	"	3	
12	То же, в лючке	—"—	d=150	"	1	
13	Переходы	—"—	d=150x100	"	7	
14	Воронки ВР-9Б	Ст.0 500-58	d=100	шт.	9	Вес 1шт. 25кг.
15	Хомуты из полосовой стали	103-57	d=150	"	23	Вес 1шт. 1.06кг
16	То же	—"—	d=100	"	12	Вес 1шт. 0.9кг
17	Тяги для подвески труб	2590-71	d=16	"	35	Вес 1шт. 2.97кг
18	Муфты	М-16		"	35	Вес 1шт. 0.7кг

Примечания:

1. Общие примечания, состав проекта, условные обозначения даны на листах ВК-1, ВК-2
2. В числителе даны трубы для I варианта, а в знаменателе - для I варианта (в облегченных металлических конструкциях).

Инв. № подл. | Подпись и дата | Взам. инв. №

Гл. инж. проекта Шабшина
Гл. специал. Андреева
Проектировал Черемет
Н. контр. Подгоский

Копировал | Межведомственная

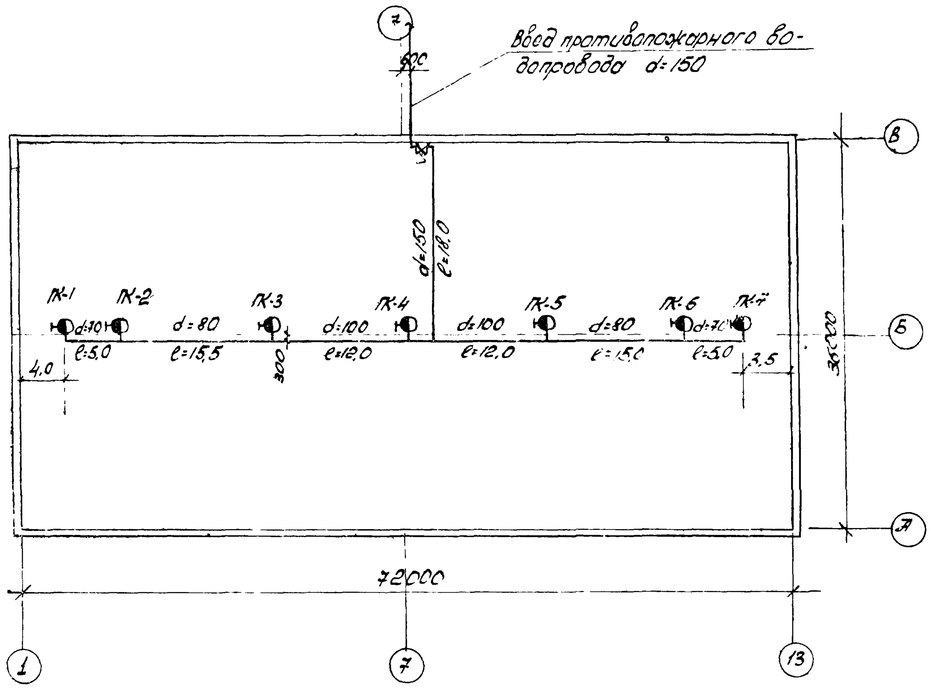
Инв. № 6756/VI

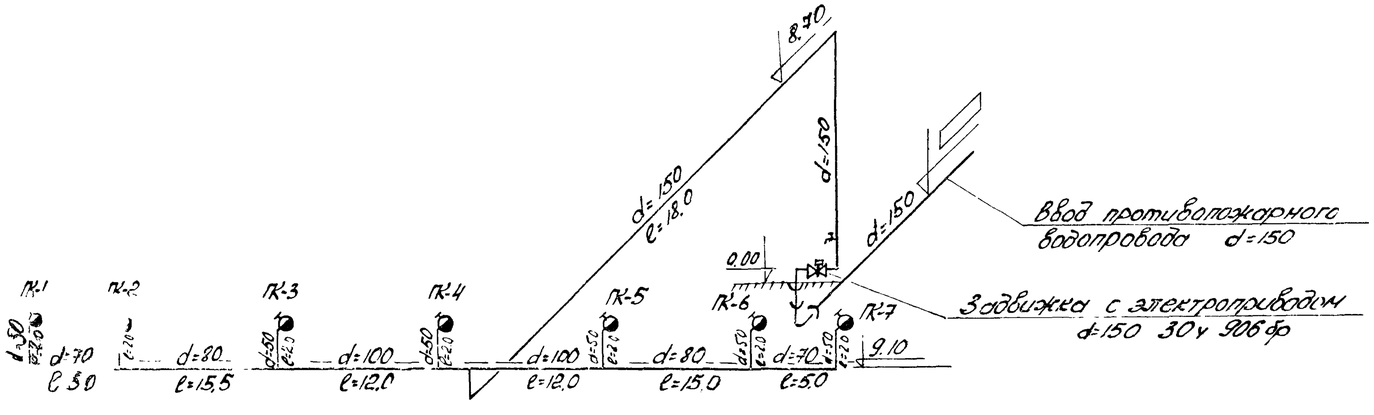
Союзсельхозтехпроект Укргипропромсельстрой г. Киев

Специализированная мастерская по изготовлению монтажных узлов и заготовок для животноводческих ферм с программой 1.0 млн. руб. в год.

Спецификации.

Типовой проект 816-178
Альбом VI
Лист ВК-9





Спецификация материалов

NN п/п	Наименование материалов	Тип ГОСТ марка	Размер в мм	Ед. изм.	К-во	Примеч.
1	Трубы стальные электросварные	10704-63	159×4,5	п.м	30.0	
2	То же	"	108×4	"	24.0	
3	То же	"	89×3,5	"	31.0	
4	То же	"	76×3,0	"	10.0	
5	То же	"	57×3,5	"	14.0	
6	Вентили пожарные запорные					
	с муфтой и цапкой	151Р	d=50	"	7	
7	Окраска труб масляной					
	краской за 2 раза			п.м	109.0	
8	Трубы чугунные водопроводные	5525-61	d=150	"	10.0	в земле
9	Колено чугунное водопроводное	"	d=150	шт	1	
10	Задвижка чугунная с					
	электроприводом	30ч 906бр	d=150	"	1	
11	Спускной кран	10Б 8бк	d=15	"	1	

Примечания

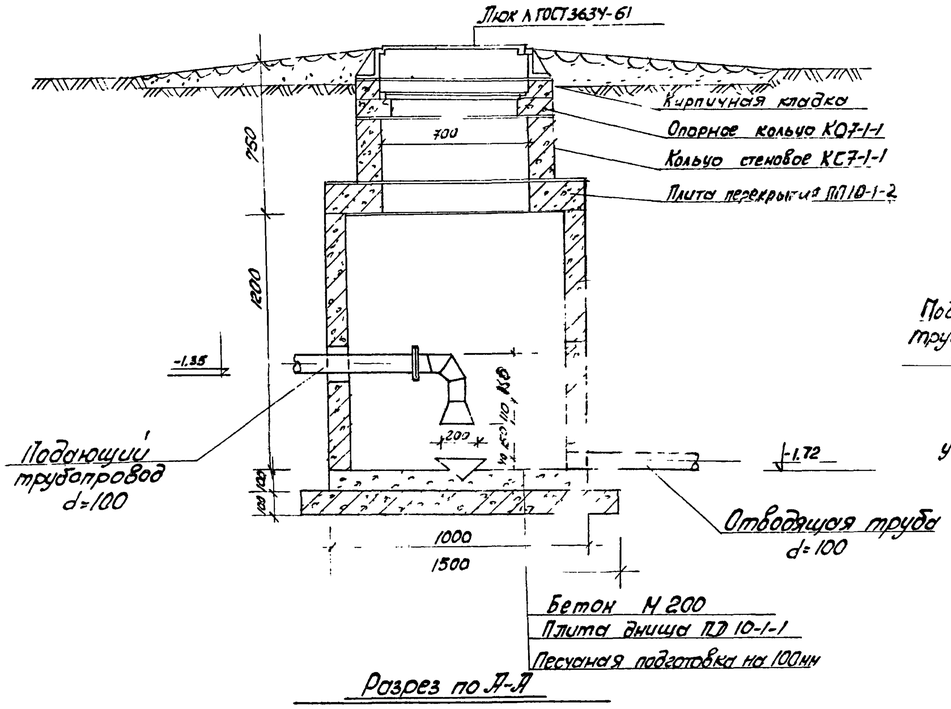
1. Чертеж пожаротушения кровли выполнен в соответствии с „Временными указаниями по проектированию зданий из легких металлических конструкций" СН 454-73.
2. Расход воды на пожаротушение кровли принят 20 л/сек. Необходимый напор на вводе 25 м вод. ст.
3. Крепление трубопровода системы пожаротушения d=150 мм производить к прогонам фермы с шагом 3.0м Крепление трубопровода d=100-70 мм производить по верхнему поясу фермы с шагом 6.0м.

Инв. N 6756/VI

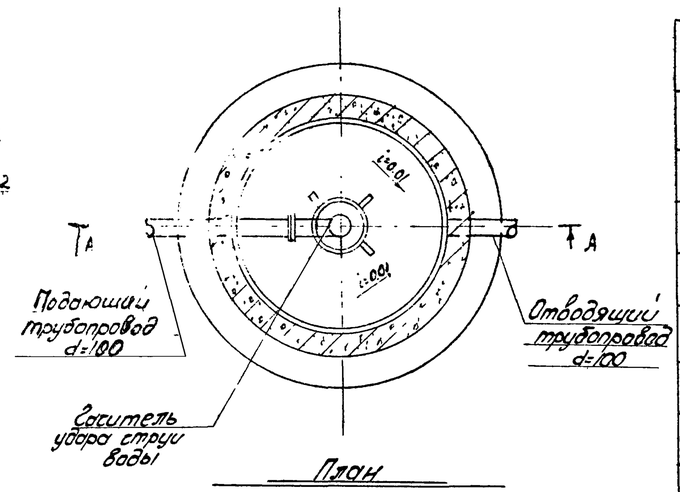
В/О Союзсельхозтехника Укрглавпромсельстрой 1974г. КИЕВ	План и схема противопожарного водоснабжения кровли (вариант с металлическим покрытием)	Типовой проект 816-178 Альбом VI Лист КЖ-10

Разработан специализированной мастерской по изготовлению монтажных узлов и заготовок для животноводческих ферм с пролетами 18 и 24 м

Колодец - гаситель напора



Разрез по А-А



План

Спецификация

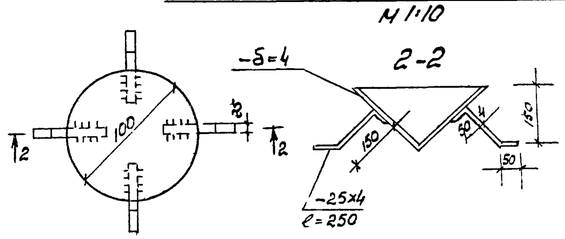
NN п/п	Наименование	Разм. в мм	Ед. изм.	К-во	Тип ГОСТ марка	Примеч
1	Трубы стальные	d=100	пм	2.0	3262-62	
2	Фланец приварной стальной	d=100	шт	2	1255-67	
3	Болты М16	М16х60	—"—	4	7798-70	Вес шт 0.042
4	Гайки М16	М16	—"—	4	5915-70	Вес шт 0.147
5	Шайбы М16	М16	—"—	4	6958-58	Вес шт. 0.002
6	Сталь листовая	δ=4	м²	0.3	5681-57	Общий вес 3.5кг
7	Сталь полосовая	25х4; 250	шт	4	103-57	Общий вес 0.79кг
8	Колодец из сб. ж/б колец	d=1000	шт	1	ТП 901-9-1	-
	а) кирпичная кладка: кирпич М-75	—	куб	2	—	раствор М-50
	б) опорное кольцо	—	шт	1	КО7-1-1	Вес 0,05т
	в) кольцо стеновое	—	—"—	1	КС 7-1-1	Вес 0,13т
	г) плита перекрытия	—	—"—	1	ПП 10-1-2	Вес 0,25т
	д) кольцо стеновое	—	—"—	2	КС10-1-1	Вес 0,46т
	е) бетон М 200	—	м³	0,08	—	
	ж) плита днища	—	шт	1	ПД-10-1-1	Вес 0,44
	з) песчаная подготовка	—	м³	0,18	—	
	и) люк Л	—	шт	1	3634-61	

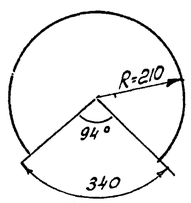
Примечания

1. Строительная часть колодца принята по типовому проекту № 901-9-8.
2. Отверстия для труб пробиваются на месте. После отбивки бетона арматуру перерезать и отогнуть.
3. После установки труб отверстия тщательно замоноличиваются цементным раствором.
4. Защиту металлических деталей от коррозии произвести согласно СНиП II-28-73 (лак ХСЛ - 3 слоя).

Гаситель удара струи воды

М 1:10





Развертка конуса

Инв. № 6756 / VI

Киев	В/О "Союзсельхозтехника" "Укргипропромсельстрой" 1974г. Специализированная мастерская по изготовлению монтажных швов и заготовок для животноводческих ферм с поперечной (нам руб. в год	Колодец-гаситель напора	Типовой проект 816-178 / Альбом VI / Лист ВК-11

Нач. отд. Гинзбург
Гл. инж. проекта Бурко
Гл. специал. Шаренет
Зав. сектором Зайцев