ГОСКОМИТЕТ
ПО ГРАЖДАНСКОМУ
СТРОИТЕЛЬСТВУ
И АРХИТЕКТУРЕ
ПРИ ГОССТРОЕ СССР

ЦНИИЭП
ЖИЛИЩА

АС
1

ТИПОВОЙ ПРОЕКТ 284-5-34

3-ЭТАЖНАЯ ГОСТИНИЦА НА 28 МЕСТ 19 НОМЕРОВ

/С ПЛОСКОЙ КРЫШЕЙ/

ЧАСТЬ 1. АРХИТЕКТУРНО-СТРОИТЕЛЬНЫЕ ЧЕРТЕЖИ ВЫШЕ ОТМ.0.00

14012-03

Согласовано

Инв.№ подл. | Подпись и дата | Взамен инв.№

ТИПОВОЙ ПРОЕКТ 284-5-34

3-х ЭТАЖНАЯ ГОСТИНИЦА НА 28 МЕСТ 19 НОМЕР

ЧАСТЬ 1

Содержание

№№ п/п	Наименование листов	№ листа	№ стр.
1	Заглавный лист	1	2
2	Технические указания к проекту	2-6	3-7
3	Фасады в осях 1-12; 12-1	7	8
4	Фасады в осях А-И; И-А	8	9
5	Кладочный план 1го этажа. Примечания. Таблица значений „а"	9	10
6	План первого этажа. Детали 7, 8	10	11
7	Кладочный план 2го этажа. Детали кладки	11	12
8	План 2го этажа. Таблица марок материалов стен	12	13
9	Кладочный план 3го этажа; Детали кладки.	13	14
10	План 3го этажа.	14	15
11	Разрезы 1-1 и 2-2. План крыльца на ▽ 4.20	15	16
12	Лестница ЛВ-1. Разрез 3-3. Детали ограждения.	16	17
13	Лестница ЛВ-1. Планы перекрытий лестничных площадок. Узлы 1÷6. Спецификации.	17	18
14	Лестница ЛВ-1. Монтажная схема металлоконструкций. Узлы.	18	19
15	Монтажный план балок 1,2,3 этажей и покрытия	19	20
16	План перекрытия 1го этажа	20	21
17	План перекрытия 2го этажа	21	22
18	План перекрытия 3го этажа	22	23
19	Монолитные участки УМ-3÷УМ-8	23	24
20	Монолитные участки УМ9÷УМ10. Расход материалов	24	25
21	Монтажные схемы ограждения кровли и узлы ограждения террассы и балконов	25	26
22	Монтажные схемы крепления рамвентотсосов. Монтажные схемы декаративных решеток	26	27
23	Таблица типов проемов выше от м. 0.00	27-30	28-31
24	Кладочный план продухов, детали	31	32
25	План покрытия	32	33
26	План кровли	33	34
27	Венткамера. Сечения.	34	35
28	Узлы „А", „Б", „С". Сечения.	35	36
29	Выход на кровлю. Сечения. Узлы.	36	37
30	Прогон перекрытия ПБ1, рабочая армат. из стали кл. AIII m_a=1,0	37	38
31	Прогон П41. Спецификация.	38	39
32	Монтажная схема металлоконструкций лестницы ЛН-4. Узлы.	39	40
33	Таблица отделочных работ	40-41	41-42
34	Спецификация столярных изделий	42-43	43-44
35	Спецификация металлических изделий выше отм. 0.00	44	45
36	Спецификация сборных железобетонных изделий выше 0.00	45-46	46-47

Общая характеристика проекта:
Типовой проект гостиницы с 3-х этажной жилой и одноэтажной общественной частями.

Строительный материал:
Фундаменты – сборные железобетонные стены – кирпич;
Перекрытия-сборные железобетонные.
Ориентация здания - свободная.
Область применения типового проекта во II – III климатических районах и в I подрайоне с расчетными температурами наружного воздуха от –20°С до-40°С исключая районы: сейсмические, вечной мерзлоты, горных выработок, и с просадочными грунтами.

Класс здания III, степень долговечности II, степень огнестойкости III.

Характеристика площадки строительства.

Привязкой принято:
1. Наружные стены толщиной мм.
2. Оконные блоки
3. Аннулируются листы
4. Коррективы внесены в листы

Место для штампа привязки.

Настоящий проект выполнен в соответствии с действующими нормами и правилами /в том числе по взрыво – пожарной безопасности/

Гл. арх. проекта /Милашевская/
Гл. инж. проекта /Евко/

Привязка настоящего типового проекта выполнена в соответствии с действующими нормами и правилами /в том числе по взрыво-пожарной безопасности/

Изм. | Кол. уч. | Лист | № док. | Подпись | Дата
Нач. маст. Зуберец
Гл. инж. пр. Дрыман
Гл. арх. пр. Милашевская
Гл. инж. пр. Евко

ЦНИИЭП жилища г. Москва

1975	Гостиница на 28 мест с плоской кровлей	Заглавный лист	Типовой проект 284-5-34	Часть 1	Лист 1

1. Общая характеристика.

Настоящая часть рабочих чертежей типового проекта содержит архитектурно-строительные чертежи выше отм. 0.00.

Полный перечень частей и разделов, из которых комплектуется типовой проект, общая характеристика проекта, указания по привязке проекта даны в части О. „Общая часть".

Все данные и чертежи, не имеющие отношения к выбранному варианту, при привязке должны быть исключены.

2. Стены 1-3 этажей.

Наружные стены выполняются толщиной 38, 51 и 64 см. из:

а) полнотелого глиняного красного (ГОСТ 530-71) и силикатного (ГОСТ 379-69) кирпича

б) глиняного пустотелого кирпича пластического прессования (ГОСТ 6316-74).

Морозостойкость кирпича в лицевом слое кладки (на глубину 12см) должна отвечать требованиям, указанным в таблице 1 и п.п. г. 4, 2 5 СНиП II-В.2-71.

Внутренние стены могут выполняться из полнотелого или пустотелого кирпича, стены с каналами, простенки до 770мм - только из полнотелого кирпича. Кладка столбов всегда должна выполняться из отборного полнотелого кирпича.

Учитывая малую толщину (250мм) внутренних стен, при возведении здания обратить особое внимание на соосность стен вышележащего и нижележащего этажей по всей высоте здания. Отклонения при кладке стен не должны превышать указанных в СНиП III-В.4-72. В этих стенах также не допускается оставлять борозды и проемы, не предусмотренные проектом.

Учитывая высокое использование несущей способности (более 80%), особенно в конструкциях внутренних стен, столбов и простенков нижних этажей, необходимо обеспечить контроль качества применяемых материалов укладки арматурных сеток.

Руководствуясь указанием СНиП II-В.2-71 п. 7.7, привязка здания со стенами из силикатного кирпича может производиться при условии, что здание не будет возводиться в зимних условиях.

Кладка стен должна выполняться с тщательным соблюдением требований СНиП II-В. 2-71; III-В.4-72.

Указания по привязке проекта в зависимости от температурных и влажностных условий.

Варианты толщин наружных стен разработаны из условия строительства здания в районах с расчетными температурами наружного воздуха в зимний период -20°С, -30°С, -40°С.

Теплотехнический расчет наружных стен произведен в соответствии со СНиП II-А. 7-71 для трех влажностных зон, обозначенных в таблицах цифрами 1, 2, 3 (1 - сухая, 2 - нормальная, 3 - важная).

Предельные расчетные температуры наружного воздуха в зимний период для стен из различных материалов приводятся в таблице №1.

Расчетные температуры °С Таблица №1

Толщины стен см	Кирпич глиняный обыкновенный пластического и полусухого прессов ГОСТ 530-71 $\gamma_{кл}$ = 1800 кг/м³			Кирпич глиняный пустотелый ГОСТ 6316-74 $\gamma_{кл} \leq 1450$ кг/м³ с 19 и 32 пустотами			Кирпич силикатный ГОСТ 379-69 $\gamma_{кл}$ = 1900 кг/м³		
	Зоны влажности								
	1	2	3	1	2	3	1	2	3
38	-21°	-17°	-17°	-30°	-26°	-26°	-19°	-15°	-15°
51	-31°	-25°	-25°	-41°	-36°	-36°	-28°	-23°	-23°
64	-39°	-32°	-32°	—	-47°	-47°	-35°	-31°	-31°

Расчетные зимние температуры наружного воздуха определяются по указаниям п.п. 2.4-2.6 главы СНиП II-А. 7-71.

Температуры, расположенные в таблице выше жирной черты, относятся к стенам средней массивности, ниже - к массивным стенам.

При γ кладки > 1450 кг/м³ область её применения та же, что и кладки из глиняного обыкновенного кирпича. При составлении таблицы принималась:

а) внутренняя отделка стен штукатуркой из известково-цементного раствора

б) расшивка швов кладки с наружной стороны.

Дата | Инв. № | Взамен №

Фоменко

Гл. спец. | Руковод.

Крипп | Гл. арх. | Гл. инж. | Гл. эл. | Гл. сан. | Гл. ОВ

Архитектурно-строительная часть

Рук. мастерской | Гл. инж. проекта | Гл. инж. пр. ТХ | Гл. инж. пр. ВК

ЦНИИЭП жилища г. Москва

1975	Гостиница на 28 мест с плоской кровлей	Технические указания к проекту	Типовой проект 284-5-34	Часть 1	Лист 2

3. Перекрытия.

Перекрытия запроектированы из крупных панелей округлыми пустотами. При привязке проекта, при производстве работ и осуществлении надзора за строительством особое внимание должно быть обращено на тщательную заделку цементным раств. марки „100" швов между панелями перекрытий, а также швов между панелями и стенами. Полное и тщательное заполнение швов учтено при расчете панелей на прочность и паропроницаемость. При расчете панелей на прочность учтена их совместная работа, в том числе и на нагрузку от перегородок согласно указаниям СНиП II-В. 1-62*.

4. Крыша.

Для гостиницы принята совмещенная, неэксплуатируемая крыша с уклонами 2% и утеплителем для расчетных температур наружного воздуха -20°-30°-40°.

Гидроизоляционный ковер крыши 4-х слойный, выполняется из рулонных материалов на мастике.

Отвод воды с крыши организованный, осуществляется через внутренние водостоки. Водоприемниками служат специальные воронки, установленные в лотках, имеющих нулевой уклон. Уклон основных плоскостей крыши создается укладкой плит покрытия на разновысокие опорные площадки.

Местные уклоны создаются стяжкой из цементного раствора.

С надстроек вода неорганизованно сбрасывается на крышу 3-го этажа. Для вентиляции крыши предусмотрена воздушная прослойка между утеплителем и плитами покрытия. Вентиляция осуществляется через продухи в наружных и внутренних стенах. Утеплитель крыши укладывается по перекрытию верхнего этажа.

При устройстве совмещенной крыши руководствоваться „Указаниями по проектированию бесчердачных крыш жилых и общественных зданий." СН 51-64 и СНиП III-20-74.

Таблица толщин утеплителей над верхним этажом в мм (С°)

Таблица № 2

Виды утеплителя	Материалы утеплителя	γ кг/м³	λ ккал/м·град		Влажностные зоны: Зона сухая, Расчетные наружные температуры -20	-30	-40	Зона нормальная -20	-30	-40	Зона влажная -20	-30	-40	ГОСТ
			А	Б										
Плитные и волокнистые	Плиты минераловатные	200	0.05	0.06	40	60	80	50	70	90	50	70	100	9573-72*
	Пенобетон, газобетон	600	0.16	0.18	100	140	200	120	160	220	120	180	240	
	Пенобетон, газобетон	300	0.10	0.11	80	100	140	80	120	160	80	120	160	5742-61
	Пеностекло, газостекло	400	0.10	0.12	60	100	120	80	120	160	80	120	160	
	Пеностекло, газостекло	300	0.09	0.10	60	100	120	80	100	140	80	120	160	

Утеплитель крыши укладывается по перекрытию 3-го этажа. Толщины 3-х видов утеплителя для указанных выше температур приведены в таблице № 2.

Примечания к таблице.

1. При определении толщины утеплителя для сухой и нормальной влажностных зон коэффициент λ увеличен на 20% для утеплителя из минераловатных плит.

Для влажной зоны λ кроме того увеличен еще на 10%.

2. Таблица составлена в соответствии со СНиП II-А. 7-71 для средней расчетной зимней температуры наружного воздуха наиболее холодной пятидневки.

5. Перегородки

Проектом предусматривается устройство перегородок толщиной 65 и 120 мм из глиняного полнотелого кирпича пластического прессования.

Особое внимание обратить на тщательное выполнение примыканий перегородок к стенам и заделку зазора между верхом перегородки и перекрытием для обеспечения требуемой звукоизоляции, а также устойчивости трещиностойкости перегородок.

Заделку зазора между верхом перегородки и перекрытием производить жестким раствором со щебенкой после приобретения раствором кладки не менее 50% прочности.

6. Лестницы

Лестницы приняты из сборных железобетонных ступеней по металлическим косоурам

Отдельные небольшие лестницы (вход в здание, входы в техподполье и подвал) запроектированы из железобетонных ступеней, укладываемых по кирпичным стенам.

7. Нагрузки принятые при расчете конструкций стены:

Объемный вес кладки:
из пустотелого кирпича — 1450 кг/м³
из глиняного обыкновенного кирпича - 1800 кг/м³
из силикатного кирпича — 1900 кг/м³

Перекрытия
Вес 1м² перекрытий в кг/нормативная нагрузка без полезной
В номерах, холлах и коридорах - 390 кг/м²
В санитарных узлах номеров - 600 кг/м², в общественных - 400 кг/м²
Перекрытия 3-го этажа - 400 кг/м² / при утеплителе γ = 200 кг/м³. толщиной 100 мм /.

Применяя более тяжелый утеплитель необходимо проверить несущую способность перекрытия 3-го этажа и при необходимости скорректировать монтажный план.

Согласовано

Дата | Инв. № | Взамен №

Крупно | Ахвердиева | Арнольт | Пальман | Милашевская

Гл. инж. пр. | Гл. конст. | Рук. маст. | Гл. инж. пр. тр.

Ерко | Довженко

ЦНИИЭП жилища г. Москва

Перегородки
из глиняного полнотелого кирпича с объемным весом - 1800 кг/м³
Собственный вес железобетона — 2500 кг/м³
Полезные нагрузки приняты по СНиП II-А. 11-62.
Нормативная снеговая нагрузка принята - 150 кг/м²
Нормативная ветровая нагрузка
на высоте до 10 м — 45 кг/м².

8. Полы.

Полы в жилых комнатах и коридорах приняты из линолеума.
Полы в санузлах из керамической плитки.

В ресторане, гардеробе ресторана, гостиной и буфете полы из наборного паркета. В вестибюле приняты монолитные мозаичные полы.

В хозяйственных помещениях подвала полы дощатые, в техподполье — цементные.

Все полы в подвальных помещениях и полы I-го этажа по грунту приняты из условий сухих грунтов. При наличии грунтовых вод и расположении полов в зоне опасного капиллярного поднятия грунтовых вод конструкция полов должна быть изменена.

9. Столярные изделия.

В проекте предусмотрено применение оконных блоков по ГОСТ 11214-65* и ГОСТ 16289-70* дверных блоков по ГОСТ 6629-64*.

Оконные блоки применяются в трех вариантах:

1. Со спаренными переплетами.
2. С раздельными переплетами.
3. С тройным остеклением — при средней температуре наиболее холодной пятидневки −36° и ниже.

Подоконные доски приняты по ГОСТ 17280-71. Нетиповые окна ресторана и гостиной разработаны из профилей оконных блоков по ГОСТ 11214-65*. Входные и тамбурные двери приняты офанерованные по серии 1.135-1 альбом II.

Деревянные изделия: плинтусы, наличники приняты по ГОСТ 8242-63*. Шкафы устройств связи, вентиляционные решетки в подшивных потолках ресторана и гостиной, остекленные перегородки с дверями, решетки отопительных приборов (индивидуальные) выполняются по чертежам раздела 10.6.

10. Внутренняя отделка.

Кирпичные стены и перегородки отделываются мокрой штукатуркой. Поверхности стен лестничных клеток штукатурятся и красятся поливинилацетатной водоэмульсионной краской марки ВА-27А.

В вестибюле стены частично обшиваются деревянными панелями на высоту 2.5 м, остальные — штукатуряться. Штукатурка-фактурная с наполнителем (песок фракций 0,6-2,5 мм). На высоту 0,3 м от пола стены облицовываются керамической плиткой „кабанчик" темно-красного цвета.

В зале ресторана-фактурная штукатурка с крошкой антрацитового угля, нижняя часть стен отделывается панелями.

Темно-красного цвета h=1,2 м, плинтус-офанерованная доска шириной 0,3 м.

Откосы оконных проемов, подоконные доски и переплеты окон окрашиваются белилами или эмалевыми красками в белый.

Двери в жилой части гостиницы окрашиваются эмалевыми красками в светло-серый цвет.

Двери подсобных помещений ресторана и подвала окрашиваются белилами или эмалевыми красками в белый цвет. Наличники дверей в перегородках толщиной 120 мм и 65 мм окрашиваются в цвет дверей.

Поверхности стен в санузлах и душевых комнатах облицовываются глазурованной плиткой на всю высоту в номерах II категории на стенах возле умывальника делается панель из глазурованной плитки на высоту 1.8 м, и ширину стенки. Швы на потолках между панелями перекрытий расшиваются цементным раствором.

Потолки белятся по шпаклеванной поверхности панелей. Все деревянные изделия, предназначенные для внутренней отделки см. раздел 10,6.

11. Наружная отделка.

Фасады частично выполняются из лицевого или отборного кирпича красного цвета с расшивкой швов, остальные поверхности штукатурятся с последующей покраской в белый цвет.

Цокольная часть стены облицовывается „кабанчиком" темно-серого или черного цвета.

Стены входов в подвал облицовываются тайже плиткой со всех сторон.

Все деревянные изделия на фасадах (ограждения, элементы входа и часов) до установки должны быть пропитаны горячей олифой, разведенной скипидаром 2:1 за 2 раза.

Все болты, шайбы и гайки в соединениях деревянных элементов на фасадах должны быть оцинкованными или оксидированными.

Крупно-панельный 2-х подъездный 28-ми квартирный жилой дом. Фундамент — ленточный. Стены — кирпичные. Перекрытия — железобетонные. Кровля — плоская.

Рук. арх. гр. — Ж. инж. конс. — А. арх. пр. — Гл. инж. пр.

ЦНИИЭП жилища г. Москва

12. Указания по производству работ в зимнее время.

Настоящие указания содержат рекомендации для привязывающей проект организации об общих мероприятиях при строительстве здания в зимнее время.

После разработки „Проекта производства работ в зимних условиях" все работы выполнять в соответствии с указанным проектом.

Строительные работы в зимних условиях должны производиться с соблюдением требований соответствующих разделов СНиП III-В.4-72; II-В.2-71; III-В.1-70; III-16.73; II-В.1-62*.

Лица, отвечающие за производство работ в зимнее время, должны быть ознакомлены в обязательном порядке с перечисленными главами СНиП, настоящими указаниями и дополнительными указаниями организации, выполнившей привязку проекта к местным условиям.

В зависимости от выбранного способа выполнения работ по кладке стен в зимних условиях в проект при привязке должны быть внесены коррективы в соответствии с указаниями СНиП-II-В.2-71 и III-В.4-72.

Рабочие чертежи, предназначенные для возведения кирпичной кладки в зимних условиях, должны иметь указания проектной организации выполнившей привязку, о произведенной проверке кирпичной кладки и предусмотренном при этом методе её возведения в зимних условиях.

По проектам, имеющим такой надпись, производство кладки в зимних условиях запрещается (СНиП п.III-В.4-72 пункт 7.4).

Кирпичная кладка стен.

Для кирпичной кладки предполагается способ замораживания с последующим естественным оттаиванием кладки как наиболее доступный, экономичный и не требующей специального оборудования.

При кладке стен нижних этажей, выложенных способом замораживания, степень готовности здания к моменту весеннего оттаивания может быть значительно повышена путем искусственного оттаивания.

Для искусственного оттаивания рекомендуется применять газовый нефтяной прогрев стен, выложенных методом замораживания, выполняемый „по временным указаниям по строительству жилых и общественных зданий в зимних условиях с использованием газового и нефтяного прогрева", разработанным ЦНИИОМТП им. Кучеренко.

В этом случае проект должен быть откорректирован с учетом реальных условий строительства.

Ниже приводятся основные указания по возведению стен сплошной кладки из штучного глиняного кирпича.

Кладку из силикатного кирпича согласно указанию СНиП II-В.2-71.п.7.7 для стен возводимых в зимнее время не применять.

1. Кладка стен должна выполняться с применением раствора на портландцементе.

По условиям прочности допускается возведение любых 2^х этажей с укладкой панелей перекрытий над ними без устройства перегородок, полов и крыши со снятием всех временных нагрузок на период оттаивания.

Кладка следующих этажей методом замораживания может производиться только в случае возведения нижележащих этажей (включая цокольный) при положительных температурах или при искусственном оттаивании кладки нижележащих этажей, с проверкой в обоих случаях фактической прочности раствора в швах.

2. Марки кирпича и раствора для наружных и внутренних стен назначаются в соответствии со следующей таблицей:

	1 этаж	2 этаж	3 этаж	Примечание
Кирпич	75	75	75	Для столба осях 4-в и простенка по оси 6 между осями Д и Г кирпич М100 "на растворе
Раствор при t до -20°с	75	75	75	
Раствор при t ниже -20°с	100	100	100	М100 "при t до -20 °с и на растворе М150 "при t ниже -20 °с

3. Температура раствора в момент его применения должна быть не ниже указанной в табл. 3 СНиП III-В.4-72.

4. Армирование стен скорректировать с учетом коэффициента условий работ m_a п.7.3 и табл. 29 п.5 СНиП II-В.2-74.

5. Кладка всех стен, возводимых на балках, на участках, расположенных над опорами балок, должна армироваться.

6. Приготовление растворов для зимней кладки должно производиться в соответствии с указаниями СНиП-В.11-62. Использование замерзшего и отогретого горячей водой раствора запрещается.

7. Наружные и внутренние стены должны возводиться одновременно с тщательной перевязкой кладки в местах пересечения стен.

Дата | Инв.№ | Взамен | Подпись

Крыл. | Фронтэт | Проверил

Рук. гр. | Рук. маст. | Гл. инж. маст. | Гл. спец. пр. | Гл. инж. пр.

ЦНИИЭП жилища г. Москва

Разрывы в кладке разрешается выполнять только „убегом" не более 1м. по высоте с расположением мест разрывов в разбежку.

8. В каждом этаже в уровне междуэтажных перекрытий должны быть уложены дополнительно стальные связи из арматурной стали в углах, в местах примыканий и пересечений стен.

Связи должны заходить в каждую из примыкающих стен на 1-1,5м. и заканчиваться на концах анкерами.

9. Толщина швов кладки должна быть не более 10-12 мм.

Поливка кирпича и заливка швов жидким раствором запрещается.

Перекрытия.

1. Панели перекрытий должны монтироваться после возведения стен очередного этажа с установкой всех анкеров и связей, предусмотренных проектом.

Для замоноличивания перекрытий применять цементный раствор марки 100 с добавками, обеспечивающими приобретение раствором не менее 25% прочности до его замораживания.

Оставление в стенах горизонтальных борозд не допускается.

2. С поверхностей кирпичных стен, на которые опираются элементы перекрытий и самих конструкций должны быть полностью удалены снег и наледь.

Перед наступлением весенних оттепелей и на весь период оттаивания и последующего твердения кладки:

а) заделать борозды, гнезда и другие ослабления несущих конструкций стен,

б) удалить с междуэтажных перекрытий случайные, не предусмотренные проектом нагрузки (строит. мусор, остатки строительных материалов и т.д), а также временные нагрузки.

в) в проемах наружных и внутренних стен, выполненных в зимних условиях у опор перемычек установить стойки с встречными клиньями и распределительными элементами под опорами стоек. Стойки устанавливать в проемах наружных стен, имеющих несущие перемычки, во всех проемах внутренних стен.

Стойки должны быть установлены также (с опорными элементами и встречными клиньями) под опорами перемычек, уложенных поперек коридора и несущих перекрытие последнего.

Под опорами прогонов, опирающихся на столбы, и опорами перемычек и прогонов, опирающихся на узкие простенки несущих стен, установку стоек производить с расчетом соответствующей разгрузки простенков и столбов до набора кладкой необходимой прочности

Под консольными концами балконных плит установить стойки с демонтажом их после приобретения раствором кладки стен полной проектной прочности.

г) составить акт о готовности объекта к периоду оттаивания кладки,

д) вести регулярный контроль в период оттаивания и первоначального твердения кладки. В случае обнаружения признаков перенапряжения кладки в виде трещин, неравномерных осадок, выпучиваний и т.п. немедленно принимать меры по снижению нагрузок и повышению устойчивости конструкций путем постановки временных стоек, стяжек, подпорок и прочих мероприятий, предусмотренных нормами на производство и приемку строительных и монтажных работ.

Указания по производству строительно-монтажных работ.

Строительство гостиницы следует выполнять самоходными кранами пневмоколесными или гусеничными с обходом вокруг здания.

Для обеспечения монтажа панелей перекрытия массой до 4.0 т.с. на вылете стрелы ~16.0 м. краны должны иметь номинальную грузоподземность – 26 т.с (типа МКД-25, СКГ-25 с вспомогательным крюком и др.)

Учитывая малый объем здания работы следует выполнять комплексной бригадой, которая будет производить кирпичную кладку, монтаж сборных железобетонных конструкций, установку оконных и дверных блоков и др. общестроительные работы.

Специальные (сантехнические и электромонтные) и отделочные работы выполняются после окончания кирпичной кладки и монтажа перекрытий.

Перед монтажом плит покрытия необходимо тщательно подготовить опорную поверхность на внутренних и наружных стенах. Для этого следует основные точки, определяющие уклон кровли, проверить нивелиром и при необходимости произвести выравнивание.

Монтаж плит покрытия производиться тем же краном, который будет выбран для монтажа панелей перекрытия.

Для сохранения целосности гидроизоляционного ковра при температурных деформациях панелей покрытия стыки панелей перекрываются двумя дополнительными полосами рубероида из которых нижняя, шириной 220 мм укладывается насухо, а верхняя шириной 330 мм, приклеивается к панелям на мастике.

Условные обозначения см. часть О лист 6.

Согласовано

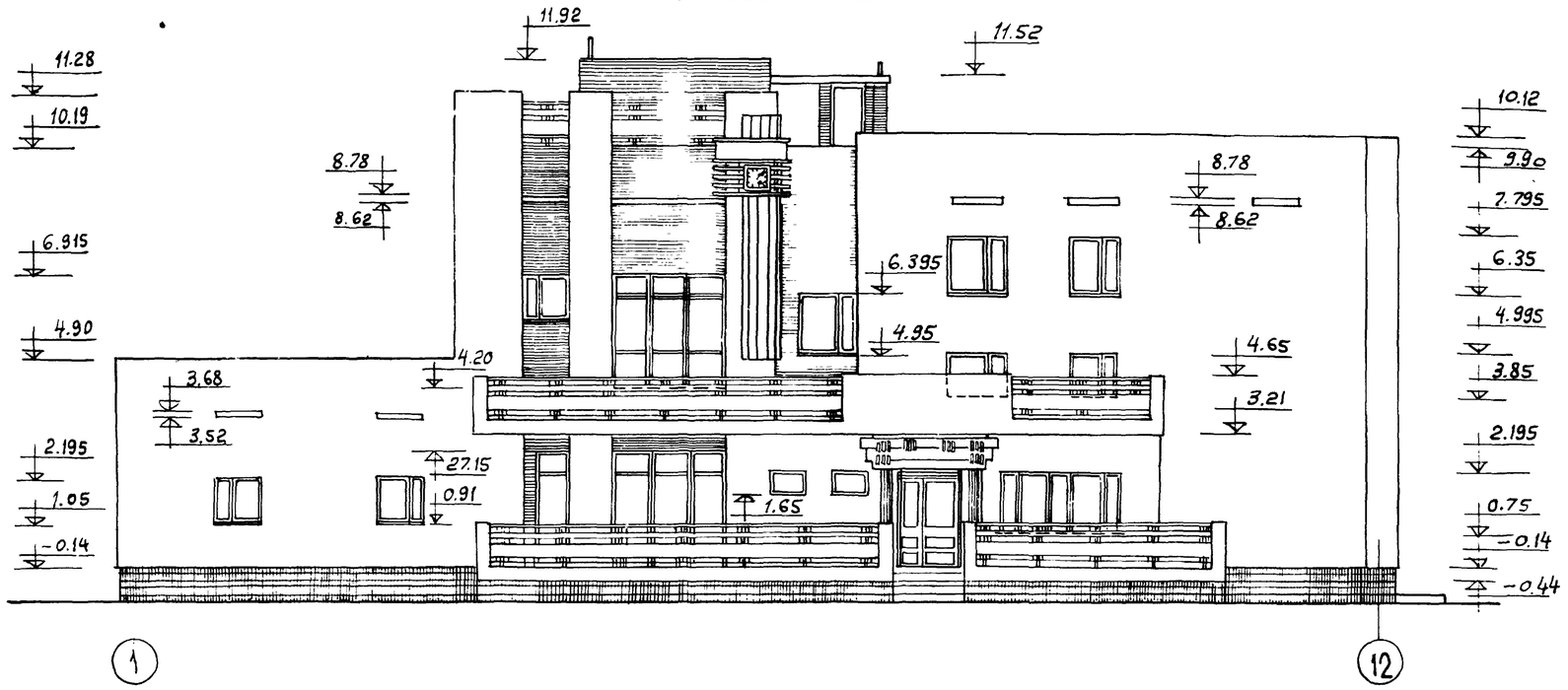
Инв.№ подл. | Подпись и дата | Взам. инв.№

Гл. инж. проекта Крилла
Гл. инж. пр. Дудынина
Рук. маст. Арнольт
Гл. инж. маст. Пальман
Гл. арх. отд. Милашевская

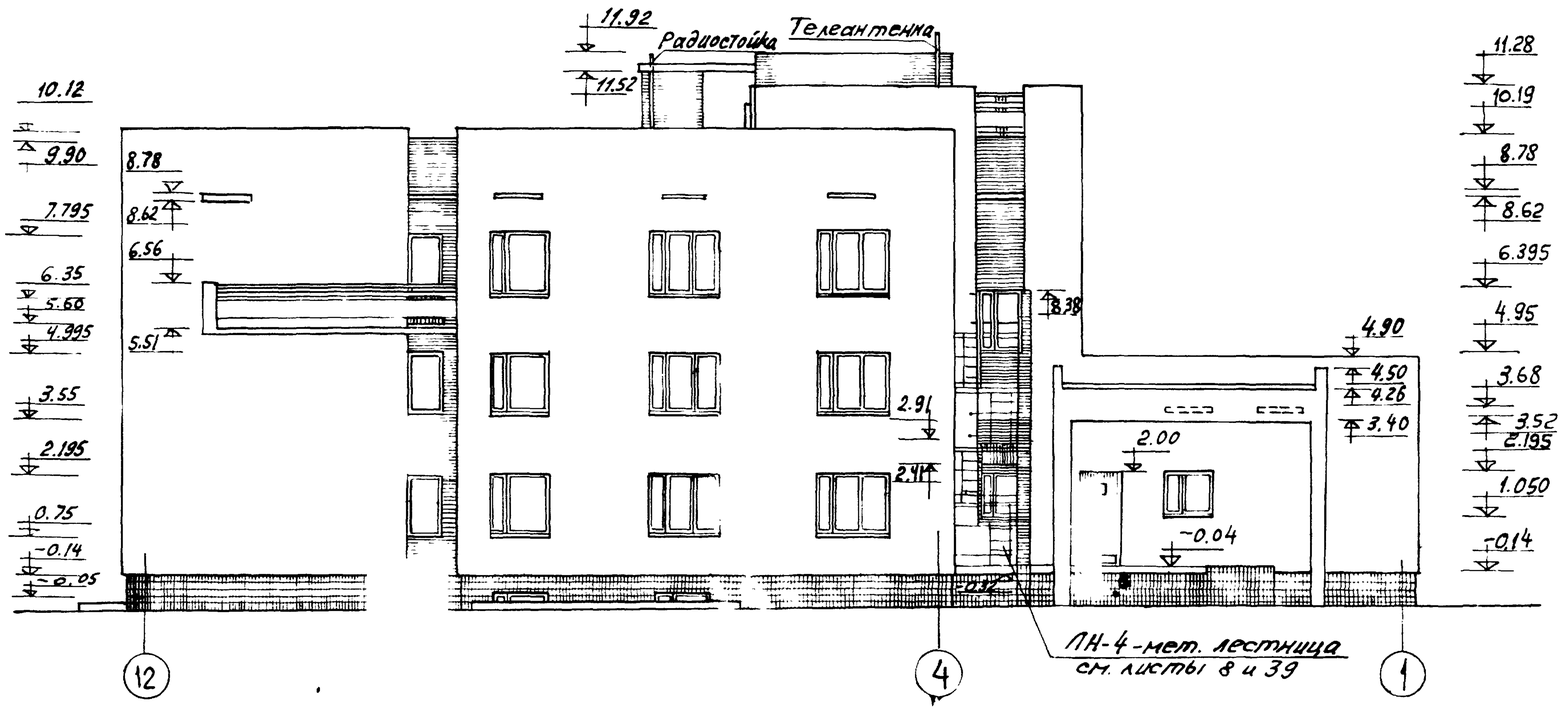
ЦНИИЭП жилища г. Москва

Согласовано | Дата | Инв. | Взамен

Фасад в осях 1-12

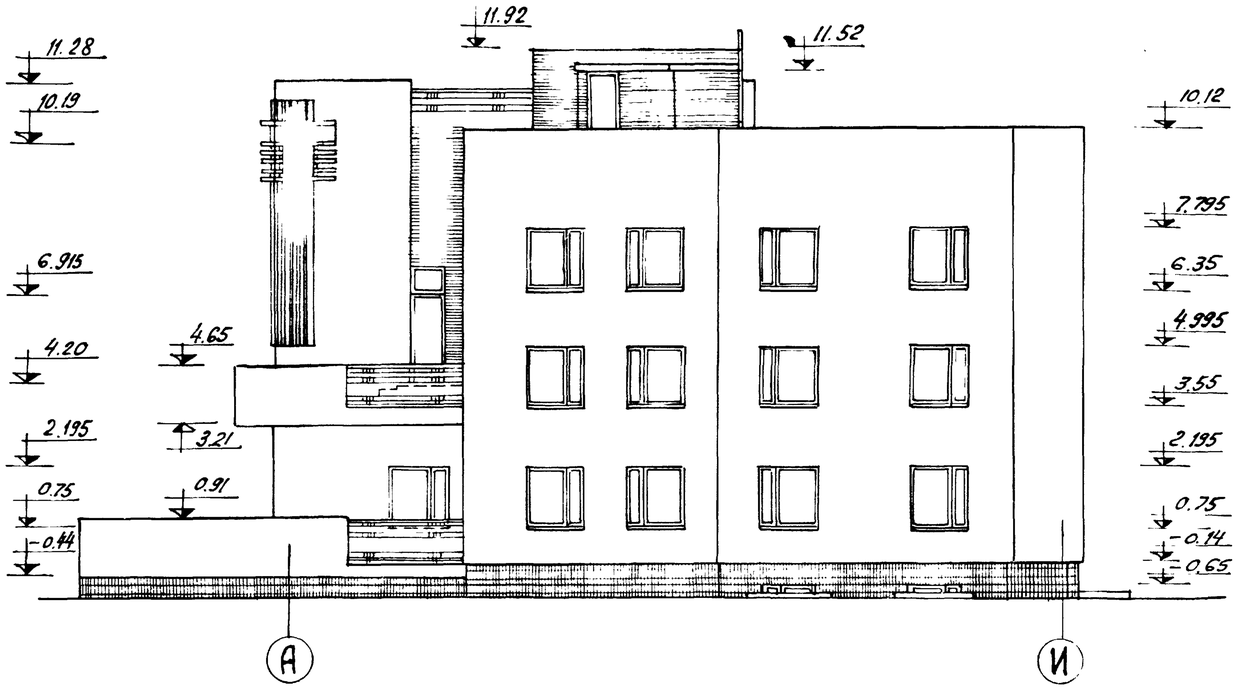


Фасад в осях 12-1

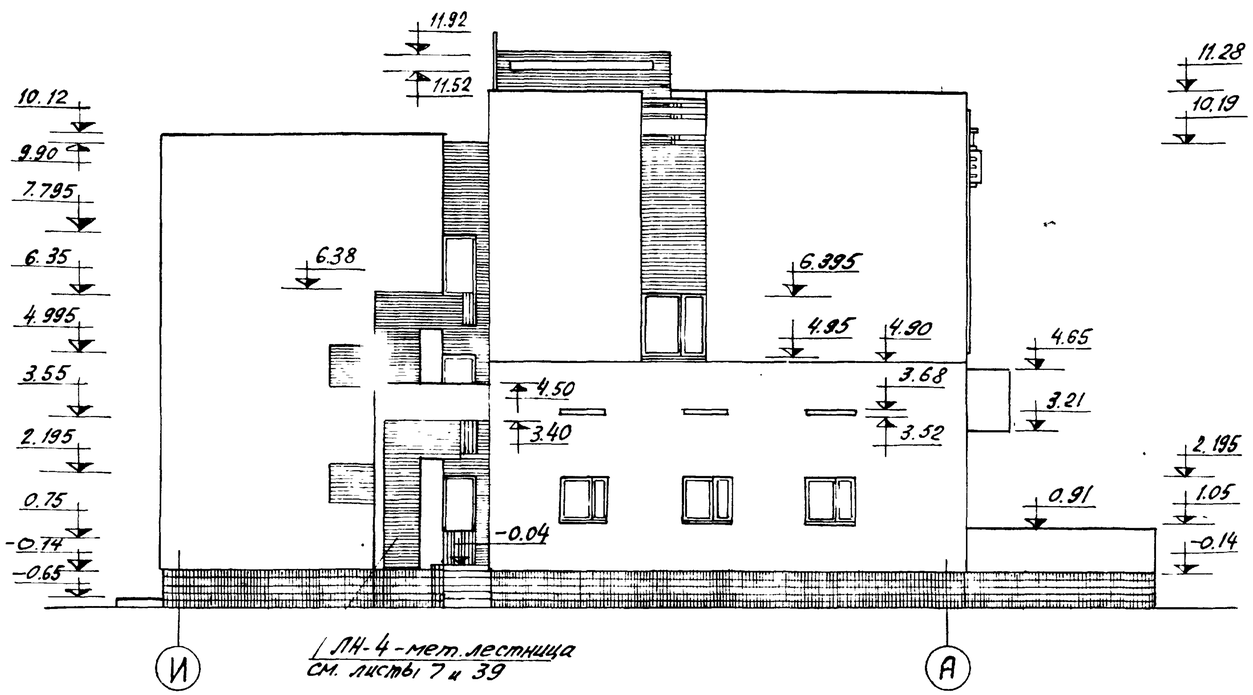


ЦНИИЭП жилища г. Москва	Нач. маст. Малишевский; Гл. спец. Польман; Гл. арх. пр. Малишевский; Гл. инж. пр. Бобо; Ст. техник Егорова	1975	Гостиница на 28 мест с плоской кровлей	Фасады в осях 1-12; 12-1	Типовой проект 284-5-34 / Часть 1 / Лист 7

Фасад в осях А-И

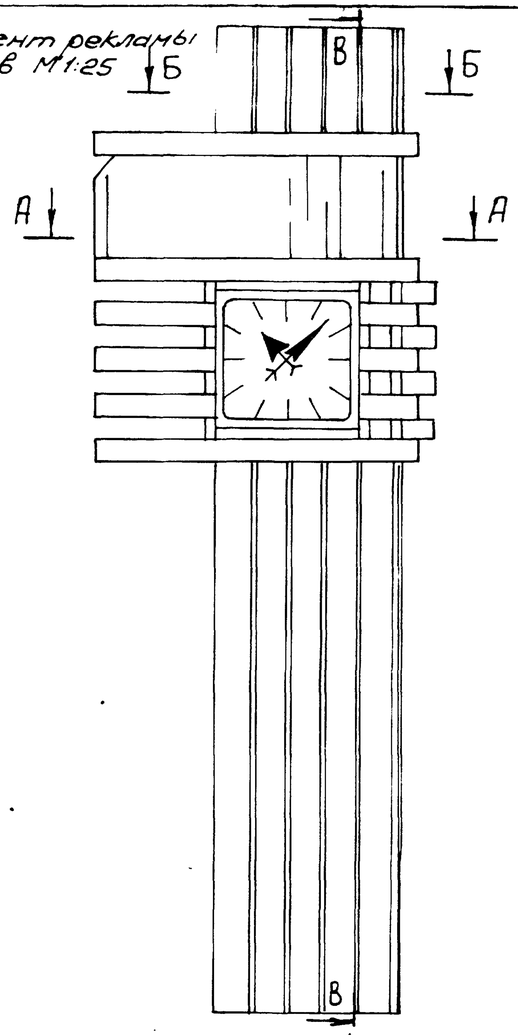


Фасад в осях И-А

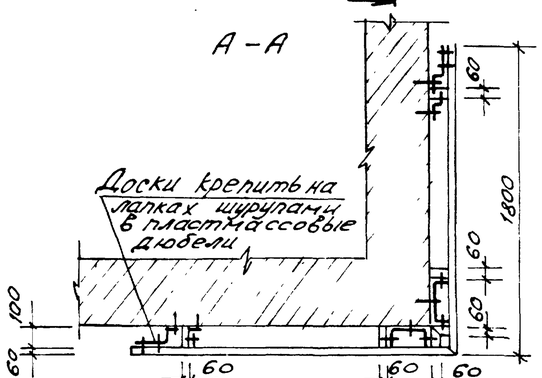


ЛН-4 - мет. лестница
см. листы 7 и 39

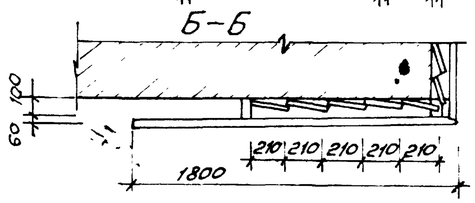
Фрагмент рекламы и часов М1:25

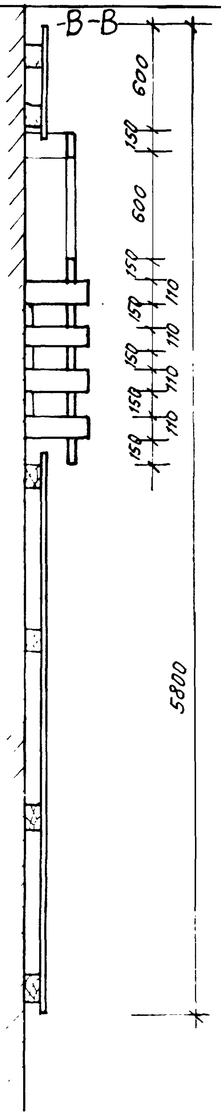


А-А



Б-Б





9

ЖИЛИЩНО-ГРАЖДАНСКОЕ СТРОИТЕЛЬСТВО
г. Москва

Гл. инж. проекта	Ю.Н. Палынин		
Гл. арх. пр-та	Ю.А. Машевский		
Гл. инж. пр.	Е.Г.Со		
Ст. техник	Е.В.Соколова		

1975	Гостиница на 28 места с плоской кровлей	Фасады в осях А-И, И-А	Типовой проект 284-5-34	Часть 1	Лист 8

Примечания:

1. Указания по кладке и армированию стен даны на листах 2-6 данной части и листе 10 части 9. Марки кирпича и раствора см. л. 12.
2. Расположение отверстий инженерных сетей и арматурных сеток в стенах см. листы 10, 12, 14 и листы 15, 21 части 1.
3. Марки кирпича и раствора, а также армирование показаны для летних условий производства работ. Указания по производству работ в зимнее время см. листы 2-6.
4. Таблицу заполнения проемов см. листы 27, 28, 29, 30.
5. Перекрытия сантехнических отверстий шириной до 500 мм. см. часть 9 лист 10 деталь 11.
6. В местах примыкания перегородок к капитальным стенам заложить арматуру ф6 AI через 5 рядов кладки см. деталь 1 лист 10 часть 3.
7. Кладку столбов, внутренних стен с каналами и узких простенков внутренних стен шириной до 770 мм выполнять только из полнотелого отборного кирпича.
8. Глубина ниш под окнами для приборов отопления 130 мм шириной по размеру оконного проема в четвертях см. лист 11.
9. После монтажа инженерных сетей все отверстия в стенах заложить кирпичом на растворе М50.
10. В таблице выборки перемычек количество перемычек в наружных стенах дано для стен толщиной 510, 380, 640 (варианты).
11. Сводную спецификацию изделий см. л. л. 42-46.
12. Площади помещений подсчитаны с учетом штукатурки (20 мм).
13. Площади санузлов подсчитаны с учетом облицовки глазурованной плиткой (30 мм).
14. В площадь полов помещений не включена площадь пола в подоконных нишах и дверных проемах.
15. Условные обозначения: I-1 - одноместной номер I категории; II-2 - двухместный номер II категории.
16. Расстановку мебели см. часть 7 раздел 7.1.
17. Входные и тамбурные двери запроектированы по серии 1.135-1. Двери входные и служебные для жилых и общественных зданий. Альбом I, альбом II.
18. Шкафы ШВК-12 устанавливаются в нишах низ на высоте 800 мм от пола.
19. Сечение М-М см. часть 9 лист 21.
20. Данный лист см. совместно с листом 10.
21. Разрезы см. листы 15, 16.
22. Ограждения террас и балкона см. лист 25 данной части и листы 4, 5 части 9.
23. Монтажный план прогонов и перемычек см. лист 19.
24. Типы покрытий и детали полов см. листы 9, 11, 13, 40, 41 и часть 9 лист 14.
25. Все размеры на листе даны в мм, высотные отметки в метрах.
26. Штрабы для подводки к смесителям в санузлах выполнять по сантехническим чертежам лист ВК-11, ВК-12 часть 3.
27. Кирпичную стену возводить после монтажа вентиляционных коробов.
28. Сечения Б-Б; В-В; Г-Г и Д-Д см. листы 16, 17 ч. 9.
29. Условные обозначения см. лист 6 часть 0.

Таблица значений „а" мм	
Толщ. стены	„а"
380	270
510	400
640	530

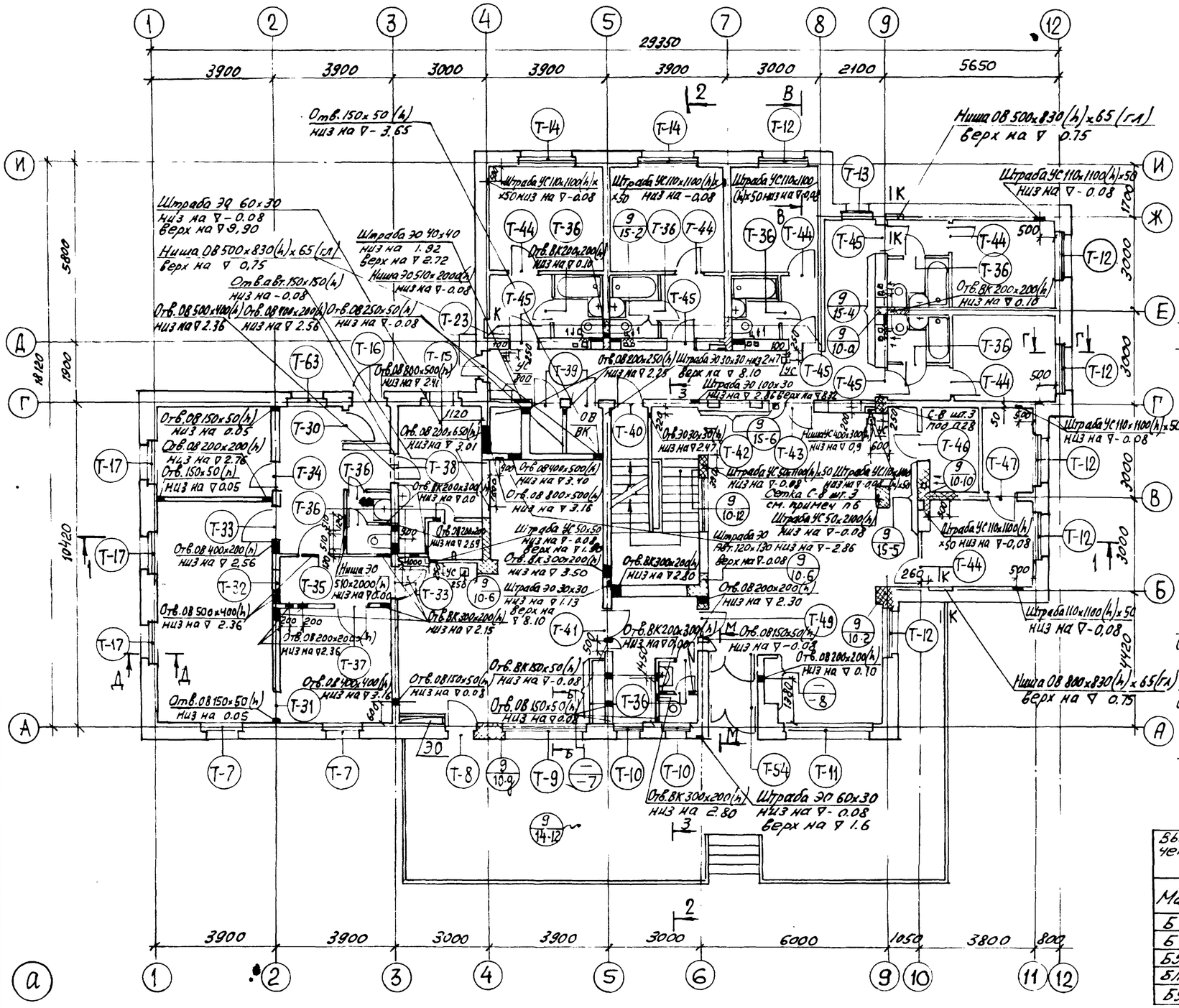
1975	Гостиница на 28 мест с плоской кровлей	Кладочный план 1-го этажа. Примечания. Таблица значений „а"	Типовой проект 284-5-34 / Часть 1 / Лист 9

ЦНИИЭП жилища г. Москва

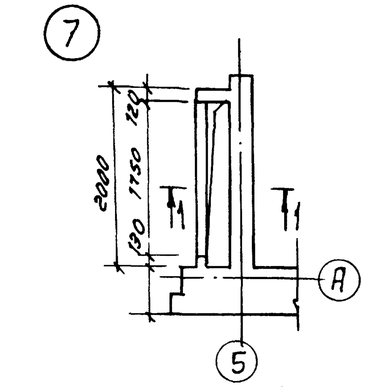
Согласовано. Дата. Инв. №. Взамен.

Нач. маст. Гл. инж. пр. Гл. арх. пр. Гл. инж. пр. Архитект.

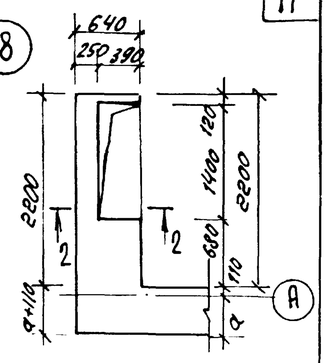
Изм. Кол. уч. Лист № док. Подпись Дата

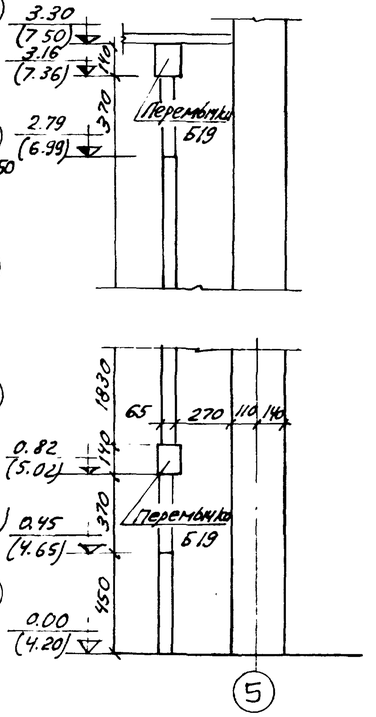


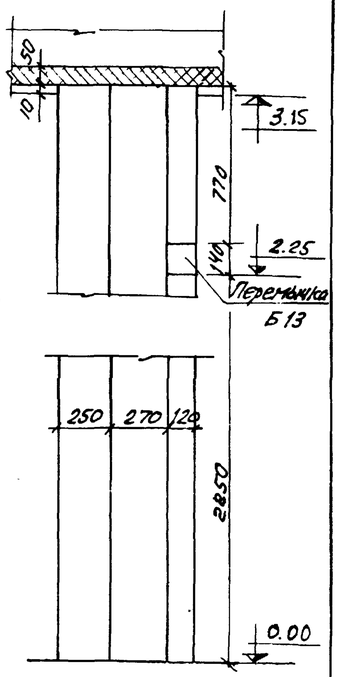
Сечение 1-1



Сечение 2-2







Выборка перемычек над отверстиями

Марка	Кол-во шт.
5.13	1
5.19	3
5У13	2
5П13	1
5У15	2

Выборка арматурных изделий для армирования кирпичной кладки

Марка	Количество шт.	Марка	Кол-во шт.
С-1	44	С-11	13
С-2	53	С-12	17
С-3	16	поз. 24	360
С-5	12	поз. 25	200
С-6	12	поз. 26	420 п.м
С-7	12		
С-8	6		
С-9	3		
С-10	6		

Условные обозначения:

УС — протяжная коробка со съемной крышкой для сетей устройств связи.

Размер 300х300х80 (h) мм.

1. Общие примечания см. лист 9.
2. Отметки в скобках даны на узлах 7,8 для второго этажа.
3. Марки кирпича и раствора см. лист 12.
4. Данный лист см. совместно с листом 9.
5. Сечение К-К см. лист 21 часть 9.
6. В колонне по осям В-9 уложить ветки С-8 с отм. 1.93 см. сеч. 1-1 лист. 19.

1975	Гостиница на 28 мест с плоской кровлей	План 1-го этажа. Детали 7,8	Типовой проект 284-5-34	Часть 1	Лист -10

ЦНИИЭП жилища г. Москва

Согласовано: Ивановв, Ов, Вк, Эо, Ус

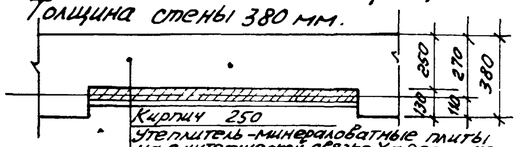
Инв. № подл. | Подпись и дата | Взам. инв. №

Авт. Правдин, Польман, Малиновская, Ежов, Евтеев

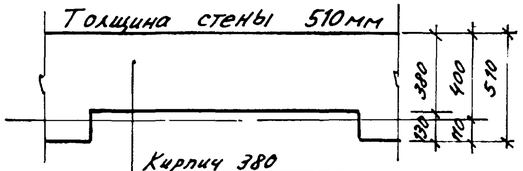
Нач. маст., Гл. инж. проф., Гл. арх. пр., Гл. инж. пр., Ст. техник

Деталь заполнения стен под окнами с нишами для отопительных приборов

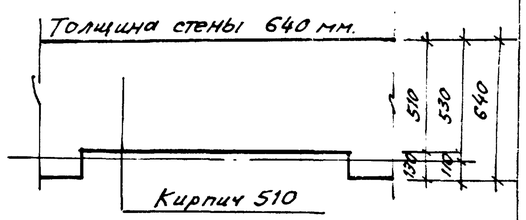
Толщина стены 380 мм.



Толщина стены 510мм



Толщина стены 640 мм.



ЛН-4 металл. лестница см. листы 7, 8 и 39

Для стен 640 – 380
Для стен 510 – 250
Для стены 380 – 120

см. прим. п. 27 л. 9

см. лист 15

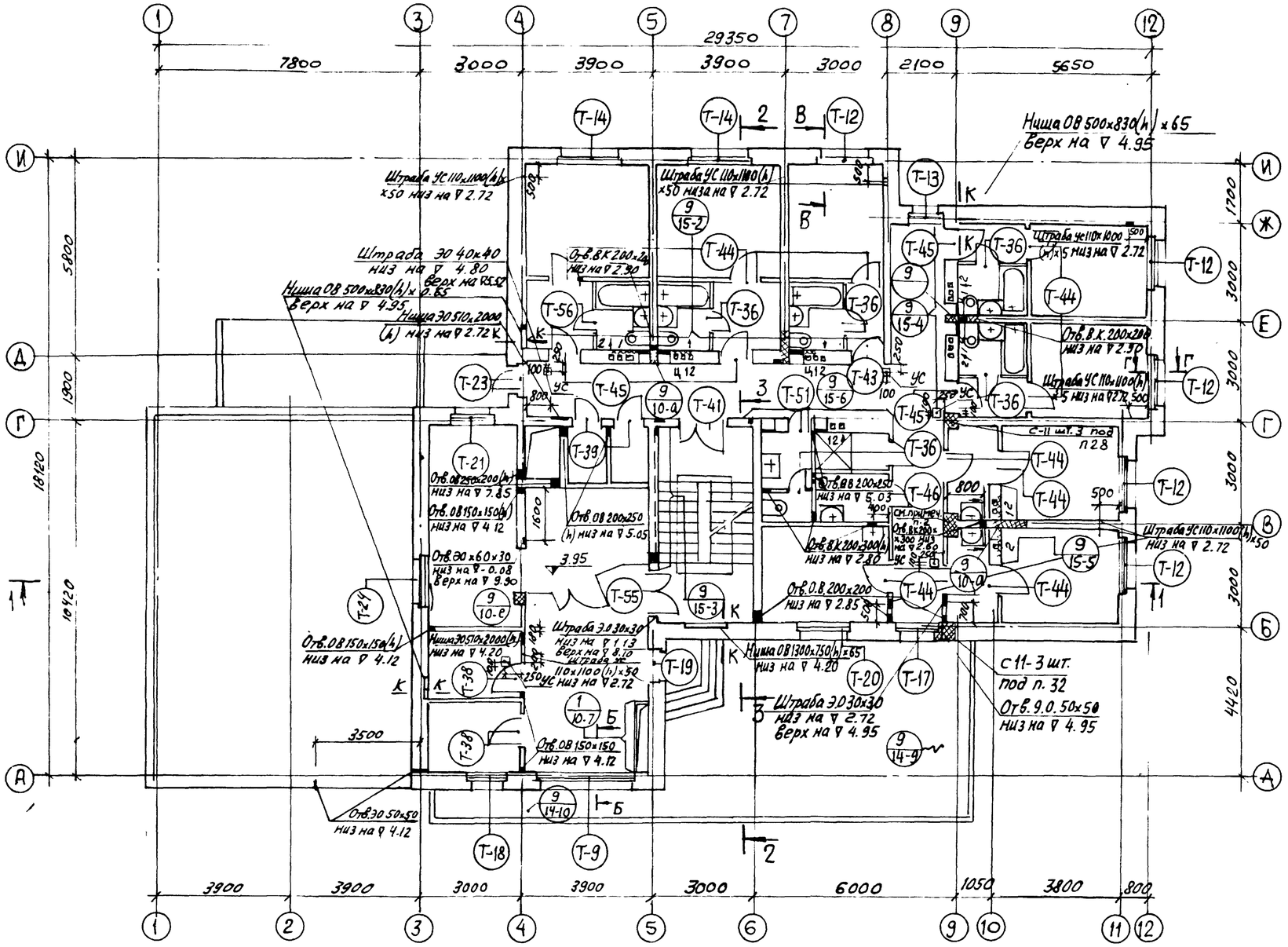
1. Примечания см. лист 9.
2. Данный лист см. совместно с листом 12.
3. Таблицу значений „а" см. лист 9.

1975	Гостиница на 28 мест с плоской кровлей	Кладочный план 2-го этажа. Детали кладки.	Типовой проект 284-5-34	Часть 1	Лист 11

ЦНИИЭП жилища г. Москва

Согласовано

Инв. № подл. | Подпись и дата | Взам. инв. №



Выборка перемычек над отверстиями	
Марка	Количество шт.
Б15	1
* Б19	2

* Расположение см. сечение 1-1 лист 10.

Выборка арматурных изделий для армирования кирпичной кладки	
Марка	Количество шт.
С-1	44
С-2	40
С-8	3
С-11	6
поз. 24	280
поз. 25	160
поз. 26	360 п.м.

Таблица марок материалов стен

Этаж / Материалы / Стены	1ый		2ой		3ий		чердачн.	
	Кирпич	Раствор	Кирпич	Раствор	Кирпич	Раствор	Кирпич	Раствор
Наружные и внутренние из эффективного и полнотелого кирпича	75	50	75	50	75	50	75	50
Простенок по оси 6м/08-г	100	75	—	—	—	—	—	—
Столб по осям 9-В	100	75	100	75	—	—	—	—

Марка раствора назначена с учетом приготовления его с пластифицирующими добавками.

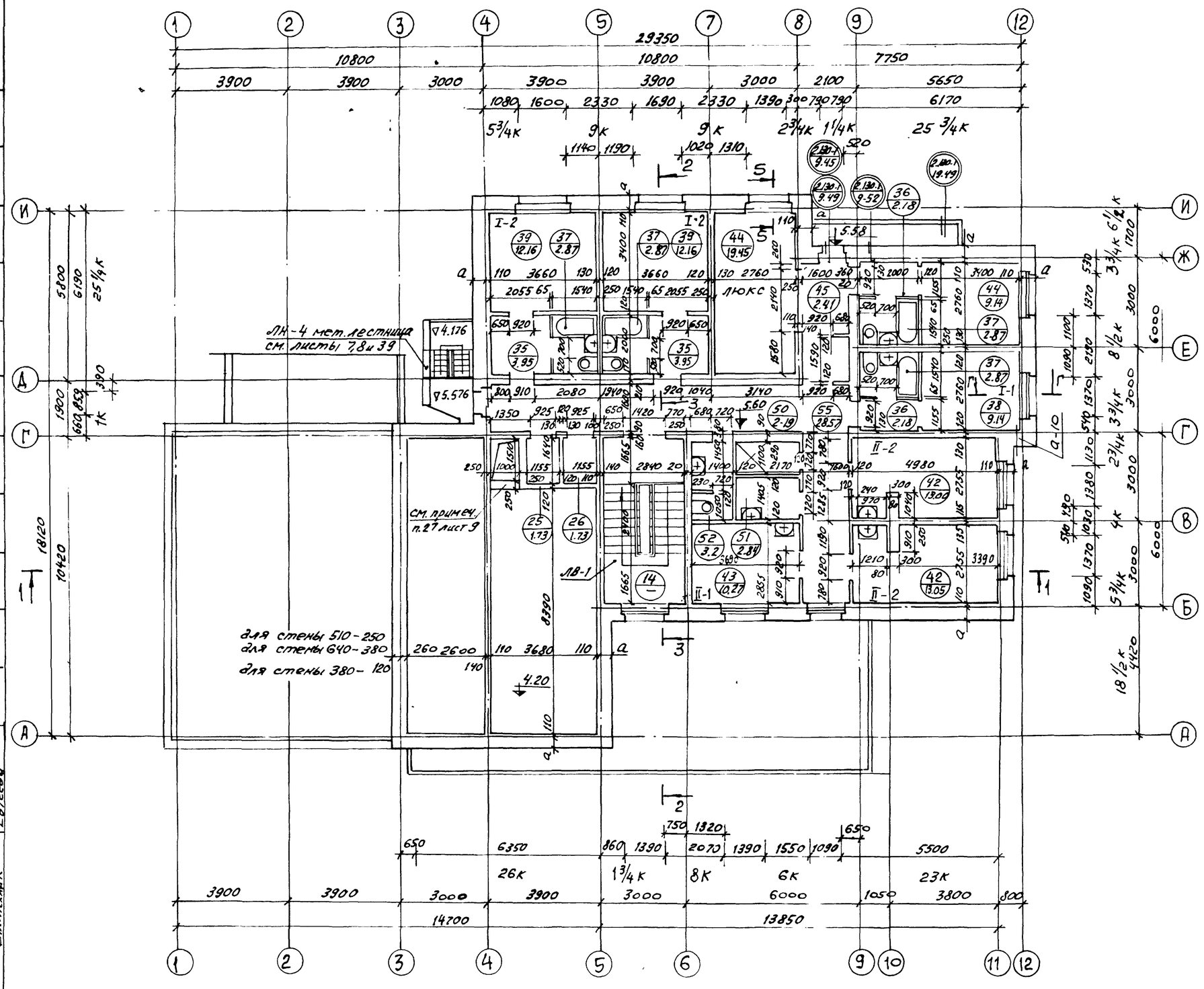
1. Примечания см. лист 9.
2. В пилястре по осям В-9 уложить сетки С-8 шт. 3 с отметки 4.73, см. сеч. 1-1 лист 19.
3. Данный лист см. совместно с листом 11.
4. Сечение К-К см. часть 9 лист 21.

1975	Гостиница на 28 мест с плоской кровлей	План 2го этажа. Таблица марок материалов стен.	Типовой проект 284-5-34	Часть 1	Лист 12

ЦНИИЭП жилища г. Москва

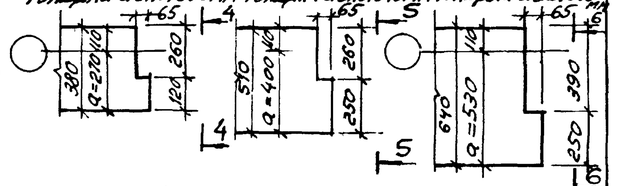
Инв. № | Взамен | Инв. № подл. | Подпись и дата | Взам. инв. № | Инв. № дубл. | Подпись и дата | Инв. № подл. | Изм. | Кол. уч. | Лист | № док. | Подпись | Дата | Гостиница на 28 мест с плоской кровлей. Часть 1

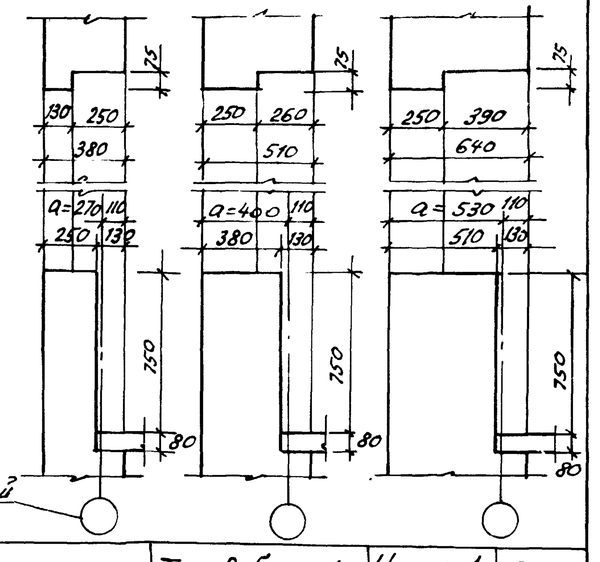
Согласовано: Дата | Инв.№ | Взамен



1. Примечание см. лист 9.
2. Данный лист см. совместно с листом 14.
3. Таблицу значений „а" см. лист 9.

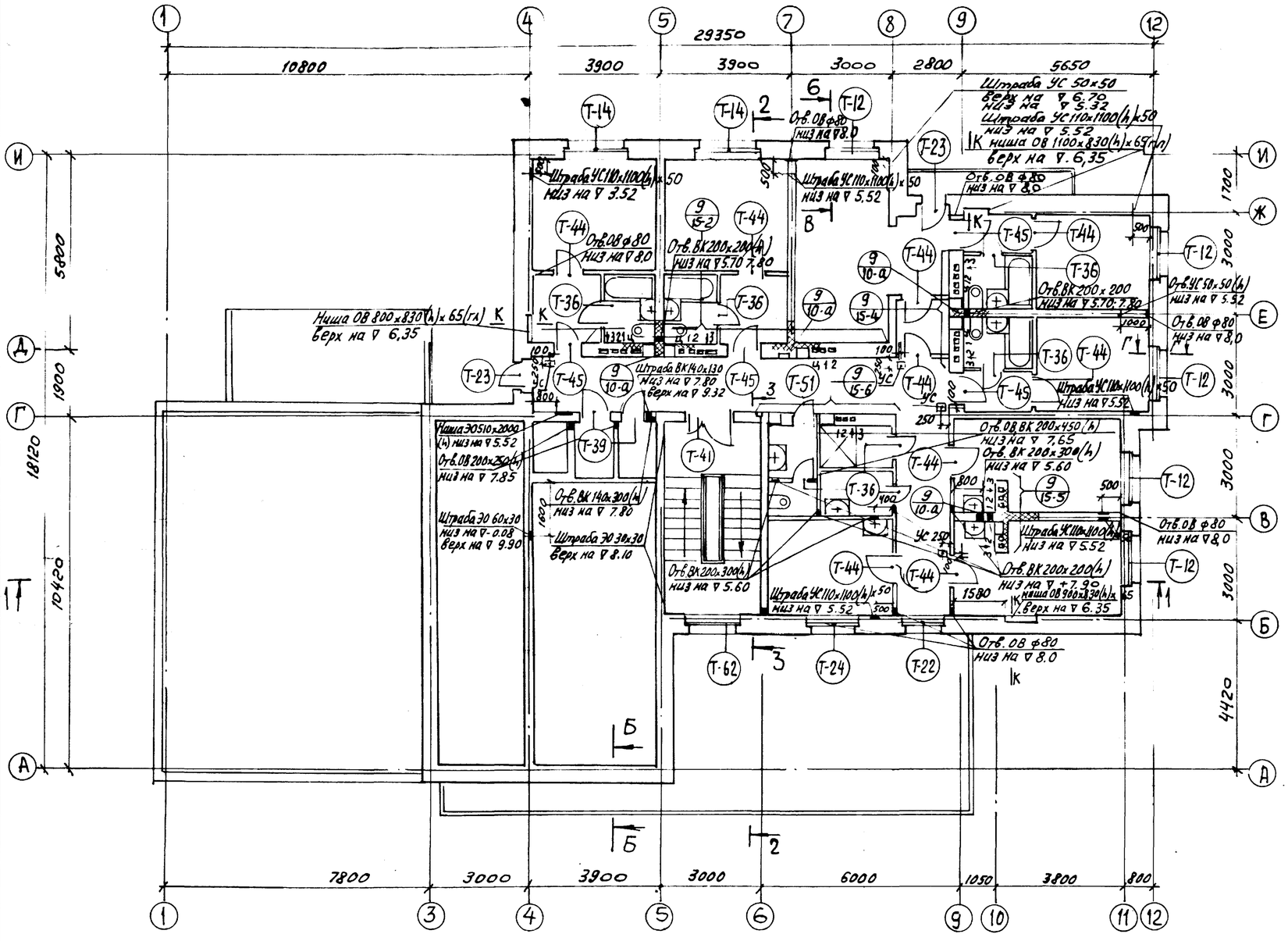
Детали кладки четвертей проемов в наружных стенах





ЦНИИЭП жилища г. Москва	Гл. инж. проекта Гольцман; Рук. мастерской Минкевич; Гл. арх. пр. Ежко; Рук. пр. Евтеев; Ст. техник	1975	Гостиница на 28 мест с плоской кровлей	Кладочный план 3-го этажа. Детали кладки	Типовой проект 284-5-34 / Часть 1 / Лист 13

Выборка арматурных изделий для армирования кирпичных стен	
Марка	Количество шт.
С-1	44
С-2	40
поз. 24	280
поз. 25	160
поз. 26	360 п.м.



1. Примечание см. лист 9.
2. Данный лист см. совместно с листом 13.
3. Сечение К-К см. лист 21 часть 9.

1975	Гостиница на 28 мест с плоской кровлей	План 3-го этажа	Типовой проект 284-5-34	Часть 1	Лист 14

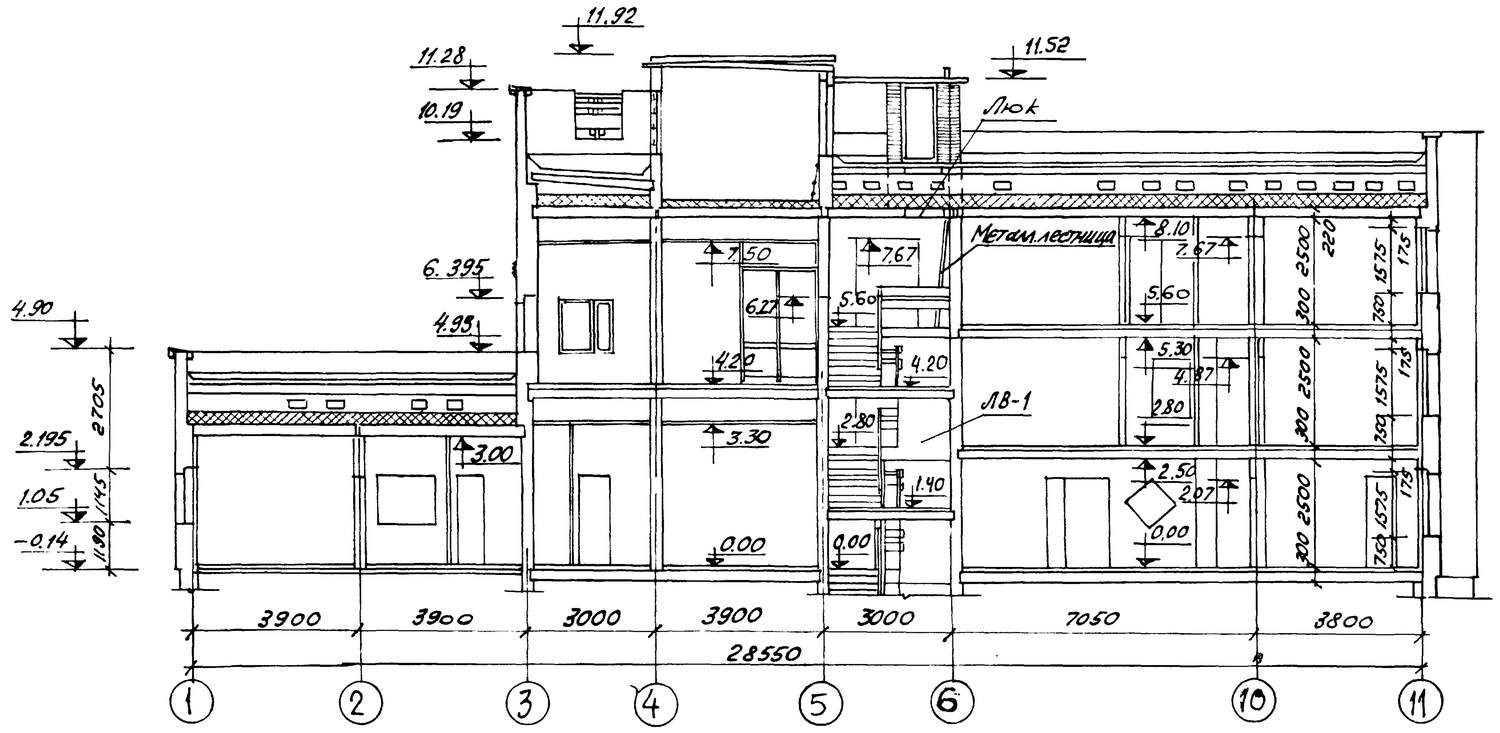
ЦНИИЭП жилища г. Москва

Инв. № подл. | Подпись и дата | Взам. инв. №

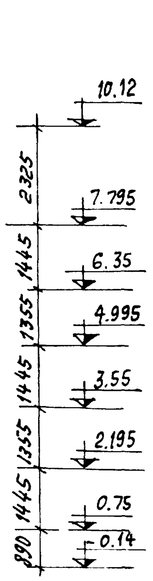
Гл. инж. проекта Евтеева; Гл. архитектор Ефимов; Гл. инженер Мишаевский; Нач. сектора Пальман; Ст. техник Ефимов

Инв. № подл. | Подпись и дата | Взам. инв. №

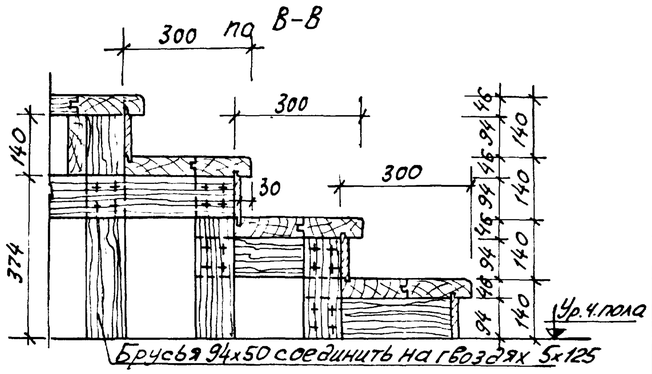
1-1



2-2



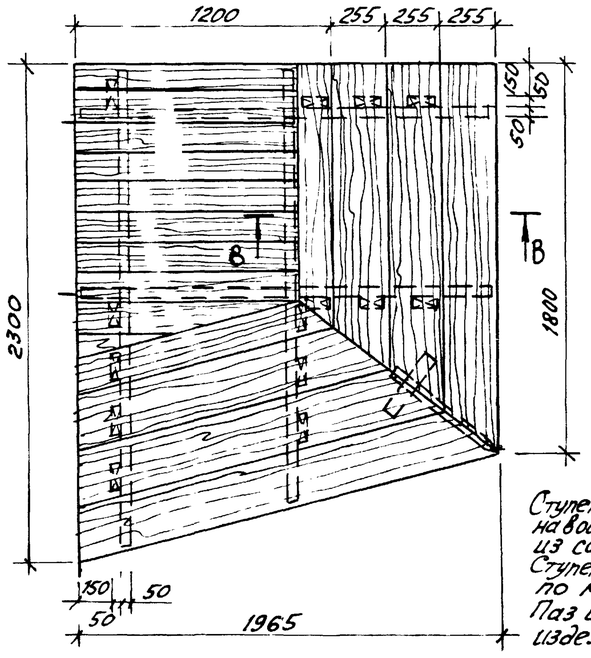
В-В



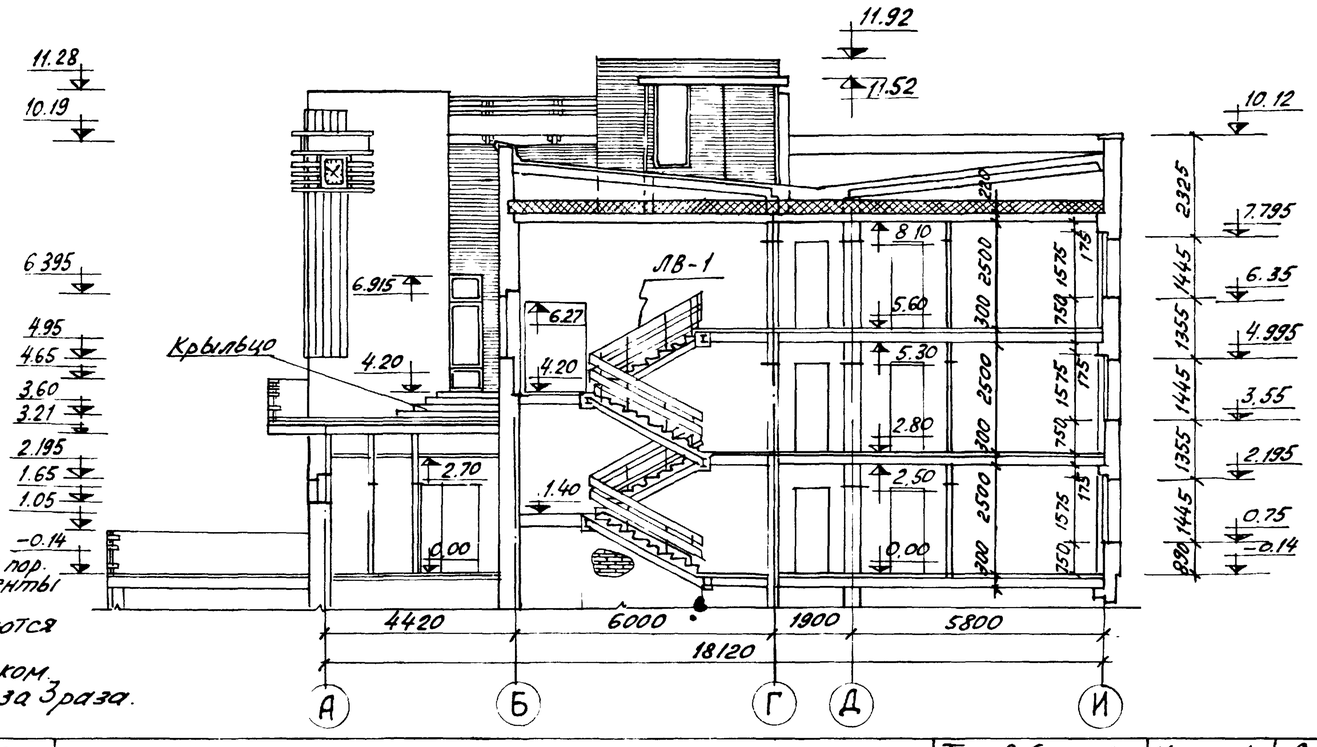
Спецификация материалов на крыльцо

N№ п/п	Наименование	Разм. в мм	Кол. шт.
1	Ступени	300х46 ℓ=1800	6
2	Площадка	1600х1200х46	1
3	Подступенки	115х15 ℓ=1800	8
4	Брусья	94х50	18 п.м.
	Брусья	140х50	3 п.м.

План крыльцо на ▽ 4.20



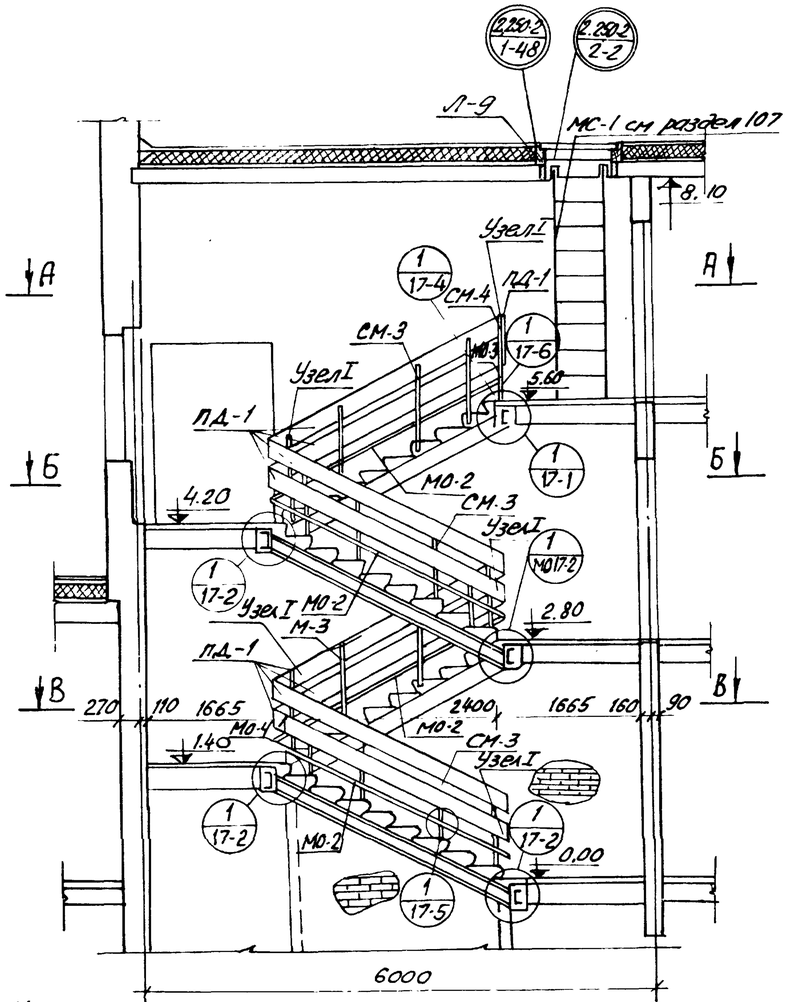
Ступени и площадку склеить из деляноk тв. л пор. на водостойком клее. Все остальные элементы из сосны W=12%.
Ступени соединяются на ус и подгоняются по месту.
Паз и шип подступенка смазать воском. Изделие проолифить горячей олифой за 3 раза.



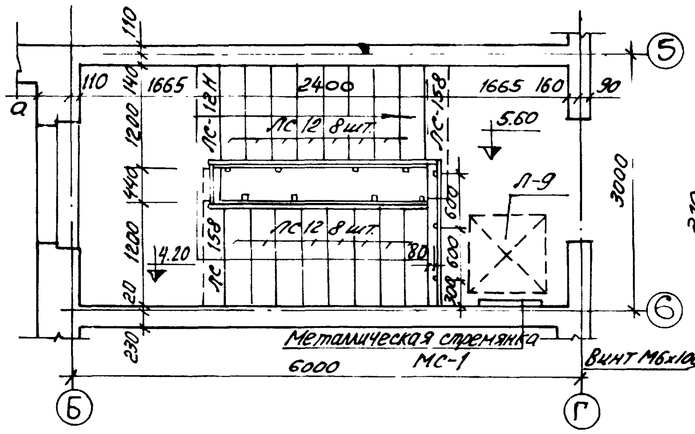
1975	Гостиница на 28 мест с плоской кровлей	Разрезы 1-1 и 2-2. План крыльца на ▽ 4.20	Типовой проект 284-5-34	Часть 1	Лист 15

ЦНИИЭП жилища г. Москва
Гл.инж.пр. Гольдин
Рук.сект. Гельман
Гл.арх.пр. Ивлиева
Гл.инж.пр. Ефимов
Ст.техн. Ефимова
Нач.маст.гр.
Сом.пост.
Дата
Инв.№
Взам.
Согласовано

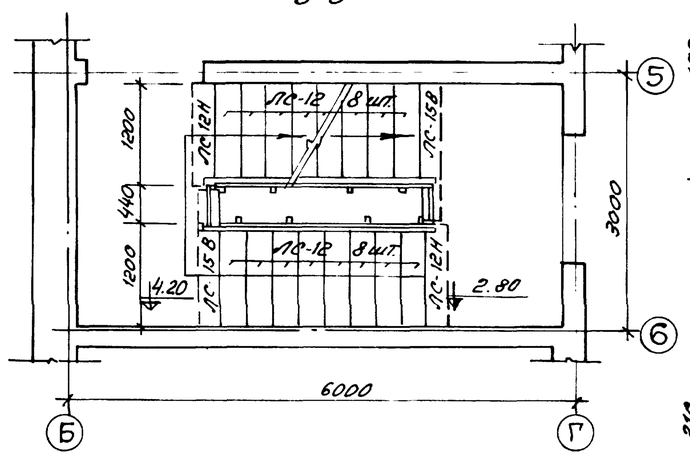
Разрез 3-3



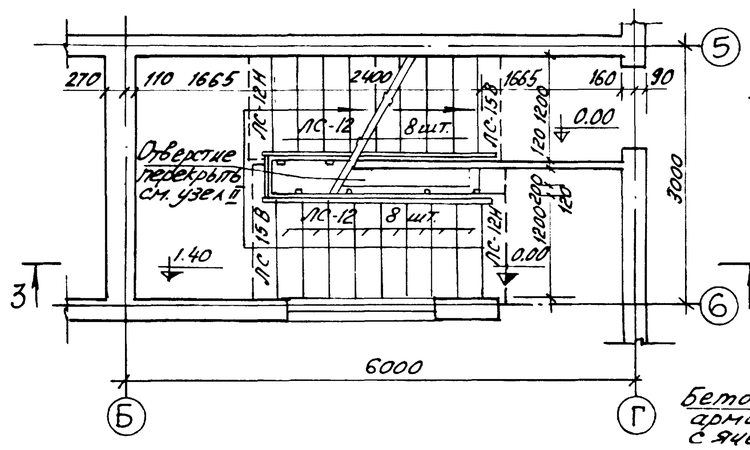
А-А



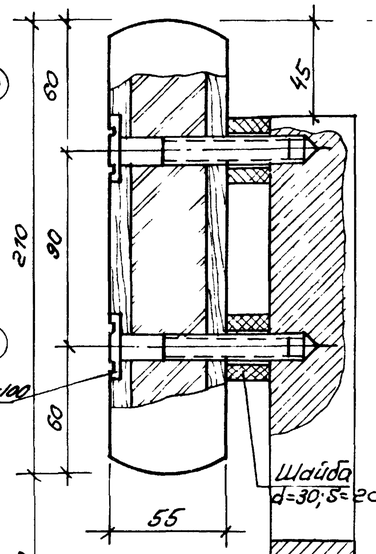
Б-Б



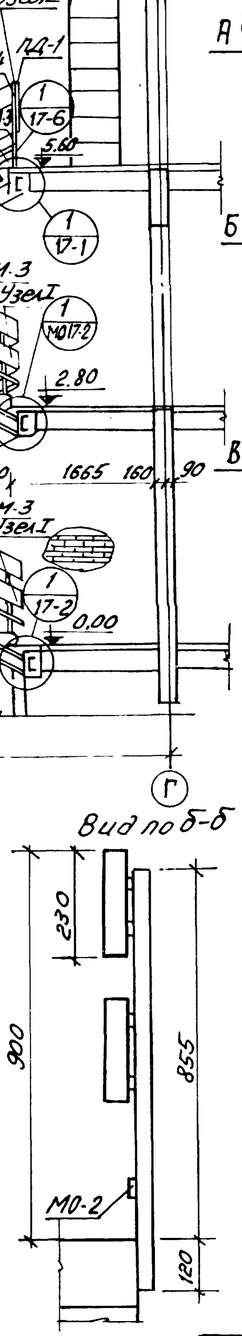
В-В



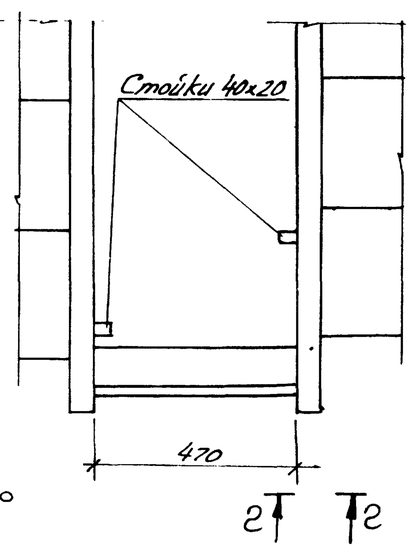
Вид по а-а (М1:2)



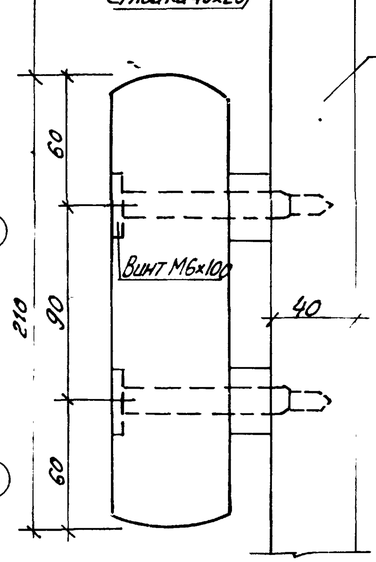
Вид по б-б

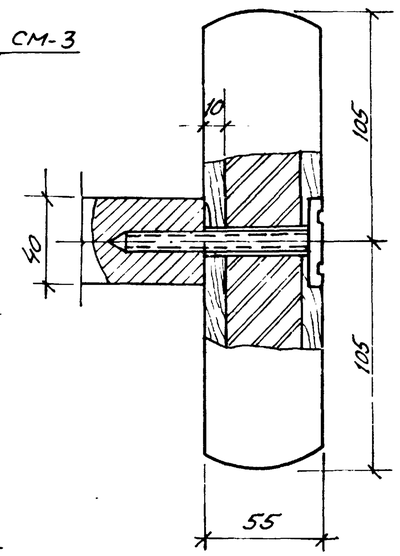


Вид по в-в (М1:10)

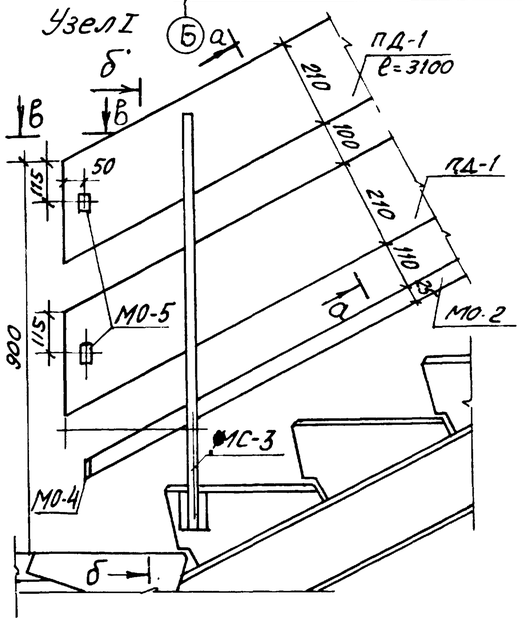


Вид по г-г (М1:2)

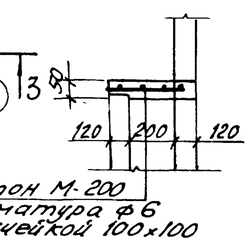




Узел I



Узел II



1. Торцы поручней спилить по месту при установке зачистить ▽ д10 и покрыть лаком.
2. Металлические элементы ограждений см. лист 17.18.
3. Деревянные элементы лестничного ограждения см. раздел 10,6 лист 17.
4. Конструкцию лестницы ЛВ-1 см. листы 17, 18.
5. Спецификацию сборных железобетонных и металлических изделий см. листы 44, 45, 46.

Согласовано

Инв. № подл. | Подпись и дата | Взам. инв. №

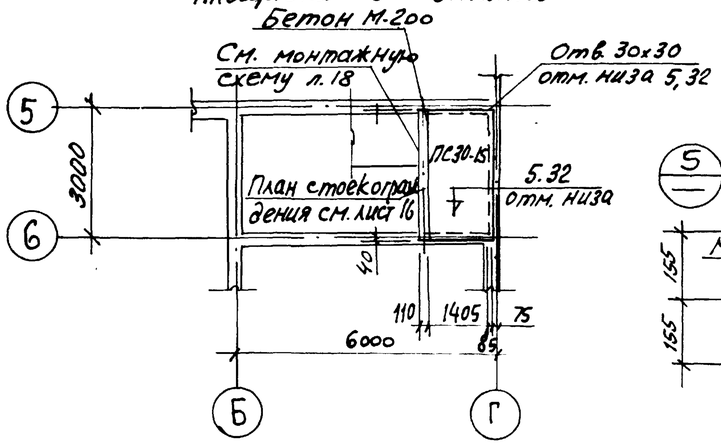
Изм. Кол.уч.	Лист № док.	Подпись Дата
Гл.инж.пр.	Милашевская	
Гл.архит.	Пальмин	
Гл.инж.пр.	Милашевская	
Ст.техник	Евтеева	
Проверил	Милашевская	
Н.контр.	Пальмин	
Архитектор	Милашевская	
Разработал	Евтеева	

ЦНИИЭП жилища г. Москва

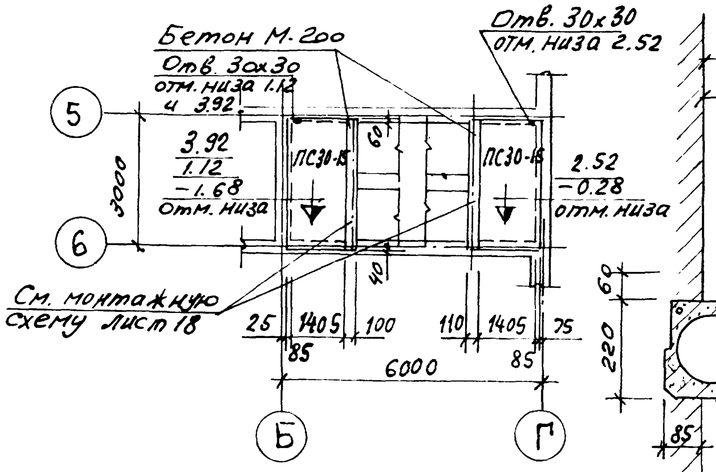
1975	Гостиница на 28 мест с плоской кровлей	Лестница ЛВ-1. Разрез 3-3. Детали ограждения.	Типовой проект 284-5-34	Часть 1	Лист 16

Согласовано | Инв.№ подл. | Взамен

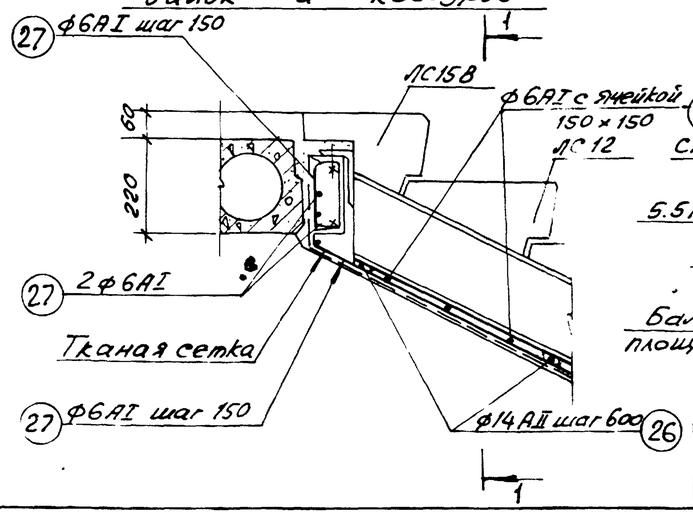
План перекрытия лестничной площадки 3-го этажа

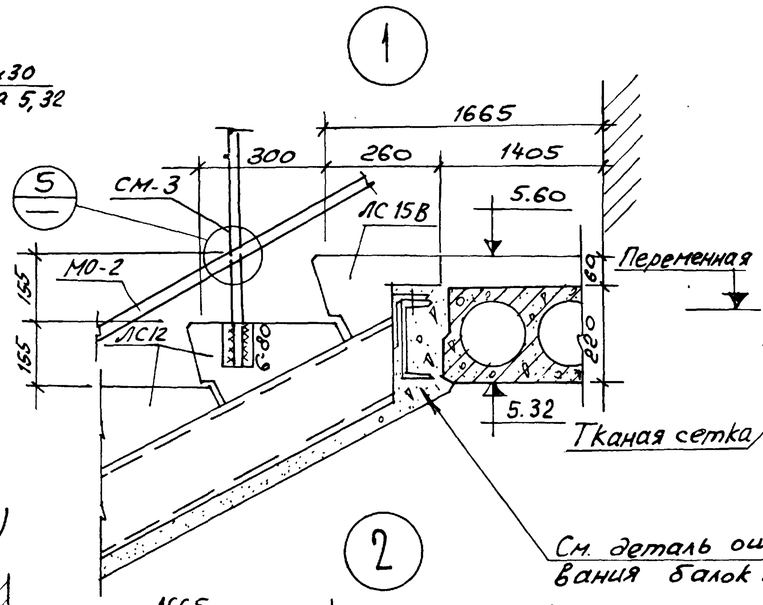


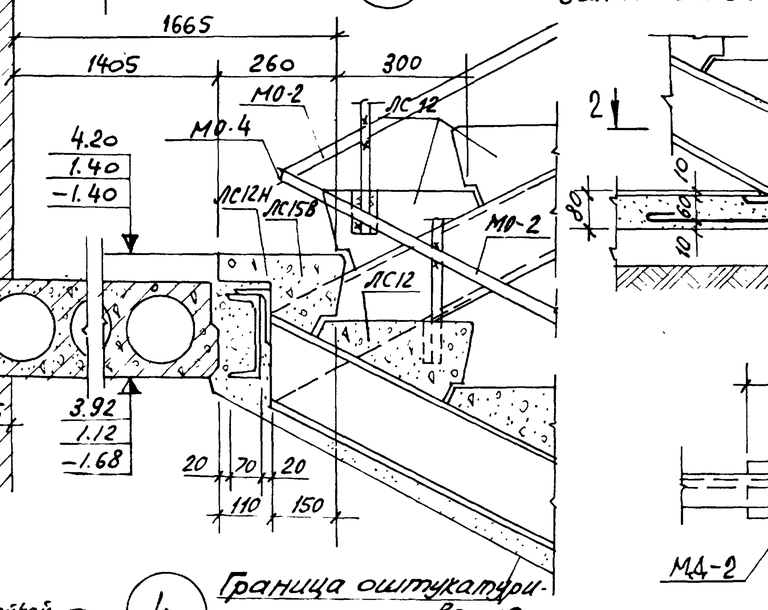
План перекрытия лестничных площадок (промежуточных)

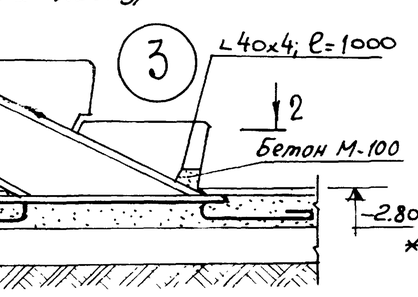


Деталь оштукатуривания балок и косоуров

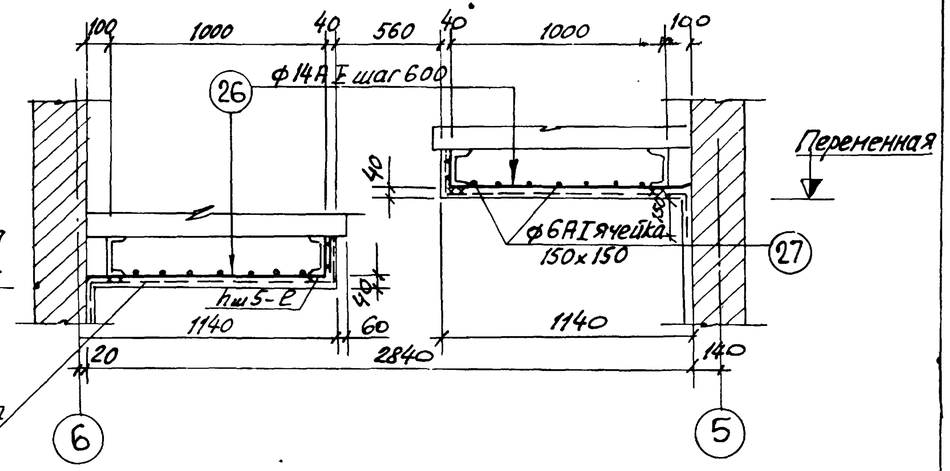




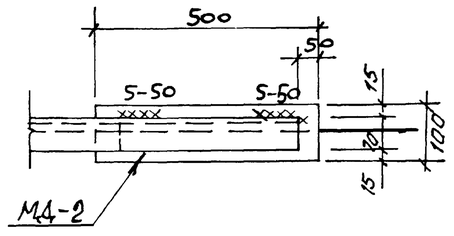


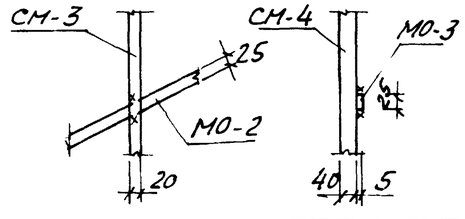


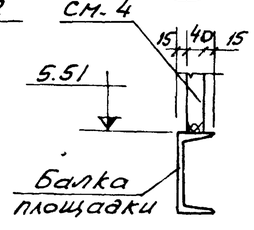
1-1



2-2







Спецификация элементов

Наименование	Марка элемент.	Кол-во шт.	Серия
Панели перекр.	ЛС30-15	6	Серия 1.141-1 Выпуск 10
Ступени	ЛС12*	48	Серия 1.155-1 Выпуск 1
	ЛС12Н	5	
	ЛС15В	6	

* В том числе 20 шт. ЛС-12 с закладными деталями

Выборка отправочных марок

Марка изделия	Кол. шт.	Вес в кг. 1 шт.	Вес в кг. Всех	Серия или лист пр-та
СМ-3	16	5.96	95.50	Раздел 10.7 лист 5
СМ-4	3	6.05	18.15	—"—
МД-2	2	3.54	7.08	Лист 9
М0-2	4	3.14	12.60	Лист 9
М0-3	1	1.60	1.60	—"—
М0-4	4	0.44	1.76	—"—
Шайба	76	0.14	10.64	Лист 5
М0-5	10	2.95	29.50	—"—

Расход арматуры

№№ поз.	ф в мм Кл. АII	Кл. АI	Длина в п.м.	Вес в кг.	ГОСТ
26	14	—	48.0	58.2	5781-61*
27	—	6	370.0	82.5	5781-61*

1. Сварку выполнять электродами типа Э42; $h_ш$=5мм, кроме оговоренных.
2. Спецификация и выборка элементов дана на всю лестницу ЛВ-1 (включая цокольный этаж).

ЦНИИЭП жилища г. Москва

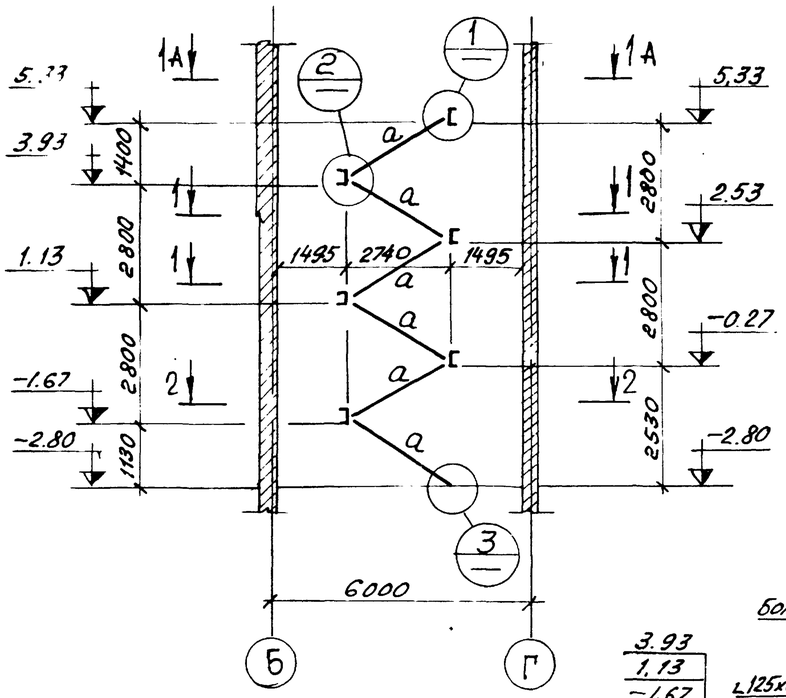
Гл. инж. пр. | Гл. инж. | Нач. отд. | Рук. гр. | Констр. | Гольцман

1975	Гостиница на 28 мест с плоской кровлей	Лестница ЛВ-1. Планы перекрытий лестничных площадок. Узлы 1-6. Спецификации.	Типовой проект 284-5-34	Часть 1	Лист 17

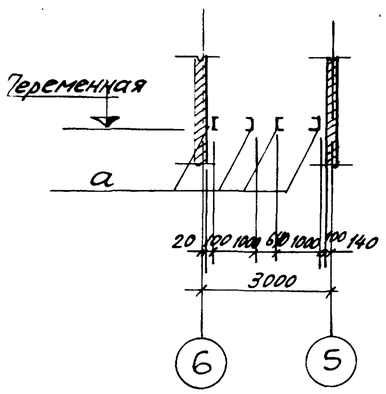
Согласовано | Дата | Инв.№ | Взамен

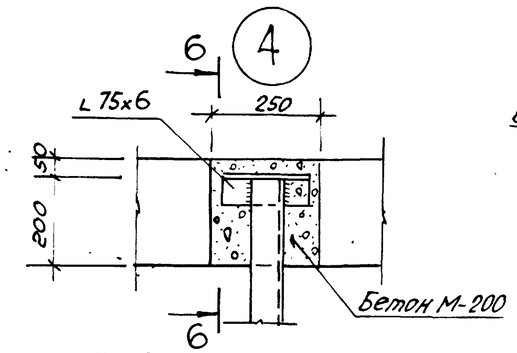
Монтажная схема лестницы

5-5

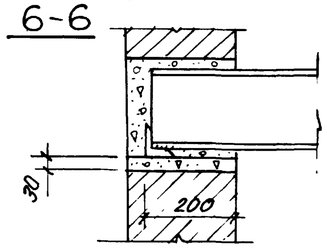


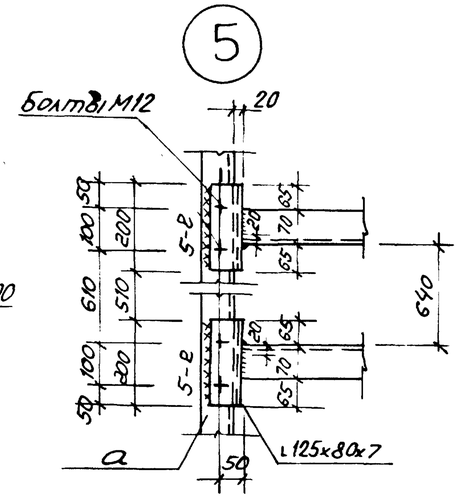
4-4



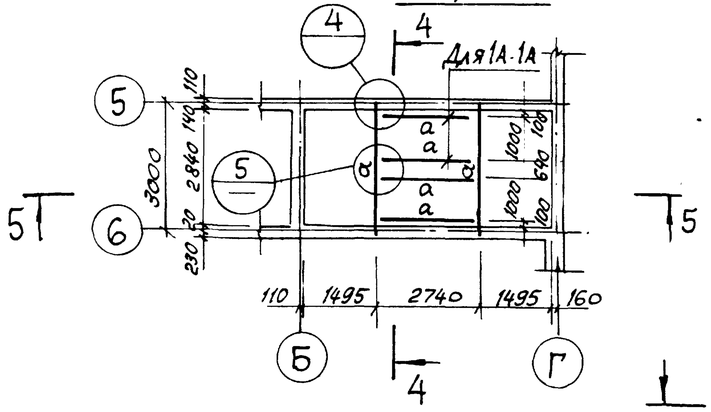


6-6

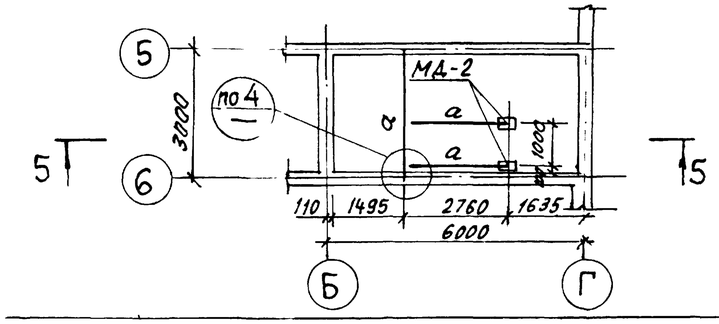


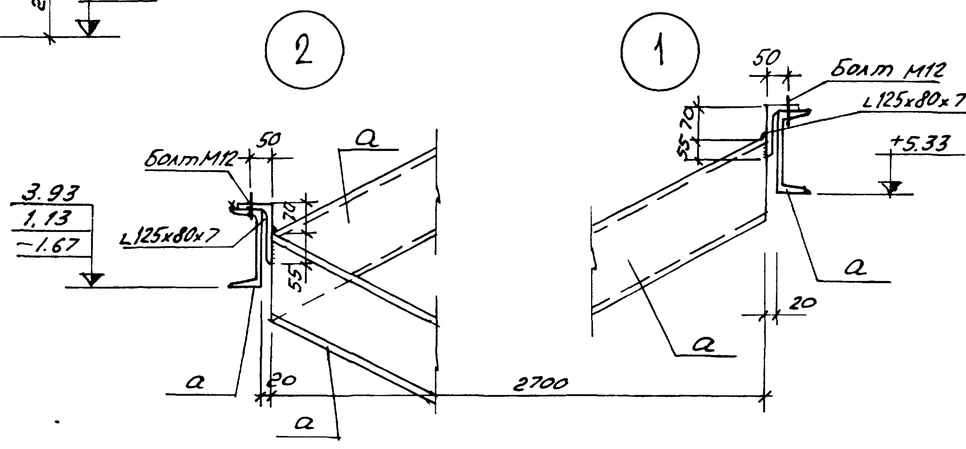


1-1, 1А-1А



2-2





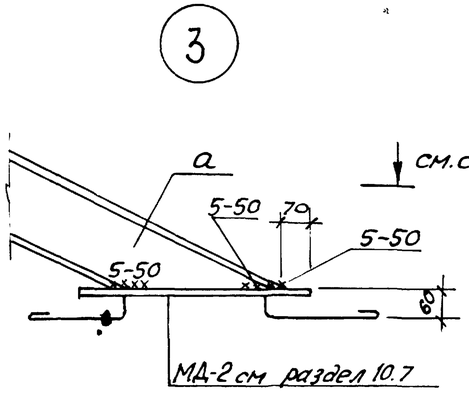


Таблица сечений элементов

Наименование конструкции	Тип сечен.	Эскиз	Состав сечения	Усилия	Примечания
Лестница ЛВ-1	а	[	Швеллер 18	—	Принят по предельному прогибу

Техническая спецификация на лист

Марка металла	Поз. № строки	Вид профиля. ГОСТ	Сечение	Вес в кг: Балки	Вес в кг: Косоуры	Итого на сечение	Всего
В.Ст.3кп2 ГОСТ 380-71*	1	Швеллеры ГОСТ 8240-72	[18	318,0	595,0	913,0	978,0
	2	Сталь прокатная угловая неравнобокая по ГОСТ 8510-72	L 125х80х7	—	48,5	48,5	
	3	Сталь прокатная угловая равнобокая ГОСТ 8509-72	L 75х6	16,5	—	16,5	

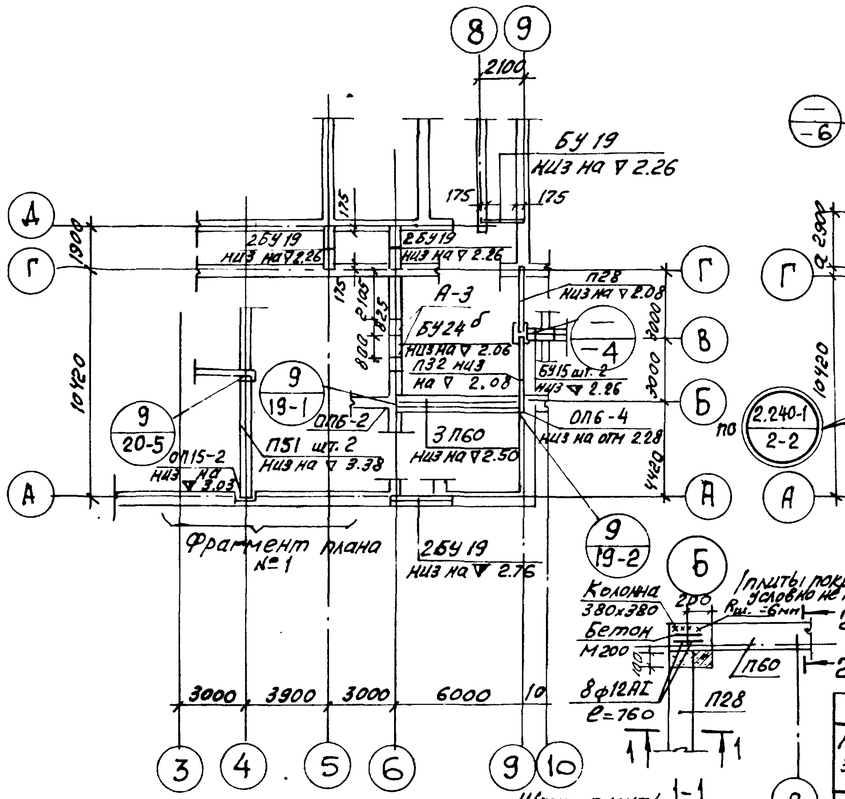
1. Вся сталь с гарантией свариваемости.
2. Все балки и косоуры оштукатуриваются; детали см. л. 17.
3. Лестницу ЛВ-1 см. лист 16.
4. Сварку производить электродами типа Э42; h_w=8мм, кроме оговоренных.
5. Закладную деталь МД-2 см. раздел 10.7.
6. Лестницу монтировать параллельно с возведением кладки, поэтому следует предусмотреть монтаж площадочных балок по ходу кладки стен.

1975	Гостиница на 28 мест с плоской кровлей	Лестница ЛВ-1. Монтажная схема металлоконструкций. Узлы.	Типовой проект 284-5-34	Часть 1	Лист 18	

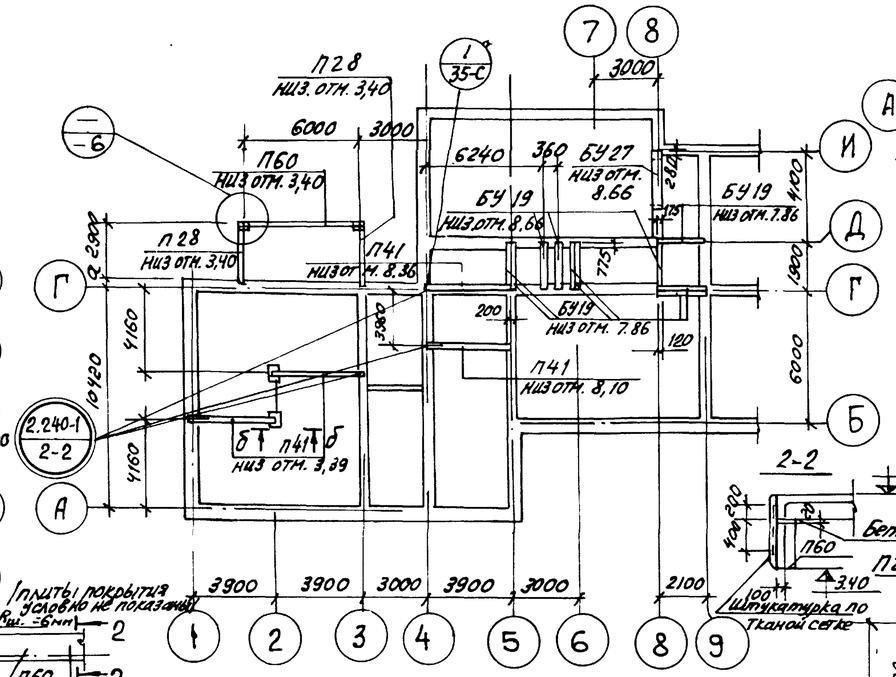
ЦНИИЭП жилища г. Москва

Нач. отдела Евко | Гл. инженер проекта Пальман | Руководитель группы Милашевская | Гл. архитектор проекта Евко | Нач. сект. Гл. инженер | Гл. арх. проекта | Гл. инж. проекта

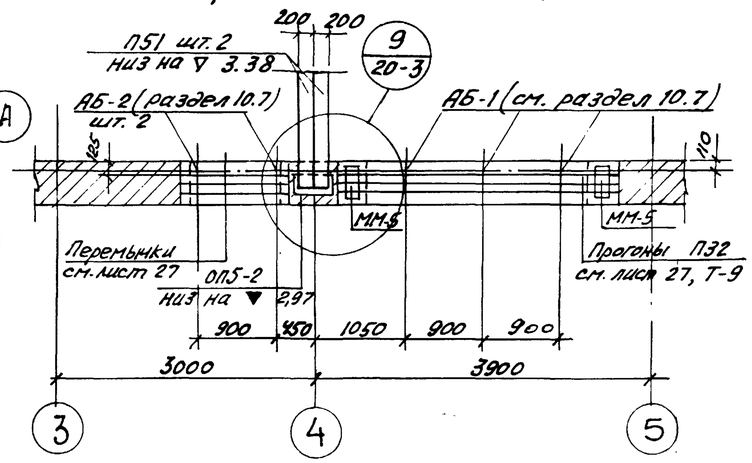
Монтажный план балок 1-го этажа

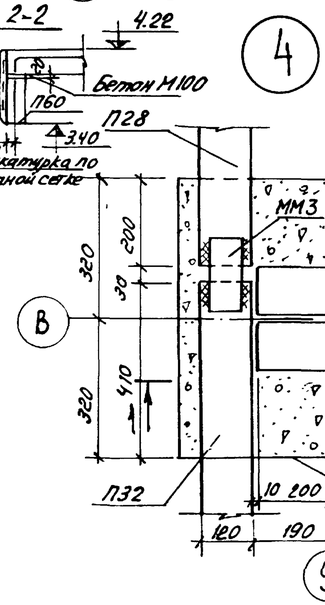


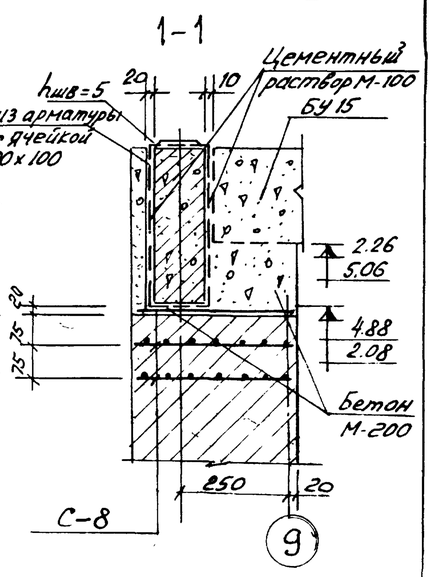
Монтажный план балок 3-го этажа и покрытия



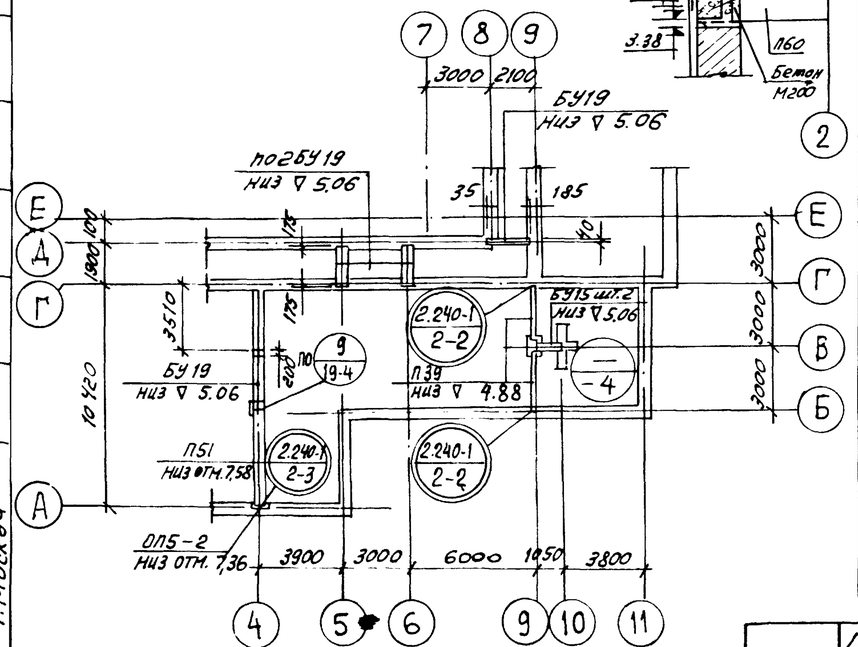
Фрагмент плана №1

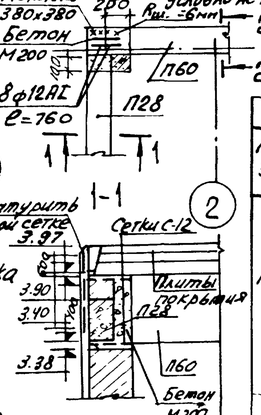






Монтажный план балок 2-го этажа





Спецификация элементов

Наименование элемента	Марка элемента	Количество шт. 1эт.	2эт.	3эт.	Покрытие	Итого
Прогоны	П60	3	—	—	1	4
	П51	2	—	2	—	4
	П41	—	—	1	3	4
	П32	1	2	—	—	3
	П28	1	—	—	2	3
Балки	БУ 27	—	—	1	—	1
	БУ 24 б	2	—	—	—	2
	БУ 19	7	7	9	3	26
	БУ 15	2	2	—	—	4
Опорные подушки	ОП5-2	1	1	—	—	2
	ОП6-4	1		—	—	1
	ОП6-2	1	—	—	—	1
Монтажные элементы	АБ-1	3	—	—	—	3
	АБ-2	2	—	—	—	2
	ММ-1	—	—	1	3	4
	ММ-2	2	1	—	—	3
	ММ-3	4	2	—	—	6
	ММ-5	2	—	—	—	2
	ММ-8	1	—	—	—	1

1. Монтаж балок производить по указаниям СНиП III-16-73.
2. Балки монтировать по слою свежеуложенного цементного раствора марки 100.
3. Сварку производить электродами типа Э-42. Размеры сварных швов даны на узлах.
4. Сетки С-8, С-12 включены в спецификацию на листе 1 часть 10, раздел 10.7.
5. Сечение б-б см. лист 32.

Согласовано: Инв.№ подл. | Подп. и дата | Взам.инв.№

Арх. Гальмон Дроберг, Милакевская; Конс. Ефко; Зодчий Ефко

ЦНИИЭП жилища г. Москва

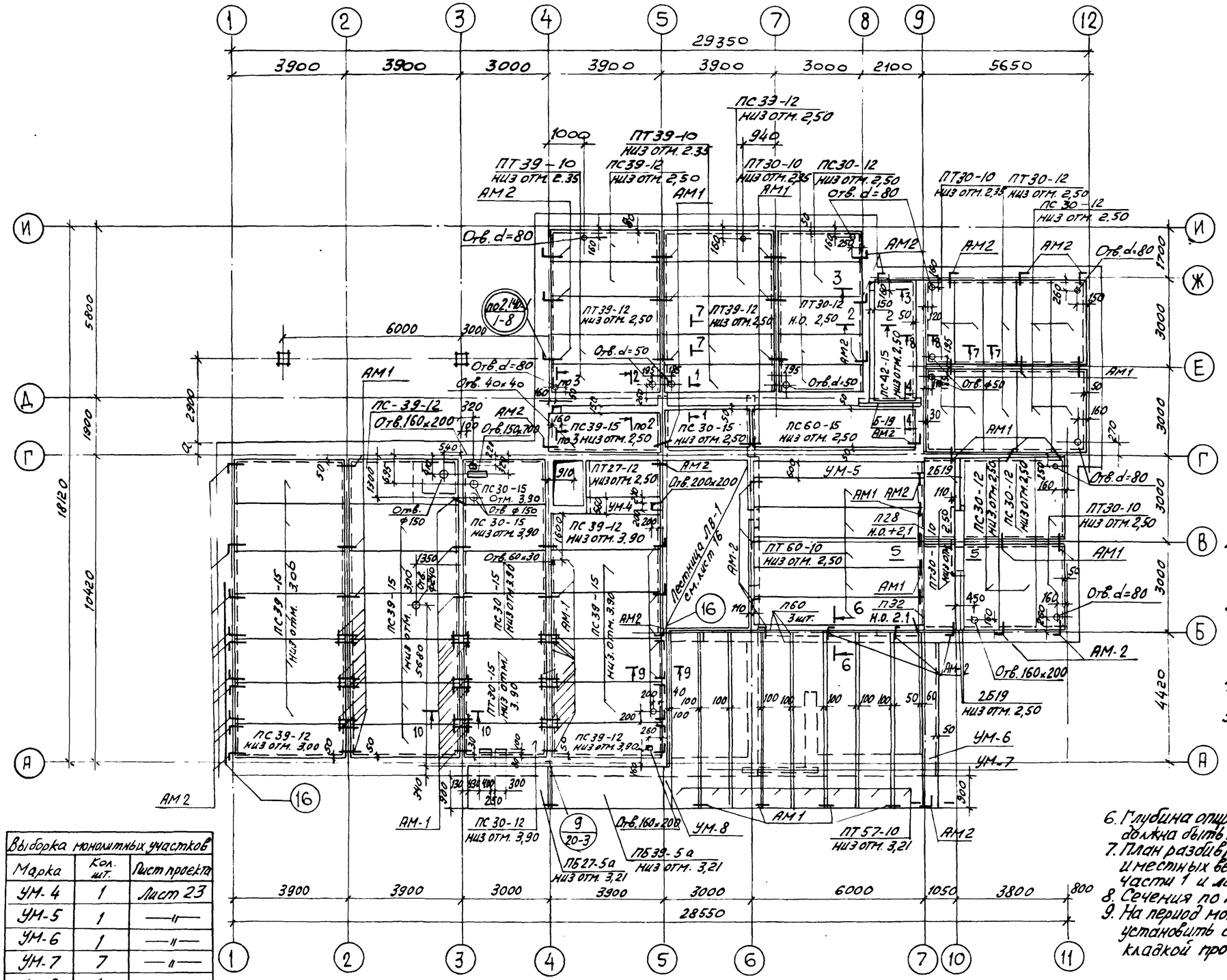
1975	Гостиница на 28 мест с плоской кровлей	Монтажный план балок 1, 2, 3 этажей и покрытия.	Типовой проект 284-5-34	Часть 1	Лист 19

Согласовано

Гл. инж.	Евко	
Гл. инж. проект.	Пальчун	
Гл. арх.	Милашевская	
Гл. спец.	Евко	

Инв. № подл. | Подпись и дата | Взам. инв. №

ЦНИИЭП жилища г. Москва



Выборка монолитных участков		
Марка	Кол. шт.	Лист проекта
УМ-4	1	Лист 23
УМ-5	1	—"—
УМ-6	1	—"—
УМ-7	7	—"—
УМ-8	1	—"—

Выборка сборных железобетонных и металлических изделий		
Наименование	Марка	Кол-во шт.
Панели перекрытий	ПС 60-15	1
	ПТ 60-10	5
	ПС 42-15	1
	ПТ 57-10	8
	ПТ 39-12	2
	ПТ 39-10	4
	ПС 39-15	17
	ПС 39-12	8
	ПТ 30-15	2
	ПТ 30-12	3
	ПТ 30-10	12
	ПС 30-15	5
	ПС 30-12	11
	ПТ 27-12	1
Балки под плиты	ПБ 39-5а	1
	ПБ 27-5а	1
Анкера	АМ-1	146
	АМ-2	52
	поз. 16	4
Перемычки	6 19	5

1. Укладку панелей на стены производить по выравнивающему слою цементного раствора марки 100.
2. Швы между панелями, а также швы в местах примыкания панелей к стенам, очистить от строительного мусора и тщательно залить цементным раствором марки 100.
3. Отверстия в панелях для пропуска сетей инженерного оборудования просверлить по месту, не нарушая вертикальных диафрагм между пустотами, с последующей заделкой отверстий цементным раствором марки 100 или бетоном марки 200.
4. Устройство полов производить после укладки труб инженерного оборудования.
5. Анкерные связи сваривать при плотном зацеплении на монтажные петли ($h_{шва}$=6мм, $l_{шва}$=50мм) с последующей заделкой всех металлических элементов цементным раствором марки 100 слоем 30 мм.
6. Глубина опирания панелей перекрытия длиной 328, 298 и 268 см. должна быть не менее 70 мм, остальных – не менее 100.
7. План разбивки анкеров для крепления подшивного потолка и местных вентиляционных отсосов см. лист 26 части 1 и лист 9 части 9.
8. Сечения по перекрытиям см. лист 18 часть 9.
9. На период монтажа балконных плит под консольные концы установить стойки с демонтажом их после приобретения кладкой проектной прочности.

1975	Гостиница на 28 мест с плоской кровлей	План перекрытия 1го этажа	Типовой проект 284-5-34	Часть 1	Лист 20

Выборка монолитных участков		
Марка	Кол-во шт.	Лист проекта
УМ-4	1	Лист 23
УМ-5	1	—"—

Спецификация сборных железобетонных и металлических изделий

Наименование	Марка	Кол-во
Панели перекрытий	ПТ27-12	1
	ПТ60-10	5
	ПС60-15	1
	ПС42-15	1
	ПТ39-12	2
	ПТ39-10	4
	ПС39-15	1
	ПС39-12	4
	ПТ30-12	3
	ПТ30-10	10
	ПС30-15	1
	ПС30-12	10
Балконные плиты	ПБ-36-5	1
	ПБ-24-5	1
Анкера	АМ-1	42
	АМ-2	20
Перемычки	Б19	1
	БП18	1

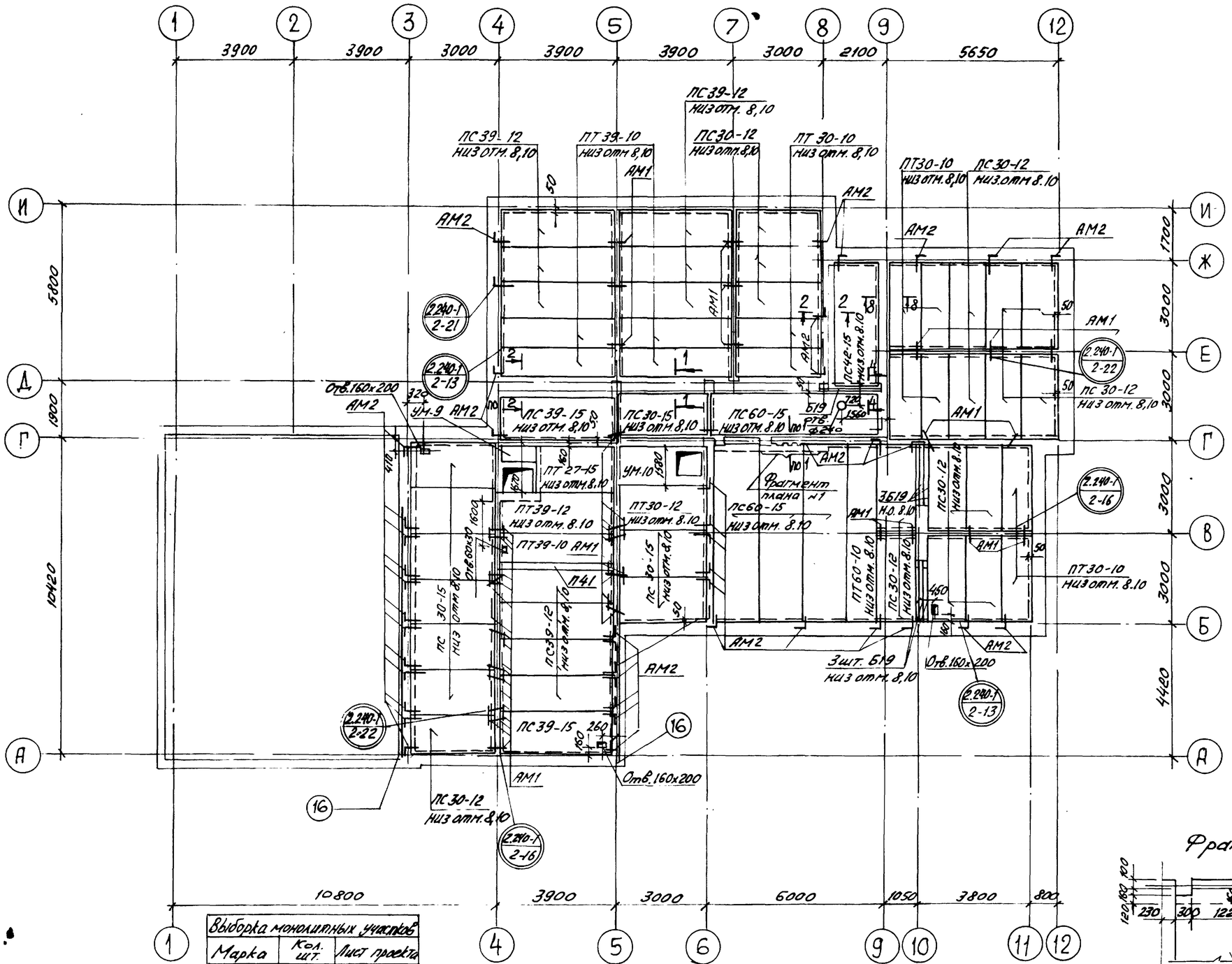
1. Примечания см. лист 20
2. Сечения см. лист 23 части 9
3. Глубина заделки балконных плит (ПБ)—
   — 270 мм — для наружных стен толщ. 380 мм
   340 мм — " — " — 510 мм
   440 мм — " — " — 640 мм

Согласовано: Дата
ГИП Иванова
Нач. отд. Либенталь
Гл. спец. Зарецкая
Гл. инж. Смофик
О.В
В.К
З.О
У.С

Нач. маст. Ахметсина
Гл. инж. проекта Гальман
Гл. архитектор Лукьянов
Гл. инж. пр-та Маляревская
Рук. группы Е.Ко

ЦНИИЭП жилища г. Москва

1975	Гостиница на 28 мест с плоской кровлей	План перекрытия 2-го этажа	Типовой проект 284-5-34	Часть 1	Лист 21



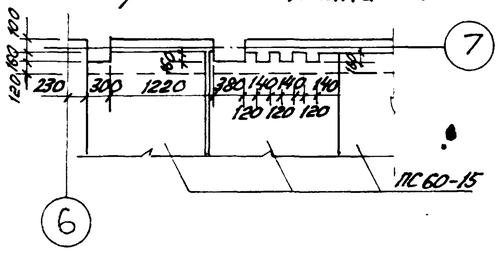
Выборка монолитных участков		
Марка	Кол. шт.	Лист проекта
УМ-10	1	Лист 24
УМ-9	1	—"—

Спецификация сборных железобетонных и металлических изделий

Наименование	Марка элемента	Количество шт.
Панели перекрытий	ПС60-15	4
	ПТ60-10	1
	ПС42-15	1
	ПТ39-12	1
	ПТ39-10	5
	ПС39-15	2
	ПС39-12	10
	ПС30-12	16
	ПТ30-10	8
	ПС30-15	9
	ПТ27-15	1
	ПТ30-12	1
Анкера	АМ-1	90
	АМ-2	48
	поз 16	4
Перемычки	Б19	7

1. Примечания см. лист 20.
2. Сечения см. часть 9 лист 18.

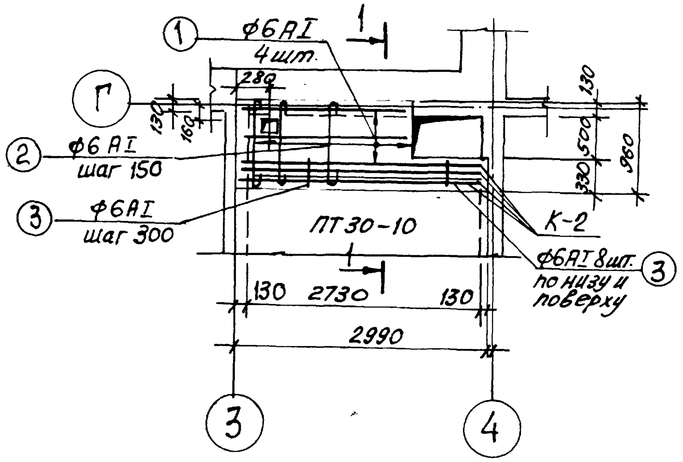
Фрагмент плана №1



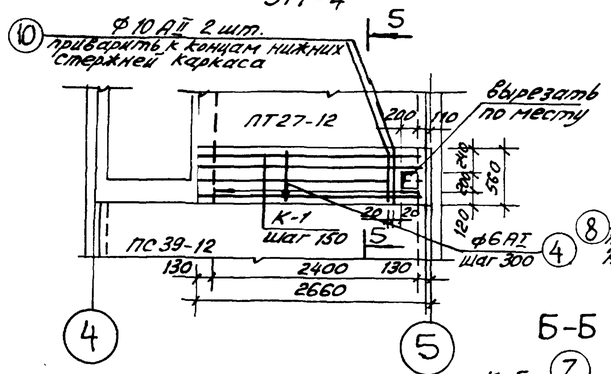
ЦНИИЭП жилища г. Москва

1975	Гостиница на 28 мест с плоской кровлей	План перекрытия 3-го этажа	Типовой проект 284-5-34	Часть 1	Лист 22

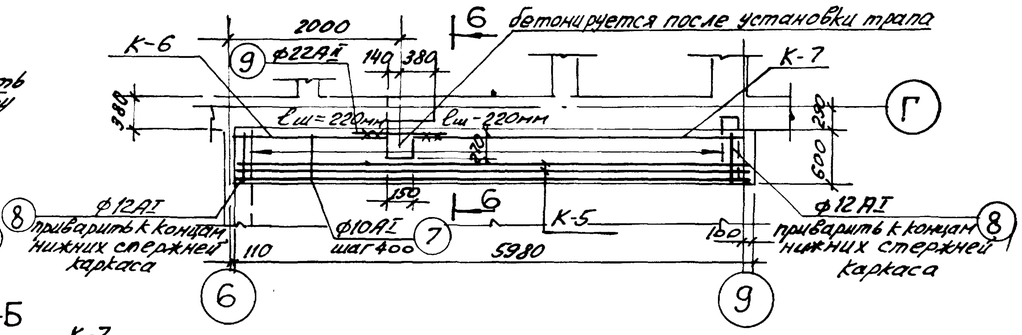
УМ-3

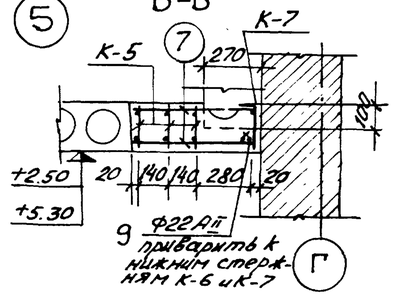


УМ-4

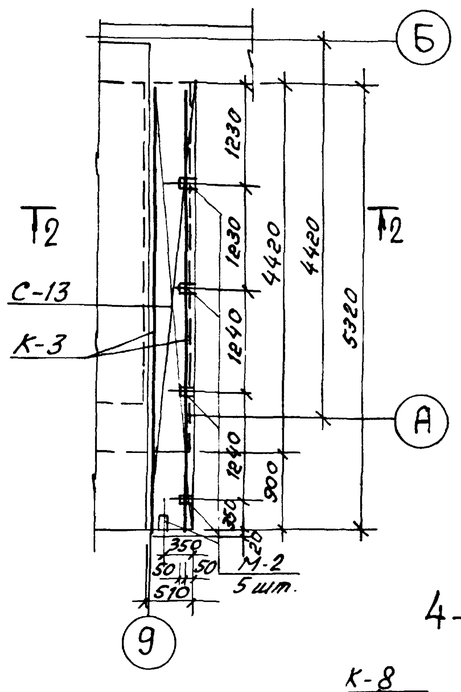


УМ-5

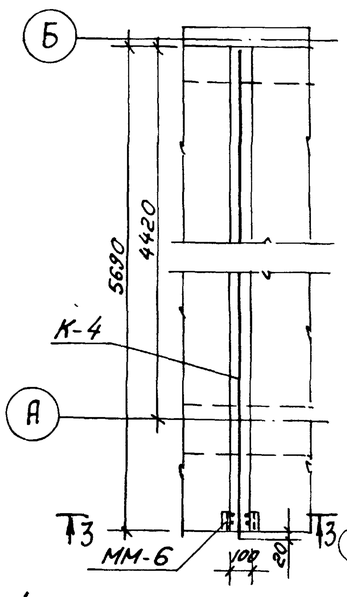




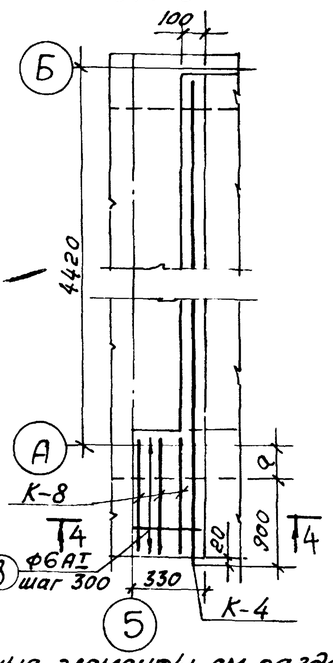
УМ-6



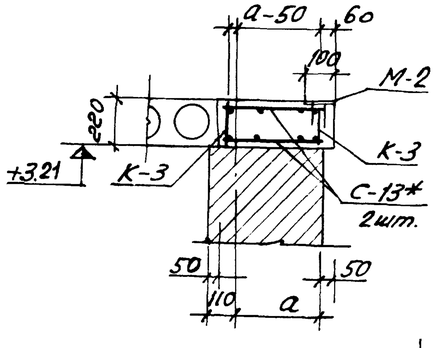
УМ-7



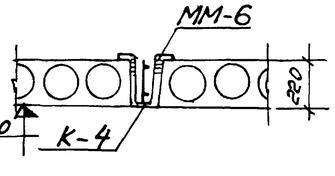
УМ-8



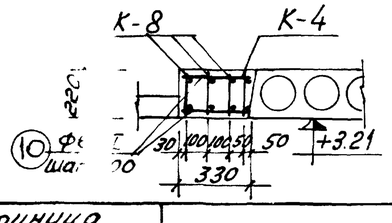
2-2



3-3



4-4



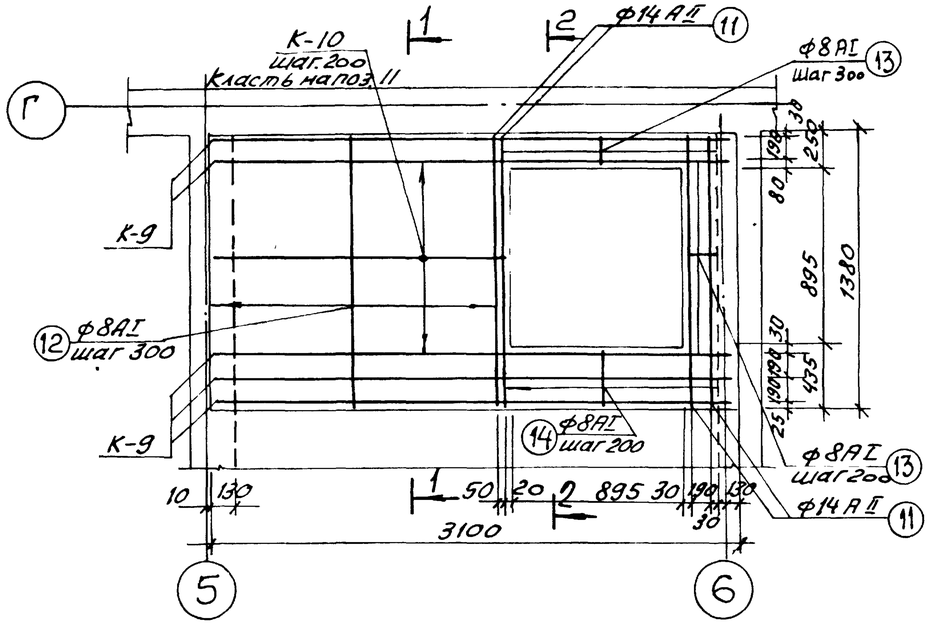
*. Для стен толщиной 380мм вместо С-13 применять поз. 3 понизу и поверху с шагом 300мм.

Выборка арматуры на 1 монолитный участок

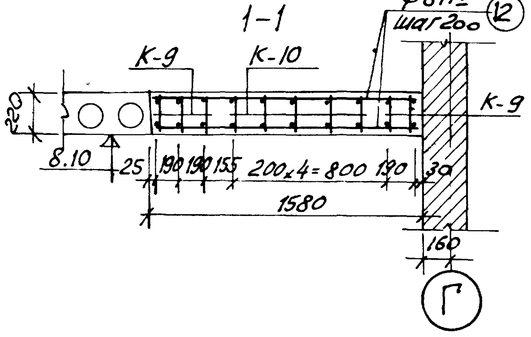
Марка участка	Марка элемента	Кол. шт.	Вес кг 1 шт.	Вес кг Всех	Общий вес, кг
УМ-3	К-2	3	4,14	12,42	18,42
	поз. 1	4	0,45	1,80	
	поз. 2	14	0,23	3,22	
	поз. 3	14	0,07	0,98	
УМ-4	К-1	4	3,69	14,76	17,58
	поз. 4	18	0,12	2,16	
	поз. 10	2	0,33	0,66	
УМ-5	К-5	3	26,88	80,64	12,30
	К-6	1	8,19	8,19	
	К-7	1	18,06	18,06	
	поз. 7	32	0,36	11,52	
	поз. 8	2	0,52	1,04	
	поз. 9	2	1,79	3,58	
УМ-6	К-3	2	5,7	11,4	28,92
	С-13	2	2,86	15,72	
	М-2	5	0,36	1,80	
УМ-7	К-4	1	15,33	15,33	17,19
	ММ-6	1	1,86	1,86	
УМ-8	К-4	1	15,33	15,33	24,60
	К-8	3	1,99	5,97	
	поз. 3	16	0,33	3,30	

1. Арматурные элементы см. раздел 10.7.
2. Расход материалов на монолитные участки см. лист 24.
3. Сварку арматуры производить по указаниям СН 393-69, дуговую сварку производить электродами типа Э42 $h_{шв} = 12$мм
4. Поперечная монтажная арматура ф6 AI устанавливается на прихватке электродами ф4. Режим сварки — с минимальным током.

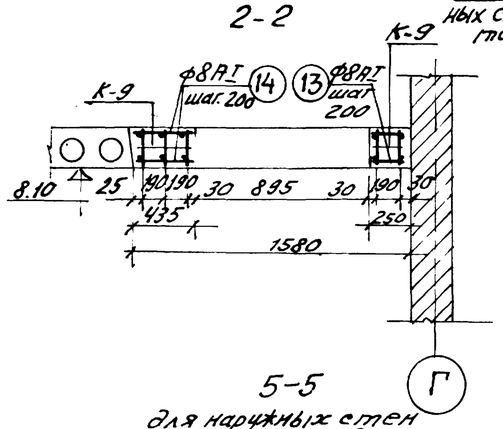
УМ-10



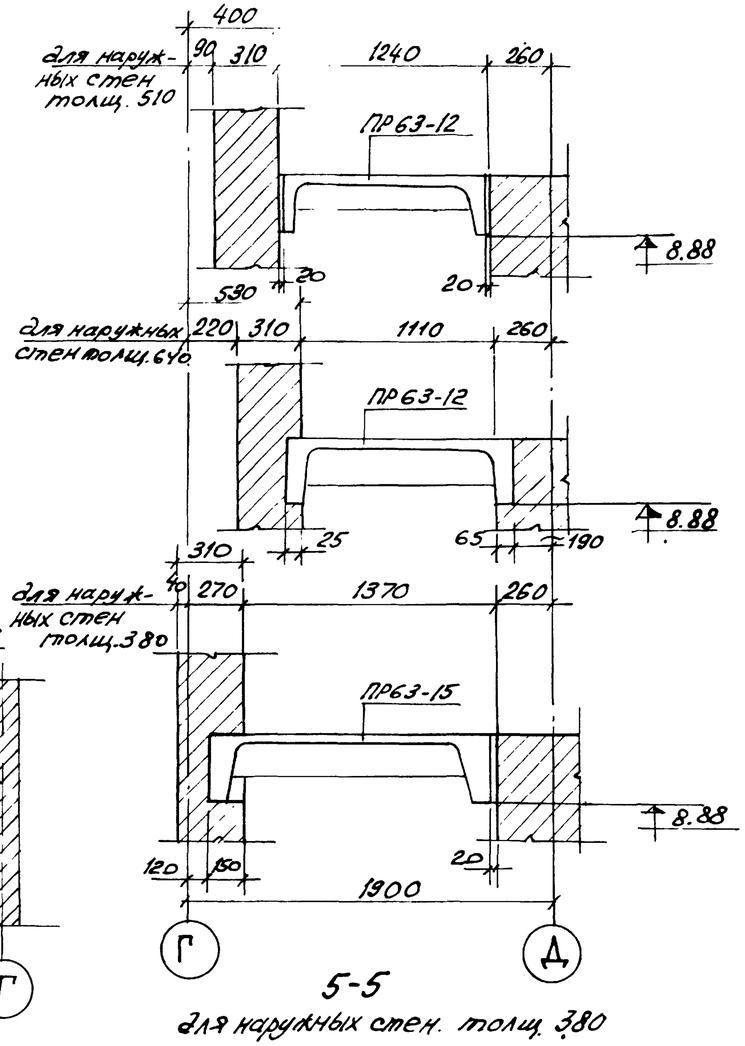
1-1



2-2

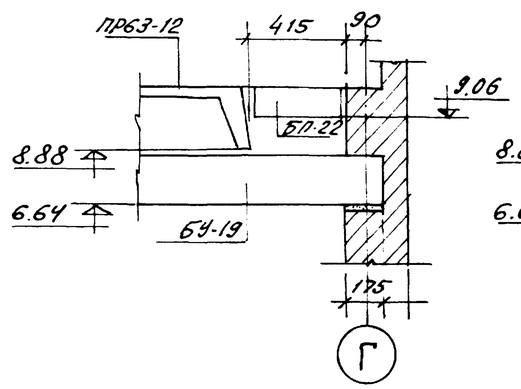


4-4



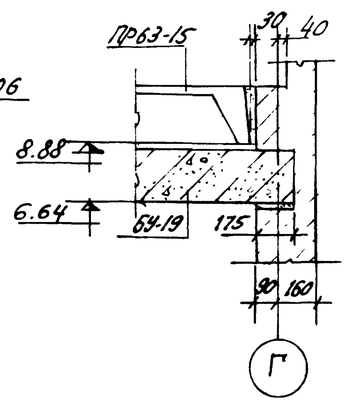
5-5

для наружных стен толщ. 640

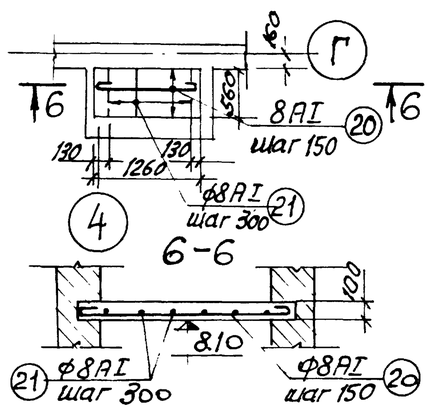


5-5

для наружных стен. толщ. 380



УМ-9



Выборка арматуры на 1 монолитный

Марка участка	Марка элемента	Кол. шт.	Вес кг 1 шт.	Вес кг всех	Общий вес, кг
УМ-9	поз. 20	5	0,54	2,7	3,8
	поз. 21	5	0,22	1,1	
УМ-10	К-9	5	5,23	26,15	68,35
	К-10	5	3,78	18,90	
	поз. 11	6	1,88	11,28	
	поз. 12	14	0,62	8,68	
	поз. 13	22	0,09	1,98	
	поз. 14	8	0,17	1,36	

Расход материалов

Марка монолит участка	Расход материалов	Бетона м³	Стали кг	Стали на 1 м³ бетона
УМ-3 (1 шт.)	На 1 уч-ок	0,54	18,42	34,11
	На все	0,54	18,42	
УМ-4 (2 шт.)	На 1 уч-ок	0,35	17,58	50,02
	На все	0,70	35,16	
УМ-5 (2 шт.)	На 1 уч-ок	0,79	123,03	155,7
	На все	1,58	246,06	
УМ-6 (1 шт.)	На 1 уч-ок	0,60	28,92	48,2
	На все	0,60	28,92	
УМ-7 (7 шт.)	На 1 уч-ок	0,13	17,19	132,23
	На все	0,91	120,33	
УМ-8 (1 шт.)	На 1 уч-ок	0,20	24,60	123,00
	На все	0,20	24,60	
УМ-9 (1 шт.)	На 1 уч-ок	0,09	3,8	42,20
	На все	0,09	3,8	
УМ-10 (1 шт.)	На 1 уч-ок	0,89	68,35	76,79
	На все	0,89	68,35	

1. Примечания см. лист 23.
2. Сечения 4-4 и 5-5 замаркированы на листе 32.

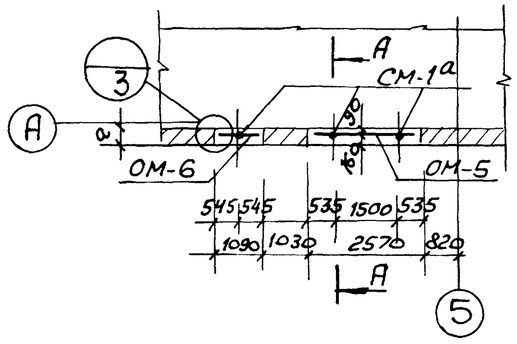
Согласовано | Инв. № Еб | Взамен | Дата 4.16.4

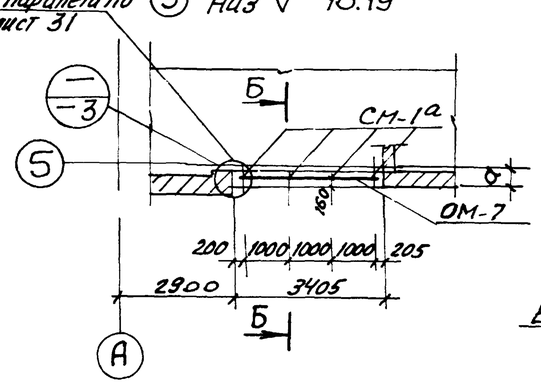
ЦНИИЭП жилища г. Москва

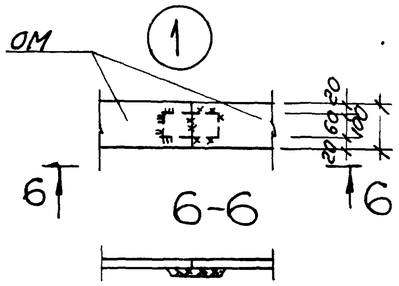
Нач. маст. Гинзбург | Рук. раз. Рапов | Гл. инж. Гребер | Гл. арх. Пальчик | Гл. инж. пр. Михайлова | Гл. арх. Ебко

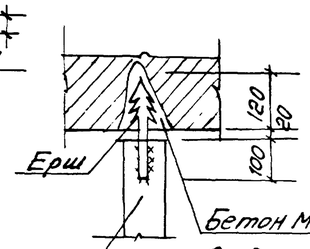
1975	Гостиница на 28 мест с плоской кровлей	Монолитные участки УМ-9 ÷ УМ-10. Расход материалов.	Типовой проект 284-5-34	Часть 1	Лист 24

Монтажные схемы ограждения кровли

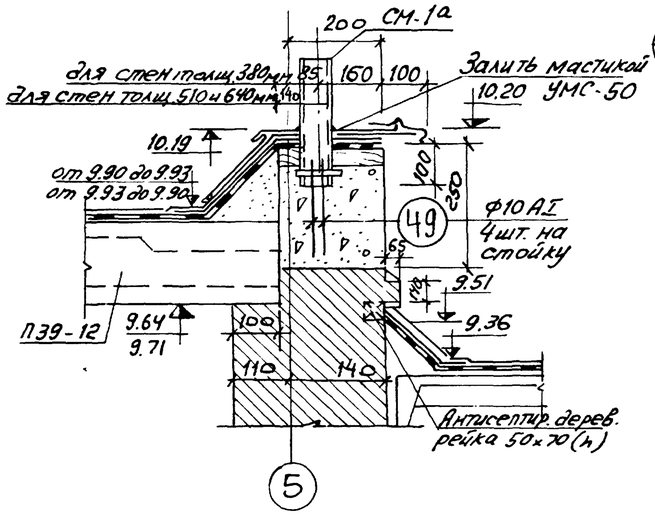


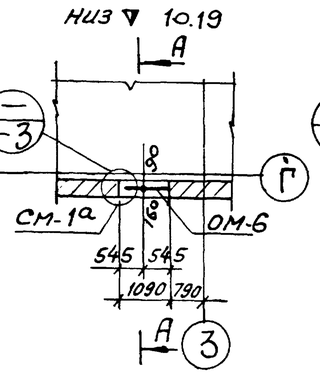


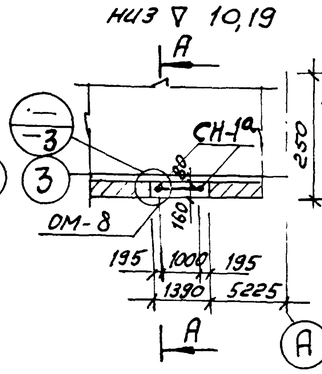


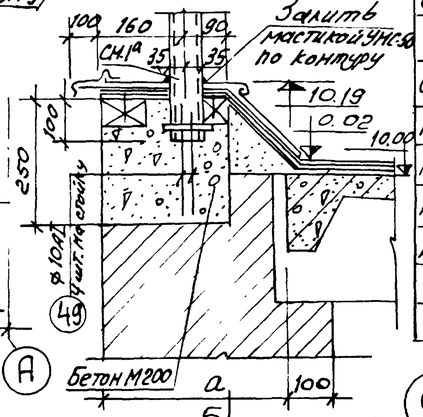


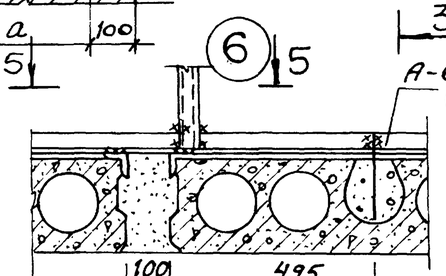
Б-Б

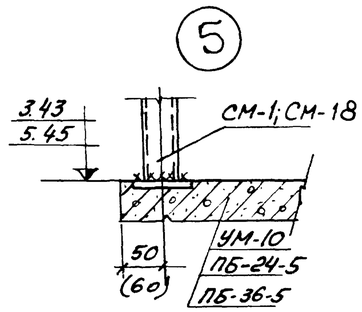


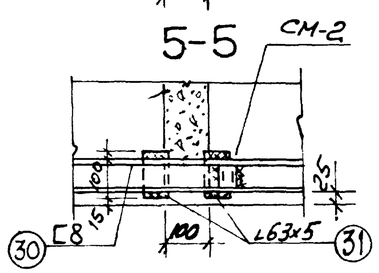


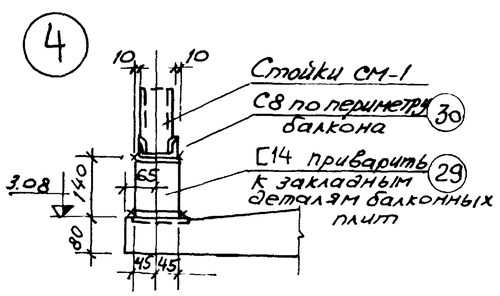












Выборка отправочных марок

Марка элемента	Наименование	Кол. во шт.	Вес в кг: 1 марки	Вес в кг: всех	Стандарт или лист проекта
СМ-1	Стойка	2	7.34	14.68	Часть 10 раздел 10.1 лист 6
СМ-1а	—"—	23	7.26	166.98	—"—
СМ-1б	—"—	4	7.17	28.68	—"—
СМ-2	—"—	9	7.34	66.06	—"—
ОМ-1	Обвязка	4	21.97	87.88	—"—
ОМ-2	—"—	3	10.49	31.47	—"—
ОМ-3	—"—	1	12.24	12.24	—"—
ОМ-4	—"—	1	14.07	14.07	—"—
ОМ-5	—"—	1	9.94	9.94	—"—
ОМ-6	—"—	2	4.13	8.26	—"—
ОМ-7	—"—	1	13.22	13.22	—"—
ОМ-8	—"—	1	5.31	5.31	—"—
ОМ-10	—"—	п.м. 37.34	—	29.50	—"—
поз. 31	∟63×4	п.м. 1.6		6.24	—"—
поз. 29	С14	7	1.33	9.33	—"—
поз. 30	С8	п.м. 16.30	—	116.70	—"—
поз. 49	Ф10 А I	40	0.22	8.80	—"—
А-6	Анкер	8	0.12	0.96	—"—
КО-1	Кровельный костыль	77	0.47	36.2	—"—

1. Сечение 4-4 см. лист 12 часть 0, 1-1.
2. На монтажных схемах ограждения террас размеры даны в кирпиче.
3. Узлы 1, 4, 5, 6 замаркированы на листе 4 части 9.

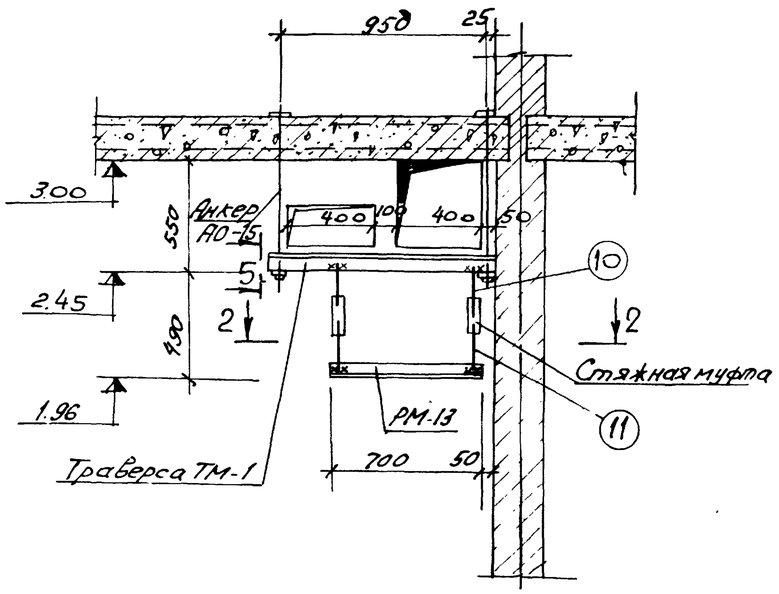
Согласовано | Инв. № подл. | Дата | Взамен

Гипинжпроект, г. Москва, жилища

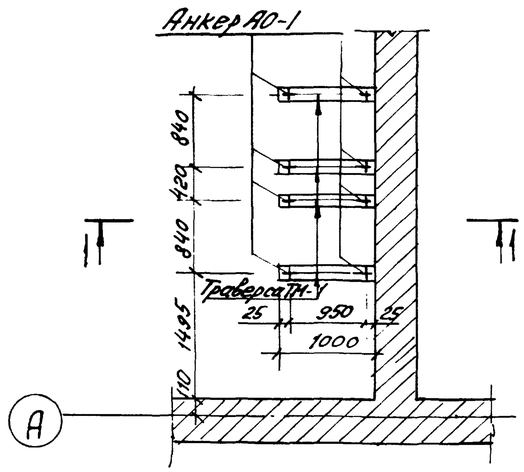
Разраб. Рольман; Рольман; Милиевская; Ед.го; Гл. инж. мат.; Гл. арх. пр.; Гл. инж. пр.

1975	Гостиница на 28 мест с плоской кровлей	Монтажные схемы ограждения кровли и узлы ограждения террасы и балконов	Типовой проект 284-5-34	Часть 1 Раздел	Лист 25

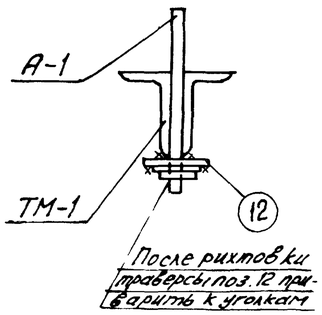
1-1



План расположения траверс ТМ-1 и разбивка анкеров



5-5



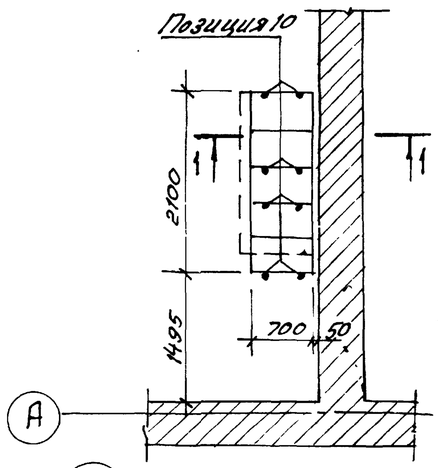
Выборка отправочных марок

Марка эл-та	Наименование	Кол-во штук	Вес в кг: 1 марки	Вес в кг: Всех	Стандарт или лист проекта
РМ-13	Рама	1	24,22	24,22	Раздел 10.7 лист 7
ТМ-1	Траверса ТМ-1	4	3,33	13,32	—"—
АО-1	Анкер АО-1	8	1,55	12,40	—"—
	Стяжная муфта	8	1,20	9,60	—"—
РМ-9	Решетка	1	40,52	40,52	Раздел 10.7 лист 5
А-4	Анкер	1	0,62	0,62	—"—
А-5	Анкер	1	0,37	0,37	—"—
поз.10	ф 12 AI	8	0,20	1,60	Раздел 10.7 лист 7
поз. 11	ф 12 AI	8	0,20	1,60	—"—
поз. 12	−100×10	8	0,78	4,84	—"—
АР-1	Анкер	4	0,23	0,92	лист 9
РМ-12	Решетка	1	12,56	12,56	—"—

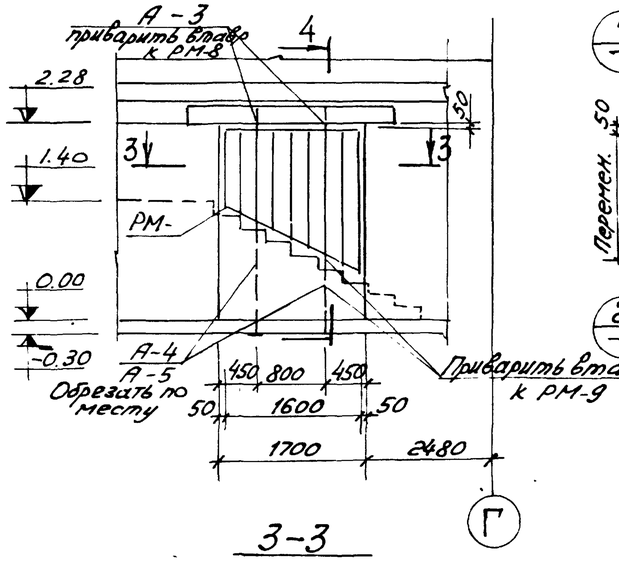
1. Рама крепится на анкерах выпущенных из перекрытия.
2. Крепление отсосов к металлической раме осуществляется с помощью болтов М6х16.
3. Анкер А-3 включен в выборку на листе 19.
4. Сварку производить электродами типа Э-42, $h_{шв}$ = 4 мм

Привязка рамы отсосов РМ-13

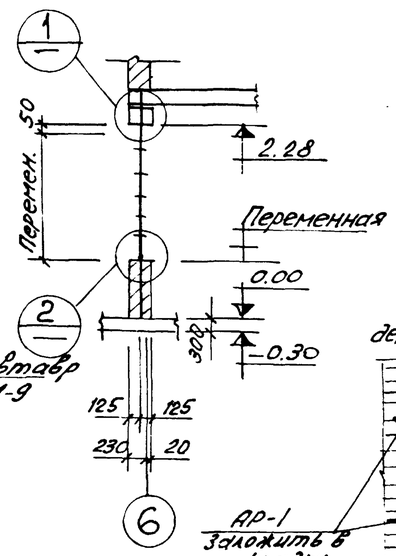
2-2



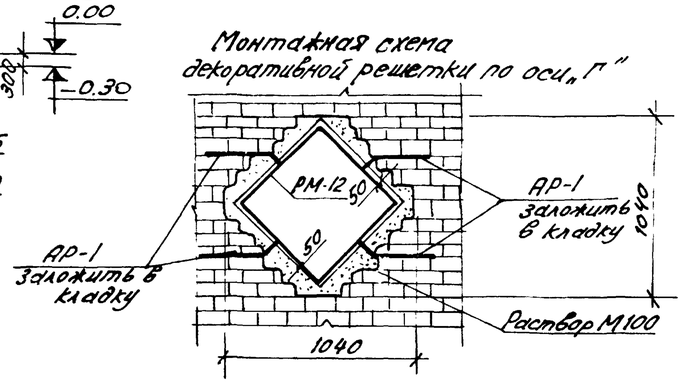
Монтажная схема декоративной решетки по оси „6"



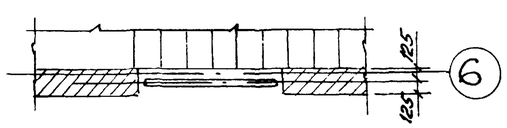
4-4

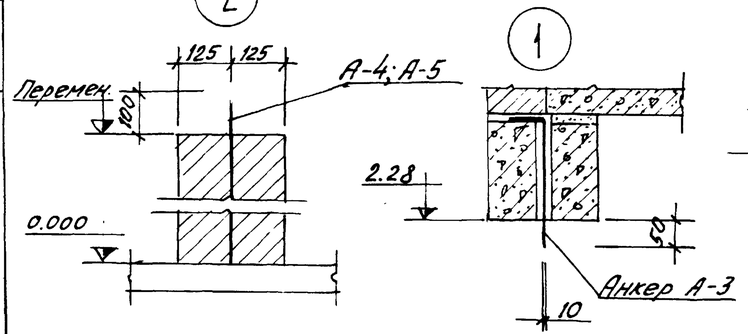


Монтажная схема декоративной решетки по оси „Г"



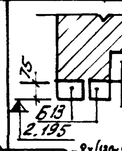
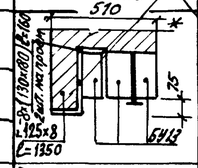
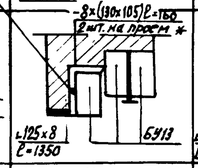
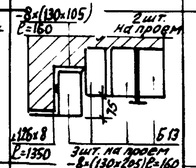
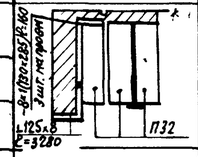
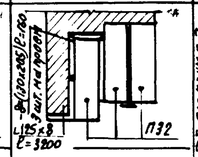
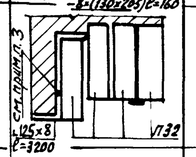
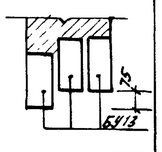
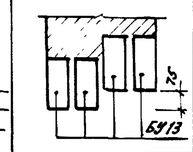
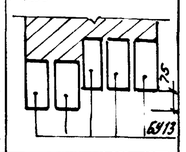
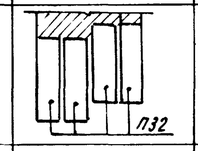
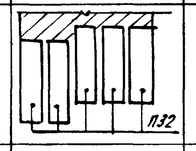
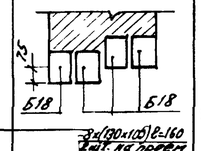
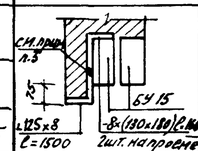
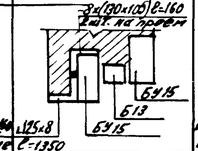
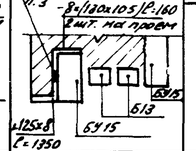
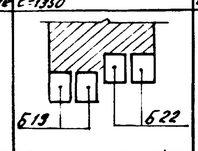
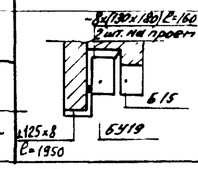
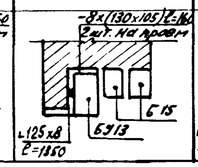
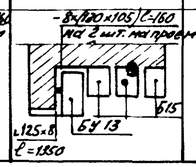
3-3





1975	Гостиница на 28 мест с плоской кровлей	Монтажные схемы крепления рам вентотсосов. Монтажные схемы декоративных решеток.	Типовой проект 284-5-34	Часть 1	Лист 26

ЦНИИЭП жилища г. Москва

Тип проема	Марка заполнения проема	Марка подоконной доски при толщине стен 380	510	640	Типы перемычек при толщине стен (сечение или № детали по серии 2.230-2 вып.1) 380	510	640	Отметка низа перемычек 1 этаж	2 этаж	3 этаж	Количество проемов по этажам 1	2	3	Общее Кол-во проемов
1	2	3	4	5	6	7	8	9	10	11	12	13	14	15
Т-7	ОС 12-12	ПД 13-20			80		231	2.195		—	2	—	—	2
	ОР 12-12		ПД 13-25											
	ОЗРС 12-12			ПД 13-35										
* Т-8	ИОС-1							2.715	—	—	1*	—	—	1
	ИОР-1													
	ИОЗРС-1													
** Т-9	ИОС 1×3 шт.							2.715	6.915	—	1**	без анкеров 1	—	2
	ИОР-1-3 шт.													
	ИОЗРС-1-3 шт.													
Т-10	ОС 06-09							2.195		—	2	—	—	2
	ОР 06-09													
	ИОЗРС-4													
Т-11	ОС 15 12×2 шт. ОС 15 06×1 шт.	ПД 28-20	—	—	101			2.195	—	—	1	—	—	1
	ОР 15 12×2 шт. ОР 15-06×1 шт.	—	ПД 28-25	—										
	ОЗРС 15-12×2 шт. ИОЗРС-3×1 шт.	—	—	ПД 28-35										
Т-12	ОС 15×15	ПД 16-20	—	—	82		233	2.195	4.995	7.795	6	5	5	16
	ОР 15-15	—	ПД-25	—										
	ОЗРС 15-15	—	—	ПД-35										
Т-13	ОС 15-09	ПД 10-20	—	—				2.195	4.995	—	1	1	—	2
	ОР 15-09	—	ПД 10-25	—										
	ИОЗРС-2	—	—	ПД 10-35										
Т-14	ОС 15-18	ПД 19-20	—	—	83		234	2.195	4.995	7.795	2	2	2	6
	ОР 15-18	—	ПД 19-25	—										
	ОЗРС 15-18	—	—	ПД 19-35										
Т-15	ОС 12-12	ПД 13-20	—	—				2.195	—	—	1	—	—	1
	ОР 12-12	—	ПД 13-25	—										
	ОЗРС 12-12	—	—	ПД 13-35										

1. * Привязка Б У13 от оси „4" – 280 мм. ** Привязка П32 от оси „4" – 260 мм. } Привязку анкеров см. лист 19
2. Для всех перемычек даны отметки четверти см. Т-7
3. ∟125×8 и пластину δ=8 сваривать $h_{ш}$=6, варить электродами Э-42.
4. Для проемов Т-36 в стенах толщ. 65мм перемычку Б13 ставить на ребро.

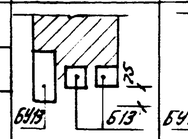
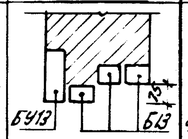
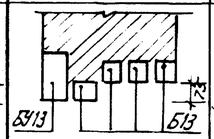
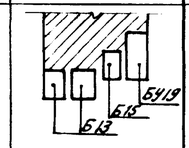
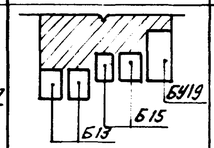
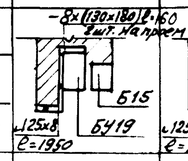
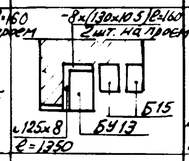
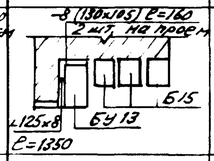
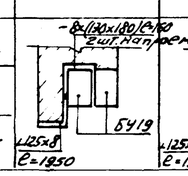
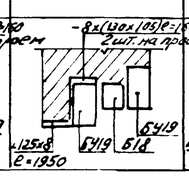
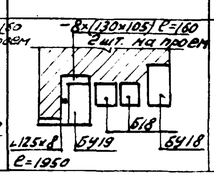
ЦНИИЭП жилища г. Москва

Гостиница на 28 мест с плоской кровлей | 1975 | Таблица типов проемов выше отм. 0,00 | Типовой проект 284-5-34 | Часть 1 | Лист 27

Согласовано

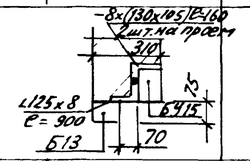
Дата | Инв.№ подл. | Взамен инв.№

Гл. инж. проекта Ильина; Гл. арх. пр. Милославская; Гл. инж. пр. Зайко; Ст. техн. Евтеева; Нач. маст. п. Гл. инж. пр.

Тип проема	Марка заполнения проема	Марка подоконной доски при толщине стен 380	510	640	Типы перемычек при толщине стен 380	510	640	Отметка низа перемычек 1 этаж	2 этаж	3 этаж	Количество проемов по этажам 1	2	3	Общее кол. во проемов
1	2	3	4	5	6	7	8	9	10	11	12	13	14	15
Т-16	Д 89 6/8							2,00	—	—	1	—	—	1
Т-17	ОС 12-12	ПД 13-20	—	—	89			2.195	4.995	—	3	1	—	1
	ОР 12-12	—	ПД 13-25	—										
	ОЗРС 12-12	—	—	ПД 13-35										
Т-18	ОС 12-12	ПД 13-20	—	—				—	4.995	—	—	1	—	1
	ОР 12-12	—	ПД 13-25	—										
	ОЗРС 12-12	—	—	ПД 13-35										
Т-19	ИОС-1	—	—	—	СМТ-13	СМТ-13	СМТ-13	—	6.915	—	—	1	—	1
	ИОР-1	—	—	—										
	ИОЗРС-1	—	—	—										
Т-20	ОС 12-15	ПД 10-20	—	—	СМТ-12	СМТ-12	СМТ-12	—	4.995	—	—	1	—	1
	ОР 12-15	—	ПД 16-25	—										
	ОЗРС 12-15	—	—	ПД 16-35										
Т-21	ОС 15-12	ПД 13-20	—	—	СМТ-18	СМТ-18	СМТ-18	—	4.995	—	—	1	—	1
	ОР 15-12	—	ПД 13-25	—										
	ОЗРС 15-12	—	—	ПД 13-35										
Т-22	ОС 15-12	ПД 13-20	—	—	СМТ-17	СМ-Т-17	СМТ-17	—	—	7.795	—	—	1	1
	ОР 15-12	—	ПД 13-25	—										
	ОЗРС 15-12	—	—	ПД 13-35										
Т-23	БС 22-09	—	—	—	СМТ-13	СМТ-13	СМ Т-13	2.195	4.995	7.795	1	1	2	4
	БС 22-09	—	—	—										
	БЗРС 22-09													
Т-24	ОС 15-15	ПД 16-20	—	—				—	4.995	—	—	1	—	1
	ОР 15-15	—	ПД 16-25	—										
	ОЗРС 15-15	—	—	ПД 16-35										

Примечания см. лист 27

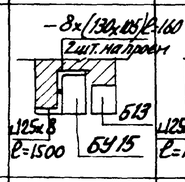
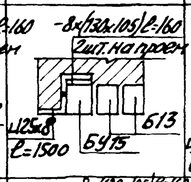
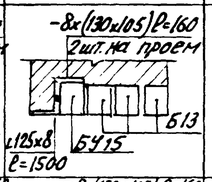
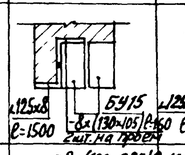
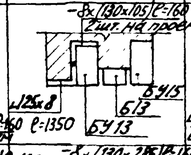
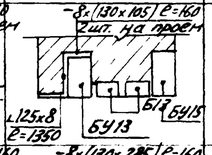
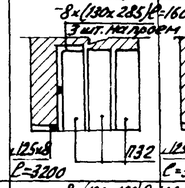
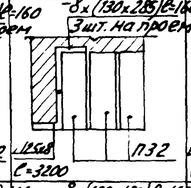
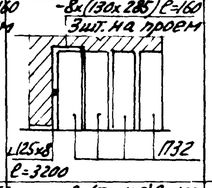
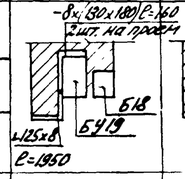
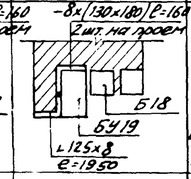
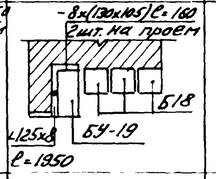
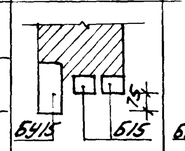
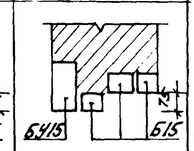
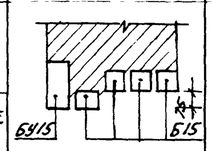
Согласовано
Инв. №
Взам. инв. №
Подпись и дата
Инв. № подл.
Гл. инж. проекта — Мишиев
Гл. инж. мастерской — Евко
Ст. техник — Евсеева
ЦНИИЭП жилища г. Москва

Тип проема	Марка заполнения проема	Марка подоконной доски при толщине стен			Типы перемычек при толщине стен (сечение или N детали по серии 2.230-2 вып.1)			Отметка низа перемычек			Количество проемов по этажам			Кол-во проемов
		380	510	640	380	510	640	1 эт.	2 эт.	3 эт.	1 эт.	2 эт.	3 эт.	
1	2	3	4	5	6	7	8	9	10	11	12	13	14	15
Т-25	Металл. сетка	—	—	—	54	117	188	—	3.68	—	—	2*	—	2*,
								—	—	8.78	—	—	8*	8*
Т-30	ДВ 9 6/8	—	—	—		19		2.00	—	—	1	—	—	1
Т-31	—	—	—	—		34		2.07	—	—	1	—	—	1
Т-32	ИРО	—	—	—		34		1.80	—	—	1	—	—	1
Т-33	Д6	—	—	—		35		2.07	—	—	2	—	—	2
Т-34	ДТ9	—	—	—		35		2.07	—	—	1	—	—	1
Т-35	Д6	—	—	—		515		2.07	—	—	1	—	—	1
Т-36 смл4 прилеж.	Д10	—	—	—		513		2.07	4.87	7.67	11	7	7	25
Т-37	Д7	—	—	—		513		2.07	—	—	1	—	—	1
Т-38	Д8	—	—	—		33		2.07	4.87	—	1	2	—	3
Т-39	ДТ8	—	—	—		45		2.07	4.87	7.67	2	2	2	6
Т-40	ДТ8	—	—	—		19		2.07	—	—	1	—	—	1
Т-41	ДД49-8	—	—	—		29		2.07	4.87	7.67	1	1	1	3
Т-42	—	—	—	—		35		2.25	—	—	1	—	—	1
Т-43	ДД4-9-8	—	—	—		47		2.07	—	—	1	—	—	1
Т-44	Д8	—	—	—		513		2.07	4.87	7.67	6	10	9	25
Т-45	Д8	—	—	—		46		2.07	4.87	7.67	5	5	4	14
Т-46	ДТ8	—	—	—		48		2.07	—	—	1	1	—	2
Т-47	Д8	—	—	—		19		2.07	—	—	1	—	—	1
Т-49	ДД4-9-8	—	—	—		21		2.07	—	—	1	—	—	1
Т-50	ДС8	—	—	—				—	—	10.99	—	—	1**	1**
Т-51	Д10	—	—	—		45		—	4.87	7.67	—	1	1	2
Т-54	ДВ85-9-3 09-15	—	—	—		—		—	—	—	2	—	—	2
Т-55	ДД4.9-8 ф-1	—	—	—		29		—	6.915	—	—	1	—	1
Т-56	ДС8	—	—	—		—		—	—	—	—	—	1***	1***

* Продухи см. лист 31.
** Вход в венткамеру
*** выход на кровлю с Т-26 по Т-29 и Т48, Т-52, Т-53 и Т-57 см. лист 14 часть 01 примечания см. лист 27.

ЦНИИЭП жилища г. Москва	1975	Гостиница на 28 мест с плоской кровлей	Таблица типов проемов выше отм. 0.00	Типовой проект 284-5-34	Часть 1	Лист 29

Нач. маст. Архит. Проверил
Гл. инж. пр. Тальман
Гл. инж. пр. Малишевская
Ст. техн. Евтеева
Инв. № подл. | Подпись и дата | Взам. инв. №
Согласовано

Тип проекта	Марка заполнения проема	Марка подоконной доски при толщине стен 380	510	640	Типы перемычек при толщине стен сечение или № детали по серии 2.230-2 вып.1 380	510	640	Отметка низа перемычек 1 эт.	2 эт.	3 эт.	Количество проемов в по этажам 1 эт.	2 эт.	3 эт.	Общее кол-во проема
1	2	3	4	5	6	7	8	9	10	11	12	13	14	15
Т-59	Металлическая сетка	—	—	—				—	—	8.78	—	—	2*	2*
Т-60	Металлическая сетка	—	—	—				—	—	8.78	—	—	1*	1*
Т-61	Металлическая сетка	—	—	—				—	—	8.78	—	—	1*	1*
Т-62	ОС15-15	ПД 13-20	—	—				—	—	6.395	—		1	1
	ОР15-15	—	ПД 13	—										
	ОЗРС15-15	—	—	ПД 13-35										
Т-63	ОС-12-12	ПД 13-20						2.195	—	—	1	—	—	1
	ОР-12-12		ПД 13-25											
	ОЗРС 12-12			ПД 13-35										
Т-58	металлич. сетка	—	—	—	60	123	210	—	3.68	—	—	2	—	2
Т-84	металлич. сетка	—	—	—	45	108	179	—	3.68	—	—	3	—	3

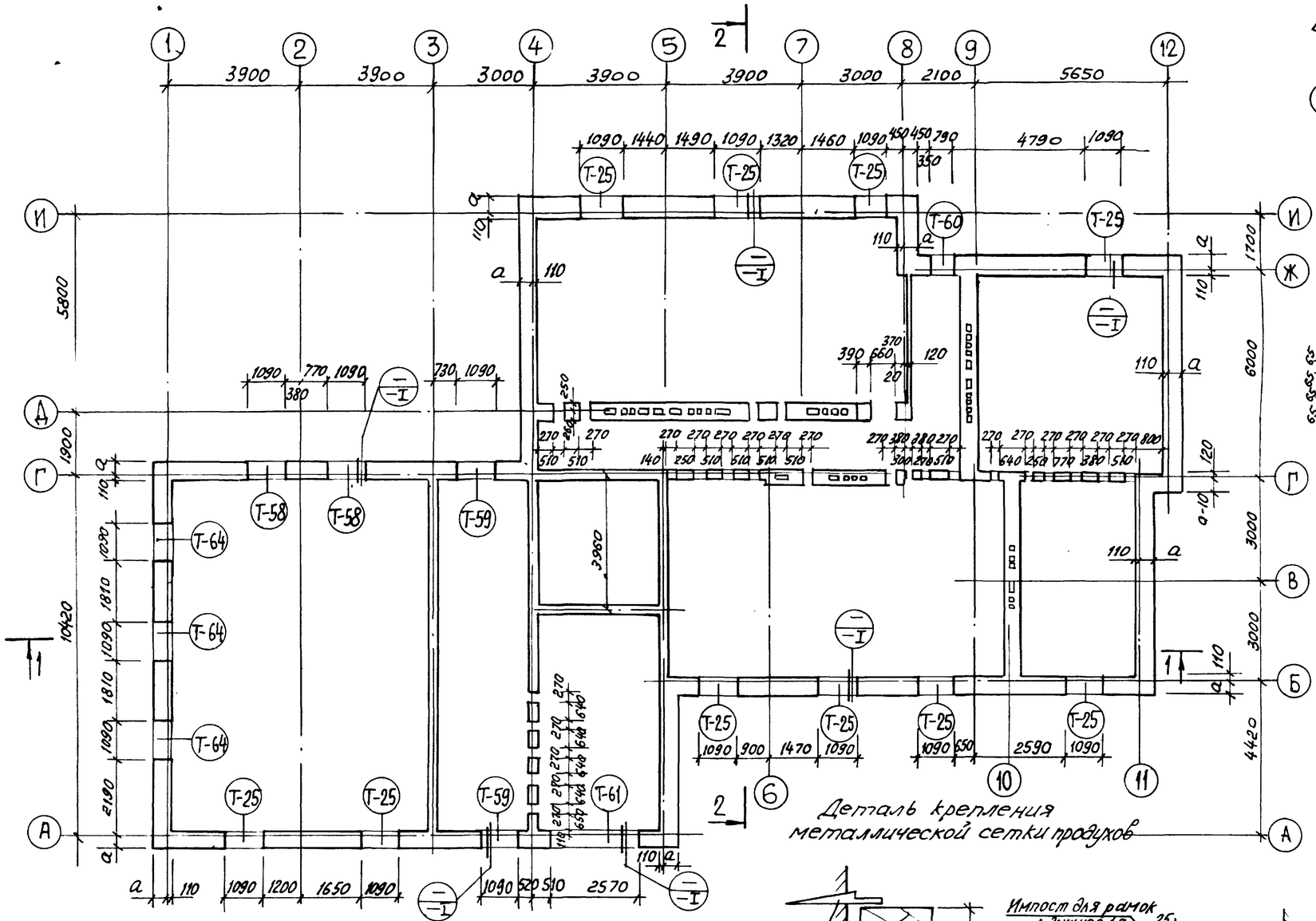
* Продухи см. лист 31.
Примечание см. лист 27.

Согласовано | Дата | Инв.№ | Взамен

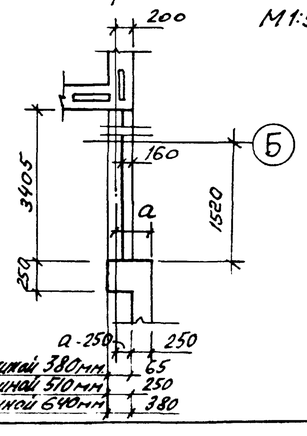
Главный архитектор проекта Хрофорин
Гл. инж. пр. Пальман
Гл. инж. пр. Милашевская
Ст. техник Евро
Ст. техник Евтеева

ЦНИИЭП жилища г. Москва

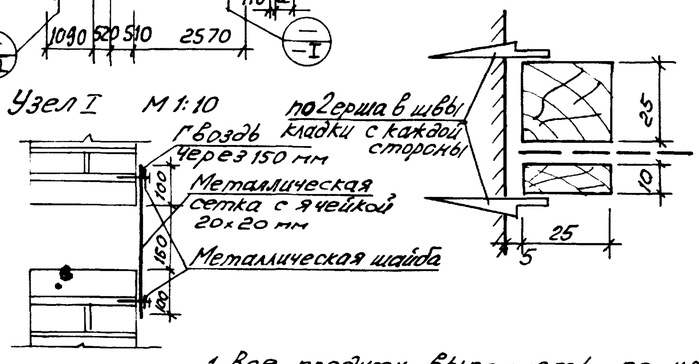
1975	Гостиница на 28 мест с плоской кровлей	Таблица типов проемов выше отм. 0.00	Типовой проект 284-5-34	Часть 1	Лист 30

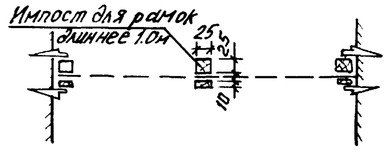


Деталь парапета по оси 5

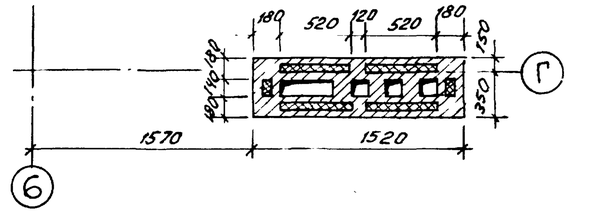


Узел I М 1:10





Деталь крепления металлической сетки продухов



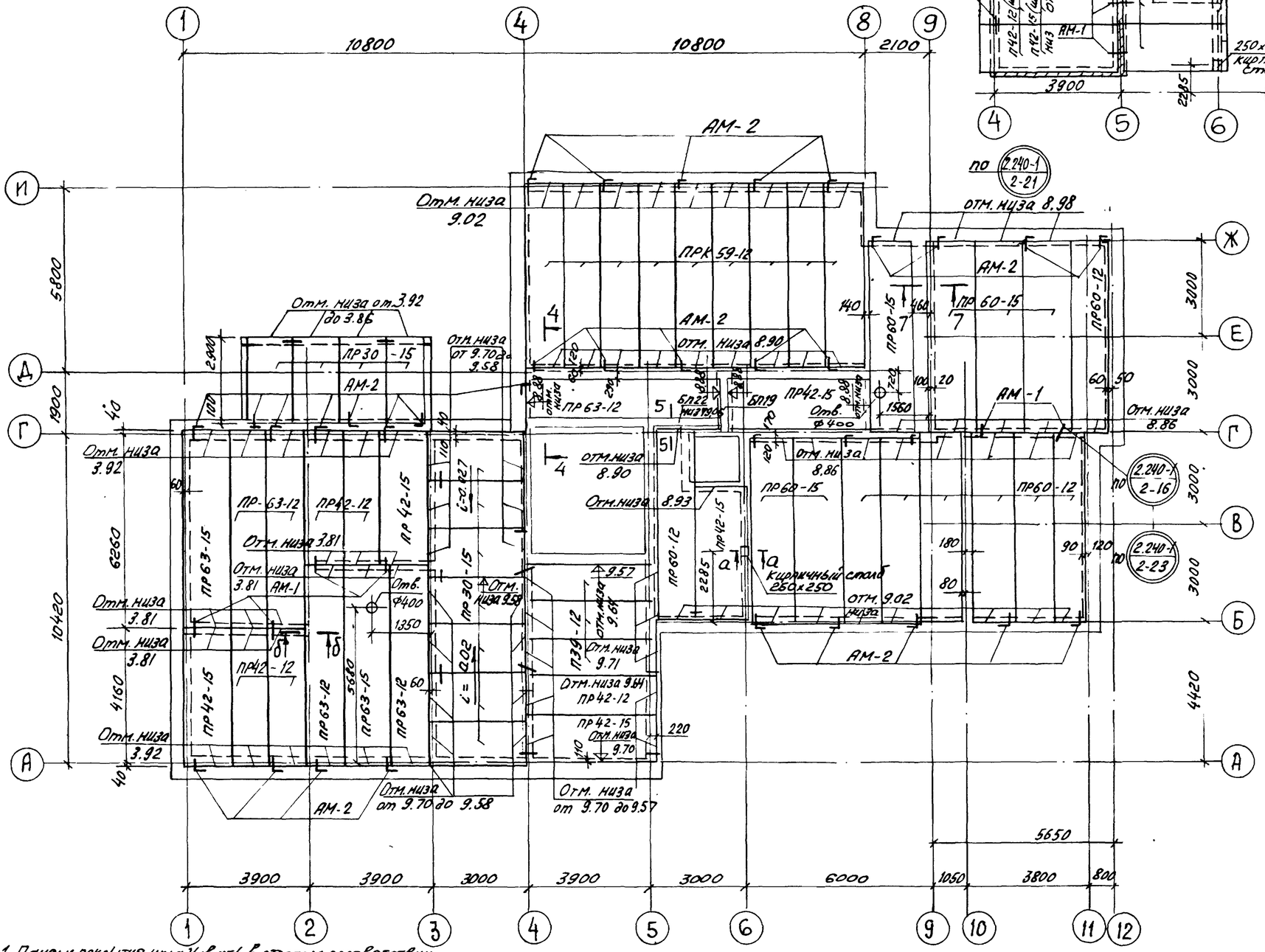
1. Все продухи выполнять по узлу I.
2. Балки покрытия условно не показаны
3. Расположение детали парапета по оси 5 см. лист 32. 4. Привязку отверстий и ВК см. лист 15, часть 9.

1975	Гостиница на 28 мест с плоской кровлей	Кладочный план продухов, детали.	Типовой проект 284-5-34	Часть 1 / Лист 31

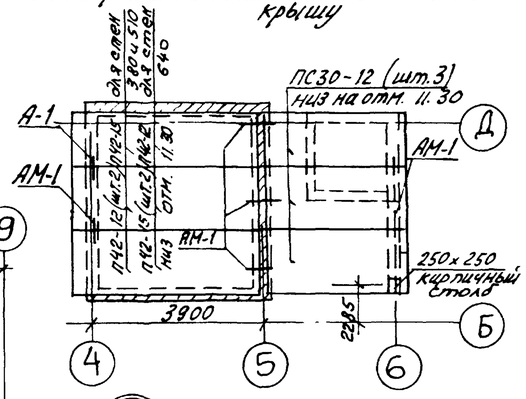
ЦНИИЭП жилища г. Москва

Гл. инженер проекта Дубленко
Гл. архитектор проекта Евко
Гл. конструктор проекта Гальперина
Рук. мастерской Малиновский
Гл. архитектор Евко
Нач. сектора
Инв. № подл. | Подпись и дата | Взам. инв. №

План покрытия



План покрытия вентшахты и выхода на крышу



Спецификация сборных железобетонных и металлических изделий

Наименование	Марка элемента	Количество шт.
Панели покрытий	ПР60-15	6
	ПР60-12	7
	ПРК59-12	9
	ПР63-12	4
	ПР30-15	11
	ПР63-12	1
	ПР42-15	5
	ПР42-12	5
	ПР63-15	2
	ПЗ9-12	3
	БП22	1
	БП19	1
Анкера	АМ-1	26
	АМ-2	35

а-а

б-б

1. Панели покрытия укладывать в строгом соответствии с отметками данными на чертеже для создания уклона кровли.
2. Спецификации сборных железобетонных и металлических изделий см. листы 44-46.
3. Конструкцию венткамеры и выхода на кровлю см. л. л. 34,36.
4. Сечение 4-4 см. лист 24.
5. Сечения 5-5, 7-7 лист 35.
6. Основные примечания см. лист 20.

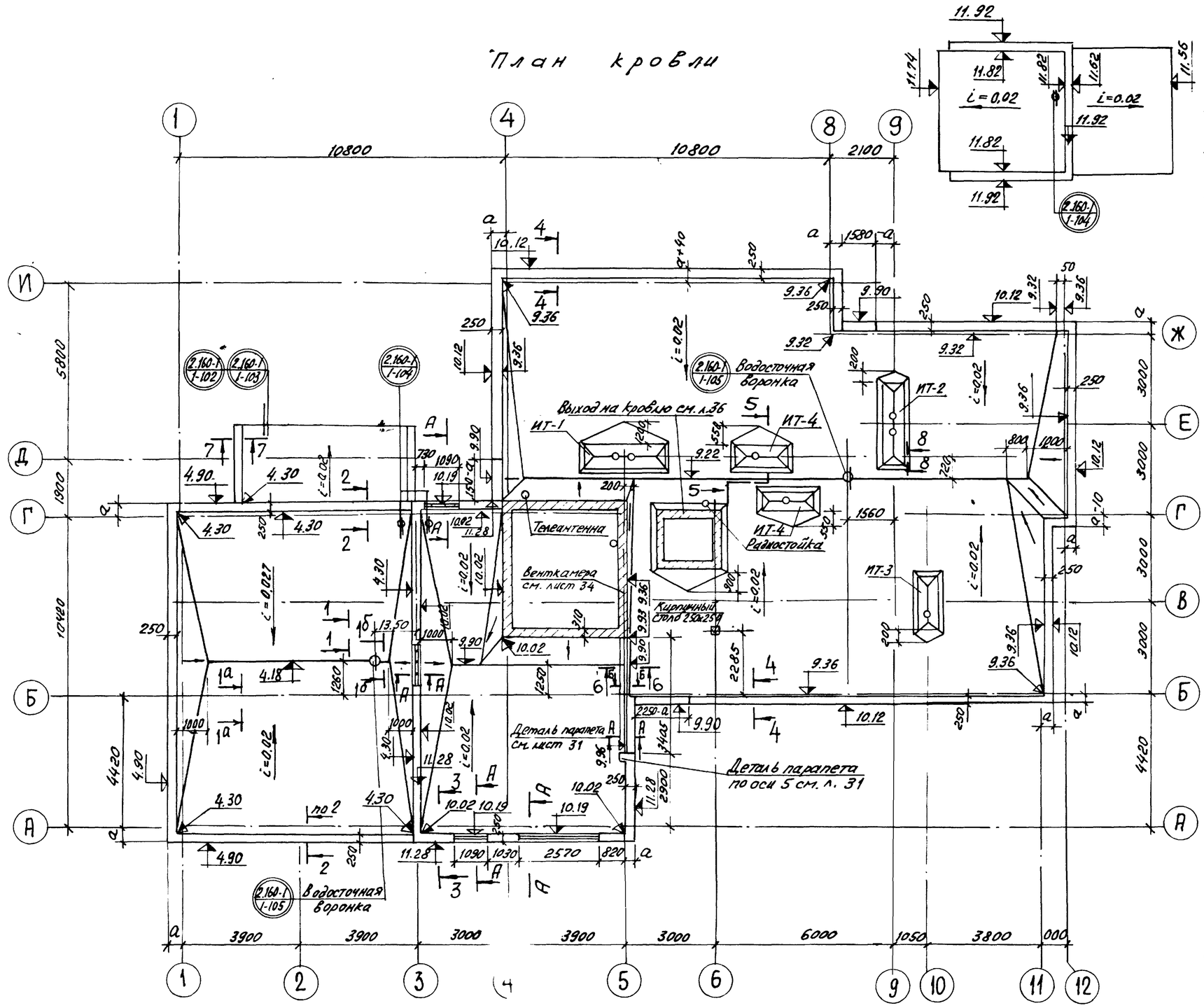
ЦНИИЭП жилища г. Москва

Нач. маст. Л. Арнольд
Гл. инж. мас. Пальмина
Гл. арх. пр. Яковлева
Гл. инж. пр. Евко
Зодчий Рабинер

1975	Гостиница на 28 мест с плоской кровлей	План покрытия	Типовой проект 284-5-34	Часть 1	Лист 32

Фрагмент плана кровли
(см. совместно с листами 34,36)

План кровли



Металлические изделия на кровлю

Марка	Альбом каталог	N листа	Наименование	Вес кг	Кол-во шт.	Общий вес кг
ИТ-1	Часть 10 Раздел 17	8	Зонт над вент-шахтой	31,76	1	31,76
ИТ-2	—"—	—"—	—"—	20,06	1	20,06
ИТ-3	—"—	—"—	—"—	20,90	1	20,90
ИТ-4	—"—	—"—	—"—	16,20	2	32,40
РЗ-1	—"—	—"—	Рамка для крепления зонта	28,27	1	28,27
РЗ-2	—"—	—"—	—"—	26,28	1	26,28
РЗ-3	—"—	—"—	—"—	16,38	1	16,38
РЗ-4	—"—	—"—	—"—	12,86	2	25,72
КО-1	—"—	6	Кровельный костыль	0,47	12	5,64
	—"—	10	Металлические детали гильзы радиостойки	33,90	1	33,90
	—"—	11	Металлические детали оттяжки для телеант.	36,34	1	36,34
АМ-5	—"—	10	Анкер для крепления оттяжки телеант.	2,75	2	5,50
АМ-6	—"—	10	Анкер для крепления гильзы радиостойки	2,22	2	4,44

1. Для устройства гидроизоляционного ковра применять рубероид по ГОСТ 10923-64*, клеить на битумно-кровельной горячей мастике по ГОСТ 2889-67:
   а) для районов строительства севернее географической широты 50° для европейской части и 53° в азиатской части СССР – для кровли МБК-Г-55, для мест примыкания МБК-Г-85;
   б) для остальных районов строительства МБК-Г-65, для мест примыкания – МБК-Г-100.
2. Максимальная высота растворного слоя для образования уклона кровли должна быть не более 80мм (по несущей способности панелей покрытия).
3. При производстве и приемке работ по устройству крыши руководствоваться указаниями СНиП III-20-74.
4. Шина заземления кладется открыто по ковру покрытия.
5. Значения „а" см. лист 9.
6. С – толщина утеплителя см. технические указания данной части (табл. 2).
7. Деталь крепления зонтов к вентшахтам и сечения 1-1÷8÷8 см. часть 9 лист 22.
8. Монтажные схемы и узлы крепления ограждений кровли, сечение А-А см. лист 25.
9. Работы выполнять в соответствии с проектом производства работ, в котором предусмотреть контроль за выполнением правил пожарной безопасности и техники безопасности.
10. В местах прохода труб вентиляции канализационных стояков покрытия зонтов отбортовать, шов загерметизировать мастикой УМС-50.
11. Сечение Б-Б см. лист 25.

1975	Гостиница на 28 мест с плоской кровлей	План кровли.	Типовой проект 284-5-34	Часть 1	Лист 33

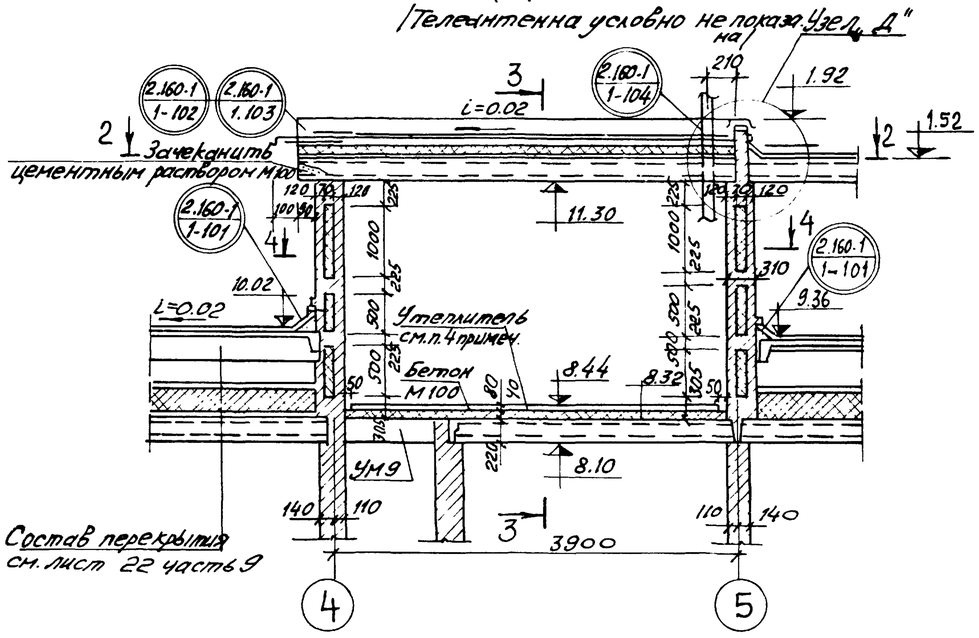
ЦНИИЭП жилища г. Москва

Инв. № | Взамен

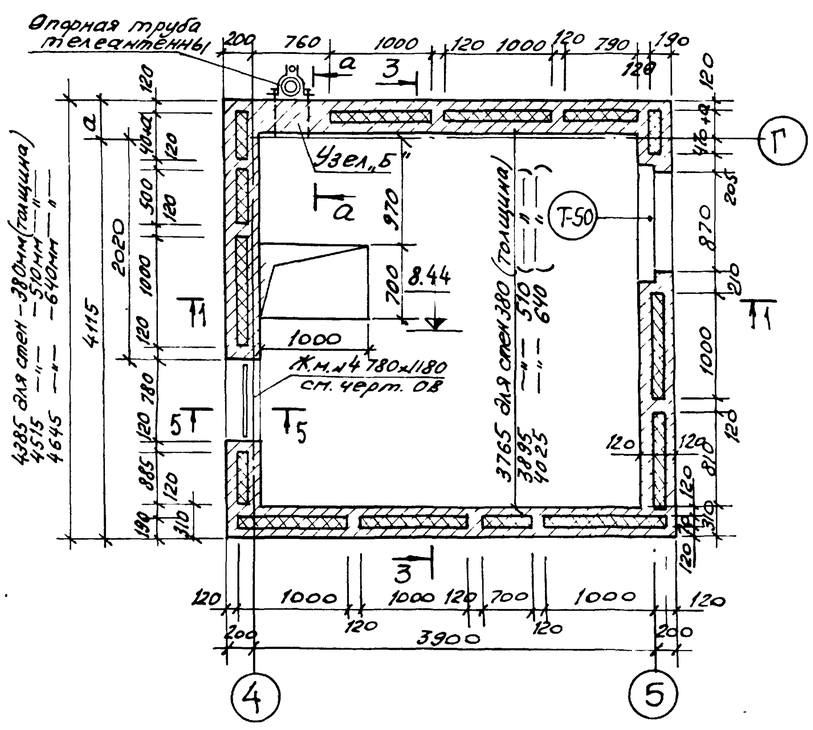
Гл. инженер проекта Стародубов
Гл. архитектор проекта Добровольский
Гл. инженер проекта Мишковский
Рук. гр. инж. Ельцо

Венткамера

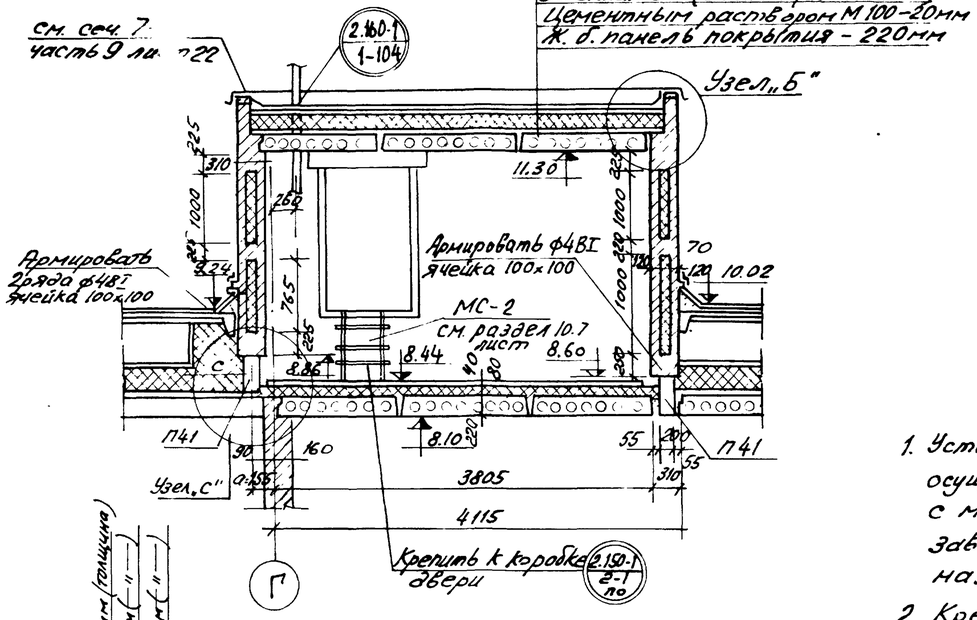
1-1



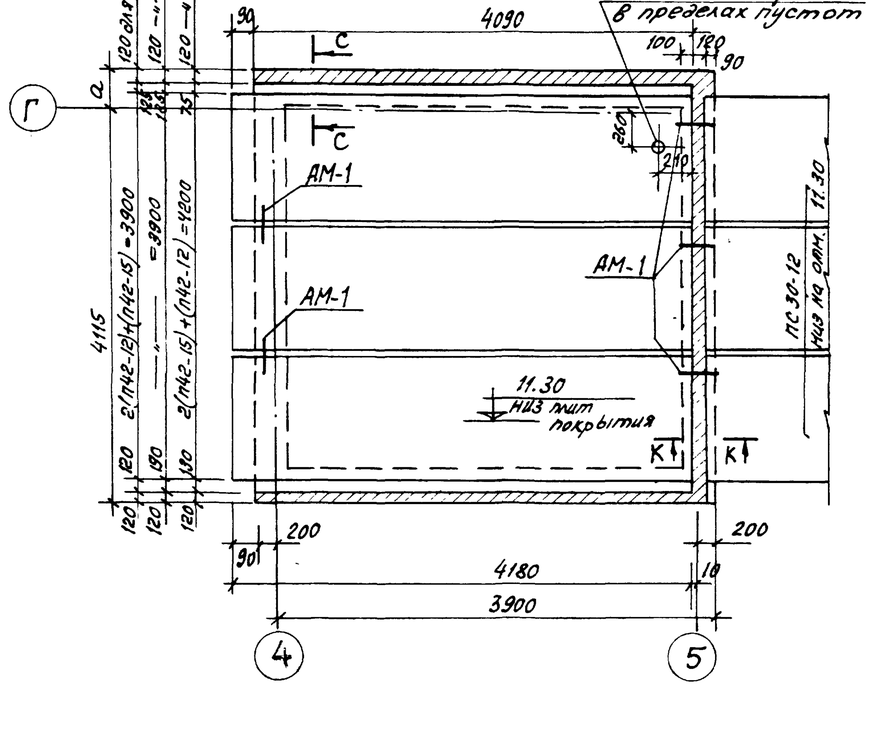
План



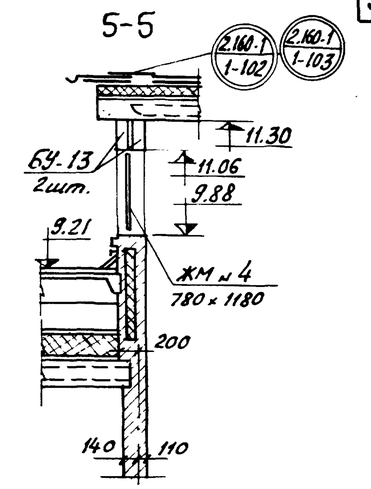
3-3



2-2



5-5



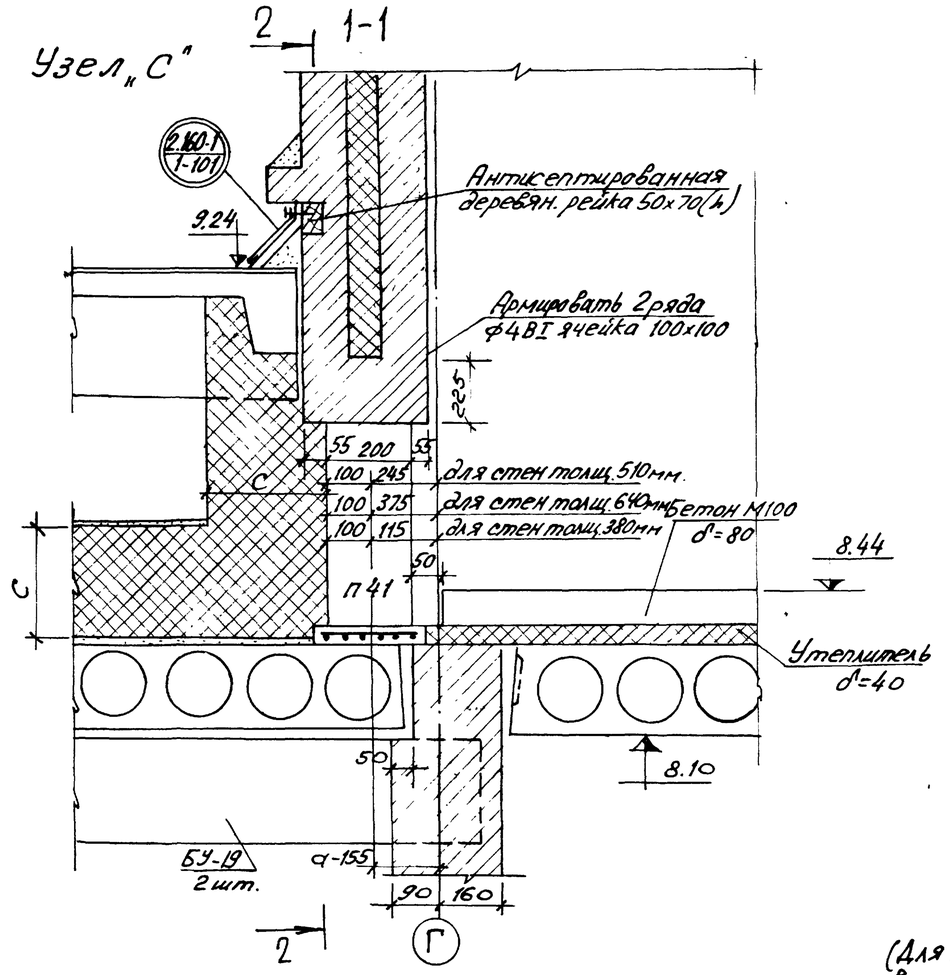
1. Установку радио и телестоек осуществлять по согласованию с местным узлом связи в зависимости от класса и назначения линии.
2. Крепление гильзы для радиостойки и опорной трубы для телеантенны уточнить при привязке по фактическим нагрузкам.
3. Металлические изделия окрасить масляной краской за два раза.
4. Утеплитель-минераловатные плиты жесткие на синтетической связке $\gamma = 200$ кг/м^3.
5. Величина толщины утеплителя „С" принимается по таблице 2 пояснительной записки с уменьшением на 20%.
6. Сечение а-а см. лист 36.
7. Узлы „А" „Б" и „С", сечения С-С и К-К смотри лист 35.
8. Узел „Д" см. лист 36.

ЦНИИЭП жилища г. Москва

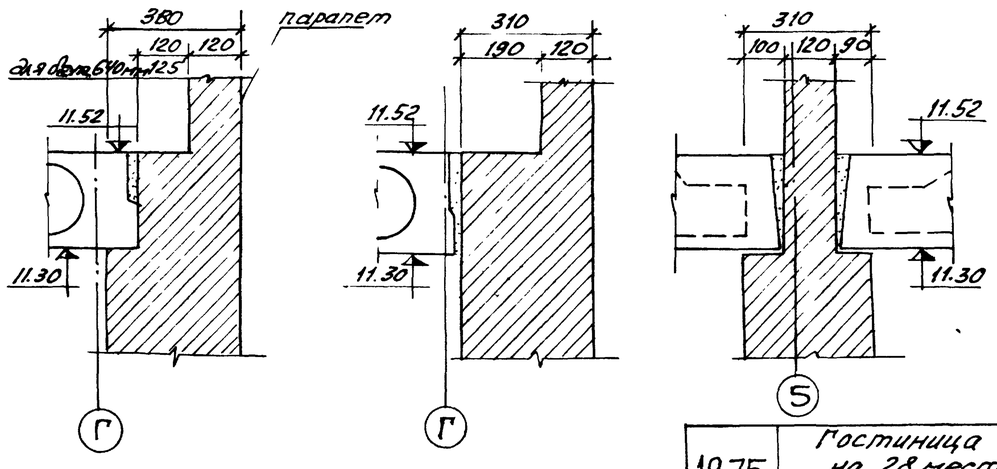
Гл. инженер Смирнов
Гл. инж. пр. Евко
Гл. архит. пр. Милованов
Нач. маст. Пальчун
Рук. гр. Волгин

1975	Гостиница на 28 мест с плоской кровлей	Венткамера. Сечения.	Типовой проект 284-5-34	Часть 1	Лист 34

Узел „С"

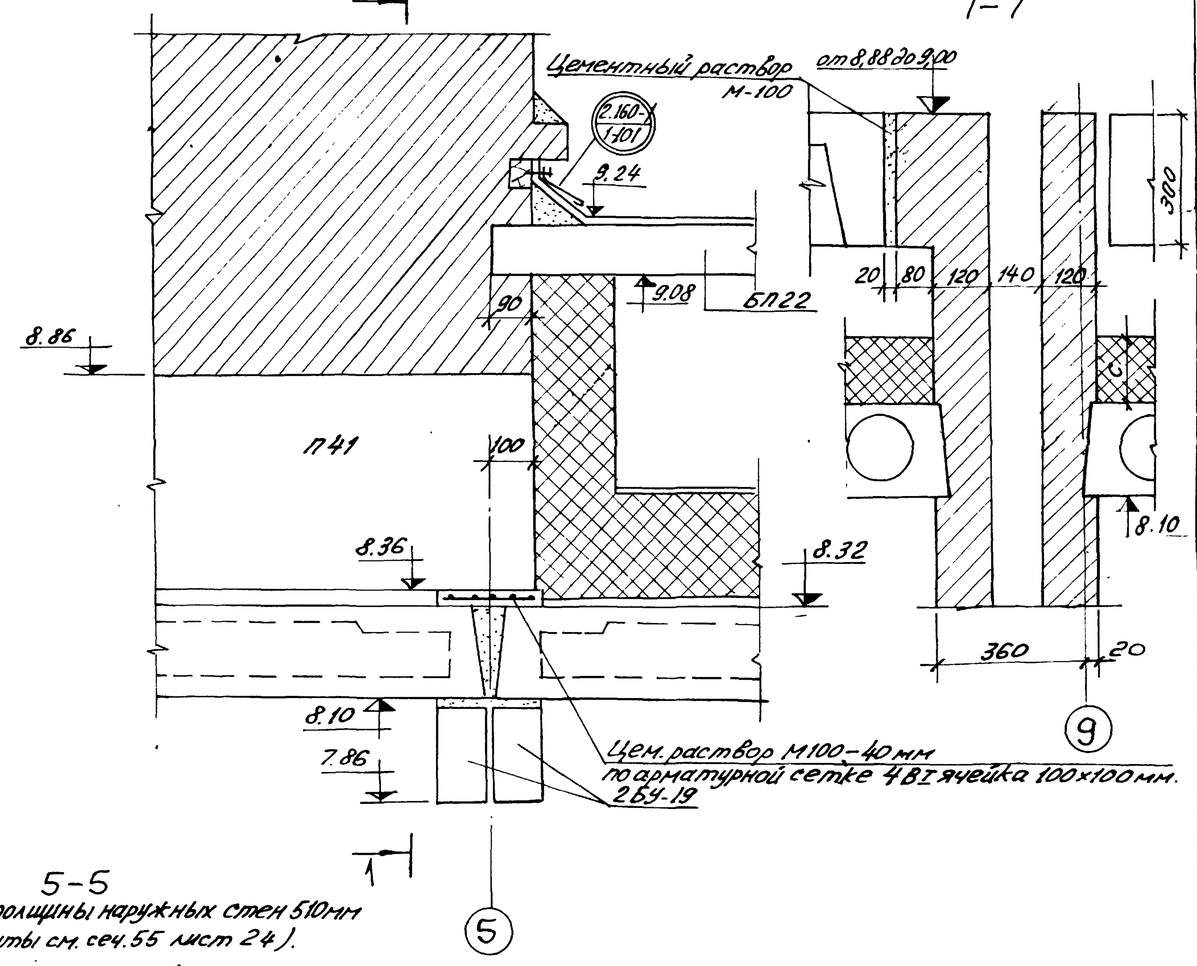


Узел „Б" (сечение с-с).



К-К

1 2-2

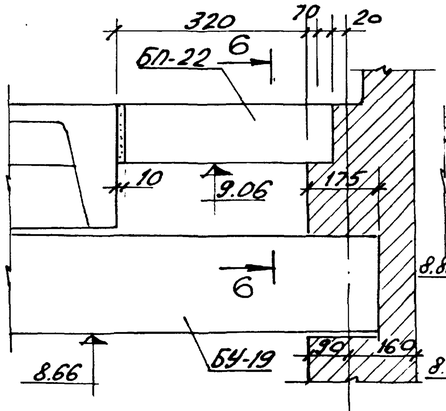


7-7

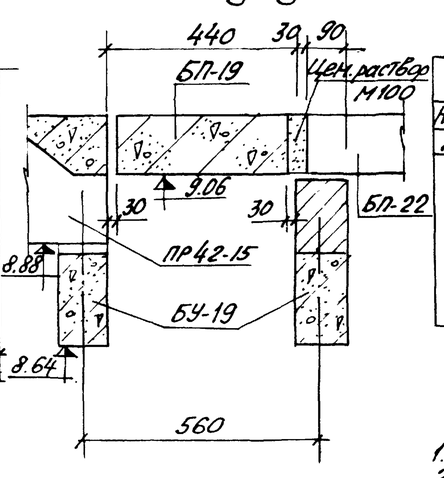
5-5

(Для толщины наружных стен 510мм варианты см. сеч. 55 лист 24).

Узел „А"



6-6



Выборка сборных железобетонных изделий

Наимен.	Марка	Кол-во		
Для стен толщиной		δ=380	510	640
Панели покрытий	П42-12	2	2	1
	П42-15	1	1	2
	ПС30-12	3	3	3
	БУ-13	2	2	2
	БУ-19	2	2	2
	БУ-15	1	1	1
	Б-13	1	1	1

1. Сечение 7-7 замаркировано на лист 32.
2. Примечания см. лист 34.
3. Состав кровли см. лист 22 часть 9.

ЦНИИЭП жилища г. Москва	Нач. мастерской		Гостиница на 28 мест с плоской кровлей	Типовой проект 284-5-34	Часть 1
	Гл. инж. мас.				
	Гл. арх. пр.	Пальмбах			
	Гл. инж. пр.	Милованова			
	Ст. инженер	Сычова	1975	Узлы „А", „Б", „С". Сечения.	Лист 35
	Проверил				
	Конт.	Е.Ко			

Выход на кровлю

Д-Д

i=0.02

Гидроизоляционный ковер-2слоя
стяжка из цементно-раств. М100-20мм

11.52

11.30

антисептир. дерев. рейка 50×70 (h)

Зачеканить цем. раствором М100

120 1590 120

60

20

А А

Скоба

65

65

140

140

2.160-1 1-101

от 9.28 до 9.24

Армированная стяжка в 1/4 ф4 В I ячейка 100×100

120

20

Л9

1000

УМ-10

445 895 250 20 230

МС-1 см. раздел 10.7

Е-Е

Радиостойка

11.52

11.30

11.06

БУ19

225

204

11.30

1430

Зачеканить цем. раствором М100

120 1650 120

1890

42

Узел „А"

65

140

9.24

БЛ22

Армированная стяжка в 1/4 ф4 В I ячейка 100×100

Л9

МС-2 см. раздел 10.7

Бетон М200

9.42

УМ-10

МС-1

ШОВ 30мм зачеканить 90 раствором М100

160

Г

А-А

радиостойка

Е Б

6

Г

120 250 140

120 895 505 120

1890

Б

Скоба

Д Д

120 445 885 370 120

20 100

250

870 250

1950

Узел Д

Е

11.92

Т-56

6

2.150-1 п02-1 МС-2 см. раздел 10.7 Крепить к коробке двери

11.82

11.62

11.52

11.30

Состав кровли см. лист 34 часть 1 сечение 3-3

310

а-а

под сеч. 7-7 см. лист 22 часть 8

11.92

С см. примечание лист 34

11.30

120

11.08

1450

С С

9.63

310

65

а-155

140

9.22

8.86

8.84

Л41

8.32

8.10

Г

С-С

АМ-5

20 98 65

а а

Телеантенна

310

Б-Б

2.160-1 1-102

2.160-1 1-103

11.52

11.08

42

11.30

1450

9.63

К К

40

65

140

Антисептированная деревянная рейка 50×70 (h)

9.22

Г

К-К

АМ-6

Радиостойка

50

90

50

120

б б

Выборка металлических изделий

Наименование	Марка	Количество
Анкера	АМ-1	14
	АМ-5	2
	АМ-6	2
Стремянка	МС-2	2

1. Примечания см. лист 34.
2. Анкера АМ-5 и АМ-6 см. лист 10. часть 10 раздел 10.7

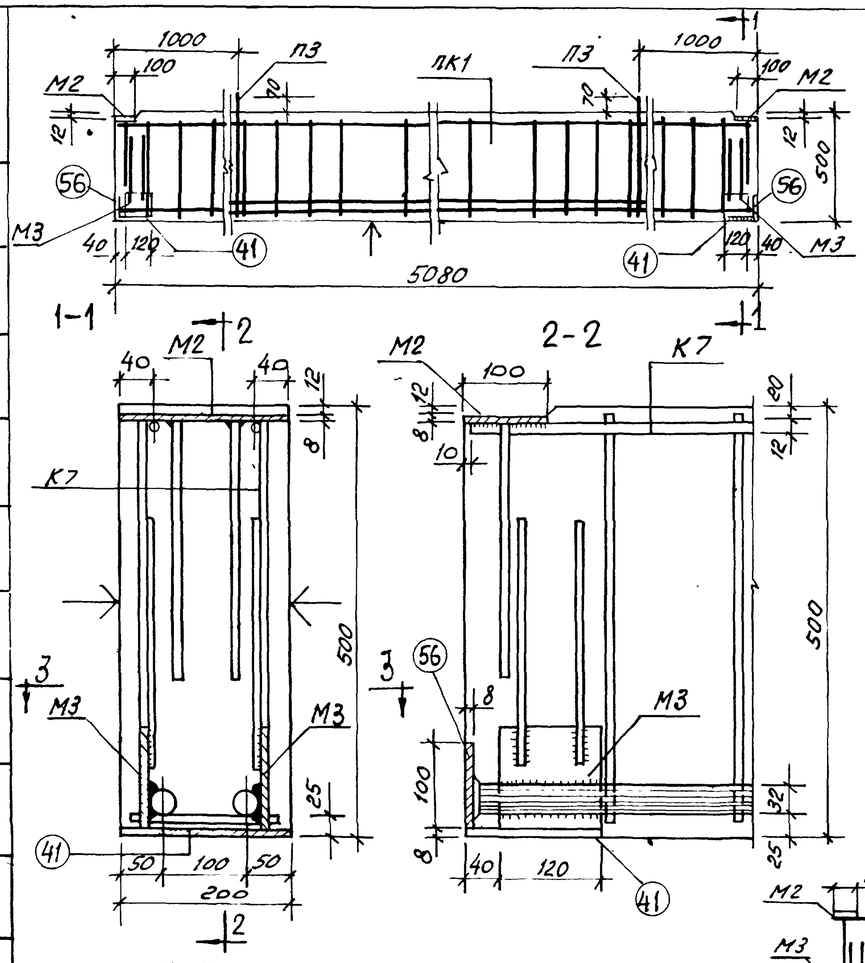
Согласовано

Инв.№ подл. | Подпись и дата | Взам. инв.№

ЦНИИЭП жилища г. Москва

Нач. отд. Ершов
Гл. спец. Пальман
Рук. гр. Никитенкова
Гл. инж. пр. Евко
Ст. инженер Старикова
Проверил
Разработал

1975	Гостиница на 28 мест с плоской кровлей	Выход на кровлю. Сечения. Узлы.	Типовой проект 284-5-34	Часть 1	Лист 36



Характеристика изделия			
Вес прогона		кг	1270
Объем бетона		м3	0.508
Расход стали	Всего	кг	161.72
	На 1м³ бетона	кг	318
Марка бетона		кг/см²	300
Кубиковая прочность бетона к моменту отпуска изделия с завода не менее		кг/см²	200
Нагрузки приложенные к изделию	Расчетная	кг/пм	4000
	Нормативная	кг/пм	3400
	Нормативная длительно действующая	кг/пм	2950
Нормативный собственный вес изделия		кг/пм	250
Расчетный прогиб			1/328

Арматурные изделия			
Наименование	Марка	Кол. шт.	Общая вес кг
Простр. каркас	ПК1	1	161.72
Монтажные петли	П3	2	2.04
Всего:			163.76

Выборка стали

Диаметр арматуры мм	Длина м	Вес кг	№ ГОСТа и Ra арматуры
ф32 А-III	19.72	118.30	Ra = 3400 кг/см²
ф12 А-III	10.12	9.03	
ф8 А-III	2.32	0.88	Ra = 3400 кг/см²
ф10 А-II	1.20	0.74	Ra = 2700 кг/см²
ф12 А-II	2.30	2.04	
ф10 А-I	28.50	17.67	Ra = 2100 кг/см²
-120×10	0.48	4.52	ГОСТ 103-57*
-120×8	0.40	3.02	
-100×8	1.20	7.56	

Спецификация стали

Марка армат. издел.	Марка издел.	№ № позиц.	Сечение мм	На 1 элемент: Кол-во шт.	Длина позиц. мм	Общая длина м	Вес кг	Вес издел.
ПК1	К7 шт 2	22	ф32 А-III	2	5060	10.12	64.00	161.72
		23	ф32 А-III	2	4300	8.60	54.30	
		24	ф12 А-III	2	5060	10.12	9.03	
		25	ф10 А-I	48	480	23.10	14.32	
		56	-100×8	4	200	0.80	5.04	
	Отдельн. стержн.	26	ф10 А-I	30	180	5.40	3.35	
	М2 шт 2	—	—	—	—	—	3.26	
	М3 шт 4	—	—	—	—	—	5.40	
		41	—	—	—	—	3.02	

Расчетная схема

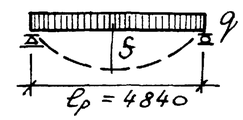
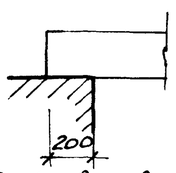


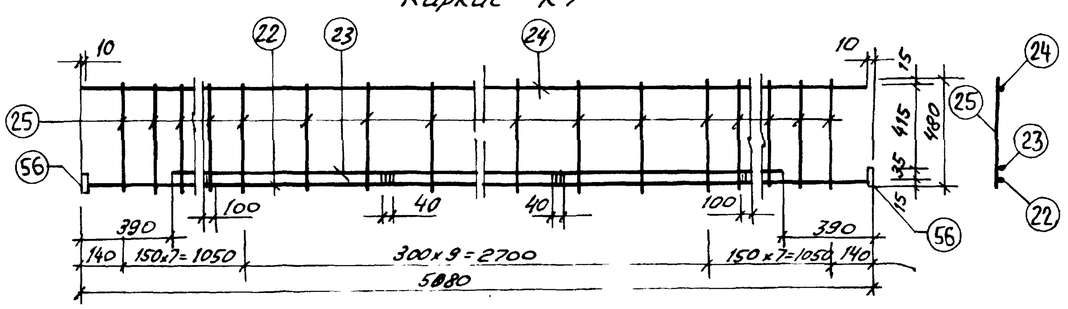
Схема опирания прогона



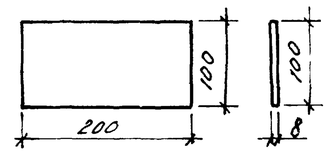
Пространственный каркас ПК1



Каркас К7



поз. 56



Прогон П51 изготавливается в опалубке прогона П60 см. серию ИИ03-02 альбом 108 лист 10 с изменениями, указанными в данном чертеже.

1. Поверхности, не помеченные знаком ↑, должны быть подготовлены под покраску.
2. Монтажную петлю П3 привязать к нижним продольным стержням пространственного каркаса ПК1.
3. Закладные детали М2, М3, поз. 41, петли П3 и спецификацию стали на указанные детали см. серию ИИ-03-02 альбом 108 лист 22.
4. Порядок сборки пространственного каркаса см. альбом 108 лист 20 серии ИИ-03-02.
5. Пояснительную записку, условия поставки стали и данные для испытаний см. серию ИИ-03-02 альбом 108.

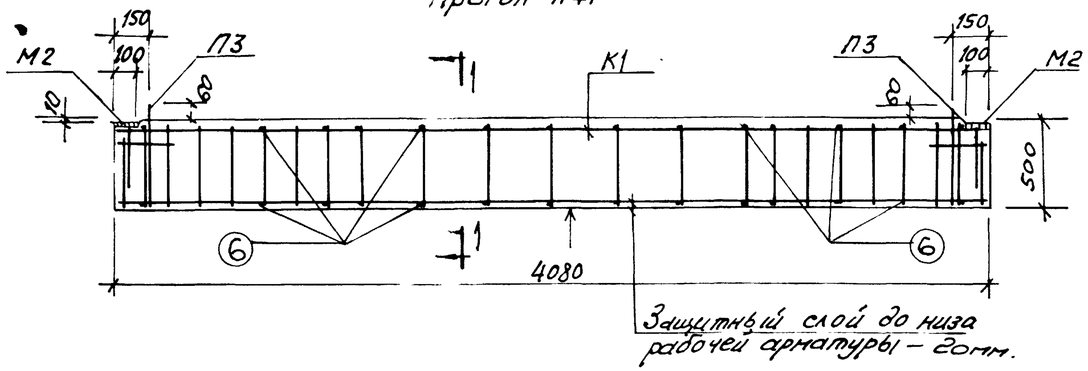
Согласовано — Дата — Инв. № подл. — Взамен

Зорин, Давыдова — Эт. инж. — Лаговери — Аналог — Гальперин, Милевская, Евко — Нач. маст. — Гл. инж. пр. — Гл. архит. пр. — Гл. инж. пр.

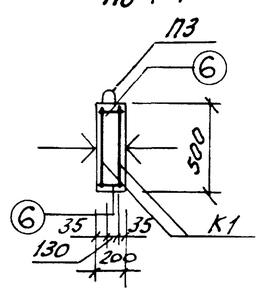
ЦНИИЭП жилища г. Москва

1975	Гостиница на 28 мест с плоской кровлей	Прогон перекрытия П51. Рабочая арматура из стали класса А-III m_a = 1.0	Типовой проект 284-5-34	Часть 1	Лист 37

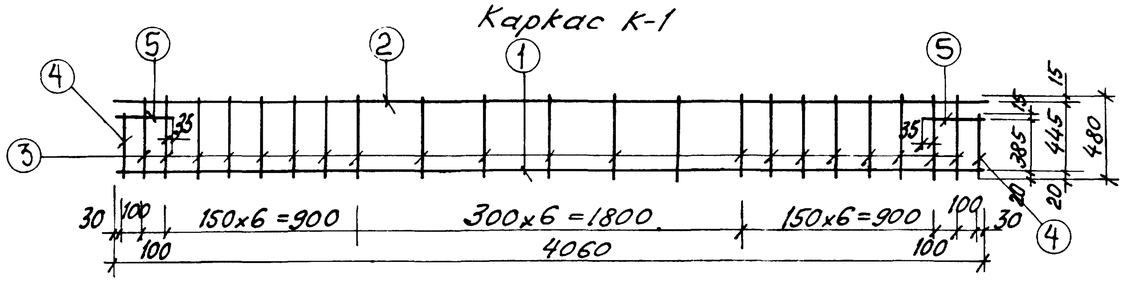
Прогон П41

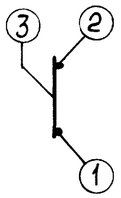


по 1-1

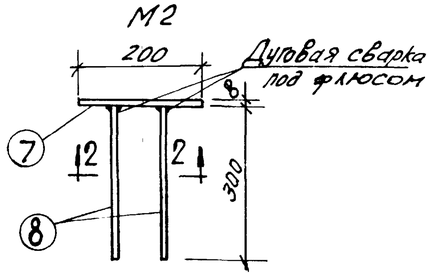


Каркас К-1

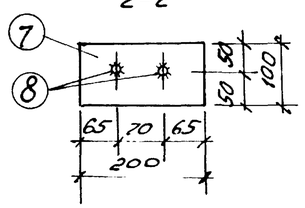




М2



2-2



Расчетная схема

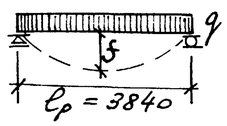
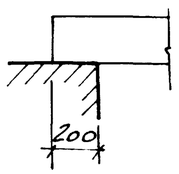


Схема опирания прогона



Характеристика изделия			
Вес прогона		кг	1020
Объем бетона		м³	0,408
Расход стали	Всего	кг	522,2
	На 1м³ бетона		128,0
Марка бетона		кг/см²	200
Кубиковая прочность бетона к моменту отпуска изделия заводу не		кг/см²	140
Нагрузки приложенные к изделию	Расчетная	кг/п.м.	4000
	Нормативная		3400
	Нормативная, длительно действующая		2950
Нормативный собственный вес изделия			
Расчетный прогиб			1/292

Арматурные изделия			
Наименование	Марка	Кол. шт.	Общий вес, кг
Вертикальный каркас	К1	2	43,40
Отдельные стержни	⌀10 Б	30	3,52
Закладная деталь	М2	2	1,63
Монтажные петли	П3	2	1,03
Всего:			49,58

Выборка стали

Диам. армат. мм	Длина м	Вес кг	N ГОСТа Ra арматуры	
⌀22 AII	8,12	24,24	ГОСТ 5781-61*	Ra=2700 кг/см²
⌀10 AII	1,2	0,74		Ra=2700 кг/см²
⌀12 AI	2,30	2,04		Ra=2100 кг/см²
⌀10 AI	36,74	22,68		
-100х8	0,40	2,52	ГОСТ 103-57*	

Прогон П41 изготавливается в опалубке прогона П60 см. серию НН03-02 альбом 108 лист 10 с изменениями, указанными в данном чертеже.

Спецификация стали

Марка издел.	N поз.	Сечен. мм.	На 1 элемент: Кол-во шт.	Длина позиц. мм.	Общ. длина м.	Вес кг	Вес издел.
К1 шт.	1	⌀22 AII	1	4060	4,06	12,12	21,70
	2	⌀10 AI	1	4060	4,06	2,51	
	3	⌀10 AI	21	480	10,08	6,22	
	4	⌀10 AI	2	420	0,84	0,52	
	5	⌀10 AI	2	270	0,54	0,33	
	6	⌀10 AI	30	190	5,70	3,52	
М2 шт.2	7	-100х8	1	200	0,20	1,26	1,63
	8	⌀10 AII	2	300	0,60	0,37	
П3 шт.2	—	—	—	—	—	—	1,02

1. Поверхности, отмеченные знаком ↑, должны быть подготовлены под покраску.
2. Монтажную петлю П3 привязать к нижним продольным стержням обоих каркасов.
3. Петлю П3 и спецификацию стали на нее см. серию НН-03-02 альбом 108 лист 22.
4. Соединительные стержни ⑥ приварить к продольным стержням обоих каркасов.
5. Пояснительную записку, условия поставки стали и данные для испытаний см. серию НН 03-02, альбом 108.

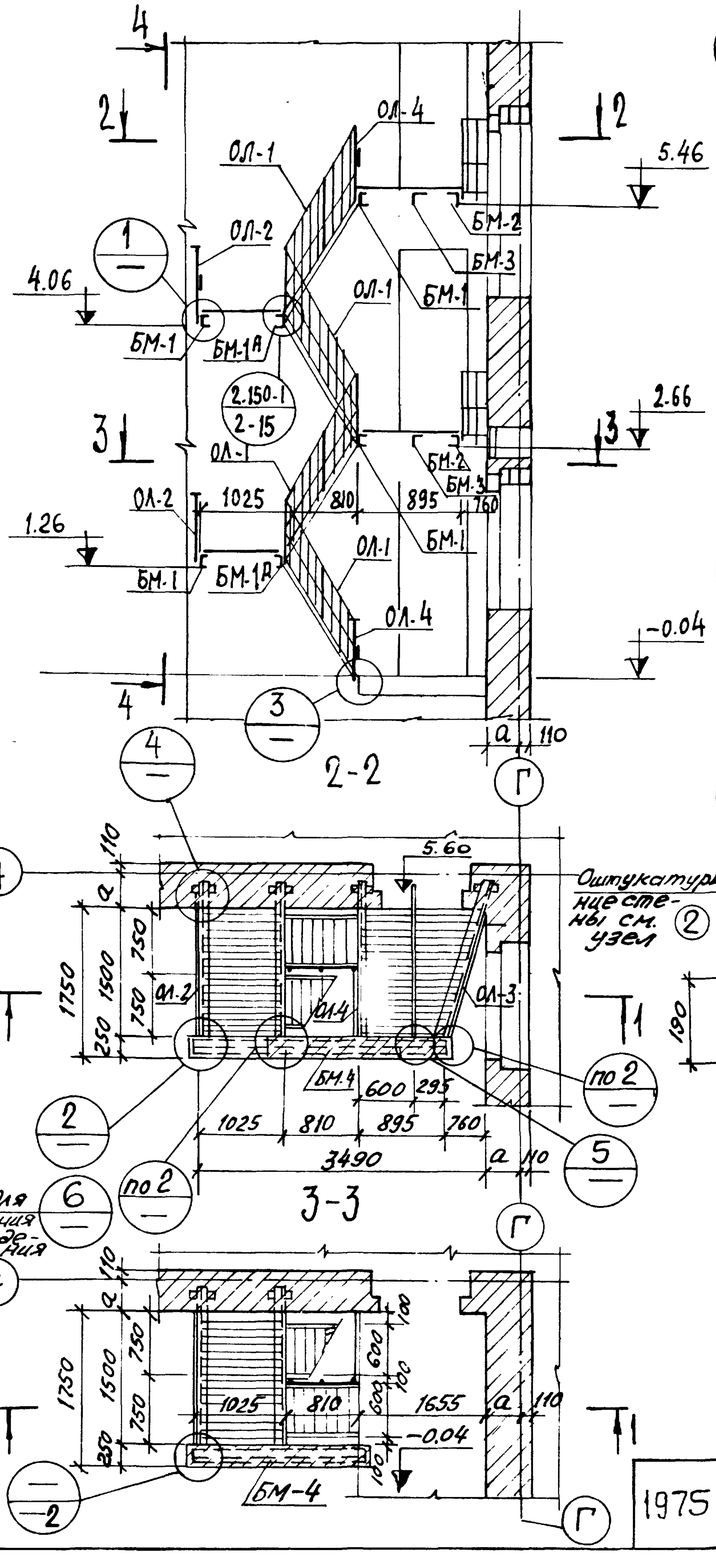
Инв. № подл. | Подп. и дата | Взам. инв. №

Нач. маст. Кинтеров
Гл. инж. пр. Гольман
Карк. пр. Гр. Дроздова
Гл. инж. пр. Гр. Милашевская
Конт. ЕВКО

ЦНИИЭП жилища г. Москва

1975	Гостиница на 28 мест с плоской кровлей	Прогон П41. Спецификация.	Типовой проект 284-5-34	Часть 1	Лист 38

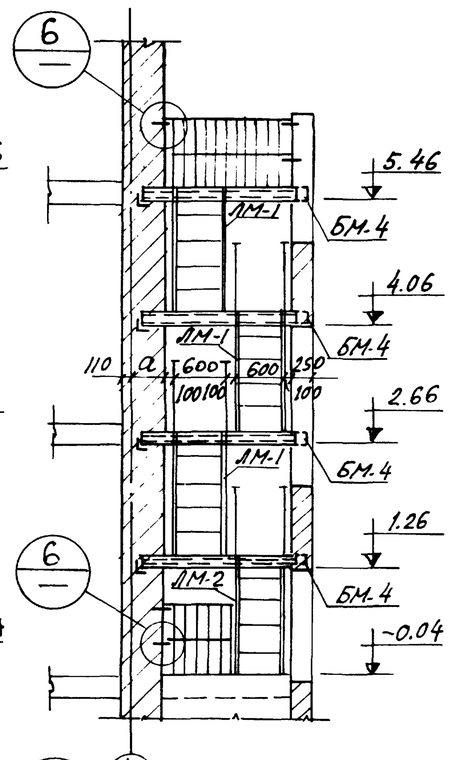
1-1



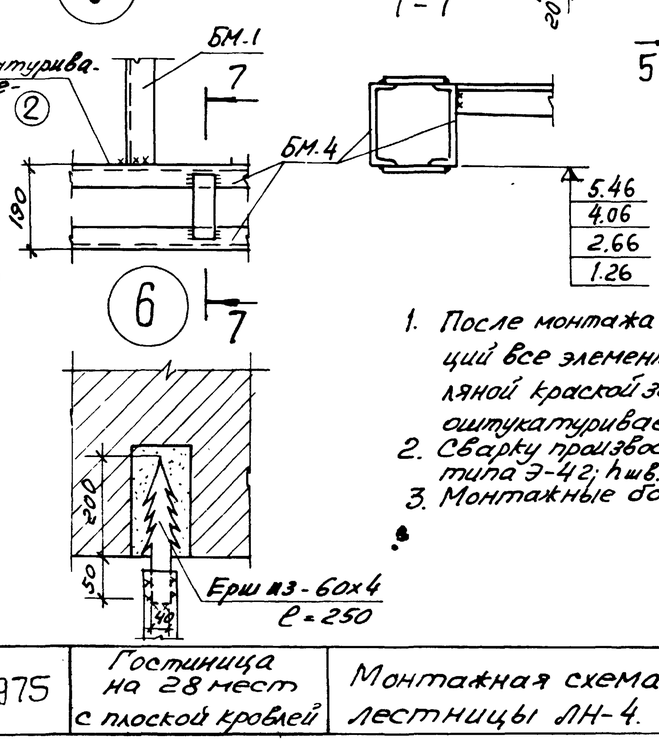
2-2

3-3

4-4



7-7

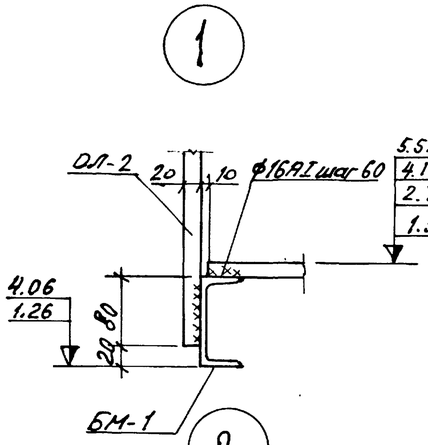


Ошукатуривание стены см. узел 2

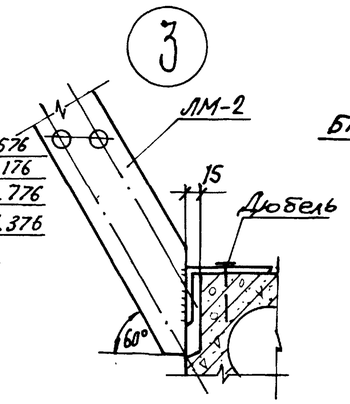
Ерш для крепления ограждения

Ерш №3-60х4
ℓ=250

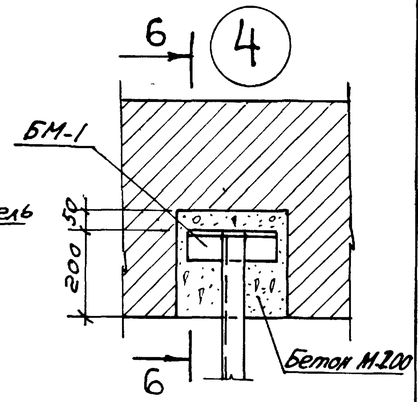
1



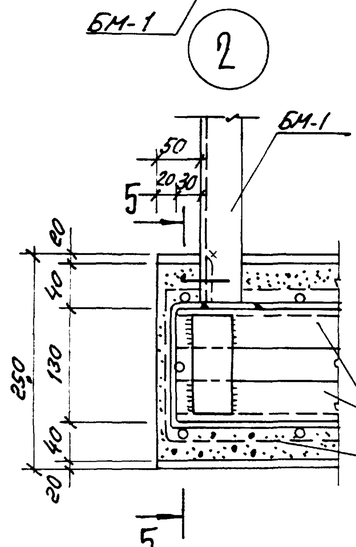
3



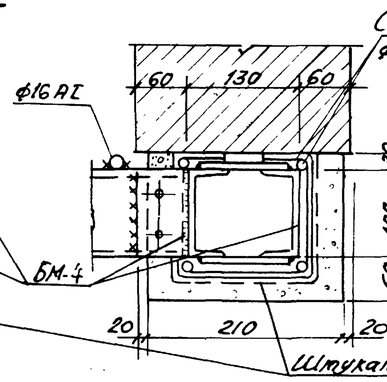
6 4



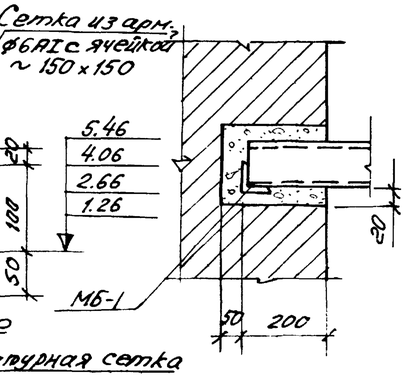
2



5-5



6-6



5

1. После монтажа металлоконструкций все элементы покрасить масляной краской за 2 раза, кроме оштукатуриваемых.
2. Сварку производить электродами типа Э-42; $h_{шв.}$ = 6 мм.
3. Монтажные болты М12.

Выборка отправочных марок

Марка элемен.	Наименование элемента	Кол. шт.	Вес в кг: 1 марки	Вес в кг: Общий	Лист проекта
БМ-1	Балка площад.	4	16.03	64.12	Часть 10 раздел 7 л. 10
БМ-1а	—"—	2	16.03	32.06	—"—
БМ-2	—"—	2	18.64	37.28	—"—
БМ-3	—"—	2	9.37	18.74	—"—
БМ-4	—"—	4	34.87	139.48	—"—
ЛМ-1	Лестница стрем.	3	24.56	73.68	—"—
ЛМ-2	—"—	1	27.58	27.58	—"—
ОЛ-1	Огражден. лест.	4	15.86	63.44	—"—
ОЛ-2	—"—	2	11.52	23.04	—"—
ОЛ-3	—"—	2	12.73	25.56	—"—
ОЛ-4	—"—	2	7.16	14.32	—"—
Арм. Ф6АI	Арматура обетон. балки БМ-4	—	—	13.80	—"—
Арм. ф6 АIII	Армат. площадок			181.70	—"—
			Итого	714.80	

1975	Гостиница на 28 мест с плоской кровлей	Монтажная схема металлоконструкций лестницы ЛН-4. У3161.	Типовой проект 284-5-34	Часть 1	Лист 39

ЦНИИЭП жилища г. Москва

Нач. отд. | Гл. инж. пр.
Гл. инж. пр. | Гл. инж. пр.
Гл. инж. пр. | Гл. инж. пр.
Гл. инж. пр

Таблица № 1

Наружная отделка

1	Цоколь	Кабанчик темносерого или черного цвета
2	Стены	Отборный лицевой кирпич красного цвета с расшивкой швов, остальная поверхность – побелка по штукатурке
3	Окна	Окраска масляной краской белого цвета или эмалью
4	Двери	Входные тамбурные двери – остекленные, офанерованные
5	Террасы	пол террасы 1 этажа – мозаичный, пол террасы 2 этажа – дощатый ограждение деревянное на металлич. стойках
6	Балконы	полы – керамическая плитка ограждение деревянное на металлич. стойках
7		Все деревянные изделия на фасадах (кронштейны, ограждения, элементы входа и часов) пропитываются горячей олифой, разведенной скипидаром 2:1. Все болты, скрепляющие деревянные элементы, должны быть оксидированными

Номера колеров – по „Альбому колеров", В.К. Крауклис, Ленинград, Стройиздат 1973 г.

Таблица № 2

Внутренняя отделка

NN помещ.	Наименование помещений	площадь помещ. м²	Тип пола: альбом Т.Д.	Тип пола: деталь	Цвет пола	Тип отделки: потолки / марши	Стены, колонны: характеристика	Заполнение проемов: Окна NN	Окна: Характеристика отделки	Окна: цвет	Двери: Характеристика отделки	Двери: цвет
1	2	3	4		5	6	7	8	9	10	11	12
	подвал											
1	Венткамера	15.64	цементный	2.140-1.82 / 289	—	известковая окраска	известковая окраска	—	—	—	—	—
2	Техническое помещение	26.96	цементный	2.140-1.82 / 289	—	известковая окраска	известковая окраска	—	—	—	—	—
3	Техническое помещение	18.83	цементный	2.140-1.82 / 289	—	известковая окраска	известковая окраска	—	—	—	—	—
4	Тамбур	5.80	цементный	2.140-1.82 / 289	—	известковая окраска	известковая окраска	—	—	—	масляная окраска дверей, наличников и плинтусов	69
5	Тепловой пункт	19.69	цементн.	2.140-1.82 / 289	—	известковая окраска	известковая окраска				масляная окраска дверей, наличников и плинтусов	69
6	Пункт приема бытового обслуживания	19.69	линолеум	часть 9 лист 14 / 1	светло серый	побелка	масляная окраска стен	48	масляная окраска	белый	масляная окраска дверей, наличн. и плинтусов	69
7	Грязное белье	6.29	керамическ. плитка	часть 9 лист 14 / 6	любой	побелка	масляная окраска	48	масляная окраска	белый	масляная окраска дверей, наличников и плинтусов	69
8	Чистое белье	6.03	линолеум	часть 9 лист 14 / 1	светло серый	побелка	масляная окраска	48	—		масляная окраска дверей, наличников и плинтусов	69
9	Коридор	20.1	линолеум	часть 9 лист 14 / 1	светло серый	побелка	масляная окраска	49	—	—	масляная окрас. ка дверей, наличников и плинтусов	69
10	ремонтная мастерская	14.91	дощатый	2244-1.81 / 257	—	побелка	клеевая окраска	48	масляная окраска	белый	масляная окраска дверей и наличников	69
11	Склад мебели и инвентаря	14.91	дощатый	2.244-1.81 / 257	—	известковая окраска	известковая окраска	—	масляная окраска	белый	масляная окраска дверей и наличников	69
12	Техподполе	27.42	цементный	2.140-1.82 / 289	—	—	—	—	—	—	масляная окраска	69
13	Техподполе	29.18	цементный	2.140-1.82 / 289	—	—	—	—	—	—	масляная окраска	69
14	Лестница		мозаичные полы		—	побелка	водоэмульсионная окраска стен	58	—	—	остекленные офанерованные	—
	1-ый, 2-ой и 3-ий этажи											
15	кладовая сухих продуктов	10,34	керамическая плитка	часть 9 л. 14 / 6	—	побелка	масляная окраска	58	масляная окраска	белый	Масляная окраска дверей, наличников и плинтусов	69
16	горячий цех	25,74	керамическая плитка	часть 9 лист 14 / 6а	—	побелка	Глазурованная плитка на высоту 1,8 метра, выше – клеевая окраска белого цвета		масляная окраска	белый	масляная окраска дверей наличников и плинтусов	69
17	Тамбур	1.26	керамическ. плитка	часть 9 лист 14 / 6	—	побелка	масляная окраска стен и плинтусов	55	—	—	масляная окраска дверей и наличников	69
18	Разгрузочная	11.47	цементный	2.140-1.82 / 289	—	побелка	масляная окраска стен и плинтусов	55	масляная окраска	белый	масляная окраска дверей наличников плинтусов	69
19	Коридор раздаточной	5,27	керамическая плитка	часть 9 лист 14 / 6	—	побелка	глазурованная плитка на высоту 1.8 метра, выше клеевая окраска белого цвета	—	—	—	масляная окраска дверей наличников плинтусов	69
20	Уборная	2,25	керамическая плитка	часть 9 лист 14 / 6	—	побелка	глазурованная плитка	—	—	—	масляная окраска дверей наличников и плинтусов	69
21	Мойка	13.03	керамическая плитка	часть 9 лист 14 / 6А	—	побелка	глазурованная плитка на высоту 1,8 метра, выше клеевая окраска белого цвета	—	масляная окраска	белый	масляная окраска дверей наличников и плинтусов	69
22	Гардероб персонала	10.56	линолеум	часть 9 лист 14 / 2	—	побелка	масляная окраска стен	58	масляная окраска	белый	масляная окраска дверей, наличников плинтусов	69
23	Душевая	1.64	керамическая плитка	часть 9 лист 14 / 6А	—	побелка	глазурованная плитка	—	—	—	масляная окраска	69
24	Обеденный зал ресторана	45.03	паркет	часть 9 лист 14 / 5.5а	покрытие лаком	подшивной потолок штукатурка побелка	дер. панель на высоту 30см от пола панели технократного цвета, фактурн. штукатурка с антрацитовой крошкой	—	масляная окраска	белый	офанерованные откосы-фактурная штукатурка с антрацитовой крошкой	
25	Чистое белье (количество – 2 штуки)	1.73	линолеум	часть 9 лист 14 / 2	светло серый	побелка	масляная окраска	58	—	—	масляная окраска дверей наличников плинтусов	69
26	Грязное белье (количество – 2 штуки)	1.73	керамическая плитка	часть 9 лист 14 / 3		побелка	масляная окраска	58	—	—	масляная окраска дверей, наличников и плинтусов	69
27	Гардероб	7.95	паркет	часть 9 лист 14 / 5	покрытие лаком	подшивной потолок штукатурка побелка	водоэмульсионная окраска стен	67	масляная окраска	белый	остекленные офанерованные штукатурные откосы, покрытые масляной краской в цвет стен	67

Согласовано | Инв. № подл. | Подп. и дата | Взам. инв. №

Гипрогор жилища г. Москва

1975	Гостиница на 28 мест с плоской кровлей	Таблица отделочных работ	Типовой проект 284-5-34	часть 1 / Лист 40

Внутренняя отделка

№№ помещ.	Наименование помещений	Площ. помещ. м²	Тип пола альбом т.д. деталь	Цвет пола	Тип отделки: Потолки, марши	Стены, колонны: Характеристика	№№ камер	Заполнение проемов: Окна: Характеристика отделки	Окна: Цвет	Двери: Характеристика отделки	Двери: Цвет
1	2	3	4	5	6	7	8	9	10	11	12
28	Уборная	7.18	керамическая плитка часть 9 лист 14 / 6	—	побелка	глазурованная плитка		Окраска масляной краской	белый	Наружная дверь-филенчатая, внутренняя покрыть масл. краской	69
29	Тамбур	2.43	мозаичный часть 9 лист 14 / 8		штукатурка побелка	деревянный панель h-30см. от пола фактурная штукатурка с кварцевым песком	—	———		оранжированные откосы-фактурная штукатурка с кварцевым песком	
30	Вестибюль	42.30	мозаичный часть 9 лист 14 / 8,8а	—	частично подшивной потолок, штукатурка побелка	деревянные панели, кабанчик темно красного цвета фактурная штукатурка с кварцевым песком	—	окраска масляной краской	белый	оранжированные, откосы-фактурная штукатурка с кварцевым песком и деревянный фанер.	
31	Коридор 1 этажа	24.90	линолеум часть 9 лист 14 / 2	светло серый	побелка	водоэмульсионная окраска стен плинтус, окрасить масляной краской серого цвета	55	окраска масляной краской	белый	окраска масляной краской дверей и откосов	69
32	Контора	9.9	линолеум часть 9 лист 14 / 2	светло серый	побелка	водоэмульсионная окраска стен	58	окраска масляной краской	белый	оранжированная, наличники — деревянные оранжированные	
33	Камера хранения	5.3	линолеум часть 9 лист 14 / 2	светло серый	побелка	водоэмульсионная окраска стен	58	———	—	оранжированная, наличники — деревянные оранжированные	
34	Кабинет директора	4,5	линолеум часть 9 лист 14 / 2	светло серый	побелка	водоэмульсионная окраска стен	58	окраска масляной краской	белый	оранжированная откосы-штукатурные, покрасить масляной краской	69
35	Передняя номера I категории на 2 человека / 6 штук /	3,95 / 23,70	линолеум часть 9 лист 14 / 2	светло серый	побелка	водоэмульсион. окраска стен	I этаж 58; II этаж 12; III этаж 115	———	—	масляная окраска дверей, наличников и плинтусов	69
36	Передняя номера I категории на 1 человека / 7 штук /	2,18 / 15,26	линолеум часть 9 лист 14 / 2	светло серый	побелка	водоэмульсионная окраска стен	I этаж 58; II этаж 12; III этаж 115	———	—	масляная окраска дверей, наличников и плинтусов	69
37	Санитарные узлы / 14 штук /	2,87 / 40,18	керамическая плитка часть 9 лист 14 / 4	—	побелка	Глазурованная плитка	—	———	—	Окраска масляной краской дверей, наличников и плинтусов	69
38	Номер на 1 человека I категории / 7 штук /	9,14 / 63,99	линолеум часть 9 лист 14 / 2	светло серый	побелка	водоэмульсион. окраска стен	I этаж 58; II этаж 12; III этаж 115	окраска масляной краской	белый	масляная окраска дверей, наличников и плинтусов	69
39	Номер на 2 человека I категории / количество-6 штук /	12,16 / 72,96	линолеум часть 9 лист 14 / 2	светло серый	побелка	водоэмульсион. окраска стен	I этаж 58; II этаж 12; III этаж 115	окраска масляной краской	белый	масляная окраска дверей, наличников и плинтусов	69
40	Номер на 1 человека II категории / количество-2 штуки /	9,11 / 18,22	линолеум часть 9 лист 14 / 2	светло серый	побелка	водоэмульсион. окраска стен	II этаж 12; III этаж 115	окраска масляной краской	белый	масляная окраска дверей, наличников и плинтусов	69
41	Передняя номера на 1 человека II кат. / количество-2 штуки /	3,54 / 7,08	линолеум часть 9 лист 14 / 2	светло серый	побелка	водоэмульсионная окраска стен за умывальниками-панель из керамич. плитки шириной 1,2 м h-1,8м	12	———	—	масляная окраска дверей, наличников и плинтусов	69
42	Номер на 2 человека II категории / количество 2 штуки /	13,05 / 13,00	Линолеум часть 9 лист 14 / 2	светло серый	побелка	водоэмульсионная окраска стен	115	окраска масляной краской	белый	масляная окраска дверей, наличников и плинтусов	69

Внутренняя отделка

1	2	3	4	5	6	7	8	9	10	11	12
43	номер на 1 человека и категории / количество-1 штука /	10,29	линолеум часть 9 лист 14 / 2	светло серый	побелка	водоэмульсионная окраска стен	115	окраска масляной краской	белый	окраска масляной краской дверей, наличников и плинтус.	69
44	Номер „люкс" на 2 человека / количество 1 штука /	19,45 / 9,14	линолеум часть 9 лист 14 / 2	светло серый	побелка	водоэмульсионная окраска стен	115	окраска масляной краской	белый	окраска масляной краской дверей, наличников и плинтусов	69
45	Передняя номера „люкс" на 2 чел. / количество-1 штука /	2,41 / 2,18	линолеум часть 9 лист 14 / 2	светло серый	побелка	водоэмульсионная окраска стен	115	———		окраска масляной краской дверей, наличников и плинтусов	69
46	Буфет	27,68	линолеум часть 9 лист 14 / 2	светло серый	подшивной потолок, штукат. побелка	облицовка кабанчиком темно красного цвета h=1,6 метра выше-штукатурка, побелка		окраска масляной краской	белый	———	—
47	Электрощитовая	5,27	линолеум часть 9 лист 14 / 2	светло серый	побелка	водоэмульсионная окраска стен	12	———	—	оранжированные, плинтус и наличники покр. масляной краской в цвет стен	—
48	Радиокомната	5,27	линолеум часть 9 лист 14 / 2	светло серый	побелка	водоэмульсионная окраска стен	12	———	—	оранжированные плинтус и наличники покрасить масл. краской в цвет стен	
49	Гостиная	19,40	паркет покрыть лаком часть 9 лист 14 / 5а	—	подшивной потолок, штукатурка побелка	стены из отборного красного кирпича, остекленная перегородка	—	окраска масляной краской	белый	оранжированные штукатурные откосы и плинтус покрасить масл. краской в цвет стен	
50	Душевая / количество-2 штуки /	2,68 / 5,36	керамическ. плитка часть 9 лист 14 / 4	—	побелка	глазурованная плитка	—	———	—	окраска масляной краской дверей, наличников и плинтусов	69
51	Глажение / 2 этаж / Чистка / 3 этаж /	2,53 / 5,06	линолеум часть 9 лист 14 / 2	светло серый	побелка	глазурованная плитка на высоту 1,8 метра, выше-клеевая окраска белого цвета	—	———	—	окраска масляной краской дверей, наличников и плинтусов	69
52	Уборная / количество-2 штуки /	3,1 / 6,2	керамическая плитка часть 9 лист 14 / 4		побелка	глазурованная плитка	—	———	—	окрасить масляной краской дверь, наличники и плинтус	69
53	Комната персонала	10,29	линолеум часть 9 лист 14 / 2	светло серый	побелка	водоэмульсионная окраска стен масляная окраска дверных откосов	12 / 69	окраска масляной краской	белый	окрасить масляной краской дверь, наличники и плинтус	69
54	Коридор 2 этажа	34,12	линолеум часть 9 лист 14 / 2	светло серый	побелка	водоэмульсионная окраска стен масляная окраска дверных откосов	22 / 69	окраска масляной краской	белый	окрасить масляной краской двери, плинтус и штукатурные откосы	69
55	Коридор 3 этажа	28,57	линолеум часть 9 лист 14 / 2	светло серый	побелка	водоэмульсионная окраска стен масляная окраска дверных откосов	105 / 69	окраска масляной краской	белый	окрасить масляной краской дверь, плинтусов и штукатурные откосы	69

Согласовано

Инв. №

Взамен

Дата

Гл. инж. проекта Е. Его

Гл. арх. про. Макеева

Нач. сект. маст. Тальман

Руковод. Гл. конструктор Милованова

ЦНИИЭП жилища г. Москва

1975	Гостиница на 28 места с плоской кровлей	Таблица отделочных работ	Типовой проект 284-5-34	Часть 1	Лист 41

Назначение изделия			Марка изделия	Габариты, см l	h	в	Количество, шт всего	На этаж 1	2	3	ГОСТ серия	Альбом деревян. изделий часть 10 Раздел	№ листа
Окна и балконные двери													
Переплеты	Спаренные	Окна подоконные доски	ОС 15-18	1749	1464	94	6	2	2	2	ГОСТ 11214-65*	—	—
			ПД 19-20	1900	42	200	6	2	2	2	ГОСТ 17280-71	—	—
			ОС 15-15	1471	1464	94	18	6	5	7	ГОСТ 11214-65*	—	—
			ПД 16-20	1600	34	200	18	6	5	7	ГОСТ 17280-71	—	—
			ОС 15-12	1146	1464	94	5	2	—	3	ГОСТ 11214-65*	—	—
			ПД 13-20	1300	34	200	3	—	—	3	ГОСТ 17280-71	—	—
			ОС 12-12	1146	1164	94	9	7	2	—	ГОСТ 11214-65*	—	—
			ПД 13-20	1300	34	200	9	7	2	—	ГОСТ 17280-71	—	—
			ОС 15-05	445	1464	94	1	1	—	—	ГОСТ 11214-65*	—	—
			ПД 28-20	2800	42	200	1	1	—	—	ГОСТ 17280-71	—	—
			ОС 15-09	880	1464	94	2	1	1	—	ГОСТ 11214-65*	—	—
			ПД 10-20	1000	34	200	2	1	1	—	ГОСТ 17280-71	—	—
			ОС 12-15	1471	1164	94	1	—	1	—	ГОСТ 11214-65*	—	—
			ПД 16-20	1600	34	200	1	—	1	—	ГОСТ 17280-71	—	—
		Дверь	БС 22-09 П	875	2199	94	3	1	1	1	ГОСТ 11214-65*	—	—
			БС 22-09 Л				1	—	—	1			
		Окна	ОС 09-15	1471	864	94	2	2	—	—	ГОСТ 17280-71	—	—
			ОС 06-09	880	564	94	2	2	—	—	ГОСТ 11214-65*	—	—
			НОС-1 П	880	2799	94	1	1	—	—	—	10.6	1
			НОС-1 Л				7	3	4	—			
Переплеты	Раздельный	Окна подокон-ные доски	ОР 15-18	1747	1464	180	6	2	2	2	ГОСТ 11214-65*	—	—
			ПД 19-25	1900	42	250	6	2	2	2	ГОСТ 17280-71	—	—
			ОР 15-15	1478	1464	180	18	6	5	7	ГОСТ 11214-65*	—	—
			ПД 16-25	1600	34	250	18	6	5	7	ГОСТ 17280-71	—	—
			ОР 15-12	1153	1464	180	5	2	—	3	ГОСТ 11214-65*	—	—
			ПД 13-25	1300	34	250	3	—	—	3	ГОСТ 17280-71	—	—
			ОР 12-12	1153	1164	180	9	7	2	—	ГОСТ 11214-65*	—	—
			ПД 13-25	1300	34	250	9	7	2	—	ГОСТ 17280-71	—	—
			ОР 15-05	486	1464	180	1	—	1	—	ГОСТ 11214-65*	—	—
			ПД 28-25	2800	42	250	1	—	1	—	ГОСТ 17280-71	—	—

Назначение изделия			Марка изделия	Габариты, см l	h	в	Количество, шт всего	На этаж 1	2	3	ГОСТ серия	Альбом деревян. изделий часть 10 Раздел	№ листа
1			2	3	4	5	6	7	8	9	10	11	12
Переплеты	Разделные	Окна подоконные доски	ОР 15-09	886	1464	180	2	1	1	—	ГОСТ 11214-65*	—	—
			ПД 10-25	1000	34	250	2	1	1	—	ГОСТ 17280-71	—	—
			ОР 12-15	1478	1164	180	1	—	1	—	ГОСТ 11214-65*	—	—
			ПД 13-25	1300	34	250	1	—	1	—	ГОСТ 17280-71	—	—
		Дверь	БР 22-09 П	856	219	180	3	1	1	1	ГОСТ 11214-65*	—	—
			БР 22-09 Л				1	—	—	1			
			ОР 09-15	1478	864	180	2	2	—	—	ГОСТ 11214-65*	—	—
			ОР 06-09	886	564	180	2	2	—	—	ГОСТ 11214-65*	—	—
			НОР-1 П	885	2791	200	1	1	—	—	—	—	—
			НОР-1 Л				7	3	4	—		10.6	1
		Окна подоконные доски	ОЗРС 15-18	1757	1463	197	6	2	2	2	ГОСТ 16289-70	—	—
			ПД 19-35	1900	42	350	6	2	2	2	ГОСТ 17280-71	—	—
			ОЗРС 15-15	1479	1463	197	18	6	5	7	ГОСТ 16289-70	—	—
			ПД 16-35	1600	34	350	18	6	5	7	ГОСТ 17280-71	—	—
			ОЗРС 15-12	1154	1463	197	5	2	—	3	ГОСТ 16289-70	—	—
			ПД 13-35	1300	34	350	3	—	—	3	ГОСТ 17280-71	—	—
			И40-1	1200	874	74	4*	—	1*	3*	—	10.6	17
			ОЗРС 12-12	1154	1163	197	9	7	2	—	ГОСТ 16289-70	—	—
			ПД 13-35	1300	34	350	9	7	2	—	ГОСТ 17280-71	—	—
			И03РС-3	455	1463	197	1	1	—	—	—	10.6	2
			ПД 28-35	2800	42	350	1	1	—	—	ГОСТ 17280-71	—	—
			И03РС-2	885	1463	197	2	1	1	—	—	10.6	2
			ПД 10-35	1000	34	350	2	1	1	—	ГОСТ 17280-71	—	—
			ОЗРС 12-15	1479	1163	197	1	—	1	—	ГОСТ 16289-70	—	—
			ПД 16-35	1600	34	350	1	—	1	—	ГОСТ 17280-71	—	—
			И03РС-2	1463	885	197	2	2	—	—	—	10.6	2
		Дверь	БЗРС 22-09 П	875	2198	197	3	1	1	1	ГОСТ 16289-70	—	—
			БЗРС 22-09 Л				1	—	—	1			
		Окна	И03РС-4	887	563	197	2	2	—	—	—	10.6	2
			И03РС-1	885	2792	197	1	1	—	—	—	10.6	2
			И03РС-1Н				7	3	4	—			

* — Чердачный этаж.

1975	Гостиница на 28 мест с плоской кровлей	Спецификация столярных изделий	Типовой проект 284-5-34	Часть 1	Лист 42

ЦНИИЭП жилища г. Москва

Начальник — Главный инж. — Гл. архитектор — Гл. инж. пр. — Ст. техник

Архитектор Пальчан — Проверил Милачевская — Гл. спец. Ебко — Составил Евтеева — Дата — Инвент. — Взамен

Назначение изделия	Марка изделия	Габариты, см l	h	в	Количество шт. Всего	На этаж 1	2	3	ГОСТ серия	Альбом дерев. изд. 10 Раздел	№ листа
1	2	3	4	5	6	7	8	9	10	11	12
Двери внутренние (вт.ч погонажные изделия внутренних дверей)											
Сплошные	Д8П	874	2075	74	17+4 Офан	4+2 Офан	6+2 Офан.	7	ГОСТ6629-74	—	—
	Д8Л				22	7	9	6		—	—
	Д7П	974	2075	74	1	1	—	—		—	—
	ИРО-1	1000	890	74	1 Офан	1 Офан	—	—	—	10.6	10
	Д10П	674	2075	74	18	7	5	6	ГОСТ 6629-74	—	—
	Д10Л				9+1 Оф	3+1 Оф	3	3		—	—
	Д6П	1174	2075	74	1	1	—	—		—	—
	Д6Л				2	2	—	—		—	—
	ДТ8	886	2088	94	5	2	2	—	Серия 1.135-1 альбом II	—	—
	ДТ8Н				4+1 Офан	1 Офан +1	1	2		—	—
	ДТ9	986	2088	94	1	1	—	—		—	—
	ДТ8Н	886	2088	94	1** Оф	—	1** Оф	—		—	—
	ДС8	886	1880	94	1*	—	—	1*		—	—
Остекленные	Ф-1	1437	690	94	1	—	1	—	—	10.6	16
	ДД 4.9-В	1376	2088	94	5 Офан.	3 Офан.	1 Офан.	1 Офан.	Серия 1.135-1 альбом II	—	—
	ДД4.9-8Н				1 Офан.	—	1 Офан.	—		—	—
Наличники	—	—	—	—	630.6 пм	212 пм	226.6 пм	192	ГОСТ 8242-63*	—	—
Наличник офанерованных дверей	Материал – сосна подлак	—	54	13	30 пм	30 пм	—	—	ГОСТ 8242-63*	10.6	17
Двери наружные											
Сплошные	ДВ9-6/8	986	2088	94	1 Офан.	1 Офан	—	—	Серия 1.135-1 альбом I	—	—
	ДВ9-6/8Н				1 Офан.	1 Офан.	—	—		—	—
Остекленные	ДВ85.9-3	1476	2388	94	2 Офан	2 Офан	—	—		—	—
	Л9	990	990	94	1	—	—	1	Серия 1.135-1 альбом II	—	—
Встроенное оборудование											
Буретная стойка	—	2530	720	850	1	—	1	—	—	10.6	4
Вешалка	—	1060	150	27	5	5	-	—	—	10.6	6.7
Щитовая перегородка в номере II катег.	ИП-1	650	2000	20	1	—	—	1	—	10.6	12
Остекленная перегородка	ИОП-1	4076		74	1	—	1	—	—	10.6	13, 14, 15
Решетка отопительного шкафа	—	1900		38	4	2	2	—	—	10.6	16
Ручка двери	—	900	150	20	12	6	4	2	—	10.6	16
Ручка двери	—	800	150	20	16	8	8	—	—	10.6	16
Крыльцо	—	2300	1815	560	1	—	1	—	—	Часть 1	15

* Дверь в венткамеру.
** ДТ8Н утеплить по месту

Назначения изделия	Марка изделия	Габариты см. l	h	в	Количество шт. Всего	На этаж 1	2	3	ГОСТ серия	Альбом дерев. изделий 10 Раздел	№ листа
1	2	3	4	5	6	7	8	9	10	11	12
Ручка двери	—	400	150	20	12	6	4	2	—	10.6	16
Панель	П-1	710	1970	20	5	5	—	—	—	10.6	16
Панель	П-2	510	1970	20	1	1	—	—	—	10.6	16
Панель	П-3	380	1970	20	1	1	—	—	—	10.5	16
Панель	П-4	250	1970	20	1	1	—	—	—	10.6	16
Панель	П-5	190	1970	20	1	1	—	—	—	10.6	16
Панель	П-6	230	1970	20	6	6	—	—	—	10.6	16
Панель	П-7	730	2180	20	2	2	—	—	—	10.6	16
Панель	П-8	470	1960	20	2	2	—	—	—	10.6	16
Панель	П-9	550	800	40	15	15	—	—	—	10.6	16
Панель	П-10	550	900	40	15	15	—	—	—	10.6	16
Панель	П-11	2000	300	20	24	18	6	—	—	10.6	16
Экран	Э-1	1520	500	20	1	1	—	—	—	10.6	17
Экран	Э-2	2860	500	20	1	1	—	—	—	10.6	17
Вентрешетка	ВР-1	440	440	20	12	12	—	—	—	10.6	17
Вентрешетка	ВР-2	230	440	20	5	—	5	—	—	10.6	17
Поручень	ПД-1	3200	210	55	12	—	—	—	—	10.6	17
Шкаф ревизий	ШВК-1 / ШВК-2	244 / 354	374	47	6 / 2	—	–	6 / 2	—	10.6	17
Погонажные изделия											
Стойки балкона		820	230	60	106 шт.	60 шт.	36 шт.	10 шт.	—	Часть 9	9.10
Панель	П-12	—	200	20	200 п.м.	—	200 п.м.	—	—	10.6	17
Декоративная доска часов	—	—	260	60	7,2 п.м.	—	—	—	—	Часть 9	4.5
Декоративная доска часов	—	—	220	50	22,2 п.м.	—	—	—	—	Часть 9	4.5
Доски ограждения балкона	—	—	84	40	460,32 п.м.	243,39 п.м.	169,33 п.м.	47,6 п.м.	—	Часть 9	10
Поручень балкона	—	—	170	50	65,76 п.м.	34,77 п.м.	24,19 п.м.	6,8 п.м.	—	Часть 9	9.10
Доска входа	Д-1	3190	200	40	12 шт.	12 шт.	—	—	—	Часть 9	3
Доска входа	Д-2	3190	100	40	4 шт.	4 шт.	—	—	—	Часть 9	3
Доска входа	Д-3	800	200	20	12 шт.	12 шт.	—	—	—	Часть 9	3
Плинтусы	—	—	—	—	439,7 п.м.	199,1 п.м.	115,1 п.м.	125,5 п.м.	ГОСТ 8242-63*		
Разные изделия											
Стойка гардероба	—	900	750	550	1	1	—	—	—	10.6	5
Скамейка	—	2650	400	350	1	1	—	—	—	10.6	5
Стойка регистратуры и почты	—	1420	1050	820	2	2	—	—	—	10.6	8,9
Газетный киоск	—	1500	760	720	1	1	—	—	—	10.6	11

ЦНИИЭП жилища г. Москва

1975

Гостиница на 28 мест с плоской кровлей

Спецификация столярных изделий

Типовой проект 284-5-34

Часть 1

Лист 43

Назначение изделия		Марка изделия	Масса кг	Кол. шт.	Общая масса кг	Альбом рабочих чертежей, часть: Серия (раздел)	№ листа
Армирование кирпичных стен	Наружных стен	С-9	0,83	3	2.49	10,7	2
		С-10	1,35	6	8,10		
		С-11	0,60	3	1,8		
		С-12	2,9	17	49,3		
		∠125×8		22,6 пм			
	Внутренних стен	С-1	1,23	132	162,36	10,7	2
		С-2	1,10	133	146,30		
		С-3	1,40	16	22,40		
		С-5	1,23	12	14,76		
		С-6	1,49	12	17,88		
		С-7	1,37	12	16,44		
		С-8	0,71	6	4,26		
		С-11	0,60	24	14,4		
		С-4	2,54	6	15,24		
		С-14	0,98	16	13,72		
		поз.24	0,056	920	51,52		
		поз.25	0,19	520	98,80		
		поз.26	0,099	1140	112,86		
		поз.16	3,48	8	27,84		
		А-3	0,24	2	0,48		
		А-4	0,62	1	0,62		
		А-5	0,37	1	0,37		
	Перекрытия	АМ-1	0,46	304	139,84	10,7	3
		АМ-2	0,62	155	96,10		
		А-1	1,388	8	11,104		
		ММ-1	1,7	4	6,8	2,240-1 Вып.2	53
		ММ-2	2,73	3	8,19		
		ММ-3	0,80	6	4,8		
		ММ-5	1,61	2	3,22		
		ММ-8	29,5	1	29,5		54

Назначение изделия		Марка изделия	Масса кг	Кол. шт.	Общая масса кг	Альбом рабочих чертежей, часть: Серия (раздел)	№ листа
Монолитные участки перекрытия		К-1	3,69	8	29,52		
		К-2	4,14	3	12,42		
		К-3	5,7	2	11,4		
		К-4	15,33	8	122,64		
		К-5	26,88	6	161,28		
		К-6	8,19	2	16,38		
		К-7	18,06	2	36,12		
		К-8	1,99	3	5,97		
		К-9	6,46	5	32,30		
		К-10	3,78	5	18,90		
		К-11	15,57	6	93,42		
		К-12	12,0	9	10,80		
		поз.1	0,45	4	1,8	10,7	3
		поз.2	0,23	14	3,22		
		поз.3	0,07	24	1,68		
		поз.4	0,12	36	4,32		
		МН-6	0,93	7	6,51		
		поз.7	0,36	64	23,04		
		поз.8	0,52	4	2,08		
		поз.9	1,79	4	7,16		
		поз.10	0,33	4	1,32		
		поз.11	1,88	6	11,28		
		поз.12	0,62	14	8,68		
		поз.13	0,09	22	1,98		
		поз.14	0,17	8	1,36		
		поз.20	0,54	5	2,7		
		поз.21	0,22	5	1,1		
		С-13	7,86	2	15,72		
		М-2	0,36	5	1,80		
		К-13	10,32	2	20,64		
		К-14	15,41	1	15,41		
		К-15	1,87	1	1,87		
		К-16	7,99	1	7,99		

Назначение изделия		Марка изделия	Масса кг	Кол. шт.	Общая масса кг	Альбом рабочих чертежей, часть: Серия (раздел)	№ листа
Разное		АБ-1	2,7	3	8,1	10,7	6
		АБ-2	2,6	2	5,2		
		СМ-1а	7,26	23	166,98		
		СМ-1	7,34	2	14,68		
		СМ-1б	7,14	4	28,68		
		СМ-2	7,34	9	66,06		
		ОМ-1	21,97	4	87,88		
		ОМ-2	10,49	3	31.47		
		ОМ-3	12,24	1	12,24		
		ОМ-4	14,07	1	14,07		
		ОМ-5	9,94	1	9,94		
		ОМ-6	4,13	2	8,26		
		ОМ-7	13,22	1	13,22		
		ОМ-8	5,31	1	5,31		
		ОМ-9	5,02	1	5,02		
		ОМ-10	—	37.34 пм	29,50		
		поз.31	—	1,6 п.м.	6,24		
		поз.29	7	1,33	9.33		
		поз.30		16,30 пм	116,70		
		поз.49	40	0,22	8,80		
		А-6	0,12	8	0,96		
		КО-1	0,47	77	36,2		
	Конструкция лестниц	ЛВ-1	—	—	978,0	Часть 1	18
		ЛН-4	—	—	714,8		39
		поз.27	—	—	82,5		17
	Ограждение лестниц	СМ-3	5,96	16	95,50		
		СМ-4	6,05	3	18,15		
		МД-2	3,54	2	7,08		
		МО-2	3,14	4	12.60		
		МО-3	1.60	1	1,60		
		МО-4	0,44	4	1,76		
		Шайба	0,14	76	10,64		
		МО-5	2,95	10	29,5		
	Подшивн. потолок	—	—	—	1480,0		
	Зонты	—	—	—	163,28	10,7	8
	Телерадиостойки	—	—	—	107,79		
		РМ-13	24,22	1	24,22	10,7	7
		ТМ-1	3,33	4	13,32		
		РМ-12	12,56	1	12,56		9
		РМ-9	40,52	1	40,52		5
		АР-1	0,23	4	0,92		7
		Стяжная муфта	1,20	8	9,6		
		Элементы подвески	—	—			
		МС-1	27,52	1	27,52		5
		МС-2	11,22	2	22,44		5

NN п/п	Марка изделия	Габариты, мм l	b	h	Масса т	Всего	Количество штук на этаж 1	2	3	Покрытие	Развернутая марка изделия	Альбом рабочих черт. Серия	Выпуск раздел	№ листа
	Наружные стены (для стен толщиной 510 мм)													
1	Б13	1300	120	65	0,025	29	15	5	4	5				1
2	Б15	1550	120	140	0,065	22	12	5	5	—				2
3	Б18	1800	120	140	0,075	71	24	25	22	—				3
4	Б19	1950	120	140	0.085	12	4	4	4	—				4
5	Б22	2200	120	140	0.095	12	4	4	4	—				5
6	БУ13	1300	120	220	0.085	23	15	5	2	1				10
7	БУ15	1550	120	220	0.105	26	3	3	3	17		1.139-1	1	11
8	БУ19	1950	120	220	0.13	10	3	3	2	2				12
9	БП13	1300	380	65	0.240	15	—	—	—	15				25
10	П32	3180	120	400	0.38	13	7	3	—	3				8
11	ОП6-4	640	380	220	0.133	1	1	—	—	—		ИИ-03-02	108	18
12	ОП6-2	640	250	220	0.088	1	1	—	—	—				18
	Внутренние стены													
13	Б13	1300	120	65	0.025	56	23	17	16	—				1
14	Б15	1550	120	140	0.065	1	1	—	—	—				2
15	Б18	1800	120	140	0.075	5	3	1	1	—				3
16	БУ13	1300	120	220	0.085	8	4	4	—	—				10
17	БУ15	1550	120	220	0.105	8	6	2	—	—		1.139-1	1	11
18	БУ19	1950	120	220	0.13	9	7	1	1	—				12
19	БУ27	2700	250	220	0.37	1	—	—	1	—				18
20	БП13	1300	380	65	0.080	22	7	8	7	—				25
21	БП18	1800	380	140	0,240	2	1	1	—	—				27
22	БП19	1950	380	140	0.260	1	1	—	—	—				28
23	БУ24б	2450	120	220	0.16	2	2	—	—	—				17
24	ОП5-2	510	250	140	0.045	2	2	—	—	—		ИИ-03-02	108	18
	Лестницы													
25	ЛС30-15	2980	490	220	1.425	5	—	—	—	—		1.141-1	10	4
26	ЛС 15в	1595	290	190	0,13	5	—	—	—	—				30
27	ЛС 12 Н	1200	290	124	0,068	4	—	—	—	—		1.155-1	1	55
28	ЛС 12	1200	360	190	0,133	32	—	—	—	—				19

NN п/п	Марка изделия	Габариты, мм l	b	h	Масса т	Всего	Количество штук на этаж 1	2	3	Покрытие	Развернутая марка изделия	Альбом рабочих черт. Серия	Выпуск раздел	№ листа
	Перекрытия													
29	ПС60-15	5980	1490	220	2,8	6	1	1	4	—			2	2
30	ПТ60-10	5980	990	220	1,74	13	5	5	1	—			6	4
31	ПС42-15	4180	1490	220	1.94	3	1	1	1	—			7	2
32	ПТ57-10	5680	990	220	1.65	8	8	—	—	—			13	14
33	ПТ39-15	3880	1490	220	1.835	1	—	—	1	—			8	10
34	ПТ39-12	3880	1190	220	1.385	5	2	2	1	—				12
35	ПТ39-10	3880	990	220	1.14	13	4	4	5	—			11	4
36	ПС39-15	3880	1490	220	1.835	22	17	1	4	—		1.141-1	8	6
37	ПС39-12	3880	1190	220	1.385	22	8	4	10	—				8
38	ПТ30-15	2980	1490	220	1.425	2	2	—	—	—			10	8
39	ПТ30-12	2980	1190	220	1.08	7	3	3	1	—				10
40	ПТ30-10	2980	990	220	0.882	30	12	10	8	—			11	8
41	ПС30-15	2980	1490	220	1.425	15	5	1	9	—			10	4
42	ПС30-12	2980	1190	220	1.08	37	11	10	16	—				6
43	ПТ27-15	2680	1490	220	1.29	1	—	—	1	—			12	10
44	ПТ27-12	2680	1190	220	0,97	2	1	1	—	—				12
45	П60	5980	200	500	1.5	4	3	—	—	1		ИИ-03-02	108	55
46	П51	5080	200	500	1.27	4	2	2	—	—		Часть1		
47	П32	3180	120	400	0.38	3	1	2	—	—		ИИ-0302	108	8
48	П28	2780	120	300	0,25	3	1	—	—	2				
49	П41	4080	200	400	1.02	4	—	—	1	3		Часть 1		
50	БУ19	1950	120	220	0.13	25	7	7	7	4				12
51	Б19	1950	120	140	0.085	21	5	6	8	2		1.139-1	1	4
52	БУ15	1550	120	220	0.105	4	2	2	—	—				11
	Покрытие													
53	ПР60-15	5980	1490	300	1.495	6	—	—	—	6			6	5
54	ПР60-12	5980	1190	300	1.325	7	—	—	—	7			6	7
55	ПРК59.12	5860	1190	300	1.305	9	—	—	—	9			2	1
56	ПР63-12	6280	1190	300	1.405	5	—	—	—	5			6	3
57	ПР30-15	2980	1490	300	0,775	11	—	—	—	11			4	5
58	ПР42-15	4180	1490	300	1.065	5	—	—	—	5		1.165-1	4	1
59	ПР42-12	4180	1190	300	0,945	5	—	—	—	5			4	3
60	ПР63-15	6280	1490	300	1.585	12	—	—	—	2			6	1
61	ПР30-12	2980	1190	300	0,685	1	—	—	—	1			4	7
62	П39-12	3880	1190	220	1.385	3	—	—	—	3		1.141-1	8	4

Инв. № подл. | Подп. и дата | Взам. инв. №

Зорько
Ебко
Гипиагропроект
Ебко
Гл. инженер
Гл. архитектор
Нач. отд.
Гл. инженер

ЦНИИЭП жилища г. Москва

1975	Гостиница на 28 мест с плоской кровлей	Спецификация сборных железобетонных изделий выше отметки 0.00	Типовой проект 284-5-34	Часть 1	Лист 45

NN п/п	Марка изделия	Габариты, мм l	b	h	Масса т	Всего	Количество, штук На этаж 1	2	3	Покрытие	Развернутая марка изделия	Альбом рабочих черт. Серия	Выпуск (раздел)	№ листа
Покрытия														
62	ПГ2-12	4180	1190	220	1.490	2	—	—	—	2		1.141-1	7	3
63	ПГ2-15	4180	1490	220	1.970	1	—	—	—	1				1
	ПС30-12	2980	1190	220	1.08	3	—	—	—	3			10	6
Балконы														
64	ПБ-39-5а	3890	1240	150	1.410	1	1	—	—	—		1.137-3	1	33
65	ПБ-36-5а	3590	1240	150	1.300	1		1	—	—				32
66	ПБ-27-5	2690	1240	150	0.973	1	1	—	—	—				11
67	ПБ-24-5	2390	1240	150	0,863	1	—	1	—	—				9
Наружные стены (для варианта стен толщиной 380 мм)														
68	Б13	1300	120	65	0.025	36	4	—	—	—	32	1.139-1	1	1
69	Б15	1550	120	140	0.065	14	10	3	1	—				2
70	Б18	1800	120	140	0.075	23	9	7	7					3
71	Б19	1950	120	140	0.085	40	14	14	12	—				4
72	Б22	2200	120	140	0.095	12	4	4	4	—				5
73	БЗ1	3100	120	220	0.205	1	1	—	—	—				8
74	БУ13	1300	120	220	0.085	10	10	—	—	—				10
75	БУ15	1550	120	220	0.105	35	5	6	5	19				11
76	БУ19	1950	120	220	0.130	10	4	5	1					12
77	ПЗ2	3180	120	400	0.38	11	5	3	—	3		ИИ-03-02	108	8
Наружные стены (для варианта стен толщиной 640 мм)														
78	Б13	1300	120	65	0.025	55	18	8	6	23		1.139-1	1	1
79	Б15	1550	120	140	0.065	19	9	8	12	—				2
80	Б18	1800	120	140	0.075	39	12	14	13	—				3
81	Б19	1950	120	140	0.095	16	8	4	4	—				5
82	БУ13	1300	120	220	0.085	25	18	4	2	1				10
83	БУ15	1550	120	220	0.105	26	2	4	2	18				11
84	БУ19	1950	120	220	0.130	10	5	3	2	—				12
85	БП13	1300	380	65	0.08	15	—	—	—	15				25
86	БП15	1550	380	140	0.205	2	2	—	—	—				26
87	БП19	1950	380	140	0,260	17	6	6	5	—				28
88	БП22	2200	380	140	0.295	6	2	2	2	—				29
89	ПЗ2	3180	120	400	0.38	17	9	4	—	4		ИИ-03-02	108	8

NN п/п	Марка изделия	Габариты, мм l	b	h	Масса т	Всего	Количество штук На этаж 1	2	3	Покрытие	Развернутая марка изделия	Альбом рабочих чертежей Серия	Выпуск Раздел	№ листа
Балконы (для варианта наружных стен толщиной 380мм)														
90	ПБ-39-5а	3890	1240	150	1.410	1	1	—	—	—		1.137-3	1	33
91	ПБ-36-5	3590	1240	150	1.300	1	—	1	—	—				32
92	ПБ-27-4	2690	1140	150	0.873	1	1	—	—	—				3
93	ПБ24-4	2390	1140	150	0.773	1	—	1	—	—				1
Балконы для варианта наружных стен толщиной 640мм)														
94	ПБ-39-6а	3890	1340	150	1.556	1	1	—	—	—		1.137-3	1	43
95	ПБ-36-6	3590	1340	150	1.435	1	—	1	—	—				41
96	ПБ-27-6	2690	1340	150	1.073	1	1	—	—	—				19
97	ПБ-24-6	2390	1340	150	0.953	1	—	1	—	—				17
Панели покрытия (для варианта наружных стен толщиной 380мм)														
98	ПГ2-12	4180	1190	220	1.490	2	—	—	—	2		1.141-1	7	3
99	ПГ2-15	4180	1490	220	1.970	1	—	—	—	1				1
Панели покрытия (для варианта наружных стен толщиной 640мм)														
100	ПГ2-12	4180	1190	220	1.490	1	—	—	—	1		1.141-1	7	3
101	ПГ2-15	4180	1490	220	1.970	2	—	—	—	2				1

Согласовано — Инв. № подл. — Взам. инв. № — Подпись и дата

Инв. № подл. | Подпись и дата | Взам. инв. №

Гип Егко

Нач. отд. Армбл
Гл. инж. проекта Альман
Нач. сект. Шнайдер
Нач. сект. Проверил Мишковский
Гип Егко

ЦНИИЭП жилища г. Москва

1975	Гостиница на 28 мест с плоской кровлей	Спецификация сборных железобетонных изделий выше отметки 0.00	Типовой проект 284-5-34	Часть 1	Лист 46