ТИПОВОЙ ПРОЕКТ

282-1-154

ДОМ БЫТА НА 100 РАБОЧИХ МЕСТ

Альбом IV

ЗАДАНИЕ ЗАВОДУ НА ИЗГОТОВЛЕНИЕ ЩИТОВ АВТОМАТИЗАЦИИ УСТРОЙСТВ ИНЖЕНЕРНОГО ОБОРУДОВАНИЯ

				Привязан	
Инв. №					

Копировал Гаврилина

Формат 12

Госстрой СССР
ЦЕНТРАЛЬНЫЙ ИНСТИТУТ ТИПОВОГО ПРОЕКТИРОВАНИЯ
Свердловский филиал
620062, г.Свердловск-62, ул.Чебышева, 4
Заказ № 2513 Инв.№ 17867-04 тираж 300
Сдано в печать 11 05 1982г. цена 0-53

ТИПОВОЙ ПРОЕКТ
282-1-154

ДОМ БЫТА
НА 100 РАБОЧИХ МЕСТ

Альбом IV

Состав проекта

			стр.
Альбом I	АС-1	Архитектурно-строительные решения	
	ТХМ	Технология и механизация	
	АС-2	Витражи	
Альбом II	ОВ	Отопление и вентиляция	
	ВК	Водопровод и канализация	
	ЭОМ	Электроснабжение и силовое электрооборудование	
	АУ	Автоматизация устройств	
	СС	Связь и сигнализация	
Альбом III	ИЖ-1	Изделия железобетонные заводского изготовления	
	ИЖ-2	Изделия монолитных конструкций	
	ИМ	Изделия металлические	
	ИД	Изделия деревянные	
Альбом IV	АУИ	Задание заводу на изготовление щитов автоматизации устройств инженерного оборудования	1-13
Альбом V	СМ	Сметы	

Разработан:
ЦНИИЭП торгово-бытовых зданий и туристских комплексов
Гл. инженер института Лепский
Гл. архитектор проекта Мордвинцева

Технический проект утвержден Госгражданстроем приказ № 201 от 4 августа 1980 г.
Рабочие чертежи введены в действие ЦНИИЭП торгово-бытовых зданий и туристских комплексов приказ № 23 от 3 марта 1982 г.

				Привязан	
Инв. №					

Типовой проект 282-1-154 Альбом IV

Типовой проект 282-1-154

Дом быта на 100 рабочих мест
АУИ. Задание заводу на изготовление щитов и пультов автоматизации устройств инженерного оборудования

Обозначение	Наименование	Стр.
	Титульный лист	2
282-1-154-АУИ-ДО	Ведомость рабочих чертежей	3
282-1-154-АУИ-ТТ	Технические требования	3
282-1-154-АУИ-01	Системы П1, П2. Щит автоматиза-	4-13
	ции. Общий вид	

Инв. N подл. | Подп. и дата | Взам. инв. N

Привязан

Инв. N

Нач.отд.	Беринский		
ГИП	Грингауз		
Рук.гр.			
Разраб.	Речицкая		
Провер.	Грингауз		
Н.контр.	Охлобыстина		

282-1-154-АУИ-ДО

Ведомость рабочих чертежей

Стадия	Лист	Листов
Р		1

ЦНИИЭП г.Москва

Для изготовления щитов автоматизации по ОСТ 36.13-76 на предприятиях Главмонтажавтоматики Минмонтажспецстроя СССР разработана следующая документация:

Общий вид щитов автоматизации систем П1, П2

Документация выполнена в соответствии с основным комплектом марки АУ (альбом II).

Чертежи задания заводу на изготовление щитов автоматизации выполнены в соответствии с требованиями стандартов ЕСКД, а также руководящего материала РМЧ-107-77 „Щиты и пульты систем автоматизации технологических процессов. Требования к выполнению технической документации, предъявляемой заводу-изготовителю" и изменения N1 к нему.

Согласовано: АУИ, ГПИ

Привязан:

Инв. N

Нач.отд.	Беринский		
ГИП	Грингауз		
Рук.гр.			
Разраб.	Речицкая		
Провер.	Грингауз		
Н.контр.	Охлобыстина		

282-1-154-АУИ-ТТ

Технические требования

Стадия	Лист	Листов
Р		1

ЦНИИЭП г.Москва — Торгово-бытовых зданий и туристских комплексов

17267-04

Поз.	Обозначение	Наименование	Кол.	Примеч.
		ДЕТАЛИ		
1		Рейка Р7 ТК3-101-77	2	
2		Рейка Р2 ТК3-100-77	3	
3		Рейка Р3 ТК3-101-77	5	
4		Кронштейн К1 ТК3-105-77	1	
		Стандартные изделия		
5		Шкаф щита		
		ЩШМ-1000×600-II-У4-IP30		
		ОСТ 36.13-76	1	
		Прочие изделия		
6	VT	Регулятор температуры РТ-3	1	Поз.13
7	SA1, SA3	Переключатель универсальный		
		УП5314-С225 с овальной рукояткой	2	
8	SA5	Переключатель универсальный		
		УП5312-С86 с овальной рукояткой	1	
9	SA4	Переключатель однополюсный		
		ПТ1-40Т	1	
10	SA2, SA6	Переключатель трехполюсный		
		ПТ3-10Т	2	
11	SB2	Кнопочный пост управления		
		ПКЕ 112-2 с кнопками КЕ011 исп.2		
		с черным и красным толкателями	1	
12	HL1, HL3	Арматура АМЕ3232Н2У2; 220В 50Гц		
		светофильтр зеленый	2	

Поз.	Обозначение	Наименование	Кол.	Примеч.
13	HL2	Арматура АМЕ3242Н2У2; 220В 50Гц		
		светофильтр желтый	1	
14	HL4	Арматура АМЕ3242Н2У2; 220В 50Гц		
		светофильтр красный	1	
15	SA7, SA8	Выключатель пакетный ПВ2-10, исп.III	2	
16	KT4	Прерыватель импульсный СИП-01М, ~220В	1	
17	K1-K7	Реле РПУ-2-362223, 220В	7	
18	KT2, KT3	Реле времени РВП72-3221, 220В	2	
19	KT1	Реле времени ВС-10-34, 220В	1	
20	EL	Лампа осветительная, ~220В, 60Вт	1	
21		Патрон потолочный 250В, 6А	1	
22	FU3-FU5	Предохранитель трубчатый ПТ-10		
		плавкая вставка 1А	3	
23	FU1, FU2	Предохранитель трубчатый ПТ-10		
		плавкая вставка 2А	2	
24		Блок зажимов БЗ10	6	
25		Упор	2	
26		Перемычка П1	4	
27		Рамка 66×26	19	
		МАТЕРИАЛЫ		
28		Провод ПГВ1×1.5, м	15	
29		Провод ПМВГ1×0,75, м	150	

Привязан

Инв. №

Инж.	Векринский		
ГИП	Григгауз		
Рук. гр.			
Разраб.	Речицкая		
Провер.	Григгауз		
Н. контр.	Рожалыстина		

282-1-154-АУИ-01

Дом быта на 100 рабочих мест

Системы II1, II2. Щит автоматизации. Общий вид.

Стадия	Лист	Листов
Р	1	10

ЦНИИЭП г. Москва

Госгражданстроя зданий и туристских комплексов

Альбом IV

Типовой проект 282-1-154

Инв. № подл. | Подп. и дата | Взам. инв. №

Альбом IV

Типовой проект 282-1-154

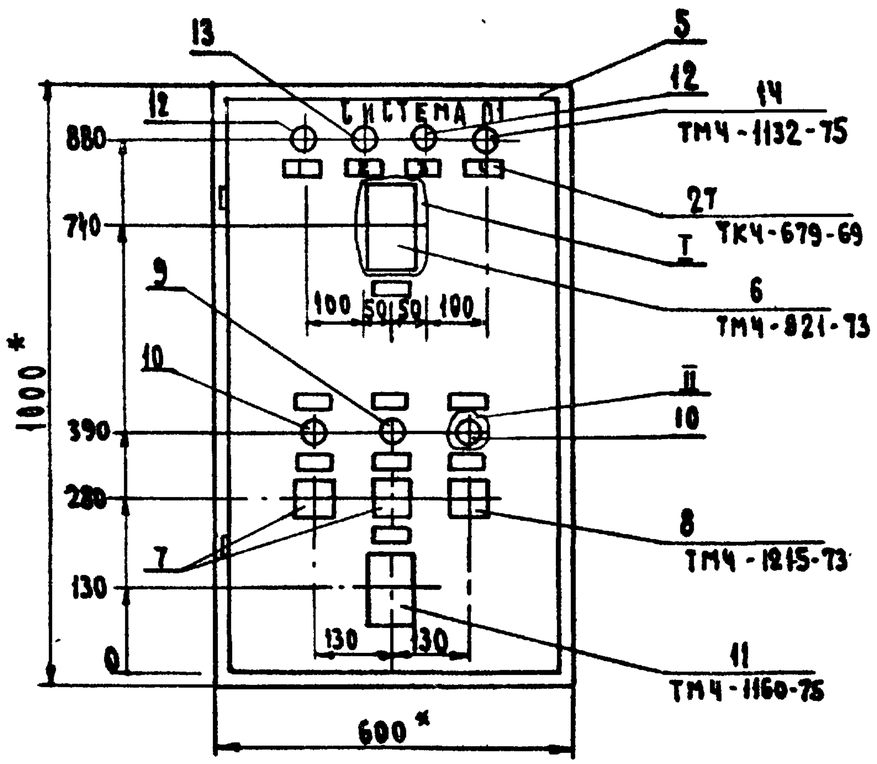

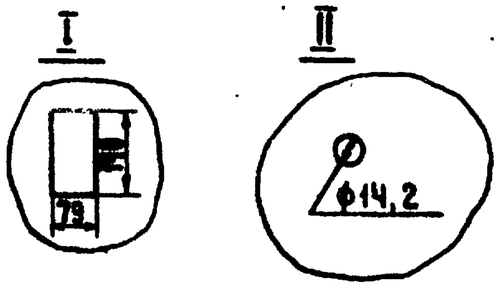

1.* Размеры для справок
2. Покрытие - вариант 1 ОСТ 36.13-76.
3. Таблицы соединений и подключений выполнены на основании электрической схемы л.4,5 приведенной в основном комплекте марки АУ
4. Шрифт ПО-24 выполнить эмалью ГФ-230 черной ГОСТ 64-77
5. По данному чертежу изготовить два щита
6. Для щитов автоматизации П1, П2 индекс „П1" в надписи на щите заменить на „П2".

Инв.№ подл. | Подп. и дата | Взам. инв.№

Привязан

17867-04

Типовой проект 282-1-154 Альбом IV

Вид на внутренние плоскости (развернуто)

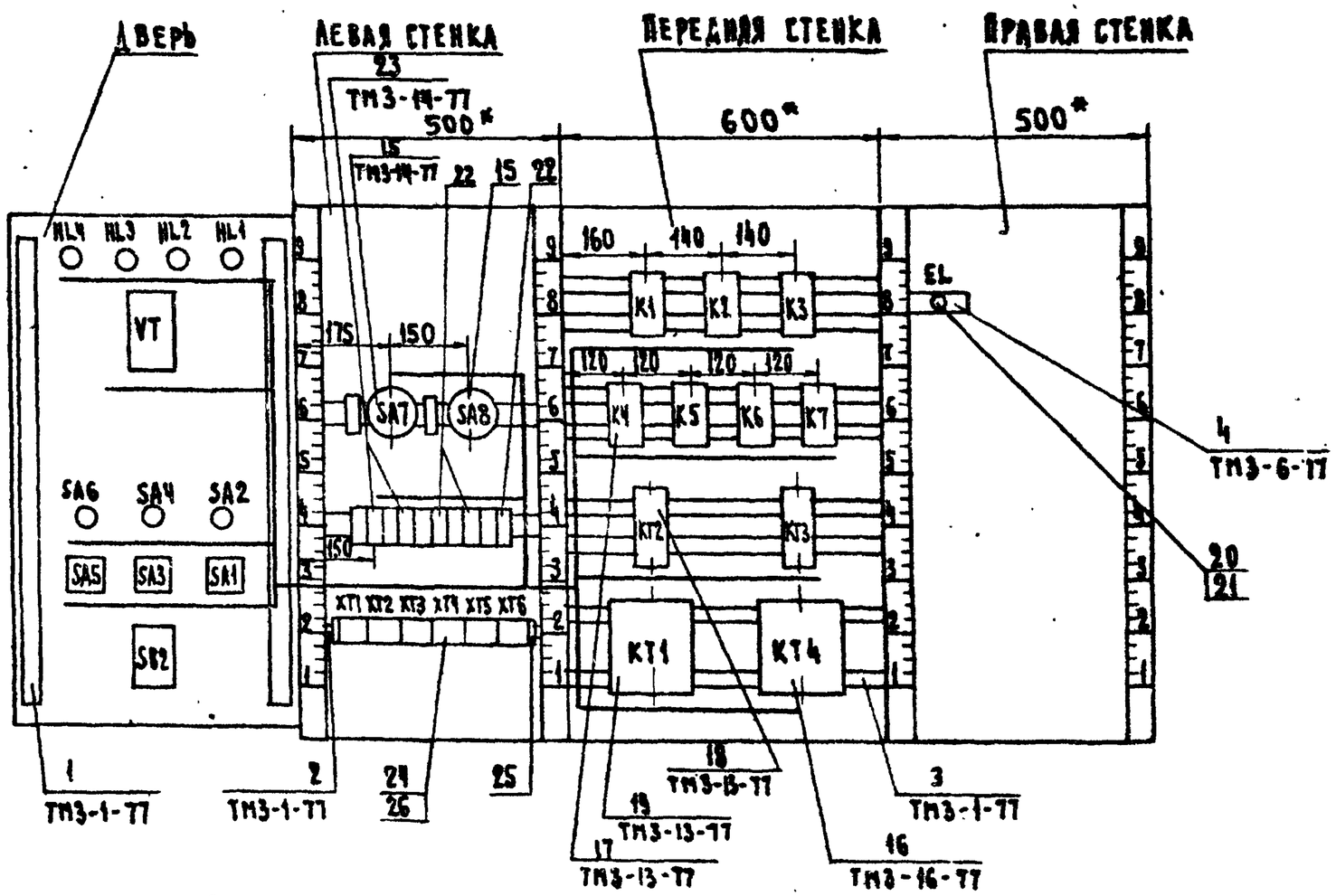

Поз. 11
SB2

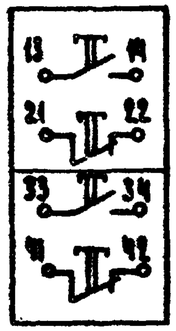

Поз. 16
KT4

Поз. 18
KT2, KT3

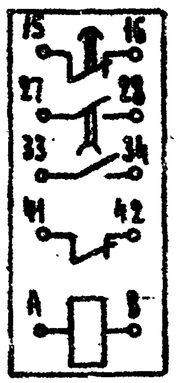

Инв. № подл. | Подп. и дата | Взам. инв. №

Привязан

Инв. №

282-1-154-АУИ-ОИ

Лист 3

17267-04

Типовой проект 282-1-154 Альбом IV

Таблица 1

Надписи на табло и в рамках

N надписи	Надпись	Кол.
	Рамка 66х26	
1	Приточный вентилятор	
	работает	1
2	Клапан наружного	
	воздуха открыт	1
3	Электронагреватель	
	работает	1
4	Угроза замораживания	
	калорифера	1
5	Температура приточного	
	воздуха	1
6	Клапан наружного воздуха	
	закрыть-откл.-открыть	1
7	Сигнализация замораживания калорифера	
	вкл.-съем сигнала	1
8	Температура приточного воздуха	
	понизить-откл.-повысить	1
9	Приточный вентилятор	
	избиратель управления	
	дистанционное-откл.-местное	1
10	Электронагреватель	
	избиратель управления	
	автоматическое-откл.-ручное	1
11	Избиратель регулирования	
	ручное-откл.-автоматическое	1
12	Приточный вентилятор	
	пуск-стоп	1

Продолжение табл. 1

N надписи	Надпись	Кол.
13	Схемы регулирования	
	и защиты	1
14	Освещение щита	1
15	Приточный вентилятор	1
16	Электронагреватель	1
17	Схема регулирования	
	температуры	1
18	Схема защиты калорифера	
	от замораживания	1
19	Освещение щита	1

Продолжение табл. 1

N надписи	Надпись	Кол.

Продолжение табл. 1

N надписи	Надпись	Кол.

Взам. инв. N | Подп. и дата | Инв. N подл.

Привязан

Инв. N

282-1-154-АУИ-01

Лист 4

17867-04

Типовой проект 282-1-154 Альбом IV

Соединение проводок

Таблица 2

Проводник	Откуда идет	Куда поступает	Данные провода	Примечание
А	SA7 /A1	SA8 /A1		
	SA8 /A1	XT1 /1		
А1	FU1 /1	XT2 /2		
А2	FU2 /1	XT2 /8		
А4	SA7 /C1	FU3 /1	ПМВГ1×0.75	
А4	FU3 /1	FU4 /1		
А5	SA8 /C1	FU5 /1		
А6	FU5 /2	EL /1		
N	XT1 /2	XT1 /3	ПЕРЕМЫЧКА БЛОКА	
		XT2 /10		
		XT4 /4		
		K1 /2		
		K2 /2		
		K3 /2		
		EL /2		
		K7 /2		
		K6 /2		
		K5 /2	ПМВГ1×0.75	
		KT2 /8		
		KT3 /8		
		KT1 /2		
		KT1 /10		Я
		KT4 /4		
1	FU1 /2	XT3 /1		
1	XT3 /1	XT1 /8		
1	XT1 /8	XT1 /7	ПЕРЕМЫЧКА БЛОКА	
1	FU1 /2	K4 /1	ПМВГ1×0.75	

Продолжение табл 2

Проводник	Откуда идет	Куда поступает	Данные провода	Примечание
1	K4 /1	K4 /12		П
6	XT5 /5	K1 /16		
7	XT5 /6	K1 /18		
9	XT5 /7	KT3 /15		
9	KT3 /15	K6 /15		
10	K1 /1	K6 /17		
10	K6 /17	KT3 /16		
10	KT3 /16	KT3 /33		
12	XT5 /8	KT3 /34	ПМВГ1×0.75	
12	KT3 /34	K2 /1		
12	K2 /1	K3 /1		
13	XT5 /9	K4 /14		
14	XT3 /2	K4 /2		
15	XT5 /10	K2 /5		
16	XT6 /1	K4 /15		
16	K4 /15	K2 /7		
17	XT3 /3	K2 /4		
17	XT3 /4	XT3 /5	ПЕРЕМЫЧКА БЛОКА	
17	XT3 /5	K4 /17		
18	XT3 /6	K2 /3	ПМВГ1×0.75	
20	XT3 /7	K2 /8		

Инв.N подл. | Подп. и дата | Взам.инв.N

Привязан

Инв.N

17267-04

Типовой проект 282-1-154 Альбом IV

Продолжение табл. 2

Проводник	Откуда идет	Куда поступает	Данные провода	Примечание
21	ХТ6/2	К2/6		
31	FИ2/2	ХТ2/4		
34	ХТ2/4	КТ2/15		
35	К1/7	КТ2/16		
36	ХТ6/3	К1/5		
37	ХТ6/4	КТ1/1		
37	КТ1/1	КТ1/9		П
37	КТ1/9	КТ1/14		П
38	К5/1	КТ1/16		
101	FИ3/2	К3/5		
102	ХТ6/5	К3/7		
103	ХТ6/6	КТ4/2		
103	КТ4/2	КТ4/3		П
105	ХТ4/2	К6/7	ПМВГ1х0.75	
106	ХТ4/3	К6/3		
107	ХТ6/7	КТ4/1		
108	К3/3	К6/5		
111	ХТ6/8	FИ4/2		
111	FИ4/2	КТ3/27		
111	КТ3/27	КТ2/27		
111	КТ2/27	КТ2/41		П
111	КТ2/41	К1/15		
111	К1/15	К2/15		
111	К2/15	К2/16		П
112	К1/47	К5/11		
113	К5/13	КТ2/А		
114	КТ2/28	КТ3/А		
115	ХТ4/6	КТ2/42		
115	КТ2/42	К2/17		

Продолжение табл. 2

Проводник	Откуда идет	Куда поступает	Данные провода	Примечание
116	ХТ4/7	ХТ4/8	перемычка блока	
116	ХТ4/8	К6/1		
117	ХТ4/9	К2/18		
118	К6/12	КТ3/28		
119	ХТ6/9	К6/14	ПМВГ1х0.75	
119	К6/14	К7/1		
119	К7/1	К7/17		П
120	ХТ6/10	К7/15		
Земля	Рейки для установки			
	аппаратов /⏚	стойка /⏚	ПГВ1х1.5	
Земля	кронштейн /⏚	стойка /⏚		

Привязан

Инв. №

Инв. № подл. | Подп. и дата | Взам. инв. №

17867-04

Продолжение табл. 2

Проводник	Откуда идет	Куда поступает	Данные провода	Примечание
	Дверь			
N	HL4/2	HL3/2		
		HL2/2		
		HL1/2		
		VT/16		
		SA5/5-6		
		XT1/2		
1	SA5/1-2	SA5/3-4		Д
1	SA5/3-4	SB2/41	ПМВГ1х0.75	
1	SB2/41	XT1/7		
3	SA1/2	XT1/9		
4	SB1/1-2	XT1/10		
6	SB2/14	SB2/42		П
6	SB2/42	XT5/5		
7	SA1/1	SB2/13		
7	SB2/13	XT5/6		
8	SA1/3	XT2/1		
9	HL1/1	SA1/3-4		
9	SA1/3-4	XT5/7		
12	SA5/1	XT5/8		
13	HL2/1	XT5/9		
15	SA5/4	XT5/10		
16	SA2/7	XT6/1		
17	SA2/2	XT3/3		
18	SA2/1	XT3/6		
19	SA2/4	SA5/3		
20	SA2/8	XT3/7		
21	SA5/6	XT6/2		

Продолжение табл. 2

Проводник	Откуда идет	Куда поступает	Данные провода	Примечание
22	SA2/5	SA5/5		
33	SA3/2	XT2/5		
34	SA3/1-2	XT2/6		
36	SA3/1	XT6/3		
37	HL3/1	SA3/3-4		
37	SA3/3-4	XT6/4		
39	SA3/3	XT2/7		
102	SA5/7-8	XT6/5		
103	VT/5	SA5/8		
103	SA5/8	XT6/6		
104	SA6/4	SA5/7	ПМВГ1х0.75	
105	VT/21	SA6/1		
105	SA6/1	XT4/2		
106	VT/22	SA6/7		
106	SA6/7	XT4/3		
107	VT/13	XT6/7		
107	VT/13	VT/12		П
111	SA4/1	XT6/8		
119	HL4/1	XT6/9		
120	SA4/3	XT6/10		
30[illegible]	VT/9	XT5/1		Измери-
30[illegible]	VT/20	XT5/2		тельные
Q	VT/29	XT5/3		цепи
Земля	VT/17	Стойка /⏚	ПГВ1х1.5	

Привязан

282-1-154-АУИ-01

Лист 7

Инв. № подл. | Подп. и дата | Взам. инв. №

77267-04

Альбом IV

Типовой проект 282-1-154

Таблица 3

Подключения проводок

Проводник	Вывод	Вид контакта	Вывод	Проводник
		SA7		
А	A_1		C_1	А4
		SA8		
А^{x}	A_1		C_1	А5
		FU1		
А1	1		2	1^{x}
		FU2		
А2	1		2	31
		FU3		
А4^{x}	1		2	101
		FU4		
А4	1		2	111^{x}
		FU5		
А5	1		2	А6
		XT1		
А	1			
N^{x}	2п			
N^{x}	3п			
1^{x}	7п			
1^{x}	8п			
S	9			
4	10			

Продолжение табл. 3

Проводник	Вывод	Вид контакта	Вывод	Проводник
		XT2		
8	1			
А1	2			
31^{x}	4			
33	5			
34	6			
39	7			
А2	8			
N^{x}	10			
		XT3		
1^{x}	1			
14	2			
17^{x}	3			
17	4п			
17^{x}	5п			
18^{x}	6			
20^{x}	7			
		XT4		
105^{x}	2			
106^{x}	3			
N^{x}	4			
115	6			
116^{x}	7п			
116	8п			
117	9			
		XT5		
301	1			

Продолжение табл. 3

Проводник	Вывод	Вид контакта	Вывод	Проводник
303	2			
а	3			
6^{x}	5			
7^{x}	6			
9^{x}	7			
12^{x}	8			
13^{x}	9			
15^{x}	10			
		XT6		
16^{x}	1			
21^{x}	2			
36^{x}	3			
37^{x}	4			
102^{x}	5			
103^{x}	6			
107^{x}	7			
111^{x}	8			
119^{x}	9			
120^{x}	10			
		K1		
10	1	K	2	N^{x}
36	5	3	7	35
111^{x}	15	3	17	112

Продолжение табл. 3

Проводник	Вывод	Вид контакта	Вывод	Проводник
6	16	3	18	7
		K2		
12^{x}	1	K	2	N^{x}
18	3	P	5	15
16	7	3		
17	4	P	6	21
20	8	3		
111^{x}	15п	3	17	115
111	16п	3	18	117
		K3		
12	1	K	2	N^{x}
108	3	P	5	101
102	7	3		
		K4		
1^{x}	1п	K	2	14
1	12п	P	14	13
16^{x}	15	3	17	17
		K5		
38	1	K	2	N^{x}
112	11	P	13	113

Инв. № подл. | Подпись и дата | Взам. инв. №

Привязан.

Инв. №

282-1-154-АУИ-01

Лист 8

17867-04

Типовой проект 282-1-154 Альбом IV

Продолжение табл. 3

Проводник	Вывод	Вид контакта	Вывод	Проводник
		К6		
116	1	К	2	N[x]
106	3	Р	5	108
105	7	3		
118	12	Р	14	119[x]
9	15	3	17	10[x]
		К7		
119[x]	1п	К	2	N[x]
120	15	3	п17	119
		КТ2		
113	А	К	В	N[x]
31	15	Р	16	35
111[x]	27п	3	28	114
111[x]	41	Р	42	115[x]
		КТ3		
114	А	К	В	N[x]
31	15	Р	16	10
111[x]	27	3	28	118
10	33	3	34	12[x]
		КТ1		
37[x]	1п		п2	N[x]
37[x]	9п	К	п10	N[x]
37	14п	Р	15	38

Продолжение табл. 3

Проводник	Вывод	Вид контакта	Вывод	Проводник
		КТ4		
107	1		п2	103[x]
103	3п		4	N
		EL		
А6	1		2	N[x]

Продолжение табл. 3

Проводник	Вывод	Вид контакта	Вывод	Проводник

Продолжение табл. 3

Проводник	Вывод	Вид контакта	Вывод	Проводник

Инв. № подл. | Подп. и дата | Взам. инв. №

Привязан.

Инв. №

17867-06

Альбом IV

Типовой проект 282-1-154

Продолжение табл. 3

Проводник	Вывод	Вид контакта	Вывод	Проводник
	Дверь			
		HL4		
119	1		2	N
		HL3		
37	1		2	N[x]
		HL2		
13	1		2	N[x]
		HL1		
9	1		2	N[x]
		VT		
103	5			
301	9			
107	12п			
107[x]	13п			
N[x]	16			
Земля	17			
303	20			
105	21			
106	22			
а	29			
		SA6		
105[x]	1		2	104
106[x]	7			

Продолжение табл. 3

Проводник	Вывод	Вид контакта	Вывод	Проводник
		SA4		
111	1		3	120
		SA2		
18	1		4	19
16	7			
17	2		5	22
20	8			
		SA5		
12	1		П1-2	1
19	3		П3-4	1[x]
15	4			
22	5		5-6	N[x]
21	6			
104	7		7-8	102
103[x]	8			
		SA3		
36	1		1-2	34
33	2			
39	3		3-4	37[x]
		SA1		
7	1		1-2	4
3	2			
8	3		3-4	9[x]

Продолжение табл. 3

Проводник	Вывод	Вид контакта	Вывод	Проводник
		SB2		
7[x]	13		П14	6
1[x]	41		П42	6[x]

Продолжение табл. 3

Проводник	Вывод	Вид контакта	Вывод	Проводник

Инв. N подл. | Подп. и дата | Взам. инв. N

Привязан

Инв. N

282-1-154-АУИ-01

17867