РСФСР
„РОСКОЛХОЗСТРОЙОБЪЕДИНЕНИЕ"
ТУЛЬСКОЕ ОБЪЕДИНЕНИЕ „ОБЛКОЛХОЗСТРОЙ"
„ТУЛКОЛХОЗСТРОЙПРОЕКТ"

СКЛАД МИНЕРАЛЬНЫХ УДОБРЕНИЙ НА 1000 Т

ШИФР 24.07-00

АЛЬБОМ I

Согласовано:
Начальник областного управления сельского хозяйства Тульской области
подпись: /Евриогин/

ТЕХНОЛОГИЧЕСКАЯ, АРХИТЕКТУРНО - СТРОИТЕЛЬНАЯ, САНТЕХНИЧЕСКАЯ И ЭЛЕКТРОТЕХНИЧЕСКАЯ ЧАСТИ.

ТУЛА — 1980

РСФСР
РОСКОЛХОЗСТРОЙОБЪЕДИНЕНИЕ
ТУЛЬСКОЕ ОБЪЕДИНЕНИЕ „ОБЛКОЛХОЗСТРОЙ"
ТУЛКОЛХОЗСТРОЙПРОЕКТ

СКЛАД МИНЕРАЛЬНЫХ УДОБРЕНИЙ НА 1000 Т

ШИФР 24.07-00

АЛЬБОМ I

В настоящий альбом внесено изменение N1 в листы ПЗ 1 и 1, АР 1 и 1 ÷ АР 10 и 1; АР 17 и 1 в связи с письмом Объединения „Облколхозстрой" за N6/160 от 26/I-81г. Светокопии этих листов без изменений или с более ранними изменениями считать недействительными

Гип \В.С. Кузьмин\
Проверил \Н.Г. Брызгалина\
Исполнил \Н.К. Балашова\

СОСТАВ ПРОЕКТА:

АЛЬБОМ I – ТЕХНОЛОГИЧЕСКАЯ, АРХИТЕКТУРНО-СТРОИТЕЛЬНАЯ, САНТЕХНИЧЕСКАЯ И ЭЛЕКТРОТЕХНИЧЕСКАЯ ЧАСТИ.
АЛЬБОМ II – ИЗДЕЛИЯ ЗАВОДСКОГО ИЗГОТОВЛЕНИЯ.
АЛЬБОМ III – СМЕТЫ.

ДИРЕКТОР ИНСТИТУТА /А.Г. Абрамычев/
ГЛ. ИНЖЕНЕР ИНСТИТУТА /А.А. Касаткин/
ГЛ. ИНЖЕНЕР ПРОЕКТА /В.С. Кузьмин/

Настоящий проект разработан в соответствии с действующими нормами и правилами и предусматривает мероприятия обеспечивающие пожарную безопасность при эксплуатации зданий
ГЛ. ИНЖЕНЕР ПРОЕКТА: В.С. КУЗЬМИН

Разработан на основании разрешения Госстроя РСФСР N 17/35 - 1461 от 12/XI-79.

Утвержден распоряжением Облисполкома N187-Р от 28/IV-80г. и введен в действие приказом по институту N25 от 30/V-80г.

ТУЛА-1980

N№ пп	Наименование	Лист	Стр.
1	2	3	4
1	Содержание альбома	1	3
	Технологическая часть		
2	Пояснительная записка	ТХ-1	4
3	Технологический план. Разрез. Спецификация.	ТХ-2	5
4	Механизированный грузчик удобрений (для бурторания)	ТХ-3	6
	Архитектурно строительная часть		
5	Пояснительная записка	ПЗ-1.и1	7
6	Заглавный лист. Начало.	АР-1.и1	8
7	Заглавный лист. Продолжение	АР-2.и1	9
8	Фасады 1-17; А-Б. План на отм. 0,000.	АР-3.и1	10
9	Разрезы 1-1, 2-2 Фрагмент плана 1.	АР-4	11
10	Архитектурные узлы 1÷6.	АР-5.и1	12
11	Маркировочная схема фундаментов.	АР-6.и1	13
12	Фундаменты. Фрагменты плана 1÷4.	АР-7.и1	14
13	Маркировочная схема ж.б. рам, распорок, стеновых панелей и металлических связей.	АР-8.и1	15
14	Монтажные узлы 1÷8.	АР-9.и1	16
15	Маркировочная схема плит покрытия.	АР-10.и1	17
16	Монтажные узлы 9÷11.	АР-11	18
17	Деревянные щиты Щ-1; Щ-2.	АР-12.и1	19
18	Соединительные и закладные изделия.	АР-13	20
19	Вариант облегченной кровли. Маркировочная схема плит и прогонов покрытия. Разрез 1-1.	АР-14	21
20	Вариант облегченной кровли. Монтажные узлы 12÷17.	АР-15	22
21	Вариант облегченной кровли. Маркировочная схема дополнительных распорок.	АР-16	23
22	Вариант облегченной кровли. Маркировочная схема дополнительных распорок. Узел 2.	АР-17	24
	Сантехническая часть		
23	План на отм. 0,000. Разрез 1-1. Пояснения к проекту	ОВ-1	25
	Электротехническая часть		
24	Электрооборудование и электроосвещение. План сетей. Схема принципиальная.	Э-1	26

1.1

В настоящий лист внесено изменение №1 в связи с письмом объединения „Обколхозстрой" №6/160 от 26/I-81г. Светокопии этого листа без изменений или с более ранними изменениями считать недействительными.

Изм.	Кол. уч.	Лист	№ док.	Дата	Подп.	Подп.	Подп.
1	1	–	87-81	24/VII			

ГИП	Кузьмин	
Нач.отд.	Грешин	
Зам.нач.	Ященко	
Гл.спец.	Беленева	
Рук.гр.	Захарова	
Провер.	Захарова	
Разраб.	Жаль Е.В.	10.80

Заказчик: Межколхозное УКС производственного управления с/х Тульской области

24.07-00

Индивидуальный проект для строительства в колхозах Тульской области

Склад минудобрений на 1000 т.

Стадия: Р | Листов: 1

Содержание альбома

Институт Тулколхозстройпроект

Формат 22

Согл. инж. Гладкинский

Инв. № подл. | Подп. и дата | Взам. инв. №

Технологическая часть

Склад предназначен для приема, хранения и выдачи сухих минеральных удобрений.

Склад неотапливаемый, имеет размеры в плане 10,4×61,1м.

Вентиляция естественная, обеспечивающая однократный воздухообмен.

Хранение незатаренных удобрений предусматривается в отсеках, разделенных перегородками.

Механизация погрузочно-разгрузочных работ предусмотривается с помощью механического грузчика (на базе МГУ) для приема незатаренных удобрений.

На чертеже ТХ-2 приведены виды и количества хранимых удобрений, процентное распределение которых принято в соответствии с объемами их применения.

Категория помещений по пожарной опасности производств принята „Д" и „В" в соответствии с действующими нормами.

Механический грузчик удобрений.

Механический грузчик представляет собой машину, состоящую из серийного грузчика удобрений МГУ, приемного бункера емкостью 1,5 м³ и направляющего кожуха, установленного взамен имеющегося в МГУ транспортера.

Машина предназначена для приема удобрений от самосвальных транспортных средств с разгрузкой назад.

Время разгрузки ЗИЛ-555 грузоподъемностью 5т – 3,1 мин, САЗ-3502 – одна мин.

Время разгрузки автосамосвалов складывается из следующих операций

подъезд самосвала	10,0 – 15,0 %
разгрузка	71,0 – 76,0 %
опускание кузова в исходное положение	7,4 – 8,9 %
отъезд	5,2 – 6,0 %

Чистая производительность на разгрузке с учетом подъездов самосвала, подъема и опускания кузова 56,7 т/час (данные испытания механического грузчика института ВИУА).

Техническая характеристика

Сменная производительность, т/час	38
Габариты:	
длина	2460
ширина	2100
высота	1800
Высота разгрузки удобрений, мм	700
Высота отгрузки удобрений, мм	800
Скорость передвижения, м/мин	3,81
Электродвигатели: элеватор со шнеком	АОЛ2-51-4
мощность квт	7,5
число оборотов, об/мин	1440
тележка (два электродвигателя)	АОЛ2-21-4
мощность, квт	1,1×2
число оборотов, об/мин	1400
гидронасос	АОЛ2-11-4
мощность, квт	0,6
число оборотов, об/мин	1400

Общая мощность, квт – 10,3, вес, кг – 1850

Транспортер для погрузки минеральных удобрений в складах ПКС-80

Тип	передвижной
Производительность, т/час	80 и более
Высота отгрузки, м	1,2 – 3,2
Высота загрузки, м	0,7 – 1,2
Длина транспортера, м	5
Скорость ленты, м/сек	1,24
Ширина ленты, мм	400
Колея ходовой части, м	1,27
База тележки регулируемая	1040 – 1840
Электродвигатель	АОЛ2-32-6
Мощность, квт	2,2
Число оборотов, об/мин	950
Источник энергии	внешняя сеть трехфазного тока с заземленным нулевым проводом
Напряжение, в.	380
Вес, кг	573,6

Заказчик: Межколхозное УКС Облсельхозуправления

24.07-00-ТХ

Индивидуальный проект для строительства в колхозах Тульской области

ГИП	Кузьмин К.		
Нач МТО	Кузьмина		
Гл. спец.	Тихонов		
Рук. пр.	Акимов		
Пров.	Хохлов		
Разраб.	Афанасьева		

Склад минеральных удобрений на 1000т

Стадия	Лист	Листов
Р	1	3

Пояснительная записка

Тамбовский ГПИ проектный институт

Инв. № подл. | Подпись и дата | Взам. инв. №

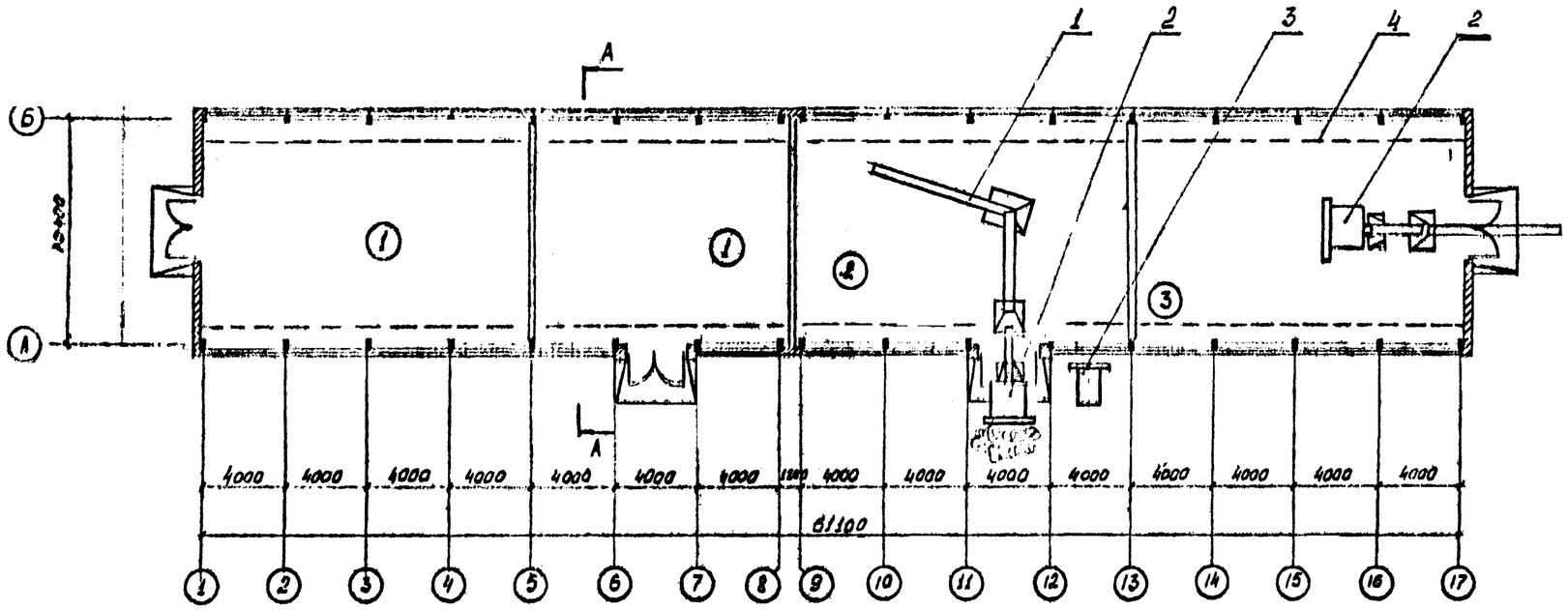

Экспликация помещений

N п/п	Наименование помещений	Площадь м²
1	Отделение азотных удобрений	312
2	Отделение фосфорных удобрений	192
3	Отделение калийных удобрений	156

При разработке проекта объемные веса приняты согласно Справочника
азотных удобрений - 1,0 т/м³ 32
фосфорных — — 1,2 т/м³
калийных — — 1,0 т/м³
угол естественного откоса 35°

А-А

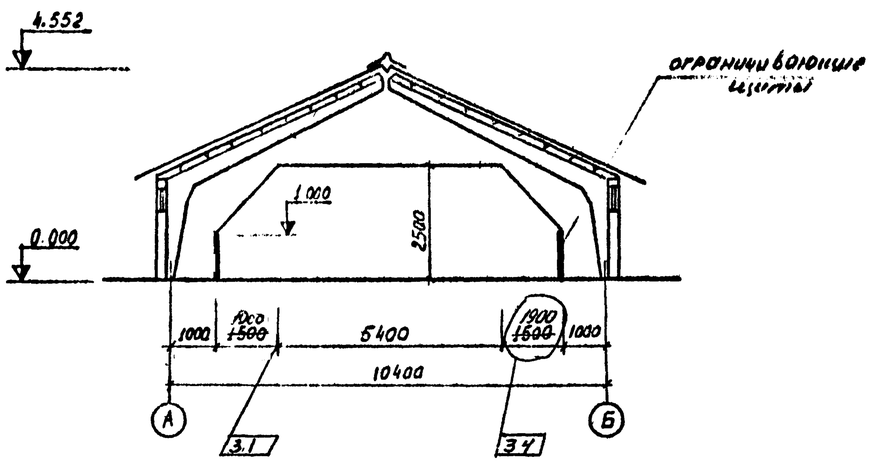

N поз	Наименование	Тип, марка или N чертежа	Кол.	Техническая характеристика	Вес ед. в кг	Масса ед. в кг	Примечание
4	Щит деревянный						Гр. [illegible]
3	Измельчитель удобрений	ИСУ-4	1	Q=6т/час	340	7	Обозначение [illegible]
2	Механический грузчик удобрений	МГУ	1	Q=38т/час	2250	10,3	Мощность по [illegible]
1	Транспортёр для погрузки минеральных удобрений.	ПКС-80	3	Q=80т/час	573,6	2,2	Машиностроительный завод [illegible]

Спецификация

В настоящий лист внесены изменения 1-4
Чертежи этого листа без изменений считать недействительными

Изм.	Кол. уч.	Лист	№ док	Дата	Подп.	Подп.	Подп.
1-4	–	–		10.01.91	Гурина	Хомов	Кузьмин

3.3

Заказчик Межколхозное УКС Облсельхозуправления

2407-00-ТХ

Индивидуальный проект для строительства в колхозах Тульской области

ГИП	Кузьмин		
Нач. отд.	Катьянов		
Гл. спец.	Хомов		
Нач. гр.	[illegible]		
Инж.	[illegible]		
Техник	[illegible]		

Склад минеральных удобрений на 1000 т

План. Разрез

Стадия	Лист	Листов
Р	2	

Гипрокомунсельстрой

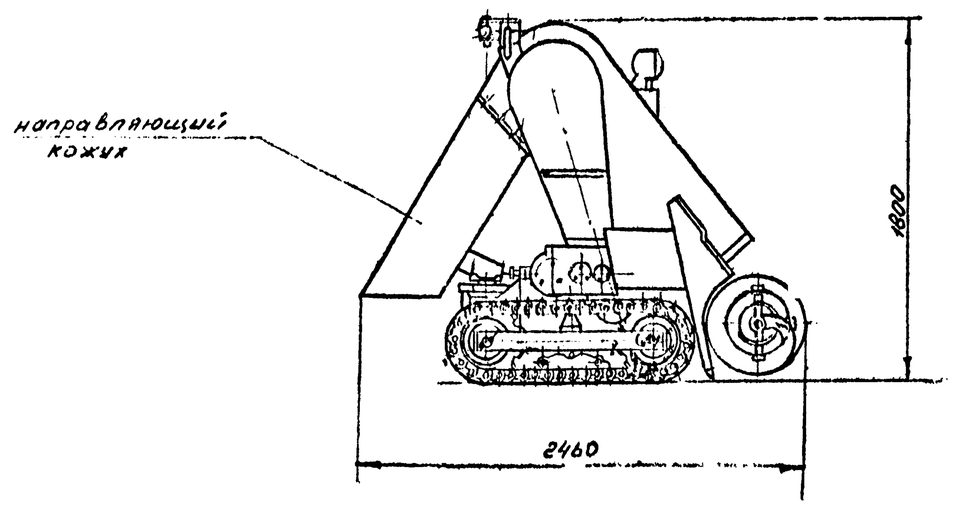

Механизированный грузчик удобрений (для бортования) состоит из серийной машины: грузчика удобрений МГУ и направляющего кожуха, изготовляемого на месте, взамен имеющегося в МГУ транспортера длиной 2 м.

Машина предназначена для приема удобрений от самосвальных транспортных средств.

Техническая характеристика.

Сменная производительность т/час	38
Габариты (при наклоне отгрузочного конвейера на 30°) мм	
Длина	2460
Ширина	1500
Высота	1800
Общая мощность, квт	10,3
Вес, кг	1850

Изготовитель – Могилев-Подольский машиностроительный з-д им. Кирова.

Заказчик: Межколхозное УКС Обьединения					
24.07-СО-ТХ					
Индивидуальный проект для строек в колхозах Тульской области					
ГИП	Кузьмин			Склад минеральных удобрений на 1000 т Р	Стадия	Лист	Листов
Нач.МПО	Катырин					3	
гл.спец.	Хохлов						
Рук.гр.	Акимов			Механизированный грузчик удобрений (для бортования)	Институт		
Конс.	Хохлов						
Нормок.	Тонкова						

Архитектурно - строительная часть

I Общая часть

Индивидуальный проект склада минеральных удобрений на 1000т разработан с учетом повторного применения на действующих складах в колхозах Тульской обл.:

1. На основании задания на проектирование межколхозного УКС производственного управления сельского хозяйства Тульской области и разрешения Госстроя РСФСР N 17/35 - 1461 от 12/XI - 79 г.
2. Протокола объединения „Облколхозстрой" рассмотрения и согласования конструкций, принятых в проектах производственных рамных зданий от 20 января 1981г и замечаний объединения „Облколхозстрой" по строительным конструкциям рамных производственных зданий N 6/160 от 26 января 1981г.

II. Конструктивная часть

В основу архитектурно-планировочного решения принята схема склада минудобрений на 1000 т института „Тулколхозстройпроект" (см. лист ТК-2 — технологический план).

Сборные железобетонные конструкции склада минудобрений на 1000 т приняты по серии „Сельстрой" выпуска 1975 года и по чертежам КТИ Минпромстрой СССР 670-4-КН-1.

Каркас здания — Несущие конструкции каркаса — из сборных железобетонных трехшарнирных рам, монтируемых из полурам весом 1,05 т.

Стойки полурам устанавливаются в фундаментные стаканы. Пространственная жесткость каркаса здания обеспечивается горизонтальными и вертикальными связями, распорками и плитами покрытия.

Здание разделено ~~деформационным~~ температурным швом на два температурных блока.

1.1

Фундаменты под рамы — сборные железобетонные башмаки ФБ-10,4-1 (Фг.-10,4), которые устанавливаются на сборные железобетонные подушки (П-18,6-1) ниже лежат сборные бетонные блоки ФСН-4.

Под кирпичные торцевые стены — сборные ленточные из бетонных блоков по серии 1.116-1 в. 1.

Наружные стены — из сборных ж.б. плит покрытия серии „Сельстрой", устанавливаемых на ребро.

Торцевые стены из обыкновенного глиняного кирпича марки „100" на растворе марки „25" толщиной 38 см.

Покрытие — из сборных ж/бетонных плит по серии „Сельстрой" выпуска 1975 года.

Кровля — из волнистых асбестоцементных листов УВ-7,5-К.

Полы — цементно - песчаные

По внутреннему периметру склада минудобрений установить деревянные щиты Щ-1 для восприятия горизонтальных усилий от загружаемых удобрений.

Щиты установить таким образом, чтобы исключить их опирание на стойки полурам.

На внутренние поверхности стен несмывающейся краской нанести крупными буквами надпись:

„Стены удобрениями не пригружать"

Отмостка — асфальтовая по щебеночной подготовке шириной 1 м.

Окна и ворота приняты по ~~каталогу „Главпроекстрой"~~ перечню Богородицкого Дозк.

1.2

Антикоррозийная защита конструкций

В соответствии с требованиями СНиП II-28-73* предусматриваются следующие мероприятия по защите конструкций от коррозии: (при слабой, среднеагрессивной среде помещений для нормальной зоны влажности по СНиП II-3-79) кладку кирпичных стен выполнять из обыкновенного глиняного кирпича пластического прессования марки „100" морозостойкости 25 на растворе марки 25

Металлические конструкции покрываются лаком БТ-577 в один слой, по грунтовке ГФ-020 или ПФ-020 в один слой на заводе изготовителе или в два слоя на монтажной площадке, в том числе один слой на заводе изготовителе. Общая толщина покрытия — 55 мкм.

Проект разработан для следующих условий строительства:

1. Климатическая зона района строительства - II в
2. Расчетная зимняя температура наружного воздуха - 29°С
3. Нормативная снеговая нагрузка - 100 кг/м²
4. Нормативный скоростной напор ветра - 27 кг/м²
5. Нормативная глубина промерзания - 1,4 м
6. В качестве основания под фундаменты приняты однородные сухие непучинистые грунты со следующими расчетными характеристиками: $\gamma = 1{,}90$ т/м³; $\varphi_{II} = 20°$; $C_{II} = 0{,}28$ кг/м²; $E_{II} = 110$ кг/м².

Степень огнестойкости здания - II

По пожарной опасности - категория Д,В

2.2

В настоящий лист внесены изменения N 1-2 в связи с письмом объединения „Облколхозстрой N 6/160 от 26/I-81 г. Светокопия этого листа без изменений или с более ранними изменениями считать недействительными.

2.1

Изм.	Кол.уч.	Лист	№ док.	Подп.	Дата		
2	2	-			21.4.82		
1	2	-		87.81	24.7.81		

ГИП	Кузьмин	
Нач. отд.	Гришин	
Зам. нач.	Яценко	
Гл. спец.	Ветлугина	
Рук. гр.	Захарова	
Провер.	Захарова	
Разработ.	Мальцева	

Заказчик: Межколхозное УКС производственного управления С/х Тульской обл.

24.07-00-ПЗ

Индивидуальный проект для строительства в колхозах Тульской области

Склад минудобрений на 1000 т

Стадия	Лист	Листов
Р	1	12

Пояснительная записка

Институт „Тулколхозстройпроект"

Инв. № подл. | Подпись и дата | Взам. инв. №

План кровли

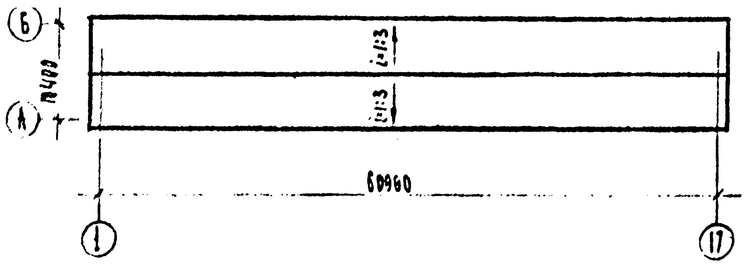

Схема укладки мауэрлатов

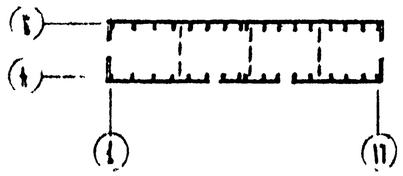

Основные строительные показатели

Наименование	Ед. изм.	Кол.
Площадь застройки	$м^2$	675,0
Строительный объем	$м^3$	2465,0
Площадь помещений	$м^2$	652,0

Ведомость чертежей основного комплекта АР

Лист	Наименование	Примеч.
1	2	3	4
ПЗ-1,2	Пояснительная записка	
АР-1,2 и 1,2	Главный — лист общие данные.	
АР-3 и 1,2	Фасады в осях 1-17; А-Б.	
	План на отм. 0,000	
АР-4	Разрезы 1-1; 2-2	
	Фрагмент плана 1	
АР-5 и 1	Архитектурные узлы 1÷6	
АР-6 и 1	Маркировочная схема фундаментов	
АР-7 и 1	Фундаменты. Фрагменты плана 1÷4	
АР-8 и 1	Маркировочная схема ж. бетонных рам,	
	распорок, стеновых панелей и	
	металлических связей	
АР-9 и 1	Монтажные узлы 1÷8	
АР-10 и 1	Маркировочная схема плит покрытия	
АР-11	Монтажные узлы 9÷11	
АР-12 и 1	Деревянные щиты Щ-1; Щ-2	
АР-13	Соединительные и закладные	
	изделия.	
АР-14	Вариант облегченной кровли. Маркировочная	
	схема плит и прогонов покрытия. Разрез 1-1.	
АР-15	Вариант облегченной кровли. Монтажные	
	узлы 12÷17.	
АР-16	Вариант облегченной кровли. Маркировочная	
	схема дополнительных распорок.	
АР-17	Вариант облегченной кровли. Маркировочная	
	схема дополнительных распорок. Узел 2.	

Ведомость основных комплектов

Обозначение	Наименование	Примеч.
ТХ	Технологическая	
	часть	
АР	Архитектурно-строительная	
	часть	
ОВ	Санитарно-техническая	
	часть	
ЭЛ	Электротехническая	
	часть	

Условные обозначения

Сварной шов монтажный

Сварной шов заводской

Номер узла

Номер узла

Номер листа, где узел изображен

В настоящий лист внесено изменение №1 в связи с письмом объединения Облколхозстроя №6/160 от 26.11.81г. Светокопии этого листа без изменений или более ранними изменениями считать недействительными.

Настоящий проект разработан в соответствии с действующими нормами и правилами и предусматривает в части архитектурно-строительных решений мероприятия, обеспечивающие пожарную безопасность при эксплуатации здания.

Главный инженер проекта В.С. Кузьмин

1	1		84-81				

ГИП	Кузьмин	
Нач. отд.	Гришина	
Арх.	Ищенко	
Гл. расч.	Веденеева	
Рук. гр.	Захарова	
Провер.	Захарова	
Разраб.	Малькова	

Заказчик: Межколхозное УКС производственного управления р/х Тульской обл.

24.07-01-АР

Индивидуальный проект для строительства в колхозах Тульской области

Склад минудобрений на 1000 т.

Общие данные. ~~Экспликация зданий.~~ (начало)

Стадия	Лист	Листов
Р	1 и 1	17

Институт «Тулагипрозем»

Сводная спецификация к чертежам архитектурно-строительных решений

Марка	Обозначение	Наименование	Кол-во Осн. вар.	I вар.	II вар.	Примеч.
1	2	3	4	5	6	7
		Изделия деревянные				
О-1	каталог „Главриокскстроя"	оконный блок ОГ-2-05-40	20	20	20	
О-2	"	— " — ОГ-2-Н-05-40	8	8	8	
1	— " —	ворота ВК-3	4	4	4	
ПР-1		прогон ПР-1				
		из бруса 100×150(h) ℓ=3960 мм	—	240	240	
Щ-1	л. АР-12и1	деревянный щит Щ-1	45	45	45	
Щ-2	— " —	— " — Щ-2	42	42	42	
		доски δ=50, м³	0,07	0,07	0,07	
		Монолитные бетонные изделия				
ФМ-1	л. АР-6и1	фундамент ФМ-1	24	24	24	1,76 м³
		Сборные ж.б. конструкции				
ФБ10,4	серия Сельстрой	фундам. блок ФБ10,4	34	34	34	0,5 т
ПД8,6	— " —	фундам подушка ПД8,6	34	34	34	1,72 т
1	1.116-1-в.1	фундам блок ФС-4	8	8	8	1,30 т
2	— " —	" ФС4-8	4	4	4	0,415 т
3	— " —	— " — ФСН-4	136	136	136	0,305 т
4	Альбом II	фундамент вкладыш ФВ	34	34	34	
РИ 10,4-1	черт 670-4-КН, КТН и л. II	полурама РИ-10,4-1	26	26	—	1,05 т
РИ-10,4а-1	— " —	— " — РИ-10,4а-1	8	8	—	1,05 т
РИ 10,4 2	"	" — РИ-10,4 2	—	—	26	1,05 т
РИ-10,4а-2	" —	" — РИ-10,4а-2	—	—	8	1,05 т
РС-1-1	Альбом II	распорка РС-1-1	19	45	45	0,19 т
АПР2-1	№ л. II	стеновая панель АПР2-1	28	28	28	0,82 т
П-1	Тульская серия „Сельстрой" л. 1975 г.	плита покрытия АПР2	90	—	—	0,82 т
П-2	ТС-01-01 в.4	плита В-6	22	22	22	0,083 т
БП3-1	КЭ-01-58 в.2	перемычка БП3-1	2	2	2	0,80 т
		Металлические изделия				
СВ1-1	л. II	вертик. связь СВ1-1	4	4	4	0,10 т
СГ-2	Тульская серия „Сельстрой" л. III-1 в. 1968 г.	горизонт. связь СГ-2	4	4	4	0,12 т
С-1	л. АР-4	стойка С-1	24	24	24	0,078 т
		Соединительные и закладные изделия				
МС-1	л. АР-13	соединит изделие МС-1	34	34	34	3,55 кг
МС-2	— " —	— " — МС-2	34	34	34	2,00 кг
МС-3	— " —	— " — МС-3	30	30	30	5,65 кг
МС-3'	— " —	— " — МС-3'	8	8	8	3,52 кг
МС-4	— " —	— " — МС-4	8	8	8	1,13 кг
МС-5	— " —	— " — МС-5	360	—	—	0,78 кг
МС-6	— " —	— " — МС-6	360	—	—	1,26 кг
МС-7	— " —	— " — МС-7	17	17	17	1,13 кг
МС-9	— " —	— " — МС-9	38	38	38	2,82 кг
	АР-11	скрутка из пров ⌀8	15м			6 кг

1	2	3	4	5	6	7
ЗД-1	л. АР-13	закладное изд. ЗД-1	4	4	4	63,0 кг
ЗД-2	— " —	— " — ЗД-2	4	4	4	66,0 кг
	ГОСТ 8509-72	L 100×7 ℓ=400 мм	—	240	240	4,32 кг
	— " —	L 100×7 ℓ=270 мм	—	32	32	2,92 кг
поз. 3	ГОСТ 8510-72	L 140×90×8 ℓ=200 мм	—	52	52	2,80 кг
поз. 1	— " —	L 75×50×5 ℓ=280 мм	—	208	—	1,34 кг
	ГОСТ 103-76	— 100×5 ℓ=900 мм	—	17	17	3,52 кг
	— " —	— 50×5 ℓ=110 мм	—	204	204	0,22 кг
поз. 4	— " —	— 50×5 ℓ=140 мм	—	208	—	0,28 кг
	— " —	— 50×5 ℓ=5750 мм	—	34	34	11,30 кг
поз. 2	ГОСТ 19903-74	сталь листовая δ=6	—	104	—	5,30 кг
М10	ГОСТ 7798-70*	болт с шайбой и гайкой М10	—	480	480	
М20	— " —	болт с шайбой и гайкой М20 ℓ=220 мм	50	50	50	
Я-1	л. АР-13	анкер Я-1	35	35	35	0,42 кг

41.

Ведомость применения документов

Обозначение	Наименование	Примеч.
Тульская серия „Сельстрой" вып. 1975 г	Индустриальные изделия производственных сельскохозяйственных зданий пролетами 21 м и 18,6 м.	
Тульская серия „Сельстрой" л. III-1 вып. 1968 г.	Индустриальные изделия производственных сельскохозяйственных зданий пролетами 10,4 м и 18,6 м.	
670-4-КН, КТН	Индустриальные изделия производственных сельскохозяйственных зданий.	
КЭ-01-58 вып. 2	Сборные ж.бетонные обвязочные балки и перемычки для промышленных зданий.	
ТС-01-01 вып. 4	Каналы для наружных тепловых сетей, непроходные.	
1.116-1 вып. 1	Блоки бетонные для стен подвалов.	
Каталог унифицированных столярных изделий „Главриокскстроя" вып. 1980 г. перечень Богородицкого ДОЗа	Ворота распашные деревянные.	
	Окна деревянные для сельских производственных зданий.	

Ведомость отделки помещений

Экспликация: общий номер помещения	Потолок: штукатурка или затирка	Потолок: окраска	Стены и перегородки: штукатурка или затирка	Стены и перегородки: окраска
1÷3		побелка известковым составом		побелка известковым составом

Экспликация полов

Тип по пр-ту	Конструкция пола	Материал слоя	Тип слоя	Толщ. слоя мм	Дополнительн. указания
		Цементно-песчаный раствор М 300 Бетон М 200 Грунт основания	П-10 —	30 100	Грунт основания уплотнить щебнем до $\gamma_0 = 1{,}6$ т/м³

Типы слоев обозначены по СНиП II-В.8-71.

Ведомость перемычек

Перемычки: Тип по пр-ту	Схема сечения	Кол. мест	Элементы перемычки: Марка	Обозначение	Шт.
ПР-1		2	БП3-1	КЭ-01-58 в.2	1

В настоящий лист внесено изменение №1 в связи с письмом Объединения Облколхозстроя № 6/160 от 26/I-81г. Светокопии этого листа без изменений или с более ранними изменениями считать недействительными.

2	1	—		21.4.82	Кузьмин	Кузьмина	Кузьмин
1	1	—	87-81	24/VII	Сладкова	Бризалина	Кузьмин
Изм.	Кол.	Лист	№ док.	Дата	Подп.	Подп.	Подп.

Заказчик: Межколхозное УКС производственного управления с/х Тульской обл.

24.07-00-АР

Индивидуальный проект для строительства в колхозах Тульской обл

Гип	Кузьмин		
Нач. отд	Гришин		
Зам. нач. гр.	Ореадзидер		
Гл. спец.	Веденеева		
Рук. гр.	Захарова		
Проверил	Захарова		
Разработ	Малышева		19.12.80

Склад минудобрений на 1000 т.

Стадия	Лист	Листов
Р	2и1	

Заглавный лист общие данные (продолжение)

Институт Тулколхозстройпроект

Инв. № подл. | Подпись и дата | Взам. инв. №

Фасад 1-17

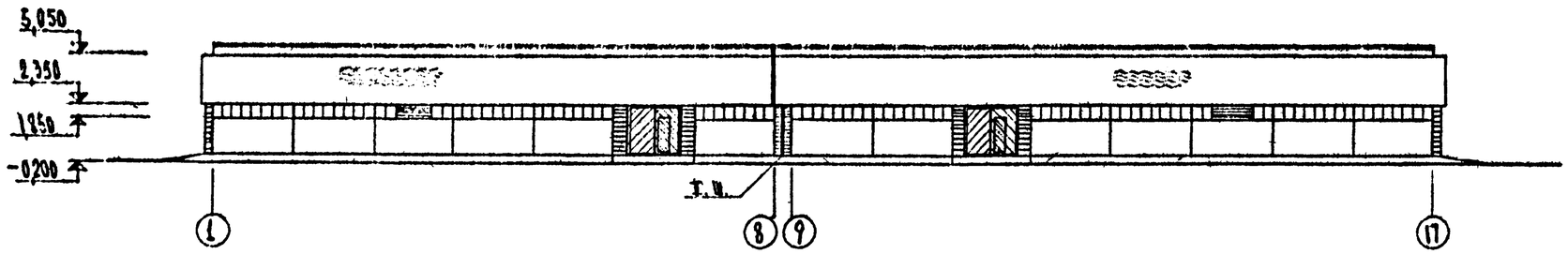

Фасад А-Б

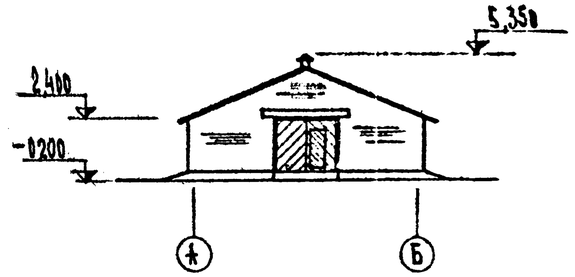

План

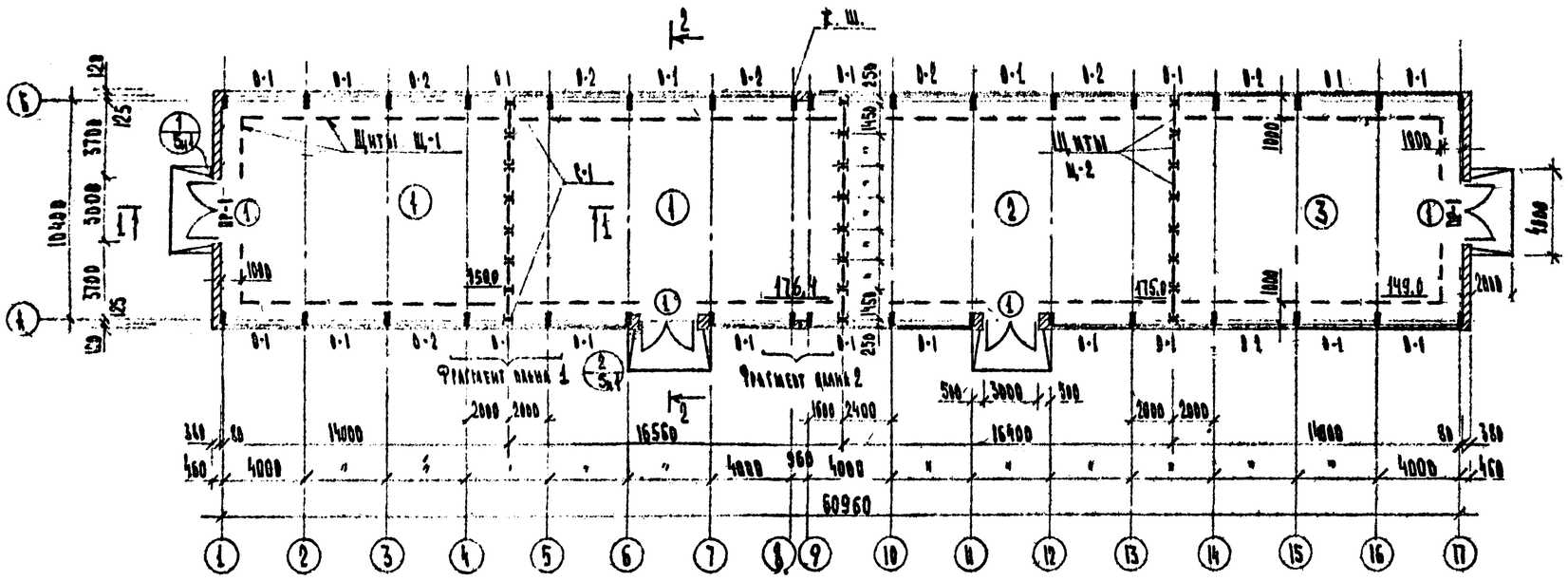

Экспликация помещений

Поз. по ПР-ТУ	Наименование	Категория чрезвычайно взрывоопасных по ОСТ 6-01-1-74 зон класс
1	Отдел азотных удобрений	~~328,1~~ В
2	Отдел. фосфатных удобрений	~~175,1~~ Д
3	Отдел калийных удобрений	~~149,1~~ Д

Примечания:

1. За относительную отметку 0,000 принята отметка чистого пола склада, что соответствует абсолютной отметке ...
2. Стены из сборных ж.б. плит АПР-2-1. Кирпичные участки наружных стен выкладывать из кирпича М100 на р-ре М25, $МР_3$ 25.
3. Данный лист смотри совместно с л. АР-4,5м

В настоящий лист внесено изменение № 6 в связи с письмом Объединения Облколхозстроя № 6/160 от 26/I-81г. Светокопии этого листа без изменений или с более ранними изменениями считать недействительными.

Ведомость проемов ворот и окон

Проемы			Элементы заполнения проема		
Тип по прив-ке	Размер в кладке b×h мм	Кол. мест	Марка	Обозначение	Кол
1	3000 × 2400	4	ВК-3	перечень Богородицкого ДСК	1
О-1	3960 × 500	20	ПР2.05.40	" — — —	1
О-2	3980 × 500	8	ПР2.11.05.40	— — — " — — —	1

2	1	—		21.4.82	Малышева	Кузьмин	
1	1	—	27-81	24/10	Балашов	Кузьмин	
Изм.	Кол.	Лист	Док.	Подп.	Дата		

Заказчик: Межколхозное УКС производственного управления с/х Тульской обл.

24.07-00-АР

Индивидуальный проект для строительства в колхозах Тульской обл.

ГИП	Кузьмин		
Нач. отд.	Гришина		
Гл. инж.	Яценко		
Гл. спец.	Веденеева		
Рук. гр.	Захарова		
Провер.	Захарова		
Разраб.	Мальцева		

Склад минудобрений на 1000 т.

Фасады 1-17; А-Б. План на отм. 0,000.

Стадия	Лист	Листов
Р	3	1

Институт "Гипрохозстроймаш"

Нормоконтроль

Инв. № подл. | Подпись и дата | Взам. инв. №

1-1

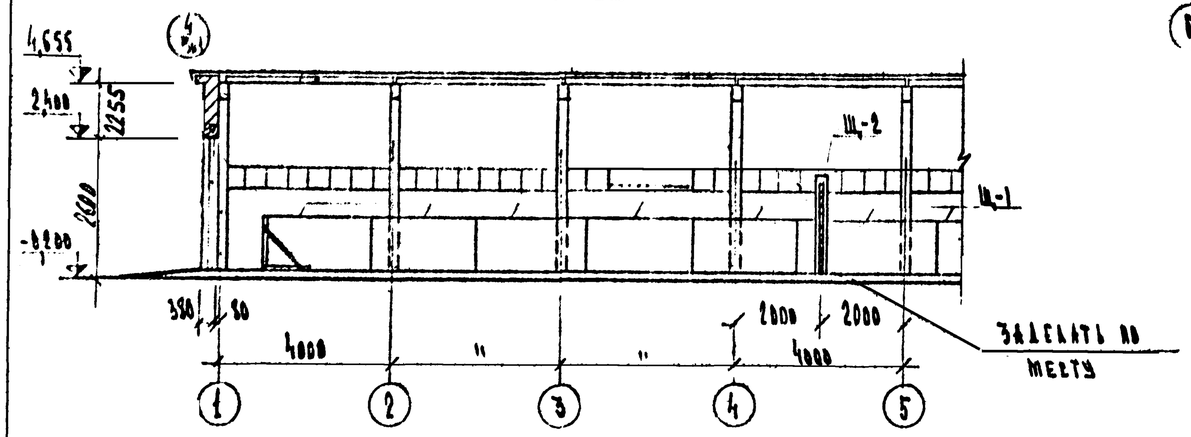

Фрагмент плана 1

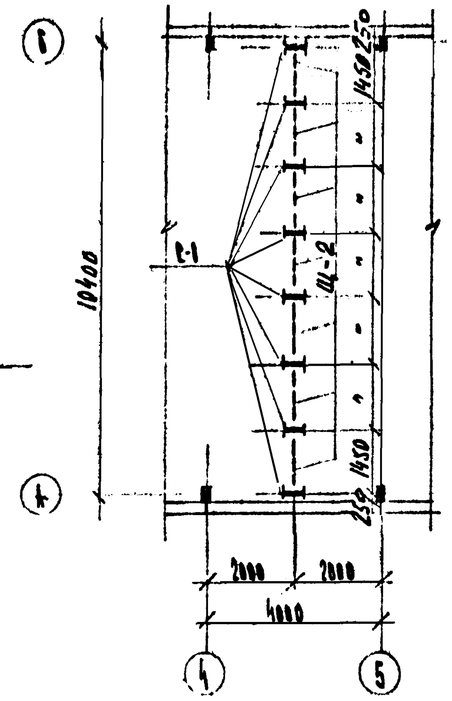

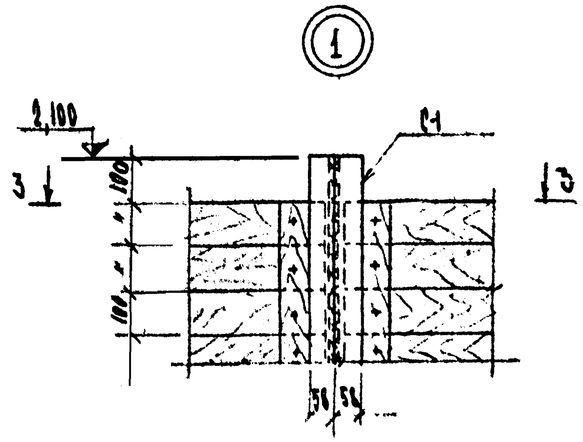

3-3

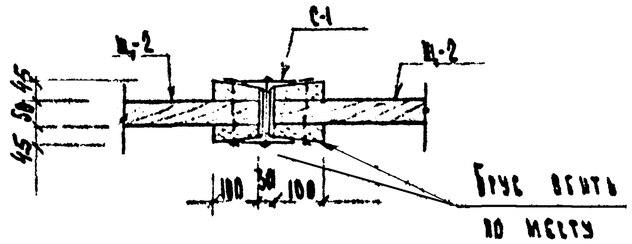

2-2

Волнистые асбестоцементные листы УВ-7,5-К
Обрешетка 50×50 с шагом 500 мм
М.б. панты КПР-2
Сборные м.б. рамы РИ-10,4-1

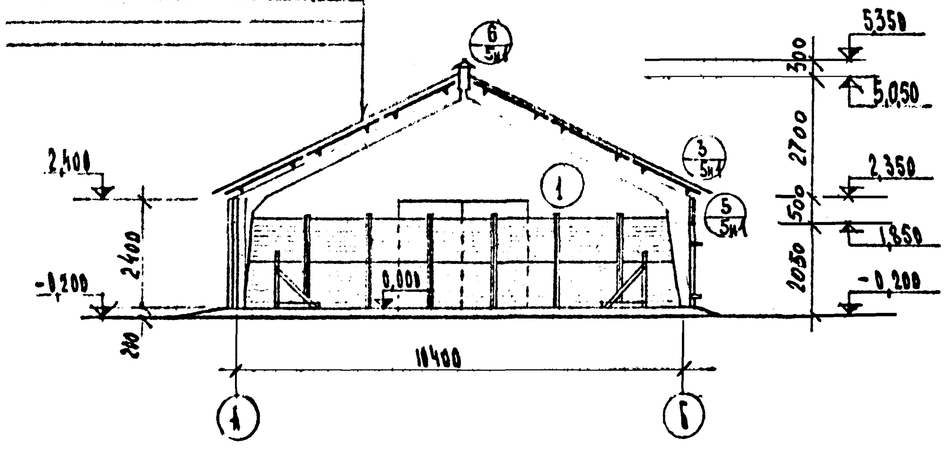

Спецификация элементов к маркировочным схемам

Марка	Обозначение	Наименование	Кол.	Прим.
		Изделия металлические		
С-1	КР-4	Стойка С-1	24	0,06т
		Изделия деревянные		
Щ-1	КР-12 к 1	Щит Щ-1	45	0,35 м³
Щ-2	— " —	— " — Щ-2	42	0,09 м³
		Заделки на месту – доски сечением 50×100		
			м³	0,07

Примечания:

1. Данный лист смотри совместно с листами КР-3 лист 5 и 1

Ведомость элементов

Марка	Сечение: Эскиз	Поз.	Состав	Вес кг	
С-1	I		2С14	77,5	

Заказчик: Межколхозное УКС производственного управления с/х Тульской обл.

24.07-00-АР

Индивидуальный проект для строительства в колхозах Тульской области

ГИП	Кузьмин		
Нач. отд.	Гришин		
Зам. нач.	Яценко		
Гл. спец.	Селенева		
Рук. гр.	Захарова		
Провер.	Захарова		
Разраб.	Мальцева		

Склад минудобрений на 1000 т.

Стадия	Лист	Листов
Р	4	

Разрезы 1-1; 2-2
Фрагмент плана 1

Институт Тулаколхозстройпроект

Инв. № подл. | Подпись и дата | Взам. инв. №

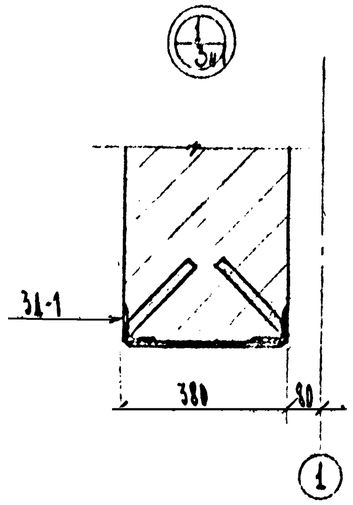

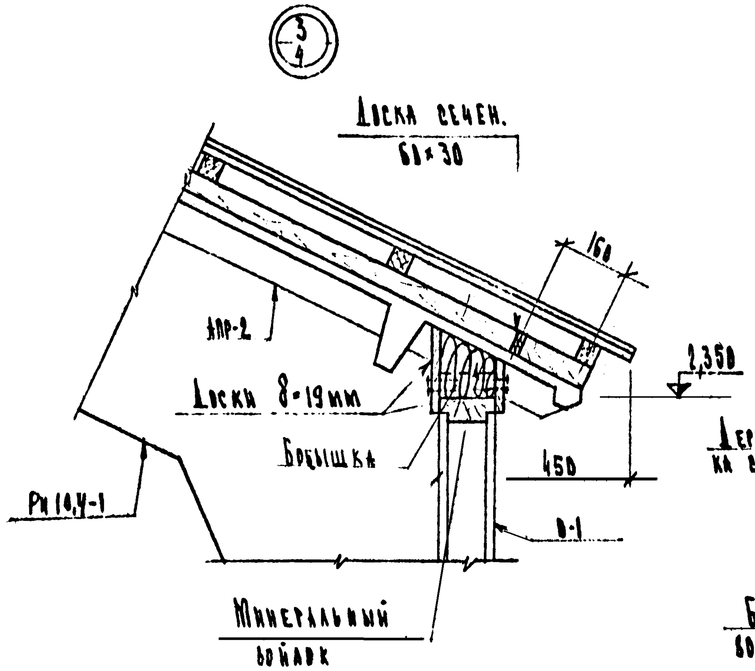

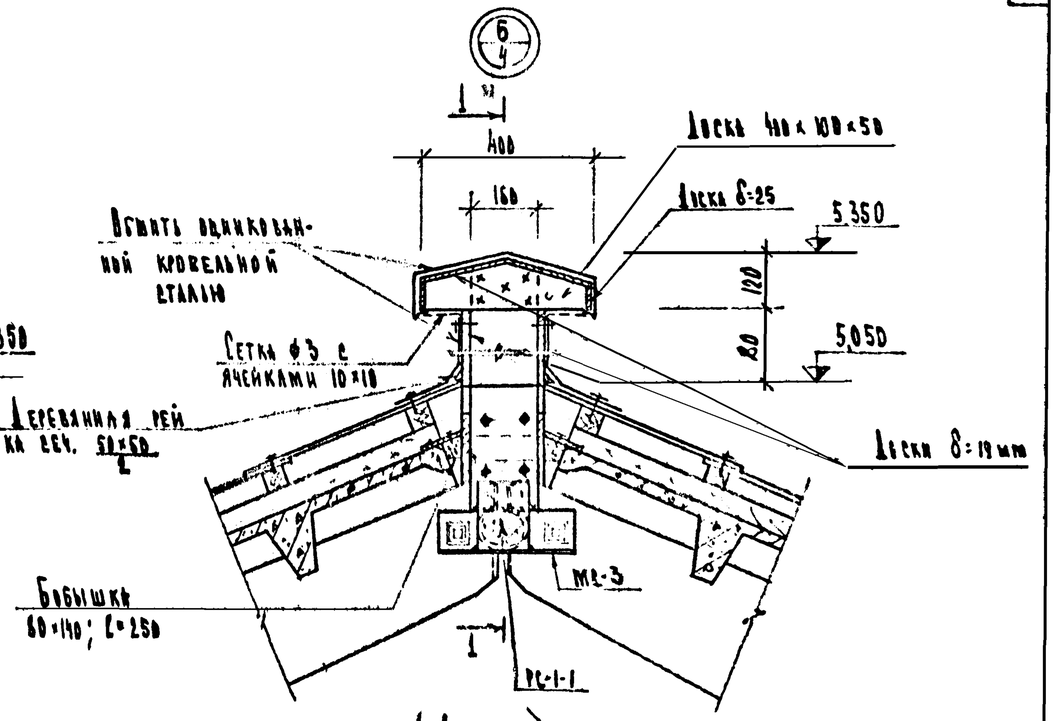

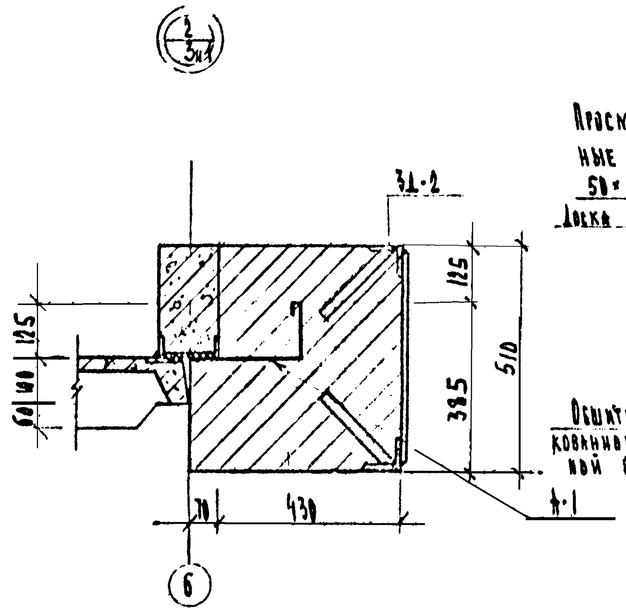

Фрагмент плана 2

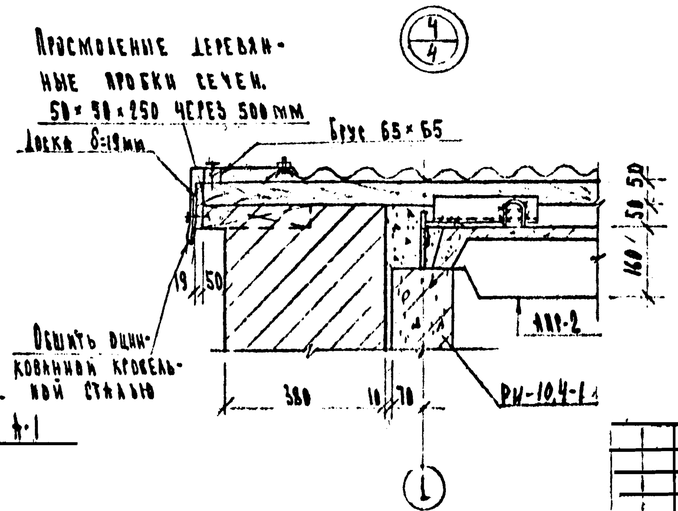

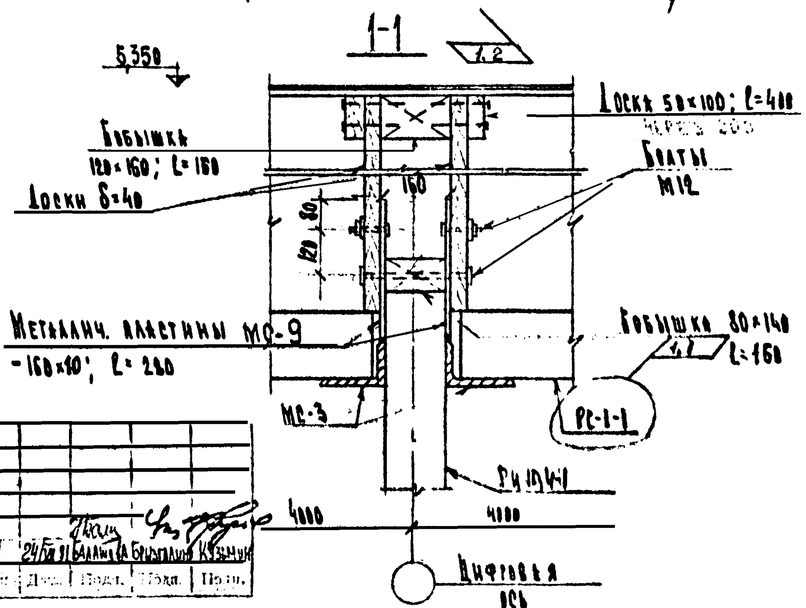

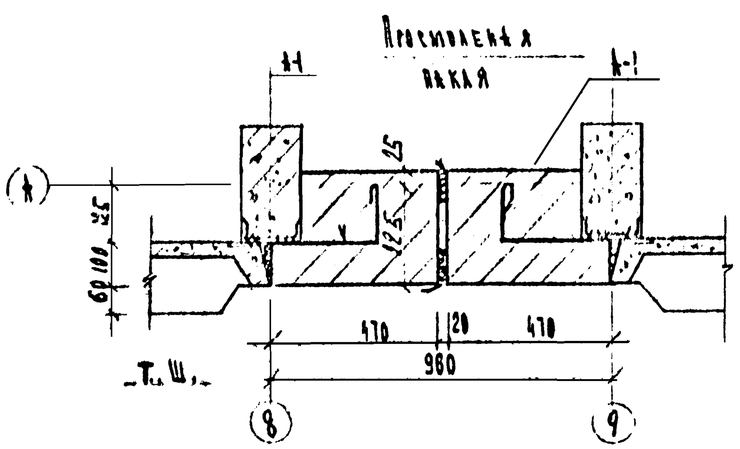

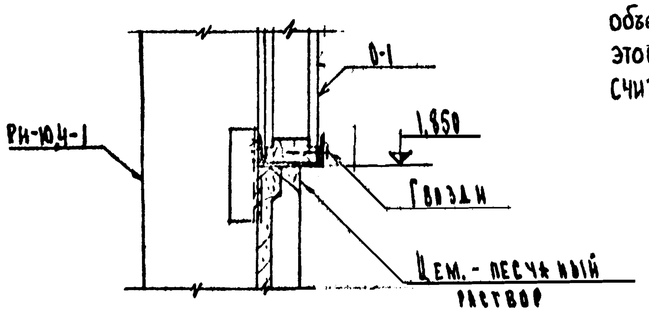

1	2	87-81	24/Б 81	Балашова	Бриллиант	Кузьмин
		Изм.	Лист	Подп.	Дата	Подп.

В настоящий лист внесены изменения №1-2 в связи с т.письмом. объединения Облколхозстроя № 6/160 от 26/I-81г Светокопии этого листа без изменений или с более ранними изменениями считать недействительными

Заказчик: Межколхозное ПКС производственного управления с/х Тульской ОСА

24.07-00-АР

Индивидуальный проект для строительства в колхозах Тульской области

ГИП	Кузьмин				
Нач.отд.	Гришин				
Зам.нач.	Яценко				
Гл.спец.	Беленева				
Рук.гр.	Захаров				
Провер.	Захаров				
Разраб.	Мальцева				

Склад минудобрений на 1000 т

Стадия	Лист	Листов
Р	5н1	

Архитектурные узлы. 1÷6

Институт Гипролхозстройпроект

Маркировочная схема фундаментов

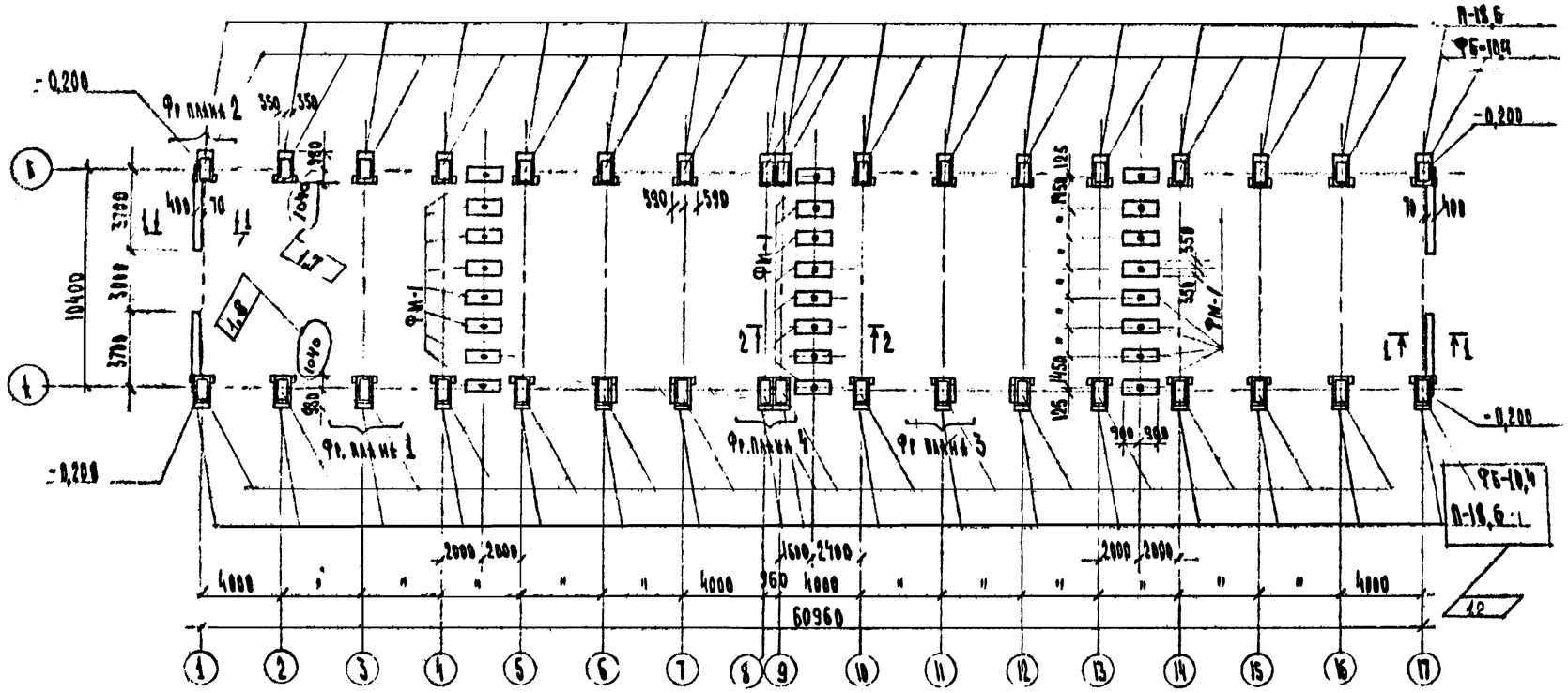

Примечания:

1. За основание фундаментов условно приняты однородные сухие непучинистые грунты со следующими расчетными характеристиками:
$\gamma_н = 1{,}90\ т/м^3$; $\varphi_н = 20°$; $C_н = 0{,}26\ кг/см^2$; $E_н = 110\ кг/см^2$.
2. За относительную отметку 0,000 принята абсолютная отметка равная
3. При вскрытии котлована произвести проверку соответствия грунтов с принятыми в проекте. В случае гидрогеологических условий отличных от принятых в проекте фундаменты следует скорректировать.
4. Нижние фундаментные блоки укомпать на песчаную подготовку толщиной 100 мм
5. Подготовку основания для монолитных фундаментов выполнять из втрамбованного в грунт щебня толщиной 50 мм
6. Монолитные бетонные участки выполнять из бетона М-100, расход бетона - 1,70 м³.
7. Кладку фундаментных блоков вести на растворе М-25.
8. В процессе строительства фундаментов в зимний период не допускать: замачивания и промерзывания основания фундаментов.
9. Обратную засыпку пазух котлована вести непучинистым грунтом с тщательным послойным уплотнением грунта.
10. Нижний ряд бетонных блоков ФСН-4. уложенных под фундаментные подушки П-18,6. можно заменить монолитной бетонной подготовкой из бетона М-100 размером 0,8м×2,0м×0,3(h)м
11. Горизонтальную гидроизоляцию выполнять из слоя цементного раствора состава 1:2 толщиной 20мм, на отм. -0,030.
12. Данный лист см совместно с л. АР-7м1

Развертка блоков по осям 1 и 17

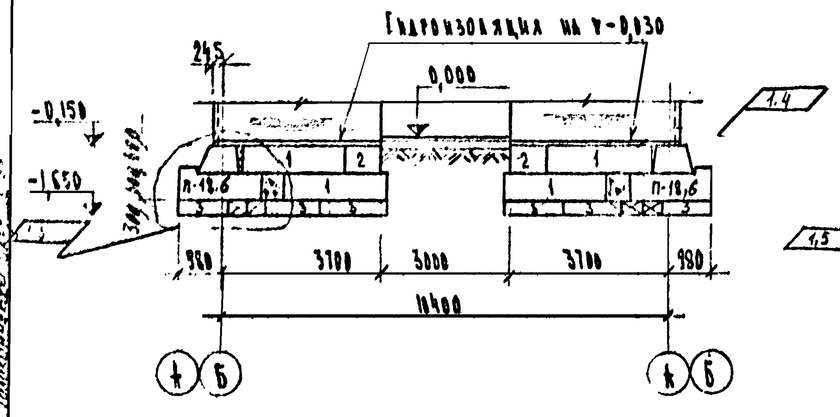

Спецификация элементов к маркировочной схеме

Марка	Обозначение	Наименование	Кол.	Прим.
		Маркировочная схема фундаментов		
ФБ-10,4	По серии Сельстрой	Фундам. блок ФБ-10,4	34	0,5т
П-18,6	— " —	Фундам. подушка П-18,6	34	1,76т
1	1.116-1 вып 1	Блоки стен подвала ФС-4	8	1,30т
2	— " —	— " — ФСН-8	4	0,415т
3	— " —	— " — ФСН-4	136	1,305т
Фм-1	л 19-6 вып 1	Монолитный фунд. ФМ-1	24	1,76 м³
		Бетон М-150		
ФВ	Альбом II	Фундамент вкладыш ФВ	34	0,009м³

1.6

1-1

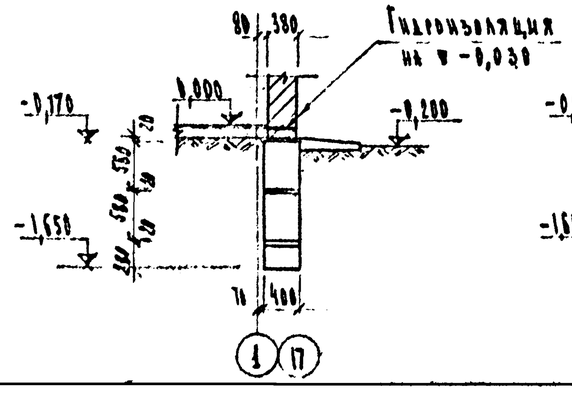

2-2

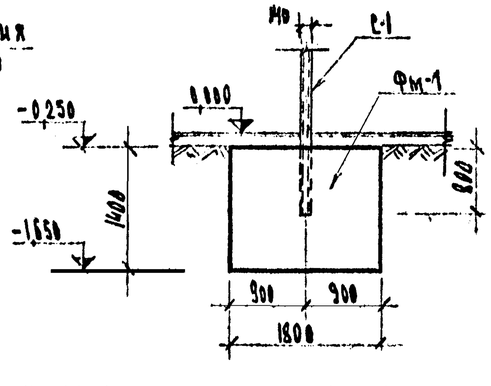

В настоящий лист внесены изменения №1–8 в связи с письмом объединения Облколхозстроя № 6/160 от 26/I-81г. Светокопии этого листа без изменений или с более ранними изменениями считать недействительными

1	8	—	184-81	24/VII-81	Белинский	Кузьмин
Изм.	Кол.уч.	Лист	Док.	Подп.	Дата	Подп.

ГИП	Кузьмин	
Нач. отд.	Гришин	
Зам. нач.	Яценко	
Гл. спец.	Веденеев	
Рук. гр.	Захарова	
Провер.	Захарова	
Разраб.	Мальцева	

Заказчик: Межколхозное УКС производственного управления с/х Тульской области

24.07-00-АР

Индивидуальный проект для строительства в колхозах Тульской области

Склад минудобрений на 1000 т.

Стадия	Лист	Листов
Р	6м1	

Маркировочная схема фундаментов.

Институт "Гипрокомхозстройпроект"

Инв. № подл. | Подпись и дата | Взам. инв. №

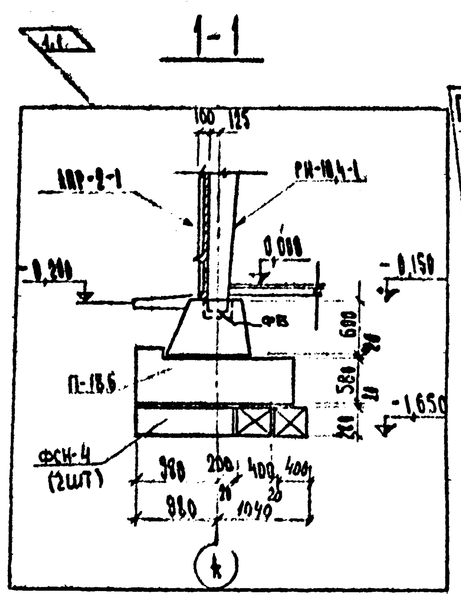

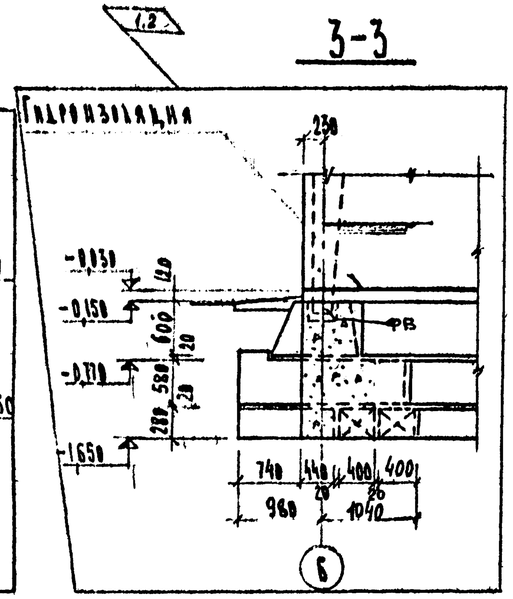

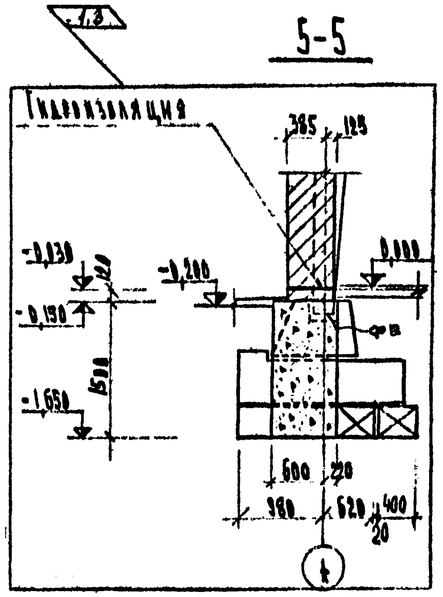

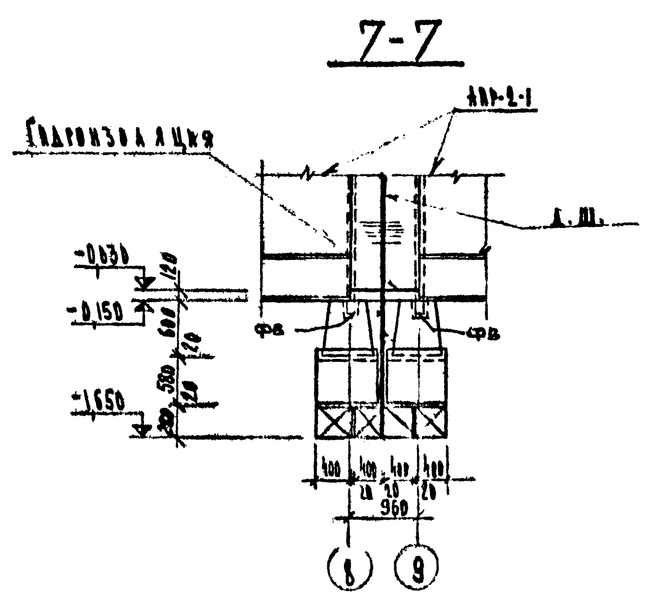

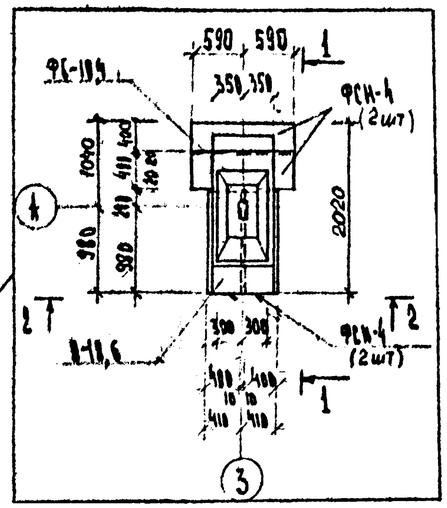

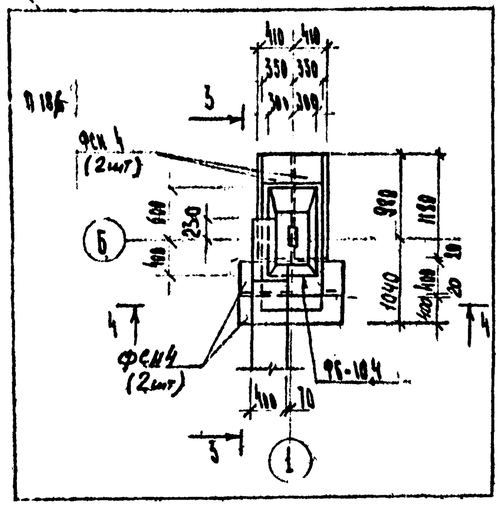

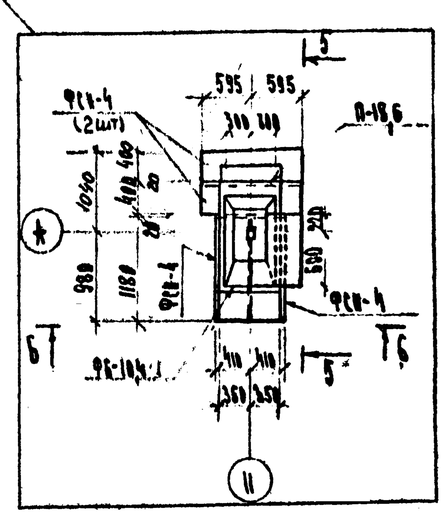

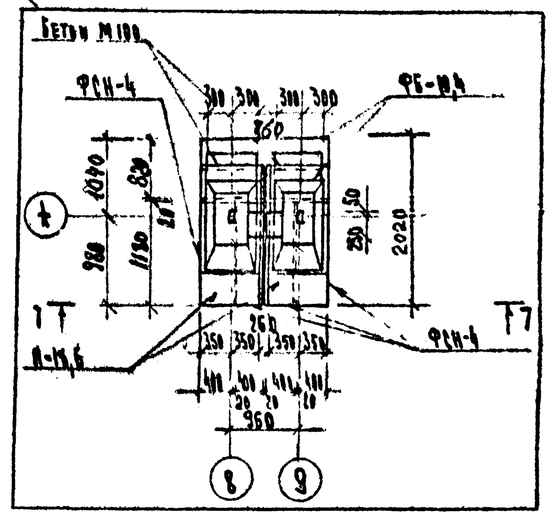

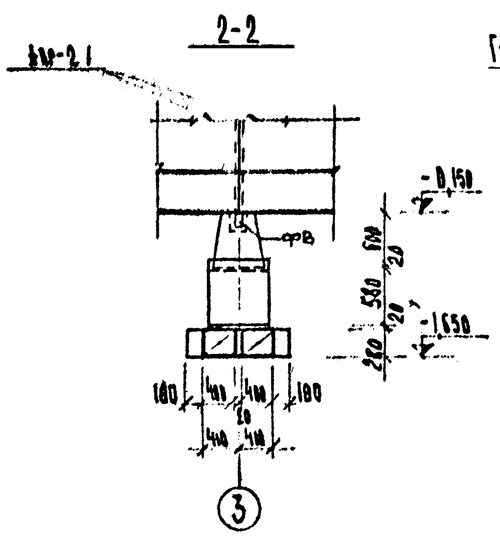

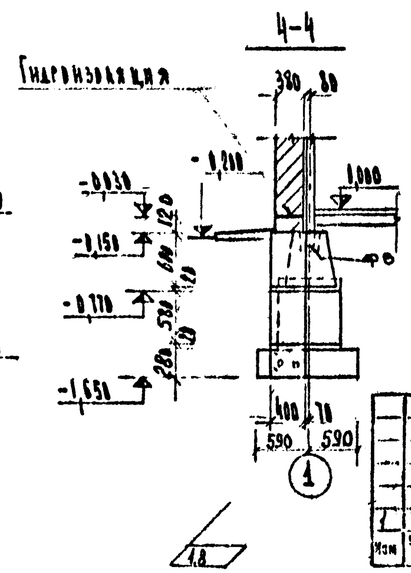

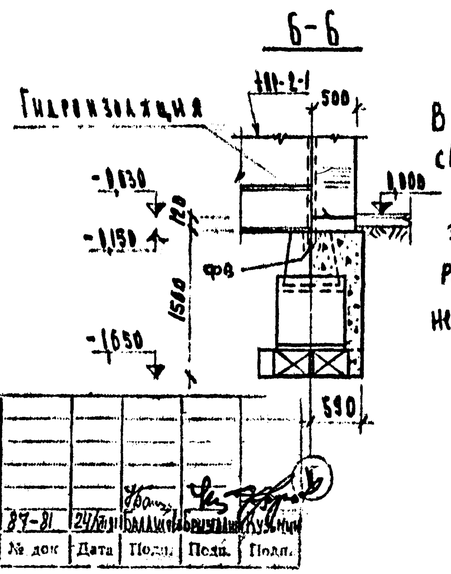

Примечания:

1. Данный лист читать совместно с листом АР-6№1, АР-Тм1

В настоящий лист внесены изменения №1÷8 в связи с письмом объединения Обколхозстроя №6/160 от 26/I-81г. Светокопии этого листа без изменений или с более ранними изменениями считать недействительными

Изм	Кол. уч.	Лист	№ док	Дата	Подп.	Подп.	Подп.
I	8	–	87-81	24/III-91			

ГИП	Кузьмин		
Инж. кат.	Гришин		
Зам. нач.	Яценко		
Гл. спец.	Беденева		
Рук. гр.	Захарова		
Провер.	Захарова		
Разраб.	Мальцева		

Заказчик: Межколхозное УКС производственного управления с/х Тульской обл

24.07-00-АР

Индивидуальный проект для строительства в колхозах Тульской области

Склад минудобрений на 1000 т.

Стадия	Лист	Листов
Р	Тм1	

Фундаменты. Фрагменты плана 1÷4.

Институт Тулаколхозстройпроект

Инв. № подл. | Подп. и дата | Взам. инв. №

Вл. инж. Голованчиков

Маркировочная схема ж.б. рам, распорок, стеновых панелей и металлических связей

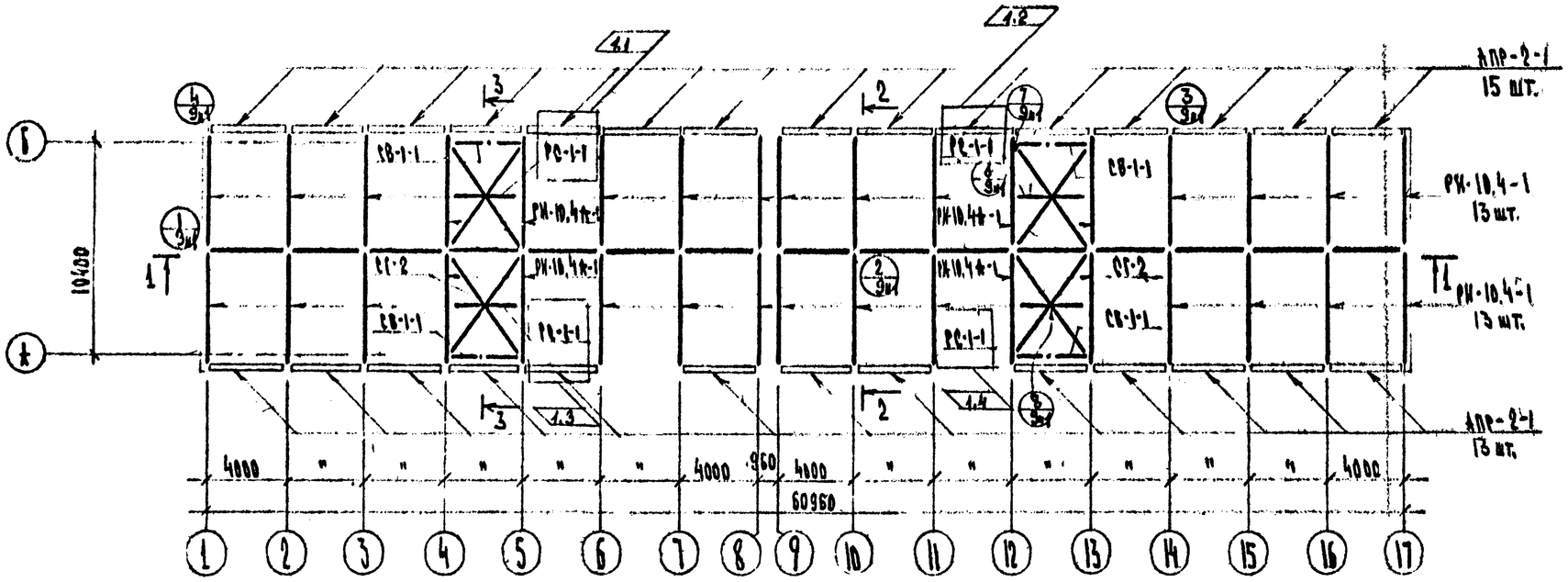

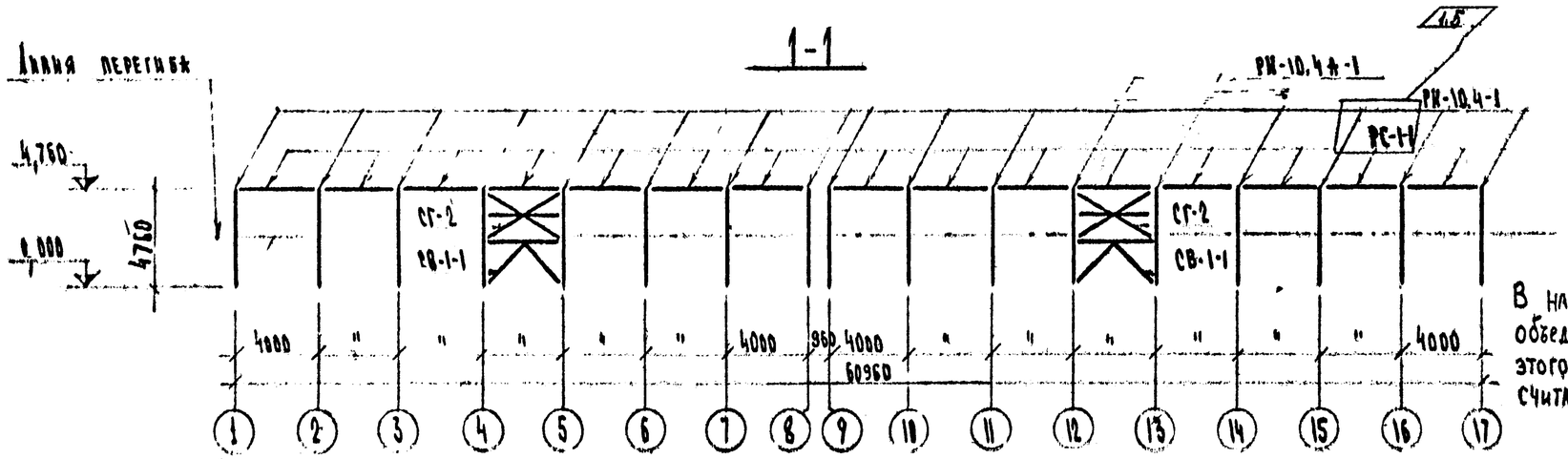

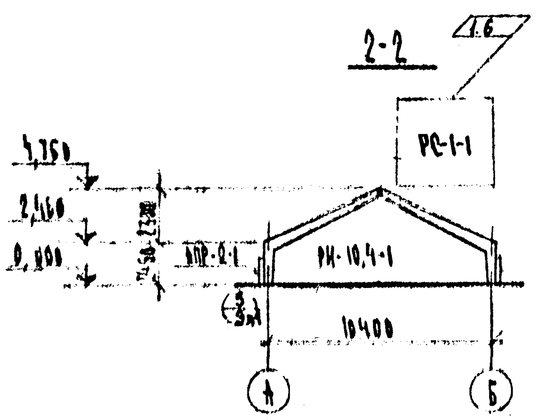

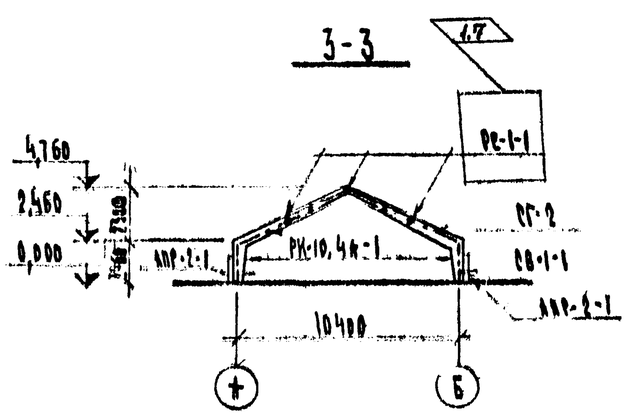

Примечания:

1. Монтаж ж.б. конструкций вести согласно СНиП III-16-80. "Бетонные и железобетонные конструкции сборные"
2. Монтаж полурам вести в строгом соответствии с пояснительной запиской.
3. Данный лист читать совместно с листами АР-8 и 1

В настоящий лист внесены изменения N 1-7 в связи с письмом объединения Облколхозстроя N 6/160 от 26/I-81г. Экземпляры этого листа без изменений или с более ранними изменениями считать недействительными.

Изм	Кол. уч.	Лист	№ док.	Дата	Подп.	Подп.	Подп.
1	Y		87-81	24/XII			

Заказчик: Межколхозное ЧКС производственного управления с/х Тульской обл.

24.07-00-АР

Индивидуальный проект для строительства в колхозах Тульской области

ГИП	Кузьмин	
Нач. отд.	Грошин	
Инж. кат.	Яценко	
Гл. спец.	Веселкова	
Рук. гр.	Захарова	
Инж. I кат.	Захарова	
Инж. I кат.	Малыцева	

Схема маркировочная на 1000 т. маркировочная схема ж.б. рам, распорок, стеновых панелей и металлических связей.

Стадия	Лист	Листов
Р	8 и 1	

Институт Тулколхозстройпроект

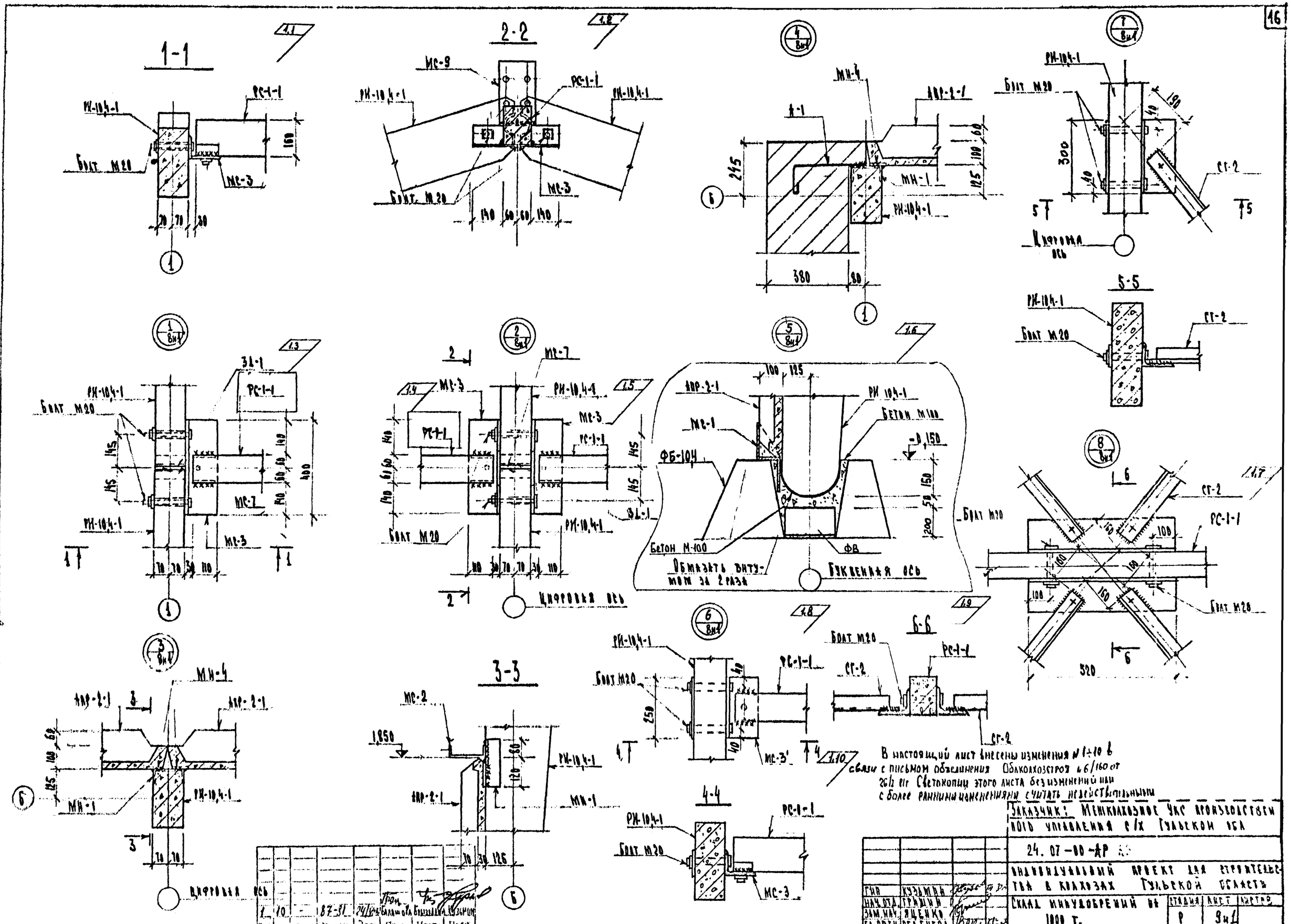

В настоящий лист внесены изменения № 1÷10 в связи с письмом объединения Облколхозстроя № 6/160 от 26/II 81г Ответопиц этого листа без изменений или с более ранними изменениями считать недействительными

Изм.	Кол.уч.	Лист	№ док.	Дата	Подп.	Подп.	Подп.
1	10	-	87-81				

Заказчик: Межколхозное УКС производственного управления с/х Гульской ССР

24.07-00-АР

Индивидуальный проект для строительства в колхозах Гульской области

ГИП	Кузьмин	
Нач.отд.	Грашин	
Зам.нач.	Яценко	
Гл.спец.	Веленева	
Рук.гр.	Захарова	
Провер.	Захарова	
Разраб.	Мальцева	

Склад минеральных удобрений на 1000 т.

Стадия	Лист	Листов
Р	9и1	

Монтажные узлы „1÷8"

Институт „Колхозстройпроект"

Маркировочная схема плит покрытия

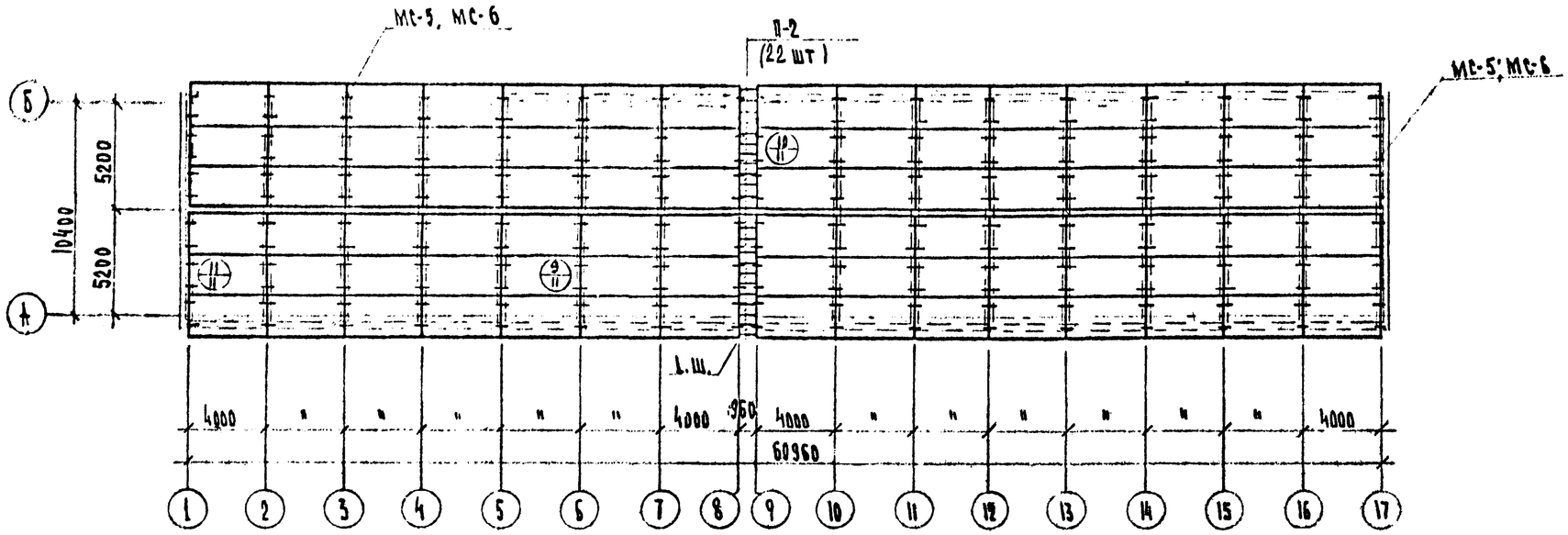
МС-5, МС-6
П-2
(22 шт)
МС-5; МС-6
Б
А
10400
5200
5200
Ш
Ш
Ш

1-1

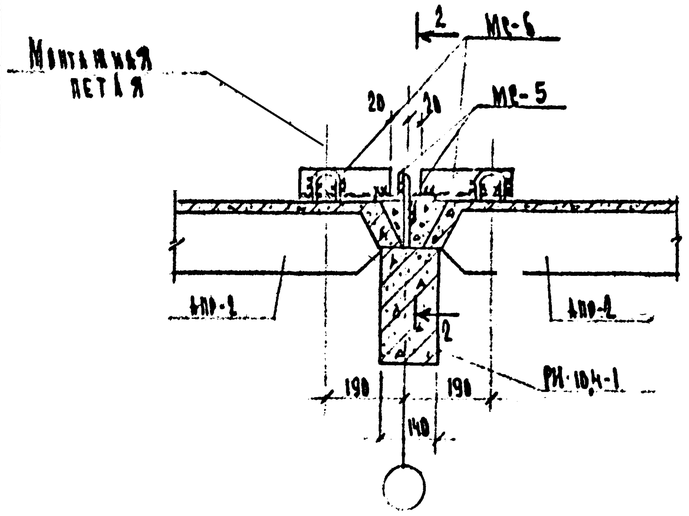

4-4

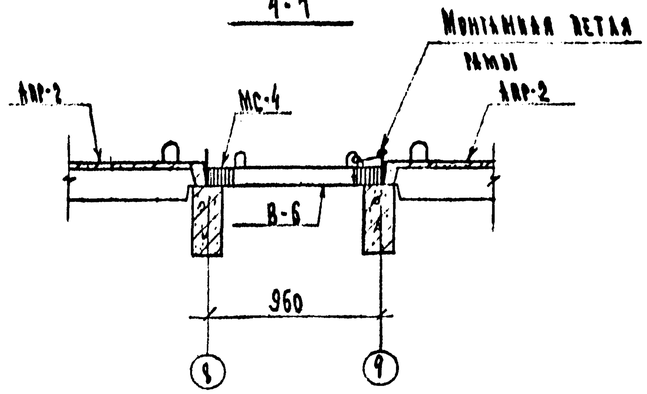

5-5

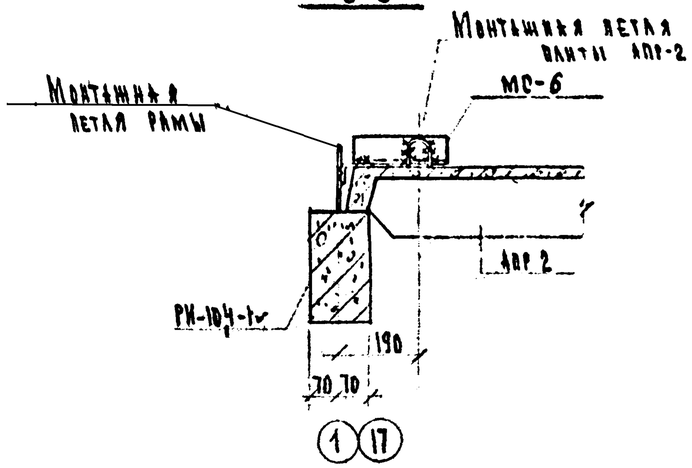

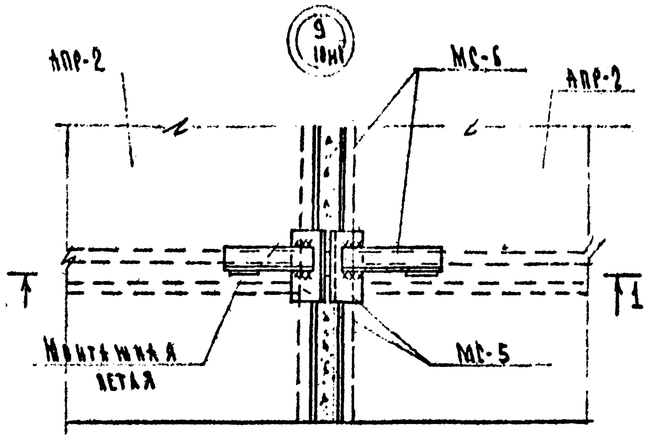

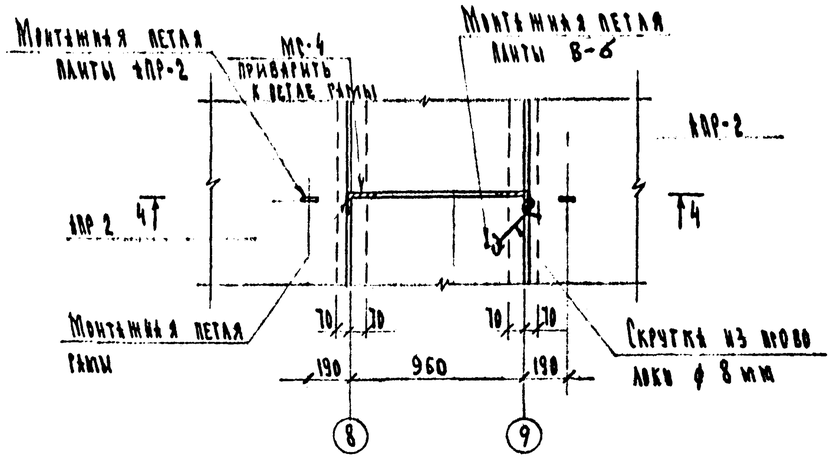

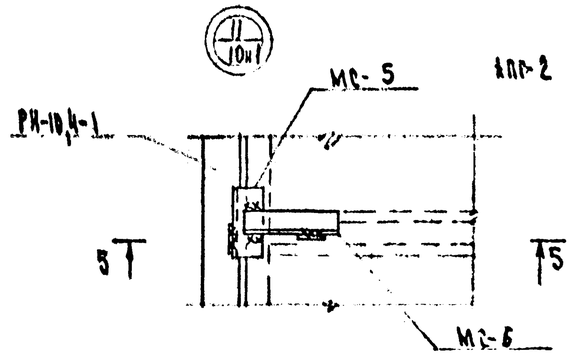

2-2

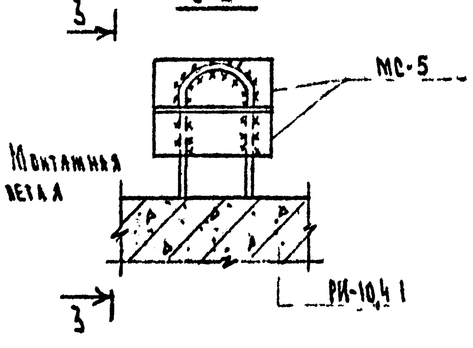

3-3

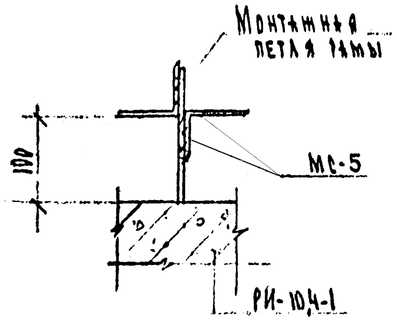

Примечания:

1. Данный лист смотри совместно с л. КР-10х1
2. Сварку производить электродами Э-42 по ГОСТ 9467-75; монтажная сварка $h_ш$ = 6 мм.

Заказчик: Межколхозное УКС производственного управления с/х Тульской обл.

				24. 07-08-КР		
				Индивидуальный проект для строительства в колхозах Тульской области		
ГИП	Кузьмин			Склад минудобрений на 1000 т.	Стадия	Лист	Листов
Нач. отд.	Гришин				Р	11	
Зам. нач.	Яценко			Монтажные узлы 8÷11.	Институт Тулколхозстройпроект		
Гл. спец.	Веденеева						
Рук. гр.	Захарова						
Провер.	Захарова						
Разраб.	Мальцева						

Инв. № подл. | Подпись и дата | Взам. инв. №

1-1

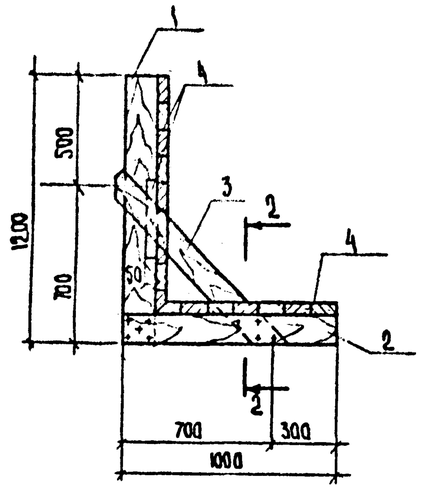

Щ-2

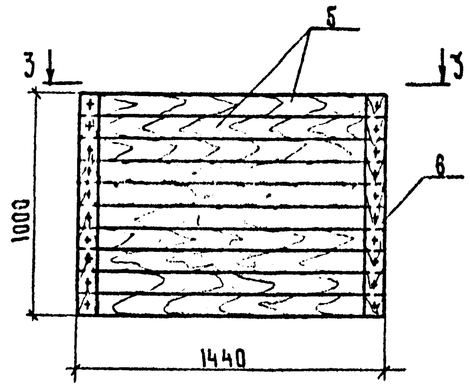

СПЕЦИФИКАЦИЯ ДРЕВЕСИНЫ НА ИЗДЕЛИЕ

МАРКА ИЗДЕЛИЯ	№ ПОЗ	НАИМЕНОВАНИЕ ЭЛЕМЕНТА	СЕЧЕНИЕ ММ	ДЛИНА ММ	КОЛ ШТ	ОБЪЕМ М3
Щ-1	1	СТОЙКА	50×100	1200	3	0.019
	2	ЛЕЖЕНЬ	50×100	1000	6	0.030
	3	ПОДКОС	25×100	1000	6	0.015
	4	ПОЛ, СТЕНКА, ПРОКЛАДКА	б 50	–	–	0.280
		ВСЕГО:				0.344
Щ-2	5	ДОСКА	50×100	1440	10	0.072
	6	ДОСКА	40×100	1000	4	0.016
		ВСЕГО:				0.088

ПРИМЕЧАНИЯ:

1 ДРЕВЕСИНА ЩИТА Щ-1 И Щ-2 — СУХАЯ СОСНА II СОРТА С ВЛАЖНОСТЬЮ НЕ БОЛЕЕ 15%.

В НАСТОЯЩИЙ ЛИСТ ВНЕСЕНЫ ИЗМЕНЕНИЯ №1-3 В СВЯЗИ С ПИСЬМОМ ОБЪЕДИНЕНИЯ ОБЛСОЛХОЗСТРОЙ ЗА N6/160 ОТ 26.1.81Г СВЕТОКОПИИ ЭТОГО ЛИСТА БЕЗ ИЗМЕНЕНИЙ ИЛИ С БОЛЕЕ РАННИМИ ИЗМЕНЕНИЯМИ СЧИТАТЬ НЕДЕЙСТВИТЕЛЬНЫМИ

ЩИТ Щ-1

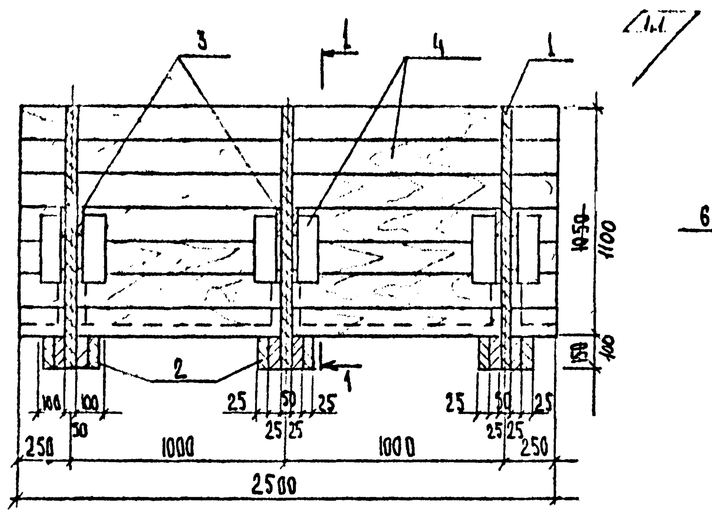

3-3

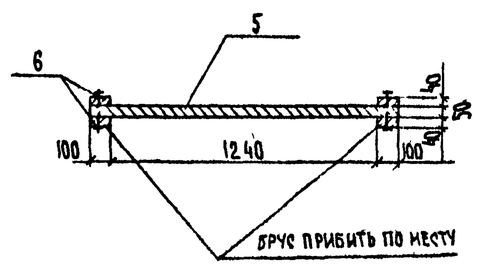

2-2

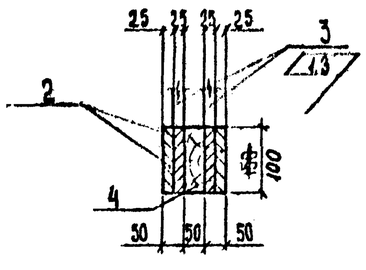

1	3	–	84-81	24/VII	Балашов	Брызгалина	Кузьмин
Изм.	Кол. уч.	Лист	№ док.	Дата	Подп.	Подп.	Пр. 1

ЗАКАЗЧИК: МЕЖКОЛХОЗНОЕ УКС ПРОИЗВОДСТВЕННОГО УПРАВЛЕНИЯ С/Х ТУЛЬСКОЙ ОБЛ.

24.07-00-КР

ИНДИВИДУАЛЬНЫЙ ПРОЕКТ ДЛЯ СТРОИТЕЛЬСТВА В КОЛХОЗАХ ТУЛЬСКОЙ ОБЛАСТИ

ГИП	КУЗЬМИН	
НАЧОТД	ГРИШИН	
ЗАМ.НАЧ	ЯЦЕНКО	
ГЛ.СПЕЦ	ВЕДЕНЕВА	
РУК.ГР	ЗАХАРОВА	
ПРОВ	ЗАХАРОВА	
РАЗРАБ	МАЛЬЦЕВА	

СКЛАД МИНУДОБРЕНИЙ НА 1000 Т.

СТАДИЯ	ЛИСТ	ЛИСТОВ
Р	12и1	

ДЕРЕВЯННЫЕ ЩИТЫ Щ-1; Щ-2.

ИНСТИТУТ ТУЛКОЛХОЗСТРОЙПРОЕКТ

ИНВ. № ПОДЛ. | ПОДП. И ДАТА | ВЗАМ. ИНВ. №

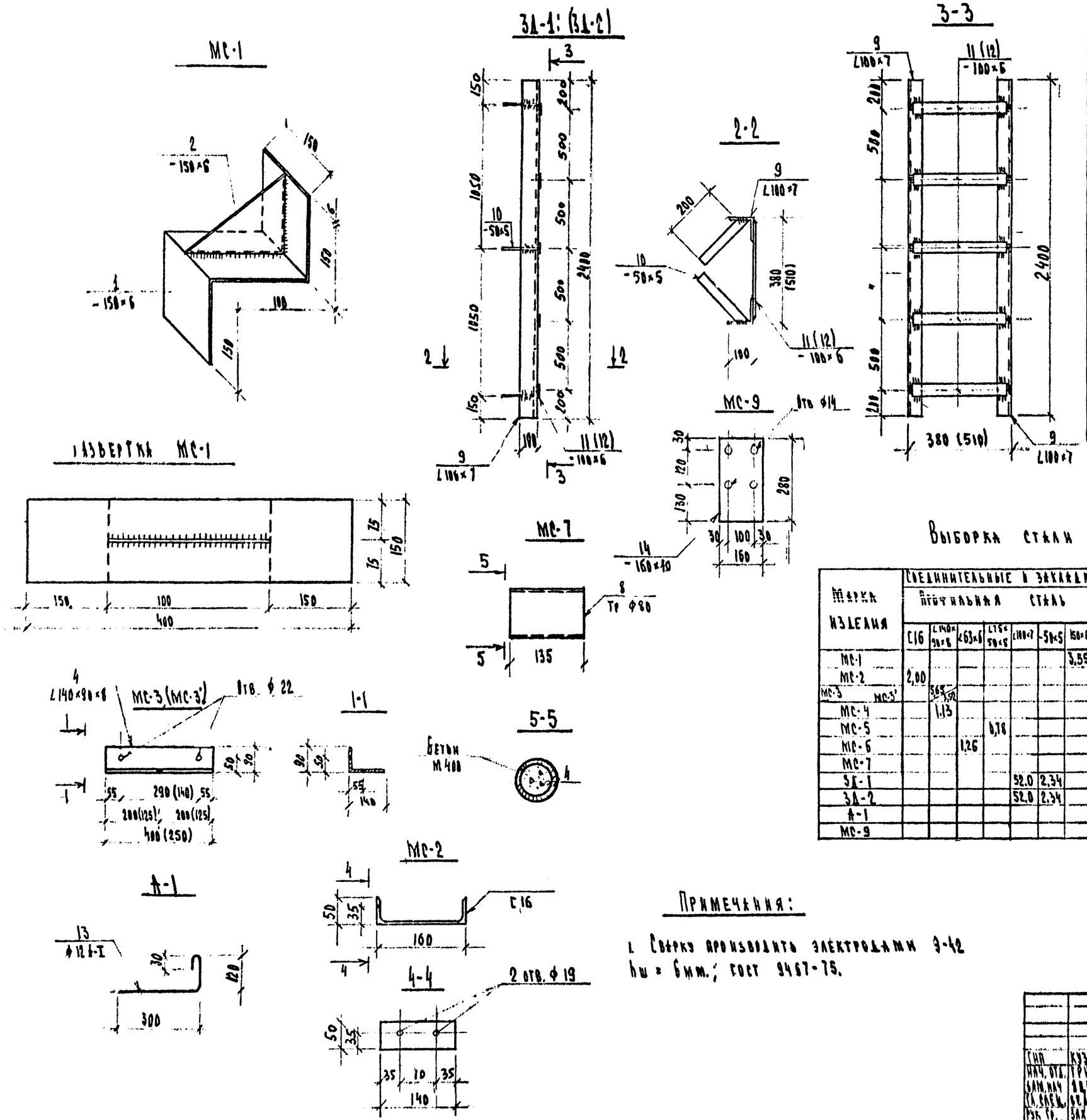

Ведомость элементов на одно изделие

Марка изделия	Поз	Эскиз и сечение	ф мм	Длина мм	Кол
МС-1	1	-150×6		400	1
	2	-150×6		114	1
МС 2	3	С 16		140	1
МС-3/МС-3'	4	L 140×90×8		400/250	1/1
МС-4	5	L 140×90×8		50	1
МС-5	6	L 75×50×5		160	1
МС-6	7	L 63×6		220	1
МС-7	8	тр ф 80		135	1
3Д-1	9	L 100×7		2400	2
	10	-50×5		250	6
	11	-100×6		350	5
3Д-2	9	L 100×7		2400	2
	10	-50×5		250	6
	12	-100×6		500	5
А-1	13	см. чертеж	ф12А-I	480	1
МС-9	14	-160×10		280	1

Выборка стали на одно изделие, кг

Марка изделия	Соединительные и закладные изделия															Всего
	Прокатная сталь											Арм. сталь ГОСТ 5781-75 класс А-I ф мм				
	С16	L140×90×8	L63×6	L75×50×5	L100×7	-50×5	150×6	-100×6	-160×10		Труба ф80		12			
МС-1							3,55									3,55
МС-2	2,00															2,00
МС-3 / МС-3'		3,65 / 3,52														3,65 / 3,52
МС-4		1,13														1,13
МС-5				0,78												0,78
МС-6			1,26													1,26
МС-7											1,13					1,13
3Д-1					52,0	2,34		8,35								62,69
3Д-2					52,0	2,34		11,80								66,14
А-1													0,42			0,42
МС-9									2,82							2,82

Примечания:

1. Сварку производить электродами Э-42 $h_ш$ = 6мм.; ГОСТ 9467-75.

Заказчик: Межколхозное УКС производственного управления с/х Тульской обл

24.87-00-АР

Индивидуальный проект для строительства в колхозах Тульской области.

ГИП	Кузьмин		
Нач. отд.	Гришин		
Арх. нач.	Яценко		
Гл. спец.	Беляева		
Рук. гр.	Захарова		
Инженер	Захарова		
Рисовал.	Малькова		

Склад минеральных удобрений на 1000 т.

Стадия: Р | Лист: 13 | Листов:

Соединительные и закладные изделия.

Институт "Тулсельэлектропроект"

Инв. № подл. | Подпись и дата | Взам. инв. №

Согл. инж. Тонкоснежский

Маркировочная схема плит и прогонов покрытия

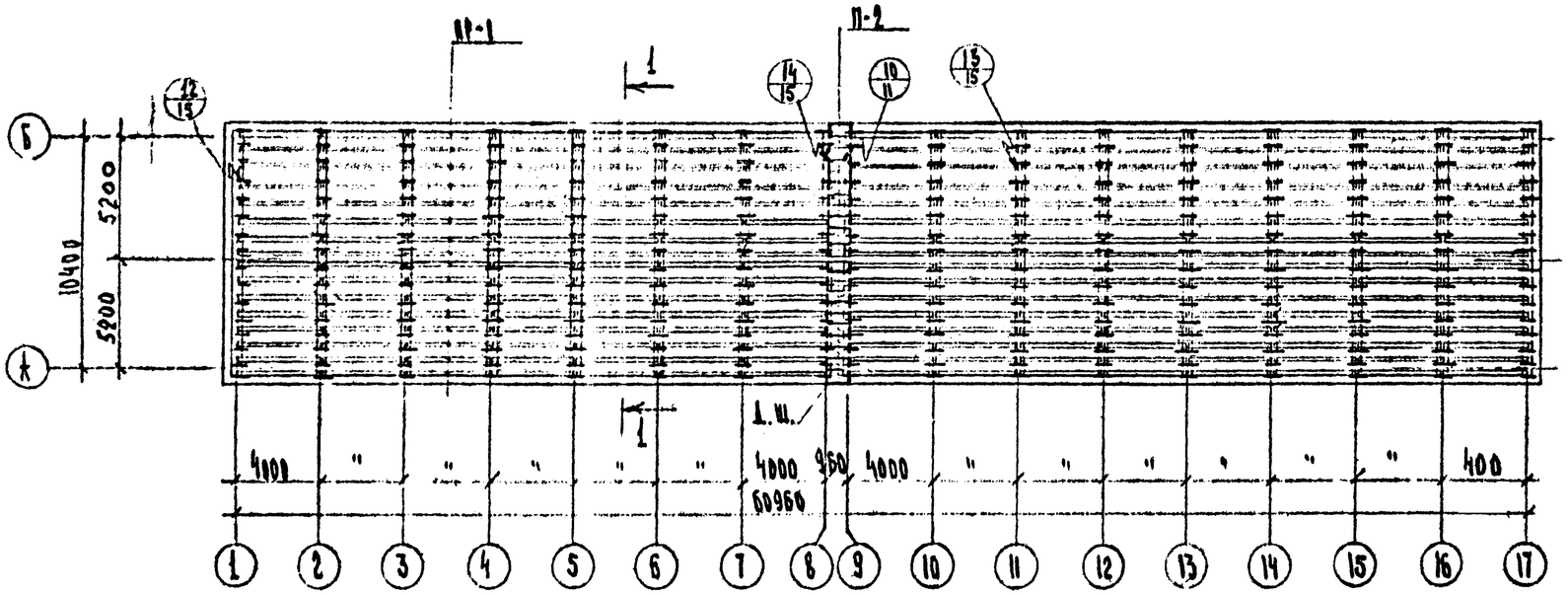

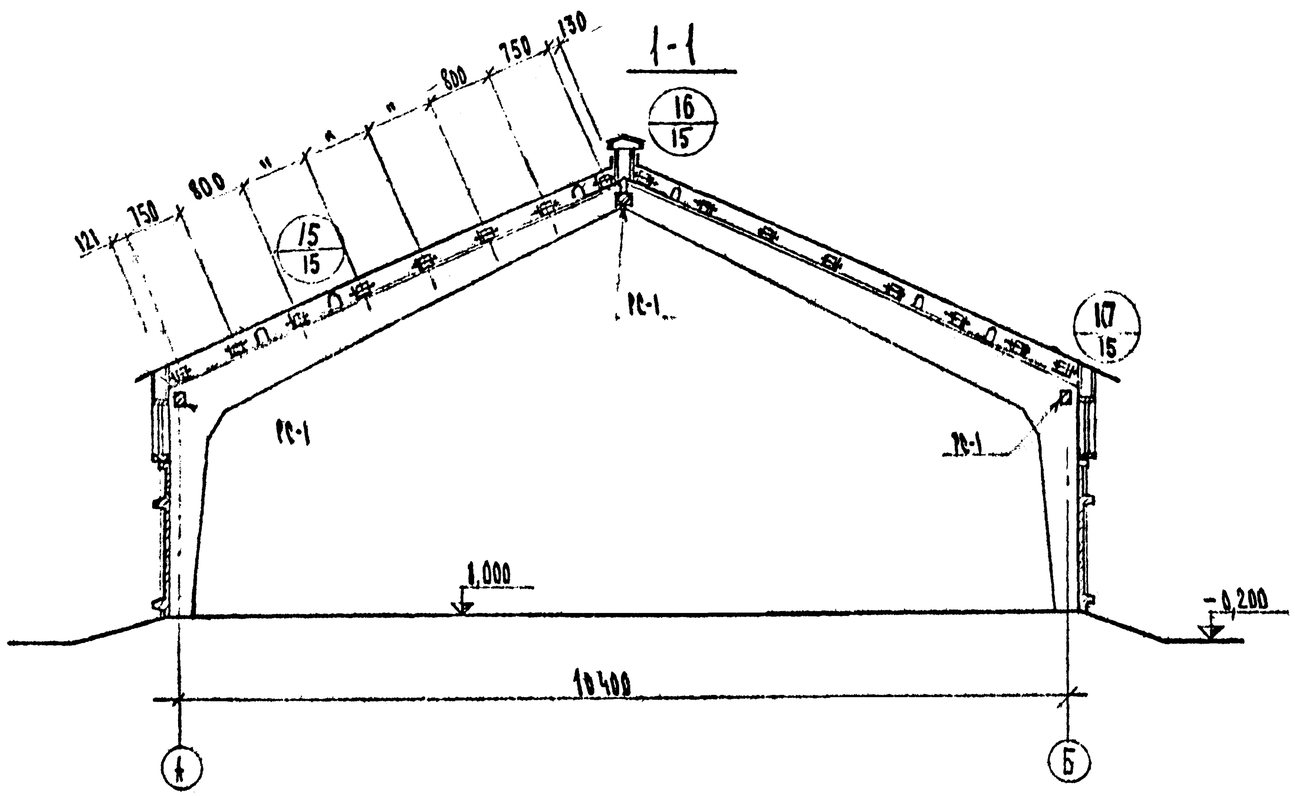

Примечания:

Вариант облегченной кровли разработан по заданию Тульского объединения „Огаколхозстрой" письмо № 219/259 от 29/II-80 г.

2. При привязке здания с данным вариантом кровли необходимо выполнить расчет фундамента с учетом нового веса облегченной кровли и установить дополнительные раскорки (смотреть лист АР-16).

Спецификация элементов к маркировочной схеме

Марка	Обозначение	Наименование	Кол.	Прим.
		Изделия металлич.		
МС-4	АР-13	Соединит. изделие МС-4	8	
	ГОСТ 8509-72	Уголок L100×7 ℓ=400/270мм	240/32	7,32кг / 2,32кг
	ГОСТ 103-76	Сталь полосовая -50×5		
		ℓ=5750мм	34	11,3кг
	—"—	Сталь полосовая -100×5 ℓ=980мм	17	3,52кг
	—"—	—"— -50×5 ℓ=110мм	204	0,22кг
	ГОСТ 7796-70*	Болт с шайбой и гайкой		
		М10	480	
		Изделия деревянные		
ПР-1		Прогон ПР-1		
		из бруса 100×150(Н) ℓ=3980мм	240	
		Изделия ж.-бетонные		
П-2	ТС-01-01 в 4	Плита В-Б	22	0,083т

Заказчик: Межколхозное УКС производственного управления с/х Тульской обл.

24.07-00-АР

Индивидуальный проект для строительства в колхозах Тульской обл.

ГИП	Кузьмин		
Нач. отд.	Гришин		
Зам. нач.	Яценко		
Гл. спец.	Беленева		
Рук. гр.	Захарова		
Провер.	Беленева		
Разраб.	Малышева		

Склад минудобрений на 1000т

Стадия: Р; Лист: 14; Масштаб: 1:100

Вариант облегченной кровли. Маркировочная схема плит и прогонов покрытия. Разрез 1-1

Институт „Тулсельхозстройпроект"

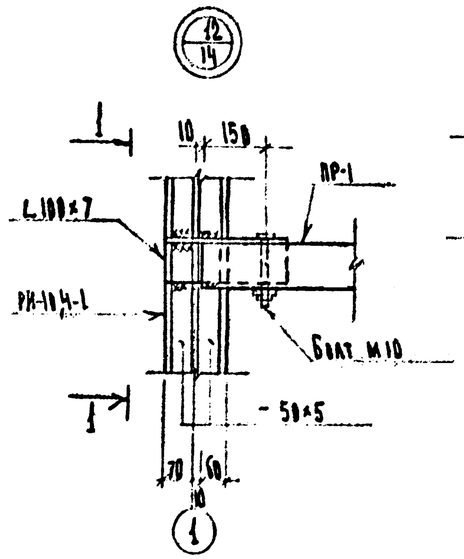

1-1

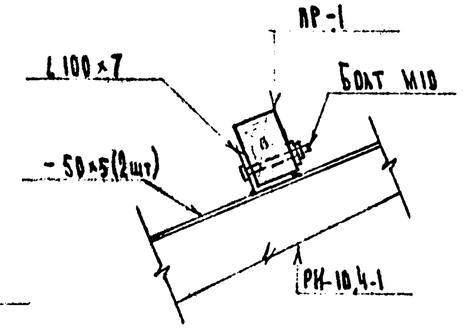

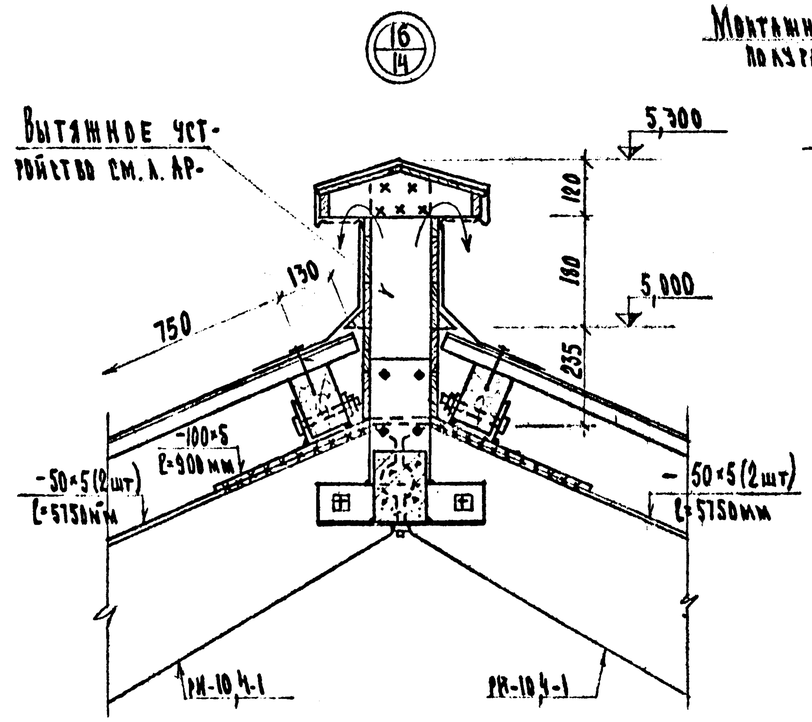

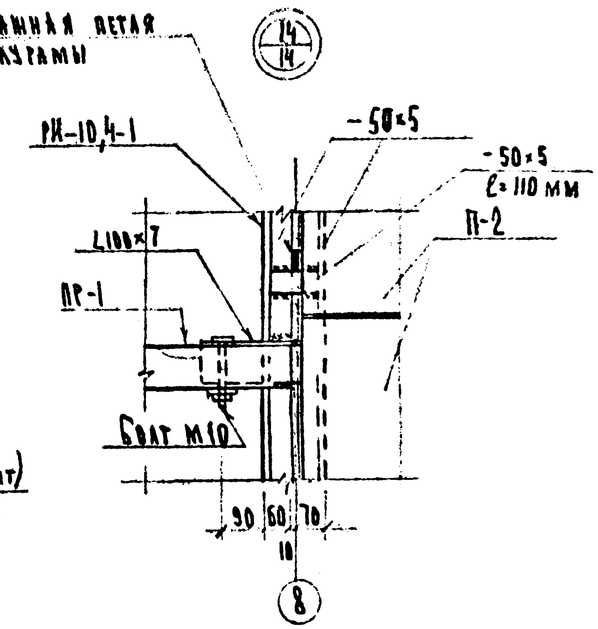

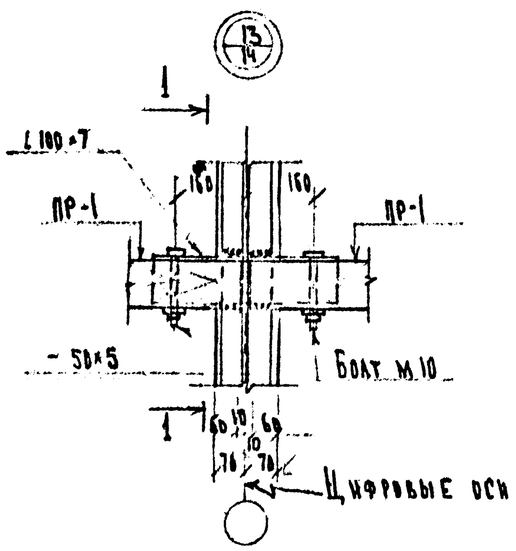

2-2

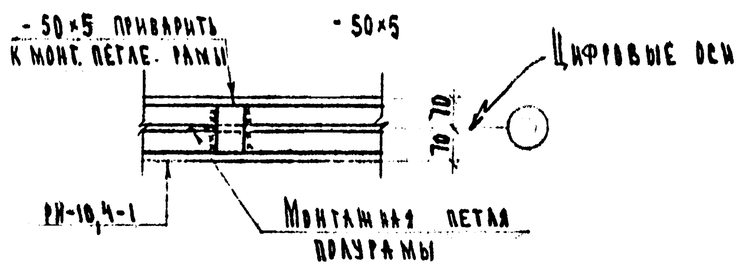

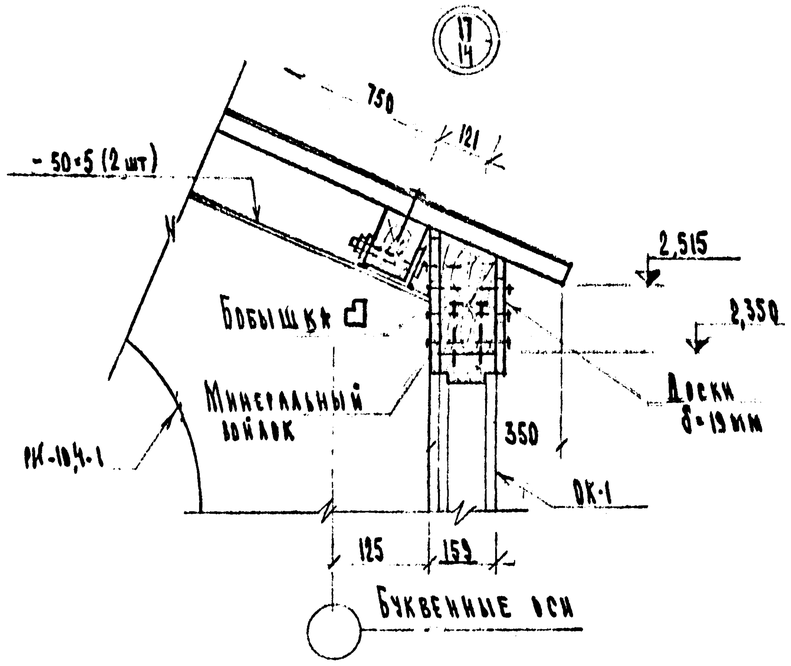

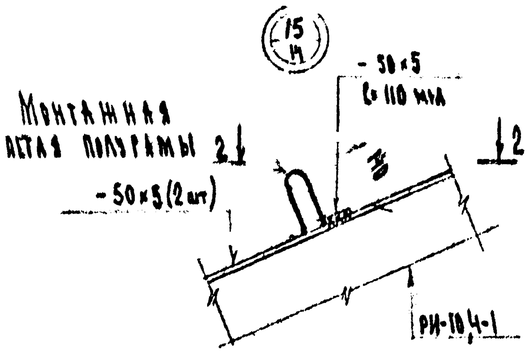

Примечания:

1. Сварку производить электродами Э-42 ГОСТ 9467-75, $h_ш$ = 6 мм.
2. Швы между торцами распорок и полурам тщательно заполнить бетоном М 200 на мелком заполнителе (см. сечение А-А л. АР 16)
3. При устройстве покрытия уплотнить продольные и поперечные соединения между асбестоцементными листами. Уплотнения можно заменить сплошной обрешеткой с прокладкой насухо слоя рубероида.

Заказчик: Межколхозное УКС производственного управления с/х Тульской области

24.07-00 - АР

Индивидуальный проект для строительства в колхозах Тульской области

ГИП	Кузьмин		Склад минудобрений на 1000 т.	Стадия	Лист	Листов
Нач. отд.	Гришин			Р	15	
Зам. нач.	Яценко					
Гл. спец.	Веденеев					
Рук. гр.	Захарова		Вариант облегченной кровли. Монтажные узлы 12 ÷ 17	Институт "Тулгражданпроект"		
Провер.	Веденеева					
Разраб.	Мальцева	27.3.80				

Согласовано

Инв. № подл. | Подпись и дата | Взам. инв. №

Ф.Р.М.Ь КОНТРОЛЬ

Маркировочная схема дополнительных распорок

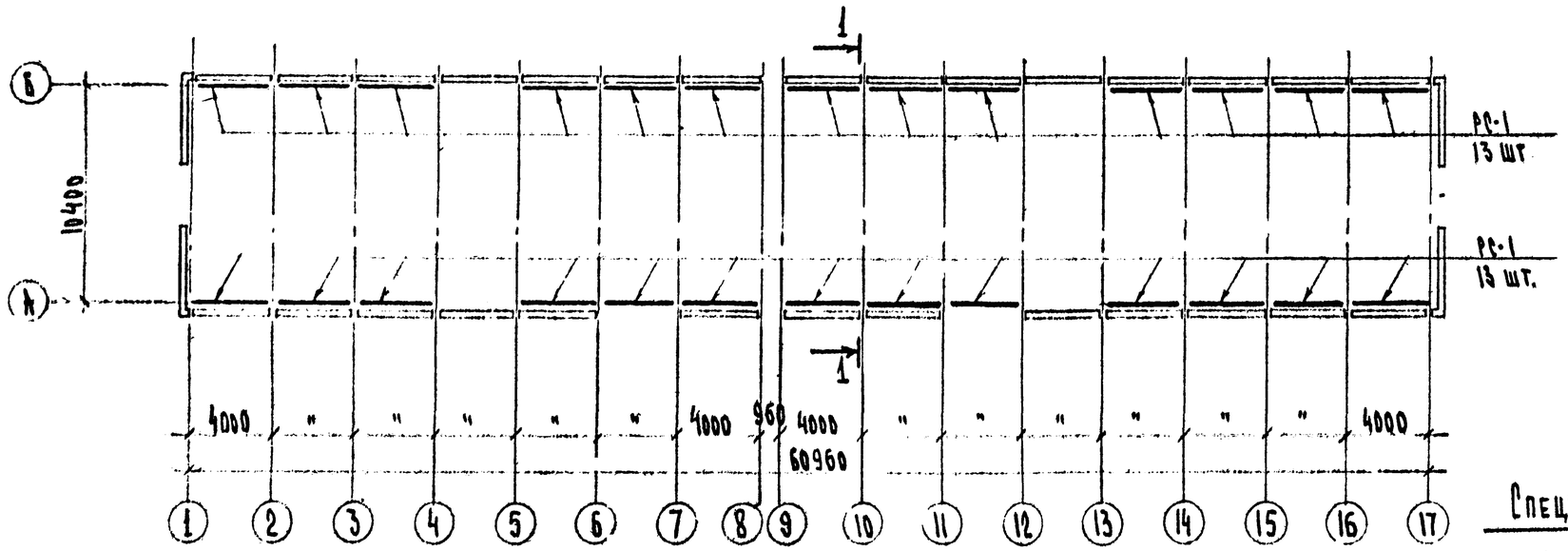

1-1

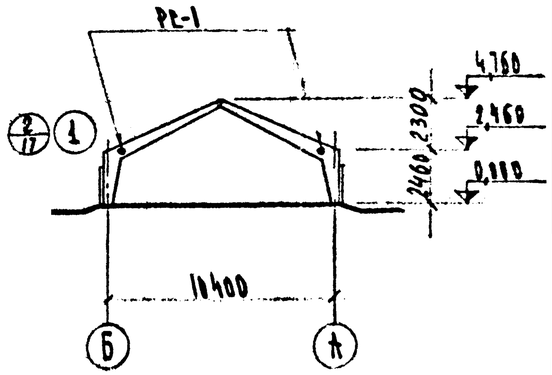

Спецификация изделий на маркировочную схему

Марка	Обозначение	Наименование	Кол	Прим.
		Металлические изделия		
		Узел 1	52	10,50кг
		Расход металла на один узел		
1	ГОСТ 8510-72	Сталь угловая неравнобокая		
		L75×50×5 ℓ = 280 мм	4	1,34кг
2	ГОСТ 19903-74	Сталь листовая δ=6	2	5,30кг
3	ГОСТ 8510-72	L140×90×8 ℓ=200 мм	1	2,80кг
4	ГОСТ 103-76	Сталь полосовая −50×5		
		ℓ=140мм	4	0,28кг
		Ж. бетонные изделия		
РС1	Альб I	Распорка РС-1	26	0,188т

А-А

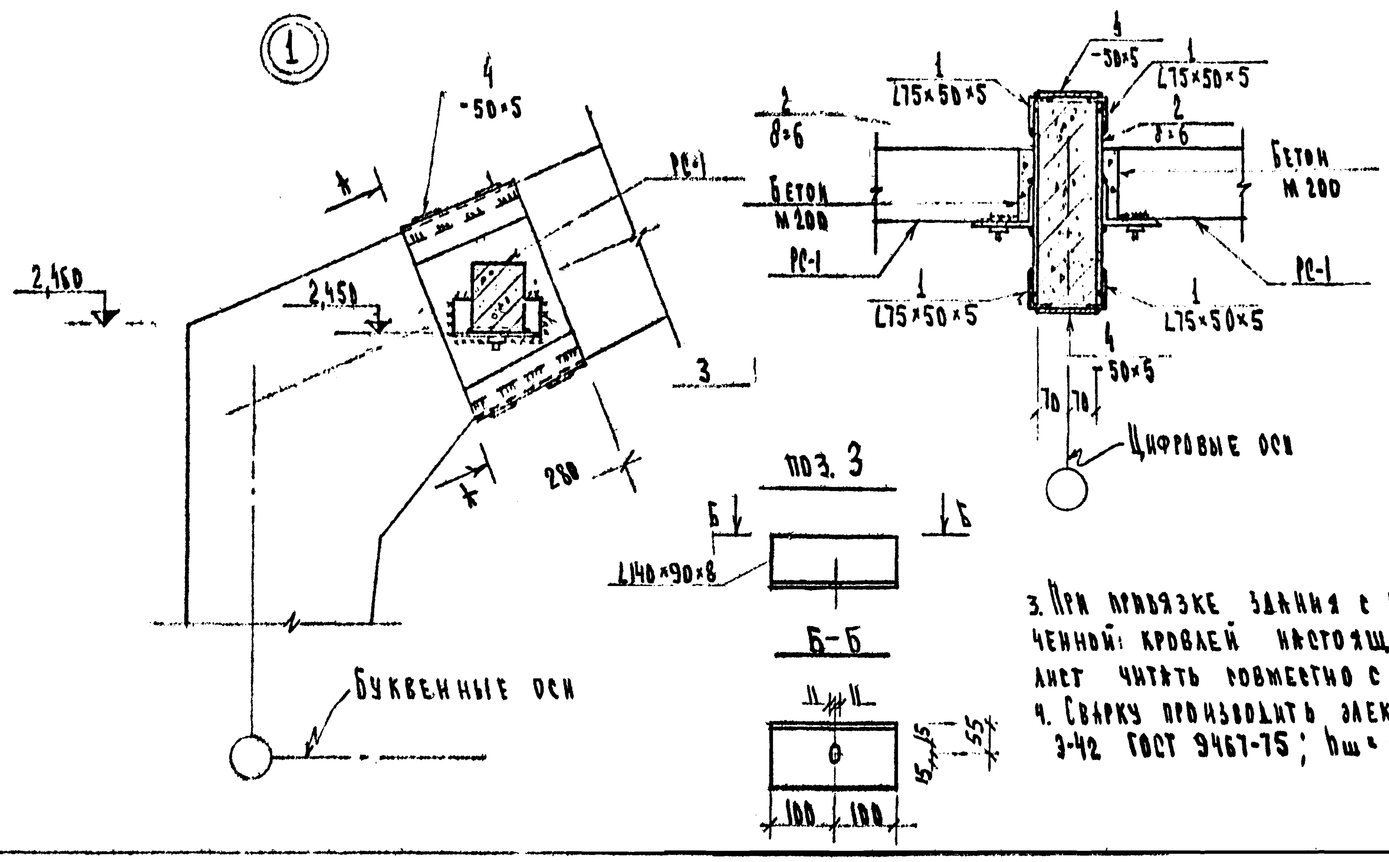

Примечания:

1. Узел 1 разработан для полурам изготовленных без закладной детали МН2.
2. В случае если полурама выполнена с закладной деталью МН-2 распорки монтировать по узлу 2 (см. лист КР-17).
3. При привязке здания с облегченной кровлей настоящий лист читать совместно с л. КР-9.
4. Сварку производить электродами Э-42 ГОСТ 9467-75; $h_ш$ = 5 мм.

Заказчик: Межколхозное УКС производственного управления с/х Тульской обл.

24.07-00-КР

Индивидуальный проект для строительства в колхозах Тульской обл.

Склад минудобрений на 1000 т.

Стадия Р | Лист 16 | Листов

Вариант облегченной кровли. Маркировочная схема доп. распорок. I вариант

Институт „Тулколхозстройпроект"

ГИП	Кузьмин		
Нач. отд.	Тришин		
Зам. нач.	Хисенко		
Гл. спец.	Веденеев		
Провер.	Веденеев		
Разраб.	Маньков		

Инв. № подл. | Подпись и дата | Взам. инв. №

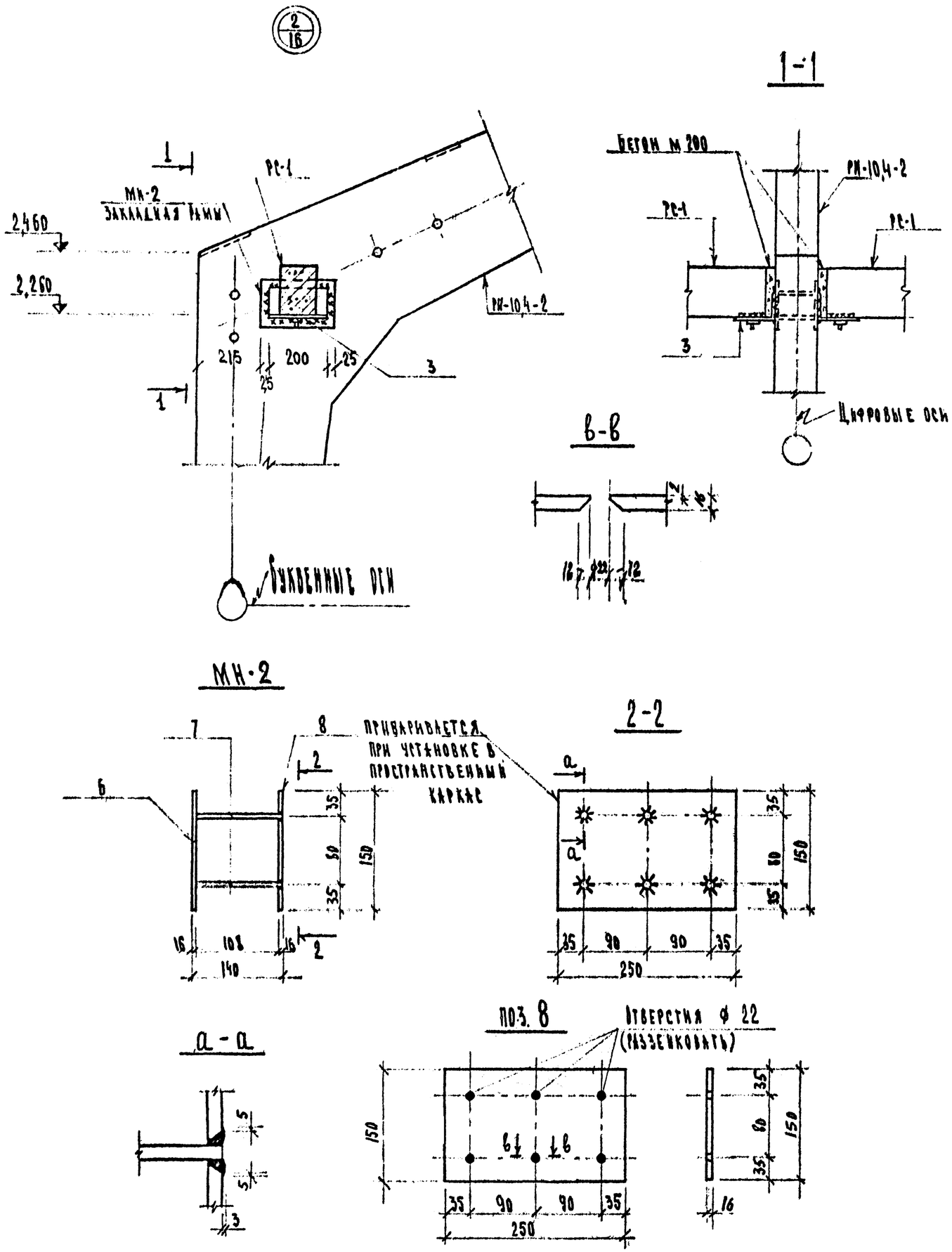

Спецификация изделий на маркировочную схему

Марка	Обозначение	Наименование	Кол.	Прим.
		Металлические изделия		
		Узел 2	52	2,80 кг
		Расход металла на один узел		
поз. 3	ГОСТ 8510-72	Сталь угловая неравнобокая L140×90×8 ℓ=200 мм	1	2,80 кг

Спецификация металла на закладное изделие

Формат	Зона	Поз	Обозначение	Наименование	Кол.	Прим.
				МН-2		
				Сборочные детали		
		6	ГОСТ 103-76	Сталь полосовая -150×16 ℓ=250 мм	1	4,7 кг
		7	ГОСТ 5781-75*	Сталь круглая ф 14 А-III	6	0,25 кг
		8	ГОСТ 103-76	Сталь полосовая -150×16		
				ℓ=250 мм	1	4,7 кг
				Итого:		10,9 кг
				МН-3		
			ГОСТ 103-76	Сталь полосовая -140×5		
				ℓ=180 мм	1	0,99 кг
				МН-4		
			ГОСТ 103-76	Сталь полосовая -140×5		
				ℓ=120 мм	1	0,66 кг
				МН-5		
			ГОСТ 8509-72	Сталь угловая равнобокая L75×6 ℓ=180 мм	2	2,50 кг

1. Сварку производить электродами Э-42 ГОСТ 9467-75; $h_ш$ = 6 мм.
2. Узел 2 разработан для варианта полурамы выполненной с закладной деталью МН2.

Заказчик: Межколхозное УКС производственного управления с/х Тульской области

24.07-00-КР

Индивидуальный проект для строительства в колхозах Тульской области

Склад минудобрений на 1000 т

ГИП	Кузьмин		Вариант обогреваемой кровли марок ферм двускатн. рабочих узла 2. I вариант	Стадия	Лист	Листов
Нач. отд.	Гришин			Р	17	
Зам. нач.	Яценко			Институт "Сельхозстройпроект"		
Гл. спец.	Беленева					
Провер.	Беленева					
Разраб.	Жаворонков					

Инв. № подл. | Подпись и дата | Взам. инв. №

План на отм. 0.000

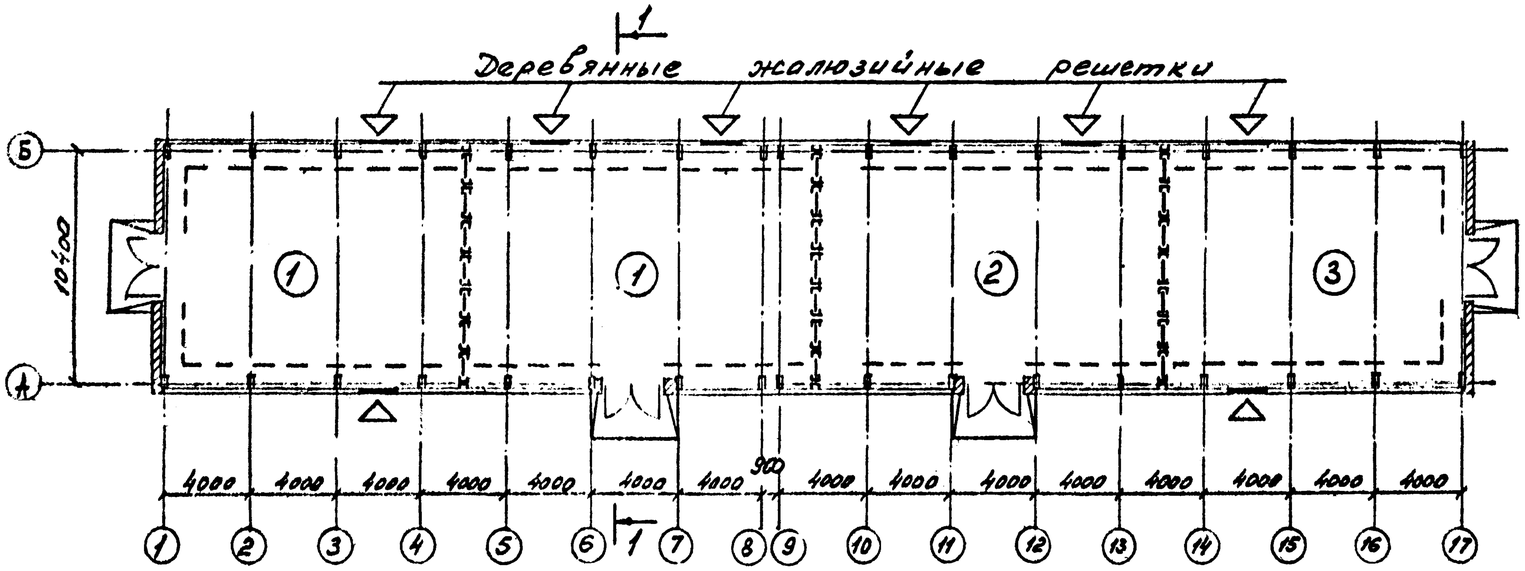

Разрез 1-1

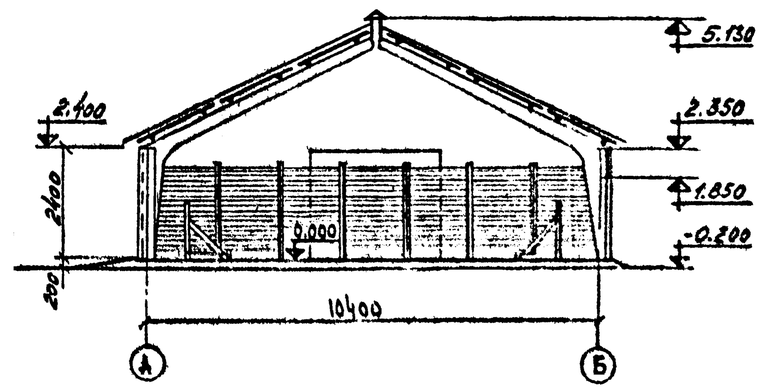

Пояснение к проекту:

Склад минудобрений не отапливается.
Проект вентиляции разработан на основании технологического задания ТХ-1 исключающий въезд машин в помещение склада и архитектурно-строительных чертежей АР-1,4, АР-2и16 выполненных институтом „Тулколхозстройпроект."
Воздухообмен в помещениях склада принят однократным согласно СНиП II-108-78.
Вентиляция запроектирована общеобменная приточно-вытяжная с естественным побуждением. Удаление воздуха осуществляется из верхней зоны помещения через конёк, расположенный по всей длине склада.
Приточный воздух в объёме вытяжки поступает естественным путём через жалюзийные решетки расположенные в окнах и открывающиеся проёмы ворот.
При привязке проекта выдавать задание строителям на защиту жалюзийных решеток от попадания в них атмосферных осадков.

Экспликация помещений

Поз. по пр-ту	Наименование	Площадь м²
1	Отдел. азотных удобрений	324,0
2	Отдел. фосфатных удобрений	175,0
3	Отдел. калийных удобрений	149,0

Согласовано: Гл. инж. проекта Гапонова; Гл. инж. отдела Ковтунов; Гл. инж. Толоконников

Нормоконтроль: Ст. инж. Толоконников

Инв. № подл. | Подпись и дата | Взам. инв. №

Заказчик: Межколхозное УКС производственного управления с/х Тульской области

24 07-00- 03

Индивидуальный проект для строительства в колхозах Тульской обл

Гл. инж. пр.	Кузьмин		
Нач. отд.	Гришин		
Гл. инж.	Дьяченко		
Гл. спец.	Сирыльков		
Проверил	Рыбина		
Разраб.	Сирыльков		

Склад минудобрений на 1000 т

Стадия	Лист	Листов
Р		7

План на отм. 0.000
Разрез 1-1. Пояснение к проекту.

Институт „Тулколхозстройпроект"

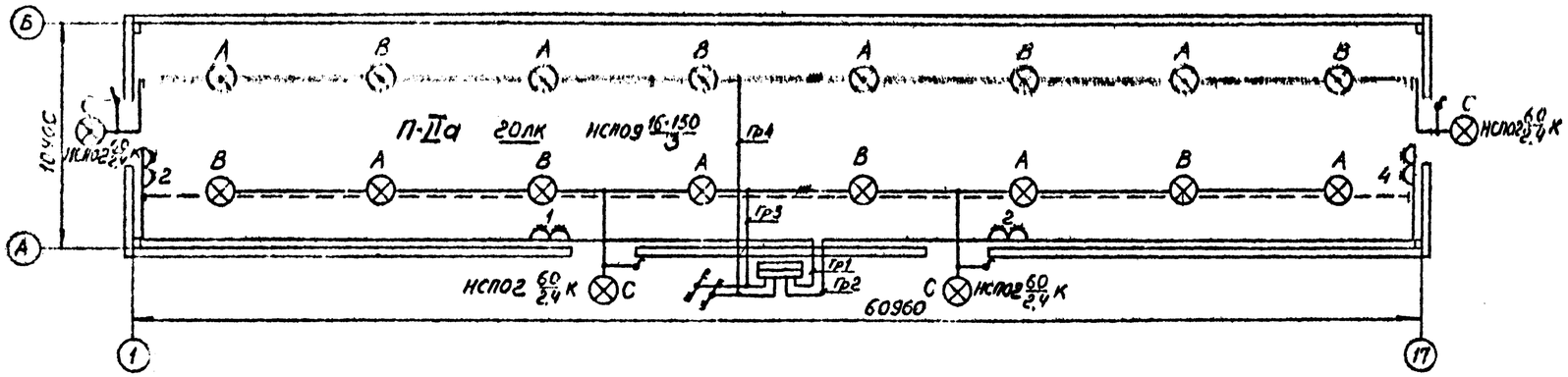

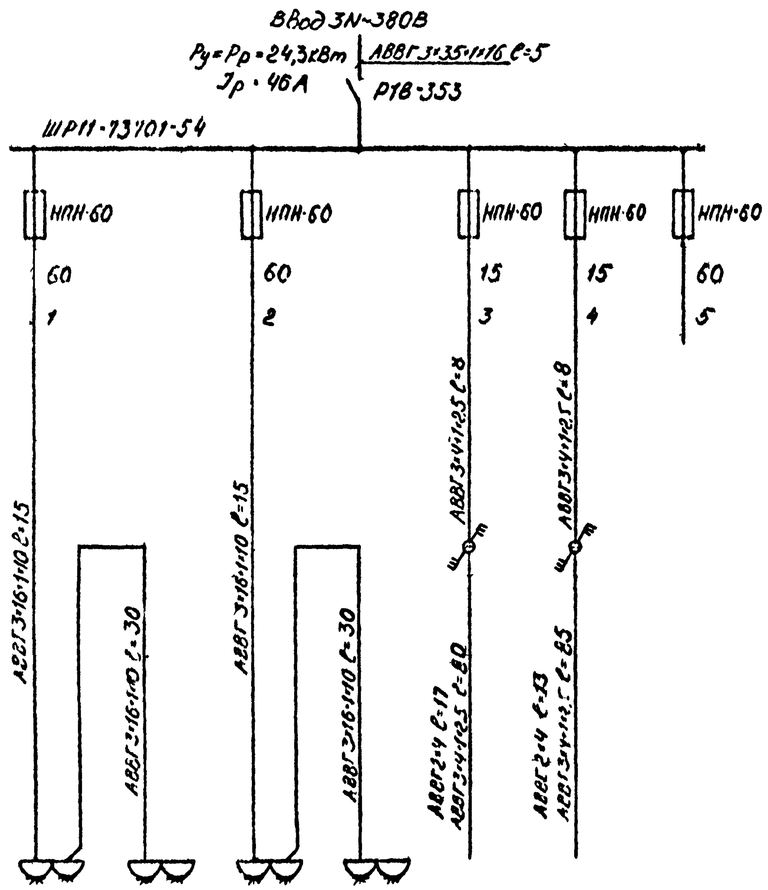

Распределительный пункт						
Предохранитель: Тип						
Предохранитель: Номинальный ток вставки, А						
Группа	1	2	3	4		
Пусковой аппарат, марка проводника, длина, м						
Электроприемник: Обозначение						
Электроприемник: Обозначение по плану						
Электроприемник: Мощность, кВт	21,7				1,32	1,32
Электроприемник: Ток, А	42				2	2
Электроприемник: Наименование	Розетки для подключения транспортера ПКС-80, грузчика МГУ и измельчителя ИСУ-4				Освещение	Резерв

Поз	Наименование	Тип	Кол	Прим
1	Шкаф силовой на 5 групп, без плавких вставок 2×15÷3×60А	ШР11-73701К54	1	
2	Светильник подвесной, IP53	НСП02-100	4	
3	То же, IP50	НСП09-200	16	
4	Лампа 220В, 60Вт	Б220-60	4	
5	То же, 150Вт	Б220-150	16	
6	Переключатель трехполюсный на 2 направления 380В, 6,3А, IP43	ГППМ3-10/Н2	2	
7	Выключатель 250В, 6А, IP43	02620	4	
8	Розетка 380В, 25А, IP55	РНЛ25-4	8	
9	Вилка 380В, 25А, IP55	ВКЛ25-4	4	
10	Коробка, IP55	У409	16	
11	То же, IP55	КОР-73	6	
12	Кронштейн	У114	4	
13	Анкер	К300	6	
14	Муфта	КМ300	6	
15	Зажим струнный	К296	8	
16	То же, тросовый	К299	6	
17	Скоба	СД-27	40	
18	Канат ф5,2мм		65	
19	Кабель 3×4+1×2,5	КРПТ	70	м
20	То же, 3×4+1×2,5	АВВГ	190	"
21	То же, 3×16+1×10	"	100	"
22	Круг ф6мм ГОСТ 2590-71		20	"
23	Кабель 3×35+1×16 / 2×4	АВВГ	5/30	"

1. В соответствии с СН305-77 здание молниезащите не подлежит, т.к. ожидаемое количество поражений молнией в год N=0,01.
2. Монтаж силовой сети выполнить кабелем АВВГ на тросе и скобах, осветительной – кабелем АВВГ на тросе.
3. Заземление выполнить в соответствии с ПУЭ и СН 102-76.
4. Вводной рубильник шкафа оборудовать приспособлением для опломбирования.

Межколхозное УКС производственного управления с/х Тульской обл.				
24.07-00-3				
Индивидуальный проект для строительства в колхозах Тульской области				
ГИП	Кузьмин		Склад минудобрений на 1000т	Стадия: Р; Лист: ; Листов: 1
Нач.отд.	Гришин			
Гл.спец.	Чучков		Электрооборудование и электроосвещение. Принципиальная схема	Институт Тулсельэлектропроект
Пр.д.	Чучков			
Разраб.	Гнидов			