КОПИЯ ВЕРНА

ТИПОВОЙ ПРОЕКТ

801-2-26

ИНДИВИДУАЛЬНЫЕ КЕРАМЗИТОБЕТОННЫЕ, БЕТОННЫЕ И ЖЕЛЕЗОБЕТОННЫЕ ИЗДЕЛИЯ ДЛЯ ТОРЦЕВЫХ СТЕН ЗДАНИЯ

АЛЬБОМ II

ОБЩАЯ ПОЯСНИТЕЛЬНАЯ ЗАПИСКА
РАБОЧИЕ ЧЕРТЕЖИ

1210-02
1-90

				ПРИВЯЗАН
ИНВ.№				

ЦЕНТРАЛЬНЫЙ ИНСТИТУТ
ТИПОВОГО ПРОЕКТИРОВАНИЯ ГОССТРОЯ СССР
МИНСКИЙ ФИЛИАЛ

г. Минск 220600 ул. К. Маркса 32
Сдано в печать 21.6 1961 г.
Заказ № 45 тираж 100 экз.
Инв. № 1210/2 цена 1-90

КОПИЯ ВЕРНА

ТИПОВОЙ ПРОЕКТ

801-2-26

ИНДИВИДУАЛЬНЫЕ КЕРАМЗИТОБЕТОННЫЕ, БЕТОННЫЕ И ЖЕЛЕЗОБЕТОННЫЕ ИЗДЕЛИЯ ДЛЯ ТОРЦЕВЫХ СТЕН ЗДАНИЯ

АЛЬБОМ II

ОБЩАЯ ПОЯСНИТЕЛЬНАЯ ЗАПИСКА
РАБОЧИЕ ЧЕРТЕЖИ

РАЗРАБОТАН
ИНСТИТУТОМ ПРОЕКТИРОВАНИЯ
С/Х СТРОИТЕЛЬСТВА
ГОССТРОЯ ЛИТОВСКОЙ ССР

ГЛАВНЫЙ ИНЖЕНЕР ИНСТИТУТА (АНКУДАВИЧЮС)
ГЛАВНЫЙ ИНЖЕНЕР ПРОЕКТА (НАВИЦКАС)

ТЕХНОРАБОЧИЙ ПРОЕКТ
УТВЕРЖДЕН
МИНИСТЕРСТВОМ СЕЛЬСКОГО
ХОЗЯЙСТВА ЛИТОВСКОЙ ССР
ПРИКАЗ № 1630 ОТ 29.12.1978 Г

ВВЕДЕН В ДЕЙСТВИЕ
ИНСТИТУТОМ ПРОЕКТИРОВАНИЯ
С/Х СТРОИТЕЛЬСТВА
ГОССТРОЯ ЛИТОВСКОЙ ССР
ПРИКАЗ № 166-П ОТ 18.06.82

				ПРИВЯЗАН
ИНВ.№				

1210-02

КОПИЯ ВЕРНА

ВЕДОМОСТЬ ЧЕРТЕЖЕЙ

ФОРМАТ	ЛИСТ	НАИМЕНОВАНИЕ	ПРИМЕЧАНИЕ
22Г	1	ВЕДОМОСТЬ ЧЕРТЕЖЕЙ. ПОЯСНИТЕЛЬНАЯ ЗАПИСКА	
	2	ПАНЕЛИ $\frac{СПСЛ30Л}{1,4\times4,2}$-1; $\frac{СПСЛ30П}{1,4\times4,2}$-1; СБОРОЧНЫЙ ЧЕРТЕЖ	КЕРАМЗИТОБЕТОННЫЕ ИЗДЕЛИЯ
	3	ПАНЕЛИ $\frac{СПСЛ30Л}{1,4\times3,6}$-1; $\frac{СПСЛ30П}{1,4\times3,6}$-1; СБОРОЧНЫЙ ЧЕРТЕЖ	
	4	ПАНЕЛЬ $\frac{СПСЛ30}{1,6\times6,0}$-1; СБОРОЧНЫЙ ЧЕРТЕЖ	
	5	ПАНЕЛИ $\frac{СПСЛ30Л}{1,2\times4,2}$-1; $\frac{СПСЛ30П}{1,2\times4,2}$-1; СБОРОЧНЫЙ ЧЕРТЕЖ	
	6	ПАНЕЛИ $\frac{СПСЛ30П}{0,6\times4,2}$-3; $\frac{СПСЛ30Л}{0,6\times4,2}$-3; СБОРОЧНЫЙ ЧЕРТЕЖ	
	7	ПАНЕЛЬ $\frac{СПСЛ30}{1,2\times2,4}$-1; СБОРОЧНЫЙ ЧЕРТЕЖ	
	8	ПАНЕЛИ $\frac{СПСЛ30Л}{1,2\times1,2}$-2 $\frac{СПСЛ30Л}{1,2\times1,2}$-2; СБОРОЧНЫЙ ЧЕРТЕЖ	
	9	ПАНЕЛЬ $\frac{СПСЛ30}{0,6\times3,6}$-1; СБОРОЧНЫЙ ЧЕРТЕЖ	
	10	ПАНЕЛЬ $\frac{СПСЛ30}{0,9\times2,4}$-1; СБОРОЧНЫЙ ЧЕРТЕЖ	
	11	СТОЙКИ С-1; С-2; С-1А; С-1Б; С-2А; С-2Б; СБОРОЧНЫЙ ЧЕРТЕЖ	ЖЕЛЕЗОБЕТОННЫЕ ИЗДЕЛИЯ
	12	СТОЙКИ С-3; С-4; СБОРОЧНЫЙ ЧЕРТЕЖ	
	13	РИГЕЛЬ Р-1; СБОРОЧНЫЙ ЧЕРТЕЖ	
	14	РИГЕЛЬ Р-2; СБОРОЧНЫЙ ЧЕРТЕЖ	
	15	ПАНЕЛЬ $\frac{ПРБ-1}{4,0\times2,4}$; СБОРОЧНЫЙ ЧЕРТЕЖ	
	16	ПАНЕЛЬ $\frac{ПРБ-2}{5,0\times2,4}$; СБОРОЧНЫЙ ЧЕРТЕЖ	
	17	ПАНЕЛЬ $\frac{ПРБ-3}{1,6\times3,6}$; СБОРОЧНЫЙ ЧЕРТЕЖ	
	18	ПАНЕЛЬ $\frac{ПРБ-3А}{1,6\times3,6}$; СБОРОЧНЫЙ ЧЕРТЕЖ	
	19	ПАНЕЛЬ $\frac{ПРБ-4}{2,0\times4,1}$; СБОРОЧНЫЙ ЧЕРТЕЖ	
	20	ПАНЕЛЬ $\frac{ПРБ-5}{3,0\times0,6}$; СБОРОЧНЫЙ ЧЕРТЕЖ	
	21	ПАНЕЛЬ $\frac{ПРБ-6}{2,4\times2,4}$; СБОРОЧНЫЙ ЧЕРТЕЖ	
	22	ВЫБОРКА СТАЛИ. СХЕМЫ ИСПЫТАНИЙ	

ПОЯСНИТЕЛЬНАЯ ЗАПИСКА

НАСТОЯЩИЙ АЛЬБОМ СОДЕРЖИТ РАБОЧИЕ ЧЕРТЕЖИ СТЕНОВЫХ ИНДИВИДУАЛЬНЫХ ДВУХСЛОЙНЫХ ПАНЕЛЕЙ ИЗ ЛЕГКИХ БЕТОНОВ, ЖЕЛЕЗОБЕТОННЫХ ПАНЕЛЕЙ ДЛЯ ПЕРЕГОРОДОК И СТОЕК С РИГЕЛЯМИ ДЛЯ УСТАНОВКИ ВОРОТ.

РАБОЧИЕ ЧЕРТЕЖИ СТЕНОВЫХ ПАНЕЛЕЙ РАЗРАБОТАНЫ, РУКОВОДСТВУЯСЬ СЕРИЕЙ 1.832-5 „СТЕНОВЫЕ ДВУХСЛОЙНЫЕ ПАНЕЛИ И БЛОКИ ИЗ ЛЕГКИХ БЕТОНОВ" ВЫПУСКИ 0,1 И 2.

ПАНЕЛИ ЗАПРОЕКТИРОВАНЫ ИЗ КЕРАМЗИТОБЕТОНА М50 С ОБ'ЕМНЫМ ВЕСОМ 900 КГ/М³.

РАБОЧИЕ ЧЕРТЕЖИ ПЕРЕГОРОТОК РАЗРАБОТАНЫ РУКОВОДСТВУЯСЬ СЕРИЕЙ 1.831-1 „ПЕРЕГОРОДКИ СБОРНЫЕ ОДНОЭТАЖНЫХ СЕЛЬСКОХОЗЯЙСТВЕННЫХ ЗДАНИЙ". ВЫПУСК 2.

ПЕРЕГОРОДКИ ЗАПРОЕКТИРОВАНЫ ИЗ ТЯЖЕЛОГО БЕТОНА М200.

ИСПЫТАНИЕ ПАНЕЛЕЙ ПРОИЗВОДИТСЯ В СООТВЕСТВИИ С ГОСТ 8829-77 „ИЗДЕЛИЯ ЖЕЛЕЗОБЕТОННЫЕ СБОРНЫЕ. МЕТОДЫ ИСПЫТАНИЙ И ОЦЕНКИ ПРОЧНОСТИ, ЖЕСТКОСТИ И ТРЕЩИНОСТОЙКОСТИ".

СТАТИЧЕСКИЙ РАСЧЕТ ПАНЕЛЕЙ, СТОЕК И РИГЕЛЕЙ ВЫПОЛНЕН В СООТВЕСТВИИ СНиП II-6-74 И СНиП II-21-75

РАСЧЕТ ПАНЕЛЕЙ НА ПРОЧНОСТЬ ПРОИЗВЕДЕН НА СЛЕДУЮЩИЕ НАГРУЗКИ:

– НА УСИЛИЯ ОТ СОБСТВЕННОГО ВЕСА, ВОЗНИКАЮЩИЕ В ПРОЦЕССЕ РЕПАЛУБКИ И ПОД'ЕМНО-ТРАНСПОРТНЫХ ОПЕРАЦИЙ. СОБСТВЕННЫЙ ВЕС ВВЕДЕН В РАСЧЕТ С КОЭФФИЦИЕНТОМ ДИНАМИЧНОСТИ $K_д = 1,5$;

– НА УСИЛИЯ, ВОЗНИКАЮЩИЕ ПРИ ВОЗВЕДЕНИИ ЗДАНИЯ (МОНТАЖНЫЙ СЛУЧАЙ); ПРИ ЭТОМ, ПАНЕЛИ РАСЧИТАНЫ НА НАГРУЗКУ ОТ СОБСТВЕННОГО ВЕСА И ВЕТРОВУЮ НАГРУЗКУ, ОПРЕДЕЛЯЕМУЮ ПО ФОРМУЛЕ:

$$q_в^н = K \cdot q_0 \cdot b$$

ГДЕ: K – АЭРОДИНАМИЧЕСКИЙ КОЭФФИЦИЕНТ, РАВНЫЙ 1,4;

q_0 – НОРМАТИВНЫЙ СКОРОСТНОЙ НАПОР ВЕТРА РАВНЫЙ 45 КГС/М².

b – ШИРИНА ПАНЕЛИ В М.

– В ЭКСПЛУАТАЦИОННОЙ СТАДИИ ПАНЕЛИ РАСЧИТАНЫ НА НАГРУЗКУ ОТ СОБСТВЕННОГО ВЕСА ПАНЕЛЕЙ И ГОРИЗОНТАЛЬНУЮ ВЕТРОВУЮ НАГРУЗКУ ОПРЕДЕЛЯЕМУЮ ПО ФОРМУЛЕ: $q_в^э = n \cdot K \cdot q_0 \cdot b$;

ГДЕ: n – КОЭФФИЦИЕНТ ПЕРЕГРУЗКИ, РАВНЫЙ 1,2;

K – АЭРОДИНАМИЧЕСКИЙ КОЭФФИЦИЕНТ, РАВНЫЙ 1,0 (АКТИВНОЕ ДАВЛЕНИЕ + ЧАСТИЧНЫЙ ОТСОС).

b – ШИРИНА ПАНЕЛИ В М.

ПРИ РАСЧЕТЕ ПАНЕЛЕЙ-ПЕРЕМЫЧЕК, КРОМЕ УКАЗАННЫХ НАГРУЗОК, УЧТЕНА ТАКЖЕ НАГРУЗКА ОТ ВЫШЕЛЕЖАЩЕГО ПАНЕЛЯ.

СХЕМЫ ИСПЫТАНИЯ СМ ЛИСТ

Ведущий инж.	ГРУЗАЛИС		19.02.86	801-2-26 КЖ
Гл.инж.отд.	МАРКУНАС		20.02.86	ИНДИВИДУАЛЬНЫЕ КЕРАМЗИТОБЕТОННЫЕ И ЖЕЛЕЗОБЕТОННЫЕ ИЗДЕЛИЯ ДЛЯ ТОРЦЕВЫХ СТЕН ЗДАНИЯ
Гл.инж.пр.	НАВИЦКАС		18.02.86	Стадия: ТР; Лист: 1; Листов: 22
Нач.сектора	ЮДЕЙКЕЧЕ		17.02.86	
Рук.гр.	ЮДЕЙКЕЧЕ		17.02.86	ВЕДОМОСТЬ ЧЕРТЕЖЕЙ. ПОЯСНИТЕЛЬНАЯ ЗАПИСКА
Проверил	ВИЛКАУСКАС		14.02.86	ГОССТРОЙ ЛИТОВСКОЙ ССР ИНСТИТУТ ПРОЕКТИРОВАНИЯ СЕЛЬСКОХОЗЯЙСТВЕННОГО СТРОИТЕЛЬСТВА ГКАУНАС
Разраб.	КЕРБЕЛИС		13.02.86	

Привязан

Инв.№

Инв.№ подл. | Подпись и дата | Взам.инв.№

Копировал

Формат

1210-02

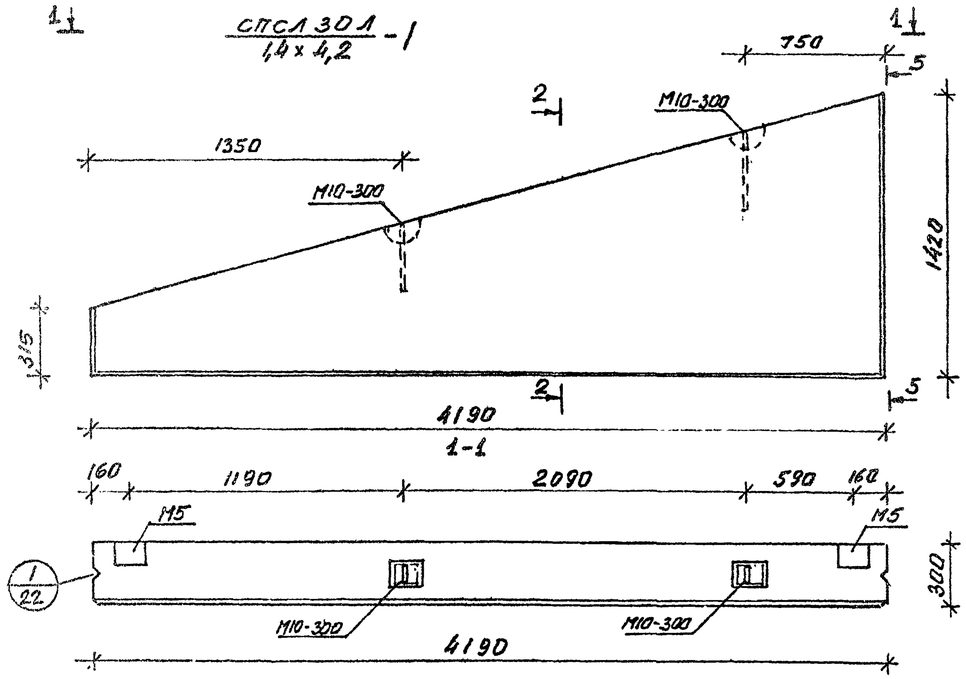

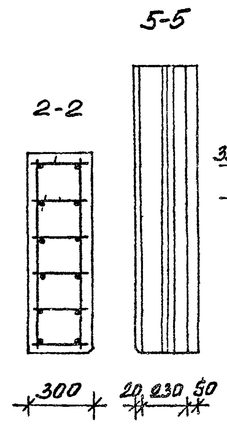

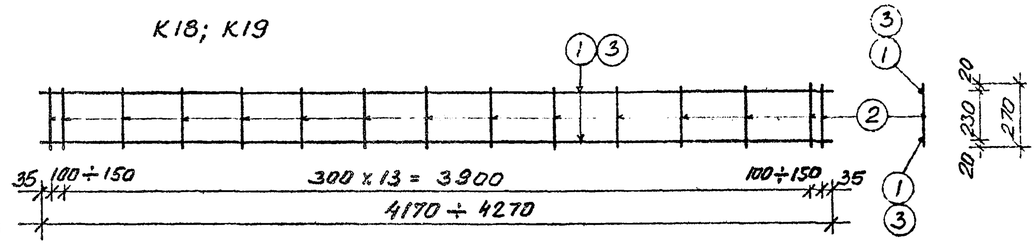

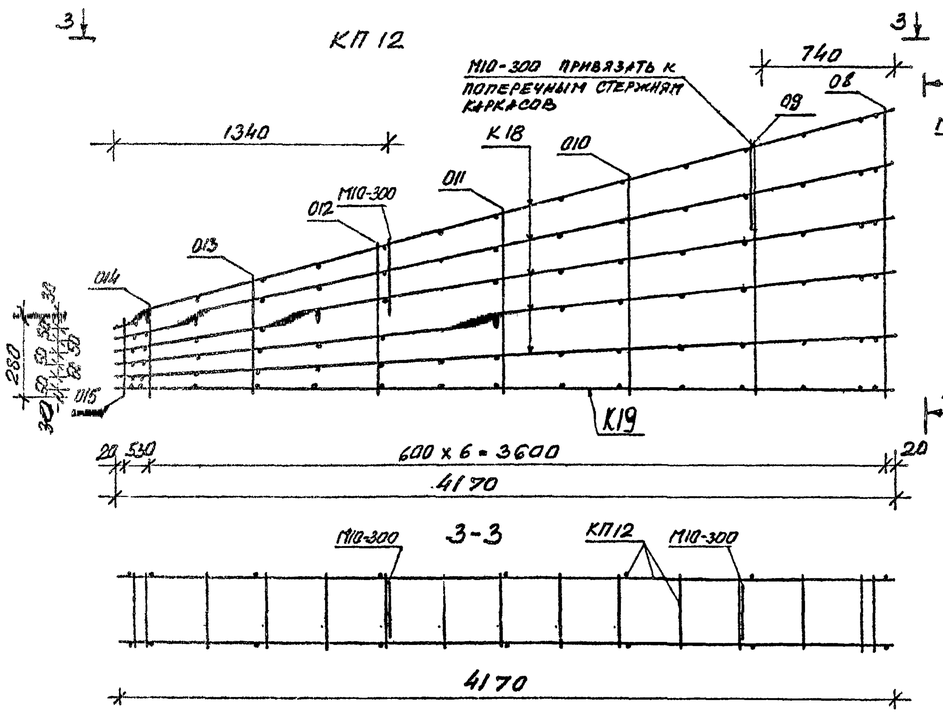

ФОРМАТ	ЗОНА	ПОЗ.	ОБОЗНАЧЕНИЕ	НАИМЕНОВАНИЕ	КОЛ.	ПРИМЕЧАНИЕ
22П				КАРКАС К 18		
		1	ТУ14-4-659-75	⌀5ВрI ℓ=4170÷4270	2	1,28 кг
		2	то же	⌀4ВрI ℓ=270	16	0,43 кг
						1,71 кг
				КАРКАС К 19		
		3	ГОСТ 5781-75	⌀8АIII ℓ=4170	2	3,29 кг
		2	ТУ14-4-659-75	⌀4ВрI ℓ=270	16	0,43 кг
						3,72 кг
				ОТД. СТЕРЖНИ 08÷014		
			ТУ14-4-659-75	⌀4ВрI ℓ=280÷1390	1	0,08 кг
				ЗАКЛАДНАЯ ДЕТАЛЬ М5		
			ГОСТ 380-71	-150×8 ℓ=110	1	1,04 кг
			ГОСТ 51459-72	⌀10А-III ℓ=120	1	0,07 кг
			то же	⌀10А-III ℓ=155	2	0,20 кг
			ГОСТ 380-71	-30×8 ℓ=80	2	0,30 кг
						1,61 кг
				ПЕТЛЯ МОНТАЖНАЯ М10-300		
			ГОСТ 5781-75	⌀10АI ℓ=1210	1	0,75 кг
				СБОРОЧНЫЕ ЕДИНИЦЫ		
			СМ. ЧЕРТЕЖ	КАРКАС К18	5	8,55 кг
			СМ. ЧЕРТЕЖ	КАРКАС К19	1	3,72 кг
				ОТД. СТЕРЖНИ 08÷014	16	1,28 кг
			СЕРИЯ 1.832-5 ВЫП.2	ЗАКЛАДНАЯ ДЕТАЛЬ М5	2	3,22 кг
			СЕРИЯ 3.400-7 ВЫП.1	ПЕТЛЯ МОНТАЖНАЯ М10-300	2	1,50 кг
				МАТЕРИАЛЫ		
				МАССА ИЗДЕЛИЯ	1,27	Т
				ОБ'ЕМ ИЗДЕЛИЯ	1,09	м³
				ЛЕГК. БЕТОН М50	0,87	м³
				ТЯЖ. БЕТОН М200	0,14	м³
				ЦЕМ.-ПЕСЧ. РАСТВОР М100	0,07	м³
				МАССА СТАЛИ	18,27	кг

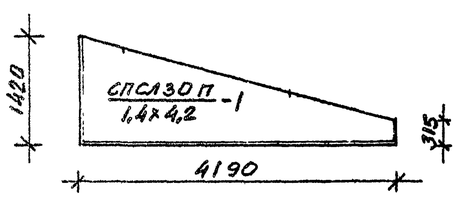

1. ВЫБОРКУ СТАЛИ СМ. ЛИСТ 2
2. ПАНЕЛЬ СПСЛ30П / 1,4×4,2 -1 ЗЕРКАЛЬНЫЙ ПАНЕЛЬЮ СПСЛ30Л / 1,4×4,2 -1
3. ПАНЕЛЬ ИМЕЕТ ЗАЩИТНЫЙ СЛОЙ ТОЛЩ. 50 ММ ИЗ ТЯЖЕЛОГО БЕТОНА СО СТОРОНЫ ОБРАЩЕННОЙ ВОВНУТРЬ И ФАКТУРНЫЙ СЛОЙ ТОЛЩ. 20 ММ С НАРУЖНОЙ СТОРОНЫ ИЗ ЦЕМЕНТНО-ПЕСЧАНОГО РАСТВОРА.
4. УСТАНОВКУ ПЕТЕЛЬ СЕРИИ 3.400-7СП. ШИФР Т-1442

Привязан

Инв. №

Взам. инв. №

Подпись и дата

Инв. № подл.

Гл.инж.отд.	МАРКУНАС		20.02.90
Гл.инж.пр.	НАВИЦКАС		20.02.90
Нач.сектора	ЮДЕЙКЕНЕ		20.02.90
Рук.гр.	ЮДЕЙКЕНЕ		20.02.90
Проверил	ВИЛКАУСКАС		20.02.90
Разраб.	КЕРБЕЛИС		20.02.90

801-2-26 -КЖС

ИНДИВИДУАЛЬНЫЕ КЕРАМЗИТОБЕТОННЫЕ И ЖЕЛЕЗОБЕТОННЫЕ ИЗДЕЛИЯ ДЛЯ ТОРЦЕВЫХ СТЕН ЗДАНИЯ

Стадия	Лист	Листов
ТР	2	

ПАНЕЛИ СПСЛ30Л / 1,4×4,2 -1 СПСЛ30П / 1,4×4,2 -1
СБОРОЧНЫЙ ЧЕРТЕЖ

ГОССТРОЙ ЛИТОВСКОЙ ССР
ИНСТИТУТ ПРОЕКТИРОВАНИЯ СЕЛЬСКОХОЗЯЙСТВЕННОГО СТРОИТЕЛЬСТВА
Г. КАУНАС

1210-02

КОПИЯ ВЕРНА

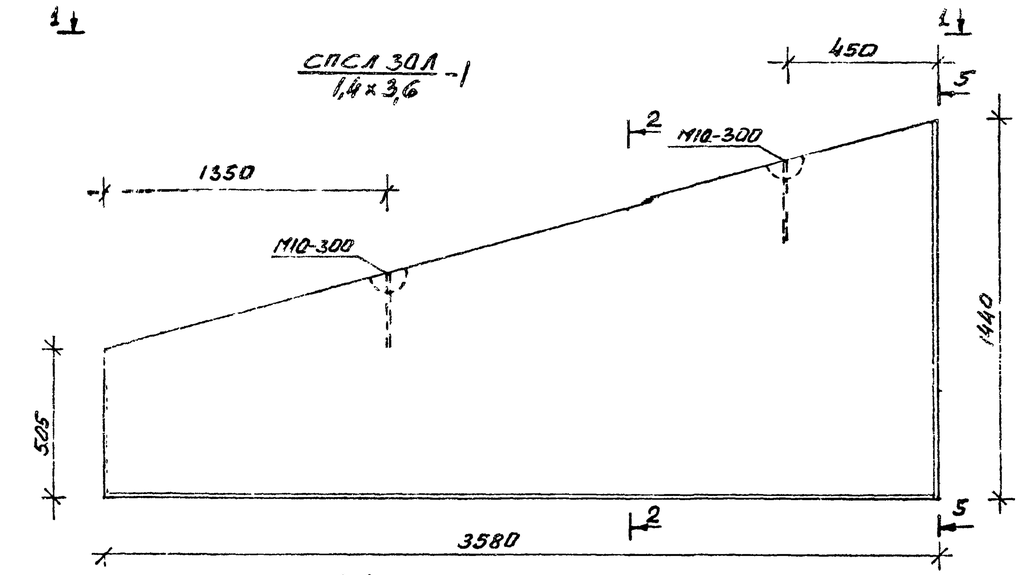

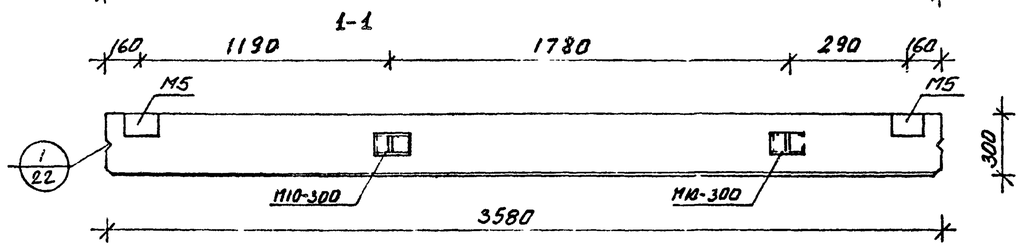

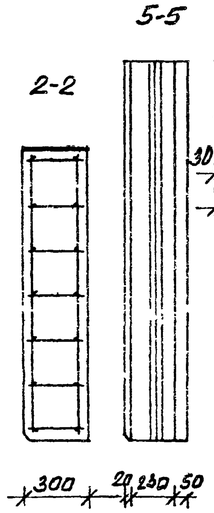

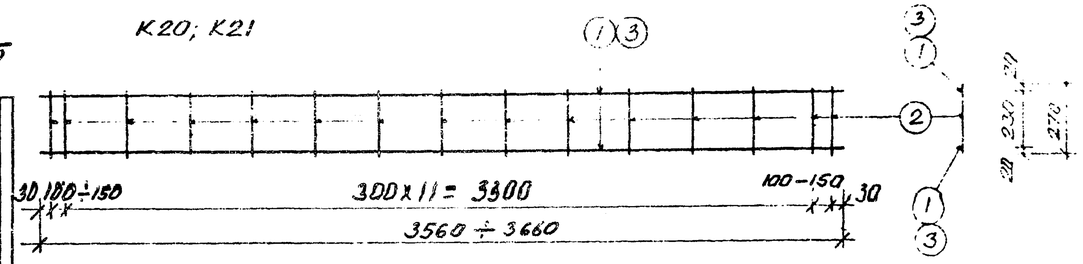

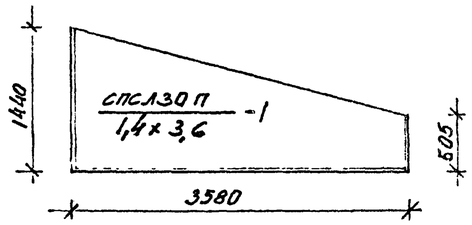

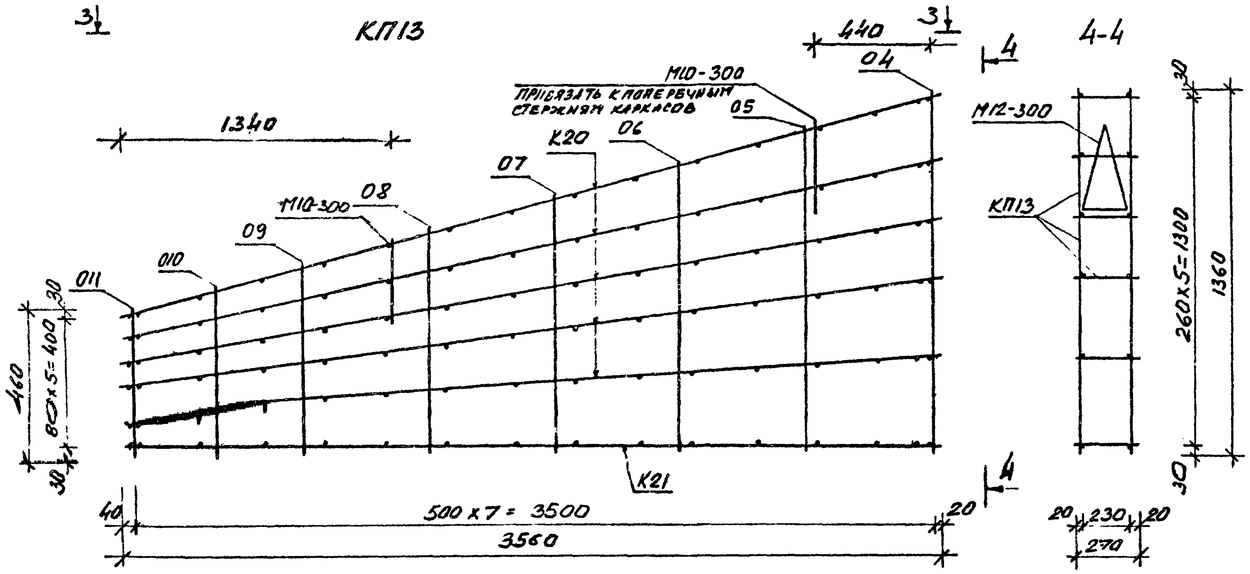

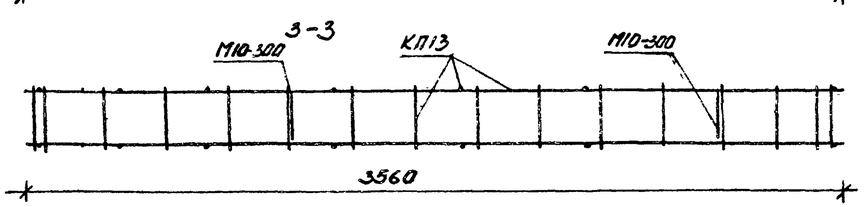

Примечания см. лист 3

Панель $\frac{СПСЛ30П}{1,4×3,6}$ -1 зеркальный панелю $\frac{СПСЛ30Л}{1,4×3,6}$ -1

Формат	Зона	Поз.	Обозначение	Наименование	Кол.	Примечание
				КАРКАС К20		
		1.	ТУ14-4-659-75	Ф5ВрI ℓ=3560÷3660	2	1,10 кг
		2	то же	Ф4ВрI ℓ=270	14	0,38 кг
						1,48 кг
				КАРКАС К21		
		3	ГОСТ 5781-75	Ф8АIII ℓ=3560	2	2,81 кг
		2	ТУ14-4-659-75	Ф4ВрI ℓ=270	14	0,38 кг
						3,19 кг
				ОТД. СТЕРЖНИ 04÷011		
			ТУ14-4-659-75	Ф4ВрI ℓ=460÷1360		0,09 кг
				ЗАКЛАДНАЯ ДЕТАЛЬ М5		
			ГОСТ 380-71	-150×8 ℓ=110	1	1,04 кг
			ГОСТ 51459-72	Ф10АIII ℓ=120	1	0,07 кг
			то же	Ф10АIII ℓ=155	2	0,20 кг
			ГОСТ 380-71	-30×8 ℓ=80	2	0,30 кг
						1,61 кг
				ПЕТЛЯ МОНТАЖНАЯ М10-300		
			ГОСТ 5781-75	Ф10АI ℓ=1210	1	0,75 кг
				СБОРОЧНЫЕ ЕДИНИЦЫ		
			см. чертеж	КАРКАС К20	5	7,40 кг
			см. чертеж	КАРКАС К21	1	3,19 кг
				ОТД. СТЕРЖНИ 04÷011	16	1,44 кг
			серия 1.832-5 вып.2	ЗАКЛАДНАЯ ДЕТАЛЬ М5	2	3,22 кг
			серия 3.400-7 вып.1	ПЕТЛЯ МОНТАЖНАЯ М10-300	2	1,50 кг
				МАТЕРИАЛЫ		
				МАССА ИЗДЕЛИЯ	1,25	т
				ОБЪЕМ ИЗДЕЛИЯ	1,05	м³
				ЛЕГК. БЕТОН М50	0,84	м³
				ТЯЖ. БЕТОН М200	0,14	м³
				ЦЕМ.-ПЕСЧ. РАСТВОР М100	0,07	м³
				МАССА СТАЛИ	16,75	кг

Привязан

Инв. №

Гл.констр.	ГРУЗДЕВИЧ		19.02.80
Гл.инж.отд.	МАРКУНАС		20.02.80
Гл.инж.пр.	ИВАНАУСКАС		18.02.80
Нач.сектора	ЮДЕЙКЕНЕ		17.02.80
Рук.гр.	ЮДЕЙКЕНЕ		17.02.80
Проверил	ВИЛКАУСКАС		14.02.80
Разраб.	КЕРБЕЛИС		13.02.80

801-2-26 КЖ

ИНДИВИДУАЛЬНЫЕ КЕРАМЗИТОБЕТОННЫЕ И ЖЕЛЕЗОБЕТОННЫЕ ИЗДЕЛИЯ ДЛЯ ТОРЦЕВЫХ СТЕН ЗДАНИЯ

Стадия	Лист	Листов
ТР	5	

ПАНЕЛИ $\frac{СПСЛ30Л}{1,4×3,6}$ -1; $\frac{СПСЛ30П}{1,4×3,6}$ -1

СБОРОЧНЫЙ ЧЕРТЕЖ

ГОССТРОЙ ЛИТОВСКОЙ ССР ИНСТИТУТ ПРОЕКТИРОВАНИЯ СЕЛЬСКОХОЗЯЙСТВЕННОГО СТРОИТЕЛЬСТВА г. КАУНАС

Инв. № подл. | Подпись и дата | Взам. инв. №

КОПИЯ ВЕРНА

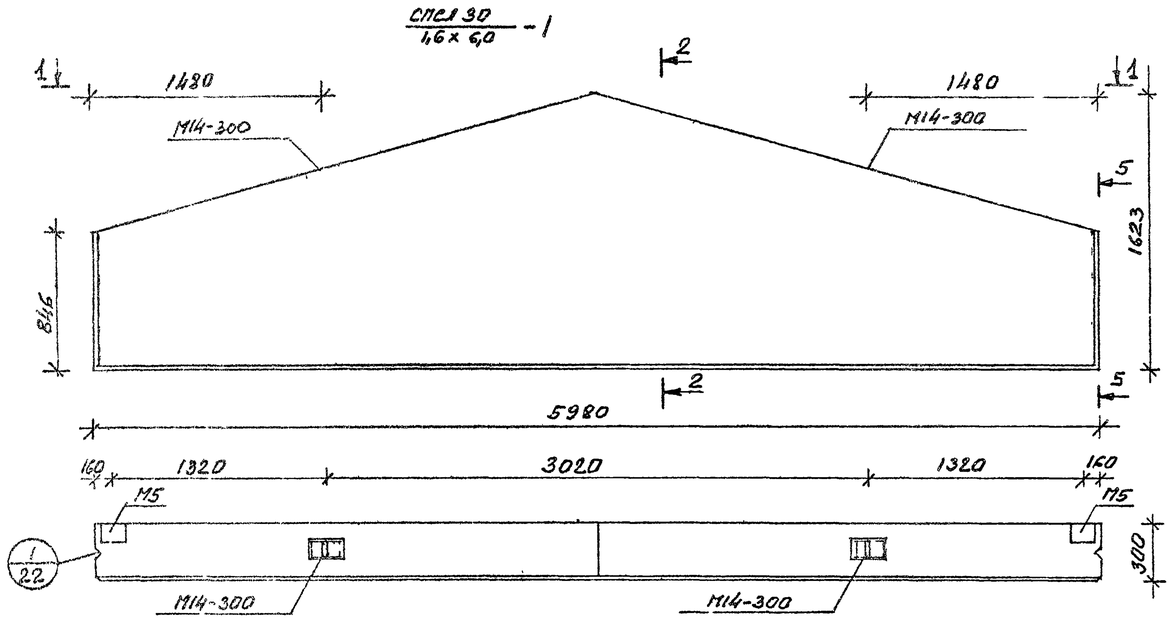

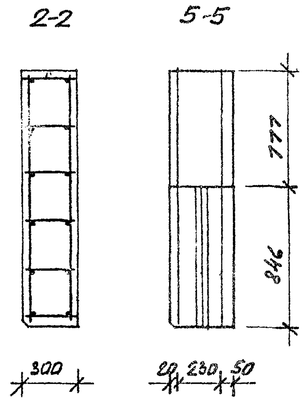

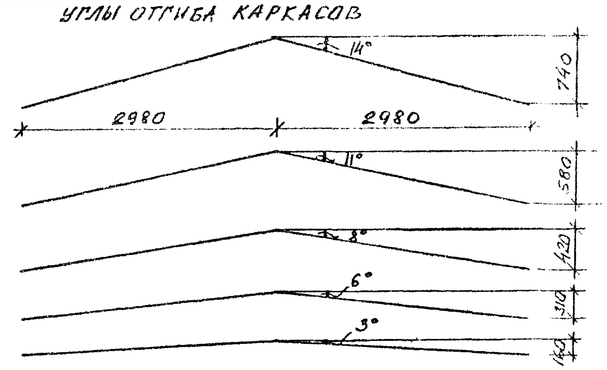

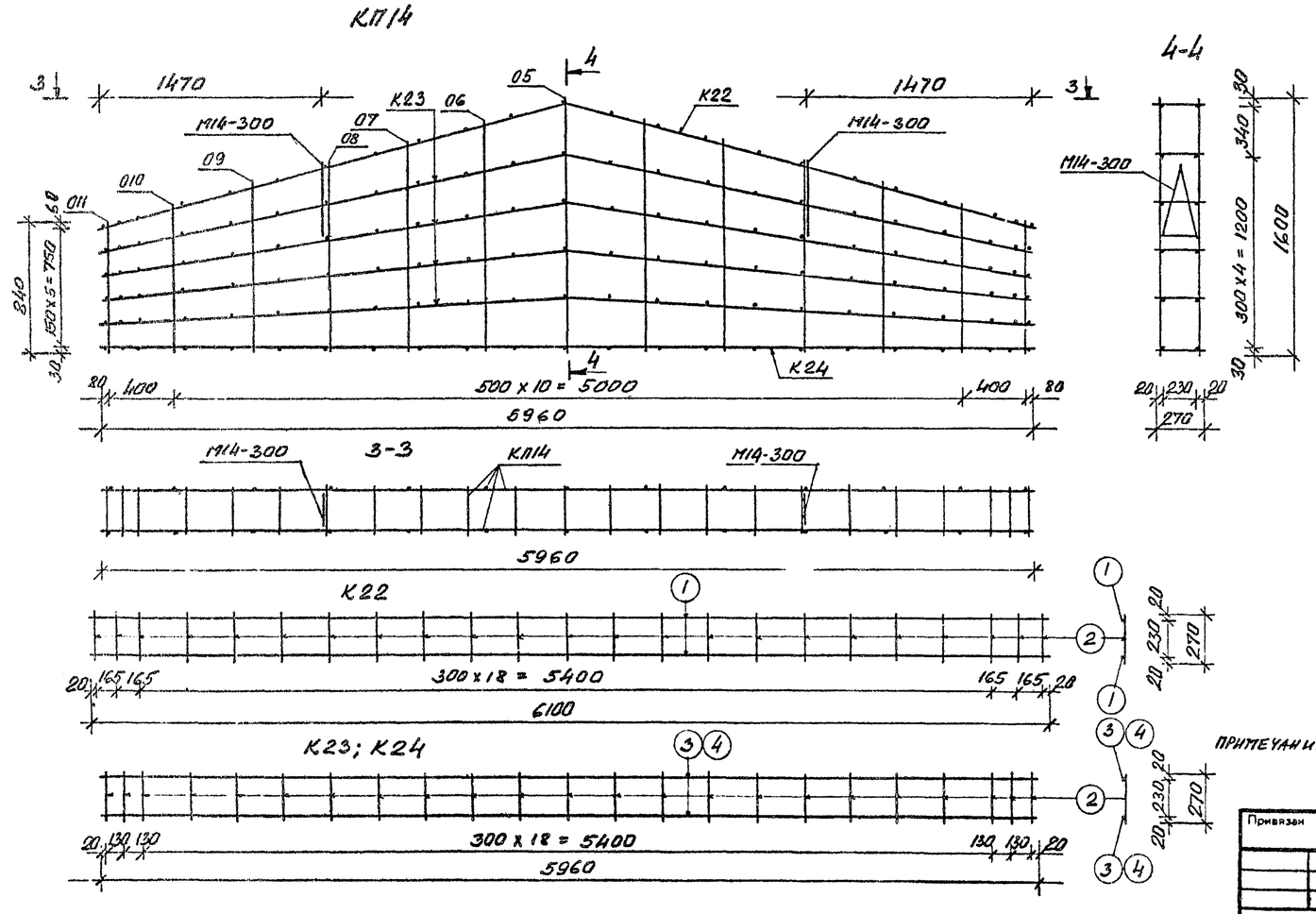

ФОРМАТ	ЗОНА	ПОЗ.	ОБОЗНАЧЕНИЕ	НАИМЕНОВАНИЕ	КОЛ	ПРИМЕЧАНИЕ
22Г				КАРКАС К22		
		1	ТУ14-4-659-75	ф5 ВрI ℓ=6100	2	1,88 кг
		2	то же	ф4 ВрI ℓ=270	23	0,61 кг
						2,49 кг
				КАРКАС К23		
		3	ТУ14-4-659-75	ф5 ВрI ℓ=5960	2	1,83 кг
		2	то же	ф4 ВрI ℓ=270	23	0,61 кг
						2,44 кг
				КАРКАС К24		
		4	ГОСТ 5781-75	ф8 АIII ℓ=5960	2	4,71 кг
		2	ТУ14-4-659-75	ф4 ВрI ℓ=270	23	0,61 кг
						5,32 кг
				ОТД. СТЕРЖНИ		
			ТУ14-4-659-75	ф4 ВрI ℓ=840÷1600	1	0,12 кг
				ЗАКЛАДНАЯ ДЕТАЛЬ М5		
			ГОСТ 380-71	-150 х 8 ℓ=110	1	1,04 кг
			ГОСТ 51459-72	ф10 АIII ℓ=120	1	0,07 кг
			то же	ф10 АIII ℓ=155	2	0,20 кг
			ГОСТ 380-71	-30 х 8 ℓ=80	2	0,30 кг
				ПЕТЛЯ МОНТАЖНАЯ М14-300		1,61 кг
			ГОСТ 5781-75	ф14 АI ℓ=1240	1	1,50 кг
				СБОРОЧНЫЕ ЕДИНИЦЫ		
			см. чертеж	КАРКАС К22	1	2,49 кг
			см. чертеж	КАРКАС К23	4	9,76 кг
			см. чертеж	КАРКАС К24	1	5,32 кг
				ОТД. СТЕРЖНИ 05÷011	26	3,12 кг
			СЕРИЯ 1.832-5 ВЫП. 2	ЗАКЛАДНАЯ ДЕТАЛЬ М5	2	3,22 кг
			СЕРИЯ 3.400-7 ВЫП. 1	ПЕТЛЯ МОНТАЖНАЯ М14-300	2	3,00 кг
				МАТЕРИАЛЫ		
				МАССА ИЗДЕЛИЯ	2,64	Т
				ОБЪЕМ ИЗДЕЛИЯ	2,22	$м^3$
				ЛЕГК. БЕТОН М50	1,77	$м^3$
				ТЯЖ. БЕТОН М200	0,30	$м^3$
				ЦЕМ.-ПЕСЧ. РАСТВОР М100	0,15	$м^3$
				МАССА СТАЛИ	26,91	кг

ПРИМЕЧАНИЯ СМ. ЛИС 3

Привязан

Инв №

Инв. № подл. | Подпись и дата | Взам. инв. №

801-2-26 КЖС

ИНДИВИДУАЛЬНЫЕ КЕРАМЗИТОБЕТОННЫЕ И ЖЕЛЕЗОБЕТОННЫЕ ИЗДЕЛИЯ ДЛЯ ТОРЦЕВЫХ СТЕН ЗДАНИЯ

Гл.инж.отд.	ГРУЗДИС		10.02.86	
Гл.инж.пр.	НАВИЦКАС		10.02.86	
Нач.сектора	ЮЛЕЙКЕНЕ		17.02.86	
Рук.гр.	ЮЛЕЙКЕНЕ		17.02.86	
Проверил	ВИЛКАЧКАС		17.02.86	
Разраб.	КЕРБЕЛИС		17.02.86	

Стадия	Лист	Листов
ТР	1	

ПАНЕЛЬ СПСЛ 30 / 1,6 х 6,0 - 1
СБОРОЧНЫЙ ЧЕРТЕЖ

ГОССТРОЙ ЛИТОВСКОЙ ССР
ИНСТИТУТ ПРОЕКТИРОВАНИЯ СЕЛЬСКОХОЗЯЙСТВЕННОГО СТРОИТЕЛЬСТВА
г. КАУНАС

1210-02

КОПИЯ ВЕРНА

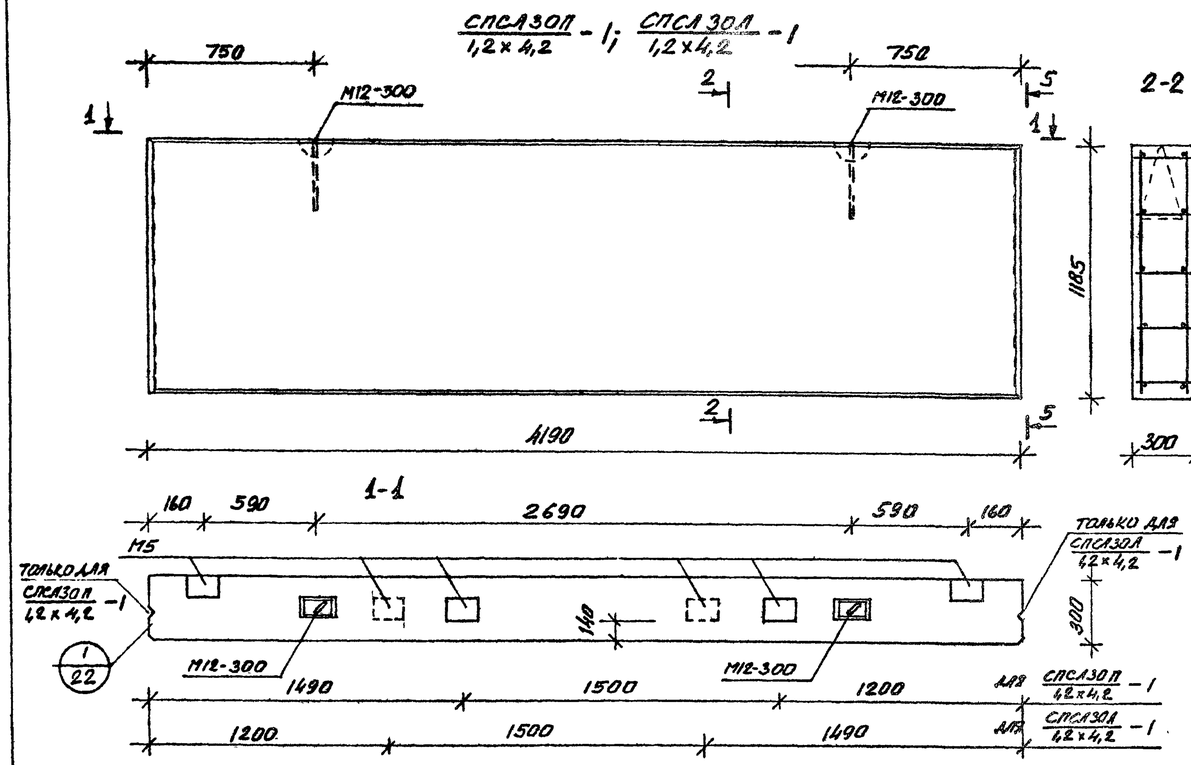

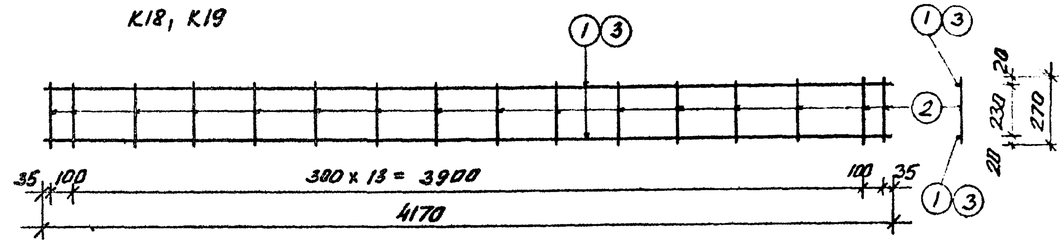

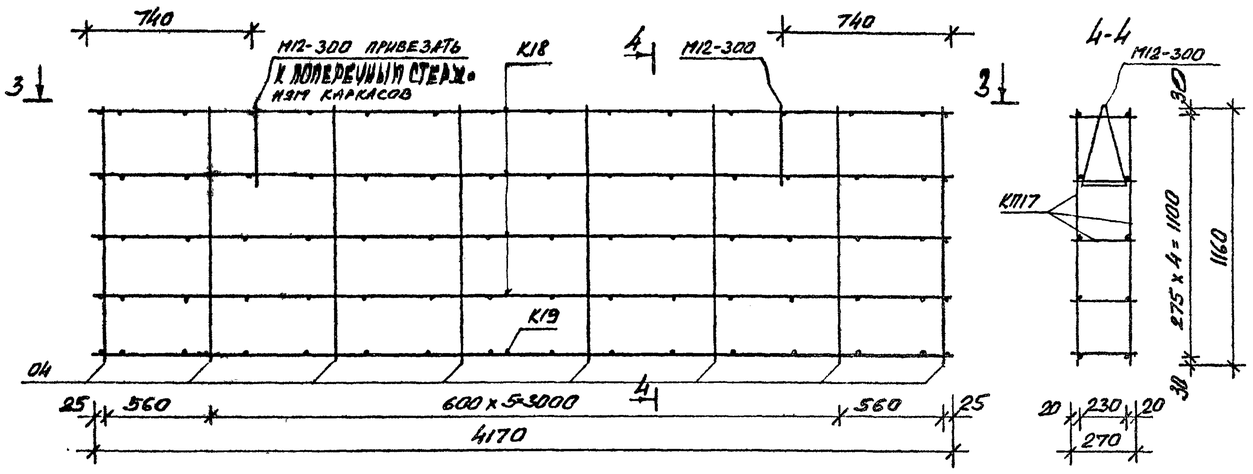

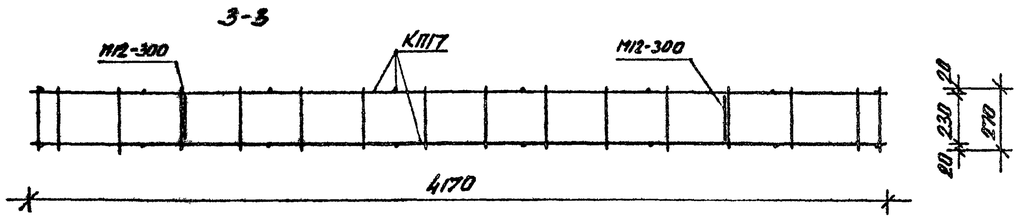

Формат	Зона	Поз.	Обозначение	Наименование	Кол.	Примечание
				КАРКАС К18		
		1	ТУ 14-4-659-75	ф5ВрI ℓ=4170	2	1,28 кг
		2	то же	ф4ВрI ℓ=270	16	0,43 кг
						1,71 кг
				КАРКАС К19		
		3	ГОСТ 5781-75	ф8АIII ℓ=4170	2	3,29 кг
		2	ТУ 14-4-659-75	ф4ВрI ℓ=270	16	0,43 кг
						3,72 кг
				ОТД. СТЕРЖНИ 04		
		4	ТУ 14-4-659-75	ф4ВрI ℓ=1160	1	0,11 кг
				ЗАКЛАДНАЯ ДЕТАЛЬ М5		
			ГОСТ 380-71	-150×8 ℓ=110	1	1,04 кг
			ГОСТ 5781-59-72	ф10АIII ℓ=120	1	0,07 кг
			то же	ф10АIII ℓ=155	2	0,20 кг
			ГОСТ 380-71	-30×8 ℓ=80	2	0,30 кг
						1,61 кг
				ПЕТЛЯ МОНТАЖНАЯ М12-300		
			ГОСТ 5781-75	ф12АI ℓ=1220	1	1,08 кг
				СБОРОЧНЫЕ ЕДИНИЦЫ		
			см. чертеж	КАРКАС К18	4	6,84 кг
			см. чертеж	КАРКАС К19	1	3,72 кг
				ОТД. СТЕРЖНИ 04	16	1,76 кг
			СЕРИЯ 1.832-5 вып. 2	ЗАКЛАДНАЯ ДЕТАЛЬ М5	4	6,44 кг
			СЕРИЯ 3.400-7 вып. 1	ПЕТЛЯ МОНТАЖНАЯ М12-300	2	2,16 кг
				МАТЕРИАЛЫ		
				МАССА ИЗДЕЛИЯ	4,77	т
				ОБ'ЕМ ИЗДЕЛИЯ	1,49	м³
				ЛЕГК. БЕТОН М50	1,19	м³
				ТЯЖ. БЕТОН М200	0,20	м³
				ЦЕМ.-ПЕСЧ. РАСТВОР М100	0,10	м³
				МАССА СТАЛИ	20,92	кг

Примечания см лист 3

Гл.спец.	ГРУЗДИС		
Гл.инж.отд.	МАРКУНАС		
Гл.инж.пр.	НАВИЦКАС		
Нач.сектора	ЮДЕЙКЕНЕ		
Рук.гр.	ЮДЕЙКЕНЕ		
Проверил	ВИЛКАУСКАС		
Разраб.	КЕРБЕЛИС		

801-2-26

ИНДИВИДУАЛЬНЫЕ КЕРАМЗИТОБЕТОННЫЕ И ЖЕЛЕЗОБЕТОННЫЕ ИЗДЕЛИЯ ДЛЯ ТОРЦЕВЫХ СТЕН ЗДАНИЯ

Стадия	Лист	Листов
ТР	5	

ПАНЕЛИ СПСЛ30П 1,2×4,2 -1; СПСЛ30Л 1,2×4,2 -1
СБОРОЧНЫЙ ЧЕРТЕЖ

ГОССТРОЙ ЛИТОВСКОЙ ССР ИНСТИТУТ ПРОЕКТИРОВАНИЯ СЕЛЬСКОХОЗЯЙСТВЕННОГО СТРОИТЕЛЬСТВА г. КАУНАС

Привязан

Инв. №

Взам. инв. № | Подпись и дата | Инв. № подл.

1210-02

Копия верна

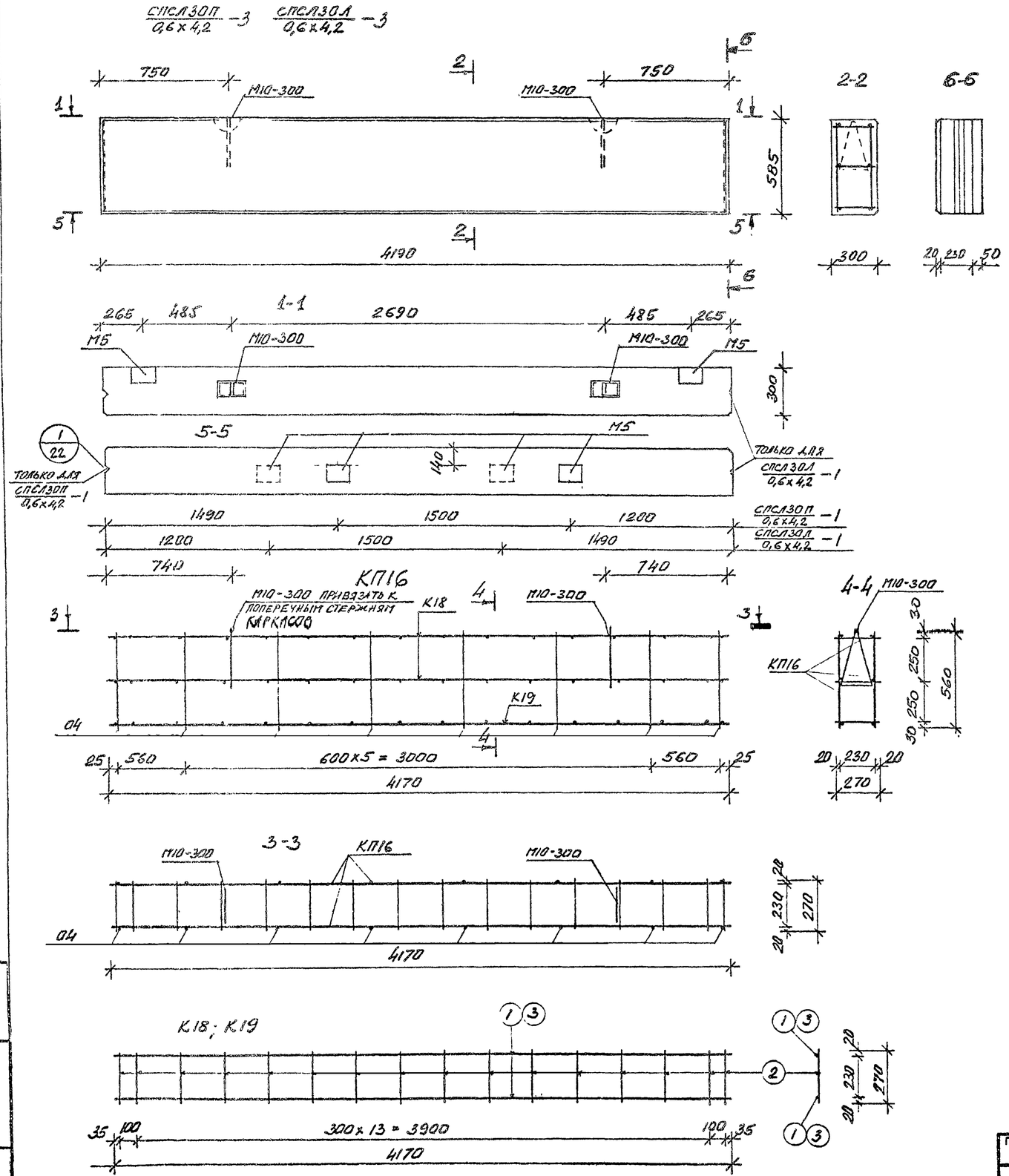

Формат	Зона	Поз.	Обозначение	Наименование	Кол.	Примечание
22Г				КАРКАС К18		
		1	ТУ14-4-659-75	ф5ВрI ℓ=4170	2	1,28 кг
		2	ТО ЖЕ	ф4ВрI ℓ=270	16	0,43 кг
						1,71 кг
				КАРКАС К19		
		3	ГОСТ 5781-75	ф8АIII ℓ=4170	2	3,29 кг
		2	ТУ14-4-659-75	ф4ВрI ℓ=270	16	0,43 кг
						3,72 кг
				ОТД. СТЕРЖНИ 04		
		4	ТУ14-4-659-75	ф4ВрI ℓ=560	1	0,05 кг
				ЗАКЛАДНАЯ ДЕТАЛЬ М5		
			ГОСТ 380-71	-150х8 ℓ=110	1	1,04 кг
			ГОСТ 51459-72	ф10АIII ℓ=120	1	0,07 кг
			ТО ЖЕ	ф10АIII ℓ=155	2	0,20 кг
			ГОСТ 380-71	-30х8 ℓ=80	2	0,30 кг
						1,61 кг
				ПЕТЛЯ МОНТАЖНАЯ М10-300		
			ГОСТ 5781-75	ф10АI ℓ=1210	1	0,75 кг
				СБОРОЧНЫЕ ЕДИНИЦЫ		
			СМ. ЧЕРТЕЖ	КАРКАС К18	2	3,42 кг
			СМ. ЧЕРТЕЖ	КАРКАС К19	1	3,72 кг
				ОТД. СТЕРЖНИ 04	16	0,80 кг
			СЕРИЯ 1.832-5 ВЫП.2	ЗАКЛАДНАЯ ДЕТАЛЬ М5	4	6,44 кг
			СЕРИЯ 3.400-7 ВЫП.1	ПЕТЛЯ МОНТАЖНАЯ М10-300	2	1,50 кг
				МАТЕРИАЛЫ		
				МАССА ИЗДЕЛИЯ	0,89	Т
				ОБ'ЕМ ИЗДЕЛИЯ	0,74	м³
				ЛЕГК. БЕТОН М50	0,59	м³
				ТЯЖ. БЕТОН М200	0,10	м³
				ЦЕМ.-ПЕСЧ РАСТВОР М100	0,05	м³
				МАССА СТАЛИ	15,88	кг

ПРИМЕЧАНИЯ СМ. ЛИСТ 3

Привязан

Инв. №

Гл.инж.отд.	МАРКУНАС		10.02.86
Гл.инж.пр	ИВИЦКАС		18.02.86
Нач.сектора	ЮДЕЙКЕНЕ		17.02.86
Рук.гр.	ЮДЕЙКЕНЕ		17.02.86
Проверил	ВИЛКАУСКАС		14.02.86
Разраб.	КЕРБЕЛИС		13.02.86

801-2-26 -КЖС

ИНДИВИДУАЛЬНЫЕ КЕРАМЗИТОБЕТОННЫЕ И ЖЕЛЕЗОБЕТОННЫЕ ИЗДЕЛИЯ ДЛЯ ТОРЦЕВЫХ СТЕН ЗДАНИЙ

Стадия	Лист	Листов
ТР	6	

ПАНЕЛИ СПСЛ30П 0,6х4,2 -3; СПСЛ30Л 0,6х4,2 -3

СБОРОЧНЫЙ ЧЕРТЕЖ

ГОССТРОЙ ЛИТОВСКОЙ ССР ИНСТИТУТ ПРОЕКТИРОВАНИЯ СЕЛЬСКОХОЗЯЙСТВЕННОГО СТРОИТЕЛЬСТВА

Инв. № подл. | Подпись и дата | Взам. инв. №

КОПИЯ ВЕРНА

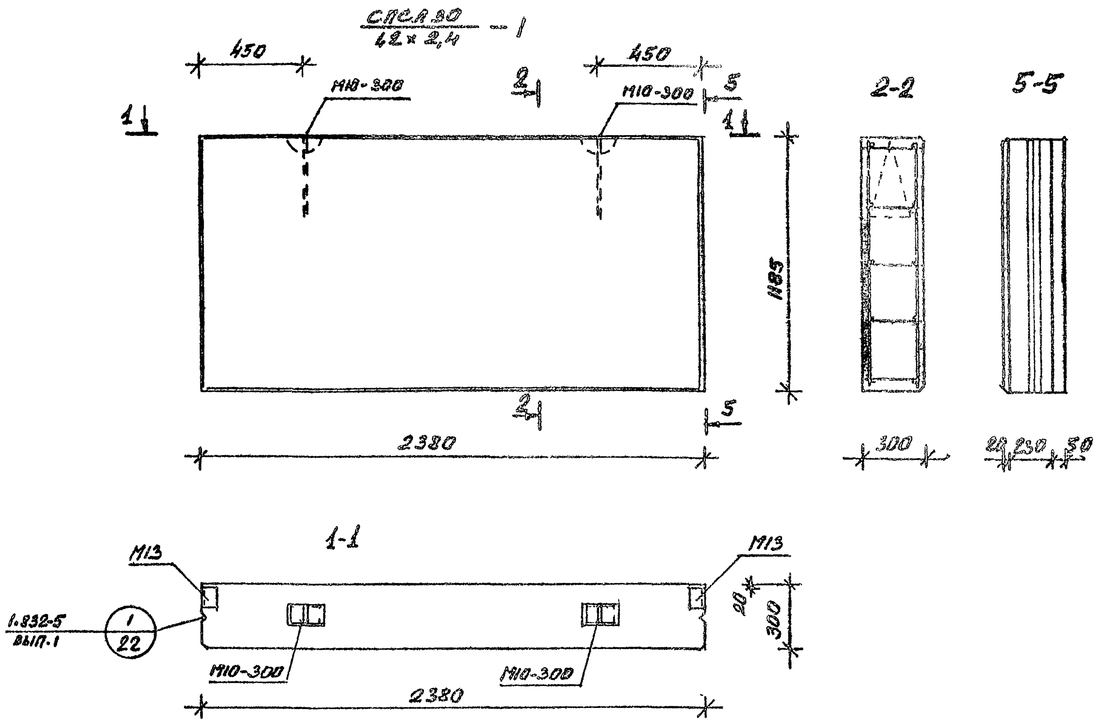

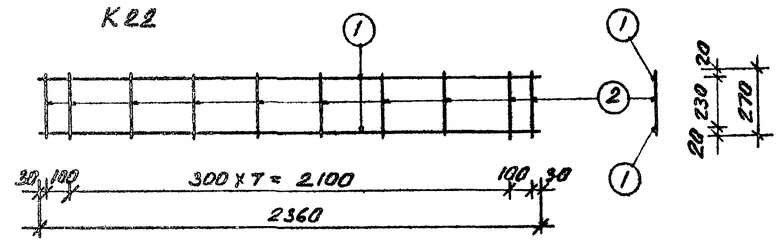

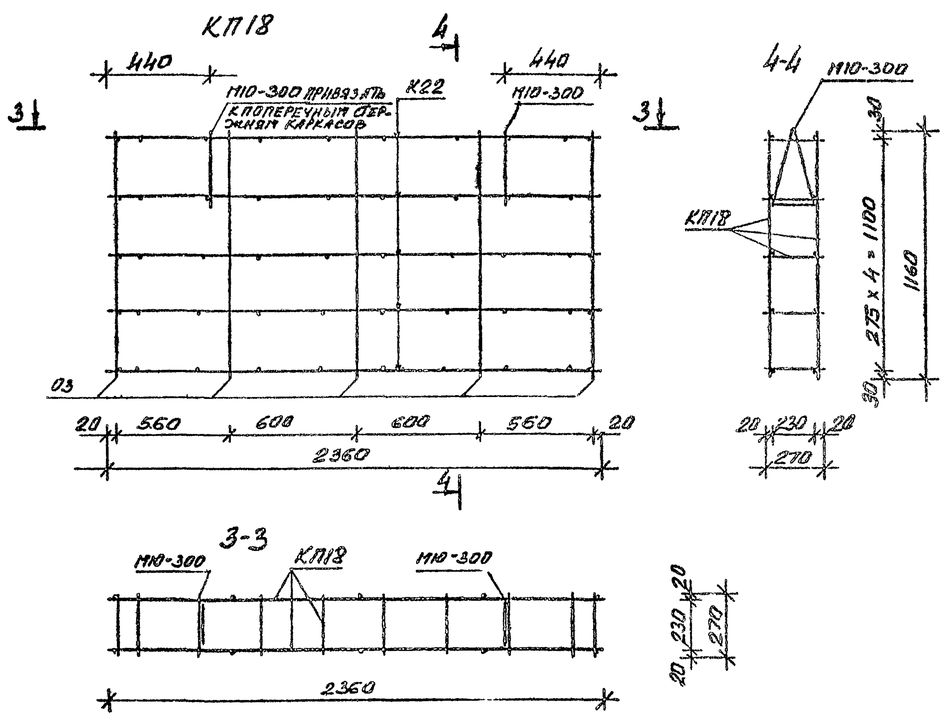

Формат	Зона	Поз.	Обозначение	Наименование	Кол.	Примечание
021				КАРКАС К22		
		1	ТУ 14-4-659-75	ф5 Вр I l=2360	2	0,72 кг
		2	то же	ф4 Вр I l=270	10	0,25 кг
						0,97 кг
				ОТД. СТЕРЖНИ 03		
		3	ТУ 14-4-659-75	ф4 Вр I l=1160	1	0,11 кг
				ЗАКЛАДНАЯ ДЕТАЛЬ М13		
			ГОСТ 8509-72	L 63×4 l=100	1	0,57 кг
			ГОСТ 5781-75	ф10 А III l=230	2	0,28 кг
			то же	ф10 А III l=100	2	0,12 кг
						0,97 кг
				ПЕТЛЯ МОНТАЖНАЯ М10-300		
			ГОСТ 5781-75	ф10 А I l=1210	1	0,75 кг
				СБОРОЧНЫЕ ЕДИНИЦЫ		
			СМ. ЧЕРТЕЖ	КАРКАС К22	5	4,85 кг
				ОТД. СТЕРЖНИ 03	10	1,10 кг
			СЕРИЯ 1.832-5 вып.2	ЗАКЛАДНАЯ ДЕТАЛЬ М13	2	1,44 кг
			СЕРИЯ 3.400-7 вып.1	ПЕТЛЯ МОНТАЖНАЯ М10-300	2	1,50 кг
				МАТЕРИАЛЫ		
				МАССА ИЗДЕЛИЯ	1,01	т
				ОБ'ЕМ ИЗДЕЛИЯ	0,85	м³
				ЛЕГК. БЕТОН М50	0,68	м³
				ТЯЖ. БЕТОН М200	0,11	м³
				ЦЕМ.-ПЕСЧ. РАСТВОР М100	0,06	м³
				МАССА СТАЛИ	9,39	кг

ПРИМЕЧАНИЯ СМ. ЛИСТ 3

"Гипростр. о"	ГРУЗДИС		
Гл.инж.отд.	МАРКУНАС		
Гл.инж.пр.	ПАВИЦКАС		
Нач.сектора	ПОДЕЙКЕНЕ		
Рук.гр.	ПОДЕЙКЕНЕ		
Проверил	ВИЛКАУСКАС		
Разраб.	КЕРБЕЛИС		

Привязан

Инв. №

801-2-26 — ГПС

ИНДИВИДУАЛЬНЫЕ КЕРАМЗИТОБЕТОННЫЕ И ЖЕЛЕЗОБЕТОННЫЕ ИЗДЕЛИЯ ДЛЯ ТОРЦЕВЫХ СТЕН ЗДАНИЯ

Стадия	Лист	Листов
ТР	7	

ПАНЕЛЬ СПСЛ30 / 1,2×2,4 — 1
СБОРОЧНЫЙ ЧЕРТЕЖ

ГОССТРОЙ ЛИТОВСКОЙ ССР ИНСТИТУТ ПРОЕКТИРОВАНИЯ СЕЛЬСКОХОЗЯЙСТВЕННОГО СТРОИТЕЛЬСТВА г. КАУНАС

Инв. № подл. | Подпись и дата | Взам. инв. №

1210-02

КОПИЯ ВЕРНА

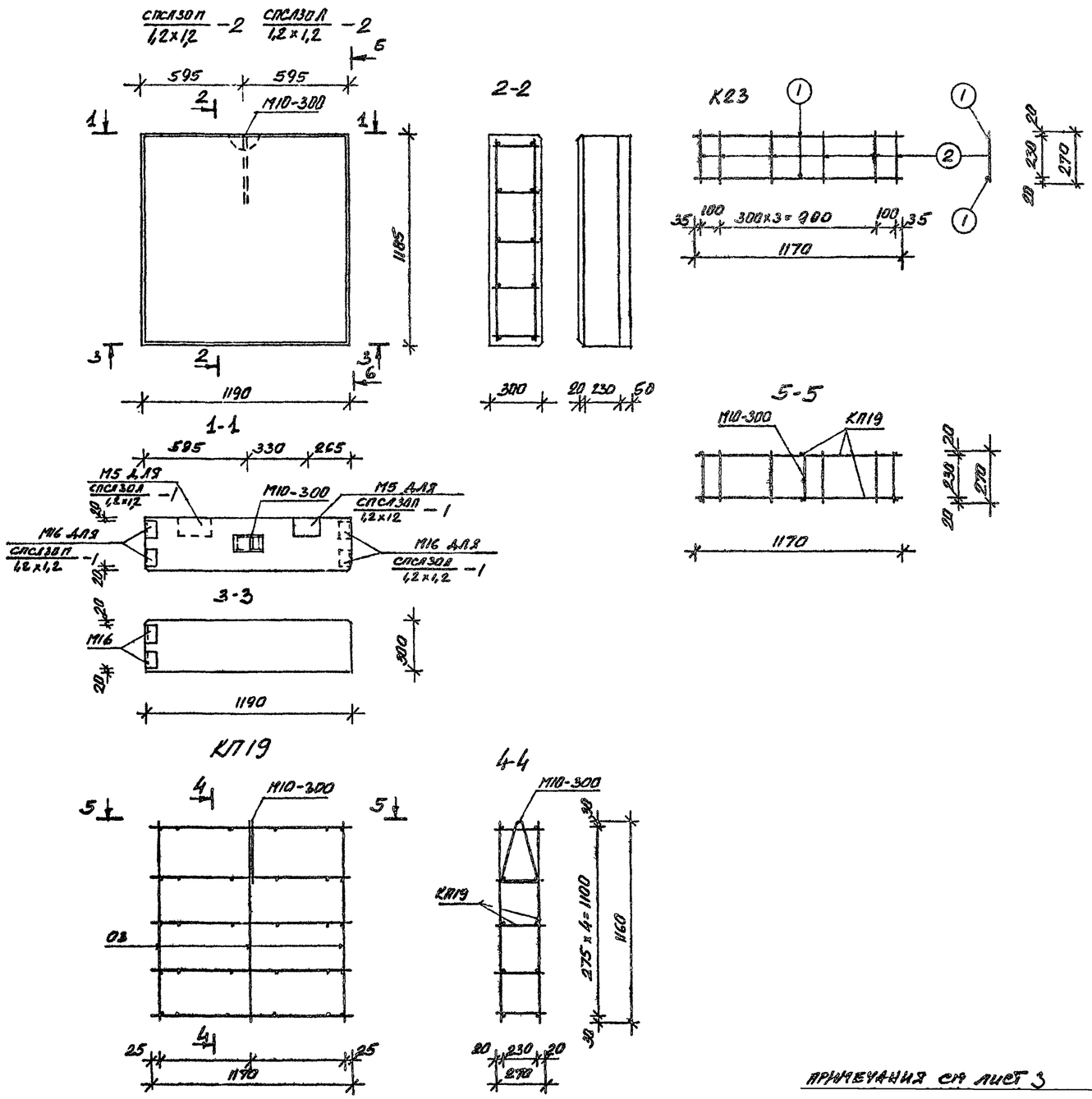

Формат	Зона	Поз.	Обозначение	Наименование	Кол.	Примечание
22Г				КАРКАС К23		
		1	ТУ14-4-659-75	ф5 Вр I ℓ=1170	2	0,36 кг
		2	то же	ф4 Вр I ℓ=270	6	0,16 кг
						0,52 кг
				ОТД. СТЕРЖНИ 03		
		3	ТУ14-4-659-75	ф4 Вр I ℓ=1160	1	0,11 кг
				ЗАКЛАДНАЯ ДЕТАЛЬ М5		
			ГОСТ 380-71	-150×8 ℓ=110	1	1,04 кг
			ГОСТ 51459-72	ф10 А III ℓ=120	1	0,07 кг
			то же	ф10 А III ℓ=155	2	0,20 кг
			ГОСТ 103-76	-30×8 ℓ=80	2	0,30 кг
						1,61 кг
				ЗАКЛАДНАЯ ДЕТАЛЬ М16		
			ГОСТ 8509-72	L 63×6 ℓ=100	2	1,14 кг
			ГОСТ 51459-72	ф10 А III ℓ=280	4	0,68 кг
			то же	ф10 А III ℓ=120	1	0,07 кг
			то же	ф10 А III ℓ=240	1	0,15 кг
						2,04 кг
				ПЕТЛЯ МОНТАЖНАЯ М10-300		
			ГОСТ 5781-75	ф10 А I ℓ=1210	1	0,75 кг
				СБОРОЧНЫЕ ЕДИНИЦЫ		
			см. чертеж	КАРКАС К23	5	2,60 кг
				ОТД. СТЕРЖНИ 03	6	0,66 кг
			СЕРИЯ 1.832-5 вып. 2	ЗАКЛАДНАЯ ДЕТАЛЬ М5	1	1,61 кг
			то же	ЗАКЛАДНАЯ ДЕТАЛЬ М16	1	2,04 кг
			СЕРИЯ 3.400-7 вып. 1	ПЕТЛЯ МОНТАЖНАЯ М10-300	1	0,75 кг
				МАТЕРИАЛЫ		
				МАССА ИЗДЕЛИЯ	0,52	Т
				ОБ'ЕМ ИЗДЕЛИЯ	0,43	м³
				БЕТ. БЕТОНА М50	0,34	м³
				ТЯЖ. БЕТОНА М200	0,06	м³
				ЦЕМ. ПЕСЧ. РАСТВОРА М100	0,03	м³
				МАССА СТАЛИ	7,66	кг

ПРИМЕЧАНИЯ СМ. ЛИСТ 3

801-2-26 -КЖС

ИНДИВИДУАЛЬНЫЕ КЕРАМЗИТОБЕТОННЫЕ И ЖЕЛЕЗОБЕТОННЫЕ ИЗДЕЛИЯ ДЛЯ ТОРЦЕВЫХ СТЕН ЗДАНИЯ

Гл. конст. ст.	ГРУЗДИС		17.02.86
Гл. инж. отд.	МАРКУНАС		17.02.86
Гл. инж. пр.	НАВИЦКАС		17.02.86
Нач. сектора	ЮДЕЙКЕНЕ		17.02.86
Рук. гр.	ЮДЕЙКЕНЕ		17.02.86
Проверил	ВЫЖАЧУСКАС		17.02.86
Разраб.	КЕРБЕЛИС		17.02.86

Стадия	Лист	Листов
ТР	8	

ПАНЕЛИ СПСЛЗОП 1,2×1,2 -2; СПСЛЗОЛ 1,2×1,2 -2
СБОРОЧНЫЙ ЧЕРТЕЖ

ГОССТРОЙ ЛИТОВСКОЙ ССР
ИНСТИТУТ ПРОЕКТИРОВАНИЯ СЕЛЬСКОХОЗЯЙСТВЕННОГО СТРОИТЕЛЬСТВА
г. КАУНАС

Приказан

Инв. №

Инв. № подл. | Подпись и дата | Взам. инв. №

КОПИЯ ВЕРНА

СПСА30 / 0,6×3,6 – 1

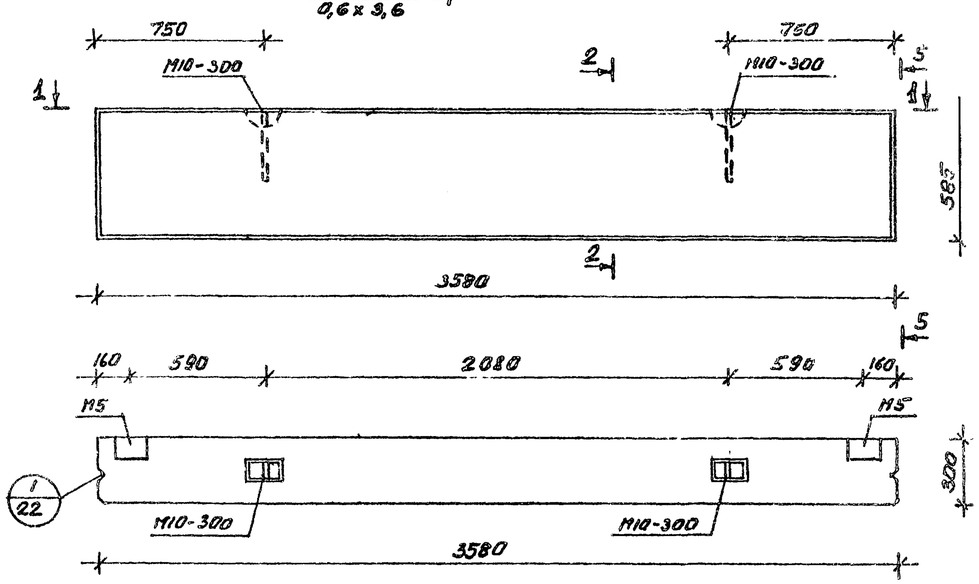

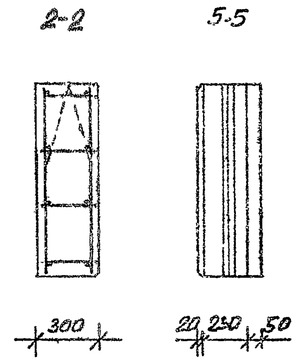

КП15

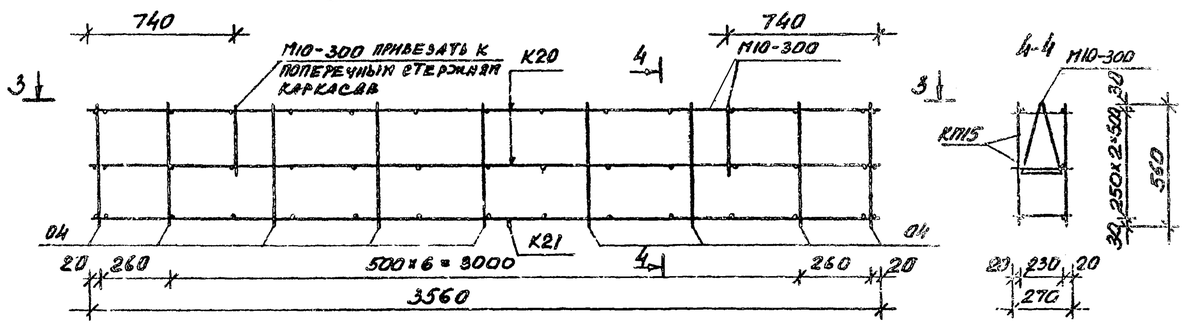

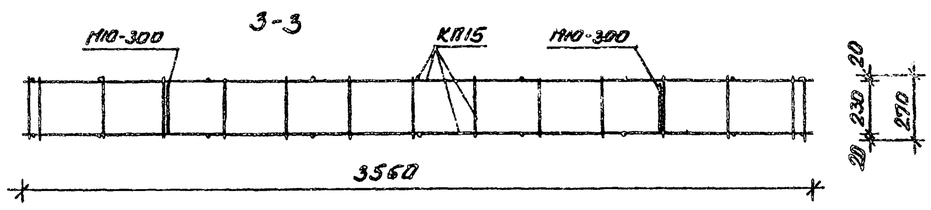

К20; К21

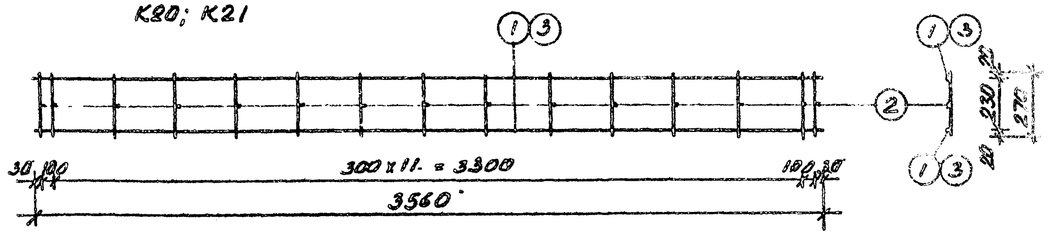

Формат	Зона	Поз.	Обозначение	Наименование		Кол.	Примечание
225				КАРКАС К20			
		1	ТУ14-4-659-75	ф5 Вр I	ℓ = 3560	2	1,10 кг
		2	то же	ф4 Вр I	ℓ = 270	14	0,38 кг
							1,48 кг
				КАРКАС К21			
		3	ГОСТ 5781-75	ф8 А III	ℓ = 3560	2	2,81 кг
		2	ТУ14-4-659-75	ф4 Вр I	ℓ = 270	14	0,38 кг
							3,19 кг
				ОТД. СТЕРЖНИ 04			
		4	ТУ14-4-659-75	ф4 Вр I	ℓ = 560	1	0,05 кг
				ЗАКЛАДНАЯ ДЕТАЛЬ М5			
			ГОСТ 380-71	–150×8	ℓ = 110	1	1,04 кг
			ГОСТ 51459-72	ф10 А III	ℓ = 120	1	0,07 кг
			то же	ф10 А III	ℓ = 155	2	0,20 кг
			ГОСТ 380-71	–30×8	ℓ = 80	2	0,30 кг
							1,61 кг
				ПЕТЛЯ МОНТАЖНАЯ М10-300			
			ГОСТ 5781-75	ф10 А I	ℓ = 1210	1	0,75 кг
				СБОРОЧНЫЕ ЕДИНИЦЫ			
			см. чертеж	КАРКАС К20		2	2,96 кг
			то же	КАРКАС К21		1	3,19 кг
				ОТД. СТЕРЖНИ 04		18	0,90 кг
			СЕРИЯ 1.832-5 вып. 2	ЗАКЛАДНАЯ ДЕТАЛЬ М5		2	3,22 кг
			СЕРИЯ 3.400-7 вып. 1	ПЕТЛЯ МОНТАЖНАЯ М10-300		2	1,50 кг
				МАТЕРИАЛЫ			
				МАССА ИЗДЕЛИЯ		0,33	т
				ОБ'ЕМ ИЗДЕЛИЯ		0,62	м³
				БЕТОН КЛ. БЕТОНА М150		0,50	м³
				ТЯЖ. БЕТОН М200		0,08	м³
				ЦЕМ.-ПЕСЧ. РАСТВОР М100		0,04	м³
				МАССА СТАЛИ		11,77	кг

ПРИМЕЧАНИЯ СМ. ЛИСТ 3

Гл.конструктор проекта	ГРУЗДИС			801-2-26	–КЖС
Гл.инж.отд.	МАРКЕВИЧ			ИНДИВИДУАЛЬНЫЕ КЕРАМЗИТОБЕТОННЫЕ И ЖЕЛЕЗОБЕТОННЫЕ ИЗДЕЛИЯ ДЛЯ ТОРЦЕВЫХ СТЕН ЗДАНИЯ	
Гл.инж.пр.	НАЕНСИС				Стадия: РР; Лист: 0; Листов:
Нач.сектора	ЮЗЕЛЯНЕС				
Рук.гр.	НОВЕЙКЕНЕ			ПАНЕЛЬ СПСА30 / 0,6×3,6 – 1 СБОРОЧНЫЙ ЧЕРТЕЖ	ГОССТРОЙ ЛИТОВСКОЙ ССР ИНСТИТУТ ПРОЕКТИРОВАНИЯ СЕЛЬСКОХОЗЯЙСТВЕННОГО СТРОИТЕЛЬСТВА г. КАУНАС
Инженер	ВИЛКОУСКАС				
Разраб.	КЕРБЕЛИС				

Приказом

Инв. № подл. | Подпись и дата | Взам. инв. №

1990-09

КОПИЯ ВЕРНА

СПСЛ30 / 0,9×2,4 — 1

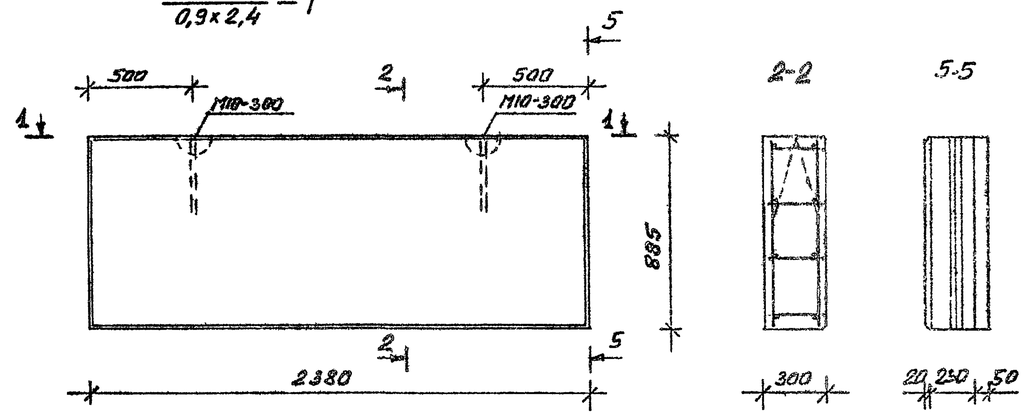

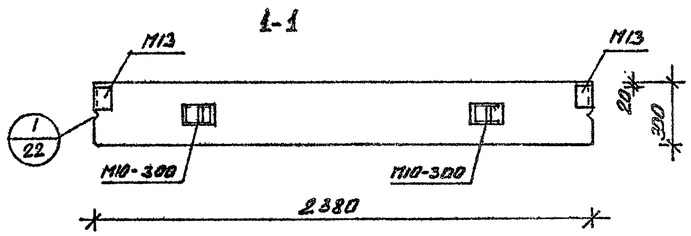

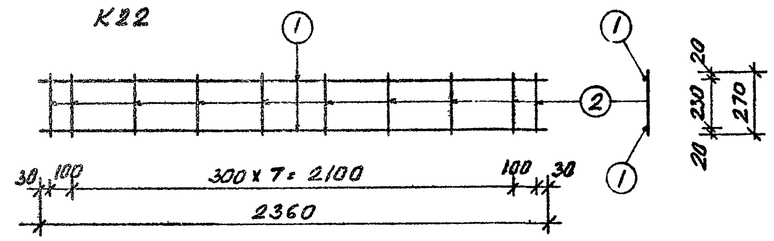

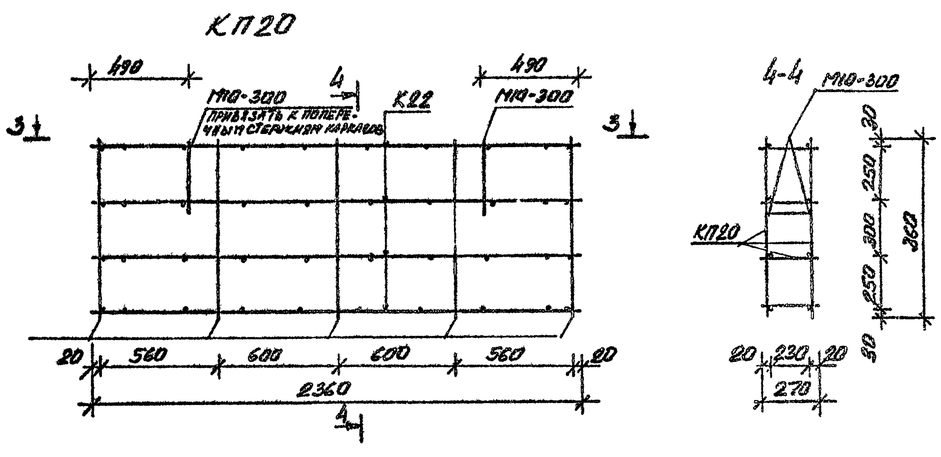

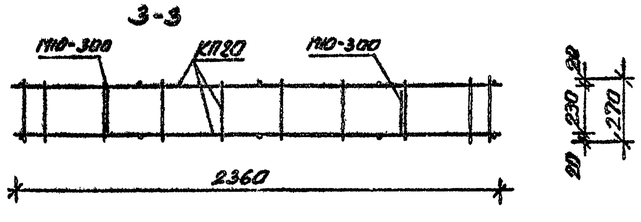

ПРИМЕЧАНИЯ СМ. ЛИСТ 3

ФОРМАТ	ЗОНА	ПОЗ.	Обозначение	Наименование	Кол.	Примечание
22Г				КАРКАС К22		
		1	ТУ 14-4-659-76	ф5 Вр I ℓ=2360	2	0,72 кг
		2	ТО ЖЕ	ф4 Вр I ℓ=270	10	0,25 кг
						0,97 кг
				ОТД. СТЕРЖНИ 03		
		3	ТУ 14-4-659-75	ф4 Вр I ℓ=1160	1	0,11 кг
				ЗАКЛАДНАЯ ДЕТАЛЬ М13		
			ГОСТ 8509-72	L 63×4 ℓ=100	1	0,57 кг
			ГОСТ 5.1459-72	ф10 А III ℓ=230	2	0,28 кг
			ТО ЖЕ	ф10 А III ℓ=100	2	0,12 кг
						0,97 кг
				ПЕТЛЯ МОНТАЖНАЯ М10-300		
			ГОСТ 5781-75	ф10 А I ℓ=1210	1	0,75 кг
				СБОРОЧНЫЕ ЕДИНИЦЫ		
			СМ. ЧЕРТЕЖ	КАРКАС К22	4	3,88 кг
				ОТД. СТЕРЖНИ 03	10	1,10 кг
			СЕРИЯ 1.832-5 ВЫП. 2	ЗАКЛАДНАЯ ДЕТАЛЬ М13	2	1,94 кг
			СЕРИЯ 3.400-7 ВЫП. 1	ПЕТЛЯ МОНТАЖНАЯ М10-300	2	1,50 кг
				МАТЕРИАЛЫ		
				МАССА ИЗДЕЛИЯ	0,74	т
				ОБЪЕМ ИЗДЕЛИЯ	0,63	м³
				ЛЕГК. БЕТОН М50	0,51	м³
				ТЯЖ. БЕТОН М200	0,08	м³
				ЦЕМ.-ПЕСЧ. РАСТВОР М100	0,04	м³
				МАССА СТАЛИ	8,42	кг

Привязан

Инв. №

Гл.конст.с.	ГРУЗАНЕ		17.02.86
Гл.инж.отд.	МАРКУНАС		17.02.86
Гл.инж.пр.	НАВИЦКАС		17.02.86
Нач.сектора	ЮДЕЙКЕНЕ		17.02.86
Рук.гр.	ЮНЕЙКЕНЕ		17.02.86
Проверил	ВИЛКУЧЕРС		17.02.86
Разраб.	КЕРБЕЛИС		17.02.86

801-2-26 КЖС

ИНДИВИДУАЛЬНЫЕ КЕРАМЗИТОБЕТОННЫЕ И ЖЕЛЕЗОБЕТОННЫЕ ИЗДЕЛИЯ ДЛЯ ТОРЦЕВЫХ СТЕН ЗДАНИЯ

Стадия	Лист	Листов
ТР	10	

ПАНЕЛЬ СПСЛ30 / 0,9×2,4 — 1
СБОРОЧНЫЙ ЧЕРТЕЖ

ГОССТРОЙ ЛИТОВСКОЙ ССР
ИНСТИТУТ ПРОЕКТИРОВАНИЯ СЕЛЬСКОХОЗЯЙСТВЕННОГО СТРОИТЕЛЬСТВА
г. КАУНАС

1910-03

Взам.инв.№ | Подпись и дата | Инв.№ подл.

С-1; С-2; (С-1А; С-2А; С-1Б; С-2Б)

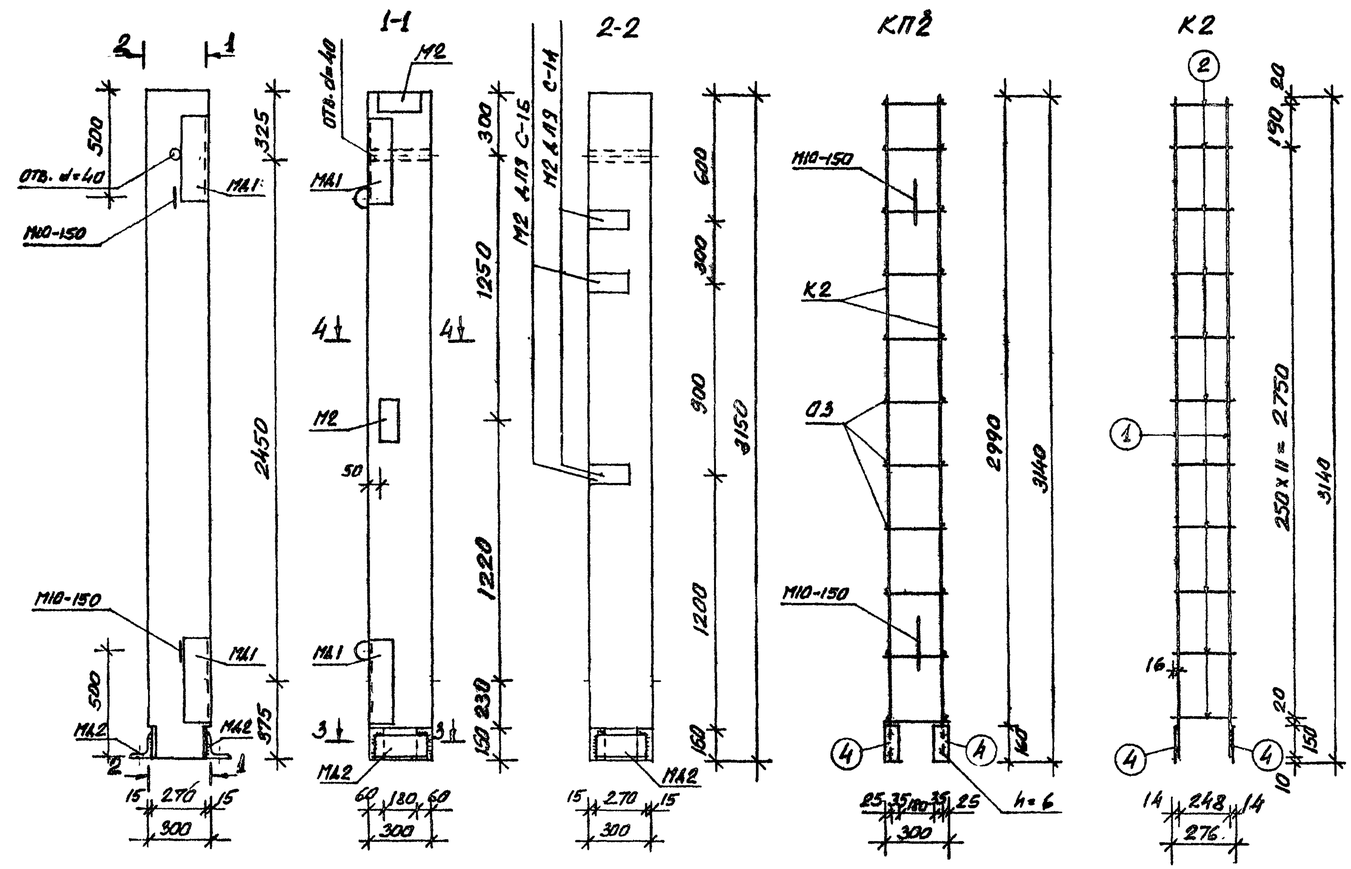

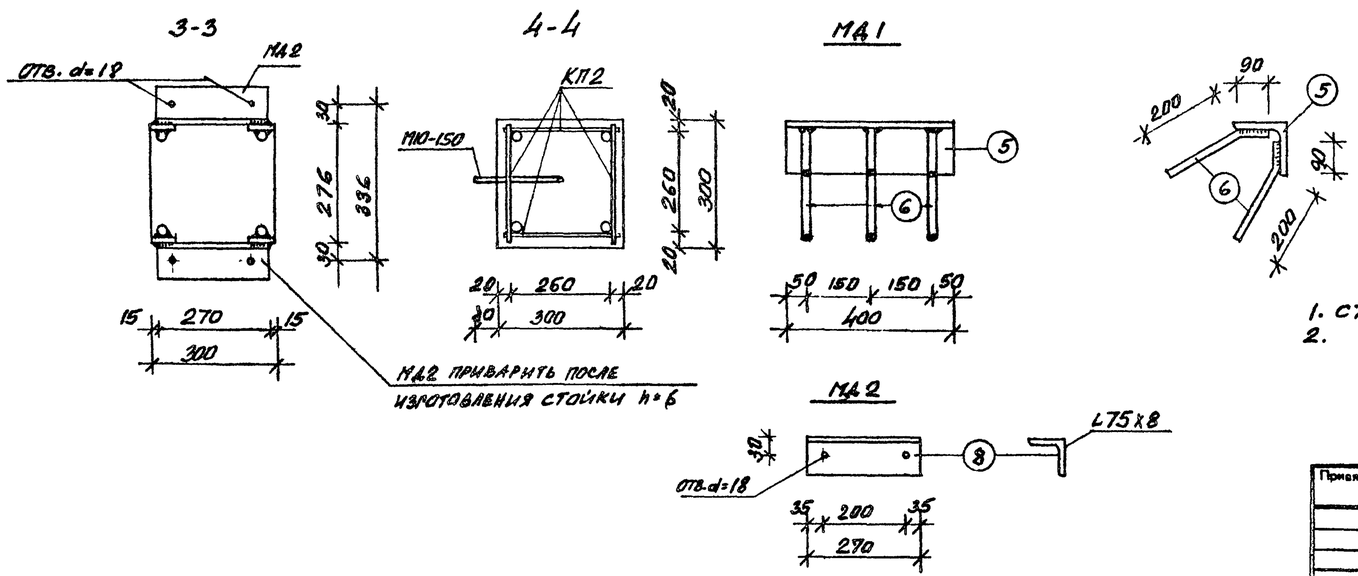

Формат	Зона	Поз.	Обозначение	Наименование	Кол.	Примечание
022				КАРКАС К2		
		1	ГОСТ 5781-75	ф12 А III l=3130	2	5,63 кг
		2	ТУ 14-4-659-75	ф5 Вр I l=280	13	0,56 кг
		4	ГОСТ 380-71	-60×8 l=160	2	1,21 кг
						7,40 кг
				ОТДЕЛЬН СТЕРЖНИ О3		
		3	ТУ 14-4-659-75	ф5 Вр I l=280	1	0,04 кг
				ЗАКЛАДНАЯ ДЕТАЛЬ М2		
			ГОСТ 380-71	-90×8 l=200	1	1,13 кг
			ГОСТ 5781-72	ф10 А III l=120	1	0,07 кг
			То же	ф10 А III l=155	2	0,20 кг
			ГОСТ 380-71	-30×8 l=80	2	0,30 кг
						1,70 кг
				ЗАКЛАДНАЯ ДЕТАЛЬ М1		
		5	ГОСТ 8509-72	L 125×8 l=400	1	6,20 кг
		6	ГОСТ 5781-72	ф10 А III l=290	6	1,07 кг
				ПЕТЛЯ МОНТАЖНАЯ МП10-150		7,27 кг
			ГОСТ 5781-75	ф10 А I l=700	1	0,43 кг
				ЗАКЛАДНАЯ ДЕТАЛЬ М2		
			ГОСТ 8509-72	L 75×8 l=270	1	2,44 кг
				СБОРОЧНЫЕ ЕДИНИЦЫ		
			см. чертеж	КАРКАС К2	2	14,80 кг
				ОТДЕЛЬН. СТЕРЖНИ О3	26	1,04 кг
			СЕРИЯ 1.832-5 ВЫП. 2	ЗАКЛАДНАЯ ДЕТАЛЬ М2	2 (4)	3,40 кг (6,80) кг
			см. чертеж	ЗАКЛАДНАЯ ДЕТАЛЬ М1	2	14,54 кг
			см. чертеж	ЗАКЛАДНАЯ ДЕТАЛЬ М2	2	4,88 кг
			СЕРИЯ 3.400-7 ВЫП. 1	ПЕТЛЯ МОНТАЖНАЯ МП10-15	2	0,86
				МАТЕРИАЛЫ		
				МАССА ИЗДЕЛИЯ	0,71	Т
				БЕТОН М200	0,28	м³
				МАССА СТАЛИ ДЛЯ		
				С-1; С-2	39,5	кг
				МАССА СТАЛИ ДЛЯ		
				С-1А; С-2А; С-1Б; С-2Б	42,9	кг

1. СТОЙКИ С-2; С-2А И С-2Б ЗЕРКАЛЬНЫ СТОЙКАМ С-1; С-1А И С-1Б
2.

Привязан

Инв. №

Гл.констр.пр.	ГРУЗДИС		13.02.86
Гл.инж.отд.	МАРКУНАС		20.02.86
Гл.инж.пр.	НАВИЦКАС		20.02.86
Нач.сектора	ЮДЕЙКЕНЕ		17.02.86
Рук.гр.	ЮДЕЙКЕНЕ		17.02.86
Пресмрил	ВИЖАУСКАС		14.02.86
Разраб.	КЕРБЕЛИС		13.02.86

801-2-26 -КЖС

ИНДИВИДУАЛЬНЫЕ КЕРАМЗИТОБЕТОННЫЕ И ЖЕЛЕЗОБЕТОННЫЕ ИЗДЕЛИЯ ДЛЯ ТОРЦЕВЫХ СТЕН ЗДАНИЯ

Стадия	Лист	Листов
ТР	11	

СТОЙКИ С-1; С-2; С-1А; С-2А; С-1Б; С-2Б
СБОРОЧНЫЙ ЧЕРТЕЖ

ГОССТРОЙ ЛИТОВСКОЙ ССР
ИНСТИТУТ ПРОЕКТИРОВАНИЯ СЕЛЬСКОХОЗЯЙСТВЕННОГО СТРОИТЕЛЬСТВА
г. КАУНАС

Взам.инв.№ | Подпись и дата | Инв.№ подл.

1210-02 Формат

С-3; (С-4)

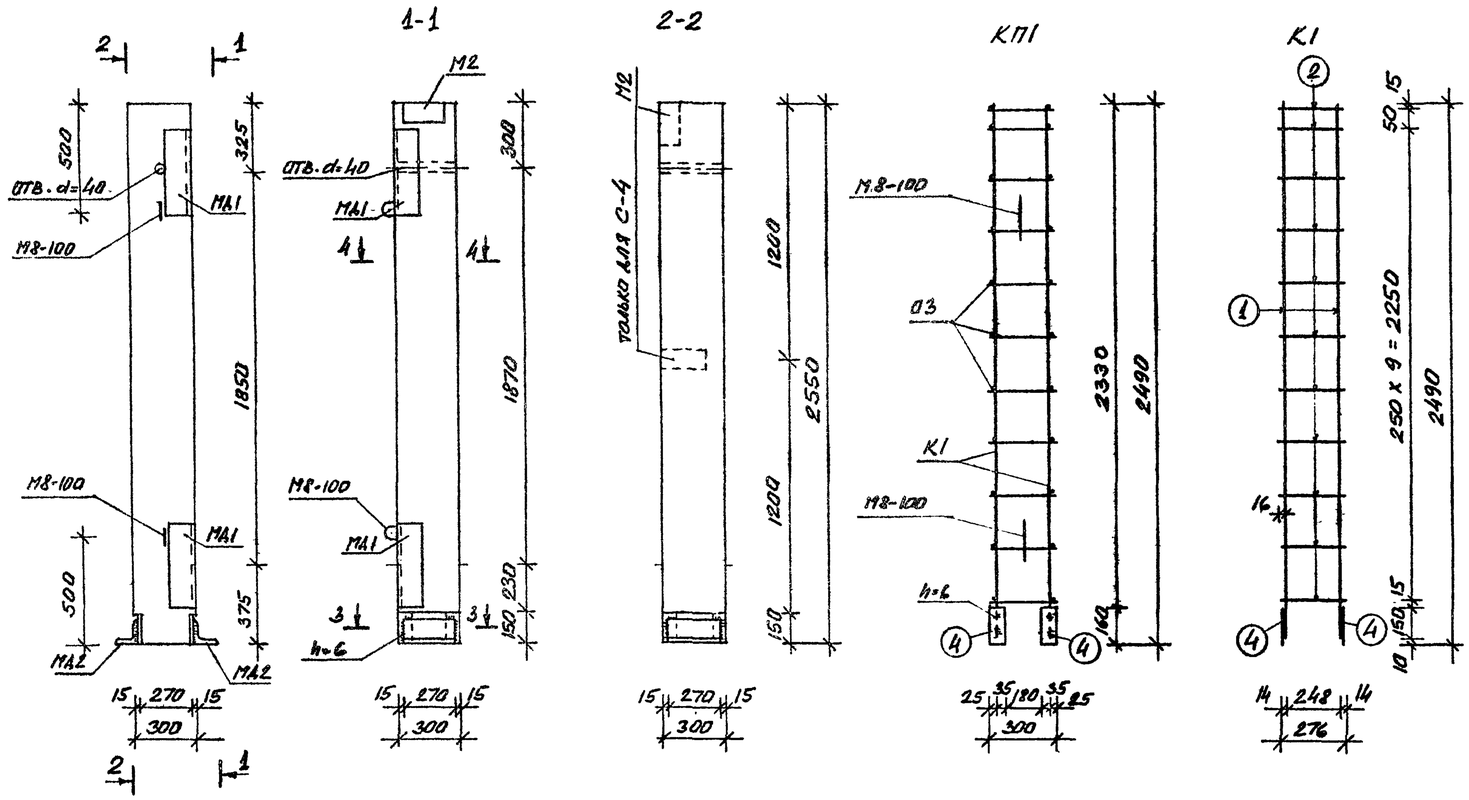

ВЫБОРКА СТАЛИ НА ОДИН ЭЛЕМЕНТ

Марка элемента	Арматурные изделия: Арматурная пр. ТУ14-4-659-75, класс вр.I, ф 5 мм	Арматурная ст. ГОСТ 5781-75, класс А III, ф 8 мм	Арматурная ст. ГОСТ 5781-75, класс А III, ф 12 мм	Арматурная ст. ГОСТ 5781-75, А I, ф 8-10 мм	Полосов. сталь ГОСТ 103-76, 60х8	Итого	Закладные детали: Полосовая сталь ГОСТ 103-76, 150х8	Полосовая сталь ГОСТ 103-76, 90х8	Полосовая сталь ГОСТ 103-76, 30х8	Угловая сталь ГОСТ 8509-72, L125х8	Угловая сталь ГОСТ 8509-72, L75х8	Армат. ст. ГОСТ 5781-72, класс А III, ф 10 мм	Итого	Всего
С-3	1,82		8,92	0,44	2,42	13,60	1,13	0,30		12,40	4,88	2,41	21,12	34,72
С-4	1,82		8,92	0,44	2,42	13,60	3,39	0,90		12,40	4,88	2,95	24,52	38,12
Р-2	2,58	2,36		0,86		5,80	1,04	3,39	1,20			1,08	6,71	12,51

1. СТОЙКА С-4 ЗЕРКАЛЬНА СТОЙКЕ С-3
2. СЕЧЕНИЯ. 3-3 И 4-4 СМ. ЛИСТ 12
3. ЗАКЛАДНЫЕ ДЕТАЛИ МА1 И МА2 СМ. ЛИСТ 12

Формат	Зона	Поз.	Обозначение	Наименование		Кол.	Примечание
23Г				КАРКАС К1			
		1	ГОСТ 5781-75	ф12 А III	l= 2480	2	4,46 кг
		2	ТУ14-4-659-75	ф5 Вр I	l= 280	11	0,47 кг
		4	ГОСТ 380-71	-60х8	l= 160	2	1,21 кг
				ОТДЕЛЬНЫЕ СТЕРЖНИ 03			6,14 кг
		3	ТУ14-4-659-75	ф5 Вр I	l= 280	1	0,04 кг
				ЗАКЛАДНАЯ ДЕТАЛЬ М2			
			ГОСТ 380-71	-90х8	l= 200	1	1,13 кг
			ГОСТ 51459-72	ф10 А III	l= 120	1	0,07 кг
			то же	ф10 А III	l= 155	2	0,20 кг
			ГОСТ 380-71	-30х8	l= 80	2	0,30 кг
							1,70 кг
				ЗАКЛАДНАЯ ДЕТАЛЬ МА1			
		5	ГОСТ 8509-72	L 125х8	l= 400	1	6,20 кг
		6	ГОСТ 51459-72	ф10 А III	l= 290	6	1,07 кг
				ПЕТЛЯ МОНТАЖНАЯ М8-100			7,27 кг
			ГОСТ 5781-75	ф8 А I	l= 550	1	0,22 кг
				ЗАКЛАДНАЯ ДЕТАЛЬ МА2			
			ГОСТ 8509-72	L 75х8	l= 270	1	2,44 кг
				СБОРОЧНЫЕ ЕДИНИЦЫ			
			см. ЧЕРТЕЖ	КАРКАС К1		2	12,28 кг
				ОТДЕЛЬН. СТЕРЖНИ 03		22	0,28 кг
			СЕРИЯ 1.832-5 ВЫП. 2	ЗАКЛАДНАЯ ДЕТАЛЬ М2		1 (3)	1,70 кг (5,10) кг
			см. ЧЕРТЕЖ	ЗАКЛАДНАЯ ДЕТАЛЬ МА1		2	14,54 кг
			см. ЧЕРТЕЖ	ЗАКЛАДНАЯ ДЕТАЛЬ МА2		2	4,88 кг
			СЕРИЯ 3.400-7 ВЫП. 1	ПЕТЛЯ МОНТАЖНАЯ М8-100		2	0,44 кг
				МАТЕРИАЛЫ			
				МАССА ИЗДЕЛИЯ		0,58	Т
				БЕТОН М200		0,23	м3
				МАССА СТАЛИ ДЛЯ С-3		34,72	КГ
				МАССА СТАЛИ ДЛЯ С-4		38,12	КГ

Гл.констр.отд.	ГРУЗДИС		19.02.86
Гл.инж.отд.	МАРКУНАС		20.02.86
Гл.инж.пр.	НАВИЦКАС		18.02.86
Нач.сектора	ЮДЕЙКЕНЕ		17.02.86
Рук.гр.	ЮДЕЙКЕНЕ		17.02.86
Проверил	ВИЛКАУСКИС		17.02.86
Разраб.	КЕРБЕЛИС		13.02.86

801-2-26 -КЖ

ИНДИВИДУАЛЬНЫЕ КЕРАМЗИТОБЕТОННЫЕ И ЖЕЛЕЗОБЕТОННЫЕ ИЗДЕЛИЯ ДЛЯ ТОРЦЕВЫХ СТЕН ЗДАНИЯ

Стадия	Лист	Листов
ТР	12	

СТОЙКИ С-3; С4
СБОРОЧНЫЙ ЧЕРТЕЖ

ГОССТРОЙ ЛИТОВСКОЙ ССР
ИНСТИТУТ ПРОЕКТИРОВАНИЯ СЕЛЬСКОХОЗЯЙСТВЕННОГО СТРОИТЕЛЬСТВА
г. КАУНАС

Привязан

Инв. №

Копировал

Формат

1210-02

Инв. № подл. | Подпись и дата | Взам. инв. №

Р-1

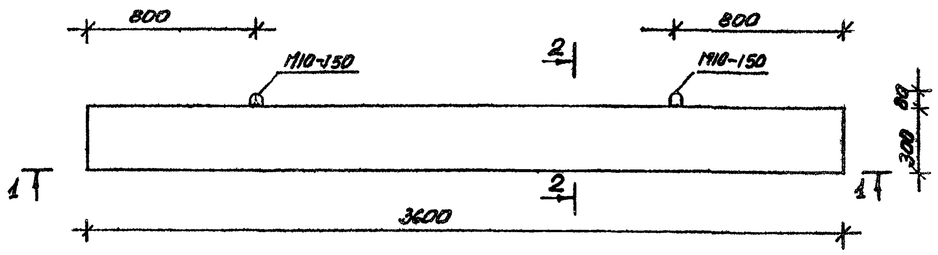

2-2

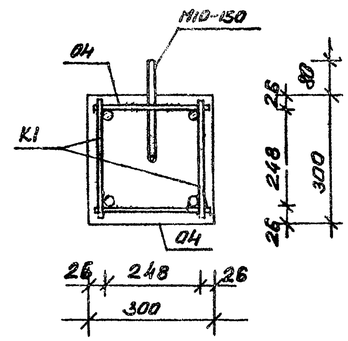

Вид 1-1

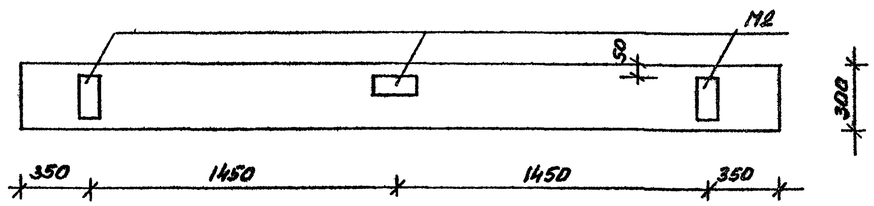

Расчетная схема Р-1

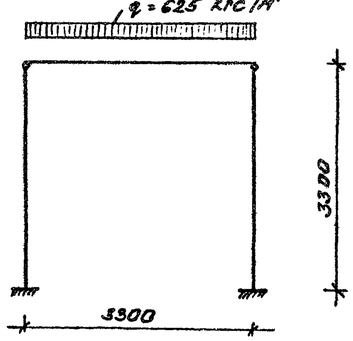

КП1 (вид с верху)

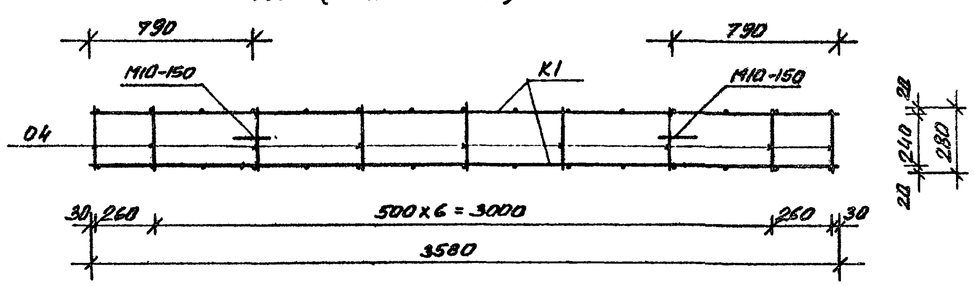

Схема при испытании

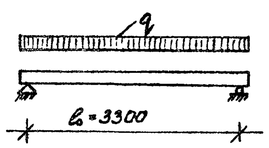

К1

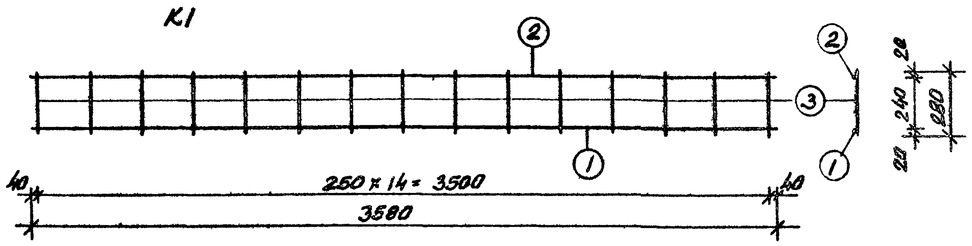

Нагрузки (включая собственный вес)

Контрольная разрушающая при $\gamma = 1{,}6$ 1000 кгс/м'

Контрольная по проверке жесткости и прогиба 568 кгс/м'

Контрольный прогиб 0,74 см.

Контрольная на трещиностойкость 596 кгс/м'

Формат	Зона	Поз.	Обозначение	Наименование		Кол.	Примечание
29				Каркас К1			
		1	ГОСТ 5781-75	ф8АIII	ℓ = 3580	1	1,41 кг
		2	ТУ 14-4-659-75	ф5ВрI	ℓ = 3580	1	0,75 кг
		3	То же	ф5ВрI	ℓ = 280	15	0,64 кг
							2,60 кг
				Отдельные стержни 04			
		4	То же	ф5ВрI	ℓ = 280	1	0,04 кг
				Закладная деталь М2			
			ГОСТ 380-71	-90х8	ℓ = 200	1	1,13 кг
			ГОСТ 51459-2	ф10АIII	ℓ = 120	1	0,07 кг
			То же	ф10АIII	ℓ = 155	2	0,20 кг
			ГОСТ 380-71	-30х8	ℓ = 80	2	0,30 кг
							1,70 кг
				Петля монтажная М10-150			
			ГОСТ 5781-75	ф10АI	ℓ = 700	1	0,43 кг
				Сборочные единицы			
			см. чертеж	Каркас К1		2	5,20 кг
				Отдельн. стержни 04		18	0,72 кг
			Серия 1.832-5 вып. 2	Закладная деталь М2		3	5,10 кг
			Серия 3.400-7 вып. 1	Петля монтажная М10-150		2	0,86 кг
				Материалы			
				Масса изделия		0,81	т
				Бетон М 200		0,32	м³
				Масса стали		11,88	кг

Взам. инв. № | Подпись и дата | Инв. № подл.

Привязан

Инв. №

Гл. инж. отд.	Марцинкас		10.02.91
Гл. инж. пр.	Навицкас		10.02.91
Нач. сектора	Юдейкене		10.02.91
Рук. гр.	Юдейкене		10.02.91
Проверил	Вилкаускас		10.02.91
Разраб.	Кербелис		10.02.91

801-2-26 -КЖС

Индивидуальные керамзитобетонные и железобетонные изделия для торцевых стен здания

Стадия	Лист	Листов
ТР	13	

Ригель Р-1

Сборочный чертеж

Госстрой Литовской ССР Институт проектирования сельскохозяйственного строительства г. Каунас

4010-02

Р-2

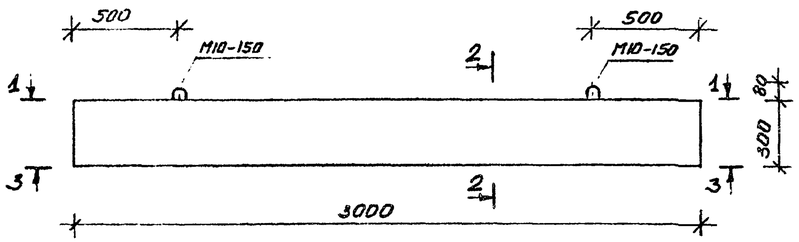

ВИД 1-1

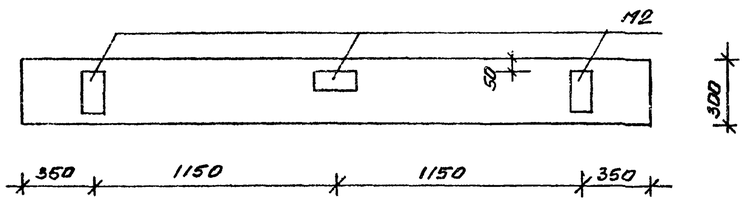

ВИД 3-3

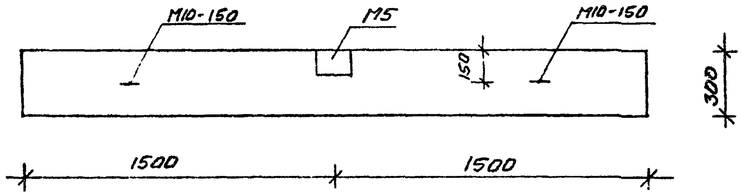

КП2 (ВИД СВЕРХУ)

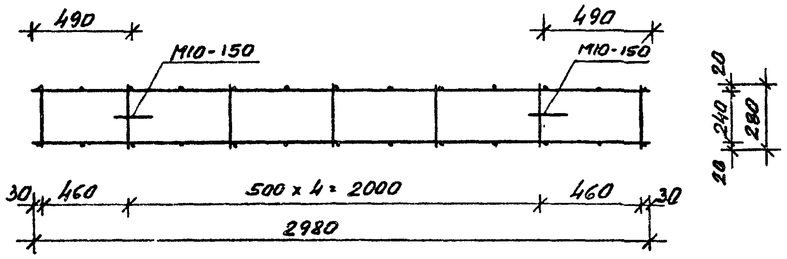

К2

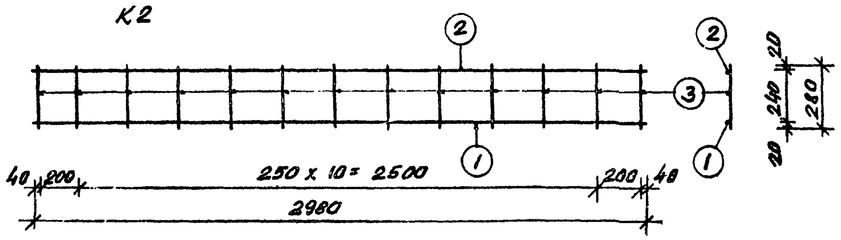

РАСЧЕТНАЯ СХЕМА Р-2

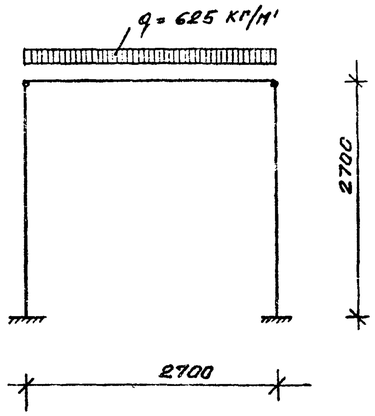

СХЕМА ПРИ ИСПЫТАНИИ

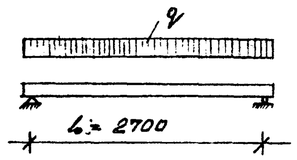

НАГРУЗКИ (ВКЛЮЧАЯ СОБСТВЕННЫЙ ВЕС)

КОНТРОЛЬНАЯ РАЗРУШАЮЩАЯ ПРИ С=1,6	1000 кгс/м'
КОНТРОЛЬНАЯ ПО ПРОВЕРКЕ ЖЕСТКОСТИ И ПРОГИБА	568 кгс/м'
КОНТРОЛЬНЫЙ ПРОГИБ	0,72 см
КОНТРОЛЬНАЯ НА ТРЕЩЕНОСТОЙКОСТЬ	596 кгс/м'

Формат	Зона	Поз.	Обозначение	Наименование	Кол.	Примечание
22Г				КАРКАС К2		
		1	ГОСТ 5781-75	ф8АIII ℓ=2980	1	1,18 кг
		2	ТУ 14-4-659-75	ф5ВрI ℓ=2980	1	0,45 кг
		3	то же	ф5ВрI ℓ=280	13	0,56 кг
						2,19 кг
				ОТДЕЛЬНЫЕ СТЕРЖНИ 04		
		4	ТУ 14-4-659-75	ф5ВрI ℓ=250	1	[illegible]
				ЗАКЛАДНАЯ ДЕТАЛЬ М2		
			ГОСТ 380-71	-90х8 ℓ=200	1	1,13 кг
			ГОСТ 51459-72	ф10АIII ℓ=120	1	0,07 кг
			то же	ф10АIII ℓ=155	2	0,20 кг
			ГОСТ 380-71	-30х8 ℓ=80	2	0,30 кг
						1,70 кг
				ЗАКЛАДНАЯ ДЕТАЛЬ М5		
			ГОСТ 380-71	-150х8 ℓ=110	1	1,04 кг
			ГОСТ 51459-72	ф10АIII ℓ=120	1	0,07 кг
			то же	ф10АIII ℓ=155	2	0,20 кг
			ГОСТ 380-71	-30х8 ℓ=80	2	[illegible]
						1,61 кг
				ПЕТЛЯ МОНТАЖНАЯ М10-150		
			ГОСТ 5781-75	ф10АI ℓ=700	1	0,43 [illegible]
				СБОРОЧНЫЕ ЕДИНИЦЫ		
			см. чертеж	КАРКАС К2	2	[illegible]
				ОТДЕЛЬНЫЕ СТЕРЖНИ 04	14	0,56 [illegible]
			СЕРИЯ 1.832-5 ВЫП.2.	ЗАКЛАДНАЯ ДЕТАЛЬ М2	3	5,10 кг
			то же	ЗАКЛАДНАЯ ДЕТАЛЬ М5	1	1,61 кг
			СЕРИЯ 3.400-7 ВЫП.1	ПЕТЛЯ МОНТАЖНАЯ М10-150	2	0,86 кг
				МАТЕРИАЛЫ		
				МАССА ИЗДЕЛИЯ	0,68	т
				БЕТОН М200	0,27	м³
				МАССА СТАЛИ	12,51	кг

1. СЕЧЕНИЯ 2-2 СМ. ЛИСТ 14
2. ВЫБОРКУ СТАЛИ СМ. ЛИСТ 2

Привязан

Инв. №

Гл.инж.отд.	МАРКУНАС		20.02.86
Гл.инж.пр.	НАВИКАС		20.02.86
Нач.сектора	ЮДЕЙКЕНЕ		17.02.86
Рук.гр.	ЮДЕЙКЕНЕ		17.02.86
Проверил	ВИЛКАУСКАС		17.02.86
Разраб.	КЕРБЕЛИС		13.02.86

801-2-26 - КЖС

ИНДИВИДУАЛЬНЫЕ КЕРАМЗИТОБЕТОННЫЕ И ЖЕЛЕЗОБЕТОННЫЕ ИЗДЕЛИЯ ДЛЯ ТОРЦЕВЫХ СТЕН ЗДАНИЯ

Стадия	Лист	Листов
ТР	14	

РИГЕЛЬ Р-2
СБОРОЧНЫЙ ЧЕРТЕЖ

ГОССТРОЙ ЛИТОВСКОЙ ССР ИНСТИТУТ ПРОЕКТИРОВАНИЯ СЕЛЬСКОХОЗЯЙСТВЕННОГО СТРОИТЕЛЬСТВА г. КАУНАС

1210-02

Взам.инв.№ | Подпись и дата | Инв.№ подл.

КОПИЯ ВЕРНА

ПГБ-1 / 4,0×2,4 М1:50

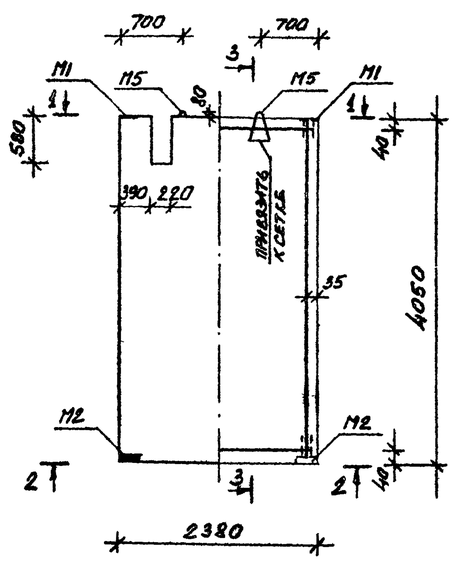

3-3

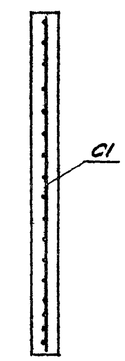

С1

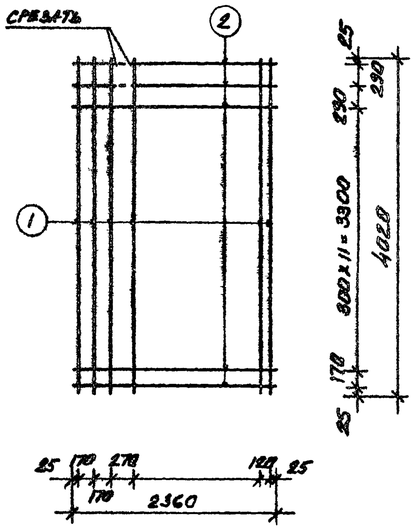

1-1 / М1:20

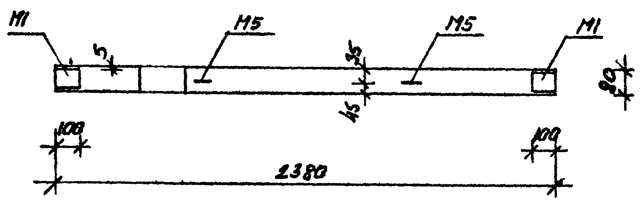

2-2 / М1:20

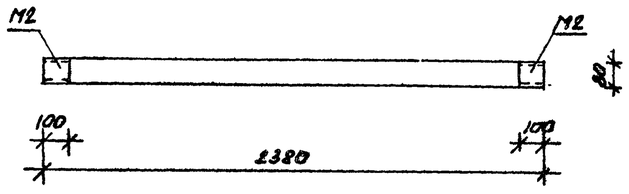

ФОРМАТ	ЗОНА	ПОЗ.	ОБОЗНАЧЕНИЕ	НАИМЕНОВАНИЕ	КОЛ.	ПРИМЕЧАНИЕ
А2П				СЕТКА С1		
		1	ТУ14-4-659-75	ф5 Вр I l= 4020	13	3,1 кг
		2	то же	ф5 Вр I l= 2360	15	5,4 кг
						13,5 кг
				ЗАКЛАДНАЯ ДЕТАЛЬ М1		
			ГОСТ 380-71	-70×6 l= 100	1	0,3 кг
			ГОСТ 51459-72	ф8 А III l= 200	2	0,2 кг
						0,5 кг
				ЗАКЛАДНАЯ ДЕТАЛЬ М2		
			ГОСТ 8240-72	С8 l= 100	1	0,7 кг
			ГОСТ 51459-72	ф8 А III l= 200	2	0,2 кг
						0,9 кг
				ПЕТЛЯ МОНТАЖНАЯ М5		
			ГОСТ 5781-75	ф12 А I l= 710	1	0,6 кг
				СБОРОЧНЫЕ ЕДИНИЦЫ		
			СМ. ЧЕРТЕЖ	СЕТКА АРМАТУРНАЯ С1	1	13,5 кг
			СЕРИЯ 1.831-1 ВЫП. 2	ЗАКЛАДНАЯ ДЕТАЛЬ М1	2	1,0 кг
			то же	ЗАКЛАДНАЯ ДЕТАЛЬ М2	2	1,8 кг
			то же	ПЕТЛЯ МОНТАЖНАЯ М5	2	1,2 кг
				МАТЕРИАЛЫ		
				МАССА ИЗДЕЛИЯ	1,92	т
				БЕТОН М200	0,77	м³
				МАССА СТАЛИ	17,5	кг

Взам.инв.№ | Подпись и дата | Инв.№ подл.

Привязан

Инв.№

Гл.констр.пр.	ГРУЗДИС		17.02.86
Гл.инж.отд.	МАРКУЛИС		17.02.86
Гл.инж.пр.	НАВИЦКАС		18.02.86
Нач.сектора	ЮДЕЙКЕНЕ		17.02.86
Рук.гр.	ЮДЕЙКЕНЕ		17.02.86
Проверил	ВИЛКАУСКАС		17.02.86
Разраб.	КЕРБЕЛИС		18.02.86

801-2-26 КЖС

ИНДИВИДУАЛЬНЫЕ КЕРАМЗИТОБЕТОННЫЕ И ЖЕЛЕЗОБЕТОННЫЕ ИЗДЕЛИЯ ДЛЯ ТОРЦЕВЫХ СТЕН ЗДАНИЯ

Стадия	Лист	Листов
ТР	15	

ПАНЕЛЬ ПГБ-1 / 4,0×2,4
СБОРОЧНЫЙ ЧЕРТЕЖ

ГОССТРОЙ ЛИТОВСКОЙ ССР
ИНСТИТУТ ПРОЕКТИРОВАНИЯ СЕЛЬСКОХОЗЯЙСТВЕННОГО СТРОИТЕЛЬСТВА
г. КАУНАС

1210-02 Формат

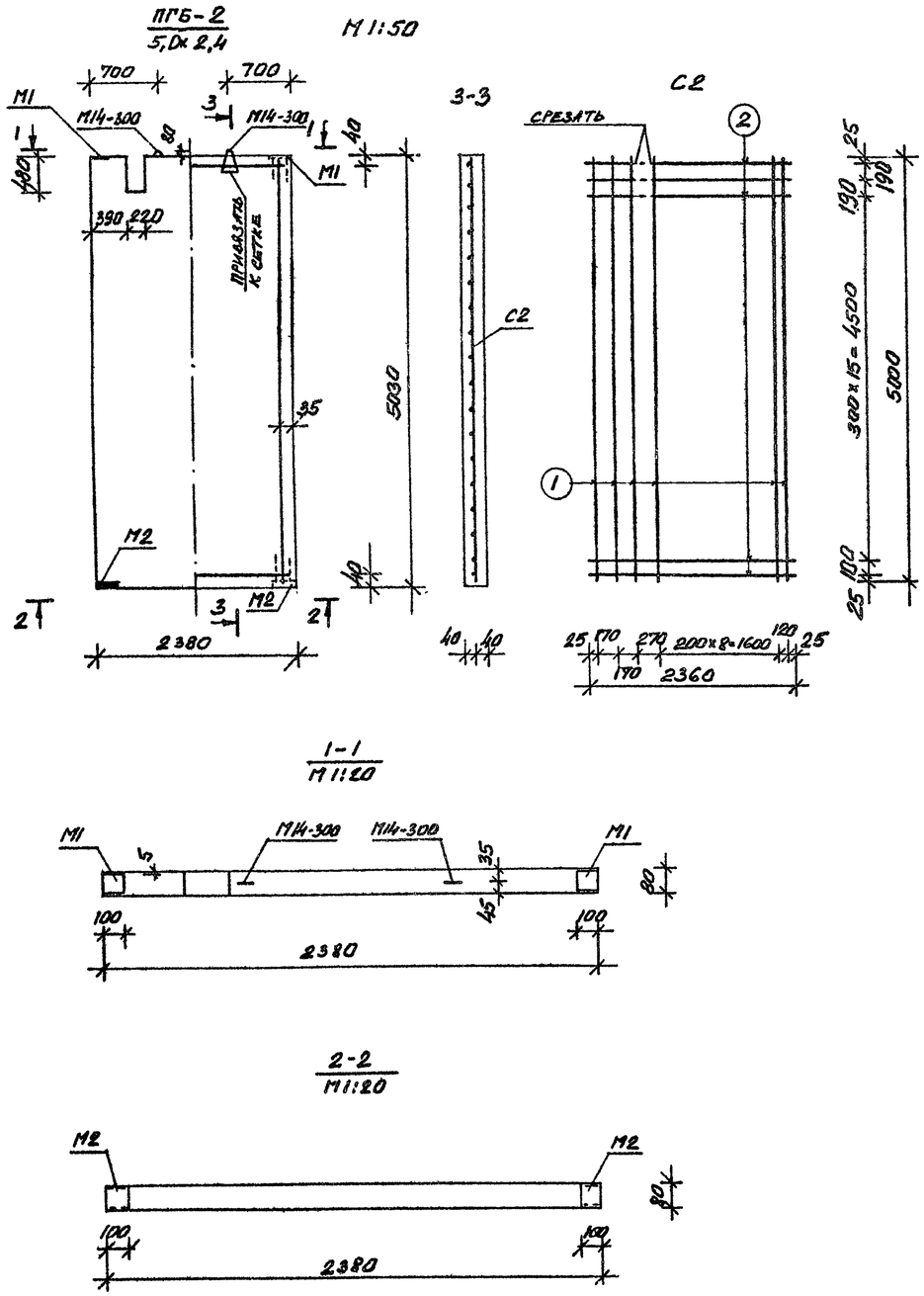

Формат	Зона	Поз	Обозначение	Наименование	Кол.	Примечание
2ГР				СЕТКА С2		
		1	ТУ14-4-659-75	ф5 Вр I ℓ = 5000	13	10,0 кг
		2	то же	ф5 Вр I ℓ = 2360	19	6,9 кг
						16,9 кг
				ЗАКЛАДНАЯ ДЕТАЛЬ М1		
			ГОСТ 380-71	-70х6 ℓ = 100	1	0,3 кг
			ГОСТ 51459-72	ф8АIII ℓ = 200	2	0,2 кг
						0,5 кг
				ЗАКЛАДНАЯ ДЕТАЛЬ М2		
			ГОСТ 8240-72	С8 ℓ = 100	1	0,7 кг
			ГОСТ 51459-72	ф8АIII ℓ = 200	2	0,2 кг
						0,9 кг
				ПЕТЛЯ МОНТАЖН. М14-300		
			ГОСТ 5781-75	ф14АI ℓ = 1240	1	1,5 кг
				СБОРОЧНЫЕ ЕДИНИЦЫ		
			см. чертеж	СЕТКА АРМАТУРНАЯ С2	1	17,1 кг
			СЕРИЯ 1.831-1 вып.2	ЗАКЛАДНАЯ ДЕТАЛЬ М1	2	1,0 кг
			то же	ЗАКЛАДНАЯ ДЕТАЛЬ М2	2	1,8 кг
			СЕРИЯ 3.400-7 вып. 1	ПЕТЛЯ МОНТАЖНАЯ М14-300	2	3,0 кг
				МАТЕРИАЛЫ		
				МАССА ИЗДЕЛИЯ	2,45	т
				БЕТОН М200	0,98	м³
				МАССА СТАЛИ	22,7	кг

Привязан

Инв. №

Гл.констр.пр.	ГРУЗДИС		
Гл.инж.отд.	МАРКУНАС		13.02.88
Гл.инж.пр.	КАВНИЦКАС		13.02.88
Нач.сектора	ЮДЕЙКЕНЕ		17.02.88
Рук.гр.	ЮДЕЙКЕНЕ		17.02.88
Проверил	ВИЛКАУСКАС		17.02.88
Разраб.	КЕРБЕЛИС		13.02.88

801-2-26 -КЖС

ИНДИВИДУАЛЬНЫЕ КЕРАМЗИТОБЕТОННЫЕ И ЖЕЛЕЗОБЕТОННЫЕ ИЗДЕЛИЯ ДЛЯ ТОРЦЕВЫХ СТЕН ЗДАНИЯ

ПАНЕЛЬ ПГБ-2 / 5,0х2,4

Стадия	Лист	Листов
ТР	16	

ГОССТРОЙ ЛИТОВСКОЙ ССР
ИНСТИТУТ ПРОЕКТИРОВАНИЯ СЕЛЬСКОХОЗЯЙСТВЕННОГО СТРОИТЕЛЬСТВА
г. КАУНАС

Взам. инв. № | Подпись и дата | Инв. № подл.

1210-02

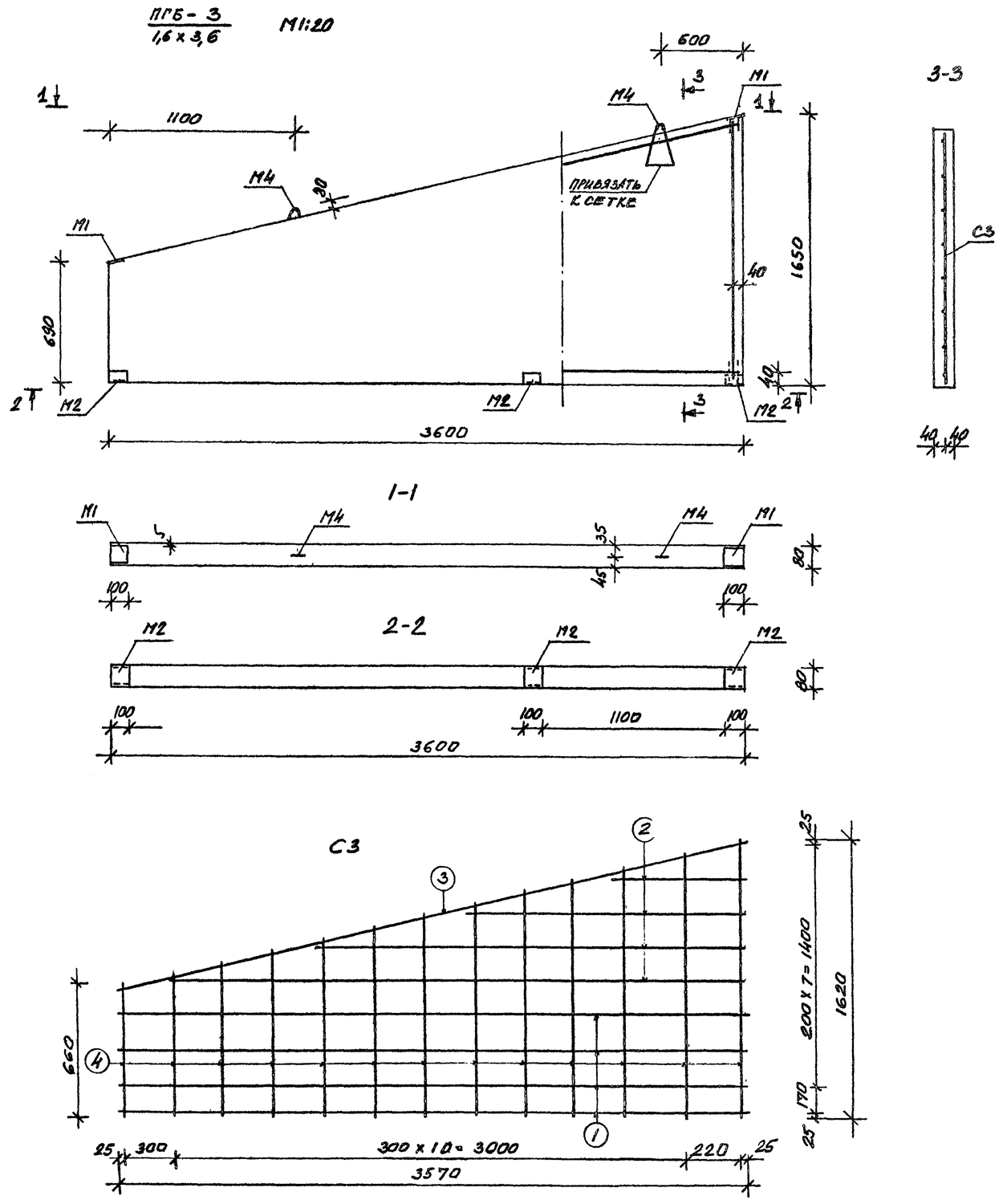

Формат	Зона	Поз.	Обозначение	Наименование	Кол.	Примечание
22Г				СЕТКА С3		
		1	ТУ14-4-659-75	ф5 Вр I ℓ= 3570	4	2,2 кг
		2	то же	ф5 Вр I ℓ= 740÷3420	4	1,3 кг
		3	то же	ф5 Вр I ℓ= 3700	1	0,6 кг
		4	то же	ф5 Вр I ℓ=660÷1620	13	2,3 кг
						6,4 кг
				ЗАКЛАДНАЯ ДЕТАЛЬ М1		
			ГОСТ 380-71	-70х6 ℓ=100	1	0,3 кг
			ГОСТ 51459-72	ф8 А-III ℓ=200	2	0,2 кг
				ЗАКЛАДНАЯ ДЕТАЛЬ М2		0,5 кг
			ГОСТ 8240-72	С8 ℓ=100	1	0,7 кг
			ГОСТ 51459-72	ф8 А-III ℓ=200	2	0,2 кг
						0,9 кг
				ПЕТЛЯ МОНТАЖНАЯ М4		
			ГОСТ 5781-75	ф10 А I ℓ= 700	1	0,4 кг
				СБОРОЧНЫЕ ЕДИНИЦЫ		
			СМ. ЧЕРТЕЖ	СЕТКА АРМАТУРНАЯ С3	1	6,8 кг
			СЕРИЯ 1.831-1 ВЫП. 2	ЗАКЛАДНАЯ ДЕТАЛЬ М1	2	1,0 кг
			то же	ЗАКЛАДНАЯ ДЕТАЛЬ М2	3	2,7 кг
			то же	ПЕТЛЯ МОНТАЖНАЯ М4	2	0,8 кг
				МАТЕРИАЛЫ		
				МАССА ИЗДЕЛИЯ	0,88	т
				БЕТОН М200	0,35	м³
				МАССА СТАЛИ	10,9	кг

Гл.инж.отд.	МАРКУНАС		10.02.86
Гл.инж.пр.	НАВИЦКАС		10.02.86
Нач.сектора	ЮВЕЙКЕНЕ		10.02.86
Рук.гр.	ЮВЕЙКЕНЕ		10.02.86
Проверил	БУЖАВСКАС		10.02.86
Разраб.	КЕРБЕДАВИЧ		10.02.86

Привязан

Инв.№

Взам.инв.№ | Подпись и дата | Инв.№ подл.

801-2-26 -КЖ

ИНДИВИДУАЛЬНЫЕ КЕРАМЗИТОБЕТОННЫЕ И ЖЕЛЕЗОБЕТОННЫЕ ИЗДЕЛИЯ ДЛЯ ТОРЦЕВЫХ СТЕН ЗДАНИЯ

Стадия	Лист	Листов
ТР	17	

ПАНЕЛЬ ПГБ-3 / 1,6 х 3,6
СБОРОЧНЫЙ ЧЕРТЕЖ

ГОССТРОЙ ЛИТОВСКОЙ ССР
ИНСТИТУТ ПРОЕКТИРОВАНИЯ СЕЛЬСКОХОЗЯЙСТВЕННОГО СТРОИТЕЛЬСТВА
г. КАУНАС

КОПИЯ ВЕРНА

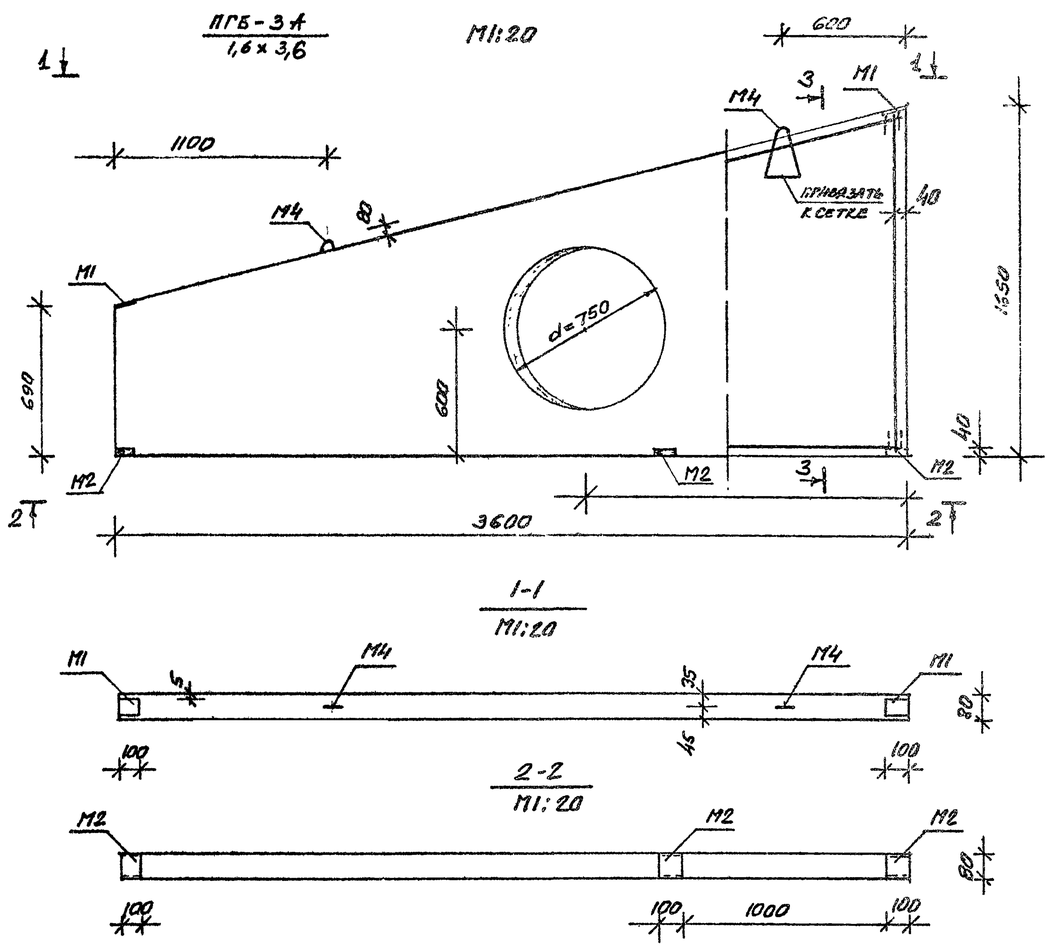

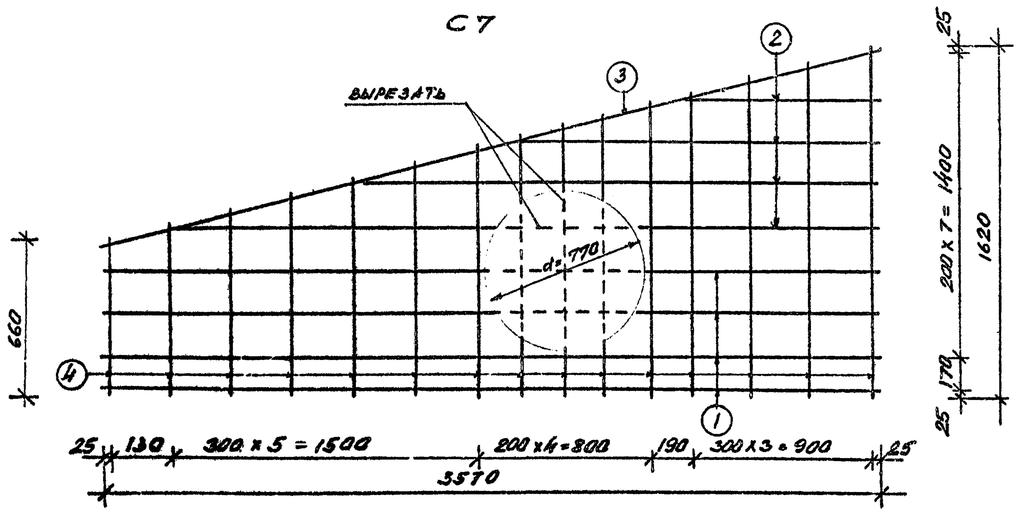

Форма	Зона	Поз.	Обозначение	Наименование	Кол.	Примечание
22Г				СЕТКА С7		
		1	ТУ 14-4-659-75	ф5ВрI ℓ=3570	4	2,2 кг
		2	то же	ф5ВрI ℓ=940÷3400	4	1,3 кг
		3	то же	ф5ВрI ℓ=3700	1	0,6 кг
		4	то же	ф5ВрI ℓ=660÷1620	15	2,6 кг
						6,7 кг
				ЗАКЛАДНАЯ ДЕТАЛЬ М1		
			ГОСТ 380-71	-70х6 ℓ=100	1	0,3 кг
			ГОСТ 51459-72	ф8АIII ℓ=200	2	0,2 кг
						0,5 кг
				ЗАКЛАДНАЯ ДЕТАЛЬ М2		
			ГОСТ 8240-72	С8 ℓ=100	1	0,7 кг
			ГОСТ 51459-72	ф8АIII ℓ=200	2	0,2 кг
						0,9 кг
				ПЕТЛЯ МОНТАЖНАЯ М4		
			ГОСТ 5781-75	ф10АI ℓ=700	1	0,4 кг
				СБОРОЧНЫЕ ЕДИНИЦЫ		
			см. чертеж	СЕТКА АРМАТУРНАЯ С7	1	6,8 кг
			СЕРИЯ 1.831-1 ВЫП. 2	ЗАКЛАДНАЯ ДЕТАЛЬ М1	2	1,0 кг
			ТО ЖЕ	ЗАКЛАДНАЯ ДЕТАЛЬ М2	3	2,7 кг
			ТО ЖЕ	ПЕТЛЯ МОНТАЖНАЯ М4	2	0,8 кг
				МАТЕРИАЛЫ		
				МАССА ИЗДЕЛИЯ	0,80	т
				БЕТОН М 200	0,32	м³
				МАССА СТАЛИ	11,2	кг

Гл.констр.от.	ГРУЗДИС		17.02.86
Гл.инж.отд.	МАРКУНАС		17.02.86
Гл.инж.пр.	НАВИЦКАС		17.02.86
Нач.сектора	ЮДЕЙКЕНЕ		17.02.86
Рук.гр.	ЮДЕЙКЕНЕ		17.02.86
Проверил	ВИЛКАУСКАС		17.02.86
Разраб.	КЕРБЕЛИС		17.02.86

801-2-26 -КЖ

ИНДИВИДУАЛЬНЫЕ КЕРАМЗИТОБЕТОННЫЕ И ЖЕЛЕЗОБЕТОННЫЕ ИЗДЕЛИЯ ДЛЯ ТОРЦЕВЫХ СТЕН ЗДАНИЯ

Стадия	Лист	Листов
ТР	18	

ПАНЕЛЬ ПГБ-3А 1,6х3,6
СБОРОЧНЫЙ ЧЕРТЕЖ

ГОССТРОЙ ЛИТОВСКОЙ ССР
ИНСТИТУТ ПРОЕКТИРОВАНИЯ СЕЛЬСКОХОЗЯЙСТВЕННОГО СТРОИТЕЛЬСТВА
г. КАУНАС

Привязан

Инв.№

Инв.№ подл. | Подпись и дата | Взам.инв.№

Копировал

1910-02 Формат

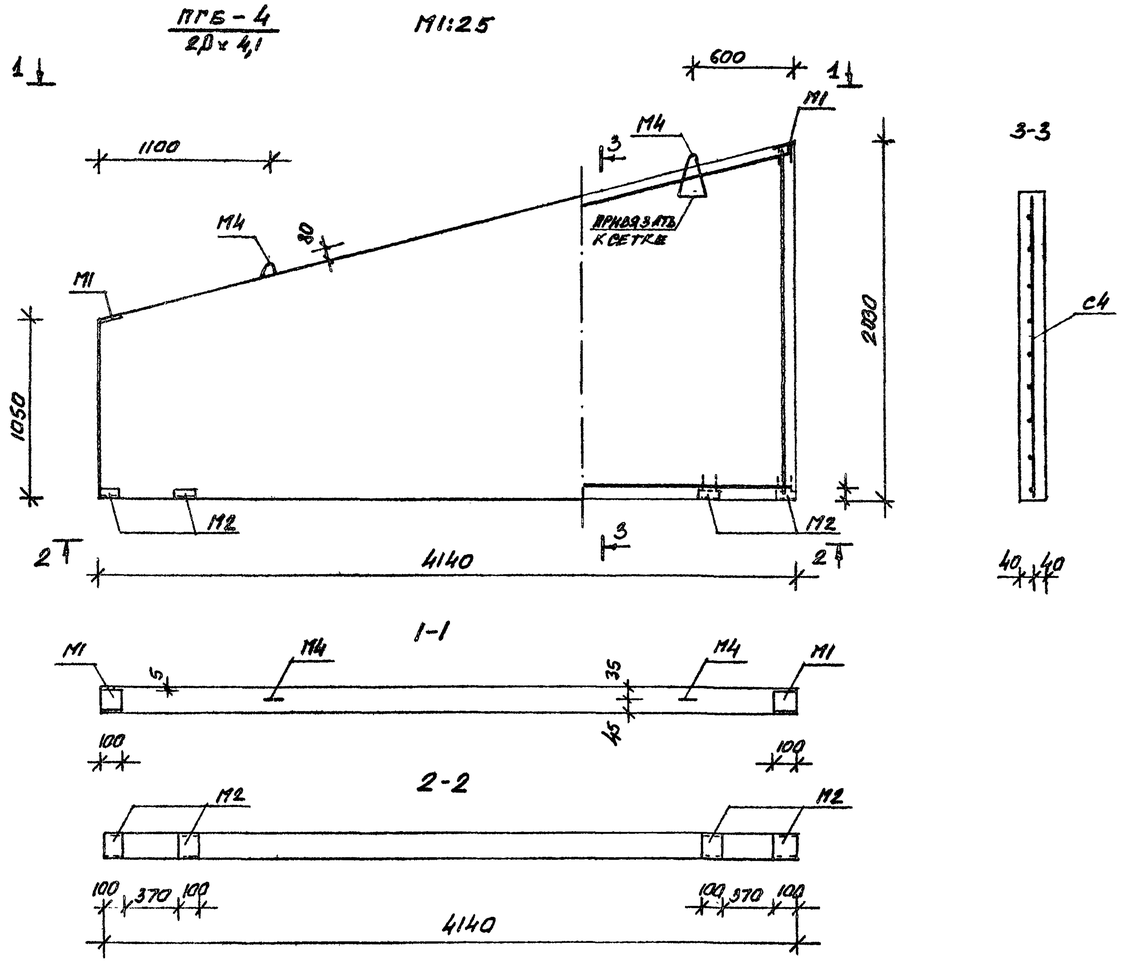

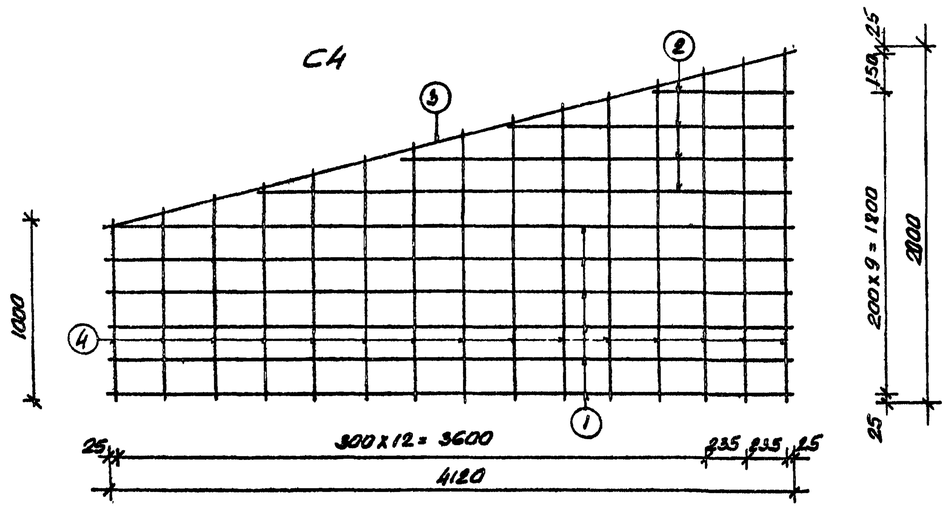

Формат	Зона	Поз.	Обозначение	Наименование	Кол.	Примечание
22Г				СЕТКА С4		
		1	ТУ14-4-659-75	ф5 Вр I l=4120	6	3,8 кг
		2	то же	ф5 Вр I l=820÷3220	4	1,2 кг
		3	то же	ф5 Вр I l=4220	1	0,6 кг
		4	то же	ф5 Вр I l=1000÷2000	15	3,6 кг
						9,2 кг
				ЗАКЛАДНАЯ ДЕТАЛЬ М1		
			ГОСТ 380-71	-70х6 l=100	1	0,3 кг
			ГОСТ 51459-72	ф8 А III l=200	2	0,2 кг
						0,5 кг
				ЗАКЛАДНАЯ ДЕТАЛЬ М2		
			ГОСТ 8240-72	[8 l=100	1	0,7 кг
			ГОСТ 51459-72	ф8 А III l=200	2	0,2 кг
						0,9 кг
				ПЕТЛЯ МОНТАЖНАЯ М4		
			ГОСТ 5781-75	ф10 А I l=700	1	0,4 кг
				СБОРОЧНЫЕ ЕДИНИЦЫ		
			см. чертеж	СЕТКА АРМАТУРНАЯ С4	1	9,2 кг
			СЕРИЯ 1.831-1 вып. 2	ЗАКЛАДНАЯ ДЕТАЛЬ М1	2	1,0 кг
			то же	ЗАКЛАДНАЯ ДЕТАЛЬ М2	4	3,6 кг
			то же	ПЕТЛЯ МОНТАЖНАЯ М4	2	0,8 кг
				МАТЕРИАЛЫ		
				МАССА ИЗДЕЛИЯ	1,32	т
				БЕТОН М200	0,53	м³
				МАССА СТАЛИ	14,6	кг

Привязан

Инв. №

Гл. инж. пр.	ГРУЗДИС		8.02.86
Гл. инж. отд.	МАРКУНАС		8.02.86
Гл. инж. пр.	НАВИЦКАС		8.02.86
Нач. сектора	ЮДЕЙКЕНЕ		17.04.86
Рук. гр.	ЮДЕЙКЕНЕ		17.04.86
Проверил	ВИЛЕЙСКИС		17.02.86
Разраб.	КЕРБЕЛИС		8.02.86

801-2-26 -КЖС

ИНДИВИДУАЛЬНЫЕ КЕРАМЗИТОБЕТОННЫЕ И ЖЕЛЕЗОБЕТОННЫЕ ИЗДЕЛИЯ ДЛЯ ТОРЦЕВЫХ СТЕН ЗДАНИЯ

Стадия	Лист	Листов
ТР	19	

ПАНЕЛЬ ПГБ-4 2,0х4,1
СБОРОЧНЫЙ ЧЕРТЕЖ

ГОССТРОЙ ЛИТОВСКОЙ ССР
ИНСТИТУТ ПРОЕКТИРОВАНИЯ СЕЛЬСКОХОЗЯЙСТВЕННОГО СТРОИТЕЛЬСТВА
г. КАУНАС

Взам. инв. № | Подпись и дата | Инв. № подл.

1210-02

КОЛЦА ВЕРНА

ПГБ-5 / 3,0×0,6 М1:20

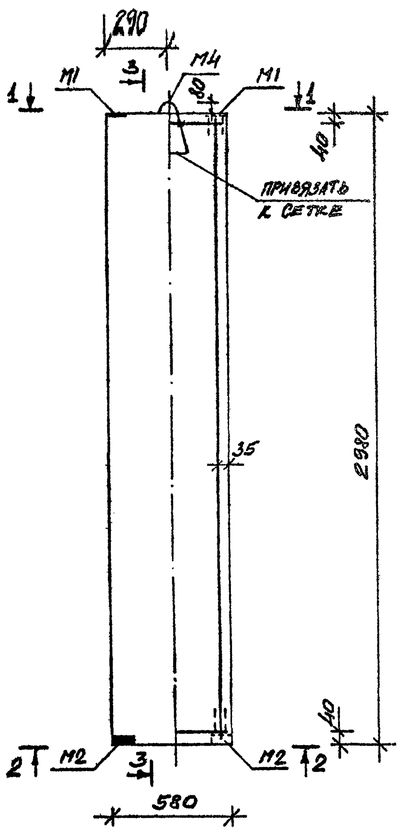

3-3

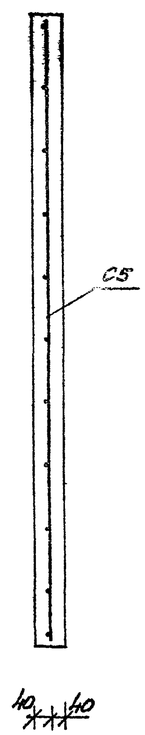

С5

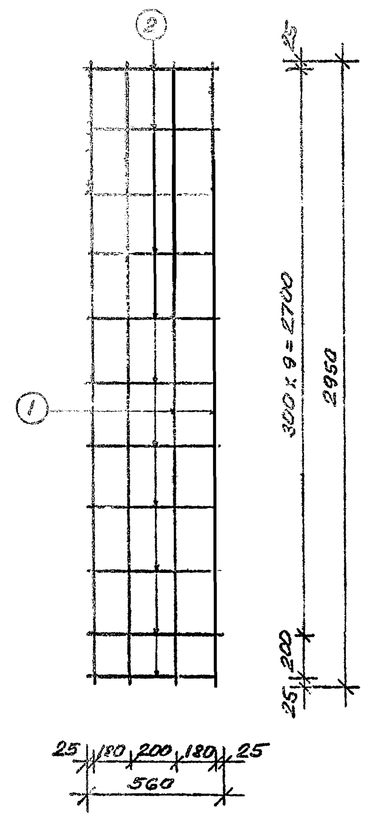

1-1 / М1:10

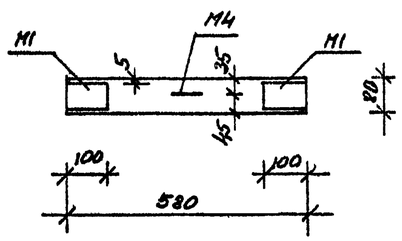

2-2 / М1:10

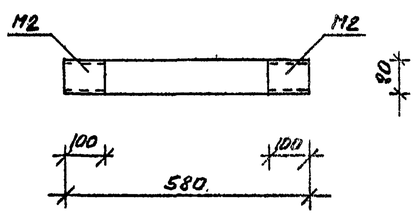

Формат	Зона	Поз.	Обозначение	Наименование	Кол.	Примечание
22Г				СЕТКА С5		
		1	ТУ 14-4-659-75	ф5 Вр I l=2950	4	1,8 кг
		2	То же	ф5 Вр I l=560	11	0,9 кг
						2,7 кг
				ЗАКЛАДНАЯ ДЕТАЛЬ М1		
			ГОСТ 380-71	−70×6 l=100	1	0,3 кг
			ГОСТ 51459-72	ф8А III l=200	2	0,2 кг
						0,5 кг
				ЗАКЛАДНАЯ ДЕТАЛЬ М2		
			ГОСТ 8240-72	[8 l=100	1	0,7 кг
			ГОСТ 51459-72	ф8А III l=200	2	0,2 кг
						0,9 кг
				ПЕТЛЯ МОНТАЖНАЯ М4		
			ГОСТ 5781-75	ф10 А I l=700	1	0,4 кг
				СБОРОЧНЫЕ ЕДИНИЦЫ		
			СМ. ЧЕРТЕЖ	СЕТКА АРМАТУРНАЯ С5	1	2,7 кг
			СЕРИЯ 1.831-1 ВЫП. 2	ЗАКЛАДНАЯ ДЕТАЛЬ М1	2	1,0 кг
			То же	ЗАКЛАДНАЯ ДЕТАЛЬ М2	2	1,8 кг
			То же	ПЕТЛЯ МОНТАЖНАЯ М4	1	0,4 кг
				МАТЕРИАЛЫ		
				МАССА ИЗДЕЛИЯ	0,35	т
				БЕТОН М200	0,14	м³
				МАССА СТАЛИ	5,9	кг

Взам.инв.№ | Подпись и дата | Инв.№ подл.

Привязан

Инв.№

Гл.инж.пр.	НАВИЦКАС		18.02.86
Нач.сектора	ЮДЕЙКЕНЕ		17.02.86
Рук.гр.	ЮДЕЙКЕНЕ		17.02.86
Проверил	ВИЛКАУСКАС		17.02.86
Разраб.	КЕРБЕЛИС		13.02.86

801-2-26 — КЖ

ИНДИВИДУАЛЬНЫЕ КЕРАМЗИТОБЕТОННЫЕ И ЖЕЛЕЗОБЕТОННЫЕ ИЗДЕЛИЯ ДЛЯ ТОРЦЕВЫХ СТЕН ЗДАНИЯ

Стадия	Лист	Листов
ТР	20	

ПАНЕЛЬ ПГБ-5 / 3,0×0,6
СБОРОЧНЫЙ ЧЕРТЕЖ

ГОССТРОЙ ЛИТОВСКОЙ ССР
ИНСТИТУТ ПРОЕКТИРОВАНИЯ СЕЛЬСКОХОЗЯЙСТВЕННОГО СТРОИТЕЛЬСТВА
Г. КАУНАС

1210-02

Формат

КОПИЯ ВЕРНА

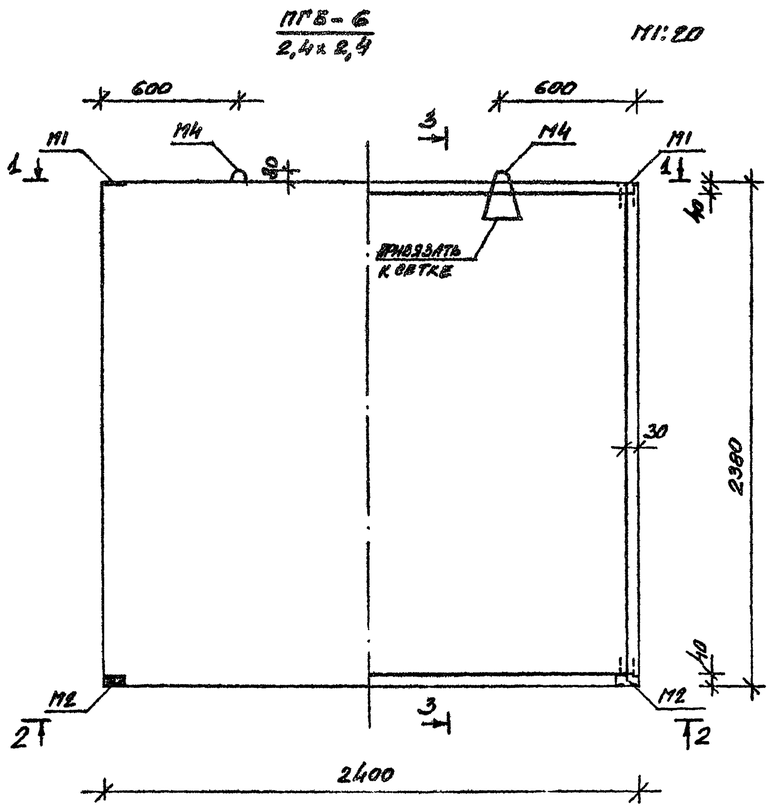

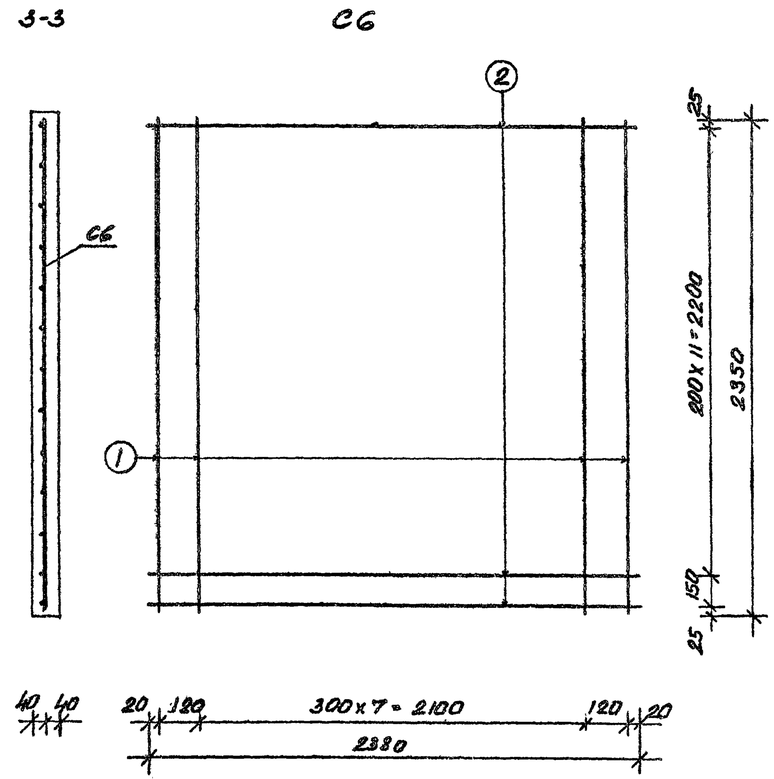

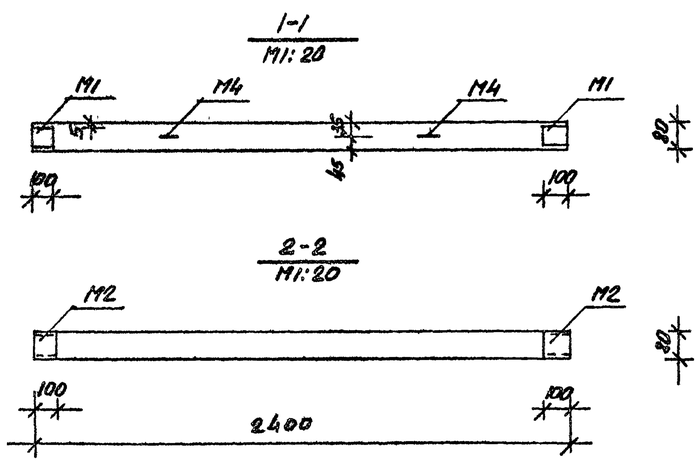

Формат	Зона	Поз.	Обозначение	Наименование	Кол.	Примечание
22Г				СЕТКА С5		
		1	ТУ14-4-659-75	ф5 Вр I l=2350	10	3,6 кг
		2	то же	ф5 Вр I l=2380	13	4,8 кг
						8,4 кг
				ЗАКЛАДНАЯ ДЕТАЛЬ М1		
			ГОСТ 380-71	-70х6 l=100	1	0,3 кг
				ф8 А III l=200	2	0,2 кг
						0,5 кг
				ЗАКЛАДНАЯ ДЕТАЛЬ М2		
			ГОСТ 8240-72	С8 l=100	1	0,7 кг
			ГОСТ 5781-59-72	ф8 А III l=200	2	0,2 кг
						0,9 кг
				ПЕТЛЯ МОНТАЖНАЯ М4		
			ГОСТ 5781-75	10 А I l=700	1	0,4 кг
				СБОРОЧНЫЕ ЕДИНИЦЫ		
			см. чертеж	СЕТКА АРМАТУРНАЯ С6	1	8,7 кг
			серия 1.831-1 вып. 2	ЗАКЛАДНАЯ ДЕТАЛЬ М1	2	1,0 кг
			то же	ЗАКЛАДНАЯ ДЕТАЛЬ М2	2	1,8 кг
			то же	ПЕТЛЯ МОНТАЖНАЯ М4	2	0,8 кг
				МАТЕРИАЛЫ		
				МАССА ИЗДЕЛИЯ	1,23	т
				БЕТОН М200	0,49	м³
				МАССА СТАЛИ	12,0	кг

Инв. № подл. | Подпись и дата | Взам. инв. №

Приказом

Инв. №

ГИП-конструктор	Груздис		10.02.90
Гл. спец. отд.	Маркунас		10.02.90
Гл. инж. пр.	Навицкас		10.02.90
Нач. сектора	Юдейкене		10.02.90
Рук. гр.	Юдейкене		10.02.90
Проверил	Вилкаускас		10.02.90
Разраб.	Кербелис		10.02.90

801-2-26 -КЖС

ИНДИВИДУАЛЬНЫЕ КЕРАМЗИТОБЕТОННЫЕ И ЖЕЛЕЗОБЕТОННЫЕ ИЗДЕЛИЯ ДЛЯ ТОРЦЕВЫХ СТЕН ЗДАНИЯ

Стадия	Лист	Листов
ТР	21	

ПАНЕЛЬ ПГБ-6 (2,4 х 2,4)
СБОРОЧНЫЙ ЧЕРТЕЖ

ГОССТРОЙ ЛИТОВСКОЙ ССР
ИНСТИТУТ ПРОЕКТИРОВАНИЯ СЕЛЬСКОХОЗЯЙСТВЕННОГО СТРОИТЕЛЬСТВА
г. КАУНАС

1911-02 Формат

Марка элементов	Арматурные изделия: Арматурная проволока ТУ14-4-659-75 класса вр I, ф мм 4	5	Итого	Арматурная сталь ГОСТ 5781-75 класса III, ф мм 8	12		Итого	Профильная сталь ГОСТ 103-76 -60х8	Итого	Арматурная сталь ГОСТ 5781-75 класса I, ф мм 8	10	12	14	Итого	Закладные детали: Профильная сталь ГОСТ 380-71 150х8	90х8	-30х8 -70х6	Профильная сталь ГОСТ 8509-72 L125х8	L75х8	L63х6	[8	Арматурная сталь ГОСТ 5781-59-72 класса III, ф мм 8	10	Итого	Всего
СПСЛ30П-1 / 1,4×4,2; СПСЛ30Л-1 / 1,4×4,2	3,86	6,40	10,26	3,29			3,29								2,08		0,60						0,54	3,22	18,27
СПСЛ30П-1 / 1,4×3,6; СПСЛ30Л-1 / 1,4×3,6	3,72	5,50	9,22	2,81			2,81					2,16		2,16	2,08		0,60						0,54	3,22	16,75
СПСЛ30-1 / 1,6×6,0	6,78	9,20	15,98	4,71			4,71						3,00	3,00	2,08		0,60						0,54	3,22	26,91
СПСЛ30П-1 / 1,2×4,2; СПСЛ30Л-1 / 1,2×4,2	3,91	5,12	9,03	3,29			3,29					2,16		2,16	4,16		1,20						1,08	6,44	20,92
СПСЛ30П-3 / 0,6×4,2; СПСЛ30Л-3 / 0,6×4,2	2,09	2,56	4,65	3,29			3,29				1,50			1,50	4,16		1,20						1,08	6,44	15,88
СПСЛ30-1 / 1,2×2,4	2,35	3,60	5,95								1,50			1,50						1,14			0,80	1,94	9,39
СПСЛ30 / 0,6×3,6 -1	2,04	2,20	4,24	2,81			2,81				1,50			1,50	2,08		0,60						0,54	3,22	11,77
СПСЛ30П-2 / 1,2×1,2; СПСЛ30Л-2 / 1,2×1,2	1,46	1,80	3,26								0,75			0,75	1,04		0,30			1,14			1,17	3,65	7,66
СПСЛ30 / 0,9×2,4 -1	2,10	2,88	4,98								1,50			1,50						1,14			0,80	1,94	8,42
С-1А; С-1Б; С-2А; С-2Б		2,16	2,16		11,26		11,26	2,42	2,42		0,86			0,86		4,52	1,20	12,40	4,88				3,22	26,22	42,92
С-1; С-2		2,16	2,16		11,26		11,26	2,42	2,42		0,86			0,86		2,26	0,60	12,40	4,88				2,68	22,82	39,52
Р-1		3,10	3,10	2,82			2,82				0,86			0,86		3,39	0,90						0,81	5,10	11,88
ПГБ-1 / 4,0×2,4		13,5	13,5									1,2		1,2			0,6				1,4	0,8		2,8	17,5
ПГБ-2 / 5,0×2,4		16,9	16,9										3,0	3,0			0,6				1,4	0,8		2,8	22,7
ПГБ-3 / 1,6×3,6		6,4	6,4								0,8			0,8			0,6				2,1	1,0		3,7	10,9
ПГБ-3А / 1,6×3,8		6,7	6,7								0,8			0,8			0,6				2,1	1,0		3,7	11,2
ПГБ-4 / 2,8×4,1		9,2	9,2								0,8			0,8			0,6				2,8	1,2		4,6	14,6
ПГБ-5 / 3,0×0,6		2,7	2,7								0,4						0,6				1,4	0,8		2,8	5,9
ПГБ-6 / 2,4×2,6		3,4	3,4								0,8			0,8			0,6				1,4	0,8		2,8	12,0

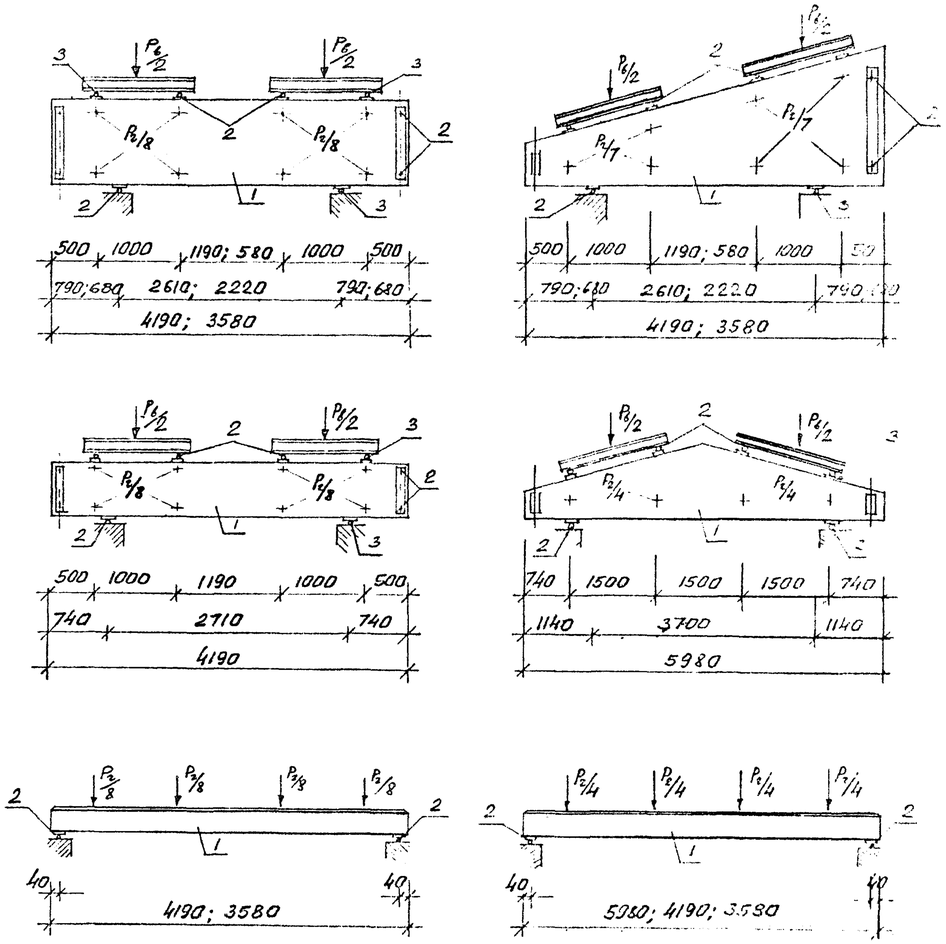

Марка изделия	Контрольные нагрузки в т. и величина контрольных прогибов в см: На жесткость: вертикальн. P_1'' + собственная масса	горизонтальн. P_2''	Контрольный прогиб: вертикальн. f_1	горизонтальн. f_2	На трещиностойкость: вертикальн. P_1'' + собственная масса	горизонтальн. P_2''	На прочность (при разрушающей нагрузке): вертикальн. P_1 + собственная масса	горизонтальн. P_2
СПСЛ30 / 1,2×4,2 -1	1,99	0,32			2,09	0,34	3,50	0,56
СПСЛ30 / 0,6×4,2 -3	2,43	0,16			2,55	0,17	4,22	0,28
СПСЛ30 / 0,6×3,6 -1	0,84	0,14			0,88	0,15	1,48	0,25
СПСЛ30 / 1,4×3,6 -1	1,40	0,23			1,47	0,24	2,46	0,40
СПСЛ30 / 1,4×4,2 -1	1,45	0,23			1,52	0,24	2,55	0,43
СПСЛ30 / 1,6×6,0 -1	2,96	0,51			3,11	0,54	5,21	0,93

1. Испытываемая панель
2. Шаровые опоры
3. Неподвижные опоры

Привязан

Инв.№

Гл.инж.проекта	Прусаис		19.02.87
Гл.инж.отд.	Маркунас		20.02.87
Гл.инж.пр.	Навицкас		19.02.87
Нач.сектора	Клейнеене		17.02.87
Рук.гр.	Юдейкене		17.02.87
Проверил	Вилкаускас		14.02.87
Разраб.	Кербелис		13.02.87

801-2-26 КЖ

Индивидуальные керамзитобетонные и железобетонные изделия для торцевых стен здания

Стадия	Лист	Листов
ТР		

Выборка стали. Схемы испытаний

Госстрой СССР Институт проектирования сельскохозяйственного строительства

Копировал

Формат А4

Взам.инв.№ | Подпись и дата | Инв.№ подл.